ТИПОВОЙ ПРОЕКТ
902-2-365.83

ОТСТОЙНИКИ КАНАЛИЗАЦИОННЫЕ

РАДИАЛЬНЫЕ ПЕРВИЧНЫЕ
ИЗ СБОРНОГО ЖЕЛЕЗОБЕТОНА
ДИАМЕТРОМ 24 м.
С САМОТЕЧНЫМ УДАЛЕНИЕМ ОСАДКА

Альбом II

18706-02
ЦЕНА 3-27

gost.e-ecolog.ru

ЦЕНТРАЛЬНЫЙ ИНСТИТУТ ТИПОВОГО ПРОЕКТИРОВАНИЯ
ГОССТРОЯ СССР

Москва, А-445, Сиротинская ул., 22
Сдано в печать 12 1985
Заказ № 10708 Тираж 540 экз.

ТИПОВОЙ ПРОЕКТ
902-2-365.83

ОТСТОЙНИКИ КАНАЛИЗАЦИОННЫЕ РАДИАЛЬНЫЕ ПЕРВИЧНЫЕ ИЗ СБОРНОГО ЖЕЛЕЗОБЕТОНА ДИАМЕТРОМ 24 м С САМОТЕЧНЫМ УДАЛЕНИЕМ ОСАДКА

СОСТАВ ПРОЕКТА:

АЛЬБОМ

I Технологическая часть
II Архитектурно-строительная часть
III Строительные изделия
IV Электротехническая часть
V Задание заводу-изготовителю
VI Нестандартизированное оборудование. Илоскреб. часть 1 и часть 2. (из т.п. 902-2-363.83)
VII Нестандартизированное оборудование. Затворы щитовые, установка сигнализатора уровня осадка и фасонные части (из т.п 902-2-363.83)
VIII Нестандартизированное оборудование. Токоприемник кольцевой (из т.п. 902-2-346)
IX Нестандартизированное оборудование. Устройство для удаления плавающих веществ (из т.п. 902-2-363.83)
X Нестандартизированное оборудование. Регулятор выпуска осадка с электроприводом. (из т.п 902-2-364.83)
XI Заказные спецификации.
XII Сметы
XIII Ведомости потребности в материалах

АЛЬБОМ II

РАЗРАБОТАН
ПРОЕКТНЫМ ИНСТИТУТОМ
«Мосводоканалниипроект»

Главный инженер института СОКОЛИН
Главный инженер проекта КАЗАНОВ

Рабочие чертежи введены в действие
Мосводоканалниипроектом
Приказ № 214 от 14 декабря 1982г

Привязан

Инв. №

18706-02 2

Т.П. 902-2-365.83

Ведомость рабочих чертежей основного комплекта

Лист	Наименование	Примечание
1	2	3
1	Общие данные (начало).	
2÷6	Общие данные (продолжение).	
7	Общие данные (окончание).	
8	План группы отстойников и коммуникаций.	
9	Отстойник. План 1-1, сечения 2-2, 3-3, 4-4.	
10	Отстойник. Сечения 5-5÷10-10.	
11	Отстойник. Сечения 11-11÷15-15. Узел 1.	
12	Отстойник. Днище. Армирование.	
	Планы. Сечения 1-1, 2-2.	
13	Отстойник. Днище. Армирование. Сечения 3-3÷7-7.	
14	Отстойник. Днище. Армирование.	
	Сечения 8-8÷11-11.	
15	Отстойник. Схема расположения стеновых	
	панелей. Узлы 1, 2. Сечение 1-1.	
16	Отстойник. Узлы 3, 4. Деталь навивки	
	кольцевой арматуры.	
17	Отстойник. Консоль Кн 1. Узел 5.	
	Борт Бн 1.	
18	Отстойник. Схема расположения лотков.	
	Узлы 6, 7. Сечения.	
19	Отстойник. Лоток ЛОн 2. Армирование.	
	План. Сечения.	
20	Распределительная чаша.	
	Планы 1-1, 2-2, 5-5, Сечения 3-3, 4-4, 6-6.	
21	Распределительная чаша. Армирование.	
	Планы 1-1, 4-4. Сечения 2-2, 3-3.	
22	Распределительная чаша. Армирование.	
	Сечения 5-5÷8-8.	
23	Жиросборники N1, N2.	
	Планы, сечения.	
24	Камеры ОП1, ОП2. Планы, сечения.	
25	Камера ОП1. Армирование. План 1-1.	
	План перекрытия. Сечения 2-2÷4-4.	
26	Камера ОП2. Армирование. План 1-1.	
	План перекрытия. Сечения 2-2÷4-4.	

Продолжение		
1	2	3
27	Камера выпуска осадка.	
	Общие данные.	
28	Камера выпуска осадка.	
	План. Фасады.	
29	Камера выпуска осадка.	
	Разрезы 1-1, 2-2.	
30	Камера выпуска осадка. Подземная часть.	
	Опалубочный чертеж. План 1-1.	
	Сечения 2-2, 3-3. Фундамент ФО$_н$1.	
31	Камера выпуска осадка. Подземная часть.	
	Опалубочный чертеж. Планы 4-4, 5-5. Узел 1.	
32	Камера выпуска осадка. Подземная часть.	
	Армирование. Ведомость стержней и	
	спецификация.	
33	Камера выпуска осадка. Подземная часть.	
	Армирование. Сечения 1-1, 2-2 и 3-3.	
34	Камера выпуска осадка. Подземная часть.	
	Армирование. Сечения 4-4, 5-5 и 6-6.	
35	Камера выпуска осадка. Подземная часть.	
	Армирование. Балка Б-1. Сечения 7-7÷12-12.	
36	Камера выпуска осадка. Планы покрытия	
	и перекрытия на отм. 1.000. Сечения.	
37	Камера выпуска осадка.	
	Техническая спецификация металла.	
38	Камера выпуска осадка.	
	Планы раскладки рам, щитов и труб	
	для электрокабелей на отм. 1.000, 0.000, -3.800.	
	Сечения.	
39	Камера выпуска осадка.	
	План расположения монорельсов.	
	Узлы 1, 2. Сечения.	
40	Камера выпуска осадка.	
	Планы лестниц, площадок и ограждений	
	на отм. 1.000, 0.000, - 3.800.	

Типовой проект разработан в соответствии с действующими нормами и правилами и предусматривает пожаробезопасность при эксплуатации сооружений.

Гл. инж. проекта [подпись] /Казанов/

Инв. N

Привязан:

т.п. 902-2-365.83

Н. контр.	Мильцер	[подпись]
Нач. отд.	Мешалкин	[подпись]
Гл. спец.	Руссин	[подпись]
ГИП	Крюков	[подпись]
Рук. бр.	Болотова	[подпись]
Ст. инж.	Карнаухова	[подпись]

Отстойники канализационные радиальные, первичные из сборного ж/б диаметром 24 м с самотечным удалением осадка

Общие данные. (начало).

Стадия	Лист	Листов
Р	1	40

МосводоканалНИИпроект

18706-02 3

Т.П. 902-2-365.83

Ведомость спецификаций

Лист	Наименование	Примечание
11	Спецификация элементов узла „1"	
12	Спецификация днища.	
15	Спецификация к схемам расположения стеновых панелей и лотков.	
17	Спецификация на консоль КМ1 и борт отстойника БМ1.	
19	Спецификация на лоток	
20	Спецификация элементов распределительной чаши.	
21	Спецификация распределительной чаши.	
23	Спецификация элементов жиросборника	
25	Спецификация камеры ОП 1	
26	Спецификация камеры ОП 2	
27	Спецификация перемычек, элементов заполнения проемов.	
32	Спецификация на подземную часть	
36	Спецификация к схемам расположения элементов сборной конструкции покрытия, перекрытия	
37	Спецификация металла	
38	Спецификация для элементов электрооборудования	
40	Спецификация к схемам расположения металлических лестниц, площадок.	

Ведомость ссылочных и прилагаемых документов

Обозначение	Наименование	Примечание
	Ссылочные документы	
ГОСТ 10704-76*	Трубы стальные электросварные прямошовные	
ГОСТ 8732-78	Трубы стальные бесшовные горячие деформированные	
ГОСТ 3262-75*	Трубы стальные водогазопроводные (газовые)	
ГОСТ 8478-81	Сетки сварные для армирования жел.-бетонных конструкций.	
ГОСТ 8480-63	Проволока стальная периодического профиля для армирования жел.-бетонных конструкций	
ГОСТ 6482.1-79	Трубы железобетонные безнапорные	
ГОСТ 948-76	Перемычки железобетонные для зданий с кирпичными стенами	
ГОСТ 14624-69	Двери деревянные для зданий промышленных предприятий	
ГОСТ 11214-78	Окна и балконные двери деревянные с двойным остеклением для жилых и общественных зданий	
Серия 3.900-3 вып. 1, 2, 4, 5	Сборные жел.-бетонные конструкции емкостных сооружений для водоснабжения и канализации. Панели стеновые	
1.459-2. вып. 3	Стальные лестницы переходных площадок и ограждения	
Серия 3.901-5	Сальники набивные d_y50 ÷ 1400 мм для пропуска труб через стены	
Серия 2.460-74	Типовые узлы покрытий промышленных зданий в местах пропуска вентшахт	
Серия 2.430-3	Типовые архитектурно-строительные детали промышленных зданий с кирпичными стенами	

Ведомость ссылочных и прилагаемых документов (продолжение)

Обозначение	Наименование	Примечан.
ИИ 24-2/70	Железобетонные плиты для перекрытий типа с опиранием на ригели прямоугольного сечения	
серия 1.494-24 в.1	Стаканы для крепления крышных вентиляторов, дефлекторов и зонтов	
серия 1.465-7 в.1,3	Сборные жел.бет. предварительно напряженные плиты для покрытий производственных зданий размером 3×1,5×6 м со стержневой проволочной и прядевой арматурой	
	Прилагаемые документы	
Т.П. 902-2-365.83 альбом III	Строительные изделия	

Т.П. 902-2-365.83

Привязан:

Инв. №

Н.контр.	Нильцер	
Нач.отд.	Мешалкин	
Гл.спец.	Руссин	
ГИП	Крюков	
Рук.бр.	Смоляк	
Ст.инж.	Абдулина	

Отстойники канализационные радиальные первичные из сборного ж/б диаметром 24 м с самотечным удалением осадка.

Общие данные (продолжение)

Стадия	Лист	Листов
Р	2	

Новосводоканалниипроект

18706-02 4

Проект разработан для следующих условий строительства:
Сейсмичность района - не выше 6 баллов.
Территория - без подработки горными выработками
Рельеф территории спокойный.
Грунтовые воды отсутствуют.
Грунты в основании непучинистые, непросадочные со следующими нормативными характеристиками:
$\varphi^н = 28°$; $C^н = 0{,}02$ кг/см^2; $E = 150$ кг/см^2; $\gamma_0^н = 1{,}8$ т/м^3.
Характеристики грунтов обсыпки приведены в разделе „Основные расчетные данные."
Расчетная зимняя температура воздуха - минус 30°С.
Скоростной напор ветра и вес снегового покрова не регламентированы.

Отстойники.

Чертежи разработаны для отстойника №1; прочие отстойники отличаются ориентацией, связанной с подводом технологических трубопроводов.

Конструктивное решение.

Отстойник представляет собой открытый цилиндрический полузаглубленный железобетонный резервуар глубиной 3,8 м, диаметром 24 м.
Днище монолитное железобетонное.
Стены из сборных железобетонных панелей ПСЦ3-38-1 по серии 3.900-3, выпуск 5. Панели имеют дополнительные закладные детали по альбому III „Строительные изделия" настоящего проекта.
По стенам навивается напряженная арматура диаметром 5 мм из стальной проволоки периодического профиля класса Вр-II по ГОСТ 8480-63.
Нормативное сопротивление растяжению $R_a^н = 18000$ кг/см^2.
Наибольшее напряжение $\sigma_0 = 0{,}7\, R_a^н = 11200$ кг/см^2.
Контролируемое напряжение при натяжении $\sigma_н = 10800$ кг/см^2.
Арматура набивается по выровненной наружной поверхности стены в один ряд. Набитая арматура обеспечивает создание в бетоне стены сжимающих напряжений при нагрузке от давления жидкости 5÷8 кг/см^2.

Лотки из сборных железобетонных элементов по альбому III „Строительные изделия" настоящего проекта

Основные расчетные данные

В соответствии с указаниями серии 3.900-3 выпуск 1 стена рассчитана на следующие нагрузки:
1. Гидростатическое давление изнутри при набитой кольцевой арматуре и отсутствии обсыпки.
   Расчетный уровень воды принят до верха стены.
   Коэффициент перегрузки не вводится.
2. Активное давление обсыпки снаружи при набитой кольцевой арматуре и отсутствии воды внутри.
- Учтена временная нагрузка по поверхности обсыпки.
  Уровень обсыпки - не выше 0,2 м от верха стеновой панели.

Характеристика грунта обсыпки.

- Объемный вес $\gamma_н = 1.8$ т/м^3
- Коэффициент перегрузки = 1,2.
- Угол внутреннего трения $\varphi = 21°$
- Расчетное удельное сцепление грунта $C = 0$
- Временная нагрузка на поверхности $P_н = 1{,}0$ т/м^2.
- Коэффициент перегрузки = 1,2.

Расчетная нагрузка на стену.

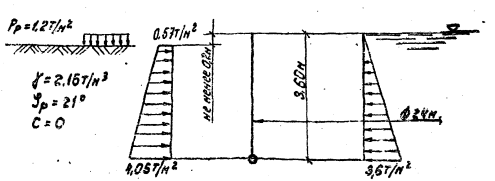

Указания по расчету стены, подбору стеновых панелей и набиваемой кольцевой арматуры помещены в серии 3.900-3 выпуски 1 и 1-1.

					т.п. 902-2-365.83		
Привязан:							
	Н. контр.	Мишуев			Отстойники канализационных радиальные с перекрытием из сборных ж.б. элементов на 24 м с сегментным кирпичным сводом.	Стадия	Лист	Листов
	Нач. отд.	Пешалкин				Р	3	
	Гл. спец.	Руссин						
	ГИП	Крюков			Общие данные (продолжение)	Мосводоканалпроект		
Инв. №	Рук. гр.	Болотова						
	Ведущ.	Грибанов						

Указания по производству работ.

При производстве работ руководствоваться действующими нормативными документами по строительству, чертежами проекта и приведенными ниже указаниями.

Перед началом строительства должен быть разработан проект производства работ.

Под днищем отстойника прокладываются технологические трубопроводы. Не допускается нарушение сложения основания и подсыпки грунта в траншеях. После прокладки трубопроводов пазухи траншей заполняются бетоном. Не следует допускать перерывов в производстве перечисленных выше работ. В трубу диаметром 50 мм заводится проволока для протаскивания электрокабелей.

Паз пяты днища очищается, и его поверхность выравнивается цементным раствором. После твердения раствора по дну паза наносится слой битума марки БН-III.

Монтаж стеновых панелей начинать с панели ПСЦЗ-36-1/3. Панели устанавливаются по битумной подливке. Устойчивость панелей обеспечивается подкосами, не допускается обеспечивать устойчивость деревянными клиньями в пазу днища. Несколько стеновых панелей со сваренными закладными деталями и заделанными стыками образуют устойчивый блок; при этом часть подкосов можно снять. Размеры такого блока могут быть определены в зависимости от величины скоростного напора ветра и конструкции монтажных креплений.

Одновременно с бетонированием вертикальных стыков между панелями, устраиваются консоли для установки лотков. При заделке вертикальных стыков необходимо обеспечить проектный зазор между стыком и гребнями паза днища (не бетонировать враспор в пределах высоты паза).

До навивки кольцевой арматуры должно быть выполнено следующее:

1. Бетон стыков должен набрать проектную прочность.
2. Наружные поверхности стен должны быть выровнены торкретом по цилиндрическому шаблону. Торкрет должен набрать прочность не ниже М-200.
3. Паз днища должен быть очищен от мусора.

До навивки кольцевой арматуры не выполнять следующее:

1. Не производить крепление лотков к консолям и заделку швов лотков,
2. Не бетонировать обвязочный пояс по верху стен,
3. Не производить заделку стеновых панелей в паз днища.

Проектом предусмотрена навивка кольцевой напряженной арматуры машиной АМН-5. Работы выполняются в соответствии с „Рекомендациями по кольцевому напряженному армированию цилиндрических железобетонных сооружений арматурно-навивочными машинами моделей АМН-5." (ВНИИСТ Министерство газовой промышленности СССР 1970г).

Навивка производится специально обученным персоналом при соблюдении требований техники безопасности.

				т.п. 902-2-365.83			
Привязан:	Н.контр.	Мильцер		Отстойники канализационные радиальные первичные из сборного ж/б диаметром 24м с совмещенным удалением осадка	Стадия	Лист	Листов
	Нач.отд.	Мешалкин			Р	4	
	Гл.спец.	Руссин					
	ГИП	Крюков					
	Рук.бр.	Болотова		Общие данные (продолжение).	Мосводоканал	Нилпроект	
Инв. №	Вед.инж.	Гридина					

18706-02 6

Инв. № подл. | Подпись и дата | Взамен инв. №

т.п. 902-2-365.83 А II

После навивки по наружной поверхности стен производится торкретирование за два раза общим слоем не менее 30мм для антикоррозийной защиты навитой арматуры. Изнутри производится торкретирование стыков с затиркой поверхности.

Производится тщательная очистка и промывка пазов заделки панелей в днище, тампонирование цементным раствором трубок в гребнях днища, служащих для удаления воды из пазов, и заделка стены в днище в соответствии с проектом.

Лотки монтируются по слою цементного раствора с контролем установки по нивелиру. Допустимое отклонение по вертикали от проектного положения ± 5мм. При монтаже водослива болты туго не затягивать.

Окончательное крепление водослива рекомендуется производить по уровню воды при пуско-наладочных работах.

Для выравнивания бетонной намазки по днищу рекомендуется применять шаблон, прикрепленный к конструкции илоскреба.

Испытания и приемка.

Испытания и приемка производится в соответствии с требованиями СНиП III-30-74. До проведения гидравлических испытаний технологические трубопроводы должны быть надежно и герметично перекрыты с целью предотвращения утечек через них. Должна быть предусмотрена возможность срочного опорожнения отстойника при необходимости. Залив воды производить в два этапа:

1ый – залив на высоту 1м с выдерживанием в течение суток для проверки герметичности днища.

2ой – залив на несколько сантиметров выше уровня водослива лотка (лоток при этом должен быть затоплен водой).

Отстойник признается выдержавшим испытание, если убыль воды за сутки, исключая испарения, не превышает трех литров на один метр квадратный смоченной поверхности стен и днища.

Через стенки не наблюдается выхода струек воды; швы не обнаруживают признаков течи, а так же не установлено увлажнение грунта в основании.

Прочие сооружения и коммуникации.

Распределительная чаша и камеры – монолитные железобетонные. Бетон гидротехнический М-200 по прочности, В-4 по водонепроницаемости и Мрз-100 по морозостойкости.

Заделка технологических трубопроводов в стены камер производится следующим образом: трубы укладываются до бетонирования камер; на железобетонные торцы труб по боковой поверхности на длину 30см наклеивается в 3У слоя мешковина на горячем битуме.

Патрубки металлических труб заводятся на всю толщину стен с приваркой к ним арматуры. После этого производится бетонирование камер.

В камерах ОП-1 и ОП-2 патрубки металлических труб рекомендуется сделать короткими для удобства разборки внутренней опалубки.

В местах подхода труб к камерам обеспечить надежную укладку их на грунтовое основание путем песчаной подсыпки пазух с уплотнением.

В распределительной чаше внутренние поверхности стен и наружные поверхности выше уровня планировки штукатурятся цементным раствором. Наружные поверхности ниже уровня планировки затираются цементным раствором.

Жиросборники N1 и N2 – сборные, из колец заводского изготовления по серии 3.900-3 выпуск 1.

Внутреннее пространство засыпается песчаным грунтом с тщательным уплотнением и забивкой бетоном для создания лотков. Наружные поверхности стен затираются цементным раствором.

Трубопроводы показаны в условных границах проектирования. Трассировка трубопроводов и номенклатура сборных железобетонных труб при необходимости должны быть откорректированы при привязке проекта.

				Т.П. 902-2-365.83			
Привязан:	Н.контр.	Мильцер		Отстойники канализационные радиальные первичные из сборного ж/б диаметром 24м с самотечным удалением осадка.	Стадия	Лист	Листов
	Нач.отд.	Мешалкин			Р	5	
	Гл.спец.	Руссин					
	ГИП	Крюков					
	Рук.бр.	Болотова		Общие данные (продолжение).	Мосводоканал Нижпроект		
Инв.№	Вед.инж.	Грибина					

Инв. № подл. | Подпись и дата | Взамен инв. №

18706-02 7

Камера выпуска осадка.

Здание камеры выпуска осадка кирпичное, одноэтажное с заглубленной подземной частью.

В плане здание имеет прямоугольную форму с размерами в осях 6×7,5 метров.

Надземная часть камеры решена большим объемом ввиду необходимости расположения в надземной части электротехнического и теплотехнического оборудования.

Стены подземной части запроектированы монолитными с выполнением поддерживающих консолей под стены надземной части.

Бетон для монолитных конструкций принят марки М-200, В-4. по водонепроницаемости, по морозостойкости марка бетона должна соответствовать Мрз-100.

Перекрытие на отм. 0,000 и 1,000 выполняется из сборных железобетонных плит марок ПТ-36-12 и ПТ-36-15 по серии 1.141-1 в.9.

Перекрытие в местах отверстий выполняется из плитных перемычек марки 2ПР6-16.51.14 по ГОСТ 948-75 по металлическим балкам.

Покрытие запроектировано из плит марки $\frac{ПА-IV}{15\times6}$ по серии 1.465-7 в.3.

Швы между сборными плитами заделываются цементным раствором М-200.

Кровля - рулонная 4х слойная; утеплитель - плитный с объемным весом γ=600 кг/м³.

Горизонтальная гидроизоляция кирпичных стен запроектирована из цементного раствора состава 1:2 толщиной 30 мм.

Вертикальная гидроизоляция стен подземной части выполняется из 2х слоев битума по подготовке из битума, растворенного в бензине.

Перед нанесением гидроизоляции закладные детали и пазы между панелями оштукатуриваются цементным раствором М-300 с последующей гладкой затиркой.

Кладку стен подземной части до отметки 0,5 вести из глиняного кирпича пластического прессования М-75 на цементном растворе М-25.

Кладку стен выше отметки 0,5 вести из кирпича марки М-75 на растворе М-25.

Наружные поверхности стен выше цоколя облицовываются однорядным керамическим облицовочным кирпичом из светлых глин или силикатным кирпичом с подбором на лицо и расшивкой швов.

Цоколь оштукатуривается цементным раствором и облицовывается керамической плиткой.

Внутренние поверхности кирпичных стен оштукатуриваются сложным раствором.

Внутренние поверхности монолитных железобетонных стен и швы между сборными железобетонными конструкциями затираются цементным раствором.

Металлоконструкции и столярные изделия окрашиваются масляной краской.

Проектом не предусмотрены мероприятия по производству кирпичной кладки в зимнее время методом замораживания. В случае необходимости мероприятия назначаются при привязке.

Строительная часть проекта переработана в связи с введением серии 3.900-3 „Сборные железобетонные конструкции емкостных сооружений водоснабжения и канализации".

Применение укрупненных монтажных единиц по серии 3.900-3, индустриализация арматурных работ и т.д. привели к снижению затрат труда по строительным работам (без учёта земляных работ) на 2%. Подсчёт произведен по СН 514-79.

					Т.П. 902-2-365.83			
Привязан:		Н. контр.	Мильцер		Отстойники канализационные радиальные первичные из сборного ж/б. диаметром 24м с эмотечным удалением шлака	Стадия	Лист	Листов
		Нач. отд.	Мешалкин			Р	6	
		Гл. спец.	Рассин					
		Г.И.П.	Крюков		Общие данные (продолжение).	Новодоканал	Гипроект	
		Вед. инж.	Гридина					
Инв. №		Ст. инж.	Корнеева					

18706-02 8

Указания по привязке проекта

Отстойник разработан для площадок, сложенных сухими, хорошо дренирующими грунтами (до среднезернистых песков включительно). При плохо дренирующих грунтах (и пылеватых песках, где возможен вынос частиц грунта при протечках) рекомендуется устройство пластового и кольцевого дренажа.

При суглинистых и глинистых грунтах пластовый дренаж толщиной 25-30 см (с обязательным уплотнением) является одновременно и необходимым мероприятием в зимний период строительства.

Подпор грунтовых вод на днище не допускается. В случае такой опасности рекомендуется: расположить отстойники на более благоприятной площадке или изменить их высотную посадку, или устроить надежный дренаж с контролем отвода воды, или изменить конструкцию днища (необходимо произвести проверку на всплытие и на прочность).

Основание под железобетонные трубы, стыки труб и необходимость обетонирования напорных участков решаются при привязке проекта.

Трубопроводы в границах проектирования показаны условно. Решение, как правило, корректируется при разработке генплана.

Если расчетная зимняя температура существенно выше -30°С, требования к морозостойкости бетона конструкций могут быть понижены в соответствии с указаниями СНиП-21-75 и СНиП-31-74.

Возможность строительства в условиях, отличающихся от указанной области применения, (в части характеристик грунтов основания, сейсмичности, просадочности и т.д.) и необходимые для этого мероприятия рассматриваются особо в каждом конкретном случае с учетом указаний нормативных документов по строительству.

Защита конструкций от коррозии

В проекте принято, что жидкость с температурой не более 30°С, содержащаяся в резервуаре, грунты и грунтовые воды неагрессивны по отношению к железобетону.

По отношению к металлоконструкциям вода в резервуаре оценивается как слабоагрессивная среда.

Проектом предусмотрены необходимые антикоррозийные мероприятия:

- плотные бетоны марок по водонепроницаемости не ниже В-4,
- толщина защитного слоя принята увеличенной,
- создано предварительное напряжение в стене отстойника и ограничена величина раскрытия трещин в остальных строительных конструкциях,
- обетонирование и металлизация закладных деталей,
- навивочная арматура защищена торкретом,
- окраска всех необетонированных металлоконструкций и трубопроводов.

Анкерные стержни и закладные изделия, а также соединительные элементы для крепления сборных железобетонных изделий подлежат защите от коррозии слоем аллюминия или цинка толщиной 0,2мм, наносимого методом металлизации, при помощи передвижной металлизационной установки путем распыления.

Открытые поверхности металлизированных закладных изделий сборных железобетонных изделий после пропарки должны быть покрыты слоем грунта - шпаклевки ЭП-00-10.

При сварке металлизированных изделий на стройплощадке монтажные сварные швы не позже, чем через 3 дня должны быть защищены протекторным слоем.

т.п. 902-2-365.83

Привязан:	Н. контр.	Мильцер		Отстойники канализационные радиальные первичные из сборного ж/б диаметром 24м с самотечным удалением осадка	Стадия	Лист	Листов
	Нач. отд.	Мешалкин			Р	7	
	Гл. спец.	Руссин					
	ГИП	Крюков		Общие данные (продолжение).	Мосводоканалниипроект		
Инв. №	Вед. инж.	Гридина					
	Рук. бр.	Болотова					

18706-02 9

т.п. 902-2-365.83 АII

Инв. № подл. | Подпись и дата | Взамен инв. №

т.п. 902-2-365.83 Л.II

План группы отстойников и коммуникаций.

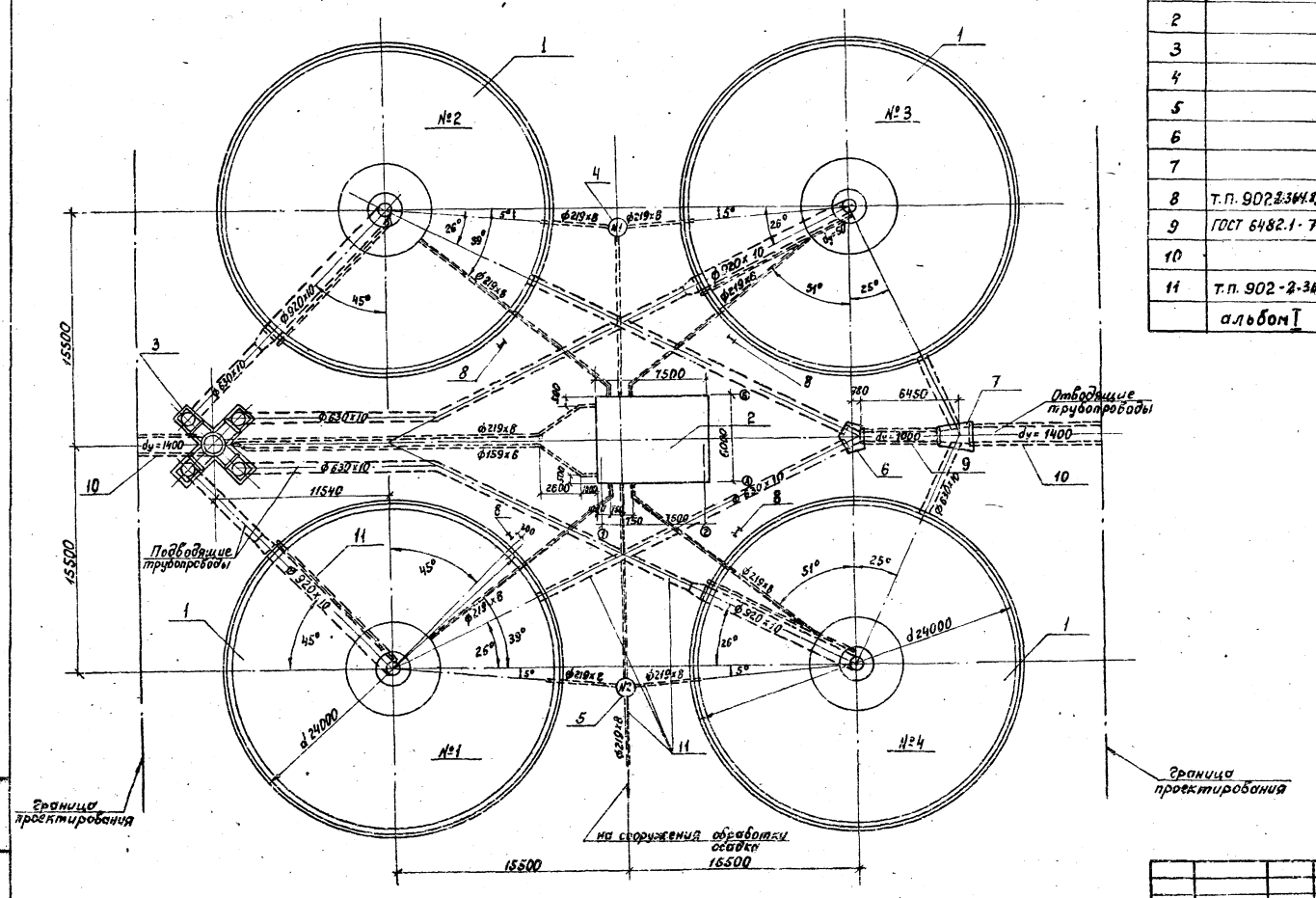

Экспликация элементов группы отстойников и коммуникаций

Марка, поз.	Обозначение	Наименование	Кол.	Примечание
1		Отстойник	4	
2		Камера выпуска осадка	1	
3		Распределительная чаша	1	
4		Жиросборник Ж1	1	
5		Жиросборник Ж2	1	
6		Камера ОП-1	1	
7		Камера ОП-2	1	
8	т.п. 902-2-364.83 КЖИ РШ1	Рама РШ1	4	26,9 кг
9	ГОСТ 6482.1-79	Жел.-бетонные трубы dy = 1000	1	
10		То же dy = 1400	2	
11	т.п. 902-2-364.83	Коммуникации		
	альбом I	из стальных труб	–	

Н.контр.	Мильцер			т.п. 902-2-365.83 -АС
Нач.отд.	Мешалкин			
Гл.спец.	Руссин			Отстойники канализационные радиальные первичные из сборного ж/б диаметром 24м с саморечным удалением осадка
ГИП	Крюков			
Рук.бр.	Болотова			План группы отстойников и коммуникаций.
Вед.инж.	Гридина			

Стадия	Лист	Листов
Р	8	

Новосибирский Минпроект

Привязан:

Инв. №

18706-02 10

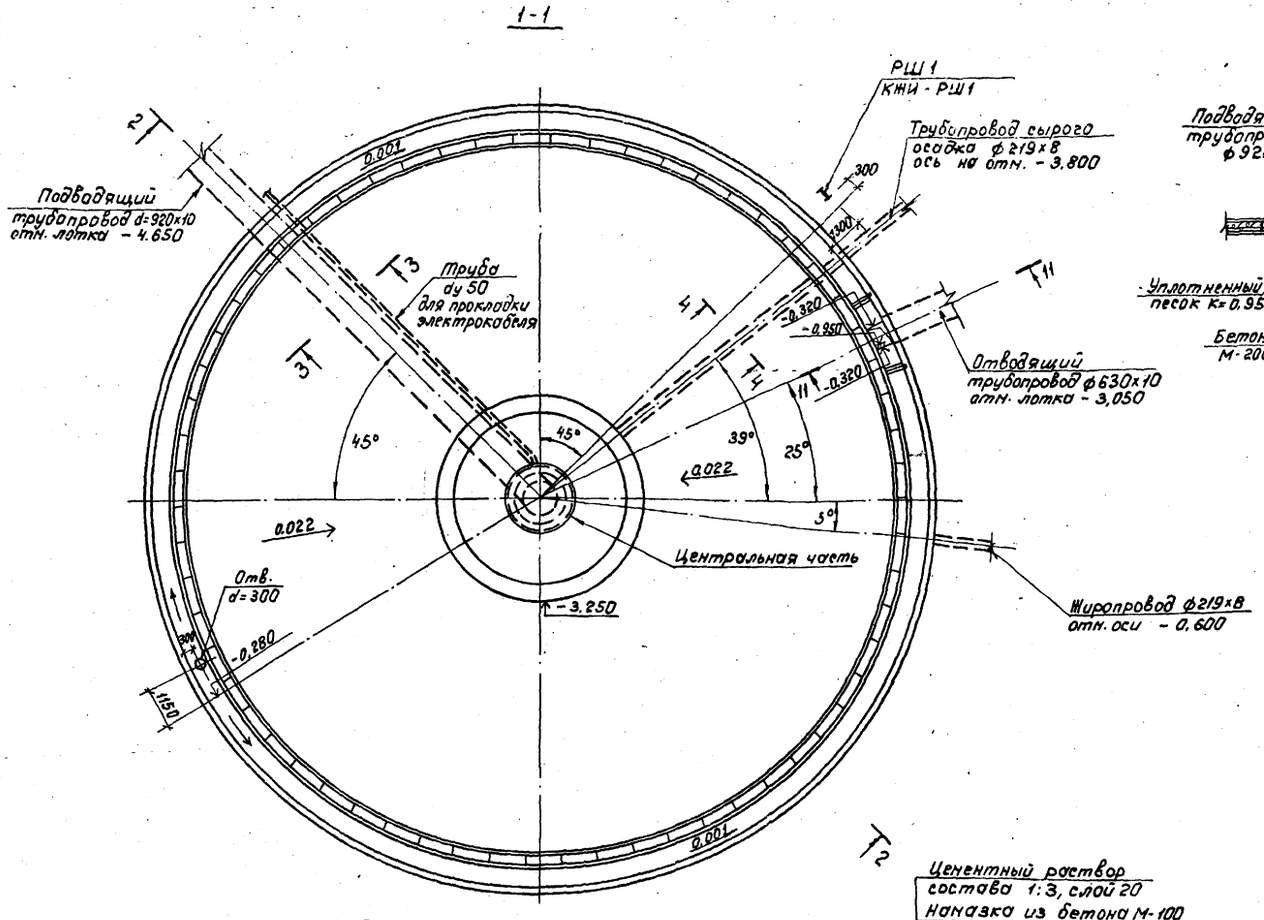

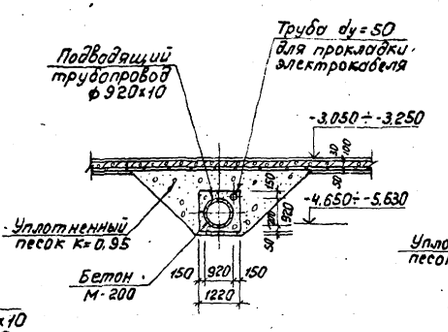

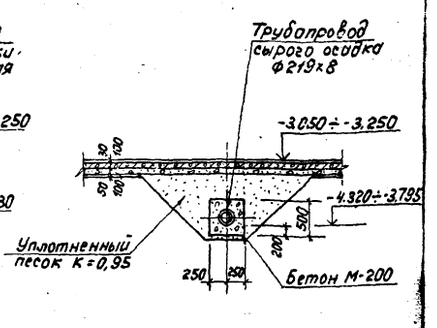

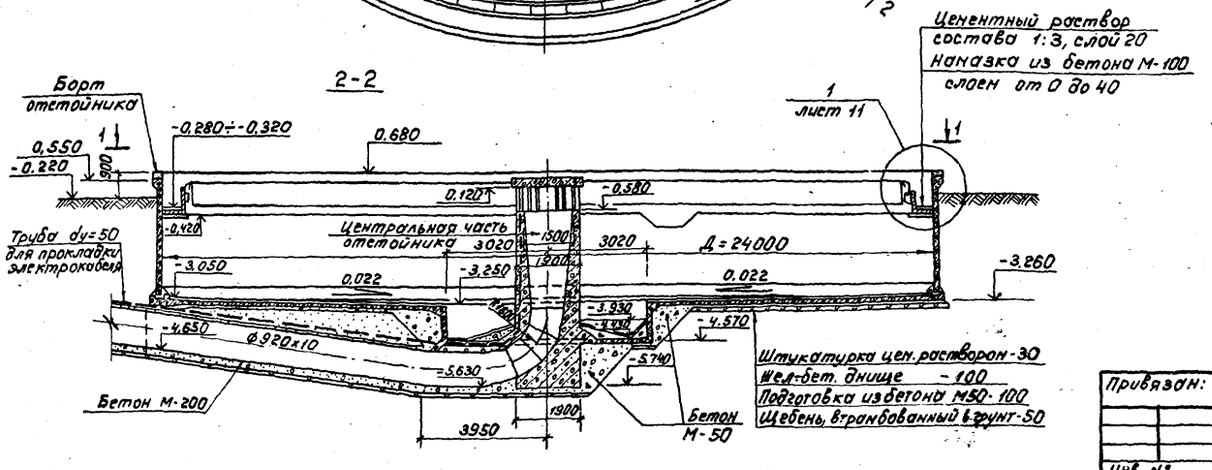

Примечания:

1. Отметка 0.000= соответствует отметке чистого пола камеры выпуска осадка.
2. На чертеже дана привязка трубопроводов для отстойника №1, привязка трубопроводов для других отстойников дана на плане группы отстойников, лист 8.
3. Перед укладкой трубы dy=50 для протаскивания электрокабеля вовнутрь ее необходимо завести стальную проволоку d=3 мм с выпуском концов за пределы трубы. Концы трубы заглушить деревянными пробками.
4. Сечение 11-11, узел 1 даны на листах АС-11.

Привязан:			Н.контр.	Мильцер		Т.п. 902-2-365.83		-АС
			Нач.отд.	Мешалкин				
			Гл.спец.	Руссин		Отстойники канализационные радиальные первичные из сборного ж/б диаметром 24м с сегментным удалением осадка.	Стадия: Р	Лист: 9	Листов:
			ГИП	Крюков				
			Рук.гр.	Болотова		Отстойник. План 1-1. Сечения 2-2, 3-3, 4-4.	Мосводоканалнипроект	
Инв. №			Вед.инж.	Гридина				

18706-02 Н

Инв. № подл. | Подп. и дата | Взам. инв. №

Форма 22

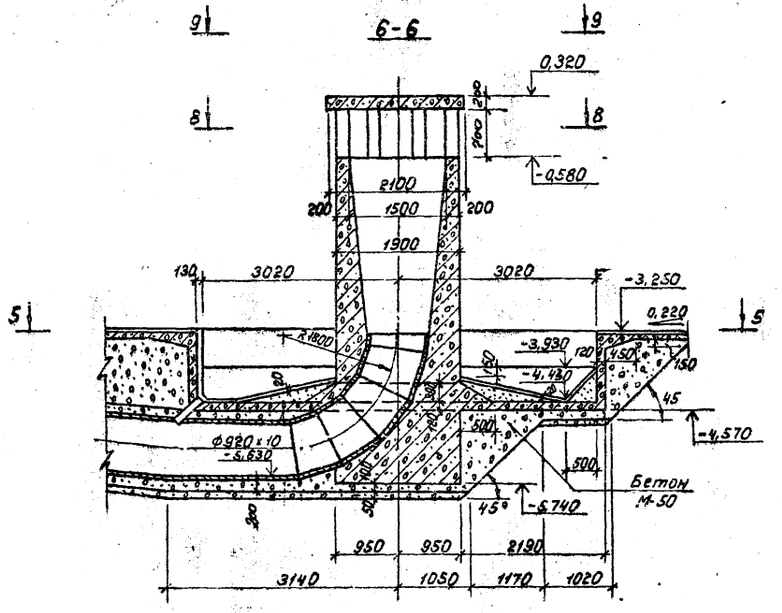

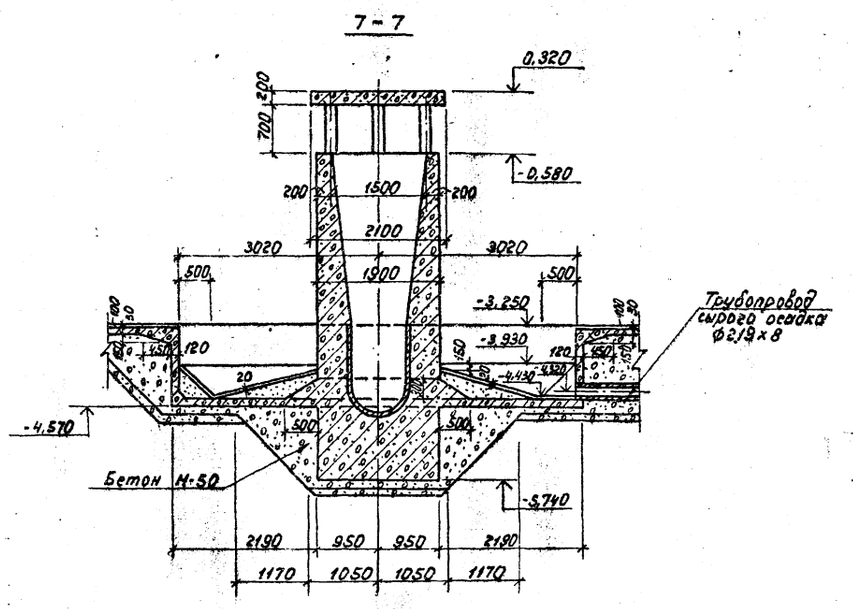

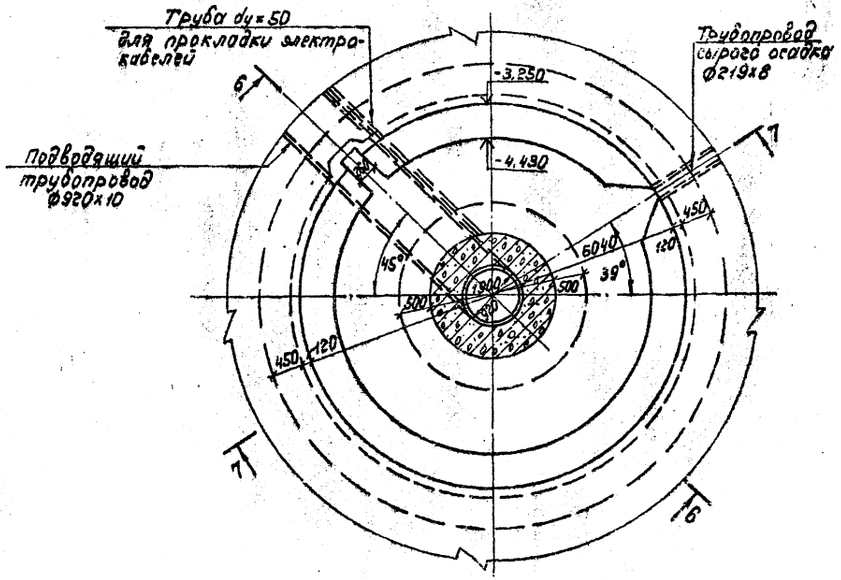

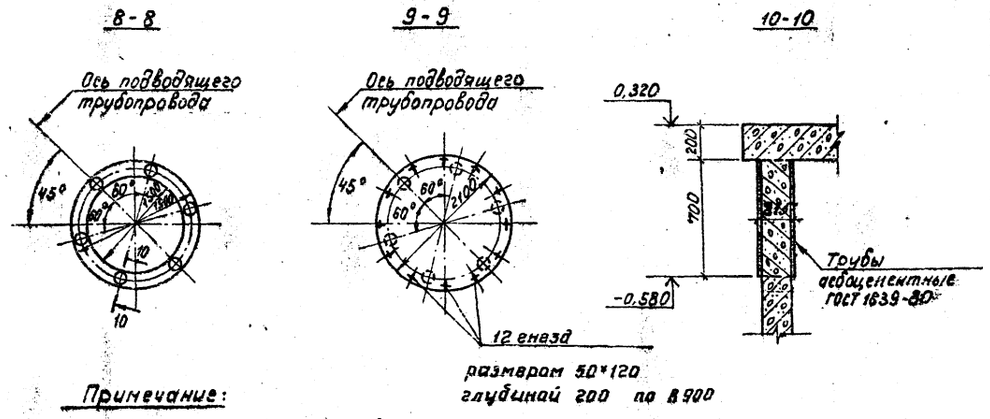

Примечание:

1. Данный лист читать совместно с листами АС-9, АС-11.

				т.п. 902-2-365.83		-АС
Привязан:	Н. контр.	Мильцер		Отстойники канализационные радиальные первичные из сборного ж/б диаметром 24м с самотечным удалением осадка.	Стадия	Лист	Листов
	Нач. отд.	Мешалкин			Р	10	
	Гл. спец.	Руссин					
	ГИП	Крюков					
	Рук. бр.	Болотова		Отстойник. Сечения 5-5 ÷ 10-10.	Мосводоканал Ниипроект		
Инв. №	Вед. инж.	Гридина					

18706-02 12

Инв. № подл. | Подп. и дата | Взам. инв. №

т.п. 902-2-365.83 АII

11-11

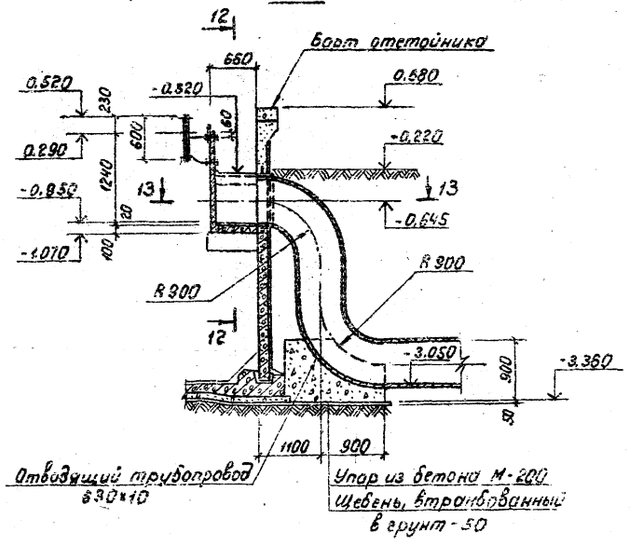

12-12

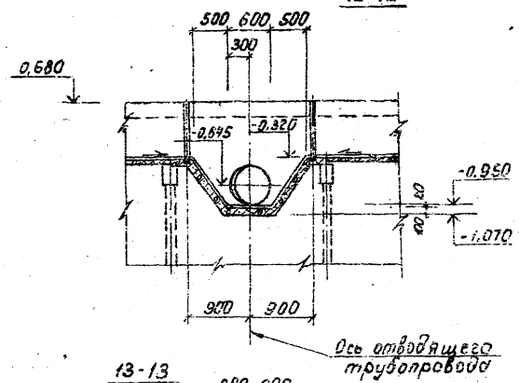

15-15

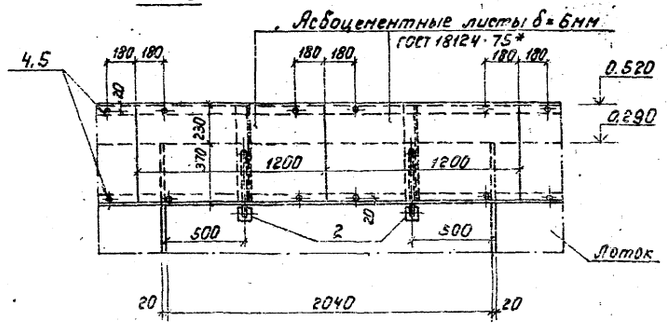

13-13

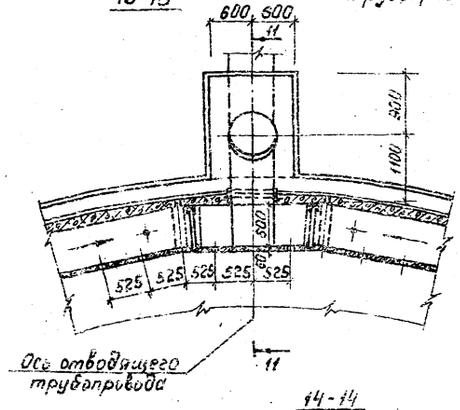

Спецификация элементов узла 1

Марка поз.	Обозначение	Наименование	Кол.	Масса ед. кг	Примечание
1	т.п. 902-2-385.83 кжи-В1	Водослив В1	1	34	
2	т.п. 902-2-385.83 кжи-МН1	Кронштейн МН1	68	5,44	
		Детали			
3	АС-11	140×4 ГОСТ 8509-72* ℓ=10000	—	338,8	
4		Болт М-10 ГОСТ 7798-70* ℓ-35	280	0,03	
5		Гайка М-10 ГОСТ 5915-70*	280	0,01	
		Материалы			
		Асбоцементная плита δ=6мм ГОСТ 18124-75* ЛП-Г-2,0-0,6-Б	34	15,5	

Примечания

1. Данный лист рассматривать с листами 9, 10.
2. Отверстия в водосливе проверливать по месту при устройстве водослива.

1

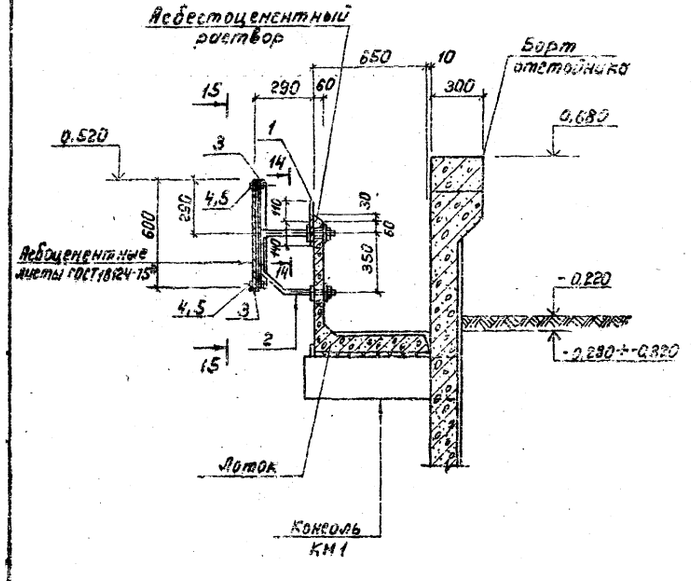

14-14

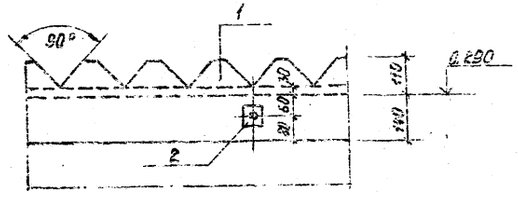

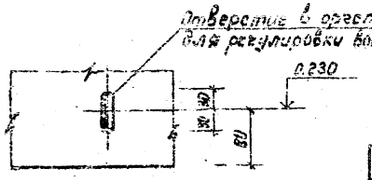

Привязан:				т.п. 902-2-385.83			-АС
		Н.контр.	Жилькер		Отстойники канализационные радиальные первичные из сборного ж/б с элементом 24м с сотовым наделением осадка	Стадия	Лист	Листов
		Нач.отд.	Мешолкин			Р	11	
		Гл.спец.	Русеин					
		ГИП	Конюхов		Отстойник. Сечения 11-11 ÷ 15-15. Узел 1	Новосибирскгипроспецсельэлектропроект		
		Рук.гр.	Балутова					
		Разраб.	Гришина					

18706-02 13

т.п. 902-2-365.83 АС

Планы каркасов и сеток

План нижних сеток

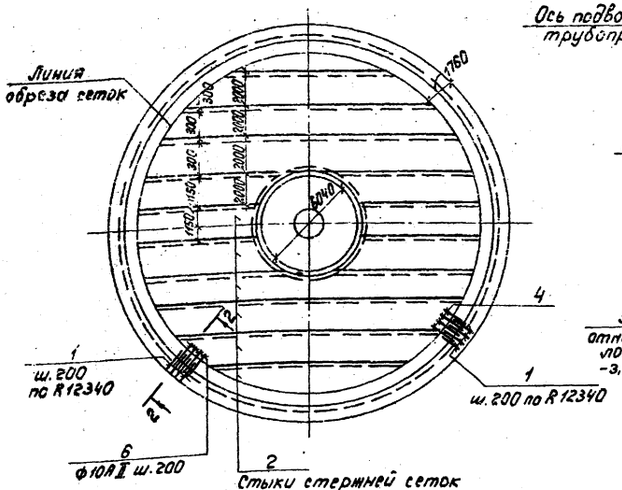

План верхних сеток

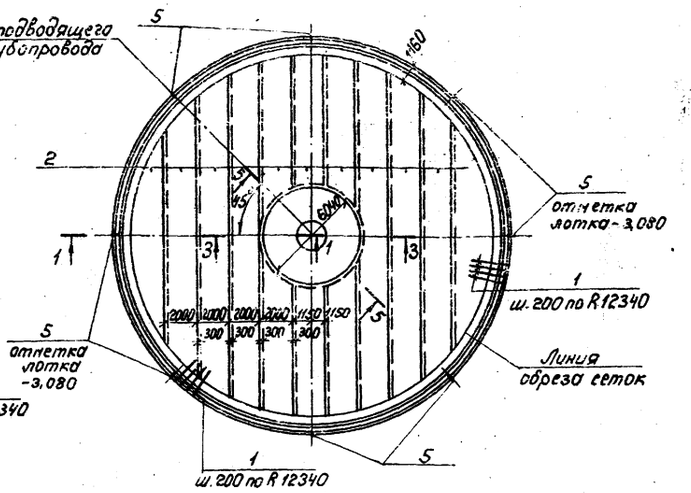

1-1

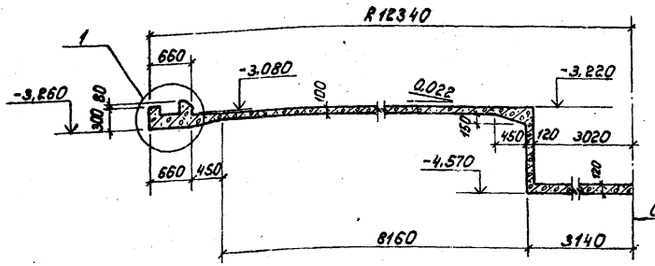

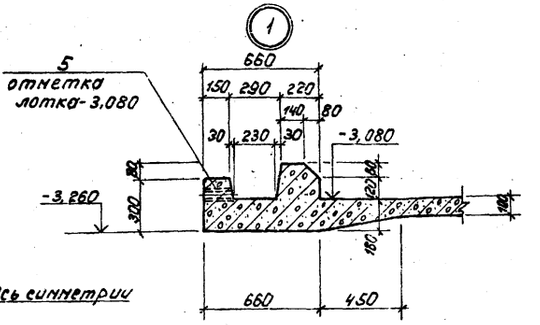

2-2

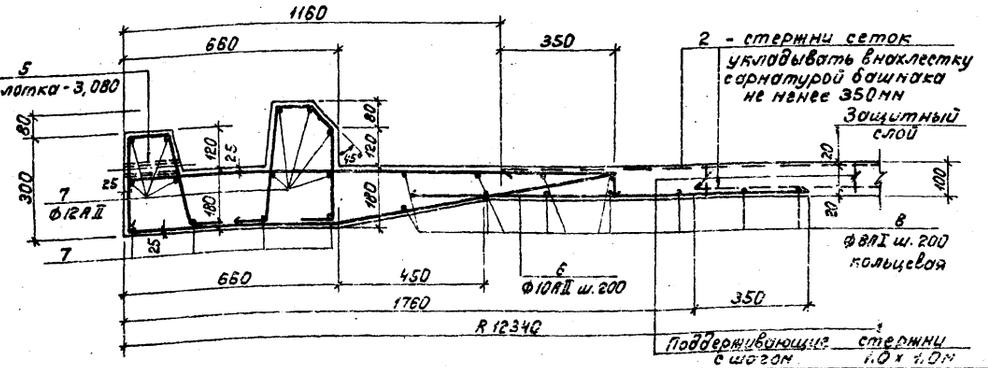

Примечание:

Поз. 5 (труба ду 25) служит для удаления атмосферных осадков из паза днища.

После монтажа стеновых панелей труба заделывается цементным раствором.

Спецификация днища

Формат	Зона	Поз.	Обозначение	Наименование	Кол.	Примеч.
				Днище - шт.1		
				Сборочные единицы		
12		1	т.п.902-2-365.83 КЖИ-КР1	Каркас плоский КР1	390	2,30 кг
Б4		2	ГОСТ 8478-81	Сетка 5В1-100 / 5В1-100 2350	п.м. 370,0	7,3кг
11		3			1	разработ. в черт. механич. оборудов.
11		4			1	
				Детали		
Б4		5	АС-12	Тр.25, ГОСТ 3262-75* ℓ=175	8	0,4кг
Б4		6	АС-12÷14	ф10АI, ГОСТ 5781-81, ℓ=1300	390	0,80кг
Б4		7		ф12АII, ГОСТ 5781-81, ℓобщ=990000	—	880,0кг
Б4		8		ф8АI, ГОСТ 5781-81, ℓобщ=755000	—	299,0кг
Б4		9*)		ф10АII, ГОСТ 5781-81, ℓ=1810	20	1,10кг
Б4		10*)		ℓ=6120	25	3,80кг
Б4		11*)		ℓ=3050	30	1,90кг
Б4		12*)		ℓ=2820	64	1,70кг
Б4		13*)		ф8АI, ГОСТ 5781-81, ℓ=12870	23	5,10кг
Б4		14*)		ф10АII, ГОСТ 5781-81, ℓ=2230	64	1,40кг
Б4		15*)		ℓ=1300	64	0,80кг
Б4		16*)		ℓ=760	96	0,50кг
Б4		17*)		ℓ=3490	96	2,20кг
Б4		18*)		ℓ=1640	99	1,00кг
Б4		19*)		ф8АI, ГОСТ 5781-81, ℓ=21640	4	8,60кг
Б4		20*)		ф10АII, ГОСТ 5781-81, ℓ=1090	99	0,70кг
Б4		21*)		ф8АI, ГОСТ 5781-81, ℓ=19750	6	7,80кг
Б4		22*)		ℓ=19500	7	7,70кг
Б4		23*)		ф10АII, ГОСТ 5781-81, ℓ=400	15	0,30кг
Б4		24*)		ф8АI, ГОСТ 5781-81, ℓ=460	2	0,20кг
Б4		25*)		ф10АII, ГОСТ 5781-81, ℓ=2930	30	1,80кг
Б4		26*)		ℓ=2950	23	1,80кг
Б4		27*)		ℓ=4260	15	2,60кг
Б4		28*)		ф16АII, ГОСТ 5781-81, ℓ=1730	24	2,70кг
Б4		29*)		ф14АII, ГОСТ 5781-81, ℓ=5800	5	7,00кг
Б4		30*)		ф10АII, ГОСТ 5781-81, ℓ=1540	40	1,00кг
Б4		31*)		ф8АI, ГОСТ 5781-81, ℓ=1080	6	0,40кг
				Материалы		
			Днище	Бетон М-300 Мрз-100, В-6	—	51,2м³
			Центральная часть	Бетон, М-200 Мрз-100, В-4	—	21,2м³

*) поз. 9÷31 - смотри ведомость стержней на листе АС-14.

Привязан:	Н.контр.	Мильцер		т.п. 902-2-365.83		-АС
	Нач.отд.	Нешалкин		Отстойники канализационные радиальные первичные из сборного ж/б диаметром 24м с гидравлическим удалением осадка	Стадия: Р	Лист: 12	Листов:
	Гл.спец.	Русецин				
	ГИП	Крюков		Отстойник. Днище. Армирование. Планы. Сечения 1-1, 2-2.	Нововодоканалпроект	
Инв. №	Рук.бр.	Болотова				
	Вед.инж.	Гридина				

18706-02 14

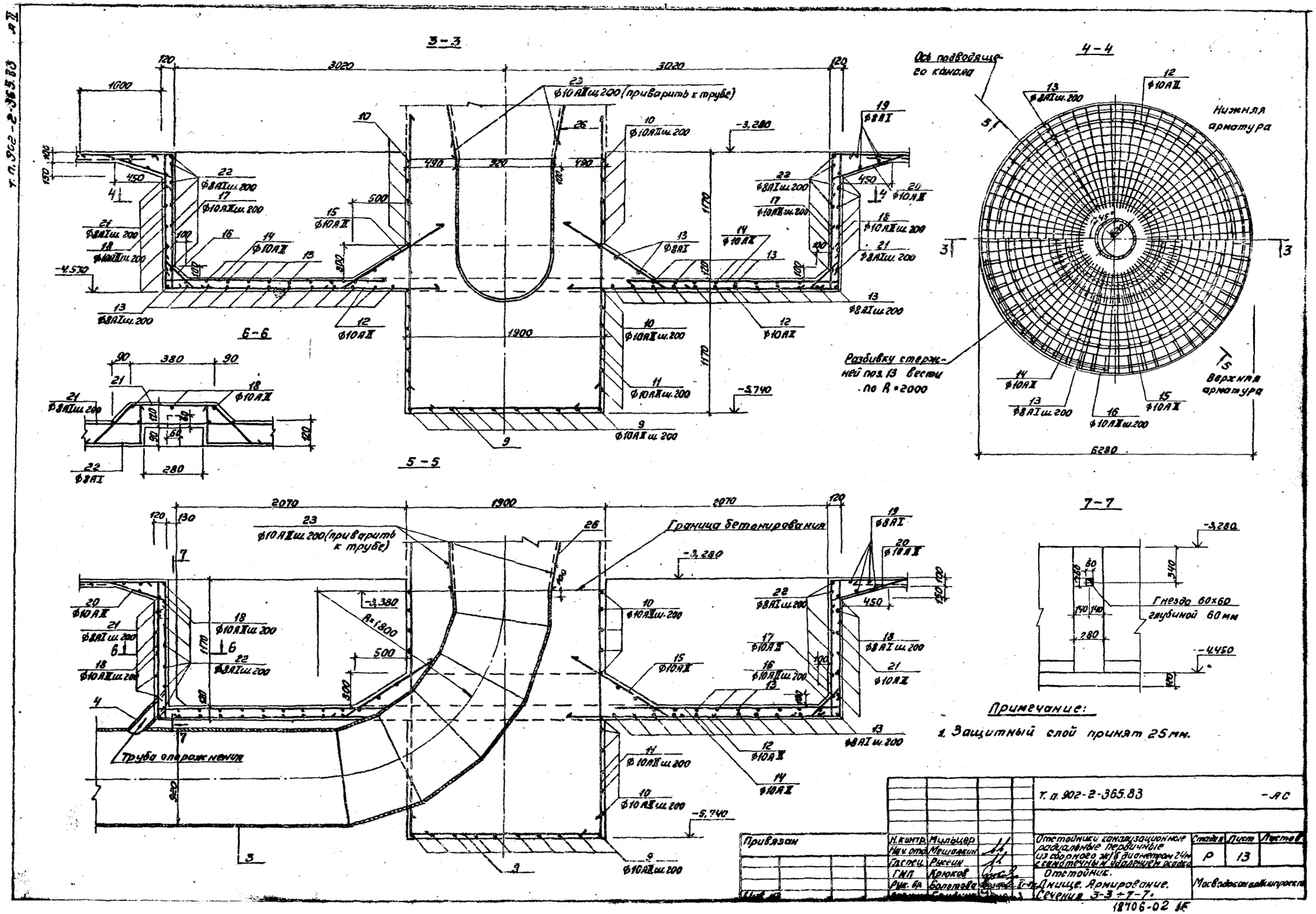

Примечание:

1. Защитный слой принят 25 мм.

				Т. п. 902-2-365.83			-АС
Привязан	Н. контр.	Мильцер		Отстойники канализационные радиальные первичные из сборного ж/б диаметром 24м с самотечным удалением осадка	Стадия	Лист	Листов
	Нач. отд.	Мешалкин			Р	13	
	Гл. спец.	Рыссин					
	ГИП	Крюков		Отстойник. Днище. Армирование. Сечения 3-3 ÷ 7-7.	Мосводоканалгипроект		
	Рук. бр.	Болотова					

18706-02 ЛБ

Т.п.902-2-365.83 АС

8 – 8

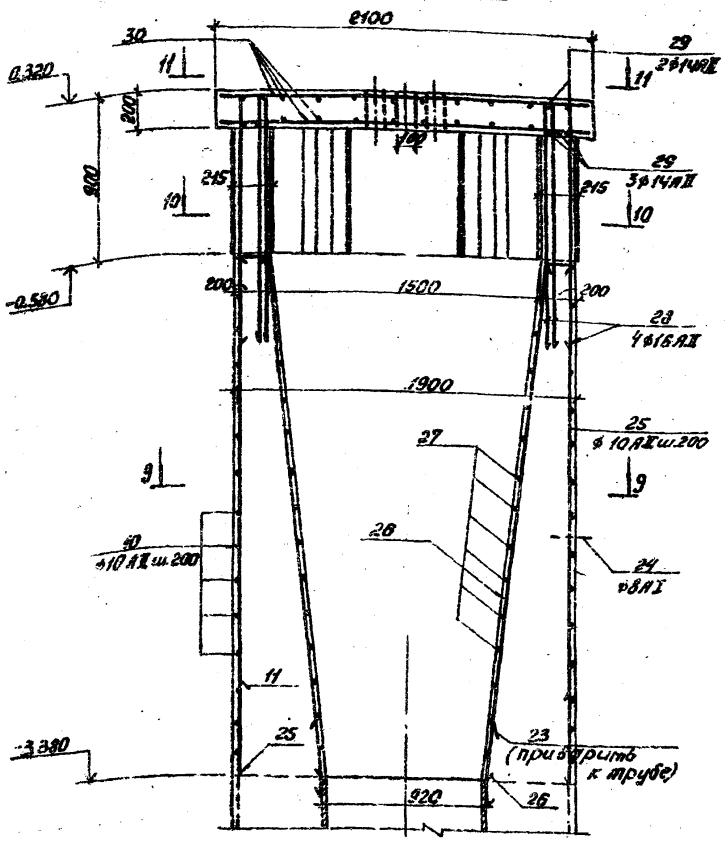

9 – 9

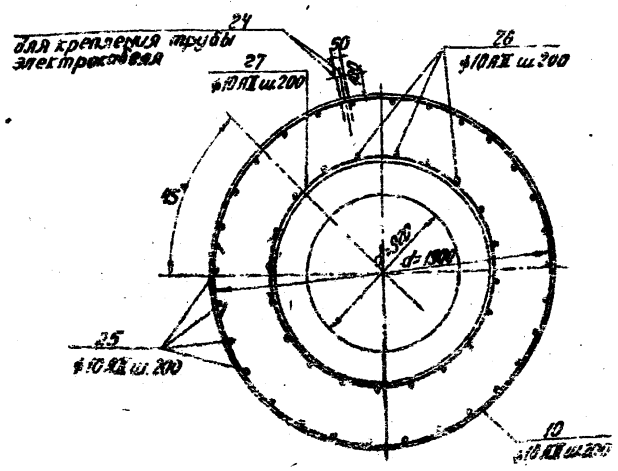

10 – 10

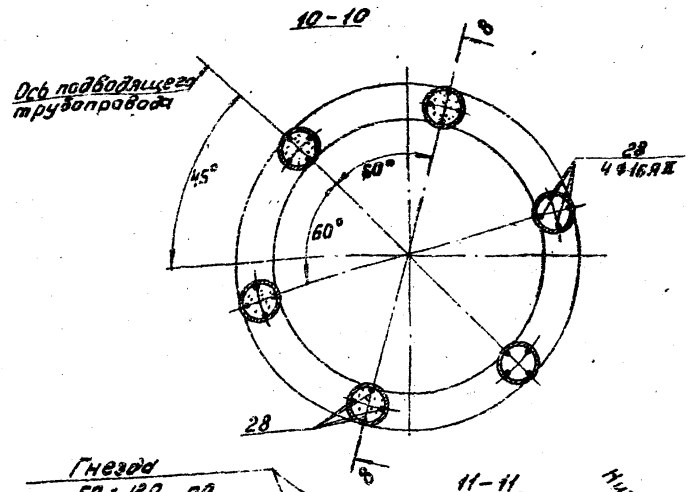

11 – 11

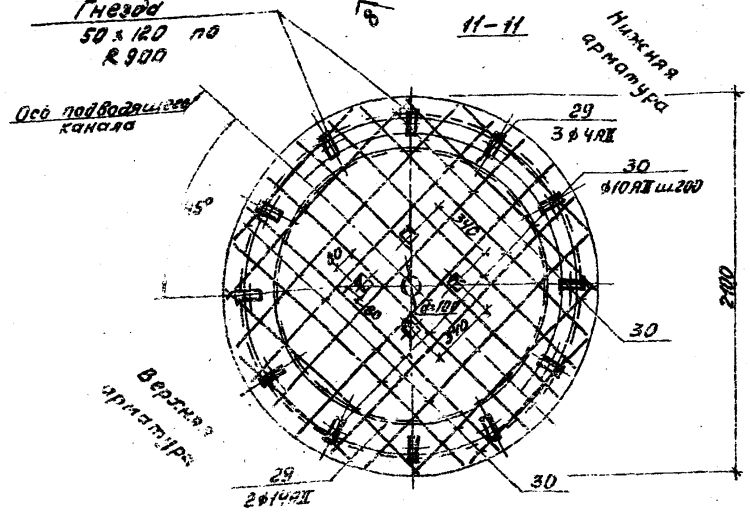

Ведомость стержней

Поз.	Эскиз
9	300 | 1820÷600 | 300
10	⌀ Д=1850
11	300 | 2750
12	2520 | 300
13	⌀ Д=1840÷1890
14	2080 | 150
15	100 | 200
16	200 | 360 | 200
17	1100 | 1240 | 150
18	300 | 100 | 1240
19	⌀ Д=6600÷7000
20	250 | 200 | 150 | 100
21	⌀ Д=6200
22	⌀ Д=5120
23	⌀ | 100
24	400
25	2700 | 150
26	225 | 2700 | 2300 | 150
27	⌀ Д=960÷1560
28	330 | 1400
29	⌀ Д=1820÷1600
30	2080÷1000
31	150 | 330 | ⌀ | 150 | 150

Ведомость расхода стали на элемент, кг

Марка элемента	Изделия арматурные												Изделия закладные				Общий расход
	Арматура класса												Прокат марки				
	A-I ГОСТ 5781-61			B-I ГОСТ 8727-80			A-II ГОСТ 5781-81						Ст3Сп5 ГОСТ 14637-79*				
	ф8	—	Итого	ф5	—	Итого	ф10	ф12	ф14	ф16	—	Итого	Всего	Ла25	—	Итого	Всего	
Одна отправочная деталь с днищем	554,20	—	554,20	2724,0	—	2724,0	2473,3	880,0	350	64,20	—	3452,5	6730,7	3,20	—	3,20	3,20	6741,2

Примечание:

1. Расход ... стали на поз. 3,4 учтен в чертеже механического оборудования.

Привязан					т.п. 902-2-365.83				АС
	Н.контр.	Тальнер			Отстойники концентрационных радиальные первичные из сборного ж/б элемента Ø4 м с вертикальным стальным скребковым механизмом. Отстойник. Днище. Армирование. Сечения 8-8 – 11-11.	Стадия	Лист	Листов
	Нач.отд.	Мельников				Р	14	
	Гл.спец.	Русских						
	ГИП	Яровой				Новосибирскгипронефтехим		
	Рис.Ер.	Елатова						
Инв.№	Подпись	Дата							

Т.П. 902-2-365.83

Схема расположения стеновых панелей.

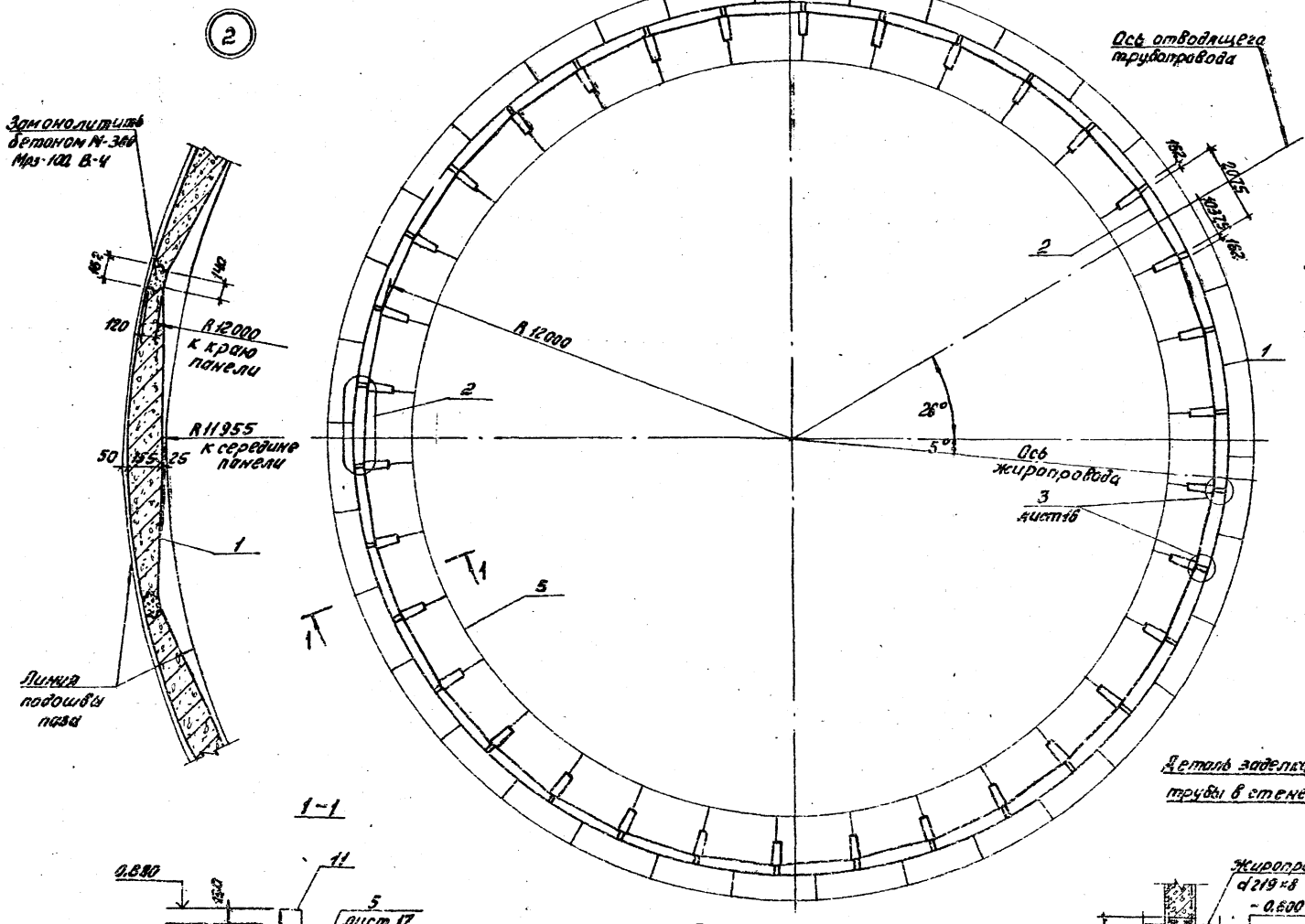

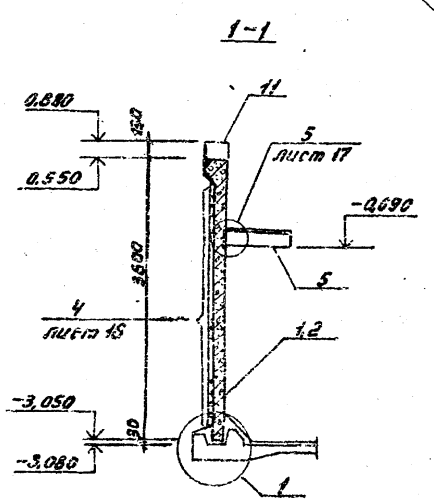

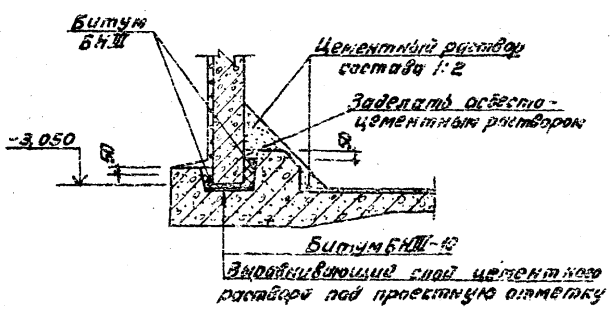

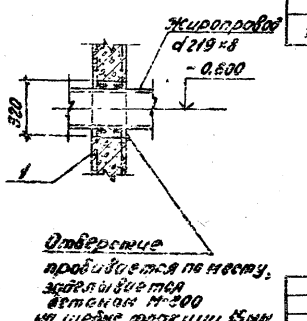

Спецификация к схемам расположения стеновых панелей и лотков

Марка, поз.	Обозначение	Наименование	Кол.	Масса ед. кг	Примечание
	Схема расположения стеновых панелей				
		Сборочные единицы			
1	т.п. 902-2-365.83 КЖН-ПСЦЗ-36-1/1	Стеновые панели ПСЦЗ-36-1/1	33	2,80т	
2	КЖН-ПСЦЗ-36-1/3	ПСЦЗ-36-1/3	1	2,64т	
		Детали.			
3	АС-16	ф10АIII ГОСТ 5781-81, ℓ=320	136	0,20кг	соединит. деталь
4		ф5Вр-II ГОСТ 8480-63	–	920,0	Навиваем арматура
		Монолитные участки			
5	АС-17	Консоль КМ1	34		0,036м³
		Монтажные узлы			
	АС-15	Узел 1			
		2	34		0,074м³
	АС-16	3	34		
		4	1		
	АС-17	5	34		
	Схема расположения лотков				
		Сборочные единицы.			
6	т.п. 902-2-365.83 КЖН-Ло1	Лоток Ло1	33	0,5т	
		Детали.			
7	АС-18	-120×8, ГОСТ 103-76, ℓ=150	34	1,13кг	
8		-50×8, ГОСТ 103-76, ℓ=90	32	0,3кг	
9		Тр.80 ГОСТ 3262-75*, ℓ=100	2	0,83кг	
		Монолитные участки			
10	АС-19	Лоток ЛОм2	1		
		Монтажные узлы.			
	АС-18	Узел 6	33		
		7	2		
11	АС-17	Борт отстойника БМ1	1		3,1м³

Примечания: 1. Пояснения к монтажу стеновых панелей, консолей дано на листе АС-16.
2. В месте прохода труб в панели стены пробивается отверстие, арматура панели разрезается, отгибается и приваривается к корпусу трубы.

Н. контр.	Мильцер			Т.п. 902-2-365.83	
Нач. отд.	Мешалкин				
Гл. спец.	Русин				
Г.Н.П.	Крюков				
Рук. бр.	Бизотова				
Вед. инж.	Гридина				

Привязан

Инв. №

Отстойники канализационные радиальные первичные из сборного ж/б диаметром 4м с сельтечным удалением осадка

Отстойник. Схема расположения стеновых панелей. Узлы 1, 2. Сечение 1-1

Стадия	Лист	Листов
Р	15	

Мосводоканал Ниипроект

Копировал:

18706-02 17 Формат 22

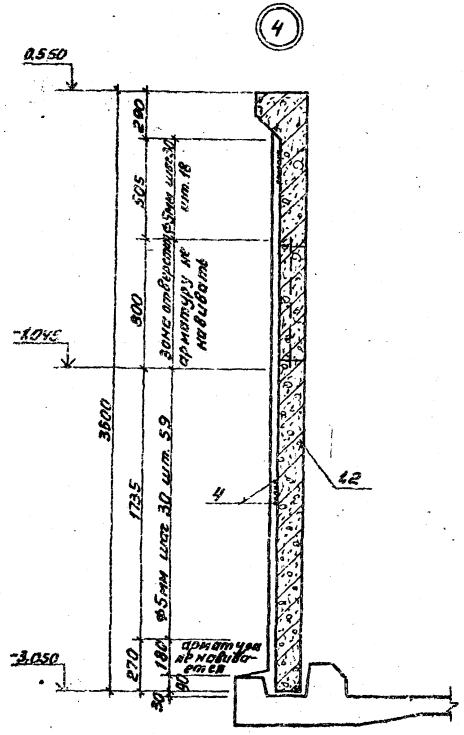

Деталь навивки кольцевой предварительно напрягаемой арматуры

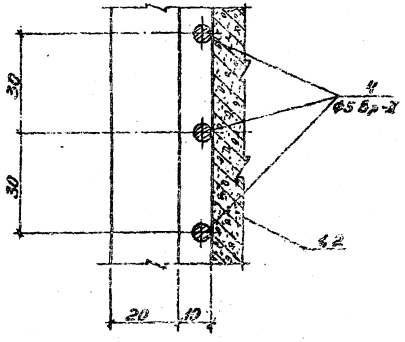

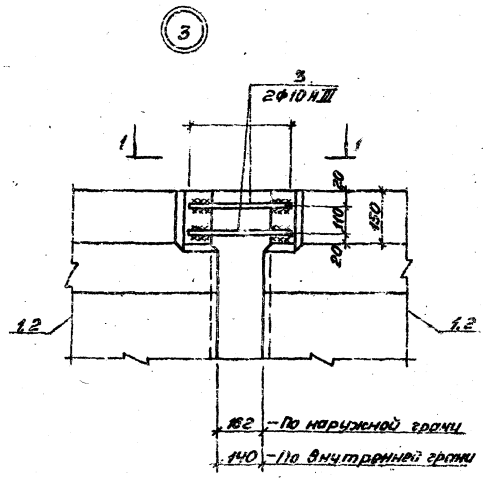

1-1

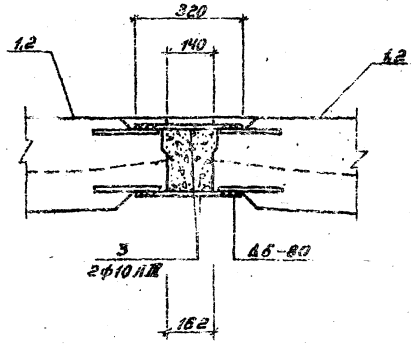

Примечания

1. Монтаж стеновых панелей начинать с панели ПСЦ3-36-1/3 - поз. 2, устанавливаемой по оси отводящего трубопровода.
2. Перед установкой панелей по низу паза укладывается выравнивающий слой цементного раствора под проектную отметку, далее заливается битум толщиной 10мм, после чего производится монтаж стеновых панелей.
3. Швы между панелями заполняются бетоном М-300 на гранитном щебне фракции 15-20мм.
4. Одновременно с бетонированием вертикальных швов панелей производится бетонирование консолей для установки лотков, бетон М-300, Мрз-100 и В-4.
5. До навивки кольцевой арматуры производится торкретирование вертикальных швов слоем 20мм на ширину 400мм и выравнивание наружной поверхности стен торкретом по цилиндрическому шаблону.
6. Лотки монтируются после навивки кольцевой арматуры по слою цементного раствора и привариваются к опорным консолям.
7. Монтаж сборных железобетонных элементов осуществлять в соответствии с указаниями по монтажу СН 319-65 и СНиП III-16-79

Привязан

Н.контр.	Мильцер		Т.п. 902-2-365.83 -АС			
Нач.отд.	Мешалкин		Отстойники горизонтальные двухсекционные из сборного железобетона с соленоидными затворами	Стадия	Лист	Листов
Гл.спец.	Русина			Р	16	
ГИП	Бронов		Отстойник. Узлы 3,4. Деталь навивки кольцевой арматуры.	Новосибирскгипрокоммунстрой		
Инж.-ка	Болдырева					
Зав.лаб.	Гридина					

Инв.№ подл. | Подп. и дата | Взам.инв.№

Копировал: А4 16706-02 18 Формат А2

т.п.902-2-365.83 АТ

Консоль Км1

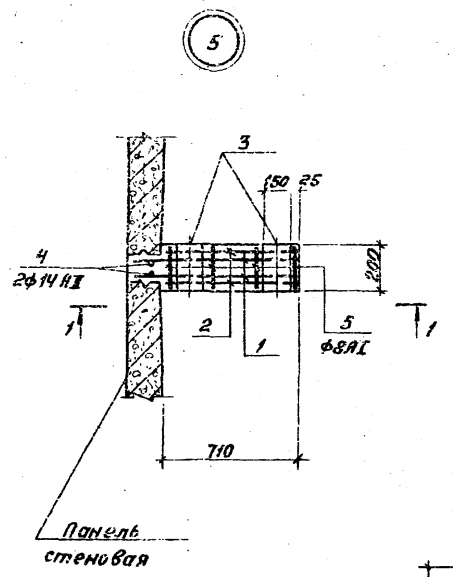

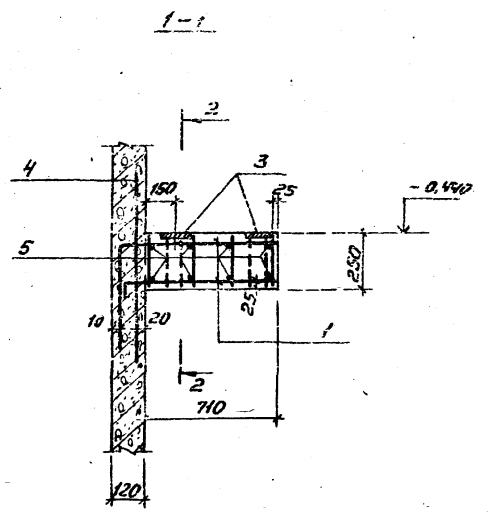

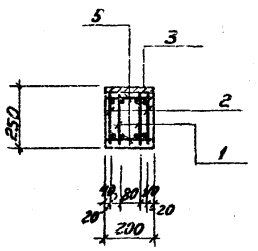

Борт отстойника Бм1

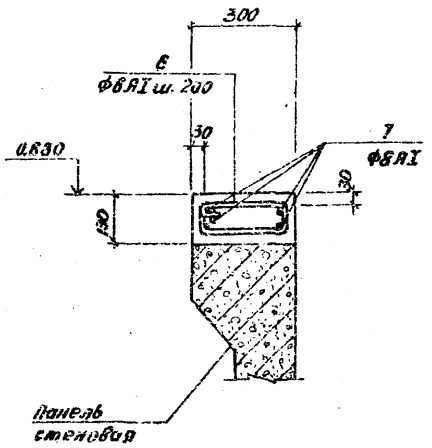

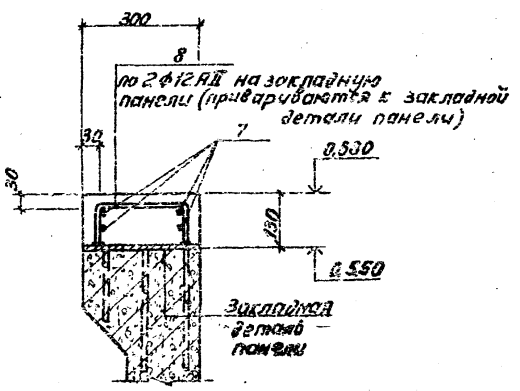

Спецификация на консоль Км1 и борт отстойника Бм1

Формат	Зона	Поз.	Обозначение	Наименование	Кол.	Примечание
				Консоль Км1		
				Сборочные единицы		
11		1	т.п.902-2-365.83 КЖИ-КР2	Каркас плоский КР2	2	2,5 кг
11		2	КЖИ-КР3	Каркас плоский КР3	2	1,0 кг
11		3	КЖИ-МН2	Закладное изделие МН2	2	3,5 кг
				Детали		
БЧ		4	АС-17	ф14 AII ГОСТ 5781-81, ℓ=1400	2	1,7 кг
БЧ		5		ф8 AI ГОСТ 5781-81, ℓ=180	8	0,11 кг
				Материалы:		
				Бетон М-300; Мрз-100; В-4	3,4	0,036 м³
				Борт отстойника Бм1		
				Детали		
БЧ		6*)	АС-17	ф6 AI ГОСТ 5781-81, ℓ=630	258	0,16 кг
БЧ		7		ф8 AI ГОСТ 5781-81, ℓ=310000	—	12400 кг
БЧ		8*)		ф12 AI ГОСТ 5781-81, ℓ=400	136	0,40 кг
				Материалы		
				Бетон М-300; Мрз-150	—	3,1 0м³

*) поз. 6.8 смотри ведомость деталей на данном листе

Ведомость деталей

Поз.	Эскиз
6	245; 115, 200, 70
8	200; 100, 100

Ведомость расхода стали на элемент, кг

Марка элемента	Изделия арматурные							Изделия закладные					Общий расход
	Арматура класса							Ар-раклассов	Арматура марки				
	A-I ГОСТ 5781-81			A-II ГОСТ 5781-81				AII ГОСТ 5781-81	Ст3сп/Ст3пс/Ст3кп ГОСТ 103-76				
	6	8	Итого	12	14	Итого	Всего	16	Итого	150×3	Итого	Всего	
Км1		3,7	3,7	4,2	3,4	7,6	11,3	3,2	3,2	3,8	3,8	7,0	18,3
Бм1	37,5	2440	2477,5	53,3		53,3	2148,8						2148

Т.п. 902-2-365.83 -АС

Отстойники бетонные горизонтальные первичные из сборного ж/б диаметром 24 м с антикоррозийным удлинением стенки

Отстойник. Консоль Км1 узел 5. Борт Бм1.

Стадия	Лист	Листов
Р	17	

Инв. № подл. | Подп. и дата | Взам. инв. №

Копировал: | Формат А4

18706-02 19 ф3 ГПИ Сантехпроект 22

Т.п. 902-2-365.83 Ал

Схема расположения лотков

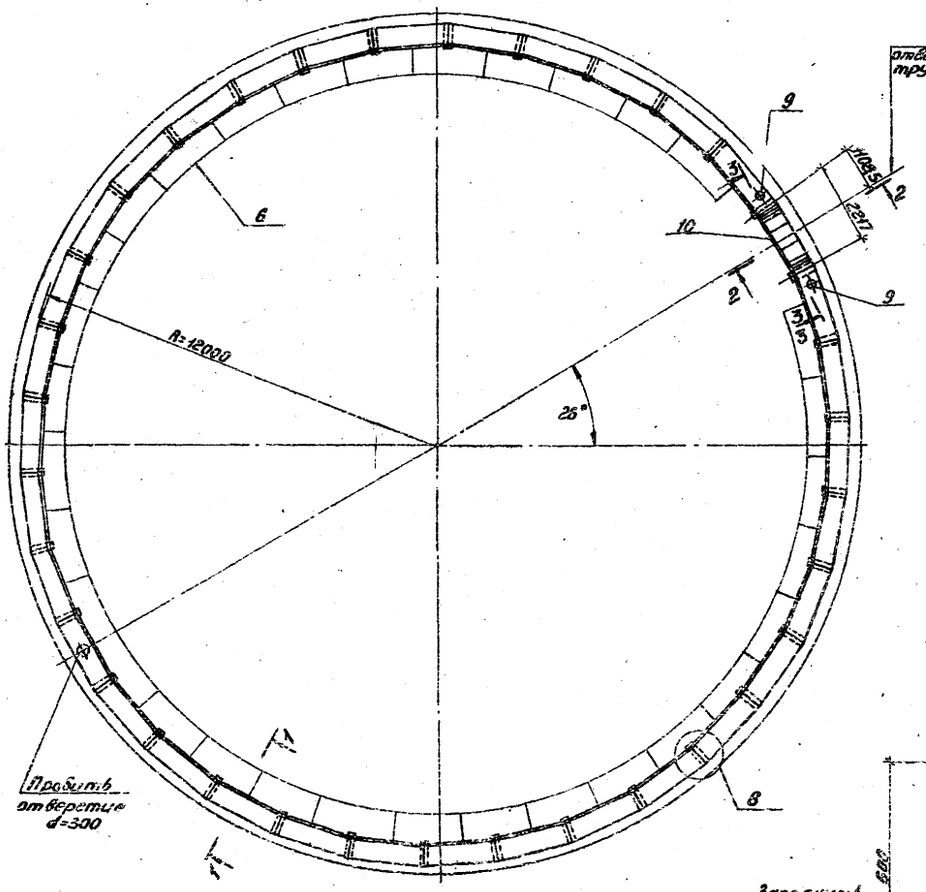

2-2

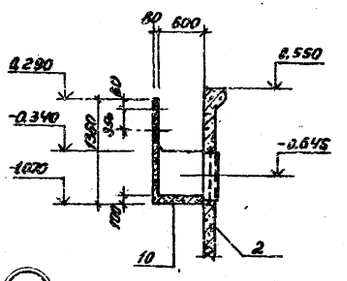

3-3

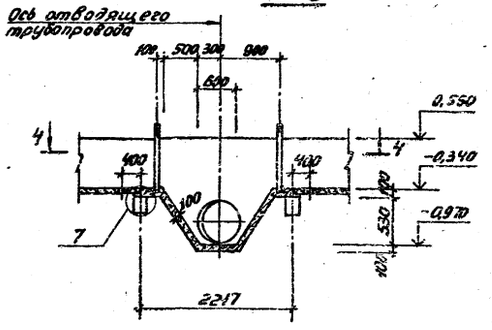

(7)

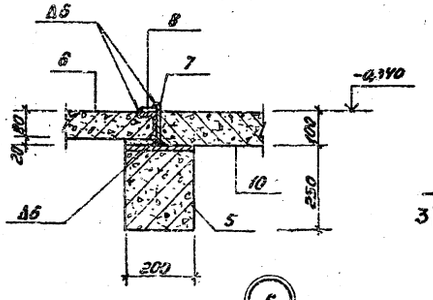

(6)

4-4

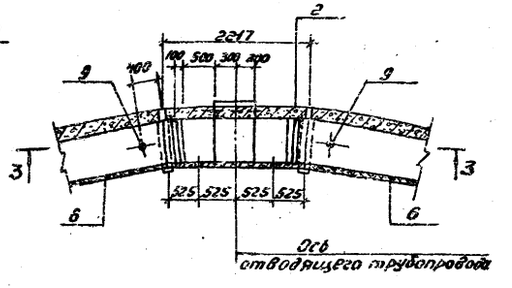

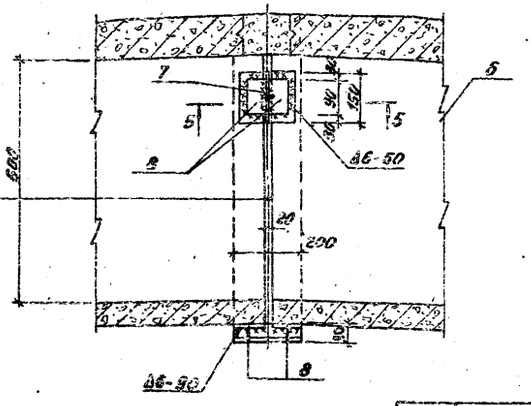

Примечания

1. Спецификация элементов дана на листе АС-15.
2. Пояснения к монтажу лотков даны на листе АС-16.

1-1

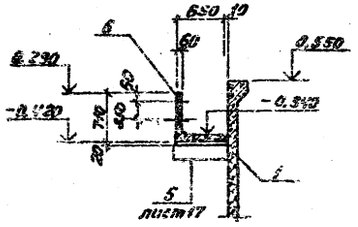

5-5

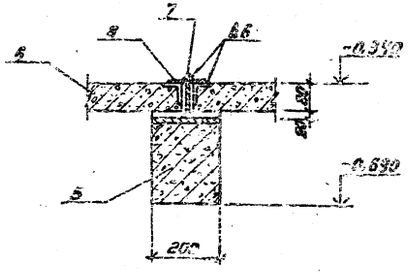

				Т.п. 902-2-365.83			-АС
Привязан							
Инв. №		Нач. отд.	Мильцер		Отстойники канализационные радиальные первичные на вторичных отстойниках 24 м	Стадия	Лист	Листов
		Гл. спец.	Русецкий			Р	18	
		ГИП	Клюев					
		Рук. гр.	Белотелов		Отстойник. Схема расположения лотков. Узлы 6, 7. Сечения.	Новосибирский Промстройпроект		
		Исп.	Гладкий					

Копировал

18706-02 20 Формат А2

ф.п. 902-2-365.83 АII

Лоток ЛОм2

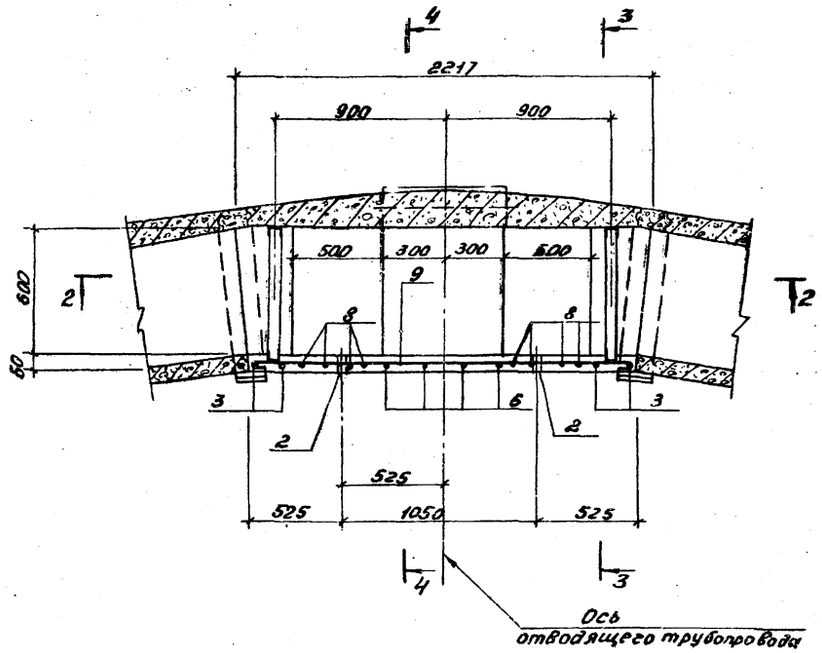

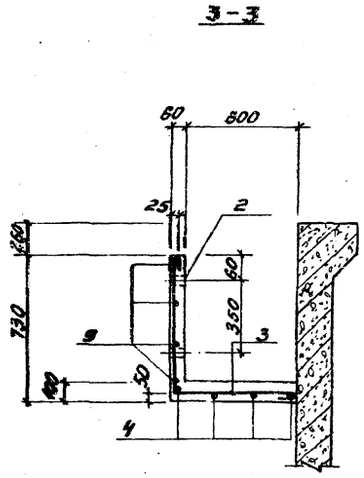

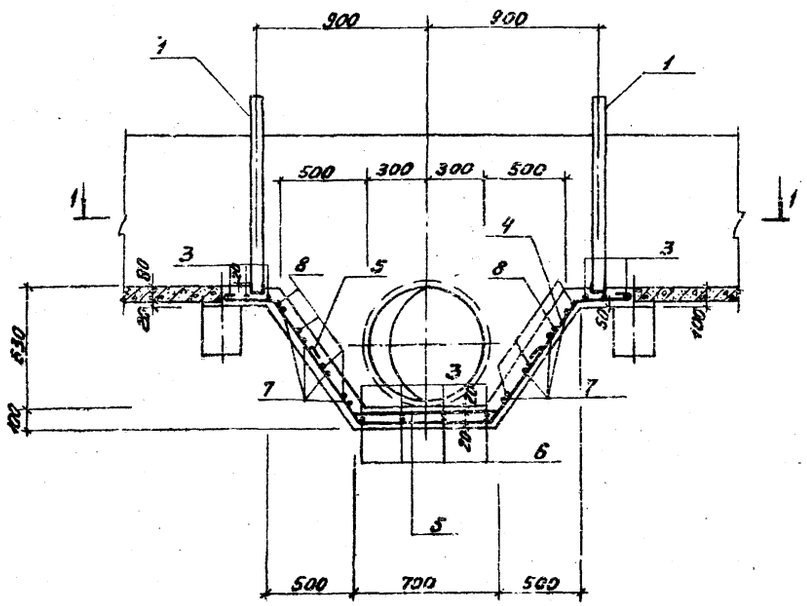

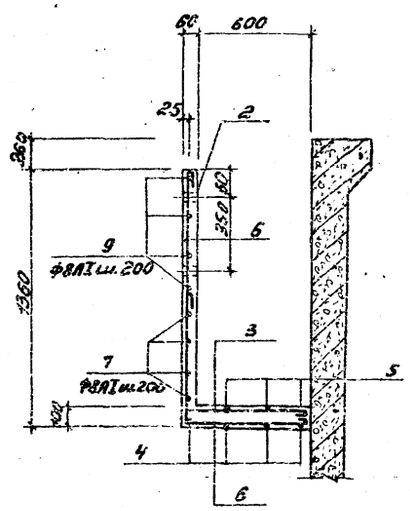

Спецификация на лоток

Формат	Зона	Поз.	Обозначение	Наименование	Кол.	Примечание
				Лоток ЛОм2		
				Сборочные единицы		
П		1	т.п. 902-2-365.83 КЖИ-МН3	Изделие закладное МН3	2	12,5кг
				Детали		
БЧ		2	АС-19	Тр.25 ГОСТ 3262-75*, ℓ=60	4	0,15кг
БЧ		3*)		Ф8АI, ГОСТ 5781-81, ℓ=1390	12	0,55кг
БЧ		4*)		ℓ=2840	4	1,20кг
БЧ		5*)		ℓ=1620	3	0,65
БЧ		6*)		ℓ=2040	4	0,80кг
БЧ		7*)		$ℓ_{ср}$=2550	4	1,00кг
БЧ		8*)		$ℓ_{ср}$=1700	8	0,70кг
БЧ		9*)		ℓ=2170	4	0,85кг
				Материалы		
				Бетон М-200, Мрз-100, В-4		0,34м³

*) Поз. 3÷9 смотри ведомость деталей на данном листе

Ведомость стержней

Поз.	Эскиз
3	660 610
4	200 860 660 530 600 860 200 660 530
5	330 400 230 700 400 230 330
6	140 610
7	610 от 820 до 1600 610
8	от 730 до 1200 610
9	2050

Ведомость расхода стали, кг

Марка элемента	Изделия арматурные			Изделия закладные						Общий расход
	Ар-ра класса АI ГОСТ 5781-81			Ар-ра класса АI ГОСТ 5781-81		Прокат марки С38/23 ВСТ3кп2 ГОСТ 8240-72 ГОСТ 3262-75				
	8	Итого	Всего	6	Итого	С5	Тр.25	Итого	Всего	
ЛО м2	30,0	30,0	30,0	1,20	1,20	23,8	0,30	24,10	25,30	55,30

т.п. 902-2-365.83 — АС

Н.контр.	Мильцер		Отстойники канализационные радиальные первичные из сварного ж/б диаметром 24м с самотечным удалением осадка	Стадия	Лист	Листов
Нач.отд.	Мешалкин			Р	19	
Гл.спец.	Руссик					
ГИП	Крюков		Отстойник. Лоток ЛО м2. Армирование. План, сечения.	Мосводоканалниипроект		
Рук.бр.	Болотова					
Вед.инж.	Гридина					

Привязан

Инв. №

Копировал: 18706-02 21 Формат 22

Т.п. 902-2-365.83 Ал

1-1

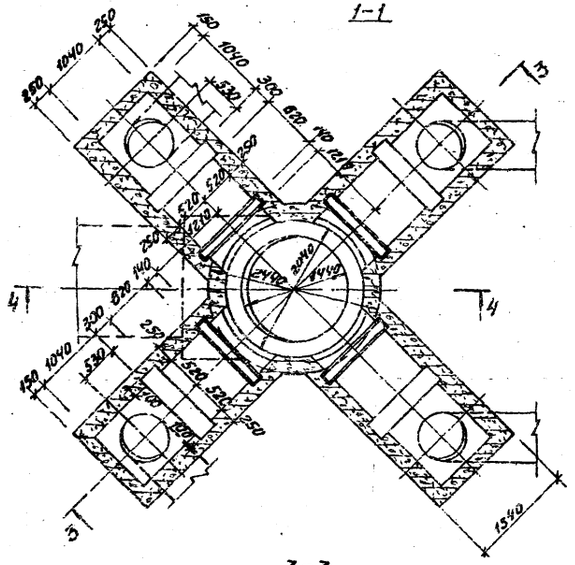

2-2

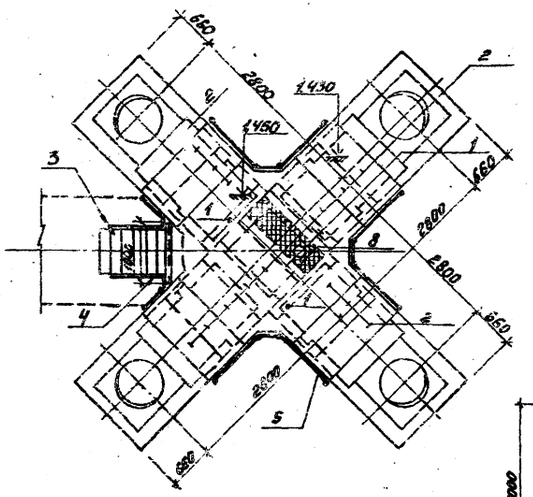

5-5

Размер уточняется в проекте привязки в зависимости от типа трубы

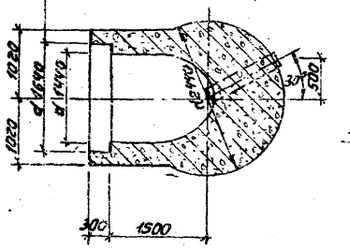

6-6

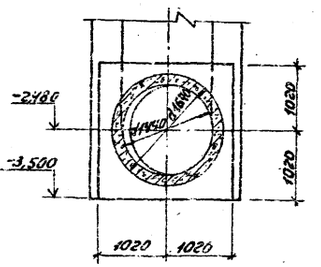

Деталь заделки ограждения

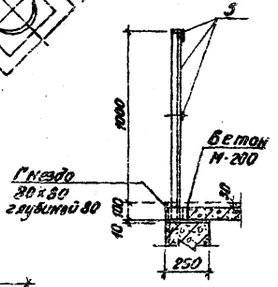

Спецификация элементов распределительной чаши

Марка поз.	Обозначение	Наименование	Кол.	Масса ед. кг	Примечание
1	ГОСТ 948-76	Перемычка ПР1-12,2,6	5	25	
2		2ПР3-Н, 3,8,6	14	72	
3	т.п. 902-2-365.83 КЖИ-ЛС1	Лестница ЛС1	1	12,1,8	
4	КЖИ-ОГ1	Ограждение ОГ1	2	15,3	
5	КЖИ-ОГ2	тоже ОГ2	7,2 п.м	13,1	
6	-	[10 ГОСТ 8,240-72; ℓ = 1000	2	8,6	
7		Распределительная чаша	1		
8		Участок перекрытия	1		

3-3

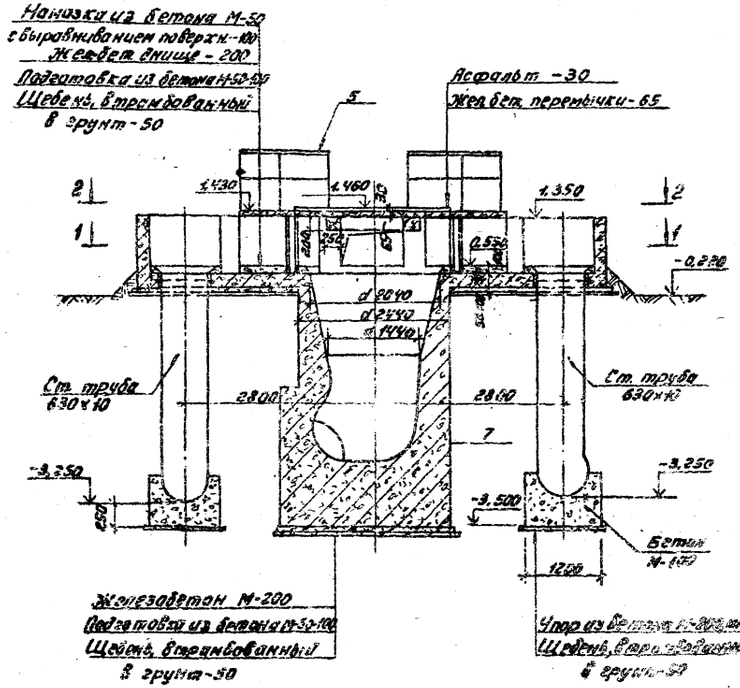

4-4

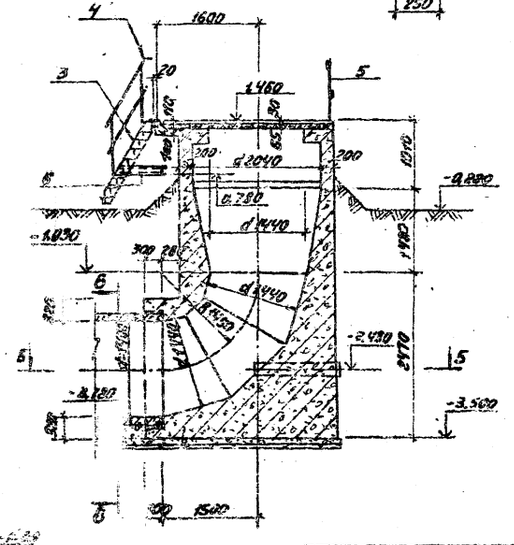

Примечания:

1. Швы между плитами перекрытия чаши заделываются цементным раствором М-100.
2. Во избежание образования трещин в период бетонирования консольных конструкций чаши засыпку производить с тщательным уплотнением грунта слоями по 250 мм.
3. Указания по заделке железобетонных труб смотри лист общих данных лист 5.
4. Указания по отделке наружных и внутренних поверхностей даны на листе общих данных лист 5.

				Т.п. 902-2-365.83			-ЛС
Привязан					Стадия	Лист	Листов
Н.контр.	Мильцер			Отстойники. Конструкции сборные железобетонные для сборной зоны диаметром 24 м с конусным покрытием и днищем. Распределительная чаша. Планы 1-1, 2-2, 5-5. Сечения 3-3, 4-4, 6-6.	Р	20	
Гл.инж.	Русецкий						
ГИП	Прожогов				Минводхозпроект		
Рук. гр.	Бостанов						
Исполн.	Гридина						
Инв. №							

Копировал: [illegible]

18706-02 22 Формат А3

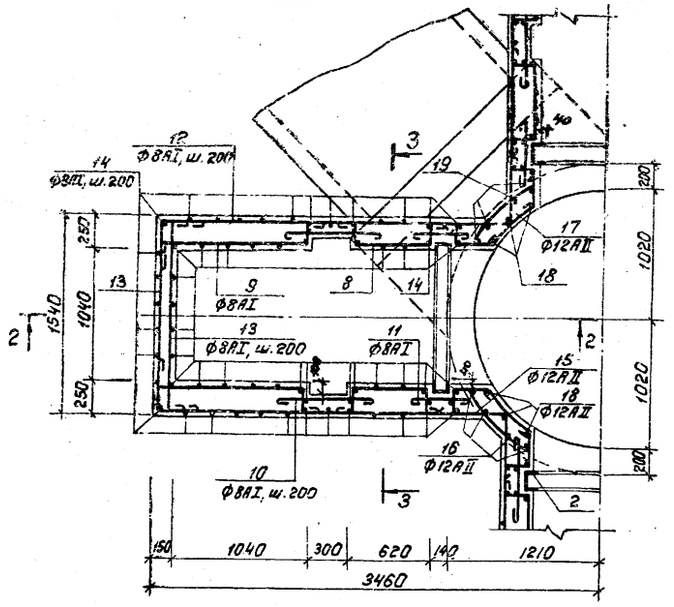

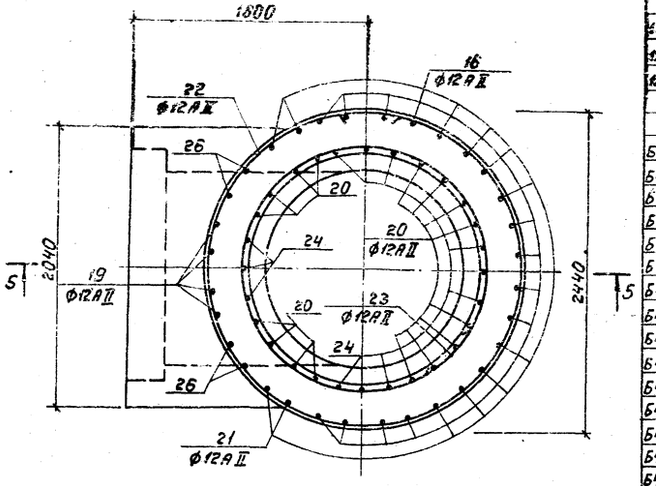

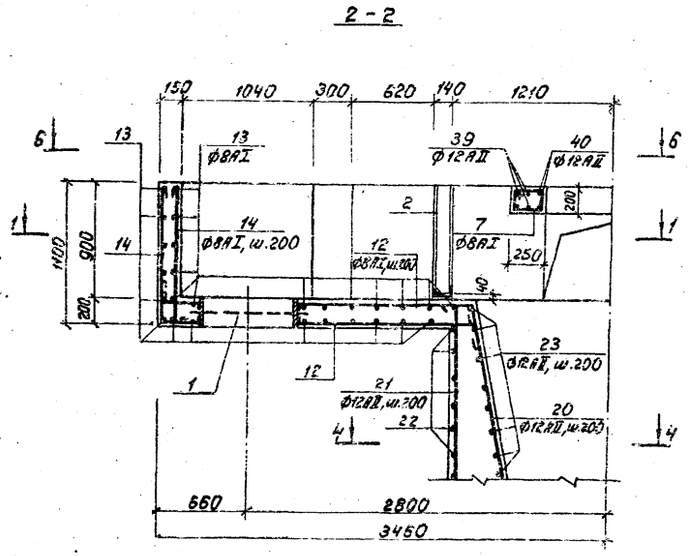

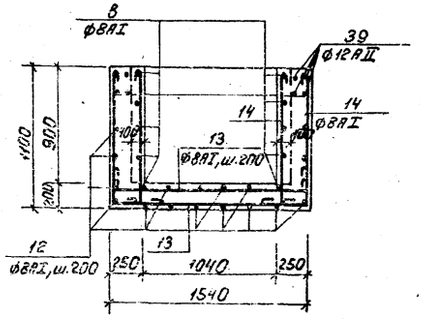

Примечания:

1. Арматура в месте прохода трубы разрезается, отгибается и приваривается к корпусу трубы сальника.

*) Поз. 7÷17, 20÷23, 25, 26, 28, 30÷33, 39, 40 – смотри на листе АС-22.

Спецификация распределительн

Формат	Зона	Поз.	Обозначение	Наименование	Кол.	Примеч.
				Распределительная чаша		
				Сборочные единицы		
12		1	3.901-5, ТМ-25	Сальник dy=600, ℓ=200	4	48,0кг
12		2	ТП 902-2-385.83 КЖИ-МН4	Закладное изделие МН4	4	37,0кг
12		3	КЖИ-МН5	Закладное изделие МН5	1	9,8кг
				Детали		
Б4		4	АС-22	Труба 299×8; ГОСТ 8732-78	1	75,0кг
Б4		5		[10 ГОСТ 8240-72, ℓ=1300	1	11,2кг
Б4		7*)		ф8AI ГОСТ 5781-81, ℓ=820	24	0,3кг
Б4		8*)		ℓ=1370	40	0,6кг
Б4		9*)		ℓ=1750	40	0,7кг
Б4		10*)		ℓ=950	40	0,4кг
Б4		11*)		ℓ=790	40	0,3кг
Б4		12*)		$\ell_{ср}$=3180	80	1,3кг
Б4		13*)		ℓ=2100	132	0,8кг
Б4		14*)		ℓ=1410	264	0,6кг
Б4		15*)		ф12AII ГОСТ 5781-81, ℓ=1000	16	0,9кг
Б4		16*)		ℓ=5170	16	4,6кг
Б4		17*)		ℓ=1860	12	1,7кг
Б4		18		ℓ=1240	12	1,1кг
Б4		19		ℓ=3170	4	2,8кг
Б4		20		ℓ=3390	15	3,0кг
Б4		21*)		ℓ=4470	16	4,0кг
Б4		22*)		ℓ=7900	10	7,0кг
Б4		23*)		ℓ=6100	8	5,5кг
Б4		24		ℓ=3490	12	3,1кг
Б4		25*)		ℓ=5910	10	5,3кг
Б4		26*)		ℓ=2470	4	2,2кг
Б4		27		ф8AI ГОСТ 5781-81, ℓ=12000	–	4,8кг
Б4		28*)		ф18AII ГОСТ 5781-81, ℓ=5700	3	11,4кг
Б4		29		ф12AII ГОСТ 5781-81, ℓ=660	27	0,6кг
Б4		30*)		ℓ=1960	21	1,7кг
Б4		31*)		ℓ=1220	40	1,1кг
Б4		32*)		ℓ=2720	10	2,4кг
Б4		33*)		ℓ=2760	29	2,5кг
Б4		34		ℓ=2000	14	1,8кг
Б4		35		ℓ=1900	24	1,7кг
Б4		36		ℓ=1860	21	1,7кг
Б4		37		ℓ=1300	4	1,2кг
Б4		38		ф8AI ГОСТ 5781-81, ℓ=480	8	0,2кг
Б4		39*)		ф12AII ГОСТ 5781-81, ℓ=7600	16	6,8кг
Б4		40*)		ℓ=3170	8	2,8кг
				Материалы		
				Бетон М-200		23,3м³
				Мрз-50 В-4		

т.п. 902-2-385.83 – АС

Привязан:

Инв. №

Н.контр.	Мильцер	
Нач.отд.	Нешалкин	
Гл.спец.	Руссин	
ГИП	Крюков	
Рук.бр.	Болотова	
Вед.инж.	Гридина	

Отстойники канализационные радиальные первичные из сборного ж/б диаметром 24м с самотечным удалением осадка

Распределительная чаша. Армирование. Планы 1-1, 4-4, Сечения 2-2, 3-3

Стадия	Лист	Листов
Р	21	

Мосводоканал Мосгорпроект

18706-02 23

Инв. № подл. | Подп. и дата | Взам. инв. №

т.п. 902-2-365.83 ВЗ

5-5

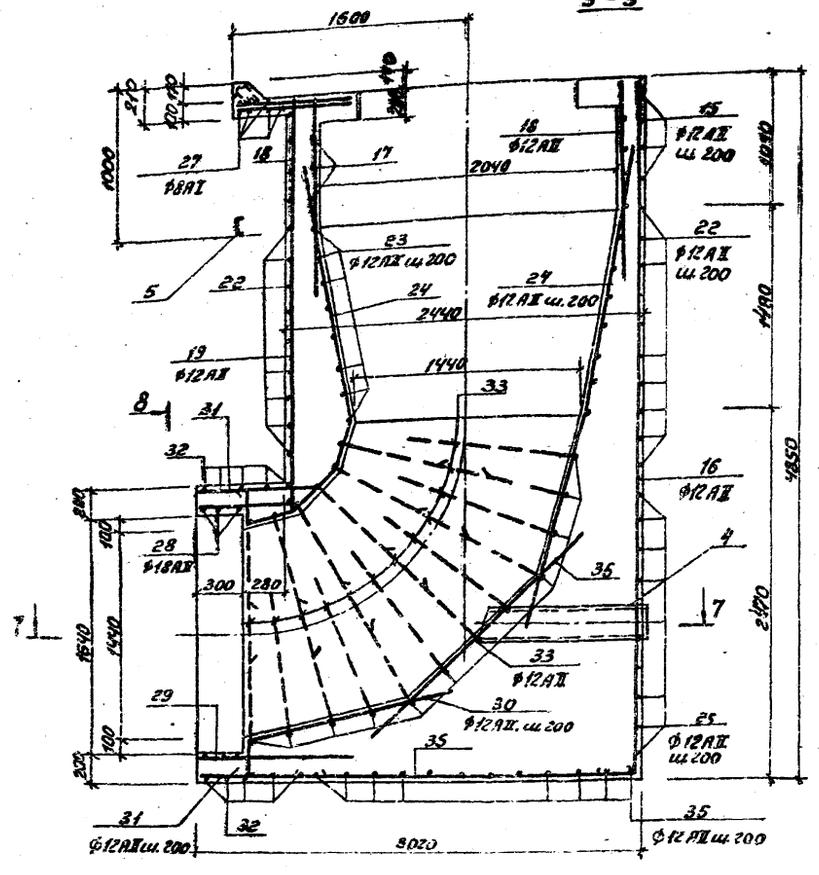

6-6

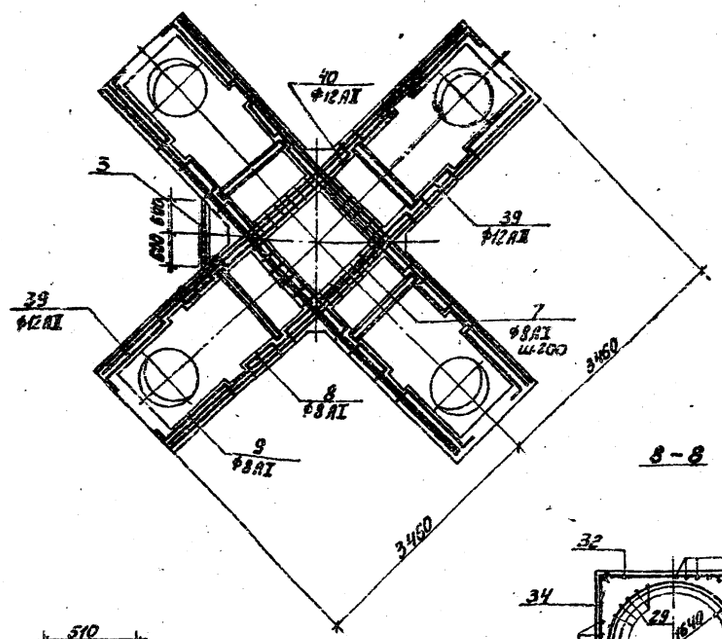

8-8

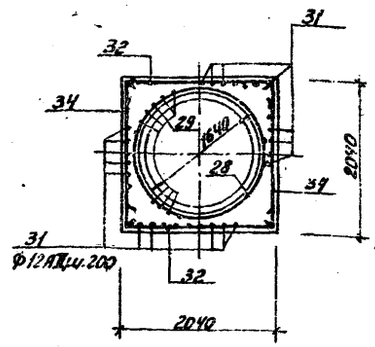

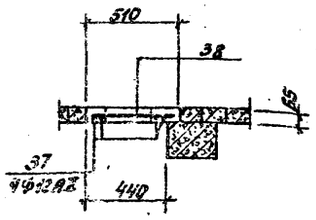

7-7

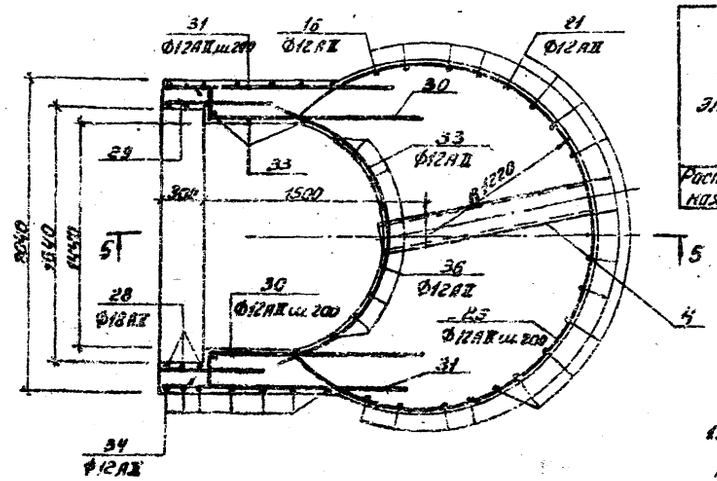

Ведомость стержней

Поз.	Эскиз
7	360 210 150
8	100 260 370 200 240
9	150 1140 200 100
10	830
11	670
12	240 2400÷2760 240
13	240 1500 240
14	1050 240
15	100 800 100
16	4810 360
17	280 300 280 200 200
20	580 3030
21	200 3910 360
22	d d2400
23	d d3120÷4520
25	1070 1070 R R1200
26	200 2270
28	d d1700
30	220 240 1500
31	1500÷3940
32	360 2000 360
33	d d1520
39	360 6880 360
40	200 200 2370 200 200

Ведомость расхода стали на элемент, кг

Марка элемента	Изделия арматурные						Изделия закладные															Общий расход
	Арматура класса						Арматура класса						Арматура класса		Прокат марки							
	AI		AII				AI						AII		Ст3сп/23 Вст3кп2							
	ГОСТ 5781-81		ГОСТ 5781-81				ГОСТ 5781-81		ГОСТ 2590-71*				ГОСТ 5781-81		ГОСТ 19903-74 лист	ГОСТ 8509-72*	ГОСТ 8240-72		ГОСТ 10704-76 группа	ГОСТ 8713-79* группа		
	Ф8	Итого	Ф12	Ф18	Итого	Всего	Ф6	Ф8	Ф10	Ф12	Итого	Ф10	Итого	С 340	Итого	∠75×8 Итого	С10	С14	Итого	Группа Т20К10	Итого	Группа 20К8	Всего	
Распределительная чаша Ум1	461.6	461.6	880.5	3420	914.7	1378.3	0.4	0.4	4.2	22.80	27.80	8.00	9.00	34.40	34.40	9.00	9.00	14.2	140.0	154.2	140.0	140.0	74.6	445.0	1824.30

Примечание.

1. Защитный слой арматуры принят 25мм

					т.п. 902-2-365.83		- АС
Привязан		Н.контр.	Мильцер		Пластинчатые катализационные радиальные первичные без сферических элементов для фундаментов под колонны с эксцентричным сжатием. Распределительная чаша. Армирование. Сечения 5-5÷8-8.	Стадия	Лист	Листов
		Нач.отд.	Мешавкин			Р	22	
		Гл.спец.	Русечш					
		ГИП	Крюков					
		Рук.гр.	Болотов			Госстрой СССР Союзпроектстальконструкция		
		Разраб.	Гнедина					

Инв.№ подл. | Подп. и дата | Взам.инв.№

13706-02 24 Формат А2

т.п. 902-2-365.83 АII

Жиросборники №1, №2

1-1

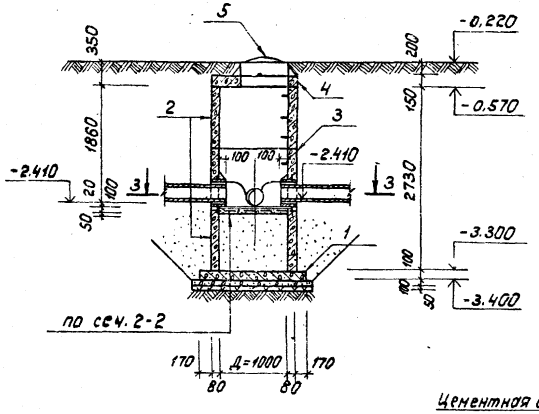

2-2

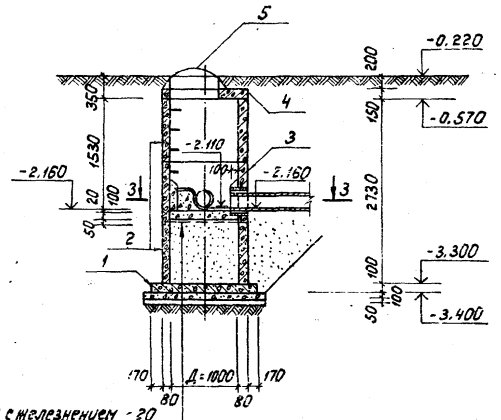

Цементная стяжка с железнением - 20
Намазка бетоном для создания уклона-
Бетонная подготовка, бетон М-100-100
Засыпка песком до соответствующей отметки
Плита днища из бетона М-200-100
Бетонная подготовка, бетон М-50-100
Щебень, втрамбованный в грунт - 50

Жиросборник №1

План 3-3

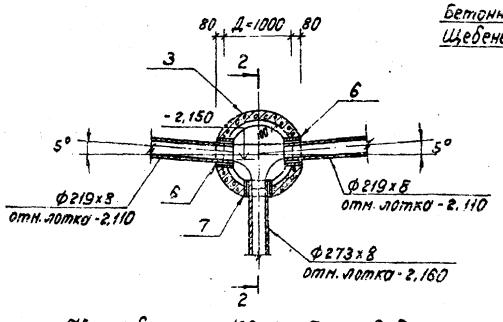

Жиросборник №2 План 3-3

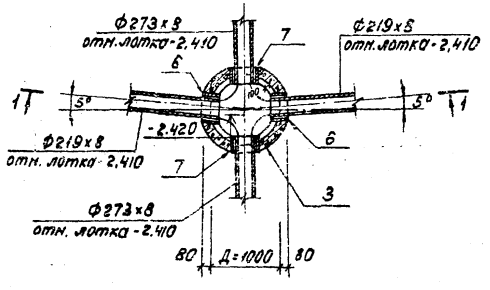

План покрытия

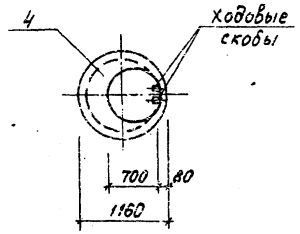

Спецификация элементов жиросборника

Марка поз.	Обозначение	Наименование	Кол.	Масса ед., кг	Примечание
		Жиросборник №1			
		Сборочные единицы			
1	Серия 3.900-3 вып.1	Плита днища КЦД-10	1	400	
2		Кольцо колодца КЦ-10-9	2	600	
3		КЦ-10-9а	1	600	
4		Плита покрытия КЦП1-10	1	200	
5		Чугунный люк ГОСТ 3634-79	1		
6	Серия 3.901-5 лист ТМ-13	Сальник d_y=200, ℓ=200	2	15,7	
7	лист ТМ-15	Сальник d_y=250, ℓ=200	1	20,3	
		Жиросборник №2			
		Сборочные единицы			
1	Серия 3.900-3 вып.1	Плита днища КЦД-10	1	400	
2		Кольцо стеновое КЦ-10-9	2	600	
3		КЦ-10-9а	1	600	
4		Плита покрытия КЦП1-10	1	200	
5		Чугунный люк ГОСТ 3634-79	1		
6	Серия 3.901-5 лист ТМ-13	Сальник d_y=200, ℓ=200	2	15,7	
7	лист ТМ-15	Сальник d_y=250, ℓ=200	2	20,3	

Примечания

1. Сборные железо-бетонные изделия укладываются на цементном растворе М-100 с тщательным и плотным заполнением швов.
2. Отверстия в стенках жиросборников после укладки сальников заделать бетоном М-200 с омоноличиванием подготовки.
3. Подсыпка песком до уровня подготовки выполняется послойно с тщательным уплотнением и проливкой цементным раствором.

Привязан:	Н.контр.	Мильцер		т.п. 902-2-365.83	-АС
	Нач.отд.	Мешалкин		Отстойники канализационные радиальные, первичные из сборного ж/б диаметром 24 м с самотечным удалением осадка	Стадия: Р; Лист: 23; Листов:
	Гл.спец.	Руссин			
	ГИП	Крюков		Жиросборник №1, №2. Планы, сечения.	Мосводоканал Ниипроект
	Вед.инж.	Грудина			
Инв. №	Инженер	Нарунец			

18706-02 25

копировал: Ибт

формат 22

т.п. 902-2-365.83 Ал II

Камера ОП 1

1-1

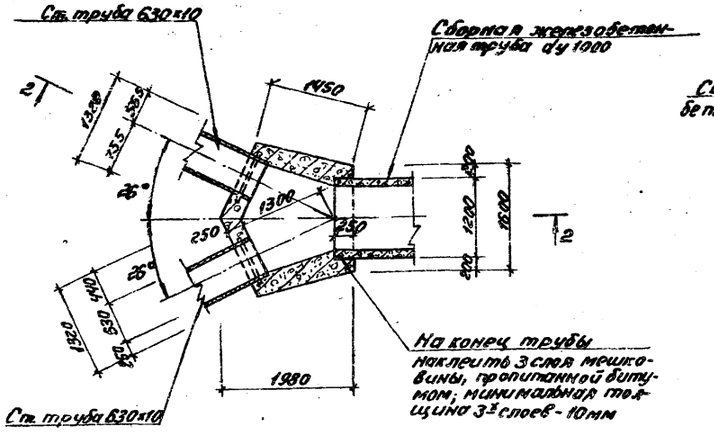

2-2

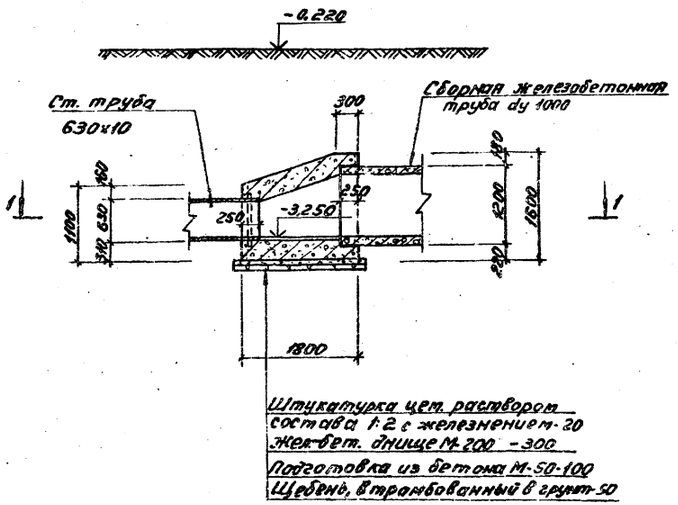

Камера ОП 2

3-3

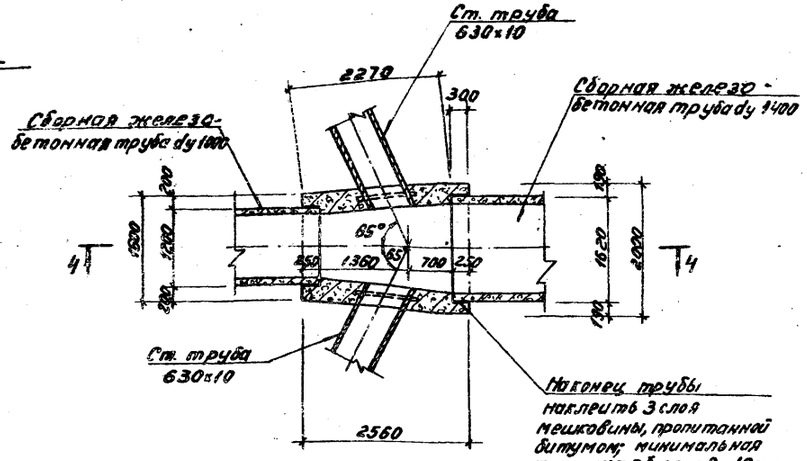

4-4

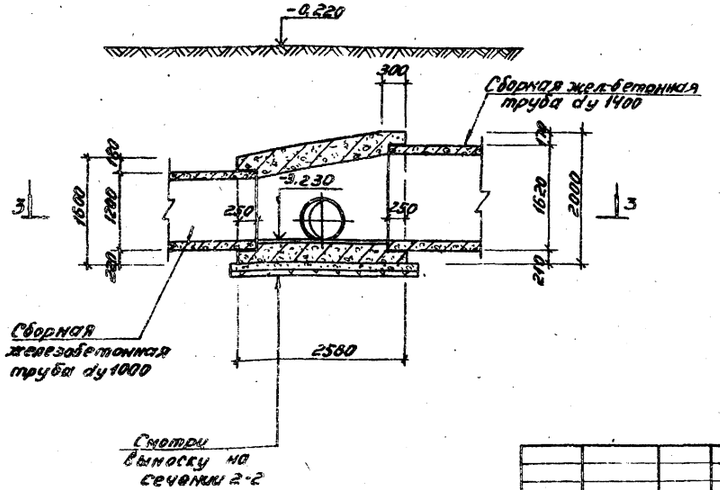

Примечания:

1. Бетонирование камер ОП 1, ОП 2 производить после укладки стальных и жел.-бетонных труб, концы последних оклеить тремя слоями мешковины, пропитанной в битуме.
2. Основание под сборные железобетонные трубы разрабатывается при привязке настоящего проекта к конкретным геологическим условиям.
3. Наружные поверхности камер затереть цементным раствором.

Привязан	Н. контр.	Мильцер		т. п. 902-2-365.83	— АС
	Нач. отд.	Мешалкин		Отстойники канализационные радиальные первичные из сборного ж/б диаметром 24м с самотечным удалением осадка	Стадия: Р; Лист: 24; Листов:
	Гл. спец.	Руссин			
	ГИП	Крюков		Камеры ОП1, ОП2. Планы, сечения	Мосводоканалгипроект
	Рук. бр.	Болотова			
Инв. №	Вед. инж.	Гридина			

Копировал: Ц

18706-02 26 Формат 2

1-1

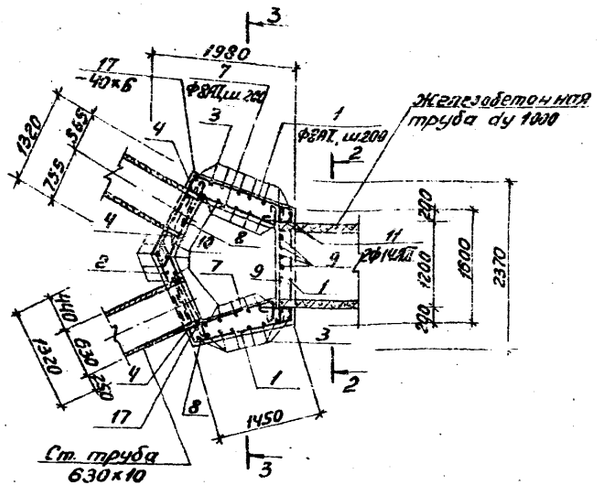

План перекрытия

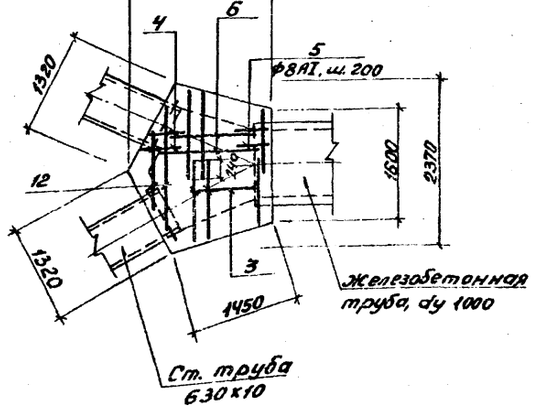

2-2

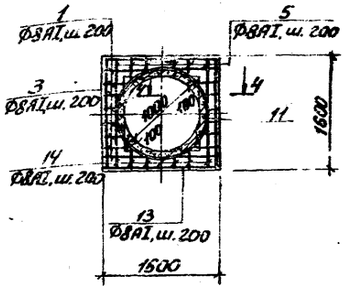

3-3

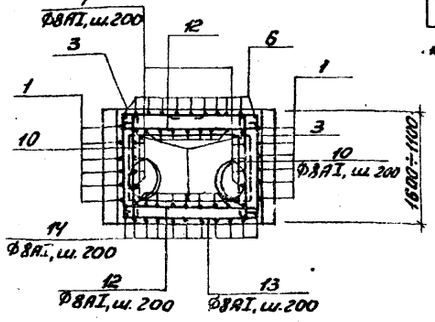

4-4

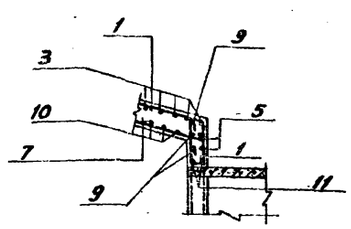

Спецификация камеры ОП1

Формат	Зона	Поз.	Обозначение	Наименование	Кол.	Приме-чание
				Камера ОП1 (шт.1)		
				Детали.		
БЧ		1*)	АС-25	ФВАI, ГОСТ 5781-81, ℓ=5810	7	2,30кг
БЧ		2*)		ℓ=1860	6	0,80кг
БЧ		3*)		ℓ=2350	16	0,90кг
БЧ		4*)		ℓ=1500	16	0,60кг
БЧ		5*)		ℓ=1900	9	0,80кг
БЧ		6*)		ℓ=1380	10	0,60кг
БЧ		7*)		ℓ=1680	12	0,70кг
БЧ		8*)		ℓ=1600	8	0,60кг
БЧ		9*)		ℓ=1650	12	0,70кг
БЧ		10*)		ℓ=1430	21	0,60кг
БЧ		11*)		ФIVAII ГОСТ 5781-81, ℓ=4470	2	5,40кг
БЧ		12*)		ФВАI ГОСТ 5781-81, ℓ=2050	19	0,80кг
БЧ		13*)		ℓ=3070	11	1,20кг
БЧ		14*)		ℓ=2580	13	1,00кг
БЧ		15*)		ℓ=1540	10	0,60кг
БЧ		16*)		ℓ=1570	10	0,60кг
БЧ		17		ФIVAII ГОСТ 5781-81	2	3,00кг
				Материалы.		
				Бетон М-200		
				Мрз-100, В-4		4,00м³

*) Поз. 1÷16 смотри ведомость стержней на данном листе.

Ведомость стержней

Поз.	Эскиз
1	870, 670, 1650, 1410, 1400
2	870, 870
3	970÷1270, 980÷1300
4	980÷780, 300
5	1280, 500
6	1440÷1100
7	1560
8	1490
9	1530
10	1520÷1190
11	120, d=1290
12	1530÷2320
13	510, 1540÷2310, 510
14	520, 1930÷930, 520
15	1930÷960
16	1960÷930

Ведомость расхода стали на элемент, кг

Марка элемента	Изделия арматурные				Общий расход
	Арматура класса				
	A-I		A-II		
	ГОСТ 5781-81				
	ф8	Итого	ф14AII	Итого	
ОП1	144,1	144,1	17,0	17,0	161,1

Примечания:

1. Арматура в месте прохождения стальных труб d630×10 разрезается, отгибается и приваривается к корпусу трубы.
2. Защитный слой арматуры принят 25 мм.
3. Поз. 17 приварить к корпусу трубы.

т.п. 902-2-365.83 - АС

Привязан	Н. контр.	Мильцер		Отстойники канализационные радиальные первичные из сборного ж/б диаметром 24м с самотечным удалением осадка	Стадия	Лист	Листов
	Нач. отд.	Меншалкин			Р	25	
	Гл. спец.	Руссин					
	ГИП	Брюхов		Камера ОП1. Армирование. План 1-1, План перекрытия. Сечения 2-2÷4-4	Мособлканалпроект		
Инв. №	Рук. бр.	Болотова					
	Вед. инж.	Гридина					

Копировал: ЛЛ 18706-02 27 Формат А2

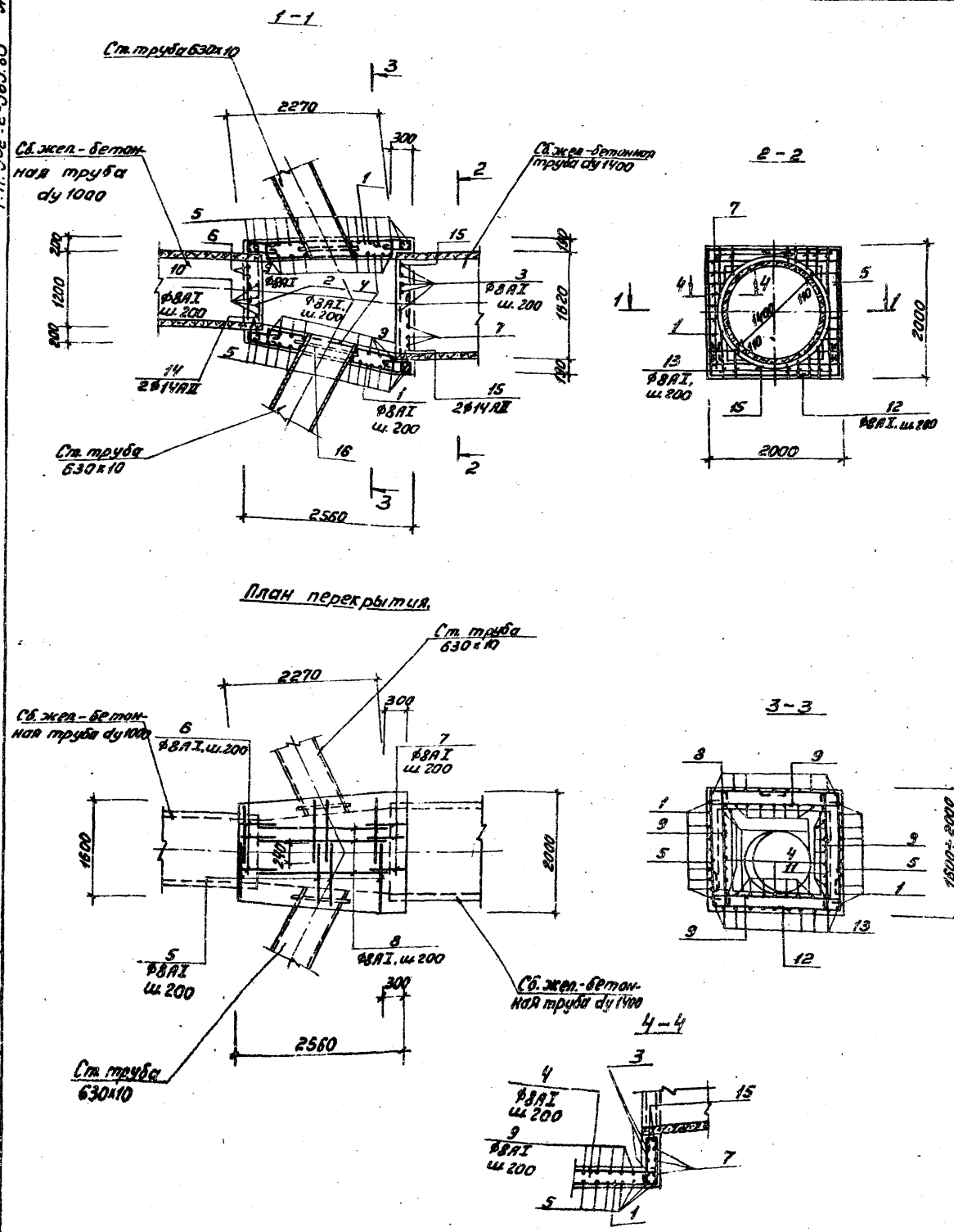

Спецификация камеры ОП2.

Формат	Зона	Поз.	Обозначение	Наименование	Кол.	Примеч.
				Камера ОП2 (шт.-1)		
				Детали		
Б4		1*)	АС-25	Ф8АI ГОСТ 5781-81, ℓ=4620	18	1,8кг
Б4		2*)		ℓ=1720	8	0,7кг
Б4		3*)		ℓ=2070	18	0,8кг
Б4		4*)		ℓ=2630	18	1,0кг
Б4		5*)		ℓср.=2600	28	1,0кг
Б4		6*)		ℓ=1900	9	0,8кг
Б4		7*)		ℓ=2300	11	0,9кг
Б4		8*)		ℓ=2180	10	0,9кг
Б4		9*)		ℓср.=1870	48	0,8кг
Б4		10*)		ℓ=1670	9	0,7кг
Б4		11*)		ℓ=2650	9	1,1кг
Б4		12*)		ℓср.=2890	13	1,2кг
Б4		13*)		ℓ=3650	11	1,5кг
Б4		14*)		Ф14АII ГОСТ 5781-81, ℓ=4000	2	4,9кг
Б4		15*)		ℓ=5300	2	6,4кг
Б4		16		ℓ=2300	2	2,8кг
				Материалы		
				Бетон М-200		
				Мр3-100, В-4		5,0м³

*) Поз. 1÷15 - смотри ведомость стержней на данном листе.

Ведомость стержней

Поз.	Эскиз
1	900 2220 280 1100
2	1600
3	1950
4	2510
5	900÷1100 1280÷1680
6	500 1280
7	220 220 1680
8	2060
9	1550÷1950
10	1550
11	2530
12	510 1550÷1950 510
13	510 2510 510
14	420 d=1270
15	d=1690 420

Ведомость расхода стали на элемент, кг

Марка элемента	Изделия арматурные				Общий расход
	Арматура класса АII ГОСТ 5781-81				
	Ф8	Ф14		Итого	
ОП2	211,2	28,2		239,4	239,4

Примечания:

1. Арматура в месте прохождения стальных труб d630×10 разрезается, отгибается и приваривается к корпусу трубы.
2. Защитный слой принят 25мм.
3. Поз. 16 приваривается к корпусу трубы.

				т.п. 902-2-365.83		-АС
Привязан	Н.контр.	Мильцер		Отстойники канализационные радиальные первичные из сборного ж/б диаметром 2¼ с самотечным удалением осадка	Стадия	Лист	Листов
	Нач.отд.	Мешалкин			Р	26	
	Гл.спец.	Руссин					
	ГИП	Крюков		Камера ОП2.			
	Рук.бр.	Болотова		Армирование. План 1-1.	Мосводоканалниипроект		
Инв.№	Вед.инж.	Гридина		План перекрытия. Сечения 2-2÷4-4			

18706-02 28

Формат 2

Т.П. 902-2-365.83 АП

Инв. № подл. | Подп. и дата | Взам. инв. №

Т.П. 902-2-365.83 Ал II

План кровли

ТДА серия 2.430-3
Вып. 2 дет. 61

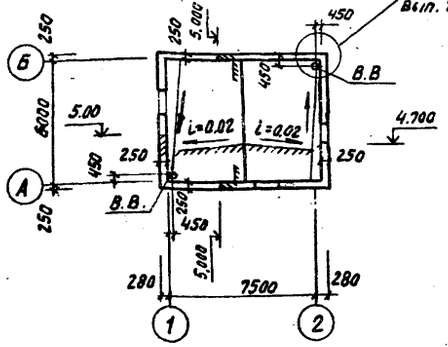

План полов и перемычек

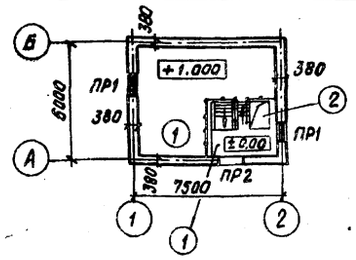

Ведомость проемов дверей

Марка поз	Размер проема в кладке
1	1060 х 2100

Условные обозначения

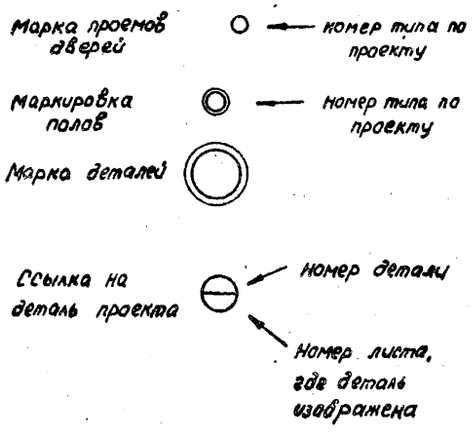

Ведомость отделки помещений

площадь в м²

Наименование помещения	Потолок		Стены или перегородки		Отделка низа стен или перегородок/панелей			Колонна		Примечание
	Площадь	Вид отделки	Площадь	Вид отделки	Площадь	Вид отделки	Высота мм	Площадь	Вид отделки	
Надземная часть камеры выпуска осадка	48,8	Затирка цементным раствором. Известковая окраска	31,5	Штукатурка сложным раствором. Известковая окраска	54,0	Штукатурка сложным раствором. Окраска масляной краской	1800	—	—	—
Подземная часть камеры выпуска осадка	30,9	—"—	44,0	Затирка цементным раствором. Известковая окраска	42,0	Затирка цементным раствором. Окраска масляной краской	1800	—	—	—

Спецификация перемычек

Марка поз.	Обозначение	Наименование	Кол. на этаж 1	2	3	Всего	Масса ед. кг	Примечание
ПР1	ГОСТ 948-76	1ПР2-16.12.6	4	—	—	4	30	—
	ГОСТ 8509-72*	L110х8 х 1500	2	—	—	2	13,5	—
		-40 х 8 х 500	8	—	—	8		—
ПР2	ГОСТ 948-76	1ПР2-16.12.6	1	—	—	1	30	—
	ГОСТ 948-76	1ПР38-16.12.22.	1	—	—	1	102	—
	ГОСТ 8509-72*	L110х8 х 1500	1	—	—	1	13,5	—
		-40 х 8 х 500	4	—	—	4		—

Спецификация элементов заполнения проемов

Марка поз.	Обозначение	Наименование	Кол. на этаж 1	2	3	Всего 20	Масса ед. кг	Примечание
1	ГОСТ 14624-69	Дверной блок ДБ3	1	—	—	1	—	—
2	ГОСТ 11214-78	Оконный блок	2	—	—	2	—	—

Экспликация полов

Наименование помещения	Тип пола по проекту	Схема пола или номер узла по серии	Элементы пола и их толщина	Площадь пола м²
Надземная часть камеры выпуска осадка	1		1. Покрытие-плитка керамическая по ГОСТ 6787-69 13мм. 2. Заполнение швов-цем.песч.р-р М100 25мм прослойка: цем.песч.р-р М100 25мм 3. Стяжка-армированный бетон 60мм 4. Жел.бет. плита перекрытия	42,1
Подземная часть камеры выпуска осадка	2	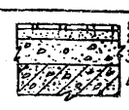	1. Покрытие-плитка керамическая по ГОСТ 6787-69 13мм 2. Заполнение швов-цем.песч.р-р М100 Прослойка-цем.песч.р-р М100 25мм 3. Стяжка-бетон М200 60-120 мм 4. Жел.бет. конструк. днища	33,6

Основные строительные показатели

Наименование	Площадь застройки м²	Кубатура здания м³	Строительный объем м³
Надземная часть	53,0	223,0	351,0
Подземная часть		128,0	

Ведомость перемычек

Тип	Схема сечения
ПР1	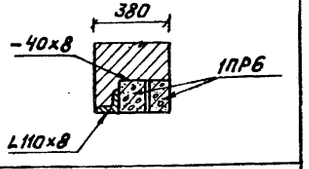
ПР2	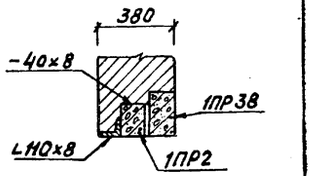

Общие указания

1. За относительную отметку ±0,000 условно принята отметка чистого пола надземной части камеры выпуска осадка.
2. Наружные стены здания от отметки +0,500 и выше возводятся из силикатного кирпича марки „75" на цементном растворе марки „ кирпичную кладку с фасадных сторон вести с отбором кирпича на лицо с декоративной перевязкой швов. Рисунок перевязки швов приведен на листе АС-28.
3. Цоколь здания до отм.+0.500 возводится из глиняного кирпича пластического прессования марки „75" на цементном растворе марки „25" с последующей штукатуркой и облицовкой фасадной поверхности керамической плиткой типа „кабанчик" черного цвета.
4. Гидроизоляция-цементный раствор состава 1:2-30мм на отм. -0,030.
5. По периметру фасадных стен устраивается асфальтовая отмостка шириной 750 мм.
6. В процессе возведения кладки в дверных и оконных проемах заложить деревянные антисептированные пробки по две с каждой стороны проема для крепления оконных и дверных блоков.
7. Проектом не предусматривается возведение кирпичной кладки в зимнее время методом замораживания. В случае необходимости мероприятия по возведению кирпичной кладки в зимнее время должны быть разработаны дополнительно.
8. Все деревянные изделия окрасить масляной краской светлых тонов за два раза по грунтовке.
9. Стальные лестницы, перила ограждений окрашиваются тремя слоями эмали ПФ-133 или ПФ-115 по слою грунта из лака ФЛ-03К.
10. Откосы оконных и дверных проемов штукатурятся сложным раствором. Нижние откосы оконных проемов покрываются оцинкованной кровельной сталью.
11. Состав кровли дан по СН и П II-26-76
12. Состав полов дан по СН и П II-В. 8-71

Т.П. 902-2-365.83 -АС

Привязан			
Инв.№	Нач.отд.	Мешалкин	
	Гл.спец.	Панченко	
	Н.контр.	Мильцер	
	Ст.арх.	Андрианов	
	Ст.арх.	Кузнецова	

Автоматики канализационные радиальные первичные из сборного ж/б диаметром 24м с самотечным удалением осадка

Стадия	Лист	Листов
Р	27	

Камера выпуска осадка. Общие данные.

Мосводоканалниипроект

Инв.№ подл. | Подп. и дата | Взам.инв.№

18706-02 29

т.п. 902-2-365.83 А II

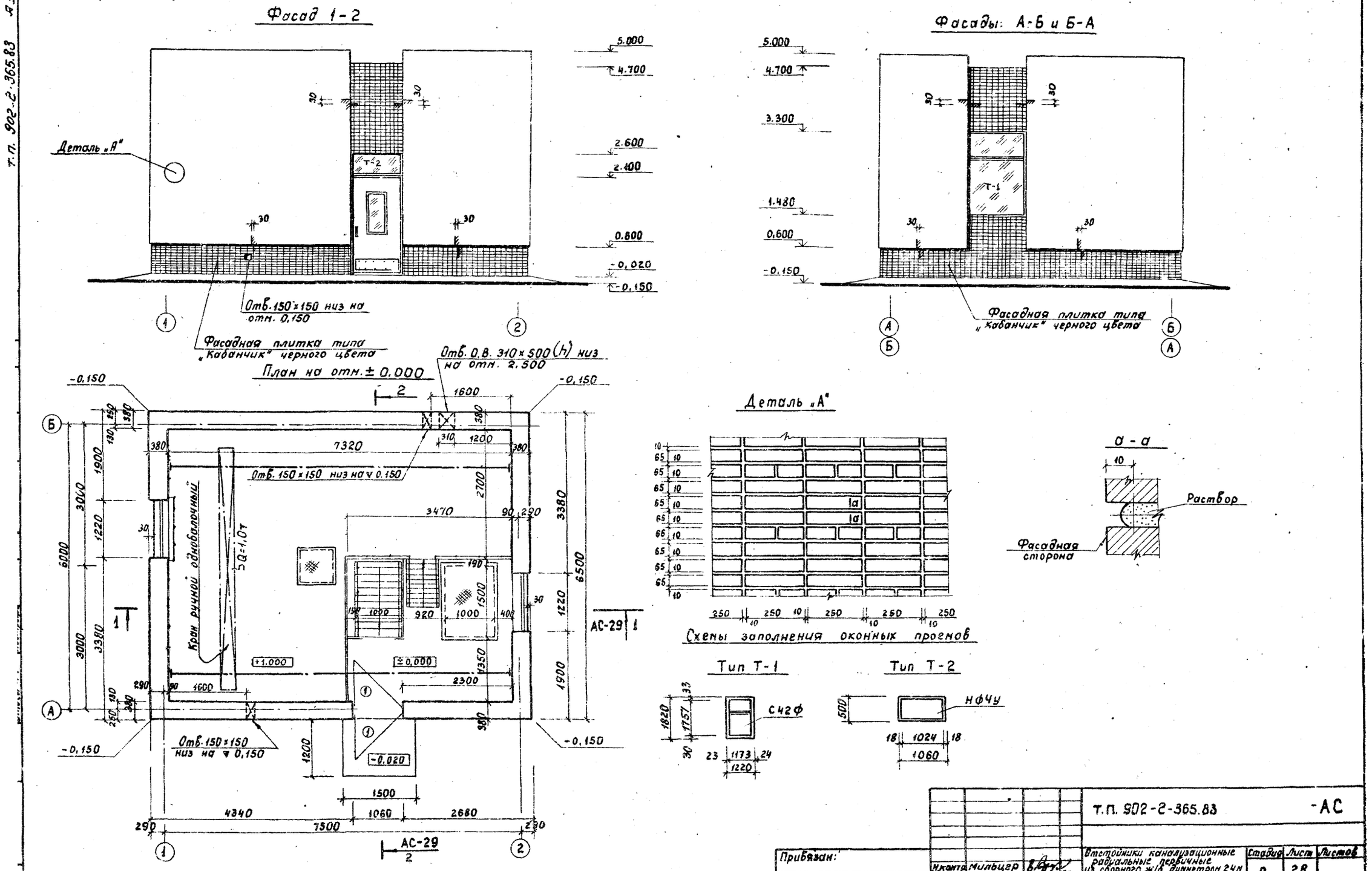

Т.П. 902-2-365.83					-АС
Привязан:					
		Н.контр.	Мильцер		
		Нач.отд.	Мешалкин		
		Гл.спец.	Панченко		
		Ст.арх.	Андрианов		
Инв. №		Ст.арх.	Кузнецов		

Отстойники канализационные радиальные первичные из сборного ж/б диаметром 24 м с самотечным удалением осадка

Стадия	Лист	Листов
Р	28	

Камера выпуска осадка. План. Фасады.

Мосводоканалниипроект

18708-02 30

т.п. 902-2-365.83 №11

Разрез 1-1

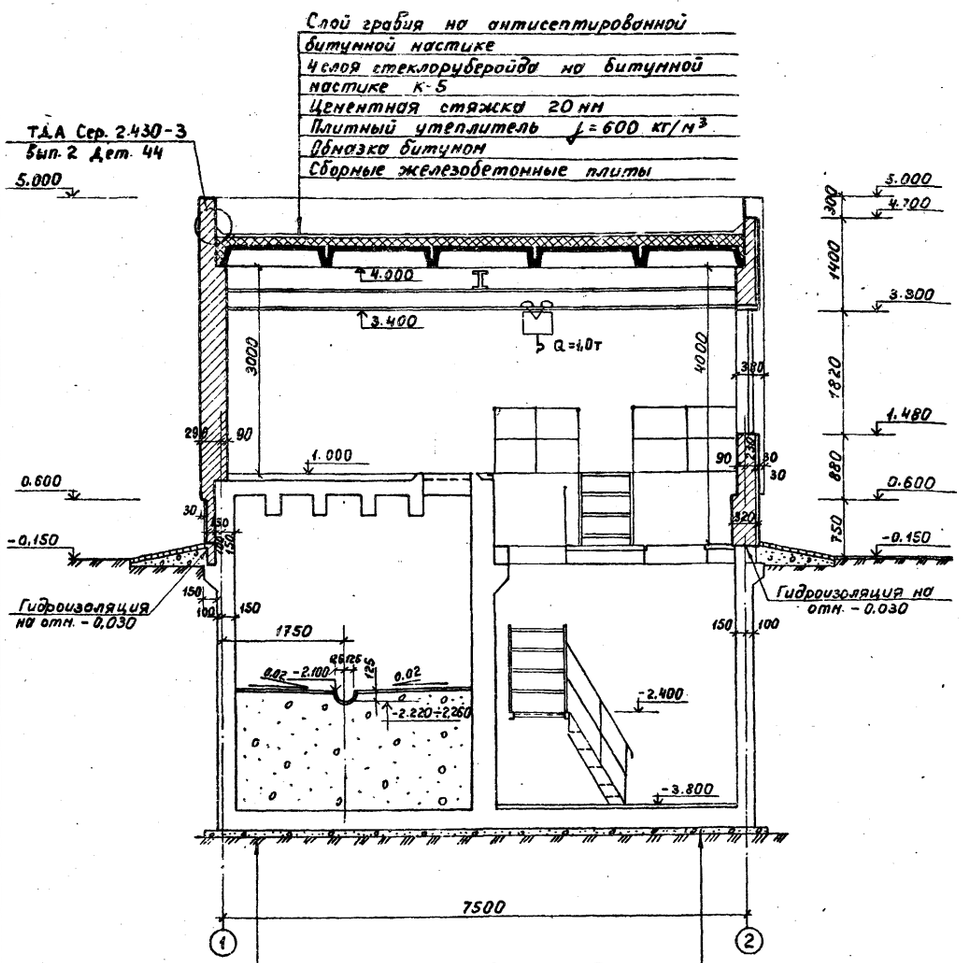

Затирка цементным раствором состава 1:2-5 мм
Цементно-песчаный раствор М„100" - 20 мм
Бетон М„100" - 1500 мм
Монолитное железобетонное днище
Бетонная подготовка - бетон М„50" - 100 мм
Щебень втрамбованный в грунт - 50 мм

Покрытие - керамическая плитка с заполнением швов цементно-песчаным раствором М„100"
Прослойка - цементно-песчаный раствор М„100" - 25 мм
Бетон М„200" 60-120 мм
Монолитное железобетонное днище
Бетонная подготовка - бетон М„50" - 100 мм
Щебень втрамбованный в грунт - 50 мм

Разрез 2-2

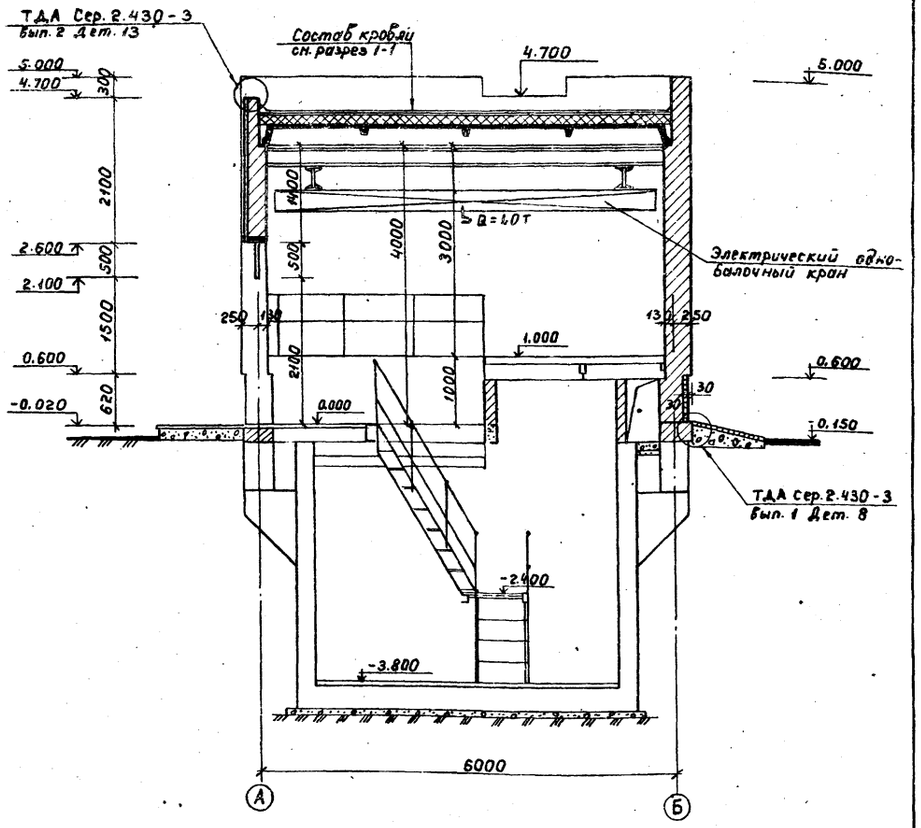

Привязан:	Н.контр.	Мильцер		т.п. 902-2-365.83	-АС
	Нач.отд.	Мешалкин		Отстойники канализационные радиальные первичные из сборного ж/б диаметром 24 м с самотечным удалением осадка.	Стадия: Р; Лист: 29; Листов:
	Гл.спец.	Панченко			
	Ст.арх.	Андрианов		Камера выпуска осадка. Разрезы 1-1; 2-2.	Мосводоканалниипроект
Инв. №	Ст.арх.	Кузнецова			

18706-02 31

т.п. 902-2-365.83 А II

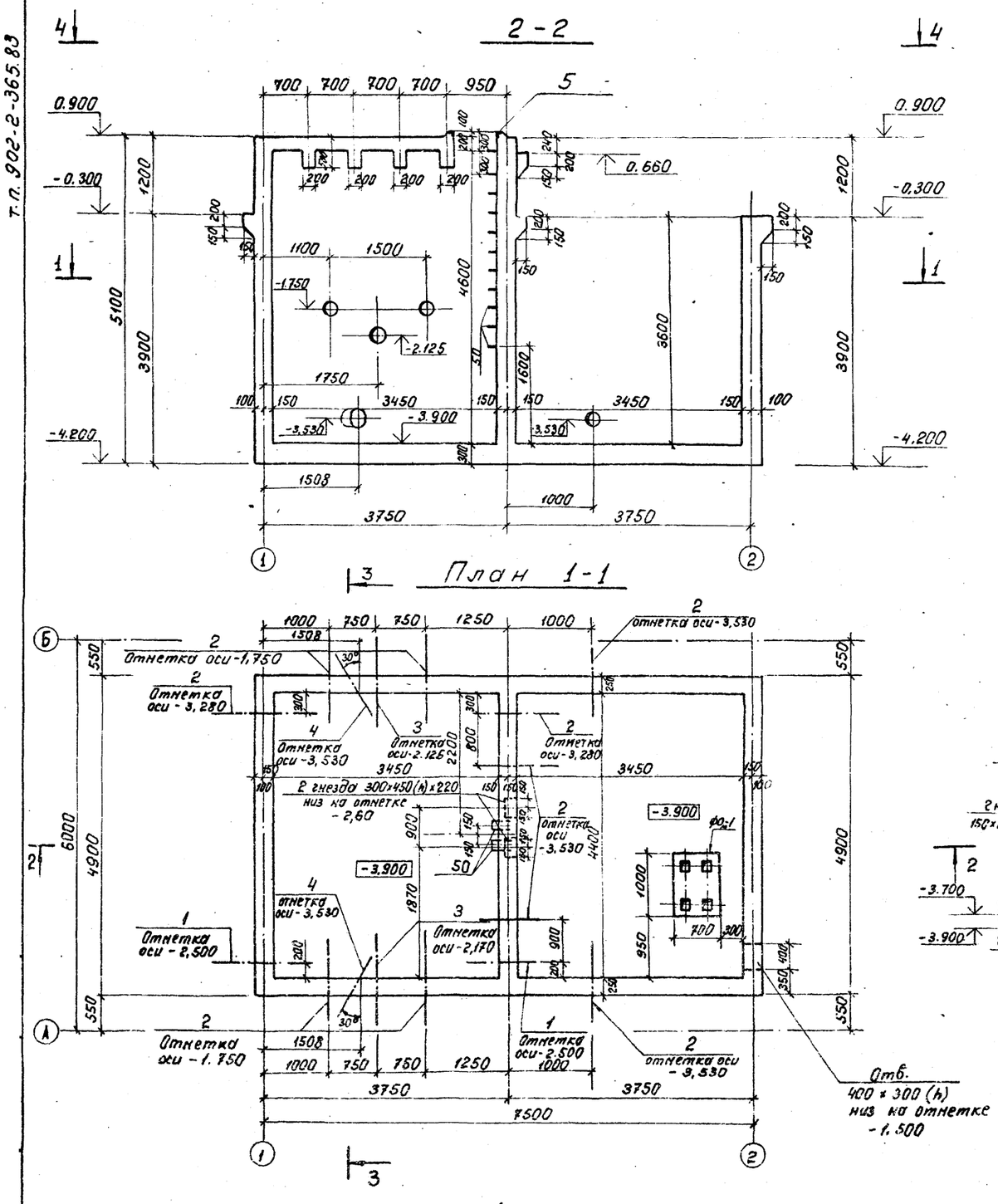

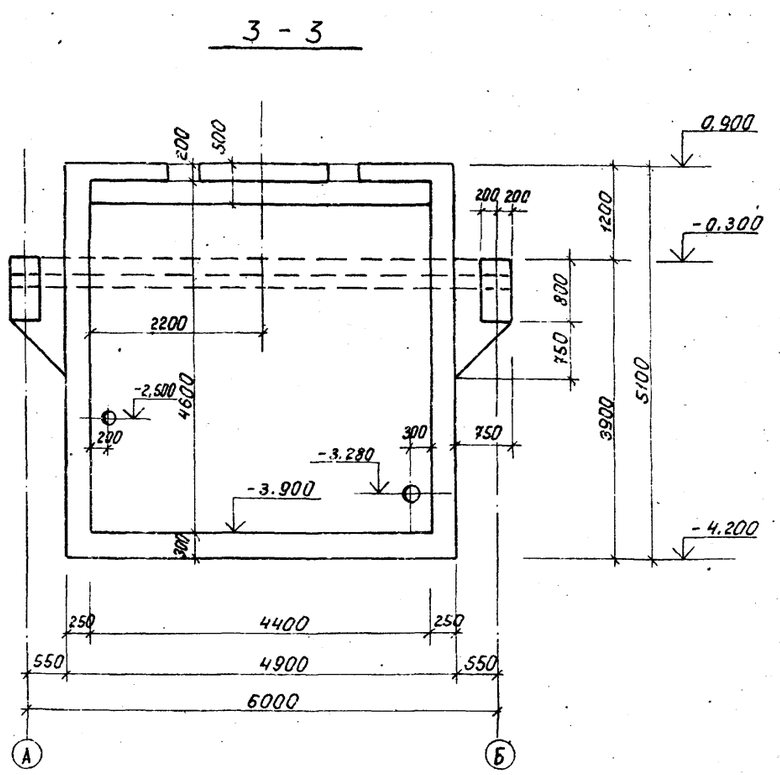

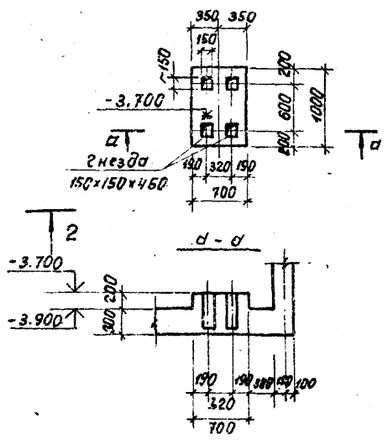

Примечания

1. Данный лист читать с листом АС-31
2. Фундамент под оборудование бетонировать совместно с днищем камеры.

Т.П. 902-2-365.83							-АС
Отстойники канализационные радиальные первичные из сборного ж.б. диаметром 24м с самотечным удалением осадка					Стадия	Лист	Листов
					Р	30	
Камера выпуска осадка. Подземная часть. Опалубочный чертеж. План 1-1, сечения 1-1, 2-2, 3-3 и ФО-1					Мосводоканалниипроект		
Привязан:	Н.контр.	Мильцер					
	Нач.отд.	Мешалкин					
	Гл.спец.	Руссин					
	ГИП	Крюков					
Инв. N	Ст.инж.	Карнаухова					

1706-02 32

Т.п. 902-2-365.83 Ал

План

4-4

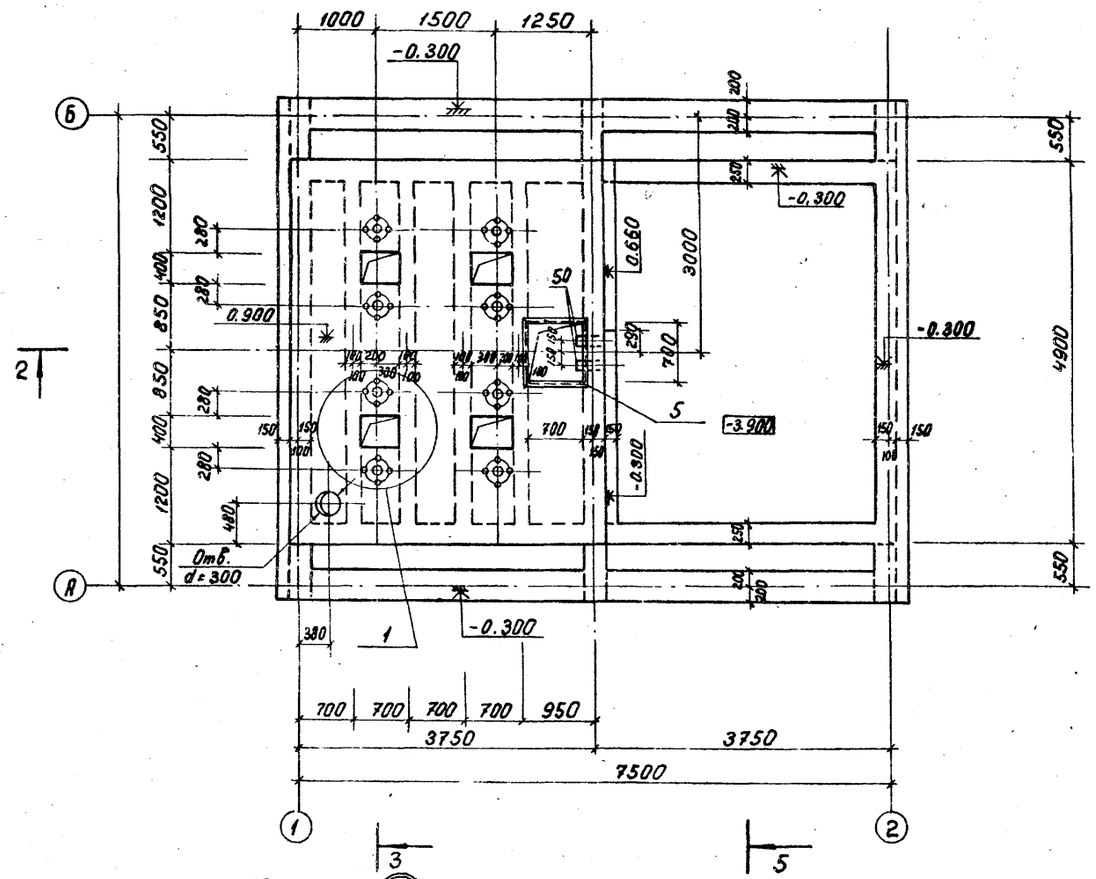

5-5

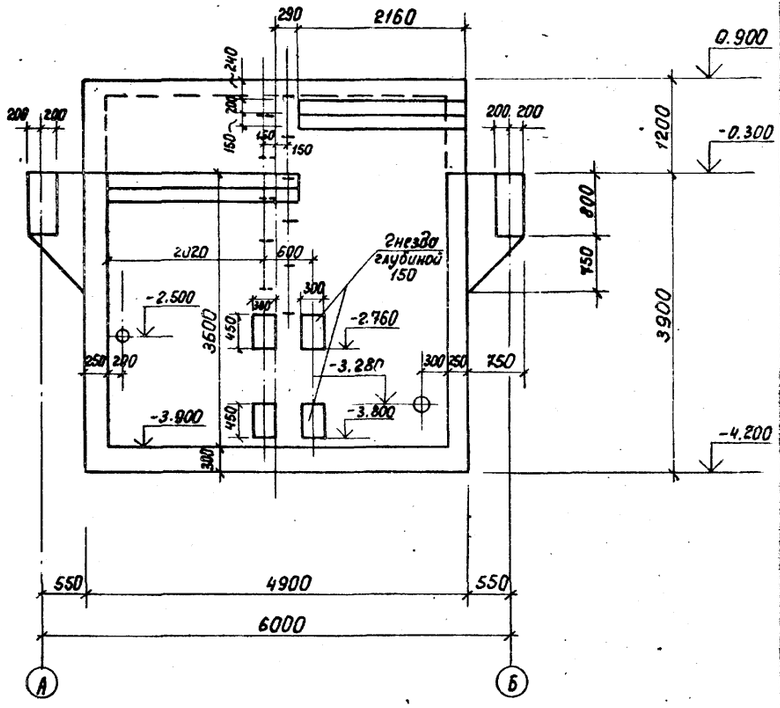

Примечания:

1. Данный лист читать совместно с листом АС-30
2. Закладные элементы смотреть лист АС-32.

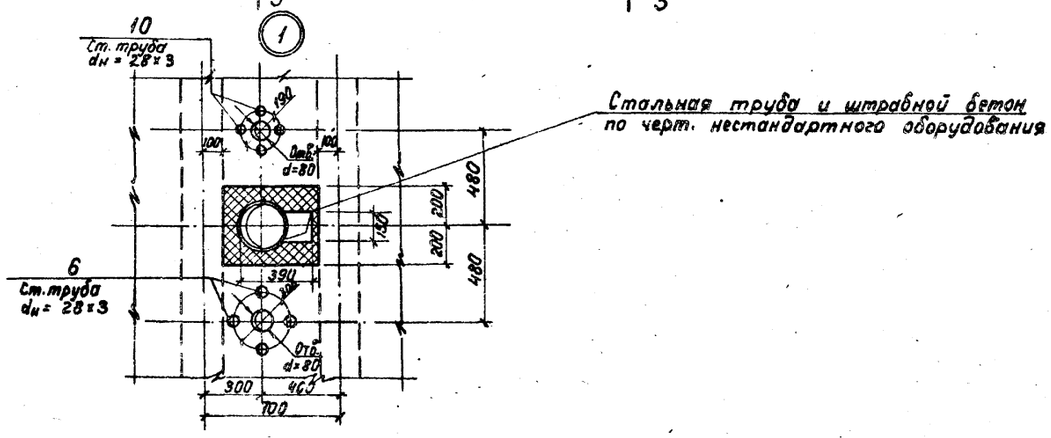

Привязан:

Инв. № подл. | Подп. и дата | Взам. инв. №

Н. контр.	Мильцер		
Нач. отд.	Мешалкин		
Гл. спец.	Руссин		
ГИП	Крюков		
Ст. инж.	Корначкова		

Т. П. 902-2-365.83 АС

Отстойники канализационные радиальные первичные из сборного ж.б. диаметром 24 м. с самотечным удалением осадка

Стадия: Р | Лист: 31 | Листов:

Камера выпуска осадка. Подземная часть. Опалубочный чертеж. Планы 4-4, 5-5. Узел 1.

Мосводоканалнипроект

18706-02 33

т.п. 902-2-365.83 9 II

Ведомость стержней

Поз.	Эскиз
11	2700
13	4810
14	7610
15	4810
16	160
17	4760
18	4770
19	4760
21	4840
22	7640
23	1370
27	3940
28	210 450
29	4810
30	3910
31	4850
32	500
33	4810
35	360
36	360
41	750
42	770
43	370
44	770
45	210
46	210
47	260
48	260
50	50

Спецификация камеры (подземная часть)

Формат	Зона	Поз.	Обозначение	Наименование	Кол.	Примечание
1	2	3	4	5	6	7
				Сборочные единицы		
12		1	3.901-5, лист ТМ-11	Сальник d_y=150, ℓ=300	2	15,9 кг
12		2	" " ТМ-13	Сальник d_y=200, ℓ=300	8	21,4 кг
12		3	" " ТМ-15	Сальник d_y=250, ℓ=300	2	27,9 кг
12		4	" " ТМ-14	Сальник d_y=200, ℓ=500	2	33,4 кг
12		5	ТП.902-2-КЖИ-365.83 МН-10	Рама МН-10	1	22,8 кг
				Детали		
Б4		10	АС-33 ÷ АС35	Тр25 ГОСТ3262-78* ℓ=300	32	0,6 кг
Б4		11		ф14АII ГОСТ 5781-81, ℓ=3450	50	4,2 кг
Б4		12		ℓ=3080	25	3,7 кг
Б4		13		ф12АII ГОСТ 5781-81, ℓ=6290	38	5,6 кг
Б4		14		ℓ=8010	23	7,1 кг
Б4		15		ℓ=5210	36	4,6 кг
Б4		16		ℓ=910	164	0,8 кг
Б4		17		ℓ=5060	82	4,4 кг
Б4		18		ℓ=5290	50	4,6 кг
Б4		19		ℓ=5240	42	4,6 кг
Б4		20		ℓ=3580	117	3,1 кг
Б4		21		ф14АII ГОСТ 5781-81, ℓ=5300	90	6,4 кг
Б4		22		ℓ=8100	36	9,8 кг
Б4		23		ℓ=3070	94	3,7 кг
Б4		24		ℓ=2600	36	3,2 кг
Б4		25		ф12АII ГОСТ 5781-81, ℓ=1870	84	1,7 кг
Б4		26		ℓ=2200	48	2,0
Б4		27		ф14АII ГОСТ 5781-81, ℓ=4400	10	5,3 кг
Б4		28		ф8АI ГОСТ 5781-81, ℓ=1320	116	0,5 кг
Б4		29		ф14АII ГОСТ 5781-81, ℓ=5650	8	6,9 кг

Продолжение

1	2	3	4	5	6	7
Б4		30		ф10АII ГОСТ 5781-81, ℓ=4190	26	2,6 кг
Б4		31		ф6АI ГОСТ 5781-81, ℓ=4940	20	1,1 кг
Б4		32		ф12АII ГОСТ 5781-81, ℓ=840	92	0,8 кг
Б4		33		ф6АI ГОСТ 5781-81, ℓ=5170	20	1,2 кг
Б4		34		ф12АII ГОСТ 5781-81, ℓ=42000	1	38,0 кг
Б4		35		ℓ=1500	64	1,3 кг
Б4		36		ℓ=1550	25	1,4 кг
Б4		37		ф14АII ГОСТ 5781-81, ℓ=7950	4	9,6 кг
Б4		38		ф25АII ГОСТ 5781-81, ℓ=7650	4	29,5 кг
Б4		39		ф14АII ГОСТ 5781-81, ℓ=7650	4	9,3 кг
Б4		40		ф25АII ГОСТ 5781-81, ℓ=1900	2	7,3 кг
Б4		41		ф8АI ГОСТ 5781-81, ℓ=2320	68	0,9 кг
Б4		42		ф25АII ГОСТ 5781-81, ℓ=4900	12	18,9 кг
Б4		43		ℓ=4090	6	15,8 кг
Б4		44		$\ell_{ср}$=3860	6	14,9 кг
Б4		45		ф12АI ГОСТ 5781-81, ℓ=3070	20	2,7 кг
Б4		46		$\ell_{ср}$=2320	16	2,1 кг
Б4		47		ℓ=3120	10	2,8 кг
Б4		48		$\ell_{ср}$=2400	8	2,1 кг
Б4		49		ф25АII ГОСТ 5781-81, ℓ=2200	6	8,5 кг
Б4		50		ф20АI ГОСТ 5781-81, ℓ=850	15	2,1 кг
				Материалы		
				Бетон М-200 Нрз-100; В-4		58,7 м³

Примечания

1. Данный лист читать совместно с листами АС-30 ÷ 35
2. Защитный слой принят 25 мм.

т.п. 902-2-365.83 -АС

Н.контр.	Мильцер		Отстойники канализационные радиальные первичные из сборного ж.б. диаметром 24м с самотечным удалением осадка	Стадия	Лист	Листов
Нач.отд.	Мешалкин			Р	32	
Гл.спец.	Руссин					
Рук.гр.	Смоляк		Камера выпуска осадка. Подземная часть. Армирование. Ведомость стержней и спецификация	Мосводоканалниипроект		
ГИП	Крюков					
Ст.инж.	Карнаухова					

Прибязан:

Инв. №

18706-02 34

т.п. 902-2-365.83 АС

1 - 1

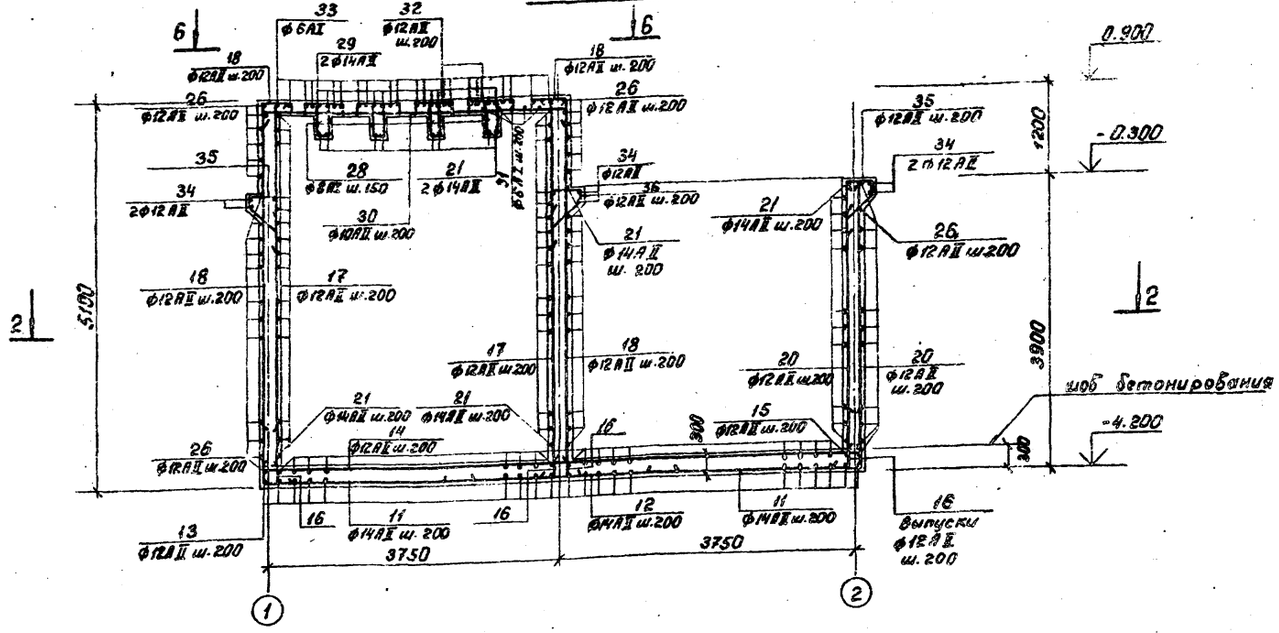

3 - 3

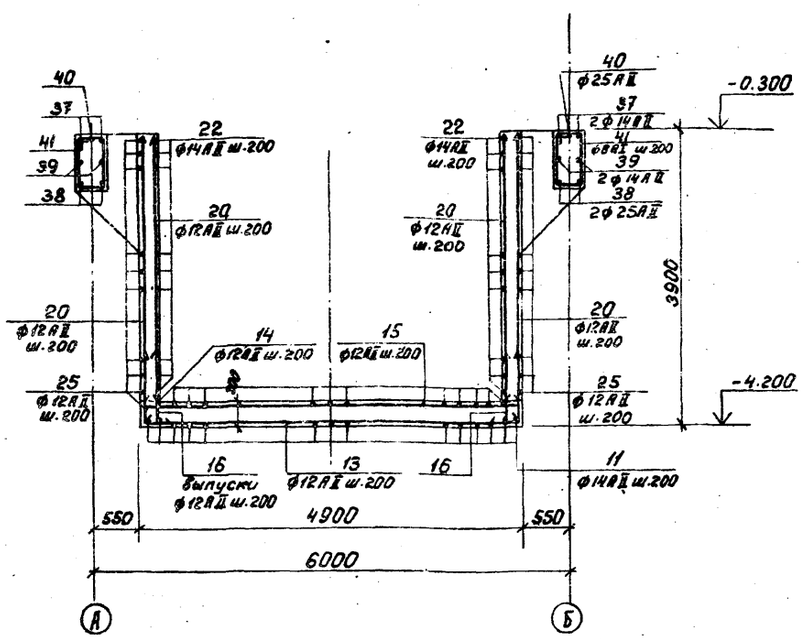

2 - 2

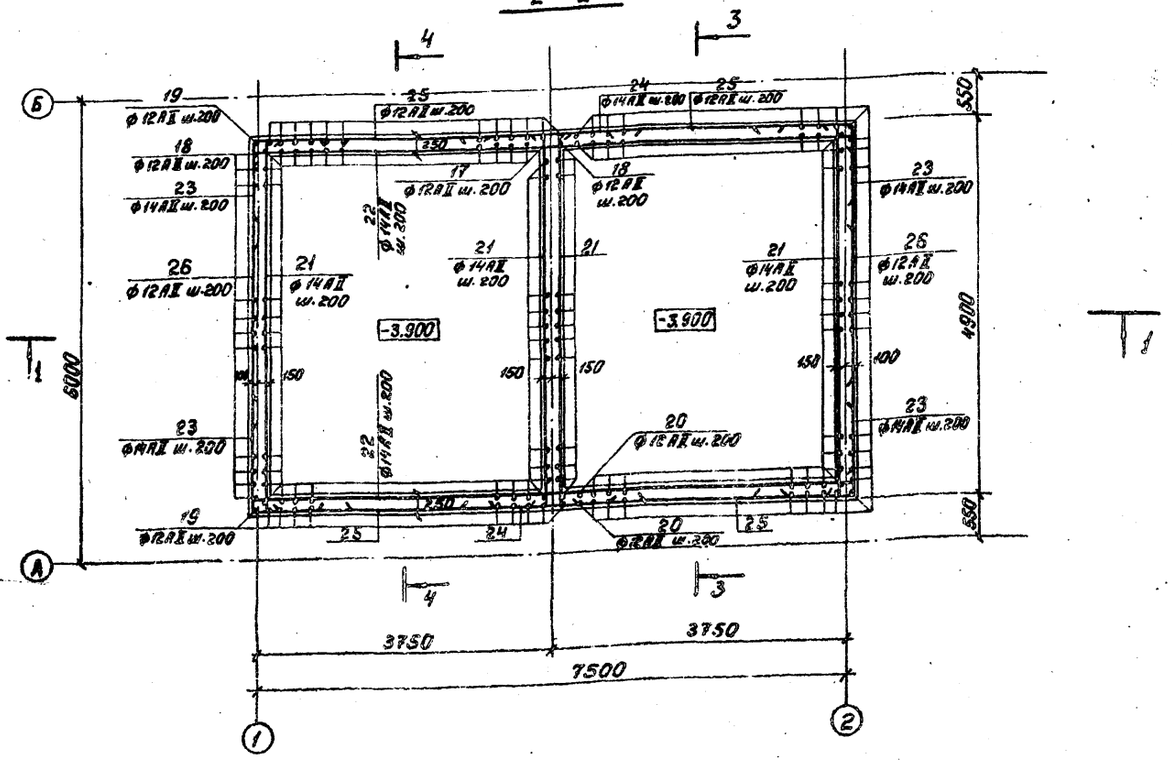

Примечания

1. Данный лист читать совместно с листами АС-30÷32; 34; 35.
2. Арматура в месте прохождения сальников разрезается, отгибается и привариваается к корпусу сальника, в местах гнезд бетонируется после установки закладных деталей.

Привязан:	Н.контр.	Мильцер		т.п. 902-2-365.83 -АС			
	Нач.отд.	Мешалкин		Отстойники канализационные радиальные первичные из сборного ж.б. диаметром 9м с самотечным удалением осадка	Стадия	Лист	Листов
	Гл.спец.	Руссин			Р	33	
	ГИП	Крюков		Камера выпуска осадка. Подземная часть. Армированные сечения 1-1, 2-2 и 3-3.	Мосводоканалниипроект		
Инв.№	Ст.инж.	Картухова					
	Ст.инж.	Карпова					

18706-02 35

4 - 4

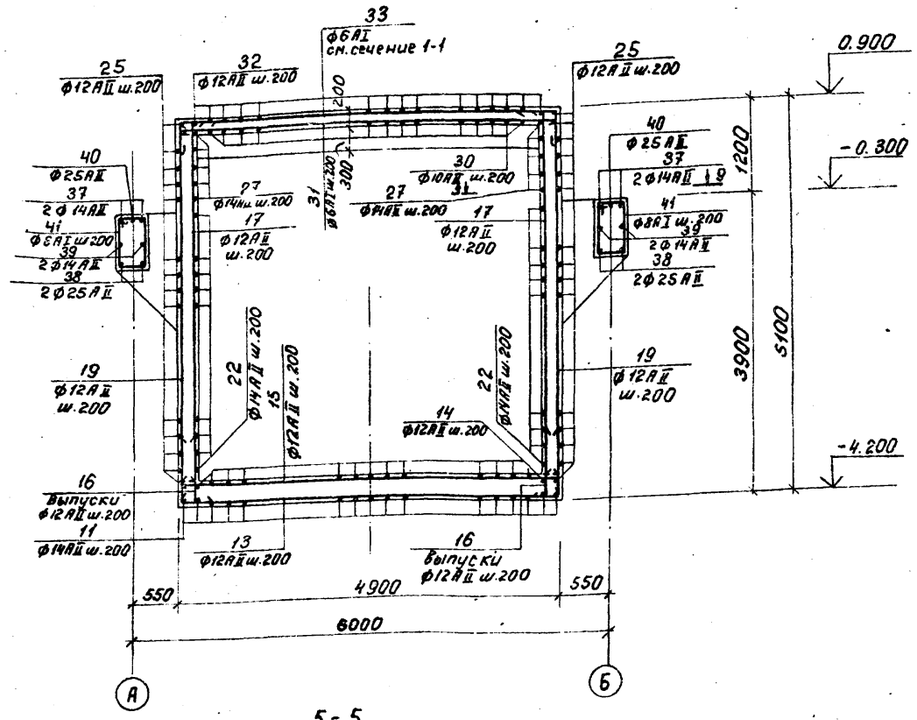

5 - 5

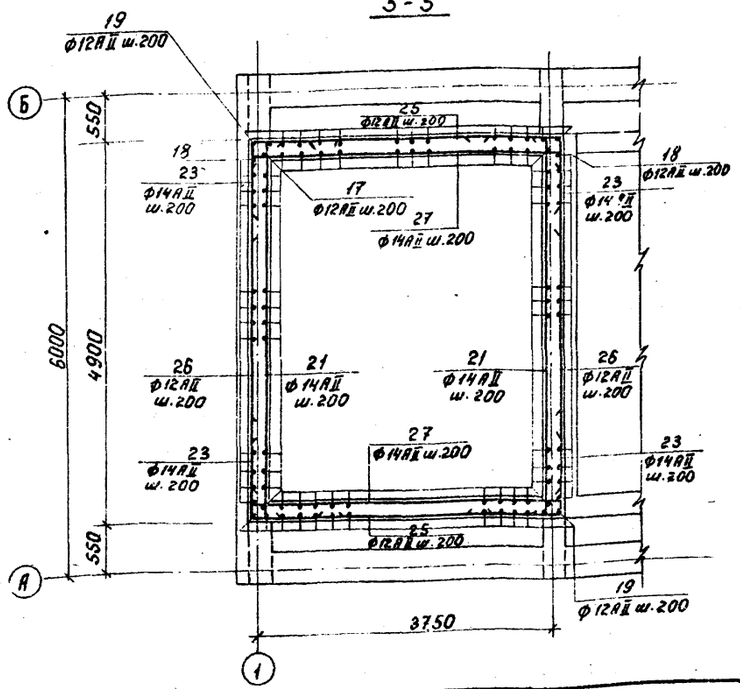

6 - 6

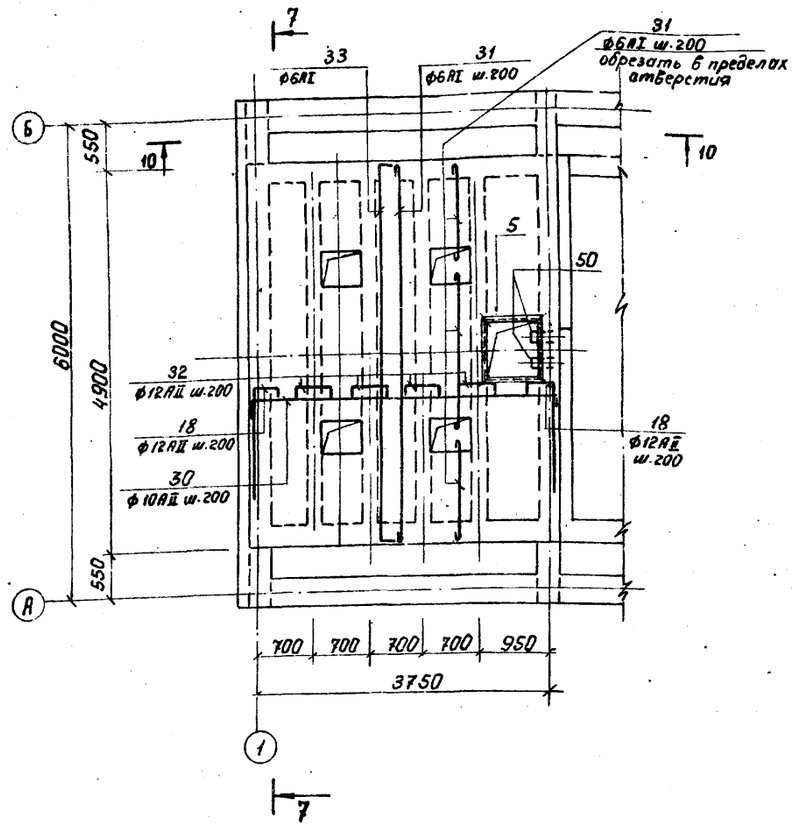

Примечания

1. Данный лист читать совместно с листами АС 30÷33; 35.
2. Арматура в местах отверстий перекрытия разрезается в момент установки технологического оборудования.

Привязан:

Инв. N

Т.П. 902-2-365.83 - АС			
Н. контр.	Мильцер	Отстойники канализационные радиальные первичные из сборного ж.б. диаметром 24м с симметричным удалением осадка	Стадия: Р; Лист: 34; Листов:
Нач. отд.	Мешалкин		
Гл. спец.	Рустин	Камера выпуска осадка подземная часть. Армирование сечения 4-4, 5-5 и 6-6.	Мосводоканалниипроект
ГИП	Крюков		
Ст. инж.	Корначкова		

18706-02 36

Инв. № подл. | Подпись и дата | Взам. инв. N

т.п. 902-2-365.83 А II

7-7

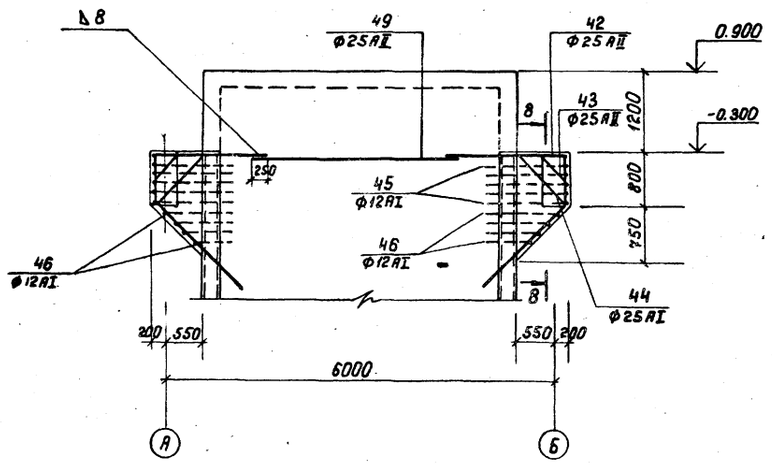

10-10

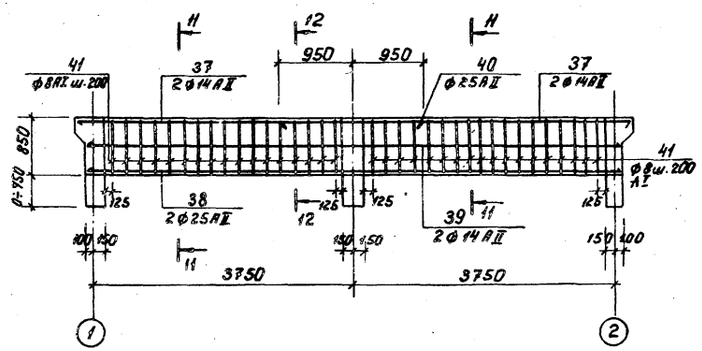

11-11

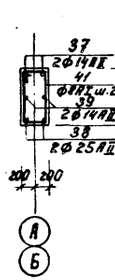

12-12

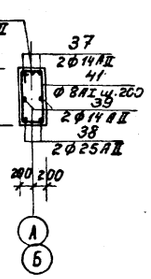

Ведомость расхода стали на 1 элемент кг.

Марка эл-та	Изделия арматурные											Изделия закладные											Общий расход
	Арматура класса										Всего кг	Арматура класса		Прокат марки								Всего кг	
	А-I					А II						А-I		С 38/23 в ст. 3 кл. 2									
	ГОСТ 5781-81					ГОСТ 5781-81						ГОСТ 2590-71*		ГОСТ 19903-74*		ГОСТ 8732-78							
	Ф6	Ф8	Ф12	Ф20	Итого	Ф10	Ф12	Ф14	Ф25	Итого		Ф10	Итого	Лист ст. 6-10	Итого	тр 245×7	тр 298×8	тр 299×8	тр 351×9	тр 28×3	Итого		
Камера	46,0	119,2	132,4	31,5	329,1	67,6	2286,4	1878,3	596,6	4829,0	5150,0	23,0	23,0	37,2	37,2	24,6	137,6	57,4	45,6	17,8	283,0	343,2	5501,3

8-8

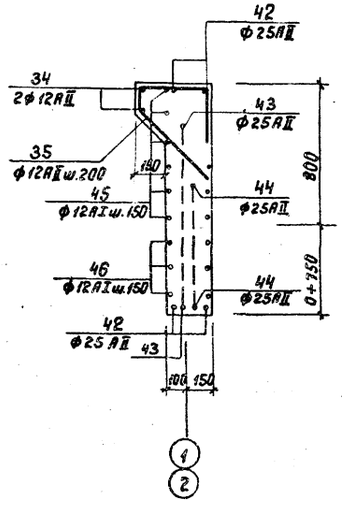

9-9

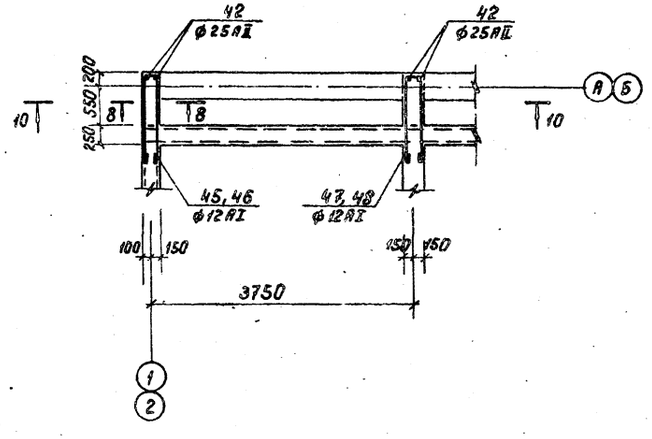

Примечания

1. Защитный слой бетона принят 25 мм.
2. Бетонирование стен консолей и балок выполнять одновременно.

Т. П. 902-2-365.83 -АС							
Привязан:	Н.контр.	Мильцер		Отстойники канализационные радиальные дербичные из сборного ж.б. диаметром 24м с самотечным удалением осадка	Стадия	Лист	Листов
	Нач.отд.	Мешалкин			Р	37	
	Гл.спец.	Руссин					
	Рук.гр.	Столяк		Камера выпуска осадка. Подземная часть. Армирование. Балка Б-1. Сечения 7-7÷12-12	Мосводоканалиниипроект		
	ГИП	Крюков					
Инв. №	Ст.инж.	Карнаухова					

18706-02 37

т.п. 902-2-365.83

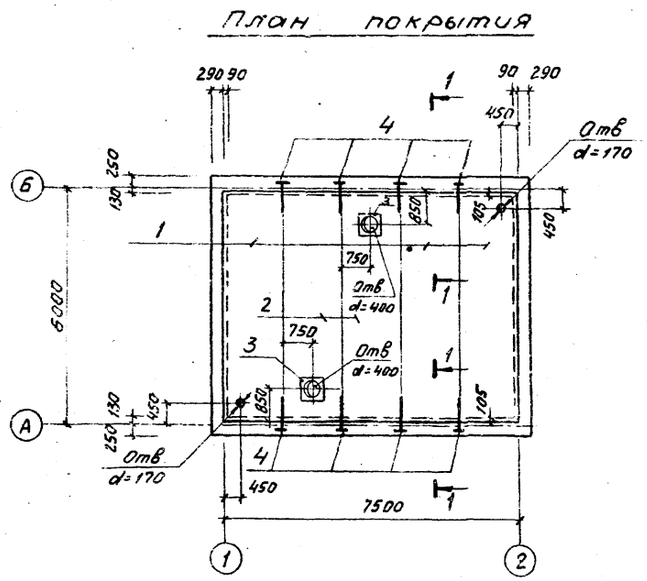
План покрытия

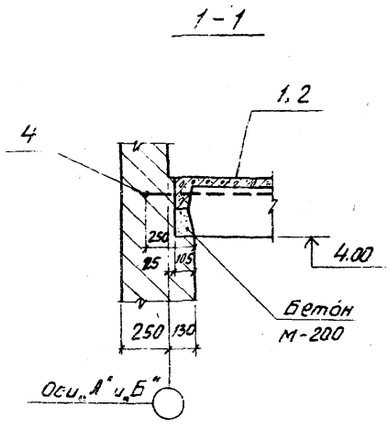
1-1

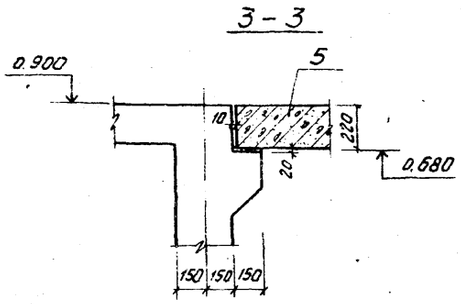
3-3

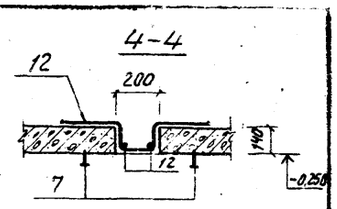
4-4

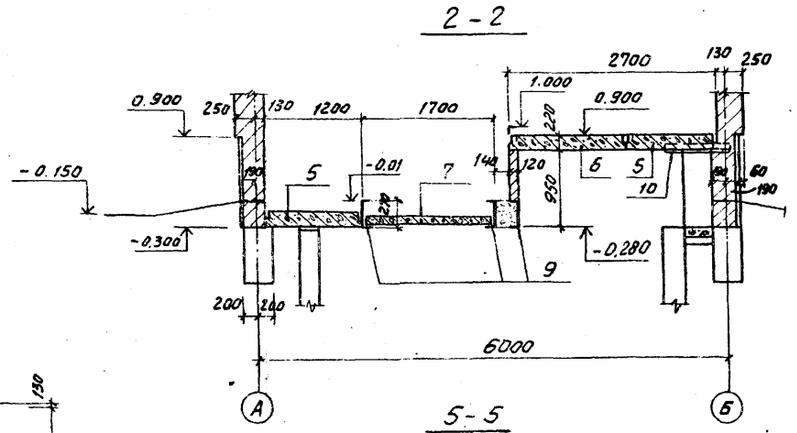
2-2

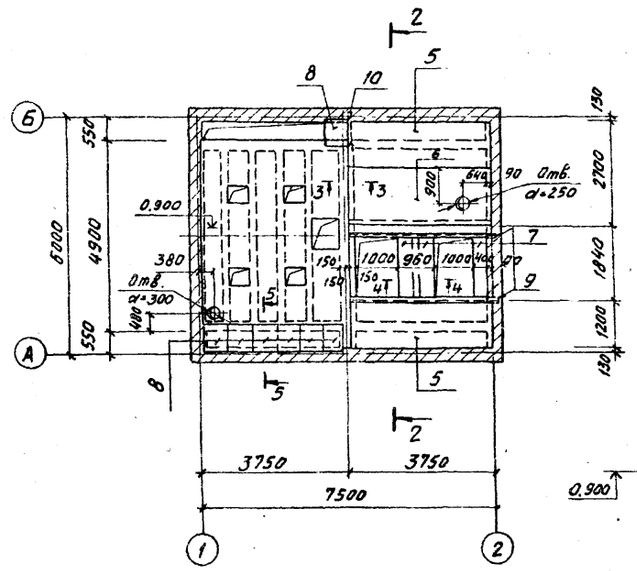
План перекрытия на отметке 1.00

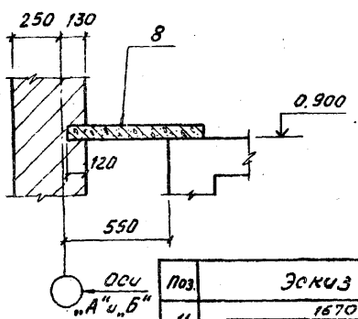
5-5

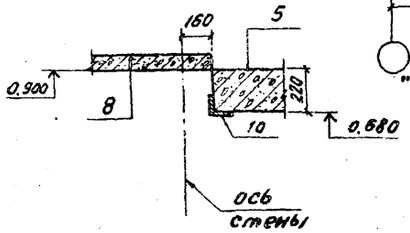
8-8

Спецификация к схемам расположения элементов сборной конструкции покрытия. Перекрытия.

Марка	Обозначение	Наименование	Кол.	Масса единицы кг	Примечания
		Схема покрытия			
		Сборочные единицы			
1	Серия 1.465-7 В.3	Плита $\frac{ПА\ IV}{1.5 \times 6}$ -4	3	1950	
2	—— " ——	Плита $\frac{ПА\ IV-4}{1.5 \times 6}$ -4	2	1900	
3	Серия 1.494-24 В.1	Стакан СБ4А-1	2	150	
4	Т.П. 902-2-365.83 КЖИ	Изделие закладное МН-11	8	15	
		Схемы перекрытия			
		на отметке 1.00			
		Сборочные единицы			
5	Серия 1.141-1 В.9	Плита ПТ-36-12	2	1395	
6	—— " ——	Плита ПТ-36-15	1	1700	
7	ГОСТ 948-76	Перемычки плитные 2ПРБ-16.51.14	3	300	
8	Серия 3,006-2 В.1	Плита ПЗ-8	7	100	
		Детали			
9		[27 ГОСТ8240-72 ℓ=3720	3	103	
10	АС 36	L100x10 ГОСТ8509-72* ℓ=800	1	12,1	
11*		Ф10АI ГОСТ5781-81, ℓ=1670	2	1,1	
12*		Ф10АI ГОСТ5781-81, ℓ=990	8	0,6	

Примечание:

1. Отверстия под водосточные воронки пробиваются по месту без нарушения ребер.

Поз.	Эскиз
11	1670
12	300 / 120 — 150 — 300 / 120

Т.п. 902-2-365.83 - АС

Привязан:

Инв. №

Нач.отд.	Мешалкин	
Гл.спец.	Руссин	
Н.контр.	Мильцер	
ГИП	Крюков	
Ст.инж.	Карнаухова	

Отстойники канализационные радиальные первичные из сборного ж/б диаметром 24м с самотечным удалением осадка

Камера выпуска осадка. Планы покрытия и перекрытия на отметке 1.00, сечения.

Стадия	Лист	Листов
Р	36	

Мосводоканал НИИпроект

18706-02 38

Т.П. 902-2-365.83 Л II

Ведомость рабочих чертежей основного комплекта

Лист	Наименование	Примечания
1	Общие данные	
2	Схема расположения монорельсов	
3	Схема расположения лестниц и ограждений	

Ведомость ссылочных и прилагаемых документов

Обозначение	Наименование	Примечания
Серия 1.459-2 в.3,4	Стальные лестницы, переходные площадки и ограждения	

Техническая спецификация металла

Вид профиля и ГОСТ, ТУ	Марка металла и ГОСТ	Обозначение и размер профиля мм	№ п.п	Код: марки металла	Код: вида профиля	Код: размера профиля	Количество шт.	Длина мм	Масса металла по элементам констр.: площадка	Масса металла по элементам констр.: монорельсов. пути	Общая масса т	Масса потребности в металле по кварталам: I	II	III	IV	Заполняется ВЦ
									Код элемента констр.							
1	2	3	4	5	6	7	8	9								
Балки двутавровые ГОСТ 8239-72*	ВСт3пс6 ГОСТ 380-71*	I 24	1				1	6240		526235	0,170					
	Итого		2	12378							0,170					
Всего профиля			3		24228						0,170					
Балки двутавровые ГОСТ 19425-74*	ВСт3пс6 ГОСТ 380-71*	I 24м	4				2	7820		526235	0,430					
	Итого:		5	12378							0,43					
Всего профиля			6		53899						0,43					
Швеллеры ГОСТ 8240-72		[12	7				2	1200	526243		0,025					
	ВСт3кп2 ГОСТ 380-71*	[12	8					900	526243		0,009					
		[12	9					1480	526243		0,015					
	Итого		10	11240							0,049					
Всего профиля			11		26158						0,049					
Уголок равнобокий ГОСТ 8509-72*	В ст 3 кп2 ГОСТ 380-71	∟ 100×10	12				4	180		526235	0,010					
		∟ 90×6	13				4	230	526243		0,008					
		∟ 63×5	14				2	990	526243		0,010					
	Итого:	—	15	11240							0,028					
Всего профиля			16		21112						0,028					
Полосовая сталь ГОСТ 82-70*	ВСт3 кп2 ГОСТ 380-71*	−60×10	17				8	240		526235	0,009					
		−180×10	18				4	250		526235	0,014					
		−100×8	19				2	160	526243		0,002					
	Итого		20	11240							0,025					
Всего профиля			21		71200						0,025					
Рифленая сталь ГОСТ 8568-77*	ВСт3кп2 ГОСТ 380-71*		22					1000	526243		0,045					
	Итого		23	11240							0,045					
Всего профиля			24		71331						0,045					
Всего масса металла			25								0,747					
В том числе по маркам	ВСт3пс6		26								0,600					
	ВСт3кп2		27								0,147					
Контрольная сумма											0,747					

Т.П. 902-2-365.83 КМ

Привязан:

Инв. № 2

Нач. отд.	Мешалкин	
Гл. спец.	Руссин	
Норм. конт.	Мильцер	
ГИП	Крюков	
Рук. гр.	Смоляк	

Отстойники канализационные радиальные первичные из сборного ж.б. диаметром 24м с самотечным удалением осадка. Камера выпуска осадка. Техническая спецификация металла

Стадия	Лист	Листов
Р	37	

Мосводоканалниипроект

копировал: 34-

18706-02 39 формат 22

План на отм. 1.000

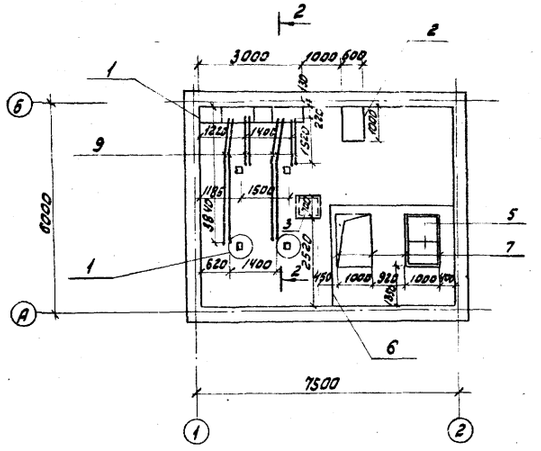

1-1

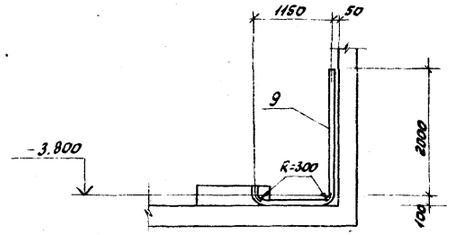

2-2

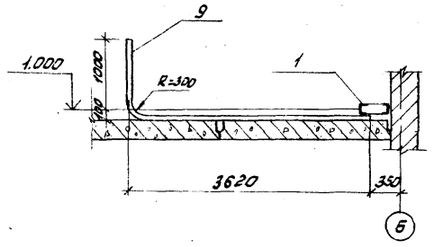

План на отм. -3.800

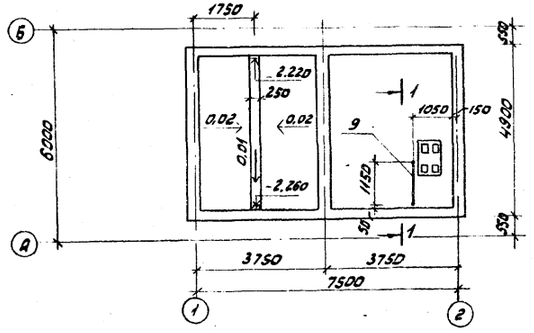

3-3

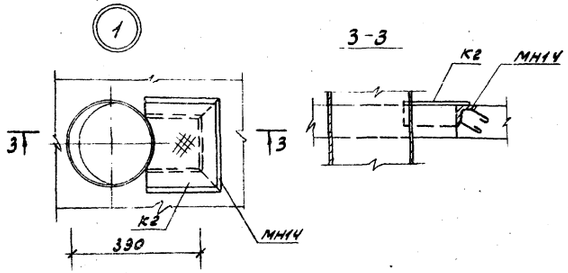

Спецификация элементов электрооборудования

Марка поз.	Обозначение	Наименование	кол.	Масса ед.кг	Примечание
		Сборочные единицы			
1	Т.П. 902-2-365.83 КЖИ-Р1	Рама Р1	1	53,6	
2	КЖИ-Р2	Рама Р2	1	22,5	
3	КЖИ-К1	Крышка К1	2	28,1	
4	КЖИ-К2	—"— К2	4	2,65	
5	КЖИ-К2	—"— К3	1	43,6	
6	КЖИ-МН12	МН12	4	65,4	
7	КЖИ-МН13	МН13	1	19,5	
8	КЖИ-МН14	МН14	4	7,6	
		Детали			
9		Труба d=50 ГОСТ 3262-75* С=21610	21,6	105,0	

Примечания:

1. Трубы для прокладки электрокабеля укладывать до устройства бетонной подготовки под чистые полы.

Т.П. 902-2-365.83				КМ	
Нач. отд.	Мешалкин		Отстойники канализационные радиальные первичные из сборного ж.б. диаметром 24м с самотечным удалением осадка	Стадия	Лист	Листов
Гл. спец.	Руссин			Р	38	
Норм. конт.	Мильцер					
ГИП	Крюков		Камера выпуска осадка. Планы раскладки рам, щитов и труб для электрокабелей на отм. 1.000, 0.000; -3.800. Сечения.	Мосводоканалниипроект		
Рук. бриг.	Смоляк					
Инженер	Пешковская					

Привязан:

Инв. №

Инв. № подл. | Подпись и дата | Взам. инв. №

18706-02 40 Формат 22

План расположения монорельсов

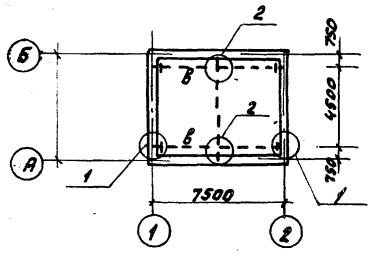

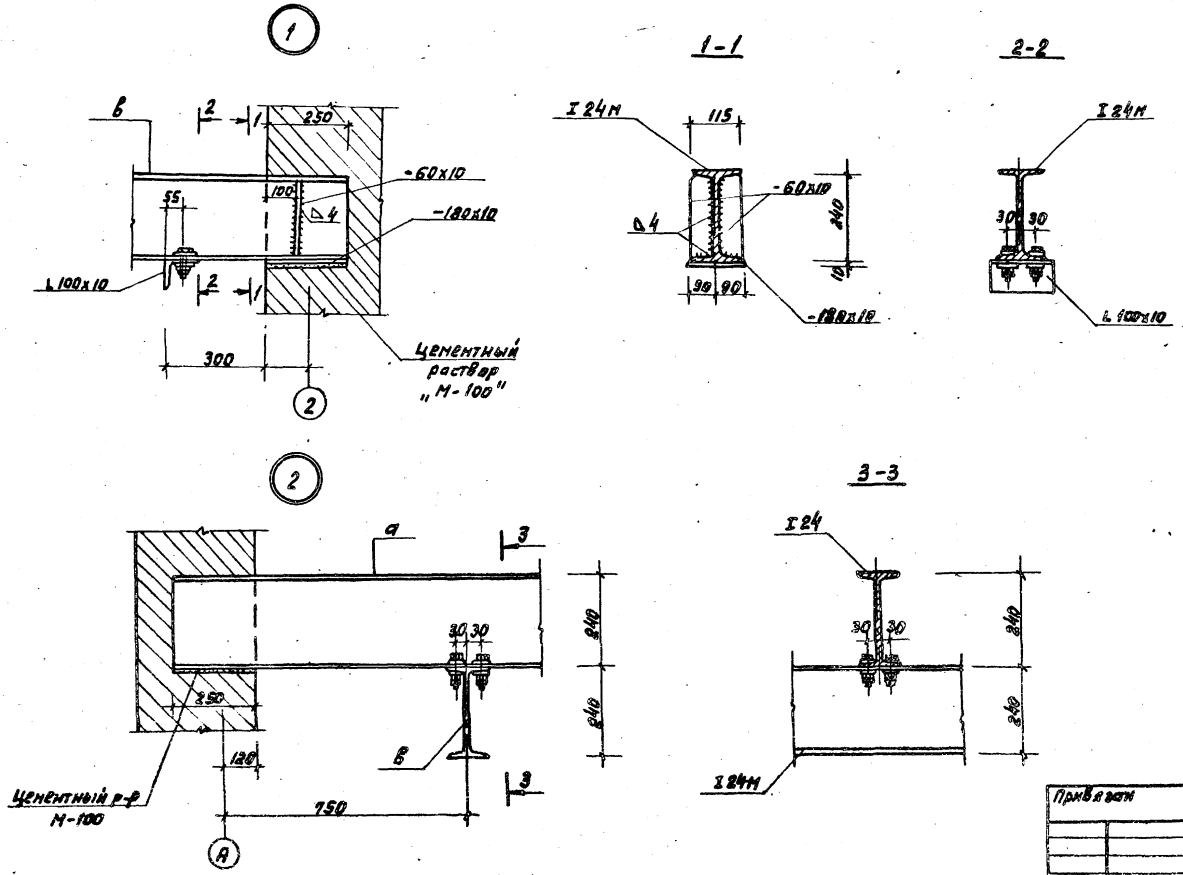

Ведомость элементов									
Марка	Сечение			Опорные усилия				Марки металла	Примеч.
	Эскиз	Поз	Состав	м тс.м					
а	I		I 24	По гибкости				Вст3пс6	ГОСТ 380-71*
Б	I		I 24м					Вст3пс6	ГОСТ 380-71*

Примечания

1. Все металлические конструкции в насосной станции покрасить масляной краской за 2 раза (ГОСТ 695-77) по огрунтовке.
2. Металлические конструкции из стали класса С 38/23 марку металла см. ведомость элементов.
3. Сварку выполнять электродами типа Э42 по ГОСТ 9467-75, $h_ш$ = 6 мм.

Т.П. 902-2-365.83								-КМ
Отстойники канализационные радиальные первичные из сборного ж.б. диаметром 24м с самотечным удалением осадка						Стадия	Лист	Листов
						Р	39	
Камера выпуска осадка. План расположения монорельсов. Узлы 1,2. Сечения.						Мосводоканалниипроект		
Нач. отд.	Мешалкин							
Гл. спец.	Руссин							
Н. контр.	Мильцер							
ГИП	Крюков							
Бр. инж.	Смоляк							
Исполн.	Пешковская							

Привязан

Инв. №

Взам. инв.

Подп. и дата

Инв. № подл.

Т.П. 902-2-365.83

18706-02 41

Кажировал

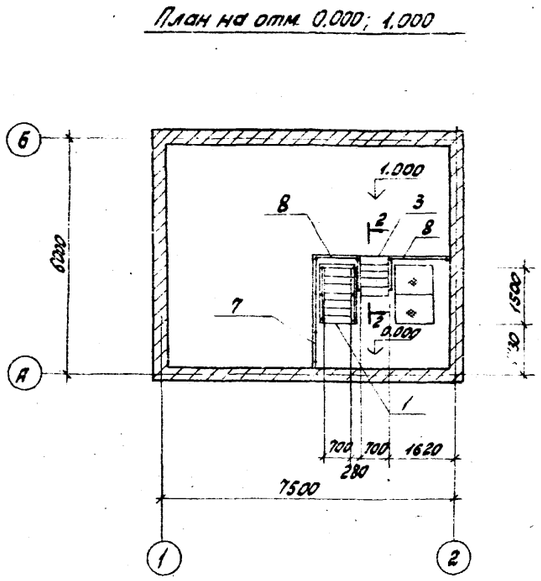

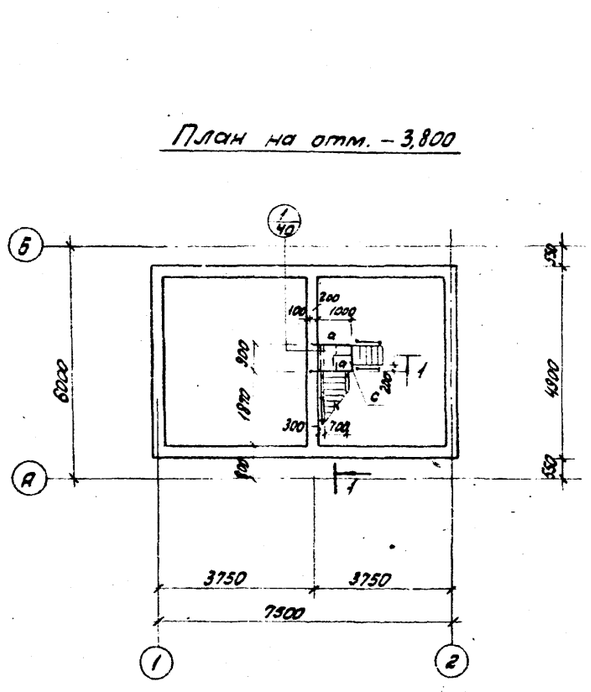

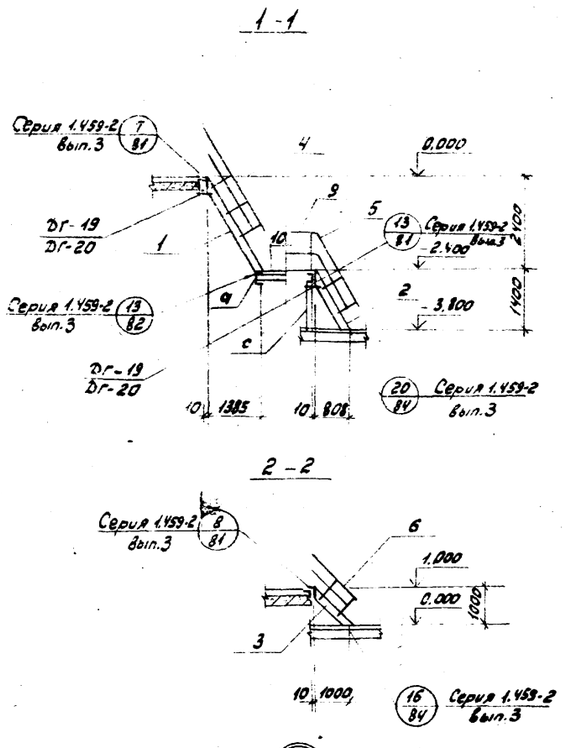

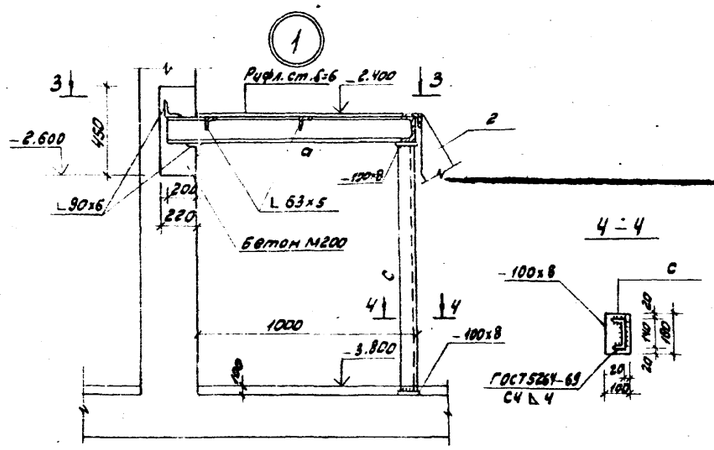

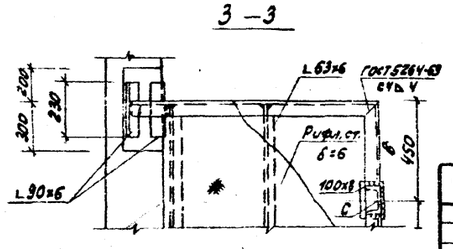

Спецификация к схемам расположения металлических лестниц, площадок, ограждений

Марка поз.	Обозначение	Наименование	Кол	Масса ед. кг	Примечание
		Лестницы			
1	серия 1.459-2 в.3 лист 23	МШГ8	1	128	
2	22	МШГ6	1	97	
3	14	ЛШГ5	1	77	
		Ограждения			
4	серия 1.459-2 в.4 лист 79	ПМГ5,6	2	21	
5	лист 78	ПМГ3,4	2	15	
6	лист 65	ПЛГ1,2	2	14	
7	лист 97	ППГ7	1	45	
8	лист 95	ППГ3	2	24	
9	лист 95	ППГ1	1	17	
		Площадки			
10	т.п. 902-2-365.83 лист 36,39	ПЛ-1	1		
		Дополнительные элементы			
	серия 1.459-2 в.3 лист 25	Дг-19	2	2	
	лист 25	Дг-20	2	2	

Ведомость элементов

Марка	Сечения			Опорные усилия			Группа констр.	Марка металла	Примечания
	Эскиз	Поз.	Состав	M тс.м	N тс	Q т.с			
а	[	1	[12						
в	[	2	[12						
с	[	3	[12						

Т.П. 902-2-365.83 -КМ

Отстойники канализационные радиальные первичные из сборного ж.б. диаметром 24м с самотечным удалением осадка

Камера выпуска осадка. Планы лестниц, площадок и ограждений на отм. 1.000; 0.000; -3,800.

Стадия	Лист	Листов
Р	40	

Мосводоканалниипроект

Привязан:

Инв. №

Нач. отд.	Мешалкин	
Гл. спец.	Руссин	
Нормо-конт.	Мильцер	
ГИП	Крюков	
Рук. бр.	Смоляк	

18706-02 (42) формат 22

Т.П. 902-2-365.83 А II

Инв. № подл. | Подпись и дата | Взамен инв.

gost.e-ecolog.ru