ТИПОВОЙ ПРОЕКТ

0901-9-24.87

ФИЛЬТРЫ-ПОГЛОТИТЕЛИ ДЛЯ РЕЗЕРВУАРОВ ЧИСТОЙ ВОДЫ ЕМКОСТЬЮ ОТ 5000 $м^3$ ДО 18900 $м^3$

ВАРИАНТ БЕЗ КЛАПАНОВ

АЛЬБОМ III

СТРОИТЕЛЬНЫЕ ИЗДЕЛИЯ

22775-02
ЦЕНА 1-74

gost.e-ecolog.ru

Госстрой СССР
Тбилисский филиал
ЦИТП
Типовой проект (серия)
№ 0901-9-24 ОВ
Заказ № 531
Цена 1 руб. 68 коп
Тираж 200
Дата "4" 04 1989г.

ТИПОВОЙ ПРОЕКТ

0901-9-24.87

ФИЛЬТРЫ-ПОГЛОТИТЕЛИ ДЛЯ РЕЗЕРВУАРОВ ЧИСТОЙ ВОДЫ ЕМКОСТЬЮ ОТ 5000 $м^3$ ДО 18900 $м^3$

ВАРИАНТ БЕЗ КЛАПАНОВ

АЛЬБОМ III

Разработан проектным институтом
„ГИПРОКОММУНВОДОКАНАЛ"
Главный инженер института Хазиков Н.С.
Главный инженер проекта Романова Г.Х.

Утвержден и введен в действие
Минжилкомхозом РСФСР
приказом № 12-ТД от 16 октября 1987г.

Содержание альбома.

Обозначение	Наименование	Стр.
Изделия марки КЖИ		
КЖИ1	Содержание альбома	2
КЖИ2	Технические условия	3
КЖИ3	Плита перекрытия 1П2-4АIVт-а	4
КЖИ3	Плита перекрытия 1П2-4АIVт-б	4
КЖИ3	Плита перекрытия 1П2-4АIVт-в	4
КЖИ3	Плита перекрытия 1П2-4АIVт-г	4
КЖИ3	Плита перекрытия 1П2-4АIVт-д	4
КЖИ4	Плита перекрытия 1П2-4АIVт-е	5
КЖИ4	Плита перекрытия 1П2-4АIVт-ж	5
КЖИ4	Плита перекрытия 1П2-4АIVт-и	5
КЖИ4	Плита перекрытия 1П2-4АIVт-к	5
КЖИ4	Плита перекрытия 1П2-4АIVт-л	5
КЖИ5	Сетка арматурная С-1	6
КЖИ6	Решетка Р-1	6
КЖИ7	Изделие закладное МН-1	7
КЖИ8	Изделие закладное МН-2	7
КЖИ9	Изделие закладное МН-3	8
КЖИ10	Кольцо	8
КЖИ11	Кольцо	9
КЖИ12	Изделие закладное МН-4	9
КЖИ13	Каркас пространственный КП1	10
КЖИ14	Каркас плоский Кр-1	10
КЖИ15	Изделие закладное МН-5	11
КЖИ16	Изделие закладное МН-6	11
КЖИ17	Деревянная крышка ф1600	12
КЖИ18	Деревянная крышка 1600×1400	12
КЖИ19	Кольцо стеновое КЦ.15-6„А"	13
Изделия марки МО		
МО124-00-00-00СБ	Решетка ф1410	14
	Сборочный чертеж.	
МО124-00-00-00	Решетка ф1410	15
МО124-00-00-01	Хомут	15
МО124-01-00-00	Решетка	16
МО124-01-00-00СБ	Решетка. Сборочный чертеж.	17
МО127-00-00-00СБ	Решетка 1150×1450	18
	Сборочный чертеж.	
МО127-00-00-00	Решетка 1150×1450	19
МО127-00-00-01	Планка	19
МО127-01-00-00	Решетка	20
МО127-00-00-02	Планка	20
МО127-01-00-00СБ	Решетка. Сборочный чертеж	21

Н. контр.	Потенштейн		ТП 0901-9-24.87 КЖИ-3
Проверил	Потенштейн		Содержание альбома. Стадия Р; Лист 1; Листов 1
Ст. инж.	Власова		Гипрокоммунводоканал г. Москва
ГИП	Захубанский		
Нач. отд.	Сорокин		

Инв. № подл. | Подпись и дата | Взам. инв. №

ТИПОВОЙ ПРОЕКТ 0901-9-24.87 АЛЬБОМ III

1. Арматурные изделия (каркасы, сетки) изготавливать при помощи контактной точечной электросварки с приваркой стержней во всех точках пересечения. Приварку стержней и к полосовой и уголковой стали производить при помощи дуговой электросварки электродами типа Э-42А сплошным двухсторонним швом.

2. Объединение плоских каркасов в пространственные каркасы необходимо производить в кондукторах при помощи электросварных клещей.

3. Изготовление и приемку арматурных изделий следует осуществлять в соответствии с требованиями следующих нормативных документов:

– ГОСТ 14098-85 „Соединения сварные арматуры железобетонных изделий и конструкций Контактная и ванная сварка.

– ГОСТ 5781-82* „Сталь горячекатанная для армирования железобетонных конструкций."

– ГОСТ 5261-80 „Швы сварных соединений. Ручная электродуговая сварка. Основные типы и конструктивные элементы."

Н. контр.	Ротенштейн		ТП 0901-9-24.87	КЖИ 2 ТУ
Провер.	Ротенштейн		Технические условия	Стадия / Лист / Листов
Ст. инж.	Власова			Р / /
ГИП	Закубанский			Гипрокоммунводоканал г. Москва
Нач. отд.	Сорокин			

Инв. № подл. | Подпись и дата | Взам. инв. №

22779-02 4

Альбом III

Типовой проект 0901-9-24.87

Инв. № подл. | Подпись и дата | Взам. инв. №

Рис. 1

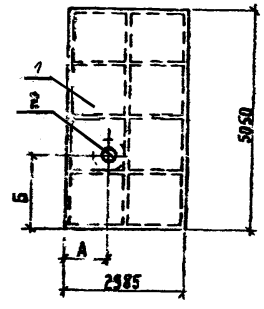

Рис 2

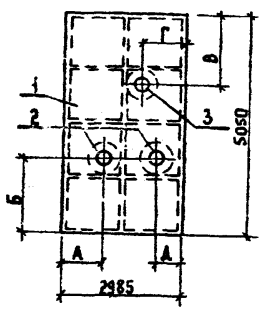

Рис 3

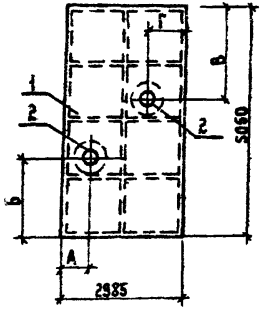

Формат	Зона	Поз.	Обозначение	Наименование	Количество на исполнение КЖИ-3 —	01	02	03	04		Примечание
				Сборочные единицы							
А3		1	1.442.1-1.11.00.0	Плита перекрытия 1П2-4АIIIт	1	1	1	1	1		
А4		2	КЖИ-7	Изделие закладное МН-1	1	1	2	1	2		
А4		3	КЖИ-8	Изделие закладное МН-2			1				

Обозначение	Марка	Рис	А мм	Б мм	В мм	Г мм	Д мм
КЖИ-3	1П2-4АIIIт-а	1	1240	1370	—	—	—
-01	1П2-4АIIIт-д	1	420	1370	—	—	—
-02	1П2-4АIIIт-в	2	420	1370	1370	500	1240
-03	1П2-4АIIIт-г	1	1800	1370	—	—	—
-04	1П2-4АIIIт-д	3	520	1370	2320	710	—

Ведомость расхода стали на дополнительные закладные изделия, кг

Марка элемента	Изделия закладные: Арматура класса AIII, ГОСТ 5781-82* — Ф12	Итого	Прокат марки Вст3кп2, ГОСТ 103-76 — 150×10	Итого	Всего
1П2-4АIIIт-а	1,28	1,28	14,9	14,9	16,18
1П2-4АIIIт-д	1,28	1,28	14,9	14,9	16,18
1П2-4АIIIт-в	3,84	3,84	48,5	48,5	52,34
1П2-4АIIIт-г	1,28	1,28	14,9	14,9	16,18
1П2-4АIIIт-д	2,56	2,56	29,8	29,8	32,36

Н.контр.	Ротенштейн	
Проверил	Ротенштейн	
Ст.инж.	Власова	
ГИП	Закубанский	
Нач.отд.	Сорокин	

ТП 0901-9-24.87 КЖИ-3

Панто перекрытия (1П2-4АIIIт-а,д,в,г,д)

Стадия	Масса	Масштаб
Р	4950	1:100
Лист	Листов 1	

Гипрокоммунводоканал г. Москва

Альбом III

Типовой проект 0901-9-24.87

Рис. 1

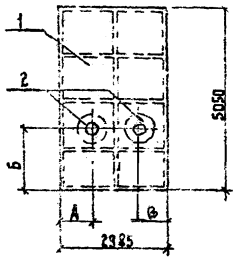

Рис. 2

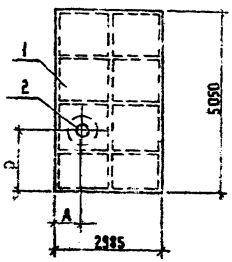

Рис. 3

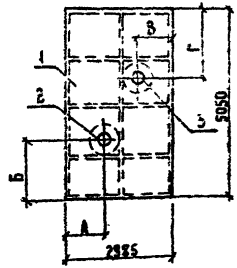

Формат	Зона	Поз.	Обозначение	Наименование	Количество на исполнение КЖИ-4						Примечание
					—	01	02	03	04		
				Сборочные единицы							
А3		1	1.442.1-1.11.000	Плита перекрытия 1П2-4АIVт	1	1	1	1	1		
А4		2	КЖИ-7	Изделие закладное МН-1	2	1	1	1			
А4		3	КЖИ-8	Изделие закладное МН-2			1				

Обозначение	Марка	Рис.	А мм	Б мм	В мм	Г мм
КЖИ-4	1П2-4АIVт-е	1	1240	1500	280	—
-01	1П2-4АIVт-ж	2	300	1500	—	—
-02	1П2-4АIVт-а	3	1850	1500	485	1370
-03	1П2-4АIVт-к	2	1900	1500	—	—
-04	1П2-4АIVт-л	3	520	1500	710	2320

Ведомость расхода стали на дополнительные закладные изделия, кг

Марка элемента	Изделия закладные						
	Арматура класса А-II			Прокат марки ВСТ3кп2			Всего
	ГОСТ 5781-82*			ГОСТ 103-76*			
	Ф12		Итого	150×10		Итого	
1П2-4АIVт-е	2,56		2,56	29,8		29,8	32,36
1П2-4АIV-ж	1,28		1,28	14,9		14,9	16,18
1П2-4АIVт-а	2,56		2,56	33,6		33,6	36,16
1П2-4АIVт-к	1,28		1,28	14,9		14,9	16,18
1П2-4АIVт-л	2,56		2,56	29,8		29,8	32,36

Н. контр.	Ротенштейн	
Проверил	Ротенштейн	
Ст. инж.	Валсова	
Гип	Закубанский	
Нач. отд.	Сорокин	

ТП 0901-9-24.87 КЖИ-4

Плита покрытия (1П1-4АIVт-е, ж, и, к, л)

Стадия	Масса	Масштаб
Р	4350	1:100
Лист	Листов 1	

Гипрокоммунвоздоканал г. Москва

Инв. № подл. | Подпись и дата | Взам. инв. №

22779-02 6

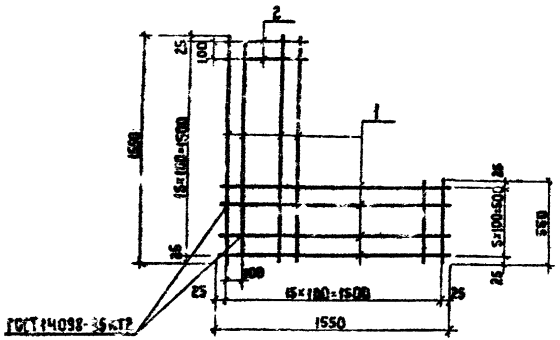

Формат	Зона	Поз.	Обозначение	Наименование	Кол.	Примечание
				Документация		
			КЖИ-2 ТУ	Технические условия		
				Детали		
Б4		1	КЖИ-5.1	А-III-10 ГОСТ 5781-82 ℓ=1550	12	0,96 кг
Б4		2	КЖИ-5.2	А-III-10 ГОСТ 5781-82 ℓ=550	20	0,34 кг

Инв. № подл. | Подпись и дата | Взам. инв. №

ТП 0901-9-24.87 КЖИ-5

Сетка арматурная С-1

Стадия	Масса	Масштаб
Р	18,3	1:25
Лист	Листов 1	

Типрокоммунводоканал г. Москва

Н. контр.	Ретенштейн	
Проверил	Ретенштейн	
Ст. инж.	Власова	
ГИП	Закубанский	
Нач. отд.	Сорокин	

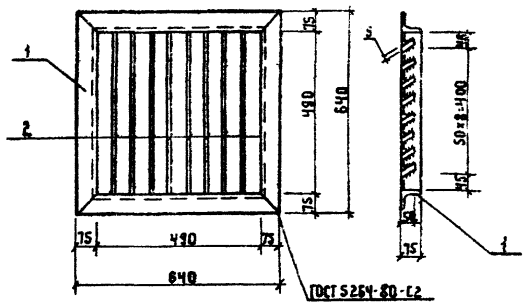

Формат	Зона	Поз.	Обозначение	Наименование	Кол.	Примечание
				Документация		
			КЖИ-2 ТУ	Технические условия		
				Детали		
Б4		1	КЖИ-6.1	Уголок 75×5 ГОСТ 8509-72* Ст3кп2-1 ГОСТ 535-79* ℓ=2560	1	14,8 кг
Б4		2	КЖИ-6.2	Полоса 5×60 ГОСТ 103-76* Ст3кп2-1 ГОСТ 535-79* ℓ=490	2	1,15 кг

Инв. № подл. | Подпись и дата | Взам. инв. №

ТП 0901-9-24.87 КЖИ-6

Решетка Р-1

Стадия	Масса	Масштаб
Р	24	1:10
Лист	Листов 1	

Типрокоммунводоканал г. Москва

Н. контр.	Ретенштейн	
Проверил	Ретенштейн	
Ст. инж.	Власова	
ГИП	Закубанский	
Нач. отд.	Сорокин	

Альбом III

Типовой проект 0901-9-24.87

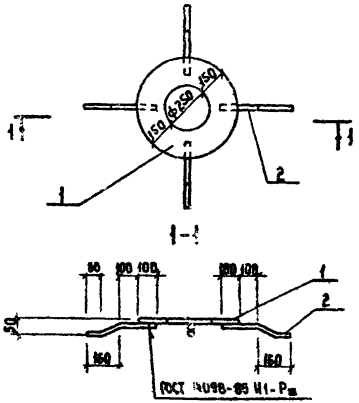

Формат	Зона	Поз.	Обозначение	Наименование	Кол.	Примечание
				Документация		
			КЖИ-2	Технические условия		
				Детали		
Б4		1	КЖИ-7.1	Полоса 10х550 ГОСТ 82-70* / Вст3кп2-1 ГОСТ 535-79* ℓ=550	1	14,9 кг
Б4		2	КЖИ-7.2	А-II-12 ГОСТ 5781-82* ℓ=360	4	0,32 кг

Взам. инв. №

Подпись и дата

Инв. № подл.

Н. контр.	Ротенштейн	
Проверил	Ротенштейн	
Ст. инж.	Власова	
ГИП	Закубанский	
Нач. отд.	Сорокин	

ТП 0901-9-24.87 КЖИ-7

Изделие закладное МИ-1

Стадия	Масса	Масштаб
Р	16,2	1:20

Лист | Листов 1

Типрокоммунводоканал г. Москва

Альбом III

Типовой проект 0901-9-24.87

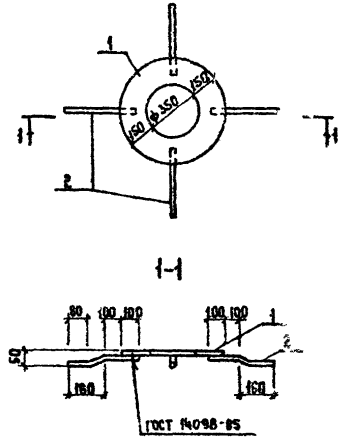

Формат	Зона	Поз.	Обозначение	Наименование	Кол.	Примеч.
				Документация		
			КЖИ-2	Технические условия		
				Детали		
Б4		1	КЖИ-8.1	Полоса 10х650 ГОСТ 82-70 / Вст3кп2-1 ГОСТ 14637-79 ℓ=650	1	18,7 кг
Б4		2	КЖИ-8.2	А-II-12 ГОСТ 5781-82* ℓ=360	4	0,32 кг

Взам. инв. №

Подпись и дата

Инв. № подл.

Н. контр.	Ротенштейн	
Проверил	Ротенштейн	
Ст. инж.	Власова	
ГИП	Закубанский	
Нач. от	Сорокин	

ТП 0901-9-24.87 КЖИ-8

Изделие закладное МИ-2

Стадия	Масса	Масштаб
Р	20	1:20

Лист | Листов 1

Типрокоммунводоканал г. Москва

Альбом III

Типовой проект 0901-9-24.87

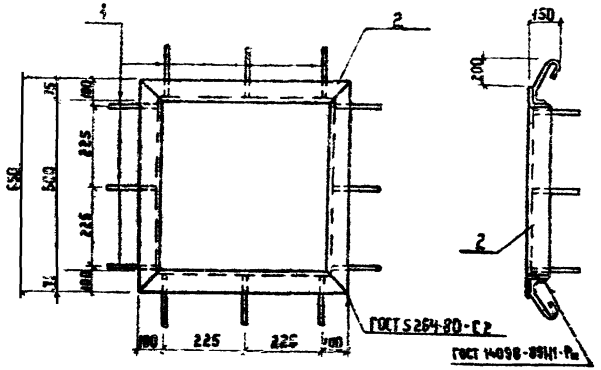

Формат	Зона	Поз	Обозначение	Наименование	Кол.	Примечание
				Документация		
			КЖИ-2 ТУ	Технические условия		
				Детали		
5.4		1	КЖИ-9.1	А-I-8 ГОСТ 5781-82* ℓ=500	12	0.2
5.4		2	КЖИ-9 2	Уголок 75×75×5 ГОСТ 8509-72* / ВСТ3КП2-I ГОСТ 535-79 ℓ=2600	1	15.08

Взам. инв. №

Подпись и дата

Инв. № подл.

Н. контр.	Ротенштейн	
Проверил	Ротенштейн	
Ст. инж.	Власова	
ГИП	Закубанский	
Нач. отд.	Сорокин	

ТП 0901-9-24.87 КЖИ-9

Изделие закладное МН-3

Стадия	Масса	Масштаб
Р	17.48	1:10

Лист | Листов 1

Гипрокоммунводоканал г. Москва

Альбом III

Типовой проект 0901-9-24.87

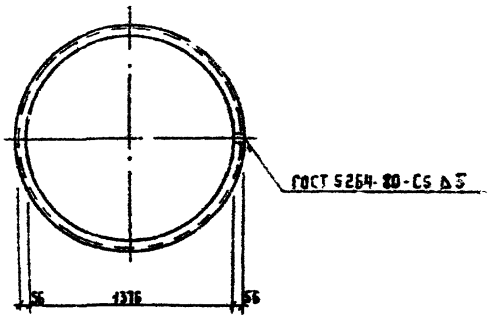

Взам. инв. №

Подпись и дата

Инв. № подл.

Н. контр.	Ротенштейн	
Проверил	Ротенштейн	
Ст. инж.	Власова	
ГИП	Закубанский	
Нач. отд.	Сорокин	

ТП 0901-9-24.87 КЖИ-10

Кольцо

Стадия	Масса	Масштаб
Р	19.2	1:20

Лист | Листов

Уголок 56×56×5 ГОСТ 8509-72 / ВСТ3КП2-I ГОСТ 535-79

Гипрокоммунводоканал г. Москва

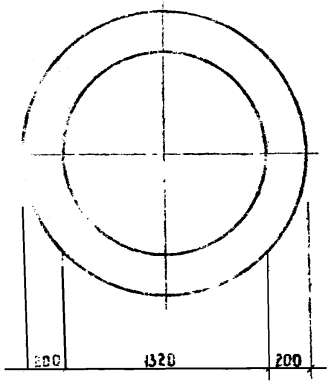

Н.контр	Ротенштейн		
Проверил	Ротенштейн		
Ст.инж.	Власова		
ГИП	Закубанский		
Нач.отд.	Сорокин		

ТП 0901-9-24.87 КЖИ-11

Кольцо

Стадия	Масса	Масштаб
Р	13.9	1:25
Лист	Листов 1	

Полоса 10х1720 ГОСТ 82-70 Вст3кп2-1 ГОСТ 14637-79 P=1720

Типрокоммунводоканал г. Москва

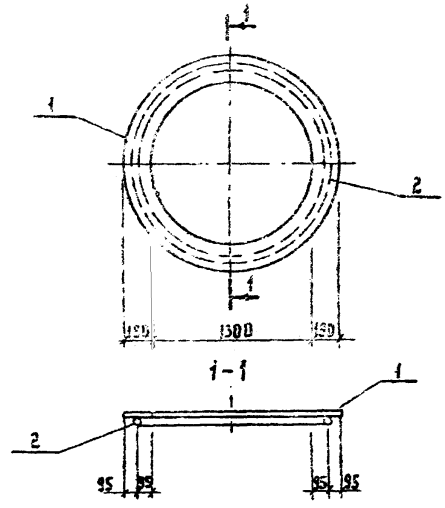

Формат	Зона	Поз.	Обозначение	Наименование	Кол.	Примечание
				Документация		
			КЖИ-2 ТУ	Технические условия		
				Детали		
Б4		1	КЖИ-12.1	Полоса 10х1630 ГОСТ 82-70* Вст3кп2-1 ГОСТ 14637-79=1680	2	3.8 кг
Б4		2	КЖИ-12.2	А-I Ø10 ГОСТ 5781-82* ℓ=9350	1	5.71 кг

Н.контр	Ротенштейн		
Проверил	Ротенштейн		
Ст.инж.	Власова		
ГИП	Закубанский		
Нач.отд.	Сорокин		

ТП 0901-9-24.87 КЖИ-12

Изделие закладное МН-4

Стадия	Масса	Масштаб
Р	81.7	1:25
Лист	Листов 1	

Типрокоммунводоканал г. Москва

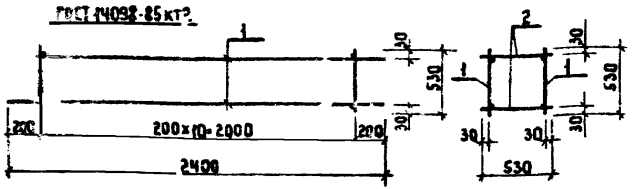

Формат	Зона	Поз	Обозначение	Наименование	Кол.	Примеч.
				Документация		
			КЖИ-2 ТЧ	Технические условия		
				Сборочные единицы		
А4		1	КЖИ-14	Каркас плоский КР-1	2	
				Детали		
Б4		2	КЖИ-13	А-I-6 ГОСТ 5781-82* ℓ=530	22	0,12 кг

Инв. № подл. | Подпись и дата | Взам. инв. №

Нач. отд.	Сорокин	
ГИП	Закубанский	
Ст. инж.	Власова	
Пров.	Ротенштейн	
Н. контр.	Ротенштейн	

ТП 0901-9-24.87 КЖИ-13

Каркас пространственный КП-1

Стадия	Масса	Масштаб
Р	11,3	1:25
Лист	Листов 1	

Гипрокоммунводоканал г. Москва

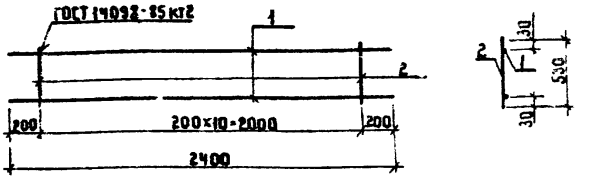

Формат	Зона	Поз	Обозначение	Наименование	Кол.	Примеч.
				Документация		
			КЖИ-2 ТЧ	Технические условия		
				Сборочные единицы		
Б4		1	КЖИ-14.1	А-III-10 ГОСТ 5781-82* ℓ=2400	2	1,5 кг
Б4		2	КЖИ-14.2	А-I-6 ГОСТ 5781-82* ℓ=530	11	0,12 кг

Инв. № подл. | Подпись и дата | Взам. инв. №

Н. контр.	Ротенштейн	
Провери.	Ротенштейн	
Ст. инж.	Власова	
ГИП	Закубанский	
Нач. отд.	Сорокин	

ТП 0901-9-24.87 КЖИ-14

Каркас плоский КР-1

Стадия	Масса	Масштаб
Р	4,32	1:25
Лист	Листов 1	

Гипрокоммунводоканал г. Москва

Альбом III

Типовой проект 0901-9-24.87

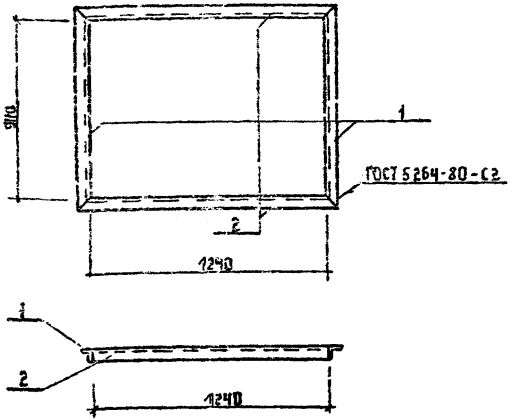

Формат	Зона	Поз.	Обозначение	Наименование	Кол.	Примечание
				Документация		
			КЖИ-2 ТУ	Технические условия		
				Детали		
Б4		1	КЖИ-15.1	Уголок 56×56×5 ГОСТ 8509-72 Ст3кп2-1 ГОСТ 535-79 ℓ=1050	2	4.5кг
Б4		2	КЖИ-15.2	Уголок 56×56×5 ГОСТ 8509-72 Ст3кп2-1 ГОСТ 535-79 ℓ=1250	2	5.7кг

Инв. № подл. | Подпись и дата | Взам. инв. №

Н. контр.	Ратенштейн	
Проверил	Ратенштейн	
Ст. инж.	Власова	
ГИП	Заклябинский	
Нач. отд.	Сорокин	

ТП 0901-9-24.87 КЖИ-15

Изделия закладные МН-5

Стадия	Масса	Масштаб
Р	20.4	1:20
Лист	Листов 1	

Типпрокомтрансводоканал г. Москва

Альбом III

Типовой проект 0901-9-24.87

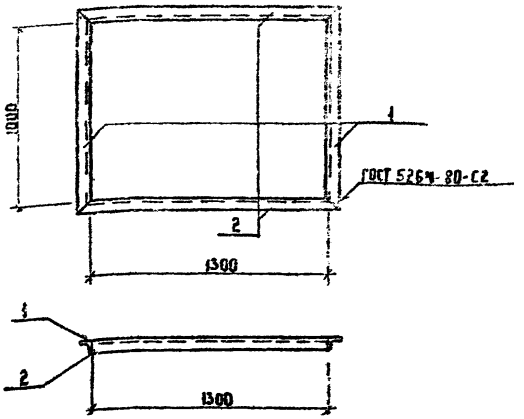

Формат	Зона	Поз.	Обозначение	Наименование	Кол.	Примечание
				Документация		
			КЖИ-2 ТУ	Технические условия		
				Детали		
Б4		1	КЖИ-16.1	Уголок 56×56×5 ГОСТ 8509-72 Ст3кп2-1 ГОСТ 535-79 ℓ=1110	2	4.7кг
Б4		2	КЖИ-16.2	Уголок 56×56×5 ГОСТ 8509-72 Ст3кп2-1 ГОСТ 535-79 ℓ=1490	2	6.0кг

Инв. № подл. | Подпись и дата | Взам. инв. №

Н. контр.	Ратенштейн	
Проверил	Ратенштейн	
Ст. инж.	Власова	
ГИП	Заклябинский	
Нач. отд.	Сорокин	

ТП 0901-9-24.87 КЖИ-16

Изделие закладное МН-6

Стадия	Масса	Масштаб
Р	25.9	1:20
Лист	Листов 1	

Типпрокомтрансводоканал г. Москва

ТИПОВОЙ ПРОЕКТ 0901-9-24.87 АЛЬБОМ III

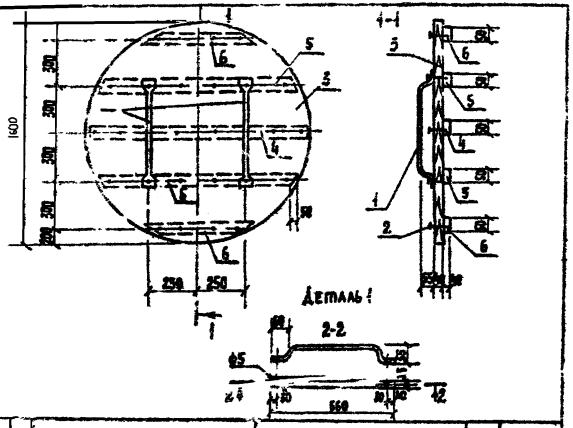

Формат	Зона	Поз.	Обозначение	Наименование	Кол.	Примеч.
				Детали		
А4		1	КЖИ 18.1	Полоса 40×50 ГОСТ 103-76 ст.3 ГОСТ 535-79 ℓ=800	2	1.9 кг
				Стандартные изделия		
		2		Гвозди К40×400 ГОСТ 4028-63	0.2	кг
				Материалы		
		3		Доска б=40мм ГОСТ 2695-71	0.080	м³
		4		Брусок 40×50 ГОСТ 2695-71 ℓ=1460	0.003	м³
		5		Брусок 40×50 ГОСТ 2695-71 ℓ=1000	0.004	м³
		6		Брусок 40×50 ГОСТ 2695-71 ℓ=500	0.002	м³

Инв. № подл. | Подпись и дата | Взам. инв. №

ТП 0901-9-24.87 КЖИ16

Деревянная крышка ф1500

Стадия	Масса	Масштаб
Р	53.2	
Лист	Листов 1	

Гипрокоммунводоканал г. Москва

Н. контр. Горемыкин
Проверил Горемыкин
Ст. инж. Власова
ГИП Закубанский
Нач. отд. Сорокин

ТИПОВОЙ ПРОЕКТ 0901-9-24.87 АЛЬБОМ III

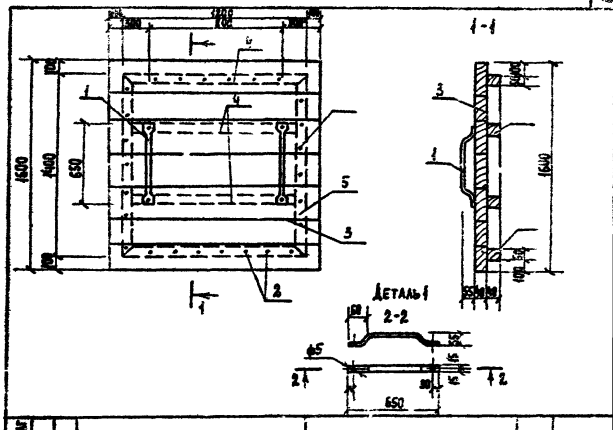

Формат	Зона	Поз.	Обозначение	Наименование	Кол	Примеч.
				Детали		
А4		1	КЖИ 19.1	Полоса 40×50 ГОСТ 103-76 ст.3 ГОСТ 535-79 ℓ=800	2	1.9 кг
				Стандартные изделия		
		2		Гвозди К40×400 ГОСТ 4028-63	0.2	кг
				Материалы		
		3		Доска б=40мм ГОСТ 2695-71	0.090	м³
		4		Брусок 40×50 ГОСТ 2695-71 ℓ=1200	0.01	м³
		5		Брусок 40×50 ГОСТ 2695-71 ℓ=1400	0.006	м³

Инв. № подл. | Подпись и дата | Взам. инв. №

ТП 0901-9-24.87 КЖИ17

Деревянная крышка 1500×1400

Стадия	Масса	Масштаб
Р	62.2	
Лист	Листов	

Гипрокоммунводоканал г. Москва

Н. контр. Горемыкин
Проверил Горемыкин
Ст. инж. Власова
ГИП Закубанский
Нач. отд. Сорокин

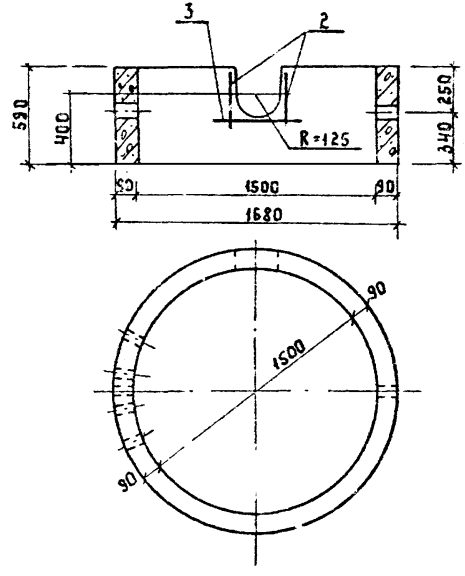

Формат	Зона	Поз.	Обозначение	Наименование	Кол.	Примеч.
				Сборочные единицы		
		1	3.900-3 в.7. ч 2	Опорное кольцо КЦ-15-6	1	
				Детали		
БЧ		2	КЖИ-19.1	А-III-10 ГОСТ 5781-82		
				ℓ = 400	2	0.25 кг
БЧ		3	КЖИ-19.2	А-III-10 ГОСТ 5781-82		
				ℓ = 850	1	0.53кг

Ведомость расхода стали на элемент, кг

Марка элемента	Изделие закладное					
	Арматура класса А-III ГОСТ 5781-82*				Всего	Общий расход
	ф10			Итого		
КЦ 15-6 „А"	1.03			1.03	1.03	1.03

	ТП 0901-9-24.87 КЖИ-19		
Кольцо стеновое (КЦ 15-6 „А")	Стадия	Масса	Масштаб
	Р	0.661	1:25
	Лист	Листов 1	
	Типрокоммунводоканал г. Москва		

Н.контр.	Ротенштейн	
Проверил	Ротенштейн	
Ст.инж.	Власова	
ГИП	Закубанский	
Нач.отд.	Сорокин	

Инв.№ подл. | Подпись и дата | Взам.инв.№

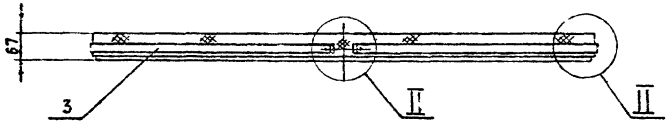

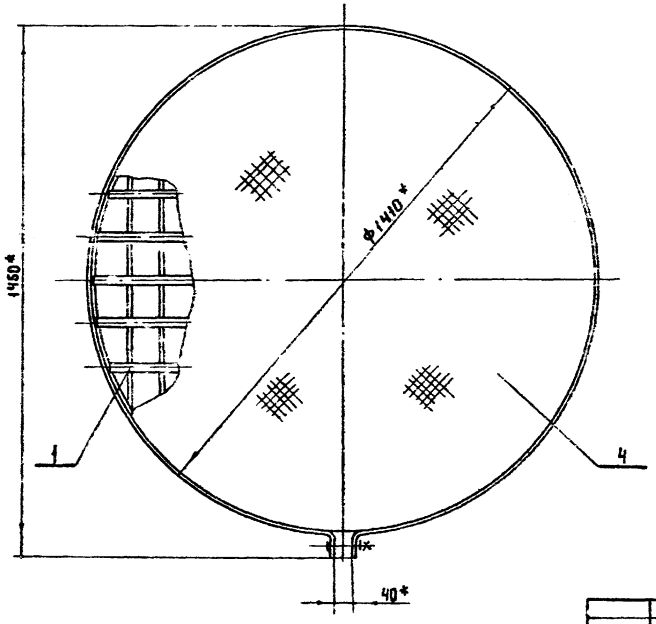

I
М1:2,5

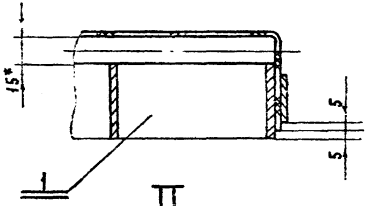

II
М1:2

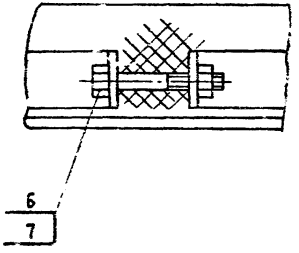

* Размеры для справок

Привязан				М0124-00-00-00СБ		
				Решетка ф1410 Сборочный чертеж	Стадия	Масса	Масштаб
					Р	73.5	1:10
					Лист	Листов 1	
Разраб.	Катырина				Гипрокоммунспецгаз г. Москва		
Рук. гр.	Смирнов						
Н. контр.	Смирнов						
Нач. отд.	Завьялов						
Инв. №							

Инв. № подл. | Подпись и дата | Взам. инв. №

Типовой проект 0901-9-24.87

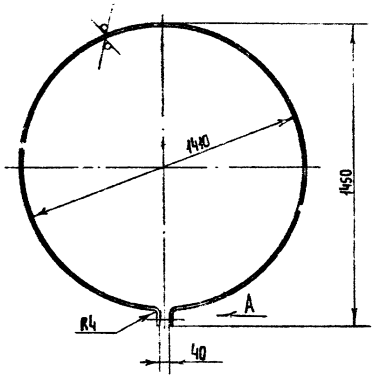

Вид А
М 1:2

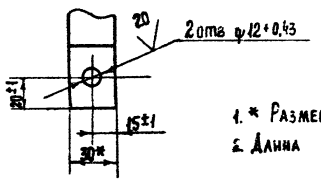

1. * Размер для справок
2. Длина развертки - 4500

Разраб.	Карырина			М0124-00-00-01			
Рук. гр.	Смирнов			Хомут	Стадия	Масса	Масштаб
					Р	4,24	1:15
Н. контр.	Смирнов			Полоса Б-2 4×30 ГОСТ 103-76 Ст.3 ГОСТ 535-79	Лист	Листов 1	
					Гипрокоммунводоканал г. Москва		

Инв. № подл. | Подпись и дата | Взам. инв. №

Типовой проект 0901-9-24.87

Формат	Зона	Поз.	Обозначение	Наименование	Кол.	Примеч.
				Документация		
А3			М0124-00-00-00СБ	Сборочный чертеж		
				Сборочные единицы		
А3		1	М0124-01-00-00	Решетка ф1410	1	
				Детали		
А4		3	М0124-00-00-01	Хомут	1	
Б4		4	М0124-00-00-02	Сетка 10-1.4-0		
				ГОСТ 5336-80; ф1530	1	5.0 кг
				Стандартные изделия		
		6		Болт М10×60.46.019		
				ГОСТ 7798-70	1	
		7		Гайка М10.5.019		
				ГОСТ 5915-70	1	

Разраб.	Карырина			М0124-00-00-00			
Рук. гр.	Смирнов			Решетка ф1410	Стадия	Лист	Листов
					Р		1
Н. контр.	Смирнов				Гипрокоммунводоканал г. Москва		
Нач. отд.	Завьялов						

Инв. № подл. | Подпись и дата | Взам. инв. №

Альбом III

Типовой проект 0901-9-24.87

Формат	Зона	Поз.	Обозначение	Наименование	Кол.	Примечание
Б4			МО124-01-00-09	Круг $\frac{\text{В15 ГОСТ 2590-71}}{\text{Ст.3 ГОСТ 535-79}}$	2	1,16кг
				ℓ=832		
Б4		10	МО124-01-00-10	Круг $\frac{\text{В15 ГОСТ 2590-71}}{\text{Ст.3 ГОСТ 535-79}}$	2	1,48кг
				ℓ=1066		
Б4		11	МО124-01-00-11	Круг $\frac{\text{В15 ГОСТ 2590-71}}{\text{Ст.3 ГОСТ 535-79}}$	2	1,69кг
				ℓ=1218		
Б4		12	МО124-01-00-12	Круг $\frac{\text{В15 ГОСТ 2590-71}}{\text{Ст.3 ГОСТ 535-79}}$	2	1,83кг
				ℓ=1320		
		13	МО124-01-00-13	Круг $\frac{\text{В15 ГОСТ 2590-71}}{\text{Ст.3 ГОСТ 535-79}}$	2	1,9кг
Б4				ℓ=1374		
Б4		14	МО124-01-00-14	Круг $\frac{\text{В15 ГОСТ 2590-71}}{\text{Ст.3 ГОСТ 535-79}}$	1	1,94кг
				ℓ 1395		

Инв. № подл. | Подпись и дата | Взам. инв. №

МО124-01-00-00

Лист 2

Альбом III

Типовой проект 0901-9-24.87

Формат	Зона	Поз.	Обозначение	Наименование	Кол.	Примечание
				Документация		
А3			МО124-01-00-00СБ	Сборочные чертежи		
				Детали		
Б4		1	МО124-01-00-01	Обечайка	1	10,3кг
				Полоса $\frac{\text{Б-2 6×50 ГОСТ 103-76}}{\text{Ст.3 ГОСТ 535-79}}$		
				$\ell_{\text{разв.}}$ = 4370		
Б4		2	МО124-01-00-02	Полоса $\frac{\text{Б-2 6×50 ГОСТ 103-76}}{\text{Ст.3 ГОСТ 535-79}}$	1	3,26кг
				ℓ=1384		
Б4		3	МО124-01-00-03	Полоса $\frac{\text{Б-2 6×50 ГОСТ 103-76}}{\text{Ст.3 ГОСТ 535-79}}$	2	3,23кг
				ℓ=1370		
Б4		4	МО124-01-00-04	Полоса $\frac{\text{Б-2 6×50 ГОСТ 103-76}}{\text{Ст.3 ГОСТ 535-74}}$	2	3,13кг
				ℓ=1328		
Б4		5	МО124-01-00-05	Полоса $\frac{\text{Б-2 6×50 ГОСТ 103-76}}{\text{Ст.3 ГОСТ 535-79}}$	2	2,97кг
				ℓ=1258		
Б4		6	МО124-01-00-06	Полоса $\frac{\text{Б-2 6×50 ГОСТ 103-76}}{\text{Ст.3 ГОСТ 535-79}}$	2	2,7 кг
				ℓ=1154		
Б4		7	МО124-01-00-07	Полоса $\frac{\text{Б-2 6×50 ГОСТ 103-76}}{\text{Ст.3 ГОСТ 535-79}}$	2	2,36кг
				ℓ=1000		
Б4		8	МО124-01-00-08	Полоса $\frac{\text{Б-2 6×50 ГОСТ 103-76}}{\text{Ст.3 ГОСТ 535-79}}$	2	1,83кг
				ℓ=776		

Инв. № подл. | Подпись и дата | Взам. инв. №

МО124-01-00-00

Разраб.	Калырина	[signature]
Рук. гр.	Смирнов	[signature]
Н. контр.	Смирнов	[signature]

Решетка

Стадия	Лист	Листов
Р		

Гипрокоммунводоканал г. Москва

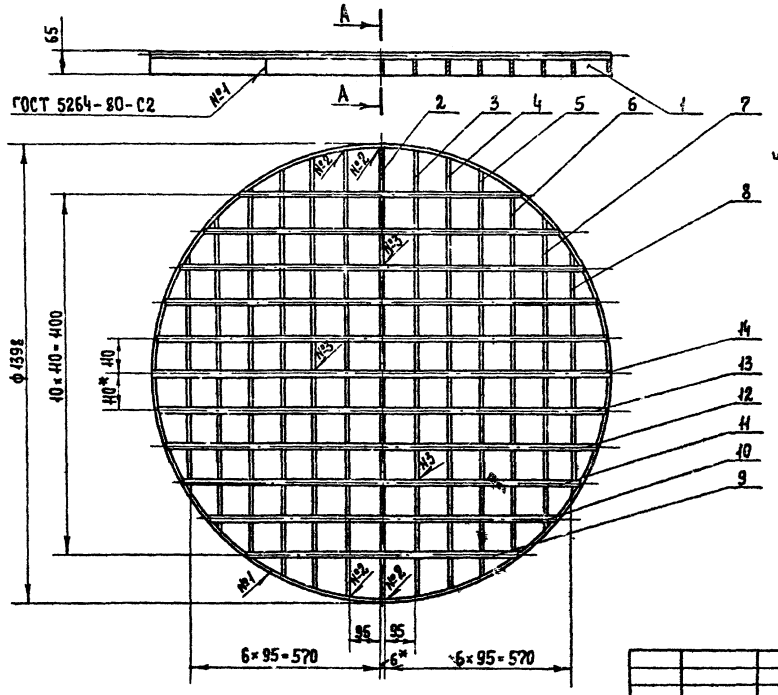

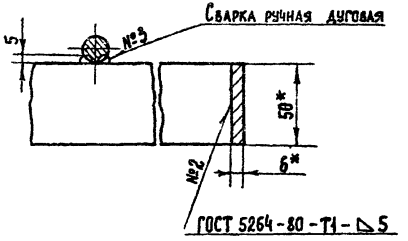

* Размеры для справок

Привязан

Инв. №

Разраб.	Хасырина	
Гл. гр.	Смирнов	
Н. контр.	Смирнов	

МО124-01-00-00СБ

Решетка
Сборочный чертеж

Стадия	Масса	Масштаб
Р	64,1	1:10
Лист	Листов 1	

Гипрокоммунспецстроя г. Москва

Инв. № подл. | Подпись и дата | Взам. инв. №

Альбом III

Типовой проект 0901-9-24.87

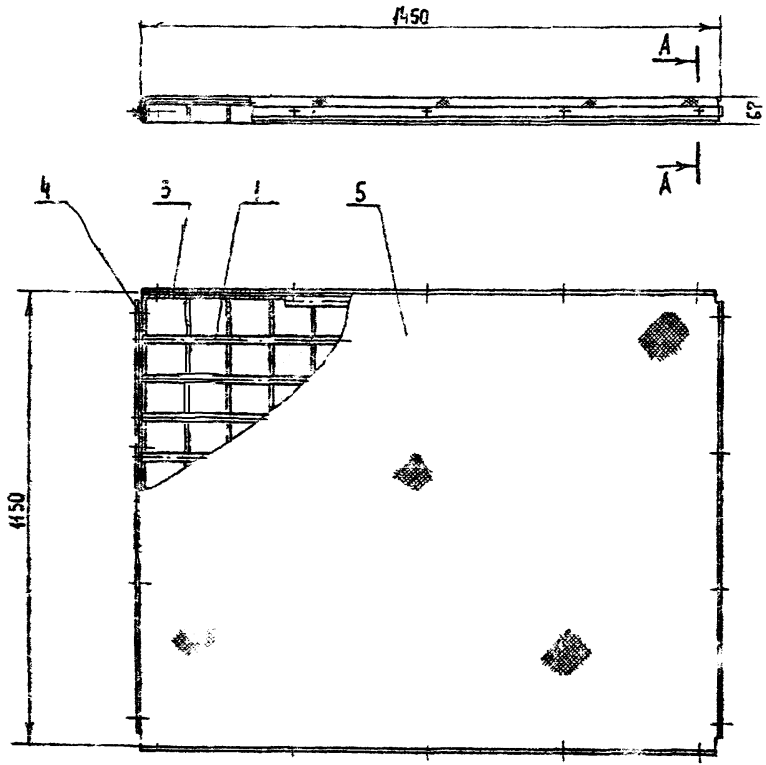

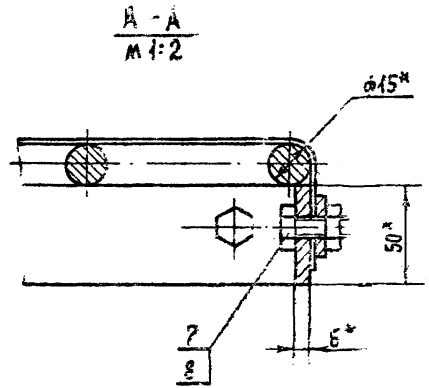

* Размеры для справок.

Привязан				МО127-00-00-00 СБ			
				Решетка 1150 х 1450	Стадия	Масса	Масштаб
				Сборочный чертеж.	Р	84,5	1:10
					Лист	Листов 1	
Инв. №					Гипрокоммунводоканал г. Москва		

Разраб.	Гринченко	
Пров.	Смирнов	
Н. Конт.	Рырина	
Нач. отд.	Ляпов	

Инв. № подл. | Подпись и дата | Взам. инв. №

22779-07 19

Альбом III

Типовой проект 0901-9-24.87

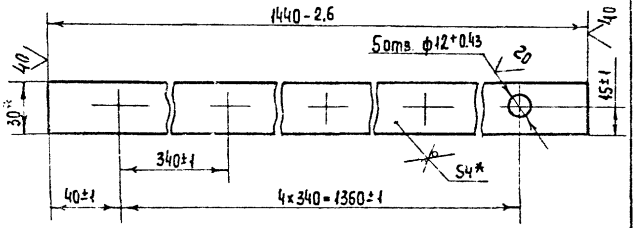

* Размеры для справок

Разраб.	Гриченко	
Пров.	Смирнов	
Н.контр.	Кагырина	

М0127-00-00-01

Планка

Стадия	Масса	Масштаб
Р	1,35	1:2
Лист	Листов 1	

Полоса Б-2 4-30 ГОСТ 103-76
Ст.3 ГОСТ 535-79

Гипрокоммунводоканал г. Москва

Инв.№ подл. | Подпись и дата | Взам. инв.№

Альбом III

Типовой проект 0901-9-24.87

Формат	Зона	Поз.	Обозначение	Наименование	Кол.	Примечание
				Документация		
А3			М0127-00-00-00СБ	Сборочный чертеж		
				Сборочные единицы		
А3		1	М0127-01-00-00СБ	Решетка	1	
				Детали		
А4		3	М0127-00-00-01	Планка	2	
А4		4	М0127-00-00-02	Планка	2	
Б4		5	М0127-00-00-03	Сетка 10-14-0 ГОСТ5336-80		
				1570×1270	1	5.5 кг
				Стандартные изделия		
		7		Болт М10×25.46.019		
				ГОСТ 7798-70	18	
		8		Гайка М10.5.019		
				ГОСТ 5915-70	18	

Разраб.	Гриченко	
Провер.	Смирнов	
Н.контр.	Кагырина	
Нач. отд.	Завьялов	

М0127-00÷00-00

Решетка 1150×1450

Стадия	Масса	Масштаб
Р		1

Гипрокоммунводоканал г. Москва

Альбом III

Типовой проект 0901-9-24.87

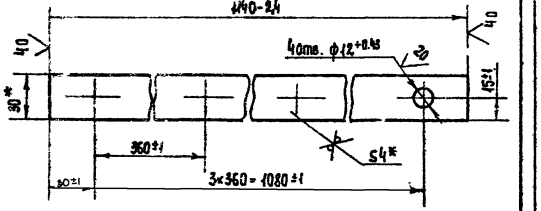

* Размеры для справок

				МО 127-00-00-02			
				Планка	Стадия	Масса	Масштаб
						1,07	1:2
Гиб.	Гринченко				Лист	Листов 1	
Пров.	Смирнов						
Контр.	Касырина			Полоса Б-2 4×30 ГОСТ 103-76 / Ст.3 ГОСТ 535-79	Гипрокоммунводоканал г. Москва		

Инв. № подл. | Подпись и дата | Взам. инв. №

Альбом III

Типовой проект 0901-9-24.87

Формат	Зона	Поз.	Обозначение	Наименование	Кол.	Примечание
				Документация		
А3			МО 127-01-00-00СБ	Сборочный чертеж		
				Детали		
Б4		1	МО 127-01-00-01	Полоса Б-2 6×50 ГОСТ 103-76 / Ст.3 ГОСТ 535-79		
				ℓ=1446	2	3,4 кг
Б4		2	МО 127-01-00-02	Полоса Б-2 6×50 ГОСТ 103-76 / Ст.3 ГОСТ 535-79		
				ℓ=1134	16	2,67 кг
Б4		3	МО 127-01-00-03	Круг В15 ГОСТ 2590-71 / Ст.3 ГОСТ 535-79		
				ℓ=1446	12	2,0 кг

				МО 127-01-00-00			
Разраб.	Гринченко			Решетка	Стадия	Лист	Листов
Провер.	Смирнов				Р		1
Н. контр.	Касырина				Гипрокоммунводоканал г. Москва		

Инв. № подл. | Подпись и дата | Взам. инв. №

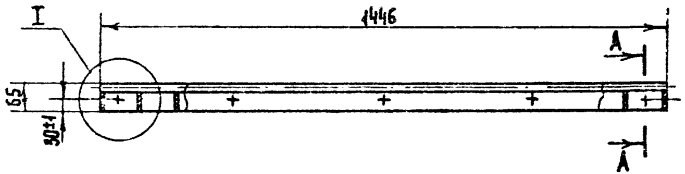

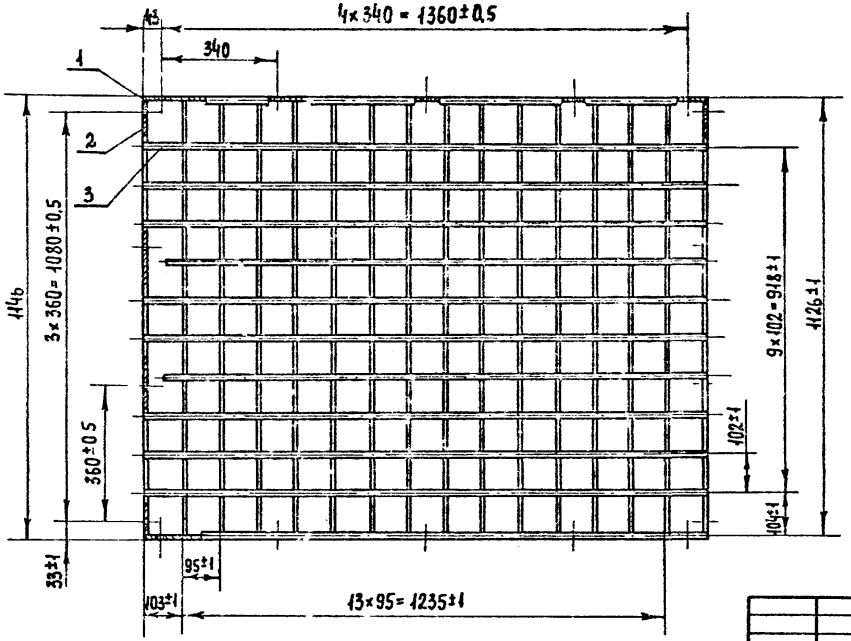

А - А
М 1:2

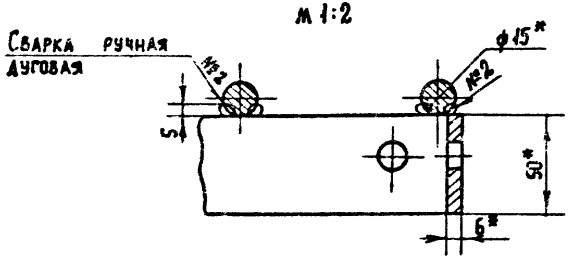

I
М 1:2

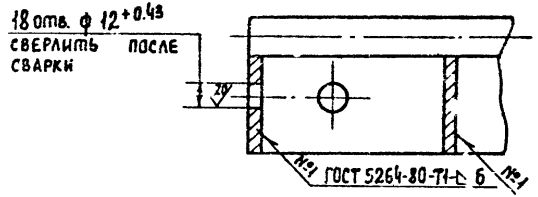

* Размеры для справок

			МО 127-01-00-00СБ		
			Решетка Сборочный чертеж.	Стадия: Р	Масса: 73,5	Масштаб: 1:10
				Лист	Листов 1
Привязан				Гипрокоммунводоканал г. Москва	
Инв.№	Разраб.	Гринченко			
	Провер.	Смирнов			
	Н. контр	Кагырина			

Инв.№ подл. | Подпись и дата | Взам. инв.№

gost.e-ecolog.ru