ТИПОВОЙ ПРОЕКТ

0901-9-23.87

ФИЛЬТРЫ-ПОГЛОТИТЕЛИ ДЛЯ РЕЗЕРВУАРОВ ЧИСТОЙ ВОДЫ ЕМКОСТЬЮ ОТ 2500 $м^3$ ДО 4600 $м^3$

Вариант без клапанов

АЛЬБОМ III

СТРОИТЕЛЬНЫЕ ИЗДЕЛИЯ

22778-02
ЦЕНА 1-68

gost.e-ecolog.ru

Госстрой СССР
Тбилисский филиал
ЦИТП
Типовой проект /серия/
№ 0.901-9-23 а3
Заказ № 115
Цена 0 руб. 84 коп.
Тираж 500
Дата 31 01 1989г.

ТИПОВОЙ ПРОЕКТ
0901-9-23.87
ФИЛЬТРЫ-ПОГЛОТИТЕЛИ
ДЛЯ РЕЗЕРВУАРОВ ЧИСТОЙ ВОДЫ ЕМКОСТЬЮ ОТ 2500 $м^3$ ДО 4600 $м^3$

ВАРИАНТ БЕЗ КЛАПАНОВ

АЛЬБОМ III

Разработан проектным институтом
„ГИПРОКОММУНВОДОКАНАЛ"
Главный инженер института Хазиков Н.Г.
Главный инженер проекта Романова Т.Х.

Утвержден и введен в действие
Минжилкомхозом РСФСР
приказом № 12-ТД от 16 октября 1987 г.

Альбом III

Типовой проект 0901-9-23.87

Инв.№ подл. | Подпись и дата | Взам. инв.№

Содержание альбома

Обозначение	Наименование	Стр.
	Изделия марки КЖИ	
КЖИ 1	Содержание альбома	2
КЖИ 2	Технические условия	3
КЖИ 3	Плита перекрытия 1П2-4АIVт-а	4
КЖИ 3	Плита перекрытия 1П2-4АIVт-б	4
КЖИ 3	Плита перекрытия 1П2-4АIVт-в	4
КЖИ 3	Плита перекрытия 1П2-4АIVт-г	4
КЖИ 4	Плита перекрытия 1П4-4АIVт-а	5
КЖИ 5	Изделие закладное МН-1	5
КЖИ 6	Сетка арматурная С-1	6
КЖИ 7	Решетка Р-1	6
КЖИ 8	Каркас пространственный КП-1	7
КЖИ 9	Каркас плоский КР-1	7
КЖИ 10	Изделие закладное МН-2	8
КЖИ 11	Изделие закладное МН-3	8
КЖИ 12	Кольцо	9
КЖИ 13	Кольцо	9
КЖИ 14	Изделие закладное МН-4	10
КЖИ 15	Изделие закладное МН-5	10
КЖ.1 16	Деревянная крышка ф 1500	11
КЖИ 17	Деревянная крышка 1600×1400	11
КЖИ 18	Кольцо стеновое КЦ-15-6„А"	12

Обозначение	Наименование	Стр.
	Изделия марки МО	
МО 124-00-00-00СБ	Решетка ф 1410	13
	Сборочный чертеж	
МО 124-00-00-00	Решетка ф 1410	14
МО 124-00-00-01	Хомут	14
МО 124-01-00-00	Решетка	15
МО 124-01-00-00СБ	Решетка. Сборочный чертеж	16
МО 127-00-00-00СБ	Решетка 1450×1450	17
	Сборочный чертеж	
МО 127-00-00-00	Решетка 1450×1450	18
МО 127-00-00-01	Планка	18
МО 127-01-00-00	Решетка	19
МО 127-00-00-02	Планка	19
МО 127-01-00-00СБ	Решетка	20
	Сборочный чертеж	

			ТП 0901-9-23-87 КЖИ-3		
Н. контр.	Ротенштейн				
Провер.	Ротенштейн		Содержание альбома	Стадия	Лист	Листов
Ст. инж.	Власова			Р	1	1
ГИП	Закубанский			Гипрокоммунводоканал г. Москва		
Нач. отд.	Сорокин					

ТИПОВОЙ ПРОЕКТ 0901-9-23.87 АЛЬБОМ III

1. Арматурные изделия (каркасы, сетки) изготавливать при помощи контактной точечной электросварки с приваркой стержней во всех точках пересечения. Приварку стержней и к полосовой и уголковой стали производить при помощи дуговой электросварки электродами типа Э-42А сплошным двухсторонним швом.

2. Объединение плоских каркасов в пространственные каркасы необходимо производить в кондукторах при помощи электросварных клещей.

3. Изготовление и приемку арматурных изделий следует осуществлять в соответствии с требованиями следующих нормативных документов:

- ГОСТ 14098-85 „Соединения сварные арматуры железобетонных изделий и конструкций. Контактная и ванная сварка. Основные типы и конструктивные элементы."
- ГОСТ 5781-82* „Сталь горячекатанная для армирования железобетонных конструкций."
- ГОСТ 5264-80 „Швы сварных соединений. Ручная электродуговая сварка. Основные типы и конструктивные элементы."

Н. контр.	Ротенштейн		ТП 0901-9-23.87	КЖИ2 ТУ	
Провер.	Ротенштейн		Технические условия	Стадия	Лист	Листов
Ст. инж.	Власова			Р		1
ГИП	Закубанский			Гипрокоммунводоканал г. Москва		
Нач. отд.	Сорокин					

Инв. № подл. | Подпись и дата | Взам. инв. №

22778-02 4

ТИПОВОЙ ПРОЕКТ 0901-9-23.87 АЛЬБОМ I

Рис. 1

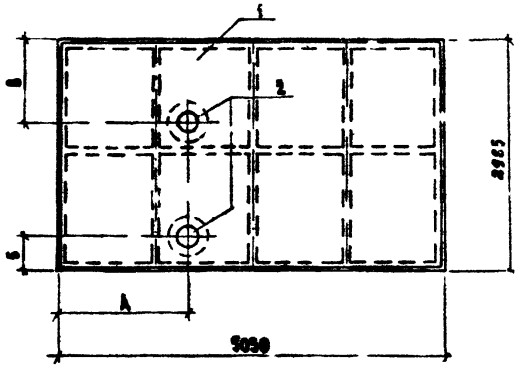

Рис. 2

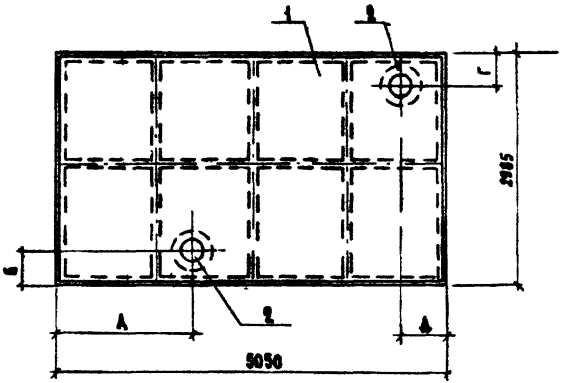

			Обозначение	Наименование	Кол. на исполнение КЖИ 3				Примечание
					—	01	02	03	
				Сборочные единицы					
А3		1	1.442.1-1.11.00.0	Плита перекрытия 1П2-4АIV т	1	1	1	1	
А4		2	КЖИ-5	Изделие закладное МН-1	2	2	2	2	

Обозначение	Марка	Рис.	А мм	Б мм	В мм	Г мм	Д мм	
КЖИ-3	1П2-4АIV т-а	1	1650	280	1120			
-01	1П2-4АIV т-б	2	1650	280		560	930	
-02	1П2-4АIV т-в	1	1750	280	1120			
-03	1П2-4АIV т-г	2	1750	280		560	930	

Марка элемента	Изделия закладные						Всего
	Армат. класса А II			Прокат марки В ст 3 кп 2			
	ГОСТ 9781-82*			ГОСТ 103-76*			
	ø12		Итого	150мм		Итого	
1П2-4АIV т-а	2.56		2.56	29.8		29.8	
1П2-4АIV т-б	2.56		2.56	29.8		29.8	
1П2-4АIV т-в	2.56		2.56	29.8		29.8	
1П2-4АIV т-г	2.56		2.56	29.8		29.8	

Н. контр.	Ротенштейн	
Провер.	Ротенштейн	
Ст. инж.	Власова	
ГИП	Замуканский	
Нач. отд.	Серокин	

ТП 0901-9-23.87 КЖИ-3

Плита перекрытия (1П2-4АIV т-а; 1П2-4АIV т-б; 1П2-4АIV т-в, 1П2-4АIV т-г)

Стадия	Масса	Масштаб
Р	4350	1:50
Лист	Листов 1	

Гипрокоммунводоканал г. Москва

Инв. № подл. | Подпись и дата | Взам. инв. №

22718-02 5

Альбом III

Типовой проект 0901-9-23.87

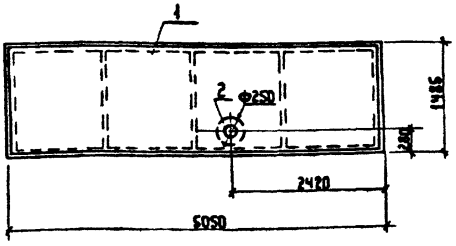

Ведомость расхода стали на дополнительные закладные элементы, кг

Марка элемента	Изделия закладные						Всего
	Арматура класса			Прокат марки			
	А-II			Вст3кп2			
	ГОСТ 5781-82*			ГОСТ 103-76			
	ф12		Итого	-150х10		Итого	
1ПЧ-4АIIт-а	1.28		1.28	14.9		14.9	16.18

Формат	Зона	Поз.	Обозначение	Наименование	Кол.	Примечание
				Документация		
			1.442.1-1.12.00.ОСБ	Сборочный чертеж		
				Сборочные единицы		
А2			1.442.1-1.12.00.ОСБ	Плита перекрытия 1ПЧ-4АIIт	1	
А4			КЖИ-5	Изделие закладное МН-1	1	

Инв. № подл. | Подпись и дата | Взам. инв. №

Н. контр.	Ротенштейн	ТП 0901-9-23.87 КЖИ-4	
Провер.	Ротенштейн	Плита перекрытия 1ПЧ-4АIIт-а	Стадия: Р; Масса: 2100; Масштаб: 1:50
Гл. инж.	Власова		Лист; Листов 1
ГИП	Закубанский		Гипрокоммунводоканал г. Москва
Нач. отд.	Сорокин		

Альбом III

Типовой проект 0901-9-23.87

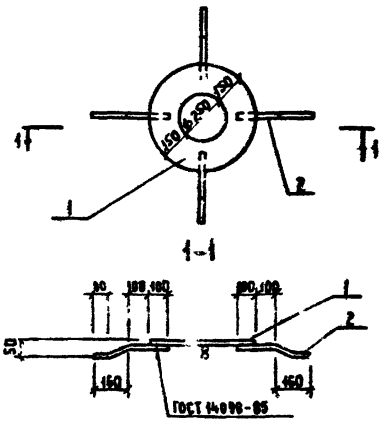

Формат	Зона	Поз.	Обозначение	Наименование	Кол.	Примечание
				Документация		
			КЖИ-2	Технические условия		
				Детали		
Б.Ч.		1	КЖИ-5.1	Полоса 10×550 ГОСТ 82-70* Вст3кп2-1 ГОСТ 535-79* ℓ=550	1	14.9 кг
Б.Ч.		2	КЖИ-5.2	А-II-12 ГОСТ 5781-82* ℓ=360	4	0.32 кг

Инв. № подл. | Подпись и дата | Взам. инв. №

Н. контр.	Ротенштейн	ТП 0901-9-23.87 КЖИ-5	
Провер.	Ротенштейн	Изделие закладное МН-1	Стадия: Р; Масса: 16.2; Масштаб: 1:25
Гл. инж.	Власова		Лист; Листов 1
ГИП	Закубанский		Гипрокоммунводоканал г. Москва
Нач. отд.	Сорокин		

Типовой проект 0901-9-23.87 Альбом III

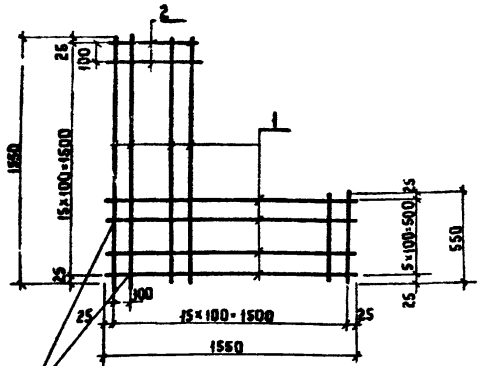

Формат	Зона	Поз.	Обозначение	Наименование	Кол.	Примечание
				Документация		
			КЖИ-2 ТУ	Технические условия		
				Детали		
БЧ		1	КЖИ-6.1	А-III-10 ГОСТ 5781-82 ℓ=1550	12	0.96 кг
БЧ		2	КЖИ-6.2	А-III-10 ГОСТ 5781-82 ℓ=550	20	0.34 кг

Инв. № подл. | Подпись и дата | Взам. инв. №

ТП 0901-9-23.87 КЖИ-6

Сетка арматурная С-1

Стадия	Масса	Масштаб
Р	18.3	1:25
Лист	Листов	
	1	

Н. контр. Ротенштейн
Провер. Ротенштейн
Ст. инж. Власова
ГИП Заказанский
Нач. отд. Сорокин

Типпрокоммунводоканал г. Москва

Типовой проект 0901-9-23.87 Альбом III

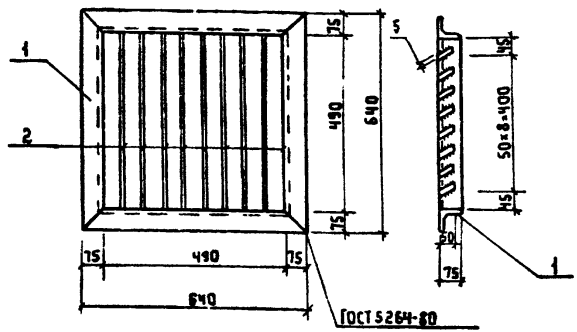

Формат	Зона	Поз.	Обозначение	Наименование	Кол.	Примечание
				Документация		
			КЖИ ТУ	Технические условия		
				Детали		
БЧ		1	КЖИ-7.1	Уголок 75×75×5 ГОСТ 8509-79* Ст3кп2-1 ГОСТ 535-79* ℓ=2560	1	14.8 кг
БЧ		2	КЖИ-7.2	Полоса 5×60 ГОСТ 103-76* Ст3кп2-1 ГОСТ 535-79* ℓ=490	8	1.15 кг

Инв. № подл. | Подпись и дата | Взам. инв. №

ТП 0901-9-23.87 КЖИ-7

Решетка Р-1

Стадия	Масса	Масштаб
Р	24	1:10
Лист	Листов	
	1	

Н. контр. Ротенштейн
Провер. Ротенштейн
Ст. инж. Власова
ГИП Заказанский
Нач. отд. Сорокин

Типпрокоммунводоканал г. Москва

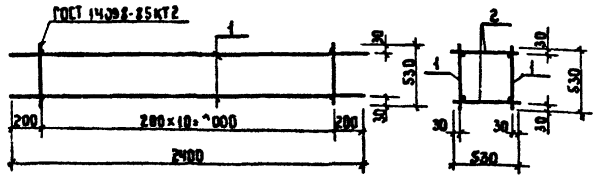

Формат	Зона	Поз.	Обозначение	Наименование	Кол.	Примеч
				Документация		
			КЖИ-2 ТУ	Технические условия		
				Сборочные единицы		
А4		1	КЖИ-9	Каркас плоский КР-1	2	
				Детали		
Б4		2	КЖИ-8	А-I-6 ГОСТ 5781-82* ℓ=530	22	0,12 кг

Н.контр.	Ротенштейн		
Проверил	Ротенштейн		
Ст.инж.	Злакова		
ГИП	Закубанский		
Нач.отд.	Сорокин		

ТП 0901-9-23.87 КЖИ-8

Каркас пространственный КП-1

Стадия	Масса	Масштаб
Р	11,3	1:25
Лист	Листов 1	

Гипрокоммунводоканал г. Москва

Инв. № подл. | Подпись и дата | Взам. инв. №

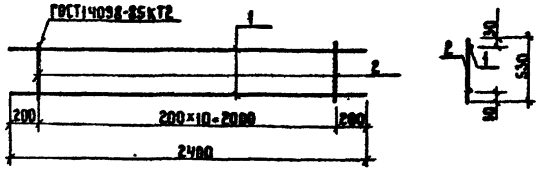

Формат	Зона	Поз.	Обозначение	Наименование	Кол.	Примеч.
				Документация		
			КЖИ-2 ТУ	Технические условия		
				Сборочные единицы		
Б4		1	КЖИ-9.1	А-II-10 ГОСТ 5781-82* ℓ=2400	2	1,5 кг
Б4		2	КЖИ 9.2	А-I-6 ГОСТ 5781-82* ℓ=530	11	0,12 кг

Н.контр.	Ротенштейн		
Проверил	Ротенштейн		
Ст.инж.	Злакова		
ГИП	Закубанский		
Нач.отд.	Сорокин		

ТП 0901-9-23.87 КЖИ-9

Каркас плоский Кр-1

Стадия	Масса	Масштаб
Р	4,32	1:25
Лист	Листов 1	

Гипрокоммунводоканал г. Москва

Инв. № подл. | Подпись и дата | Взам. инв. №

Альбом III

Типовой проект 0901-9-23.87

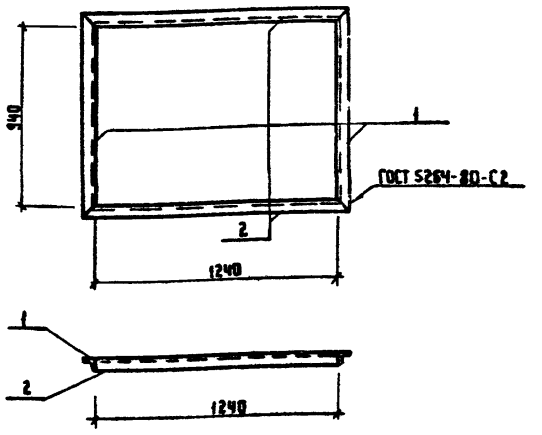

Формат	Зона	Поз.	Обозначение	Наименование	Кол.	Примечание
				Документация		
			КЖИ-2 ТУ	Технические условия		
				Детали		
Б4		1	КЖИ-11.1	Уголок 5Б×5Б×5 ГОСТ 8509-72 / Вст3кп2-1 ГОСТ 535-79 ℓ=1050	2	4,5 кг
Б4		2	КЖИ-11.2	Уголок 5Б×5Б×5 ГОСТ 8509-72 / Вст3кп2-1 ГОСТ 535-79 ℓ=1350	2	5,7 кг

Инв.№ подл. | Подпись и дата | Взам.инв.№

ТП 0901-9-23.87 КЖИ 10

Изделие закладное МН-2

Стадия	Масса	Масштаб
Р	20,4	1:20
Лист	Листов 1	

Н.контр.	Ротенштейн	
Проверил	Ротенштейн	
Ст. инж.	Власова	
ГИП	Закубанский	
Нач.отд.	Сорокин	

Гипрокоммунводоканал г. Москва

Альбом III

Типовой проект 0901-9-23.87

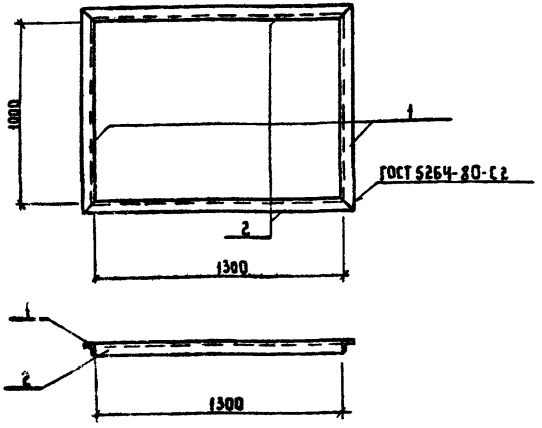

Формат	Зона	Поз.	Обозначение	Наименование	Кол.	Примечание
				Документация		
			КЖИ-2 ТУ	Технические условия		
				Детали		
Б4		1	КЖИ-12.1	Уголок 5Б×5Б×5 ГОСТ 8509-72 / Вст3кп2-1 ГОСТ 535-79 ℓ=1110	2	4,7 кг
Б4		2	КЖИ-12.2	Уголок 5Б×5Б×5 ГОСТ 8509-72 / Вст3кп2-1 ГОСТ 535-79 ℓ=1410	2	6,0 кг

Инв.№ подл. | Подпись и дата | Взам.инв.№

ТП 0901-9-23.87 КЖИ-11

Изделие закладное МН-3

Стадия	Масса	Масштаб
Р	21,4	1:20
Лист	Листов 1	

Н.контр.	Ротенштейн	
Проверил	Ротенштейн	
Ст. инж.	Власова	
ГИП	Закубанский	
Нач.отд.	Сорокин	

Гипрокоммунводоканал г. Москва

Альбом III

Типовой проект 0901-9-23.87

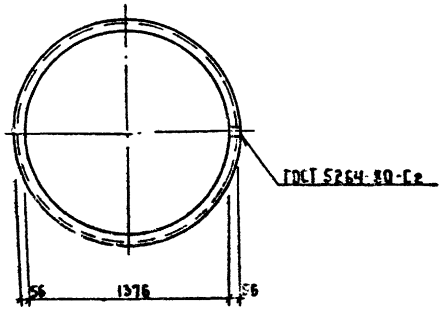

Инв. № подл. | Подпись и дата | Взам. инв. №

Н. контр.	Ротенштейн		
Проверил	Ротенштейн		
Ст. инж.	Власова		
ГИП	Закубанский		
Нач. отд.	Сорокин		

ТП 0901-9-23.87 КЖИ-12

Кольцо

Стадия	Масса	Масштаб
Р	19.2	1:25
Лист	Листов 1	

Уголок 56×56×5 ГОСТ 8509-72 / Вст3кп2-1 ГОСТ 535-79

Гипрокоммунводоканал г. Москва

Альбом III

Типовой проект 0901-9-23.87

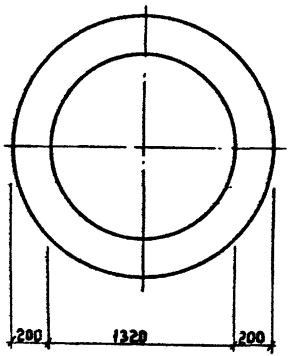

Инв. № подл. | Подпись и дата | Взам. инв. №

Н. контр.	Ротенштейн		
Проверил	Ротенштейн		
Ст. инж.	Власова		
ГИП	Закубанский		
Н. ч. отд.	Сорокин		

ТП 0901-9-23.87 КЖИ-13

Кольцо

Стадия	Масса	Масштаб
Р	74.7	1:25
Лист	Листов 1	

Полоса 10×1720 ГОСТ 82-70* / Вст3кп2-1 ГОСТ 14637-79 Б-1720

Гипрокоммунводоканал г. Москва

Альбом III

Типовой проект 0901-9-23.87

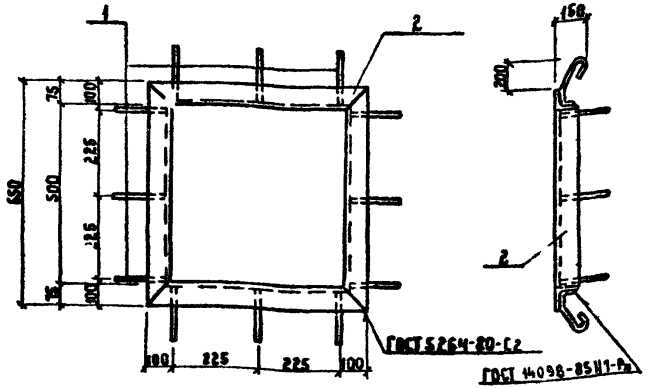

Формат	Зона	Поз.	Обозначение	Наименование	Кол.	Примечание
				Документация		
			КЖИ-2 ТЧ	Технические условия		
				Детали		
Б.ч		1	КЖИ-14.1	А-I-8 ГОСТ 5781-82* ℓ=500	12	0,2 кг
Б.ч		2	КЖИ-14.2	Уголок 15×15×5 ГОСТ 8509-72* Вст3кп2-1 ГОСТ 535-79 ℓ=2480	1	15,08 кг

Инв.№подл. | Подпись и дата | Взам.инв.№

ТП 0901-9-23.87 КЖИ-14

Изделие закладное МН-14

Стадия	Масса	Масштаб
Р	17,48	1:10
Лист	Листов 1	

Н.контр.	Ротенштейн	
Проверил	Ротенштейн	
Ст.инж.	Власова	
ГИП	Закхбанский	
Нач.отд.	Сорокин	

Гипрокоммунводоканал г.Москва

Альбом III

Типовой проект 0901-9-23.87

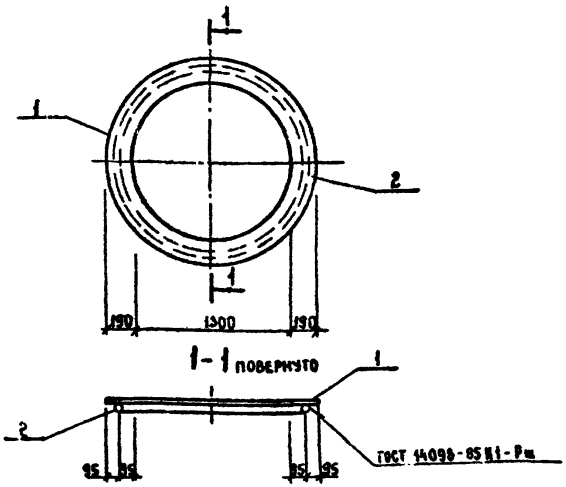

Формат	Зона	Поз.	Обозначение	Наименование	Кол.	Примечание
				Документация		
			КЖИ-2 ТЧ	Технические условия		
				Детали		
Б.ч		1	КЖИ-15.1	Полоса 10×100 ГОСТ 82-70* Вст3кп2 ГОСТ 19903-74 ℓ=1680	2	3,8 кг
Б.ч		2	КЖИ.15.2	А-I-10 ГОСТ 5781-82* ℓ=9350	1	5,77 кг

Инв.№подл. | Подпись и дата | Взам.инв.№

ТП 0901-9-23.87 КЖИ-15

Изделие закладное МН-15

Стадия	Масса	Масштаб
Р	81,77	1:25
Лист	Листов 1	

Н.контр.	Ротенштейн	
Проверил	Ротенштейн	
Ст.инж.	Власова	
ГИП	Закхбанский	
Нач.отд.	Сорокин	

Гипрокоммунводоканал г.Москва

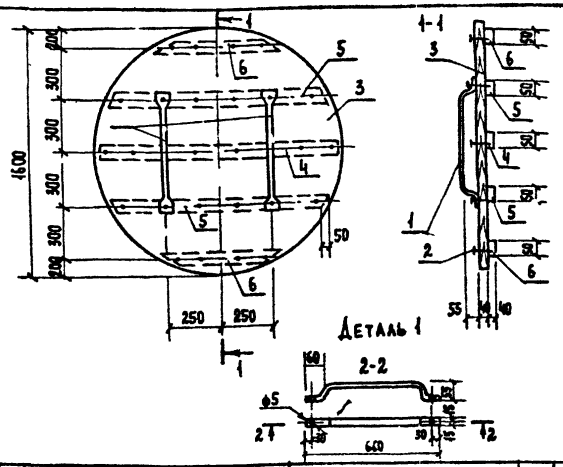

Формат	Зона	Поз.	Обозначение	Наименование	Кол.	Примеч.
				Детали		
А4		1	КЖИ 18 1	Полоса 40×30 ГОСТ 103-76 ℓ=800 Ст3 ГОСТ 535-79	2	1,9 кг
				Стандартные изделия		
		2		Гвозди К4,0×100 ГОСТ 4028-63	0,2	кг
				Материалы		
		3		Доска б=40мм ГОСТ 2695-71	0,080	м³
		4		Брусок 40×50 ГОСТ 2695-71 ℓ=1460	0,003	м³
		5		Брусок 40×50 ГОСТ 2695-71 ℓ=1000	0,004	м³
		6		Брусок 40×50 ГОСТ 2695-71 ℓ=500	0,002	м³

Инв. № подл. | Подпись и дата | Взам. инв. №

Н. контр.	Этенштейн		
Проверил	Ротенштейн		
Ст. инж.	Власова		
ГИП	Закубанский		
Нач. отд.	Сорокин		

ТП 0901-9-23.87 КЖИ15

Деревянная крышка ф1600

Стадия	Масса	Масштаб
Р	53,2	
Лист	Листов 1	

Гипрокоммунводоканал г. Москва

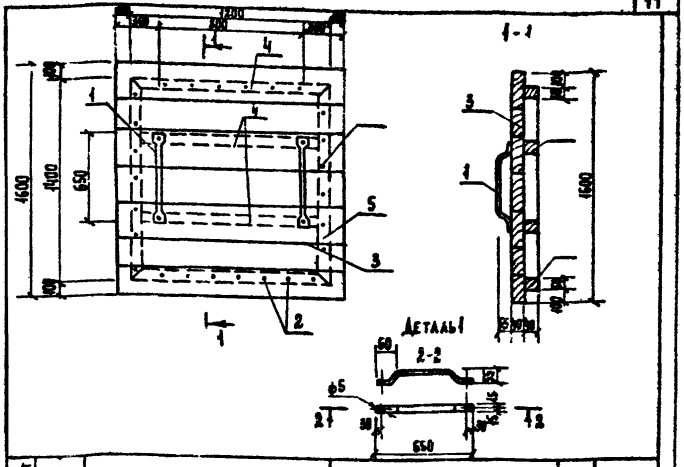

Формат	Зона	Поз.	Обозначение	Наименование	Кол.	Примеч.
				Детали		
А4		1	КЖИ 19 1	Полоса 40×30 ГОСТ 103-76 ℓ=800 Ст3 ГОСТ 535-79	2	1,9 кг
				Стандартные изделия		
		2		Гвозди К4,0×100 ГОСТ 4028-63	0,2	кг
				Материалы		
		3		Доска б=40мм ГОСТ 2695-71	0,090	м³
		4		Брусок 40×50 ГОСТ 2695-71 ℓ=1200	0,01	м³
		5		Брусок 40×50 ГОСТ 2695-71 ℓ=1400	0,006	м³

Инв. № подл. | Подпись и дата | Взам. инв. №

Н. контр.	Ротенштейн		
Провер.	Ротенштейн		
Ст. инж.	Власова		
ГИП	Закубанский		
Нач. отд.	Сорокин		

ТП 0901-9-23.87 КЖИ17

Деревянная крышка 1600×1400

Стадия	Масса	Масштаб
Р	62,2	
Лист	Листов 1	

Гипрокоммунводоканал г. Москва

Альбом III

Типовой проект 0901-9-23 87

Инв. № подл. | Подпись и дата | Взам. инв. №

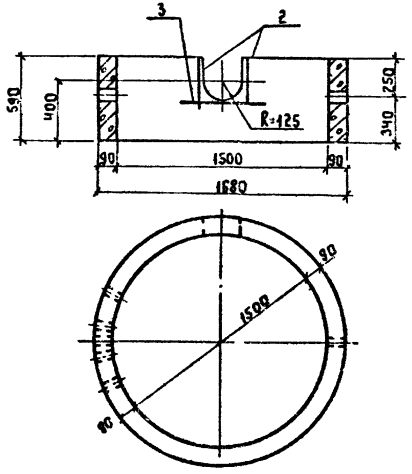

Формат	Зона	Поз.	Обозначение	Наименование	Кол.	Примеч.
				Сборочные единицы		
		1	3.900-3 в7 ч2	Опорное кольцо КЦ-15-6	1	
				Детали		
БЧ		2	КЖИ-18.1	А-III-10 ГОСТ 5781-82*		
				Р=400	2	0,25 кг
БЧ		3	КЖИ-18.2	А-III-10 ГОСТ 5781-82*		
				Р=850	1	0,53 кг

Ведомость расхода стали на элемент, кг

Марка элемента	Изделие закладное					
	Арматура класса А-III ГОСТ 5781-82*				Всего	Общий расход
	Ф10			Итого		
КЦ 15-6 „А"	1,03			1,03	1,03	1,03

Н. контр.	Ротенштейн		
Проверил	Ротенштейн		
Ст. инж.	Власова		
ГИП	Закубанский		
Нач. отд.	Горохин		

ТП 0901-9-23 87 КЖИ-18

Кольцо стеновое КЦ15-6 „А"

Стадия	Масса	Масштаб
Р	0,66 т	1:20
Лист	Листов 1	

Гипрокоммунводоканал г. Москва

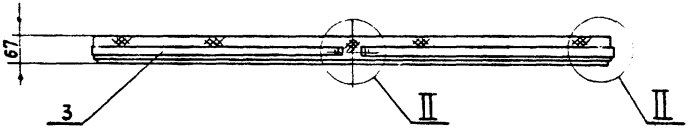

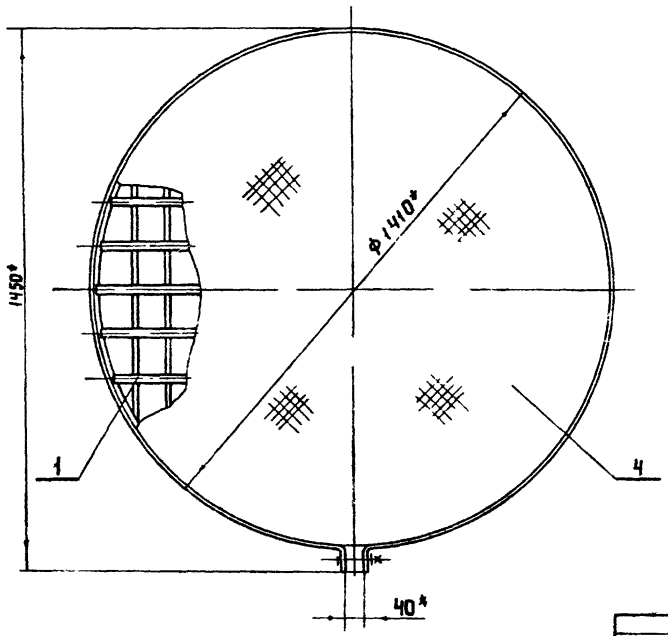

I
М1:25

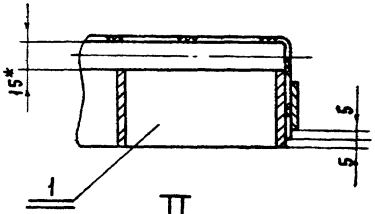

II
М1:2

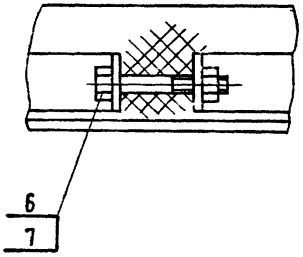

* Размеры для справок

Привязан				М0124-00-00-00СБ		
				Решетка ф1410 Сборочный чертеж	Стадия: Р	Масса: 73,5	Масштаб: 1:10
					Лист	Листов 1
Инв. №					Типрокоммунводоканал г. Москва	
	Разраб.	Катырина				
	Рук. гр.	Смирнов				
	Н. контр.	Смирнов				
	Нач. ОТА	Завьялов				

Инв. № подл. | Подпись и дата | Взам. инв. №

Альбом III

Типовой проект 0901-9-23.87

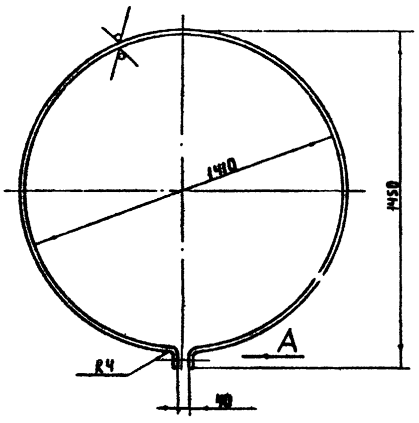

Вид А
М1:2

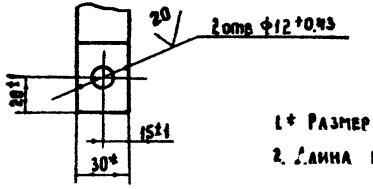

1* Размер для справок

2. Длина развертки - 4500

				М0124-00-00-01			
				Хомут	Стадия	Масса	Масштаб
					Р	4,24	1:15
Разраб.	Кагырина				Лист	Листов 1	
Рук. гр.	Смирнов						
Н. контр.	Смирнов			Полоса Б-2 4х30 ГОСТ 103-76 / Ст3 ГОСТ 535-79	Типрокоммунводоканал г. Москва		

Инв. № подл. | Подпись и дата | Взам. инв. №

Альбом III

Типовой проект 0901-9-23.87

Формат	Зона	Поз.	Обозначение	Наименование	Кол.	Примеч.
				Документация		
А3			М0124-00-00-00СБ	Сборочный чертеж		
				Сборочные единицы		
А3		1	М0124-01-00-00	Решетка Ф1410	1	
				Детали		
А4		3	М0124-00-00-01	Хомут	1	
Б4		4	М0124-00-00-02	Сетка 10-1,4-0		
				ГОСТ 5336-80; Ф1530	1	5,0 кг
				Стандартные изделия		
		6		Болт М10×60 46 019		
				ГОСТ 7798-70	1	
		7		Гайка М10,5,019		
				ГОСТ 5915-70	1	

				М0124-00-00-00			
Разраб.	Кагырина			Решетка Ф1410	Стадия	Лист	Листов
Рук. гр.	Смирнов				Р		1
Н. контр.	Смирнов				Типрокоммунводоканал г. Москва		
Нач. отд.	Завьялов						

Инв. № подл. | Подпись и дата | Взам. инв. №

Формат	Зона	Поз.	Обозначение	Наименование		Примечание
Бч		9	М0124-01-00-09	Круг $\frac{\text{В15 ГОСТ 2590-71}}{\text{Ст.3 ГОСТ 535-79}}$	2	1.16кг
				ℓ = 832		
Бч		10	М0124-01-00-10	Круг $\frac{\text{В15 ГОСТ 2590-71}}{\text{Ст.3 ГОСТ 535-79}}$	2	1.48кг
				ℓ = 1066		
Бч		11	М0124-01-00-11	Круг $\frac{\text{В15 ГОСТ 2590-71}}{\text{Ст.3 ГОСТ 535-79}}$	2	1.69кг
				ℓ = 1218		
Бч		12	М0124-01-00-12	Круг $\frac{\text{В15 ГОСТ 2590-71}}{\text{Ст.3 ГОСТ 535-79}}$	2	1.83кг
				ℓ = 1320		
Бч		13	М0124-01-00-13	Круг $\frac{\text{В15 ГОСТ 2590-71}}{\text{Ст.3 ГОСТ 535-79}}$	2	1.9кг
				ℓ = 1374		
Бч		14	М0124-01-00-14	Круг $\frac{\text{В15 ГОСТ 2590-71}}{\text{Ст.3 ГОСТ 535-79}}$	1	1.94кг
				ℓ = 1395		

Инв. № подл. | Подпись и дата | Взам. инв. №

М0124-01-00-00 Лист 2

Формат	Зона	Поз.	Обозначение	Наименование		Примечание
				Документация		
А3			М0124-01-00-000СБ	Сборочные чертежи		
				Детали		
Бч		1	М0124-01-00-01	Обечайка	1	10.3кг
				Полоса $\frac{\text{Б-2 6×50 ГОСТ 103-76}}{\text{Ст.3 ГОСТ 535-79}}$		
				ℓ разв = 4370		
Бч		2	М0124-01-00-02	Полоса $\frac{\text{Б-2 6×50 ГОСТ 103-76}}{\text{Ст.3 ГОСТ 535-79}}$	1	3.26кг
				ℓ = 1384		
Бч		3	М0124-01-00-03	Полоса $\frac{\text{Б-2 6×50 ГОСТ 103-76}}{\text{Ст.3 ГОСТ 535-79}}$	2	3.23кг
				ℓ = 1370		
Бч		4	М0124-01-00-04	Полоса $\frac{\text{Б-2 6×50 ГОСТ 103-76}}{\text{Ст.3 ГОСТ 535-79}}$	2	3.13кг
				ℓ = 1328		
Бч		5	М0124-01-00-05	Полоса $\frac{\text{Б-2 6×50 ГОСТ 103-76}}{\text{Ст.3 ГОСТ 535-79}}$	2	2.97кг
				ℓ = 1258		
Бч		6	М0124-01-00-06	Полоса $\frac{\text{Б-2 6×50 ГОСТ 103-76}}{\text{Ст.3 ГОСТ 535-79}}$	2	2.72кг
				ℓ = 1154		
Бч		7	М0124-01-00-07	Полоса $\frac{\text{Б-2 6×50 ГОСТ 103-76}}{\text{Ст.3 ГОСТ 535-79}}$	2	2.36кг
				ℓ = 1000		
Бч		8	М0124-01-00-08	Полоса $\frac{\text{Б-2 6×50 ГОСТ 103-76}}{\text{Ст.3 ГОСТ 535-79}}$	2	1.83кг
				ℓ = 776		

Инв. № подл. | Подпись и дата | Взам. инв. №

М0124-01-00-00

Разраб.	Кагырина	Решетка	Стадия	Лист	Листов
Рук. гр.	Смирнов		Р		2
Н. контр.	Смирнов		Типпрокоммунводоканал г. Москва		

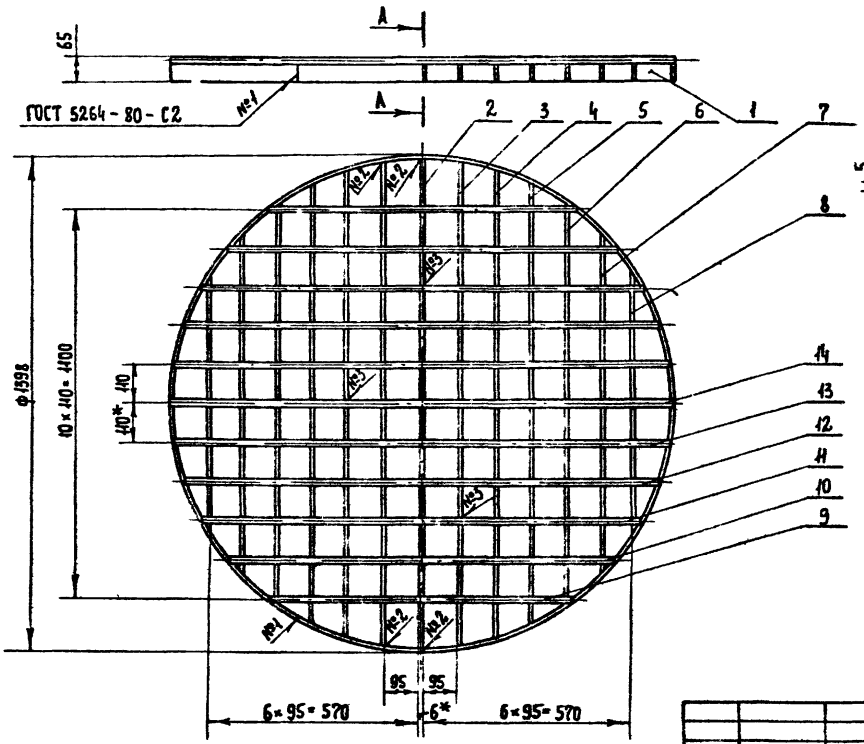

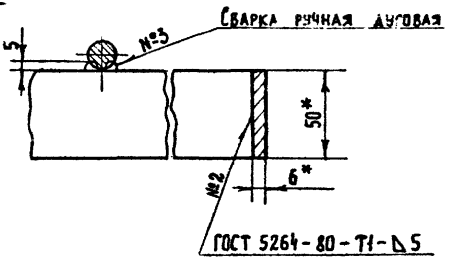

* Размеры для справок

Привязан:

Инв. №

Разраб.	Карырина		1987
Рук. гр.	Смирнов		
Н. контр.	Смирнов		

МО124-01-00-00СБ

Решетка
Сборочный чертеж.

Стадия	Масса	Масштаб
Р	64,1	1:10
Лист	Листов 1	

Гипрокоммунводоканал г. Москва

Инв. № подл. | Подпись и дата | Взам. инв. №

Альбом III

Типовой проект 0901-9-23.87

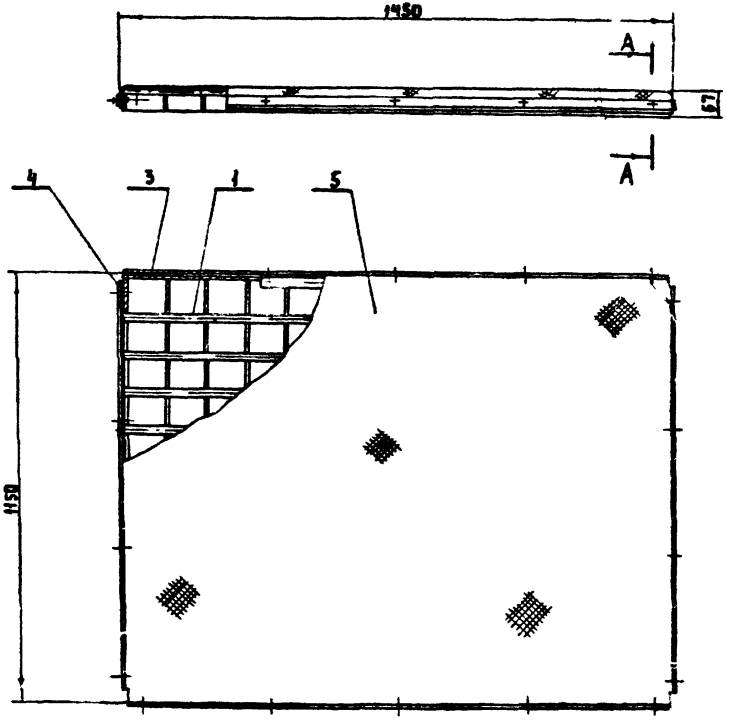

А-А
М1:2

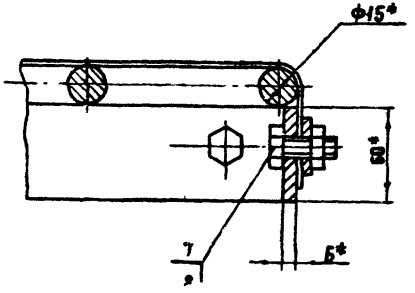

* Размеры для справок

Инв. № подл. | Подпись и дата | Взам. инв. №

Привязан

Инв. №

Разраб.	Гринченко		
Пров.	Смирнов		
Н. контр.	Кагырчна		
Нач. отд.	Завьялов		

МО127-00-00-00 СБ

Решетка
1450 × 1450

Сборочный чертеж

Стадия	Масса	Масштаб
Р	84,5	1:10
Лист	Листов 1	

Типпрокоммунводоканал г. Москва

Альбом III

Типовой проект 0901-9-23.87

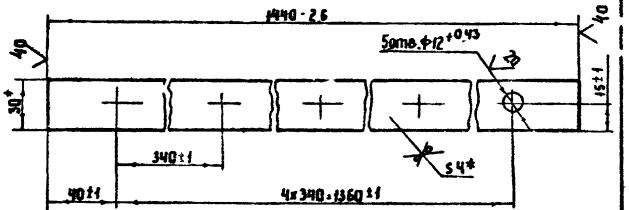

* Размеры для справок

Разраб.	Гринченко		М0127-00-00-01			
Пров.	Смирнов		Планка	Стадия	Масса	Масштаб
				Р	1,35	1:2
Н.контр.	Кагырина		Полоса Б-2 4×30 ГОСТ 103-76 / Ст.3 ГОСТ 535-79	Лист 1	Листов 1	
				Гипрокоммунводоканал г.Москва		

Инв. № подл. | Подпись и дата | Взам. инв. №

Альбом III

Типовой проект 0901-9-23.87

Формат	Зона	Поз.	Обозначение	Наименование	Кол.	Примечание
				Документация		
А3			М0127-00-00-00СБ	Сборочный чертеж		
				Сборочные единицы		
А3		1	М0127-01-00-00СБ	Решетка	1	
				Детали		
А4		3	М0127-00-00-01	Планка	2	
А4		4	М0127-00-00-02	Планка	2	
Б4		5	М0127-00-00-03	Сетка 10-1,4-0 ГОСТ 5336-80		
				1570×1270	1	5,5кг
				Стандартные изделия		
		7		Болт М10×25 46 019		
				ГОСТ 7798-70	18	
		8		Гайка М10.5.019		
				ГОСТ 5915-70	18	

Разраб.	Гринченко		М0127-00-00-00			
Пров.	Смирнов		Решетка 1150×1450	Стадия	Лист	Листов
				Р		1
Н.контр.	Кагырина			Гипрокоммунводоканал г.Москва		
Нач.отд.	Здвьялов					

Инв. № подл. | Подпись и дата | Взам. инв. №

22778-02 19

Альбом III

Типовой проект 0901-9-23.87

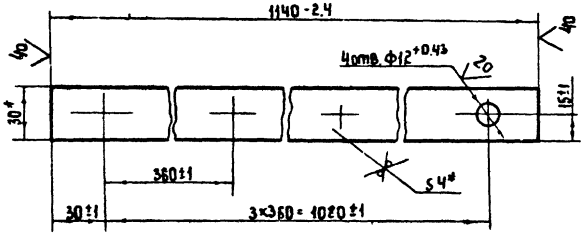

* Размеры для справок

Инв. № подл.	Подпись и дата	Взам. инв. №

Разраб.	Гриценко		
Пров.	Смирнов		
Н. контр.	Кагырина		

М0127-00-00-02

Планка

Стадия	Масса	Масштаб
	1.07	1:2
Лист	Листов 1	

Полоса Б-2 4×30 ГОСТ 103-76 / Ст3 ГОСТ 535-79

Типпрокоммунводоканал г. Москва

Альбом III

Типовой проект 0901-9-23.87

Формат	Зона	Поз.	Обозначение	Наименование	Кол.	Примечание
				Документация		
А3			М0127-01-00-00СБ	Сборочный чертеж		
				Детали		
Б.Ч		1	М0127-01-00-01	Полоса Б-2 6×50 ГОСТ 103-76 / Ст3 ГОСТ 535-79		
				ℓ = 1446	2	3.4 кг
Б.Ч		2	М0127-01-00-02	Полоса Б-2 6×50 ГОСТ 103-76 / Ст3 ГОСТ 535-79		
				ℓ = 1134	16	2.67 кг
Б.Ч		3	М0127-01-00-03	Круг В15 ГОСТ 2590-71 / Ст3 ГОСТ 535-79		
				ℓ = 1446	12	2.0 кг

Инв. № подл.	Подпись и дата	Взам. инв. №

Разраб.	Гриценко		
Пров.	Смирнов		
Н. контр.	Кагырина		

М0127-01-00-00

Решетка

Стадия	Лист	Листов
Р		1

Типпрокоммунводоканал г. Москва

Альбом III

Типовой проект 0901-9-23.87

Инв.№ подл. | Подпись и дата | Взам.инв.№

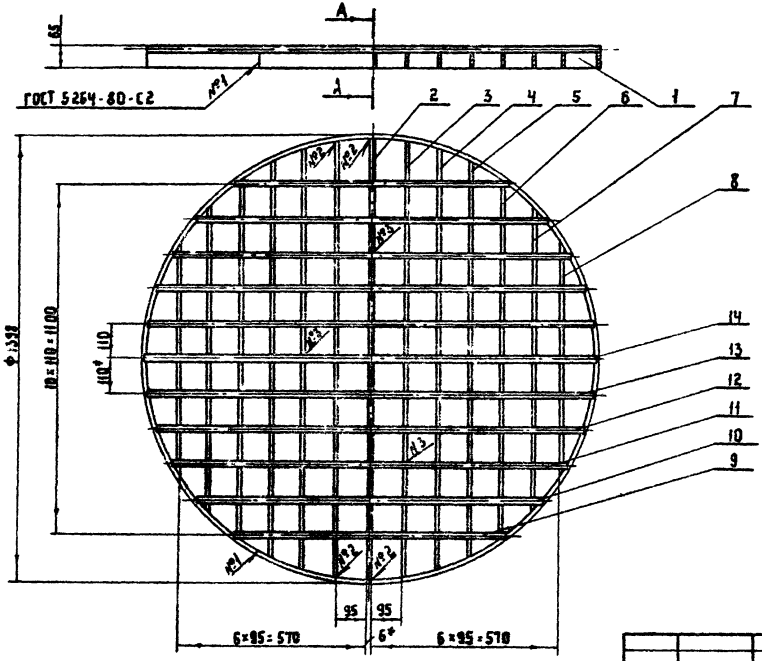

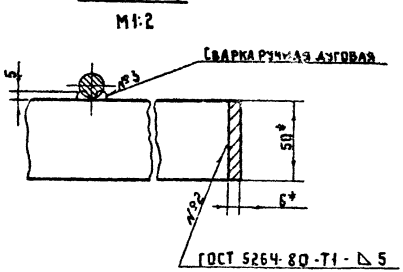

* Размеры для справок

Привязан			М0124-01-00-00СБ		
	Разраб	Капырина	Решетка Сборочный чертеж	Стадия	Масса	Масштаб
	Рук.гр.	Смирнов		Р	64.1	1:10
	Н.контр	Смирнов		Лист	Листов 1
Инв.№				Типпрокоммунводоканал г.Москва	

22778-02 (21)

gost.e-ecolog.ru