ТИПОВОЙ ПРОЕКТ

# 0901-9-22.87

# ФИЛЬТРЫ-ПОГЛОТИТЕЛИ ДЛЯ РЕЗЕРВУАРОВ ЧИСТОЙ ВОДЫ ЕМКОСТЬЮ ОТ 1300 $м^3$ ДО 2400 $м^3$

ВАРИАНТ БЕЗ КЛАПАНОВ

АЛЬБОМ III

СТРОИТЕЛЬНЫЕ ИЗДЕЛИЯ

22777-02
Цена 1-58

gost.e-ecolog.ru

Госстрой СССР
Тбилисский филиал
ЦИТП
Типовой проект / серия /
№ 0904-9-22.83
Заказ № 527
Цена 1 руб. 68 коп.
Тираж 200
Дата "4" 04 1983г.

# ТИПОВОЙ ПРОЕКТ
# 0901-9-22.87
# ФИЛЬТРЫ-ПОГЛОТИТЕЛИ
# ДЛЯ РЕЗЕРВУАРОВ ЧИСТОЙ ВОДЫ ЕМКОСТЬЮ ОТ 1300 $м^3$ ДО 2400 $м^3$

Вариант без клапанов

## АЛЬБОМ III

Разработан проектным институтом
„ГИПРОКОММУНВОДОКАНАЛ"
Главный инженер института Хазиков Н.Г.
Главный инженер проекта Романова Т.Х.

Утвержден и введен в действие
Минжилкомхозом РСФСР
приказом N 12-ТД от 16 октября 1987 г.

ТИПОВОЙ ПРОЕКТ 0901-9-22.87 АЛЬБОМ III

Инв.№ подл. | Подпись и дата | Взам.инв.№

## Содержание альбома

| Обозначение | Наименование | Примечание |
|---|---|---|
| | Изделия марки КЖИ. | |
| КЖИ 1 | Содержание альбома | 2 |
| КЖИ 2 | Технические условия | 3 |
| КЖИ 3 | Плита перекрытия 1ПТ2-4АIIIт-в | 4 |
| КЖИ 3.01 | Плита перекрытия 1ПТ2-4АIIIт-в | 4 |
| КЖИ 4 | Изделие закладное МН-1 | 5 |
| КЖИ 5 | Изделие закладное МН-2 | 5 |
| КЖИ-6 | Сетка арматурная С-1 | 6 |
| КЖИ-7 | Решетка Р 1 | 6 |
| КЖИ-8 | Каркас пространственный КП1 | 7 |
| КЖИ-9 | Каркас плоский Кр-1 | 7 |
| КЖИ 10 | Изделие закладное МН-3 | 8 |
| КЖИ-11 | Изделие закладное МН-4 | 8 |
| КЖИ 12 | Кольцо | 9 |
| КЖИ 13 | Кольца | 9 |
| КЖИ 14 | Изделие закладное МН5 | 10 |
| КЖИ 15 | Изделие закладное МН6 | 10 |
| КЖИ 16 | Деревянная крышка ф 1150 мм | 11 |
| КЖИ 17 | Деревянная крышка 1120×920 мм | 11 |
| КЖИ 18 | Кольцо стеновое КЦ 10-6„А" | 12 |

| Обозначение | Наименование | Примечание |
|---|---|---|
| | Изделие марки МО | |
| МО 123-00-00-00 СБ | Решетка ф 940 мм Сборочный чертеж | 13 |
| МО 123-00-00-00 | Решетка ф 940 мм | 14 |
| МО 123-00-00-01 | Хомут | 14 |
| МО 123-01-00-00 | Решетка | 15 |
| МО-123-01-00-00 СБ | Решетка | 16 |
| | Сборочный чертеж | |
| МО 126-00-00-00 СБ | Решетка 750×950 Сборочный чертеж | 17 |
| МО 126-00-00-00 | Решетка 750×950 | 18 |
| МО 126-00-00-01 | Планка | 18 |
| МО 126-01-00-00 | Решетка | 19 |
| МО 126-00-00-02 | Планка | 19 |
| МО 126-01-00.00. СБ | Решетка | 20 |
| | Сборочный чертеж | |

| | | | |
|---|---|---|---|
| | | ТП 0901-9-22.87 | |
| Н. контр. | Ротенштейн | Стадия | Лист | Листов |
| Проверил | Ротенштейн | Р | 1 | 1 |
| Ст. инж. | Власова | Содержание альбома | Гипрокоммунводоканал г. Москва |
| ГИП | Закубанский | | |
| Нач. отд. | Сорокин | | |

1. Арматурные изделия (каркасы, сетки) изготавливать при помощи контактной точечной электросварки с приваркой стержней во всех точках пересечения. Приварку стержней и к полосовой и уголковой стали производить при помощи дуговой электросварки электродами типа Э42А сплошным двухсторонним швом.

2. Объединение плоских каркасов в пространственные каркасы необходимо производить в кондукторах при помощи электросварных клещей.

3. Изготовление и приемку арматурных изделий следует осуществлять в соответствии с требованиями следующих нормативных документов:

- ГОСТ 14098-85 „Соединения сварные арматуры железобетонных изделий и конструкций. Контактная и ванная сварка. Основные типы и конструктивные."
- ГОСТ 5781-82* „Сталь горячекатанная для армирования железобетонных конструкций."
- ГОСТ 5264-80 „Швы сварных соединений. Ручная электродуговая сварка. Основные типы и конструктивные элементы."



| | | | |
|---|---|---|---|
| | | ТП 0901-9-22.87 | КЖИ2 ТУ |
| Н. контр. | Ротенштейн | Технические условия. | Стадия: Р; Листов: 1 |
| Провер. | Ротенштейн | | |
| Ст. инж. | Власова | | |
| ГИП | Закусанский | | Гипрокоммунводоканал г. Москва |
| Нач. отд. | Сорокин | | |

Альбом III

Типовой проект 0901-9-22.87

Рис.1

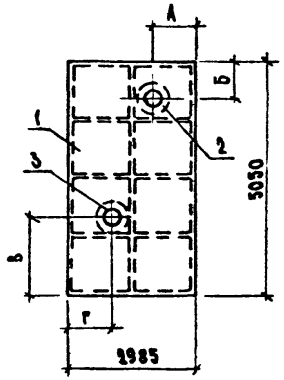


| Формат | Зона | Поз | Обозначение | Наименование | Колич. на исполнение КЖИ-3 — | 01 | | Примечание |
|---|---|---|---|---|---|---|---|---|
| | | | | Сборочные единицы | | | | |
| А2 | | 1 | 1.442.1-1.11.00.0 СБ | Плита перекрытия 1П2-4АIVт | | | | |
| А4 | | 2 | КЖИ-4 | Изделие закладное МИ-1 | 1 | 1 | | |
| А4 | | 3 | КЖИ-5 | Изделие закладное МИ-2 | 1 | 1 | | |

| Обозначение | Марка | Рис. | А мм | Б мм | В мм | Г мм |
|---|---|---|---|---|---|---|
| КЖИ | 1П2-4АIVт-а | 1 | 520 | 1050 | 1930 | 1050 |
| -01 | 1П2-4АIVт-б | 1 | 710 | 2650 | 1930 | 1200 |
| | | | | | | |

Ведомость расхода стали на дополнительные закладные изделия, кг

| Марка элемента | Изделия закладные | | | | | | Всего |
|---|---|---|---|---|---|---|---|
| | Арматура класса АII ГОСТ 5781-82* | | | Прокат марки Вст3кп2 ГОСТ 103-76* | | | |
| | ⌀12 | | Итого | -150×10 | | Итого | |
| 1П2-4АIVт-а | 2.56 | | 2.56 | 27.8 | | 27.8 | 30.36 |
| 1П2-4АIVт-б | 2.56 | | 2.56 | 27.8 | | 27.8 | 30.36 |
| | | | | | | | |

| | | |
|---|---|---|
| Н. контр. | Ротенштейн | |
| Проверил | Ротенштейн | |
| Ст. инж. | Власова | |
| ГИП | Закубанский | |
| Зач. отд. | Сорокин | |

ТП 0901-9-22.87 КЖИ-3

Плита перекрытия (1П2-4АIVт-а, 1П2-4АIVт-б)

| Стадия | Масса | Масштаб |
|---|---|---|
| Р | 4350 | 1:100 |
| Лист | Листов 1 | |

Гипрокоммунводоканал г. Москва

Инв. № подл. | Подпись и дата | Взам. инв. №

22777-02 5

ТИПОВОЙ ПРОЕКТ 0901-9-2287 АЛЬБОМ III

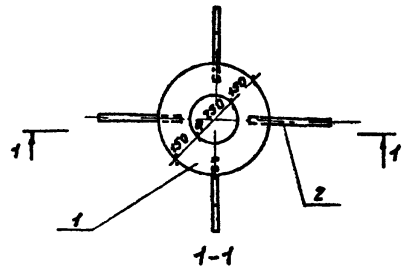


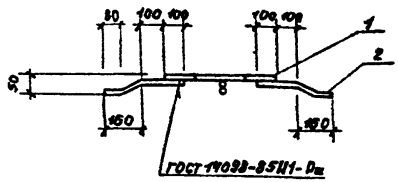


| Формат | Зона | Поз | Обозначение | Наименование | Кол | Примечание |
|---|---|---|---|---|---|---|
| | | | | Документация | | |
| | | | КЖИ-2 ТУ | Технические условия | | |
| | | | | Детали | | |
| Б.4 | | 1 | КЖИ-4 1 | Полоса $\frac{10\times590\ ГОСТ\ 82-70^{*}}{Вст3кп2-I\ ГОСТ\ 14637-79^{*}}$ ℓ=550 | 1 | 14,9 кг |
| Б.4 | | 2 | КЖИ-4 2 | Л-II-12 ГОСТ 5781-82* ℓ=360 | 4 | 0,32 кг |

Взам. инв. №

Подпись и дата

Инв. № подл.

| | | |
|---|---|---|
| Н. контр. | Ротенштейн | |
| Провер. | Ротенштейн | |
| Ст. инж. | Власова | |
| ГИП | Закубанский | |
| Нач. отд. | Сорокин | |

ТП 0901-9-2287 КЖИ 4

Изделие закладное МН-1

| Стадия | Масса | Масштаб |
|---|---|---|
| Р | 16,2 | 1:20 |
| Лист | Листов 1 | |

Гипрокоммунводоканал г. Москва

ТИПОВОЙ ПРОЕКТ 0901-9-2287 АЛЬБОМ III

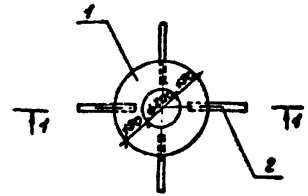


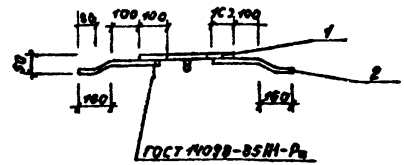


| Формат | Зона | Поз. | Обозначение | Наименование | Кол | Примечание |
|---|---|---|---|---|---|---|
| | | | | Документация | | |
| | | | КЖИ-2 ТУ | Технические условия | | |
| | | | | Детали | | |
| Б.4 | | 1 | КЖИ-5.1 | Полоса $\frac{10\times500\ ГОСТ\ 82-70^{*}}{Вст3кп2-I\ ГОСТ\ 14637-79^{*}}$ ℓ=500 | 1 | 12,9 кг |
| Б.4 | | 2 | КЖИ-5 2 | Л-II-12 ГОСТ 5781-82* ℓ=360 | 4 | 0,32 кг |

Взам. инв. №

Подпись и дата

Инв. № подл.

| | | |
|---|---|---|
| Н. контр. | Ротенштейн | |
| Провер. | Ротенштейн | |
| Ст. инж. | Власова | |
| ГИП | Закубанский | |
| Нач. отд. | Сорокин | |

ТП 0901-9-2287 КЖИ 5

Изделие закладное МН-2

| Стадия | Масса | Масштаб |
|---|---|---|
| Р | 14,2 | 1:20 |
| Лист | Листов 1 | |

Гипрокоммунводоканал г. Москва

ТИПОВОЙ ПРОЕКТ 0901-9-22.87 АЛЬБОМ III

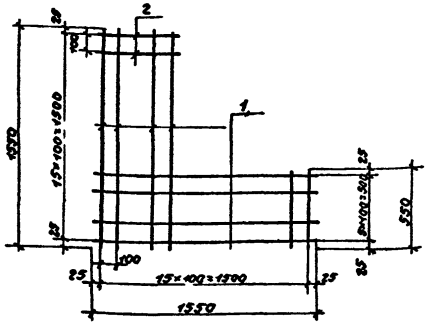
2
1
1550
100
150
150
150

ТИПОВОЙ ПРОЕКТ 0901-9-2287 АЛЬБОМ III

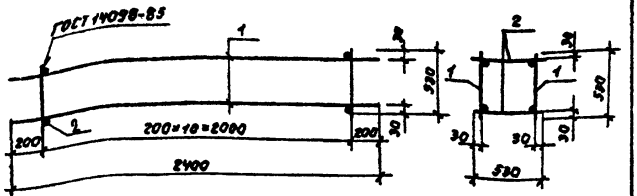


| Формат | Зона | Поз | Обозначение | Наименование | Кол | Примеч. |
|---|---|---|---|---|---|---|
| | | | | Документация | | |
| | | | КЖИ-2ТУ. | Технические условия | | |
| | | | | Сборочные единицы | | |
| А4 | | 1 | КЖИ-8.1 | Каркас плоский КР-1 | 2 | |
| | | | | Деталь | | |
| Б4 | | 2 | КЖИ-8.2 | Л-I-6 ГОСТ 5781-82* ℓ=530 | 22 | 0,12 кг |

| | | | |
|---|---|---|---|
| Н.контр. | Ротенштейн | | |
| Провер. | Ротенштейн | | |
| Ст.инж. | Власова | | |
| ГИП | Закубанский | | |
| Нач.отд. | Сорокин | | |

ТП 0901-9-2287 КЖИ 8

Каркас пространственный КП-1

| Стадия | Масса | Масштаб |
|---|---|---|
| Р | 11,3 | 1:25 |
| Лист | Листов 1 | |

Гипрокоммунводоканал г. Москва

ТИПОВОЙ ПРОЕКТ 0901-9-2287 АЛЬБОМ III

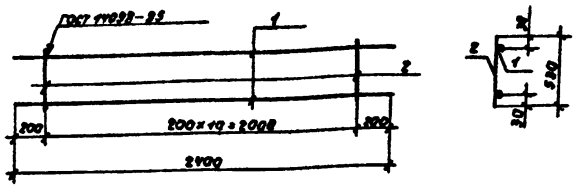


| Формат | Зона | Поз | Обозначение | Наименование | Кол. | Примеч. |
|---|---|---|---|---|---|---|
| | | | | Документация | | |
| | | | КЖИ-2ТУ | Технические условия | | |
| | | | | Сборочные единицы | | |
| Б4 | | 1 | КЖИ 1-9.1 | Л-III-10 ГОСТ 5781-82* ℓ=2400 | 2 | 1,5 кг |
| Б4 | | 2 | КЖИ-1-9.2 | Л-I-6 ГОСТ 5781-82* ℓ=530 | 11 | 0,12 кг |

| | | | |
|---|---|---|---|
| Н.контр. | Ротенштейн | | |
| Провер. | Ротенштейн | | |
| Ст.инж. | Власова | | |
| ГИП | Закубанский | | |
| Нач.отд. | Сорокин | | |

ТП 0901-9-2287 КЖИ 9

Каркас плоский КР-1

| Стадия | Масса | Масштаб |
|---|---|---|
| Р | 4,32 | 1:25 |
| Лист | Листов 1 | |

Гипрокоммунводоканал г. Москва

ТИПОВОЙ ПРОЕКТ 0901-9-2287 АЛЬБОМ III

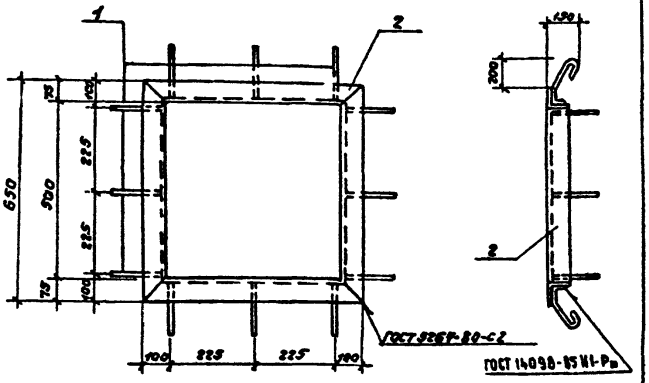


| Формат | Зона | Поз. | Обозначение | Наименование | Кол. | Примечание |
|---|---|---|---|---|---|---|
| | | | | Документация | | |
| | | | КЖИ-2 ТУ | Технические условия | | |
| | | | | Детали | | |
| БЧ | | 1 | КЖИ-10.1 | А-I-В ГОСТ 5781-82* L=500 | 12 | 0,2 кг |
| БЧ | | 2 | КЖИ-10.2 | Уголок 75×75×5 ГОСТ 8509-72* / Ст3кп2-1 ГОСТ 535-79 L=2500 | 1 | 15,09 кг |

Инв.№подл. | Подпись и дата | Взам.инв.№

| | | | |
|---|---|---|---|
| Н.контр | Ротенштейн | | |
| Провер. | Ротенштейн | | |
| Ст.инж. | Власова | | |
| ГИП | Заборский | | |
| Нач.отд. | Сорокин | | |

ТП 0901-9-22.87 КЖИ 10

Изделие закладное МН-3

| Стадия | Масса | Масштаб |
|---|---|---|
| Р | 17,48 | 1:10 |
| Лист | Листов 1 | |

Гипрокоммунводоканал г. Москва

ТИПОВОЙ ПРОЕКТ 0901-9-2287 АЛЬБОМ III

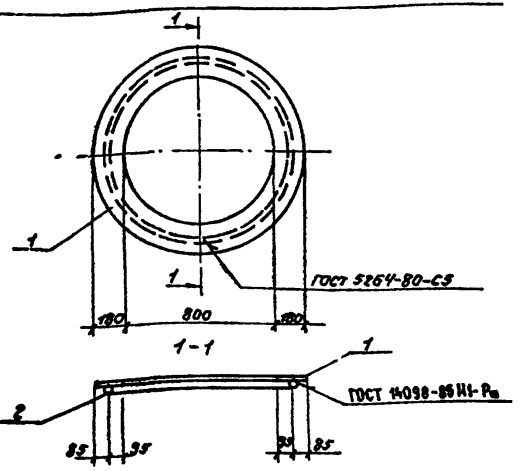


| Формат | Зона | Поз. | Обозначение | Наименование | Кол. | Примечание |
|---|---|---|---|---|---|---|
| | | | | Документация | | |
| | | | КЖИ-2 ТУ | Технические условия. | | |
| | | | | Детали | | |
| БЧ | | 1 | КЖИ-11.1 | Шир полоса 10×600 ГОСТ 82-70 / Ст3 ГОСТ 14637-79 L=1460 | 2 | 43,8 кг |
| БЧ | | 2 | КЖИ-11.2 | А-I-10 ГОСТ 5781-82 L=3400 | 1 | 1,9 кг |

Инв.№подл. | Подпись и дата | Взам.инв.№

| | | | |
|---|---|---|---|
| Н.контр | Ротенштейн | | |
| Провер. | Ротенштейн | | |
| Ст.инж. | Власова | | |
| ГИП | Заборский | | |
| Нач.отд. | Сорокин | | |

ТП 0901-9-22.87 КЖИ 11

Изделие закладное МН-4.

| Стадия | Масса | Масштаб |
|---|---|---|
| Р | 45,7 | 1:20 |
| Лист | Листов 1 | |

Гипрокоммунводоканал г. Москва

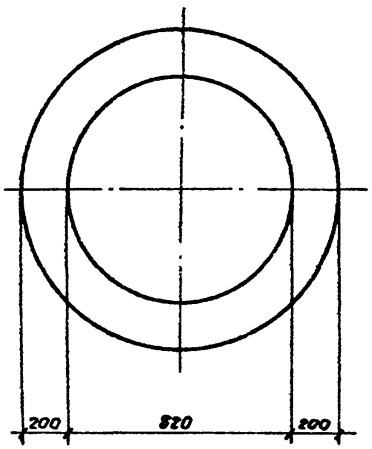


ТИПОВОЙ ПРОЕКТ 0901-9-2287 Альбом III

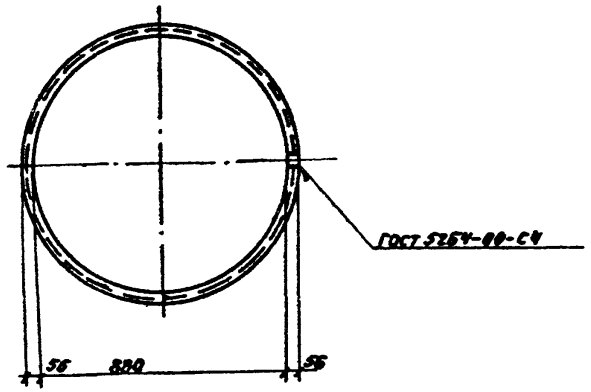


Инв.№ подл. | Подпись и дата | Взам.инв.№

Инв.№ подл. | Подпись и дата | Взам.инв.№

| | | | | | | |
|---|---|---|---|---|---|---|
| Н.контр. | Ротенштейн | | ТП 0901-9-2287 КЖИ 12 | | | |
| Провер. | Ротенштейн | | Кольцо | Стадия | Масса | Масштаб |
| Ст.инж. | Власова | | | Р | 48,7 | 1:20 |
| ГИП | Закупанский | | | Лист | Листов 1 | |
| Нач.отд. | Сорокин | | Полоса 10×950 ГОСТ 82-70 Вст3кп2 I ГОСТ 14637-79 | Гипрокоммунводоканал г. Москва | | |

| | | | | | | |
|---|---|---|---|---|---|---|
| Н.контр. | Ротенштейн | | ТП 0901-9-2287 КЖИ 13 | | | |
| Провер. | Ротенштейн | | Кольцо | Стадия | Масса | Масштаб |
| Ст.инж. | Власова | | | Р | 13,2 | 1:25 |
| ГИП | Закупанский | | | Лист | Листов 1 | |
| Нач.отд. | Сорокин | | Уголок 56×56×5 ГОСТ 8509-72 Вст3кп2-I ГОСТ 5-35-73 | Гипрокоммунводоканал г. Москва | | |

Альбом III

Типовой проект 0901-9-22.87

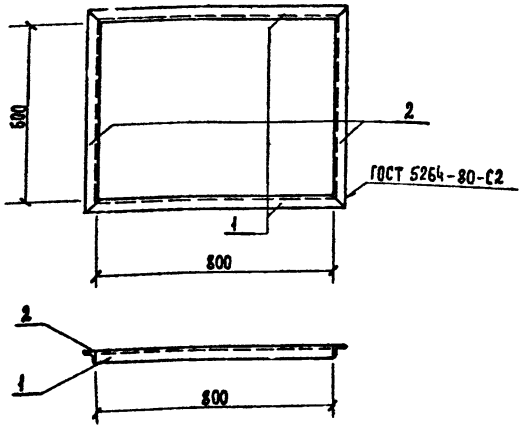


| Формат | Зона | Поз. | Обозначение | Наименование | Кол. | Примечание |
|---|---|---|---|---|---|---|
| | | | | Документация | | |
| | | | КЖИ-2 ТУ | Технические условия | | |
| | | | | Деталь | | |
| Б.ч | | 1 | КЖИ-14.1 | Уголок 56×56×5 ГОСТ 8509-72 ℓ=912 Ст3кп2-1 ГОСТ 535-79 | 2 | 3,88 кг |
| Б.ч | | 2 | КЖИ-14.2 | Уголок 56×56×5 ГОСТ 8509-72 ℓ=712 Ст3кп2-1 ГОСТ 535-79 | 2 | 3,03 кг |

Инв. № подл. | Подпись и дата | Взам. инв. №

| | | | |
|---|---|---|---|
| Н.контр. | Ротенштейн | | |
| Провер. | Ротенштейн | | |
| Ст.инж. | Власова | | |
| ГИП | Закубанский | | |
| Нач.отд. | Сорокин | | |

ТП 0901-9-22.87 КЖИ-14

Изделие закладное МН-5

| Стадия | Масса | Масштаб |
|---|---|---|
| Р | 13,8 | 1:10 |
| Лист | Листов 1 | |

Гипрокоммунводоканал г. Москва

Альбом III

Типовой проект 0901-9-22.87

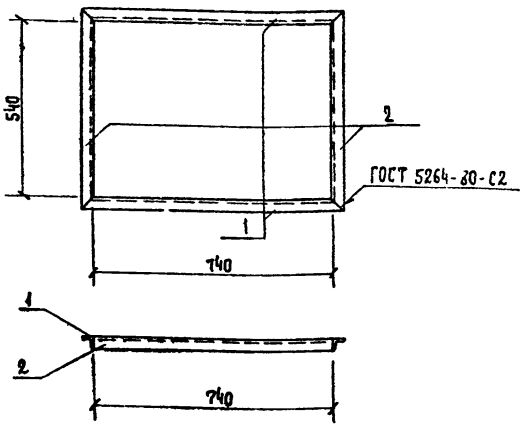


| Формат | Зона | Поз. | Обозначение | Наименование | Кол. | Примечание |
|---|---|---|---|---|---|---|
| | | | | Документация | | |
| | | | КЖИ-2 ТУ | Технические условия | | |
| | | | | Детали | | |
| Б.ч | | 1 | КЖИ-15.1 | Уголок 56×56×5 ГОСТ 8509-72 ℓ=852 Ст3кп2-1 ГОСТ 535-79 | 2 | 3,62 кг |
| Б.ч | | 2 | КЖИ-15.2 | Уголок 56×56×5 ГОСТ 8509-72 ℓ=652 Ст3кп2-1 ГОСТ 535-79 | 2 | 2,770 кг |

Инв. № подл. | Подпись и дата | Взам. инв. №

| | | | |
|---|---|---|---|
| Н.контр. | Ротенштейн | | |
| Провер. | Ротенштейн | | |
| Ст.инж. | Власова | | |
| ГИП | Закубанский | | |
| Нач.отд. | Сорокин | | |

ТП 0901-9-22 87 КЖИ-15

Изделие закладное МН-6

| Стадия | Масса | Масштаб |
|---|---|---|
| Р | 12,78 | 1:10 |
| Лист | Листов 1 | |

Гипрокоммунводоканал г. Москва

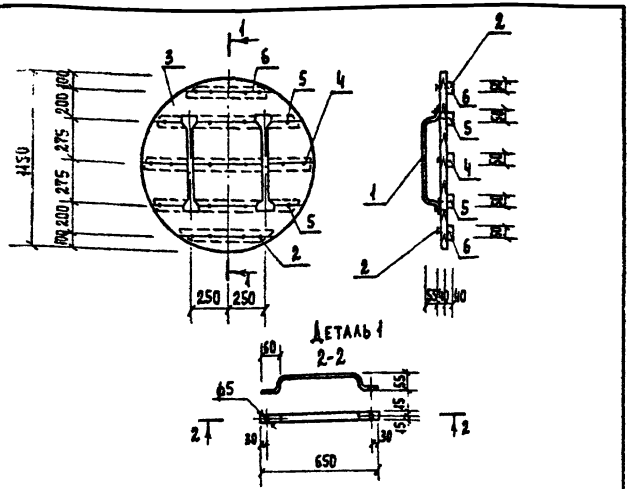


| Формат | Зона | Поз. | Обозначение | Наименование | Кол. | Примеч. |
|---|---|---|---|---|---|---|
| | | | | **Детали** | | |
| А4 | | 1 | КЖИ 17.1 | Полоса $\frac{40\times30\ ГОСТ\ 103\text{-}76}{Ст3\ ГОСТ\ 535\text{-}79}$ $\ell$=800 | 2 | 1.9кг |
| | | | | **Стандартные изделия** | | |
| | | 2 | | Гвозди К4.0×100 ГОСТ 4028-63* | 0.2 | кг |
| | | | | **Материалы** | | |
| | | 3 | | Доска б=40 ГОСТ 2695-71 | 0.042 | м³ |
| | | 4 | | Брусок 40×50 ГОСТ 2695-71 $\ell$=960 | 0.002 | |
| | | 5 | | Брусок 40×50 ГОСТ 2695-71 $\ell$=890 | 0.0032 | м³ |
| | | 6 | | Брусок 40×50 ГОСТ 2695-71 $\ell$=550 | 0.0022 | м³ |

Инв. № подл. | Подпись и дата | Взам. инв. №

ТП 0901-9-22.87 КЖИ 16

Деревянная крышка ф 1150

| Стадия | Масса | Масштаб |
|---|---|---|
| Р | 38.8 | 1:25 |
| Лист | Листов 1 | |

Гипрокоммунводоканал г. Москва

| | | |
|---|---|---|
| Н. контр. | Ротенштейн | |
| Проверил | Ротенштейн | |
| Ст. инж. | Власова | |
| ГИП | Закубанский | |
| Нач. отд. | Сорокин | |

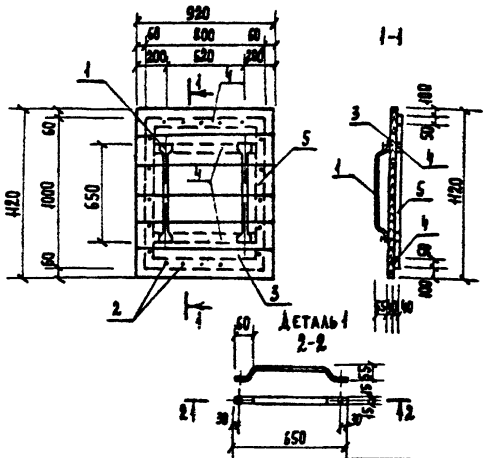


| Формат | Зона | Поз. | Обозначение | Наименование | Кол. | Примеч. |
|---|---|---|---|---|---|---|
| | | | | **Детали** | | |
| А4 | | 1 | КЖИ 18.1 | Полоса $\frac{40\times30\ ГОСТ\ 103\text{-}76}{Ст3\ ГОСТ\ 535\text{-}79}$ $\ell$=800 | 2 | 1.9кг |
| | | | | **Стандартные изделия** | | |
| | | 2 | | Гвозди К4.0×100 ГОСТ 4028-63* | 0.2 | кг |
| | | | | **Материалы** | | |
| | | 3 | | Доска б=40 ГОСТ 2695-71 | 0.040 | м³ |
| | | 4 | | Брусок 40×50 ГОСТ 2695-71 $\ell$=800 | 0.0064 | м³ |
| | | 5 | | Брусок 40×50 ГОСТ 2695-71 $\ell$=1000 | 0.004 | м³ |

Инв. № подл. | Подпись и дата | Взам. инв. №

ТП 0901-9-22.87 КЖИ 17

Крышка 1120×920

| Стадия | Масса | Масштаб |
|---|---|---|
| Р | 45.5 | 1:25 |
| Лист | Листов 1 | |

Гипрокоммунводоканал г. Москва

| | | |
|---|---|---|
| Н. контр. | Ротенштейн | |
| Провер. | Ротенштейн | |
| Ст. инж. | Власова | |
| ГИП | Закубанский | |
| Нач. отд. | Сорокин | |

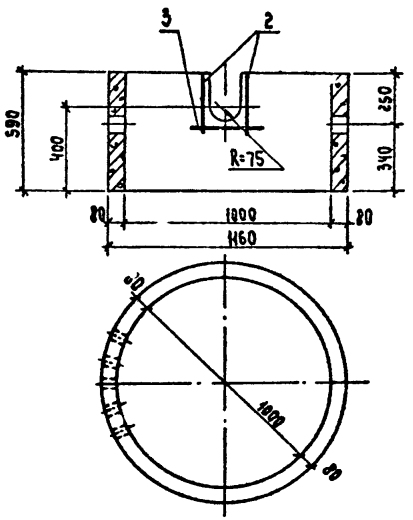


| Формат | Зона | Поз. | Обозначение | Наименование | Кол. | Примечание |
|---|---|---|---|---|---|---|
| | | | | Сборочные единицы | | |
| | | 1 | 3.900-3 в.7 ч.2 | Опорное кольцо КЦ-10-6 | 1 | |
| | | | | Детали | | |
| | | | | А-III-10 ГОСТ 5781-82* | | |
| Б.Ч | | 2 | КЖИ-18.1 | ℓ=400 | 2 | 0.25 кг |
| | | | | А-III-10 ГОСТ 5781-82* | | |
| Б.Ч | | 3 | КЖИ-18.2 | ℓ=500 | 1 | 0.31 кг |

Ведомость расхода стали на элемент, кг

| Марка элемента | Изделие закладное | | | | | |
|---|---|---|---|---|---|---|
| | Арматура класса III ГОСТ 5781-82 | | | | Всего | Общий расход |
| | ф10 | | | Итого | | |
| КЦ-10-6 „А" | 0.81 | | | 0.81 | 0.81 | 0.81 |

| | | |
|---|---|---|
| Н. контр. | Ротенштейн | |
| Проверил | Ротенштейн | |
| Ст. инж. | Власова | |
| ГИП | Закубанский | |
| Нач. отд. | Сорокин | |

ТП 0901-9-22.87 КЖИ-18

Кольцо стеновое КЦ-10-6 А.

| Стадия | Масса | Масштаб |
|---|---|---|
| Р | 0 40 | 1 20 |
| Лист | Листов 1 | |

Гипрокоммунводоканал г. Москва

Инв.№ подл. | Подпись и дата | Взам. инв.№

ТИПОВОЙ ПРОЕКТ 0901-9-22.87 АЛЬБОМ III

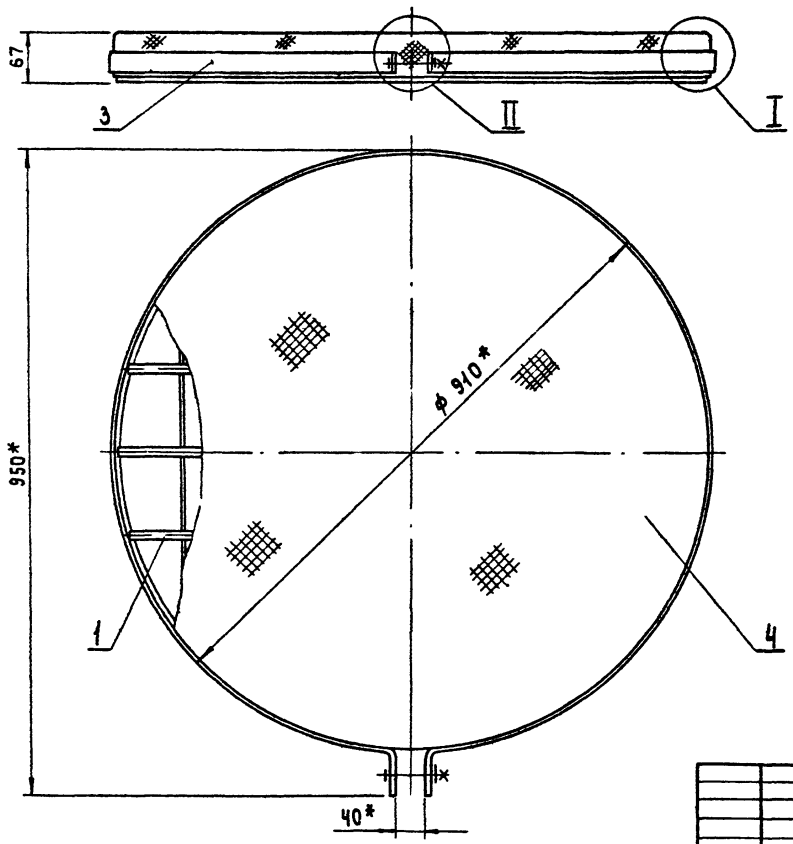


I
М 1:2.5

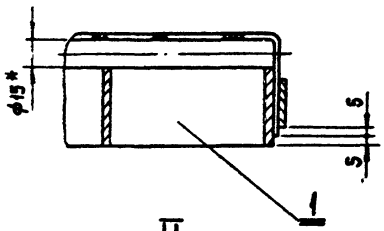


II
М 1:2

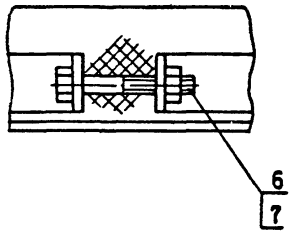


* Размеры для справок.

| | | | | | |
|---|---|---|---|---|---|
| Инв. № подл. | Подпись и дата | Взам. инв. № | | | |

Привязан:

Инв №

| | | | |
|---|---|---|---|
| Разраб. | Кагырина | | |
| Рук. гр. | Смирнов | | |
| Н. контр. | Смирнов | | |
| Нач. отд. | Забылов | | |

М0123-00-00-00СБ

Решетка ф 910. Сборочный чертеж.

| Стадия | Масса | Масштаб |
|---|---|---|
| Р | 34.4 | 1:5 |
| Лист | Листов 1 | |

Гипрокоммунводоканал г. Москва

22777-02 14

Альбом III

Типовой проект 0901-9-22.87

40 (√)

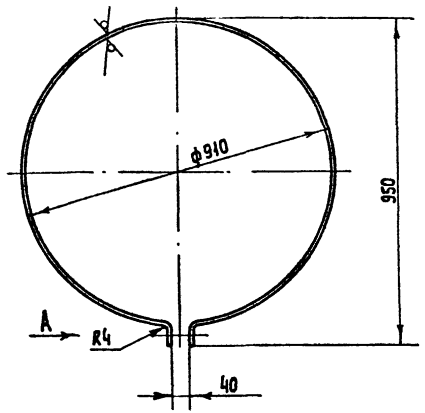


Вид А
м 1:2

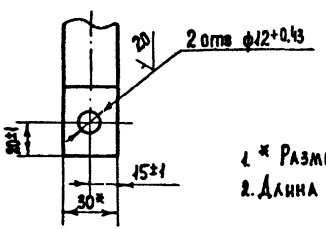


1. * Размер для справок
2. Длина развертки – 2895

Инв.№подл. | Подпись и дата | Взам. инв.№

| | | | | | |
|---|---|---|---|---|---|
| | | | М0123-00-00-01 | | |
| Разраб. | Кагырина | | Хомут | Стадия: Р | Масса: 2.73 | Масшт.: 1:10 |
| Рук. гр. | Смирнов | | | Лист | Листов 1 |
| Н. контр. | Смирнов | | Полоса Б-2 4×30 ГОСТ 103-76 Ст.3 ГОСТ 535-79 | Гипрокоммунводоканал г. Москва | |

Альбом III

Типовой проект 0901-9-22.87

| Формат | Зона | Поз. | Обозначение | Наименование | Кол. | Примеч. |
|---|---|---|---|---|---|---|
| | | | | Документация | | |
| А3 | | | М0123-00-00-00СБ | Сборочный чертеж | | |
| | | | | Сборочные единицы | | |
| А3 | | 1 | М0123-01-00-00 | Решетка | 1 | |
| | | | | Детали | | |
| А4 | | 3 | М0123-00-00-01 | Хомут | 1 | |
| Б4 | | 4 | М012[illegible]-00-00-02 | Сетка 10-1,4-0 ГОСТ 5336-80; ф1020 | 1 | 2,3кг |
| | | | | Стандартные изделия | | |
| | | 6 | | Болт М10×60.46.019 ГОСТ 7798-70 | 1 | |
| | | 7 | | Гайка М10.5.019 ГОСТ 5915-70 | 1 | |

Инв.№подл. | Подпись и дата | Взам. инв.№

| | | | | | | |
|---|---|---|---|---|---|---|
| | | | М0123-00-00-00 | | | |
| Разраб. | Кагырина | | Решетка ф910 | Стадия: Р | Лист | Листов 1 |
| Рук. гр. | Смирнов | | | Гипрокоммунводоканал г. Москва | | |
| Н. контр. | Смирнов | | | | | |

Альбом III

Типовой проект 0901-9-22.87

| Формат | Зона | Поз. | Обозначение | Наименование | Кол. | Примеч. |
|---|---|---|---|---|---|---|
| Б.4 | | 5 | МО123-01-00-08 | Круг В15 ГОСТ 2590-71 / Ст.3 ГОСТ 535-79 | | |
| | | | | $\ell$= 864 | 2 | 1.2 кг |
| Б4 | | 9 | МО123-01-00-09 | Круг В15 ГОСТ 2590-71 / Ст.3 ГОСТ 535-79 | | |
| | | | | $\ell$= 768 | 2 | 1.07кг |
| Б4 | | 10 | МО123-01-00-10 | Круг В15 ГОСТ 2590-71 / Ст.3 ГОСТ 535-79 | | |
| | | | | $\ell$= 584 | 2 | 0.8 кг |

Инв.№подл. | Подпись и дата | Взам.инв.№

МО123-01-00-00 Лист 2

Альбом III

Типовой проект 0901-9-22.87

| Формат | Зона | Поз. | Обозначение | Наименование | Кол. | Примеч. |
|---|---|---|---|---|---|---|
| | | | | **Документация** | | |
| А3 | | | МО123-01-00-00СБ | Сборочный чертеж | | |
| | | | | **Детали** | | |
| Б4 | | 1 | МО123-01-00-01 | Обечайка | | |
| | | | | Полоса Б-2 6×50 ГОСТ 103-76 / Ст.3 ГОСТ 535-79 | | |
| | | | | $\ell_{раз}$ = 2800 | 1 | 6,6 кг |
| Б4 | | 2 | МО123-01-00-02 | Полоса Б-2 6×50 ГОСТ 103-76 / Ст.3 ГОСТ 535-79 | | |
| | | | | $\ell$= 886 | 1 | 2,09 кг |
| Б4 | | 3 | МО123-01-00-03 | Полоса Б-2 6×50 ГОСТ 103-76 / Ст.3 ГОСТ 535-79 | | |
| | | | | $\ell$= 868 | 2 | 2.04 кг |
| Б4 | | 4 | МО123-01-00-04 | Полоса Б-2 6×50 ГОСТ 103-76 / Ст.3 ГОСТ 535-79 | | |
| | | | | $\ell$= 802 | 2 | 1.89 кг |
| Б4 | | 5 | МО123-01-00-05 | Полоса Б-2 6×50 ГОСТ 103-76 / Ст.3 ГОСТ 535-79 | | |
| | | | | $\ell$= 680 | 2 | 1.6 кг |
| Б4 | | 6 | МО123-01-00-06 | Полоса Б-2 6×50 ГОСТ 103-76 / Ст.3 ГОСТ 535-79 | | |
| | | | | $\ell$= 454 | 2 | 1.07кг |
| Б4 | | 7 | МО123-01-00-07 | Круг В15 ГОСТ 2590-71 / Ст.3 ГОСТ 535-79 | | |
| | | | | $\ell$= 896 | 1 | 1.25 |

Инв.№подл. | Подпись и дата | Взам.инв.№

МО123-01-00-00

| | | | |
|---|---|---|---|
| Разраб. | Карынина | | Решетка |
| Рук. гр | Смирнов | | |
| Н. контр. | Смирнов | | |

Стадия: Р | Лист: 1 | Листов: 2

Типпромкоммунводоканал г. Москва

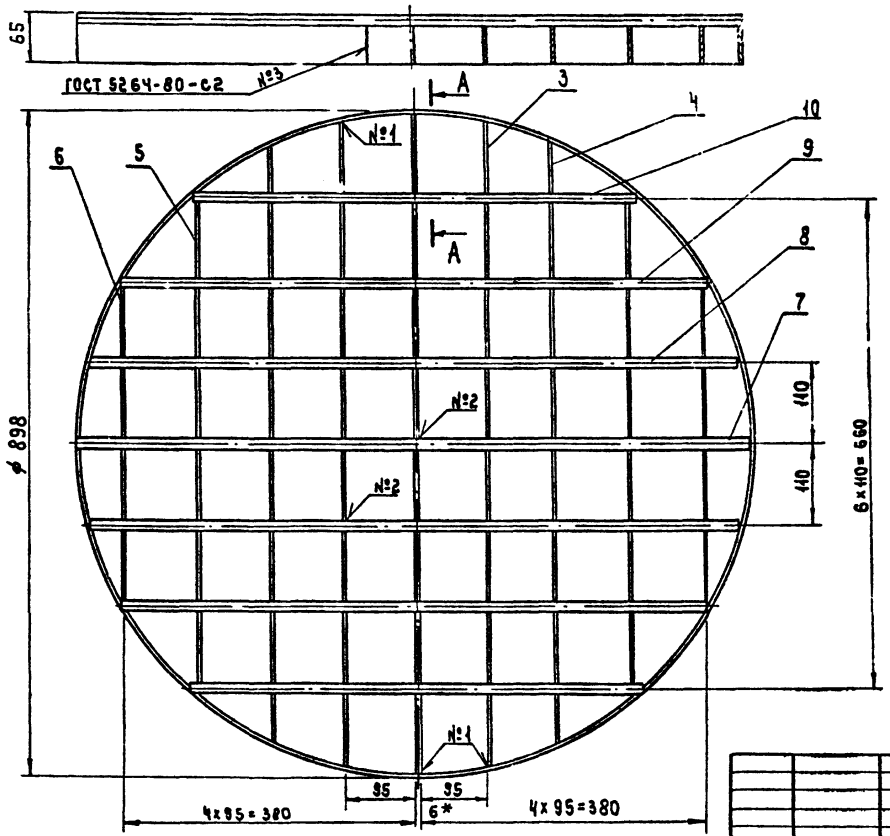


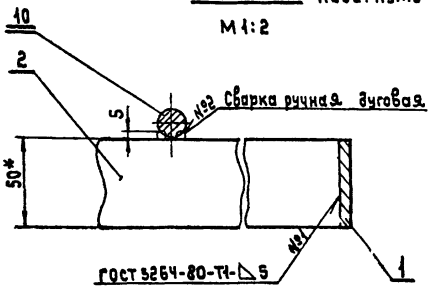


* Размер для справок.

Привязан:

Инв. №

| | | | |
|---|---|---|---|
| Разраб. | Катырина | | |
| Рук. гр. | Смирнов | | |
| Н. контр. | Смирнов | | |

МО123-01-00-00 СБ

Решетка. Сборочный чертеж.

| Стадия | Масса | Масштаб |
|---|---|---|
| Р | 29.8 | 1:5 |
| Лист | Листов 1 | |

Гипрокоммунводоканал г. Москва

Инв. № подл. | Подпись и дата | Взам. инв. №

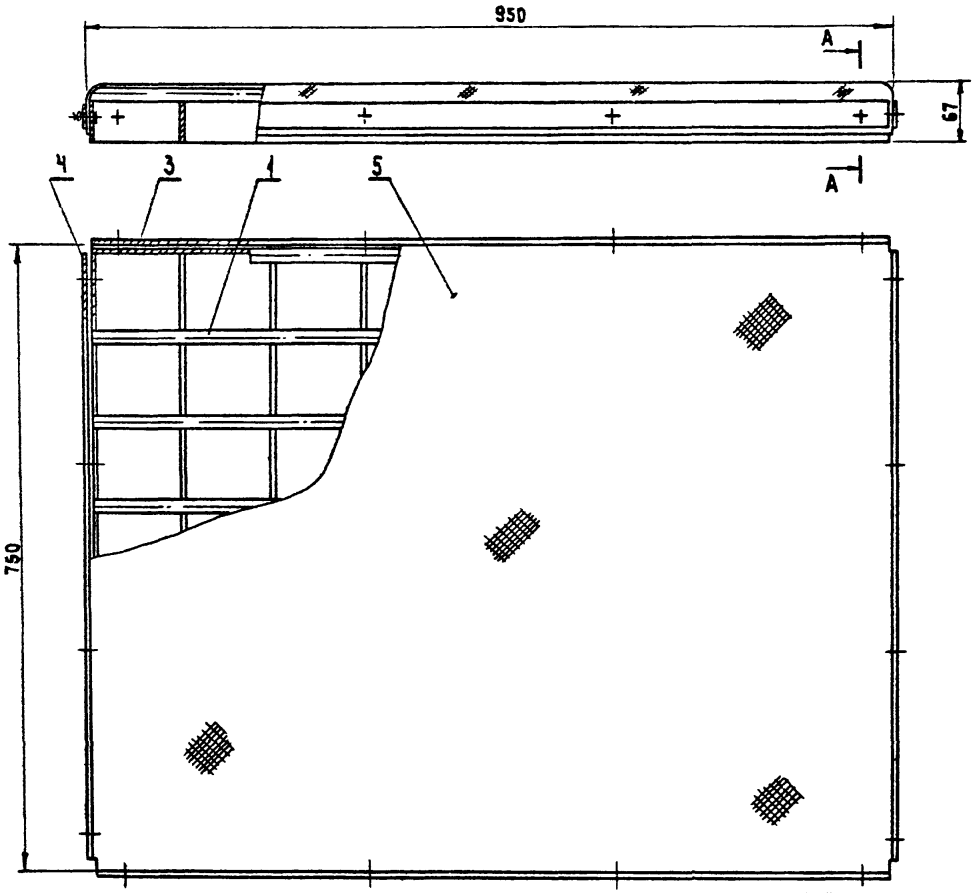


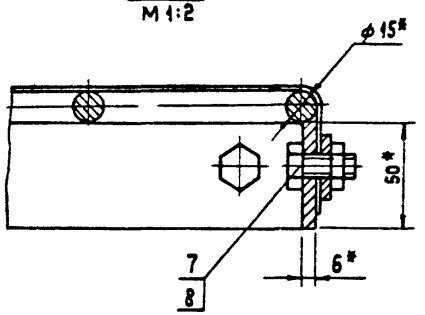


* Размеры для справок

| | | | |
|---|---|---|---|
| Разработ. | Гриченко | | |
| Проверил | Смирнов | | |
| Н. контр. | Кагырина | | |
| Нач. отд. | Забьялов | | |

Привязан:

Инв. №

М0126-00-00-00СБ

Решетка 750 × 950

Сборочный чертеж.

| Стадия | Масса | Масштаб |
|---|---|---|
| Р | 40.4 | 1:5 |
| Лист | Листов 1 | |

Гипрокоммунводоканал г Москва

Инв. № подл. | Подпись и дата | Взам. инв. №

Альбом III

Типовой проект 0901-9-22.87

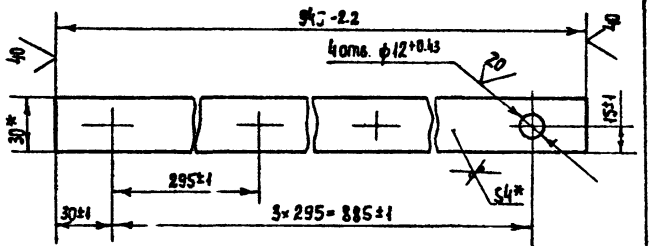


* Размеры для справок

| Инв. № подл. | Подпись и дата | Взам. инв. № |
|---|---|---|
| | | |

МО 126-00-00-01

Планка

| Стадия | Масса | Масштаб |
|---|---|---|
| Р | 0.89 | 1:2 |

Лист | Листов 1

Полоса Б-2 4×30 ГОСТ 103-76
Ст.3 ГОСТ 535-79

Гипрокоммунводоканал г. Москва

| | | |
|---|---|---|
| Разраб. | Гринченко | |
| Провер. | Смирнов | |
| Н. контр. | Кагырина | |

Альбом III

Типовой проект 0901-9-22.87

| Формат | Зона | Поз. | Обозначение | Наименование | Кол. | |
|---|---|---|---|---|---|---|
| | | | | Документация | | |
| А3 | | | МО126-00-00-00СБ | Сборочный чертеж | | |
| | | | | Сборочные единицы | | |
| А3 | | 1 | МО126-01-00-00СБ | Решетка | 1 | |
| | | | | Детали | | |
| А4 | | 3 | МО126-00-00-01 | Планка | 2 | |
| А4 | | 4 | МО126-00-00-02 | Планка | 2 | |
| 64 | | 5 | МО126-00-00-03 | Сетка 10-1.4-0 ГОСТ 5336-80 | | |
| | | | | 870×1070 | 1 | 2,0 кг. |
| | | | | Стандартные изделия | | |
| | | 7 | | Болт М10×25.46.019 | | |
| | | | | ГОСТ 7798-70 | 16 | |
| | | 8 | | Гайка М10.5.019 | | |
| | | | | ГОСТ 5915-70 | 16 | |

| Инв. № подл. | Подпись и дата | Взам. инв. № |
|---|---|---|
| | | |

МО 126-00-00-00

Решетка 750×950

| Стадия | Лист | Листов |
|---|---|---|
| Р | | 1 |

Гипрокоммунводоканал г. Москва

| | | |
|---|---|---|
| Разраб. | Гринченко | |
| Провер. | Смирнов | |
| Н. контр. | Кагырина | |
| Нач. отд. | Завьялов | |

Альбом III

Типовой проект 0901-9-22.87

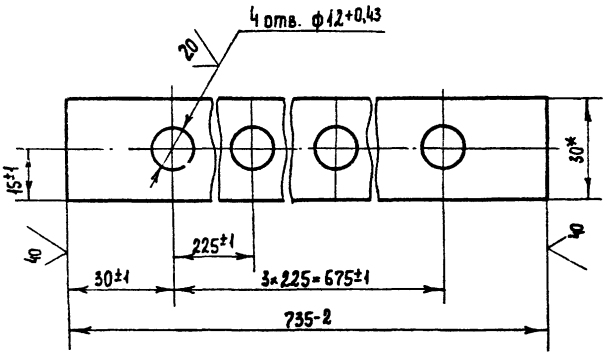


* Размер для справок

| | | | | | | | |
|---|---|---|---|---|---|---|---|
| Разраб. | Кагырина | | | МО126-00-00-02 | | | |
| Рук. гр. | Смирнов | | | Планка | Стадия | Масса | Масштаб |
| | | | | | Р | 0,69 | 1:1 |
| Н. контр. | Смирнов | | | Полоса Б-2 4×30 ГОСТ103-76 / Ст 3 ГОСТ 535-79 | Лист | Листов 1 | |
| | | | | | Гипрокоммунводоканал г. Москва | | |

Инв. № подл. | Подпись и дата | Взам. инв. №

Альбом III

Типовой проект 0901-9-22.87

| Формат | Зона | Поз | Обозначение | Наименование | Кол. | Примеч. |
|---|---|---|---|---|---|---|
| | | | | Документация | | |
| | | | МО126-01-00-00СБ | Сборочный чертеж | | |
| | | | | Детали | | |
| 64 | | 1 | МО126-01-00-01 | Полоса Б-2 6×50 ГОСТ103-76 / Ст.3 ГОСТ 535-79 | | |
| | | | | ℓ=947 | 2 | 2,23 |
| 64 | | 2 | МО126-01-00-02 | Полоса Б-2 6×50 ГОСТ103-76 / Ст.3 ГОСТ535-79 | | |
| | | | | ℓ=735 | 11 | 1,73 |
| 64 | | 3 | МО126-01-00-03 | Круг В15 ГОСТ 2590-71 / Ст.3 ГОСТ 535-79 | | |
| | | | | ℓ=947 | 8 | 1,3 |

| | | | | | | | |
|---|---|---|---|---|---|---|---|
| Разраб. | Кагырина | | | МО126-01-00-00 | | | |
| Рук. гр. | Смирнов | | | Решетка | Стадия | Лист | Листов |
| | | | | | Р | | 1 |
| Н. контр. | Смирнов | | | | Гипрокоммунводоканал г. Москва. | | |

Инв. № подл. | Подпись и дата | Взам. инв. №

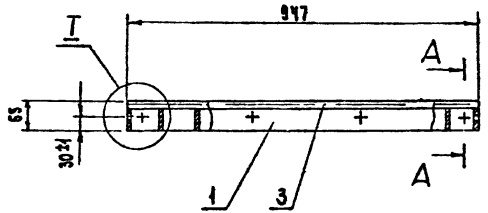


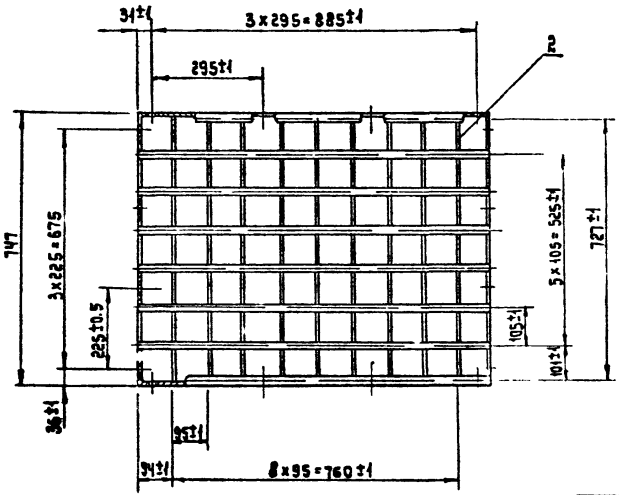


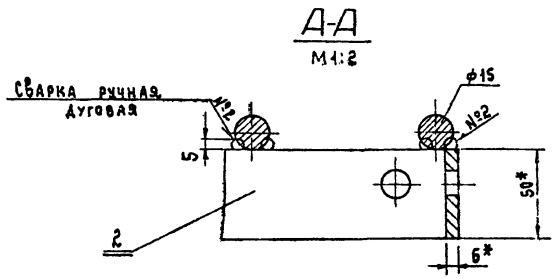


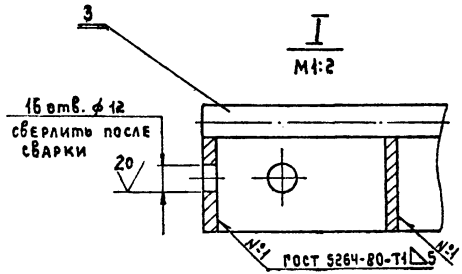


* Размеры для справок.

| | | | | | | | |
|---|---|---|---|---|---|---|---|
| | | | | | | | |
| | | | | | | | |
| | | | | | | | |