ТИПОВОЙ ПРОЕКТ

0901-9-21.87

ФИЛЬТРЫ-ПОГЛОТИТЕЛИ ДЛЯ РЕЗЕРВУАРОВ ЧИСТОЙ ВОДЫ ЕМКОСТЬЮ ОТ 500 $м^3$ ДО 1200 $м^3$

ВАРИАНТ БЕЗ КЛАПАНОВ

АЛЬБОМ III

СТРОИТЕЛЬНЫЕ ИЗДЕЛИЯ

22776-02
ЦЕНА 1-68

gost.e-ecolog.ru

Госстрой СССР
Типовой филиал
ЦИТП
Типовой проект / серия/
№ 0401-2-91 а.3
Заказ № 522
Цена 1 руб. 62 коп.
Тираж 1500
Дата 24 04 1989г.

ТИПОВОЙ ПРОЕКТ

0901-9-21.87

ФИЛЬТРЫ-ПОГЛОТИТЕЛИ

ДЛЯ РЕЗЕРВУАРОВ ЧИСТОЙ ВОДЫ ЕМКОСТЬЮ ОТ 500 $м^3$ ДО 1200 $м^3$

Вариант без клапанов

АЛЬБОМ III

Разработан проектным институтом
"ГИПРОКОММУНВОДОКАНАЛ"
Главный инженер института Хазиков М.Г.
Главный инженер проекта Романова Г.Н.

Утвержден и введен в действие
Минжилкомхозом РСФСР
приказом №12-ТД от 16 октября 1987г.

Содержание альбома

Обозначение	Наименование	Стр.
	Изделия марки КЖИ	
КЖИ 1	Содержание альбома	2
КЖИ 2	Технические условия	3
КЖИ 3	Плита перекрытия 2П1-4АIIIт-а	4
КЖИ 3-01	Плита перекрытия 2П1-4АIIIт-б	4
КЖИ 3-02	Плита перекрытия 2П1-4АIIIт-в	4
КЖИ 4	Изделие закладное МН-1	5
КЖИ 5	Изделие закладное МН-2	5
КЖИ 6	Сетка арматурная С-1	6
КЖИ 7	Решетка Р-1	6
КЖИ 8	Каркас пространственный КП-1	7
КЖИ 9	Каркас плоский Кр-1	7
КЖИ 10	Изделие закладное Мн-3	8
КЖИ 11	Изделие закладное Мн-4	8
КЖИ 12	Кольцо	9
КЖИ 13	Кольцо	9
КЖИ 14	Изделие закладное Мн-5	10
КЖИ 15	Изделие закладное Мн-6	10
КЖИ 16	Деревянная крышка ф1150	11
КЖИ 17	Деревянная крышка 1120×920	11
КЖИ 18	Кольца втеновое КЦ-10-6 „А"	12

Обозначение	Наименование	Стр.
	Изделия марки МЬ	
МО 123-00-00-00СБ	Решетка ф 940	13
	Сборочный чертеж	
МО 123-00-00-00	Решетка ф 940	14
МО 123-00-00-01	Хомут	14
МО 123-01-00-00	Решетка	15
МО 123-01-00-00СБ	Решетка	16
	Сборочный чертеж	
МО 126-00-00-00СБ	Решетка 750×950 Сборочный чертеж	17
МО 126-00-00-01	Планка	18
МО 126-00-00-00	Решетка 750×950	18
МО 126-00-02	Планка	19
МО 126-00-00-00СБ	Решетка	19
МО 126-01-00-00СБ	Сборочный чертеж. Решетка.	20

Н.контр.	Ретенштейн		ТП 0901-9-21.87 КЖИ.3		
Проверил	Ретенштейн				
Ст.инж.	Власова		Содержание альбома	Стадия	Лист	Листов
ГИП	Загубанский			Р	1	1
Нач.отд.	Сорокин			Гипрокоммунводоканал г. Москва		

Инв.№ подл. | Подпись и дата | Взам.инв.№

1. Арматурные изделия (каркасы, сетки) изготавливать при помощи контактной точечной электросварки с приваркой стержней во всех точках пересечения. Приварку стержней и к полосовой и уголковой стали производить при помощи дуговой электросварки электродами типа Э-42А сплошным двухсторонним швом

2. Объединение плоских каркасов в пространственные каркасы необходимо производить в кондукторах при помощи электросварных клещей.

3. Изготовление и приемку арматурных изделий следует осуществлять в соответствии с требованиями следующих нормативных документов:

— ГОСТ 14098-85 „Соединения сварные арматуры железобетонных изделий и конструкций. Контактная и ванная сварка. Основные типы и конструктивные элементы"

— ГОСТ 5781-82* Сталь горячекатанная для армирования железобетонных конструкций."

— ГОСТ 5264-80 Швы сварных соединений. Ручная электродуговая сварка. Основные типы и конструктивные элементы."

Инв. № подл. | Подпись и дата | Взам. инв. №

Н. контр.	Ротенштейн		
Провер.	Ротенштейн		
Ст. инж.	Власова		
ГИП	Закубанский		
Нач. отд.	Сорокин		

ТП 0901-9-21.87 КЖИ 2 ТУ

Технические условия

Стадия	Листов	Листов
Р		1

Гипрокоммунводоканал г. Москва

Типовой проект 0901-9-21.87 Альбом III

Рис. 1

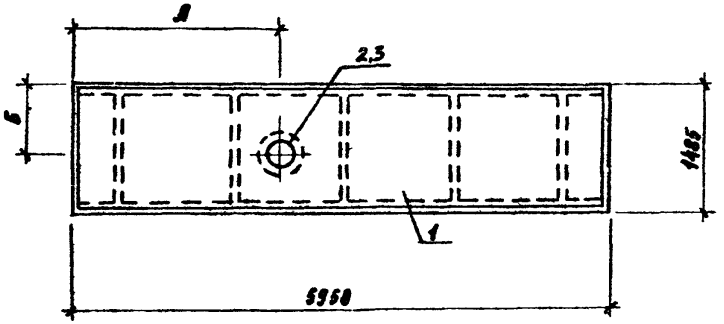

Формат	Зона	Поз.	Обозначение	Наименование	Кол. на исполнен. КЖИ 3 —	01	02	Примечание
				Сборочные единицы				
А2		1	1.442.1-2.14000	Плита перекрытия 2П1-4АIVт				
А4		2	КЖИ-4	Изделие закладное МИ-1		1		
А4		3	КЖИ-5	Изделие закладное МИ-2	1		1	

Обозначение	Марка	Рис.	А мм	Б мм		
КЖИ-3	2П1-4АIVт-а	1	3600	850		
-01	2П1-4АIVт-б	1	5220	860		
-02	2П1-4АIVт-в	1	3600	390		

Ведомость расхода стали на дополнительные закладные элементы, кг

Марка элемента	Изделия закладные						Всего
	Арматура класса А-II			Прокат марки Вст3 кп2			
	ГОСТ 5781-82*			ГОСТ 103-76*			
	ф12		Итого	-150-4		Итого	
2П1-4АIVт-а	1,28		1,28	12,9		12,9	14,18
2П1-4АIVт-б	1,28		1,28	14,9		14,9	16,18
2П1-4АIVт-в	1,28		1,28	12,9		12,9	14,18

Н.контр.	Ротенштейн	
Проверил	Ротенштейн	
Ст. инж.	Власова	
ГИП	Закубанский	
Нач. отд.	Сорокин	

ТП 0901-9-21.87 КЖИ-3

Плита перекрытия (2П1-4АIVт-а, 2П1-4АIVт-б, 2П1-4АIVт-в)

Стадия	Масса	Масштаб
Р	2400	1:50
Лист	Листов 1	

Гипрокоммунводоканал с Москва

Инв. № подл. | Подпись и дата | Взам. инв. №

22776-02 5

ТИПОВОЙ ПРОЕКТ 0901-9-21.87 АЛЬБОМ III

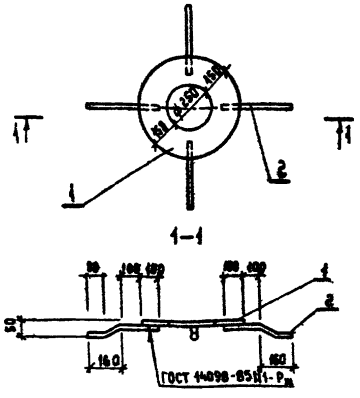

Формат	Зона	Поз	Обозначение	Наименование	Кол.	Примечание
				Документация		
			КЖИ-2 ТУ	Технические условия		
				Детали		
БЧ		1	КЖИ-Ч.1	Полоса 10×550 ГОСТ 82-70* / Ст3 кп2-1 ГОСТ 14637-79 ℓ=550	1	14.9 кг
БЧ		2	КЖИ-Ч.2	А-II-12 ГОСТ 5781-82* ℓ=360	4	0.32 кг

Инв.№подл. | Подпись и дата | Взам.инв.№

ТП 0901-9-21.87 КЖИ-Ч

Изделие закладное МН-1	Стадия	Масса	Масштаб
	Р	16.2	1:10
	Лист	Листов 1	
	Гипрокоммунводоканал г. Москва		

Н.контр.	Ротенштейн	
Проверил	Ротенштейн	
Ст.инж.	Власова	
ГИП	Закубанский	
Нач.отд.	Сорокин	

ТИПОВОЙ ПРОЕКТ 0901-9-21.87 АЛЬБОМ III

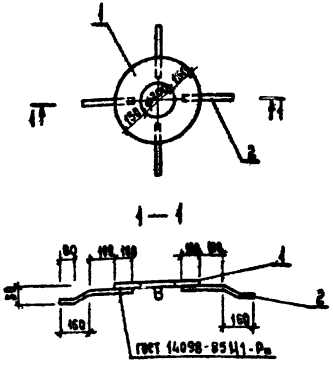

Формат	Зона	Поз.	Обозначение	Наименование	Кол.	Примечание
				Документация		
			КЖИ-2 ТУ	Технические условия		
				Детали		
БЧ		1	КЖИ-Ч.1	Полоса 10×500 ГОСТ 82-70* / Ст3 кп2-1 ГОСТ 14637-79 ℓ=500	1	12.9 кг
БЧ		2	КЖИ-Ч.2	А-II-12 ГОСТ 5781-82* ℓ=360	4	0.32 кг

Инв.№подл. | Подпись и дата | Взам.инв.№

ТП 0901-9-21.87 КЖИ-5

Изделие закладное МН-2	Стадия	Масса	Масштаб
	Р	14.2	1:25
	Лист	Листов 1	
	Гипрокоммунводоканал г. Москва		

Н.контр.	Ротенштейн	
Провер.	Ротенштейн	
Ст.инж.	Власова	
ГИП	Закубанский	
Нач.отд.	Сорокин	

ТИПОВОЙ ПРОЕКТ 0901-9-21.87 АЛЬБОМ III

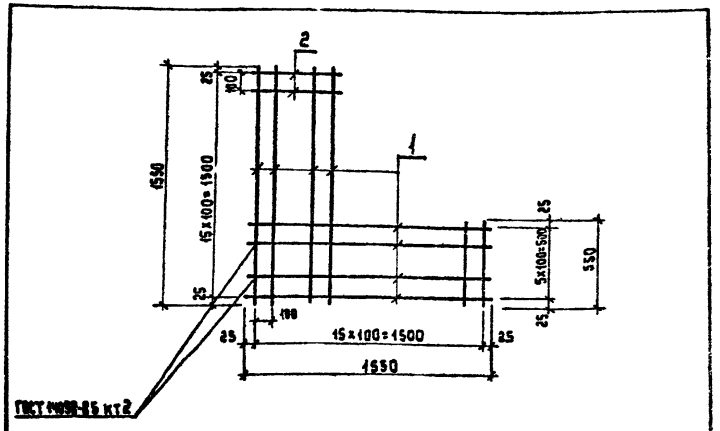

Формат	Зона	Поз.	Обозначение	Наименование	Кол.	Примечание
				Документация		
			КЖИ-2 ТУ	технические условия		
				Детали		
Б.Ч		1	КЖИ-6.1	А-III-10 ГОСТ 5781-82 ℓ=1550	12	0.96 кг
Б.Ч		2	КЖИ-6.2	А-III-10 ГОСТ 5781-82 ℓ=550	28	0.34 кг

Инв. № подл. | Подпись и дата | Взам. инв. №

Н. контр.	Ротенштейн	
Проверил	Ротенштейн	
Ст. инж.	Власова	
РИП	Закубанский	
Нач. отд.	Сорокин	

ТП 0901-9-21.87 КЖИ-6

Сетка арматурная С-1

Стадия	Масса	Масштаб
Р	18.3	1:20
Лист	Листов 1	

Гипрокоммунводоканал г. Москва

ТИПОВОЙ ПРОЕКТ 0901-9-21.87 АЛЬБОМ III

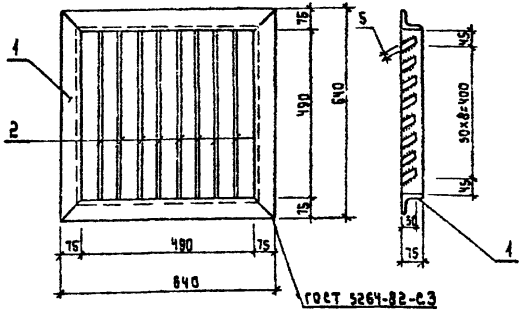

Формат	Зона	Поз.	Обозначение	Наименование	Кол.	Примечание
				Документация		
			КЖИ-2 ТУ	технические условия		
				Детали		
Б.Ч		1	КЖИ-7.1	Уголок 75×75×5 ГОСТ 8509-72* Ст3кп2-1 ГОСТ 535-79* ℓ=2560	1	14.8 кг
Б.Ч		2	КЖИ-7.2	Полоса 5×60 ГОСТ 103-76* Ст3кп2-1 ГОСТ 535-79* ℓ=490	8	1.15 кг

Инв. № подл. | Подпись и дата | Взам. инв. №

Н. контр.	Ротенштейн	
Провер.	Ратнщтейн	
Ст. инж.	Власова	
РИП	Закуванский	
Нач. отд.	Сорокин	

ТП 0901-9-21.87 КЖИ-7

Решетка Р-1.

Стадия	Масса	Масштаб
Р	24	1:10
Лист	Листов 1	

Гипрокоммунводоканал г. Москва

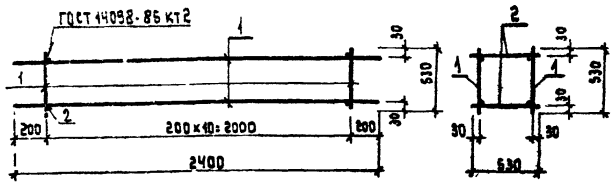

Формат	Зона	Поз.	Обозначение	Наименование	Кол.	Примечание
				Документация		
			КЖИ-2 ТУ	Технические условия		
				Сборочные единицы		
А4		1	КЖИ-9	Каркас плоский КР-1	2	
				Детали		
Б4		2	КЖИ-8	А-I-6 ГОСТ 5781-82* ℓ=530	22	0.12 кг

Инв. № подл. | Подпись и дата | Взам. инв. №

ТП 0901-9-21.87 КЖИ-8

Н. контр.	Ротенштейн		
Провер.	Ротенштейн		
Ст. инж.	Власова		
ГИП	Закубанский		
Нач. отд.	Сорокин		

КАРКАС пространственный КП-1.

Стадия	Масса	Масштаб
Р	11.3	1:20
Лист	Листов 1	

Гипрокоммунводоканал г. Москва

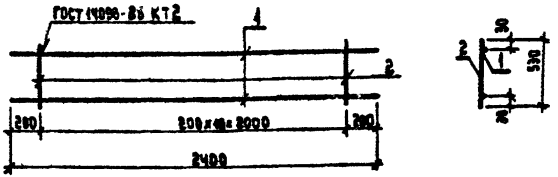

Формат	Зона	Поз.	Обозначение	Наименование	Кол.	Примечание
				Документация		
			КЖИ-2ТУ	Технические условия		
				Сборочные единицы		
Б4		1	КЖИ-9.1	А-III-10 ГОСТ 5781-82* ℓ=2400	2	4.3 кг
Б4		2	КЖИ-9.2	А-I-6 ГОСТ 5781-82* ℓ=530	11	0.12 кг

Инв. № подл. | Подпись и дата | Взам. инв. №

ТП 0901-9-21.87 КЖИ-9

Н. контр.	Ротенштейн		
Проверил	Ротенштейн		
Ст. инж.	Власова		
ГИП	Закубанский		
Нач. отд.	Сорокин		

КАРКАС плоский Кр-1

Стадия	Масса	Масштаб
Р	4.32	1:25
Лист	Листов 1	

Гипрокоммунводоканал г. Москва

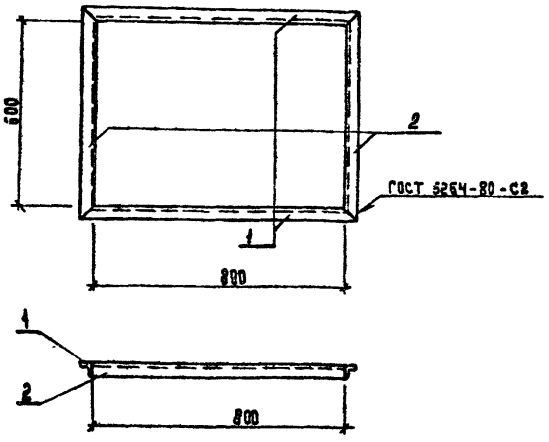

Формат	Зона	Поз.	Обозначение	Наименование	Кол.	Примечание
				Документация		
			КЖИ-2 ТУ	Технические условия		
				Детали		
БЧ		1	КЖИ-10.1	Уголок 56х56х5 ГОСТ 8509-72 / Ст3кп2-Х ГОСТ 535-79	2	3.9 кг
БЧ		2	КЖИ-10.2	Уголок 56х56х5 ГОСТ 8509-72 / Ст3кп2-Х ГОСТ 535-79	2	3.0 кг

Инв.№ подл. | Подпись и дата | Взам. инв.№

ТП 0901-9-21.87 КЖИ-10

Изделие закладное МН-3

Стадия	Масса	Масштаб
Р	13.8	1:10
Лист	Листов	

Гипрокоммунводоканал г. Москва

Н. контр.	Ратенштейн	
Проверил	Ратенштейн	
Ст. инж.	Власова	
ГИП	Закубанский	
Нач. отд.	Сорокин	

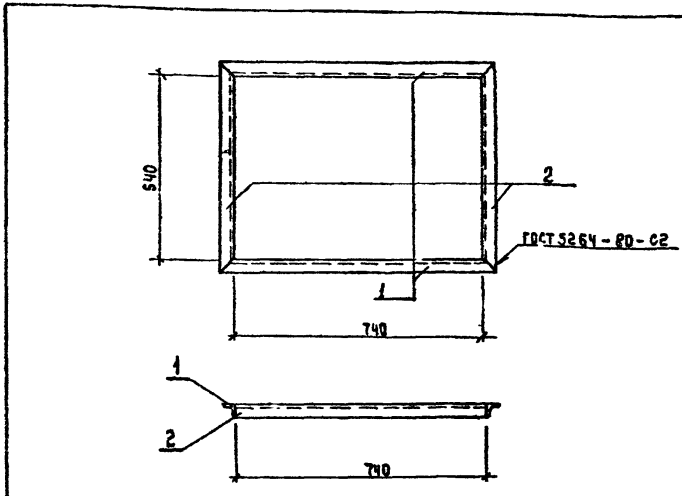

Формат	Зона	Поз.	Обозначение	Наименование	Кол	Примечание
				Документация		
			КЖИ-2 ТУ	Технические условия		
				Детали		
БЧ		1	КЖИ-11.1	Уголок 56х56х5 ГОСТ 8509-72 / Ст3кп2-Х ГОСТ 535-79	2	3.61 кг
БЧ		2	КЖИ-11.2	Уголок 56х56х5 ГОСТ 8509-72 / Ст3кп2-Х ГОСТ 535-79	2	2.77 кг

Инв.№ подл. | Подпись и дата | Взам. инв.№

ТП 0901-9-21.87 КЖИ-11

Изделие закладное МН-4

Стадия	Масса	Масштаб
Р	12.78	1:10
Лист	Листов 1	

Гипрокоммунводоканал г. Москва

Н. контр.	Ратенштейн	
Проверил	Ратенштейн	
Ст. инж.	Власова	
ГИП	Закубанский	
Нач. отд.	Сорокин	

ТИПОВОЙ ПРОЕКТ 0901-9-21.87 АЛЬБОМ III

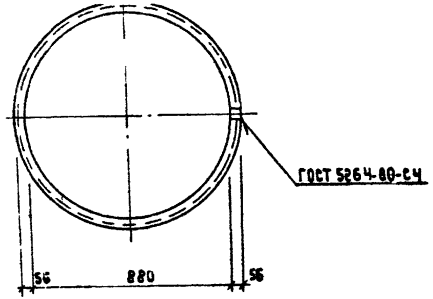

Инв.№ подл. | Подпись и дата | Взам.инв.№

Н.контр.	Ротенштейн			
Проверил	Ротенштейн			
Ст. инж.	Власова			
ГИП	Закубанский			
Нач.отд.	Сорокин			

ТП 0901-9-21.87 КЖИ-12

Кольцо

Стадия	Масса	Масштаб
Р	13.2	1:20
Лист	Листов 1	

Уголок 56×56×5 ГОСТ 8509-72 / Вст3кп2-1 ГОСТ 535-79

Гипрокоммунводоканал г. Москва

ТИПОВОЙ ПРОЕКТ 0901-9-21.87 АЛЬБОМ III

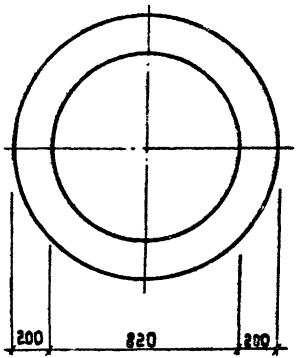

Инв.№ подл. | Подпись и дата | Взам.инв.№

Н.контр.	Ротенштейн			
Проверил	Ротенштейн			
Ст. инж.	Власова			
ГИП	Закубанский			
Нач.отд.	Сорокин			

ТП 0901-9-21.87 КЖИ-13

Кольцо

Стадия	Масса	Масштаб
Р	12.7	1:20
Лист	Листов 1	

Подрез 10×1850 ГОСТ 82-70 / Вст3кп2-1 ГОСТ 14637-79 Ø=220

Гипрокоммунводоканал г. Москва

ТИПОВОЙ ПРОЕКТ 0901-9-21.87 АЛЬБОМ III

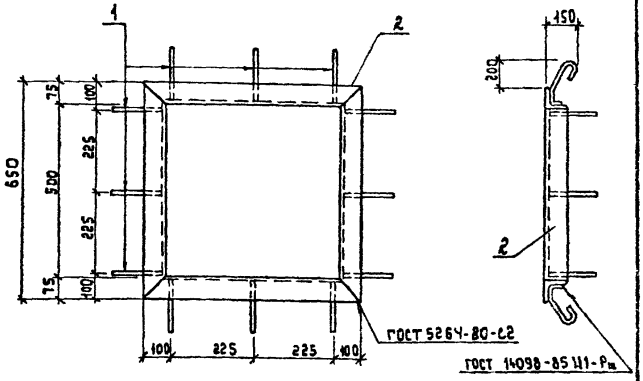

Формат	Зона	Поз.	Обозначение	Наименование	Кол.	Примечание
				Документация		
			КЖИ-2 ТУ	Технические условия		
				Детали		
БЧ		1	КЖИ-14.1	А-I-8 ГОСТ 5781-82* ℓ=500	12	0.2 кг
БЧ		2	КЖИ-14.2	Уголок 75х75х5 ГОСТ 8509-72* ℓ=8 Ст3 кп2-1 ГОСТ 535-79 2600	1	15.08 кг

Инв.№ подл. | Подпись и дата | Взам. инв.№

ТП 0901-9-21.87 КЖИ-14

Изделие закладное МН-5

		Стадия	Масса	Масштаб
Н.контр.	Ротенштейн	Р	17.98	1:10
Провер.	Ротенштейн	Лист	Листов 1	
Ст.инж.	Власова			
ГИП	Закубанский	Гипрокоммунводоканал г. Москва		
Нач.отд.	Сорокин			

ТИПОВОЙ ПРОЕКТ 0901-9-21.87 АЛЬБОМ III

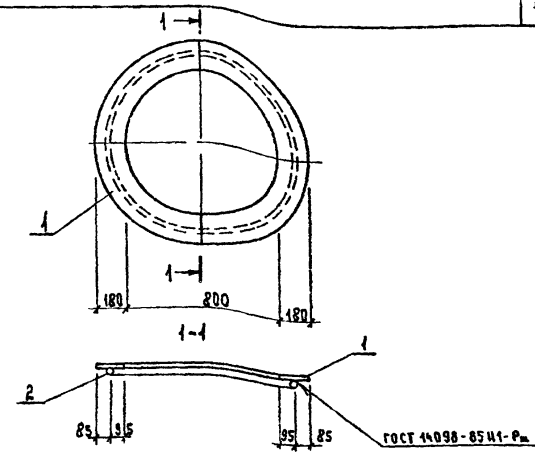

Формат	Зона	Поз.	Обозначение	Наименование	Кол.	Примечание
				Документация		
			КЖИ-2 ТУ	Технические условия		
				Детали		
БЧ		1	КЖИ-15.1	Шир.полоса 10х1250 ГОСТ 82-70 ℓ=1160 Ст.3 ГОСТ 14637-79	1	44.4 кг
БЧ		2	КЖИ-15.2	А-I-10 ГОСТ 5781-82 ℓ=3400	1	1.9 кг

Инв.№ подл. | Подпись и дата | Взам. инв.№

ТП 0901-9-21.87 КЖИ-15

Изделие закладное МН-6

		Стадия	Масса	Масштаб
Н.контр.	Ротенштейн	Р	46.3	1:20
Провер.	Ротенштейн	Лист 1	Листов 1	
Ст.инж.	Власова			
ГИП	Закубанский	Гипрокоммунводоканал г. Москва		
Нач.отд.	Сорокин			

Типовой проект 0901-9-21.87 Альбом III

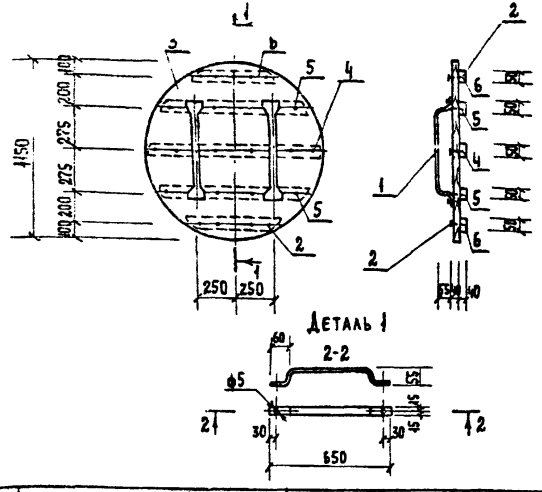

Формат	Зона	Поз.	Обозначение	Наименование	Кол.	Примеч
				Детали		
А4		1	КЖИ 17.1	Полоса 40×30 ГОСТ 103-76 / Ст3 ГОСТ 535-79 ℓ=800	2	1.9 кг
				Стандартные изделия		
		2		Гвозди К4.0×100 ГОСТ 4028-63*	0.2	кг
				Материалы		
		3		Доска б=40 ГОСТ 2695-71	0.042	м³
		4		Брусок 40×50 ГОСТ 2695-71 ℓ=960	0.002	
		5		Брусок 40×50 ГОСТ 2695-71 ℓ=800	0.0032	м³
		6		Брусок 40×50 ГОСТ 2695-71 ℓ=550	0.0022	м³

Инв.№ подл. | Подпись и дата | Взам. инв. №

ТП 0901-9-21.87 КЖИ16

Деревянная крышка ф1150

Стадия	Масса	Масштаб
Р	38.8	1:25
Лист	Листов 1	

Гипрокоммунводоканал г. Москва

Н. контр.	Ротенштейн	
Провер.	Ротенштейн	
Ст. инж.	Власова	
ГИП	Закубанский	
Нач. отд.	Сорокин	

Типовой проект 0901-9-21.87 Альбом III

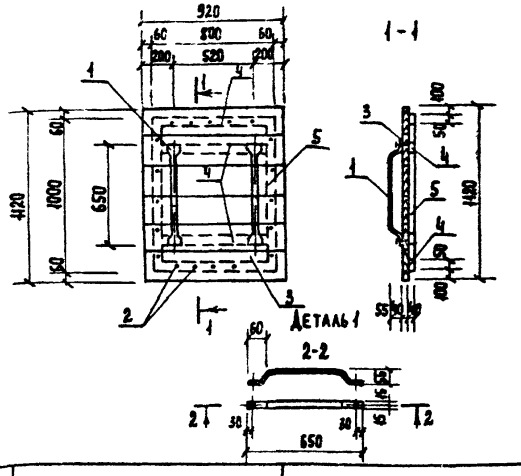

Формат	Зона	Поз.	Обозначение	Наименование	Кол.	Примеч
				Детали		
А4		1	КЖИ 18.1	Полоса 40×30 ГОСТ 103-76 / Ст3 ГОСТ 535-79 ℓ=800	2	1.9 кг
				Стандартные изделия		
		2		Гвозди К4.0×100 ГОСТ 4028-63*	0.2	кг
				Материалы		
		3		Доска б=40 ГОСТ 2695-71	0.040	м³
		4		Брусок 40×50 ГОСТ 2695-71 ℓ=800	0.0064	м³
		5		Брусок 40×50 ГОСТ 2695-71 ℓ=1000	0.004	м³

Инв.№ подл. | Подпись и дата | Взам. инв. №

ТП 0901-9-21.87 КЖИ17

Крышка 1120×920

Стадия	Масса	Масштаб
Р	45.5	1:25
Лист	Листов 1	

Гипрокоммунводоканал г. Москва

Н. контр.	Ротенштейн	
Провер.	Ротенштейн	
Ст. инж.	Власова	
ГИП	Закубанский	
Нач. отд.	Сорокин	

ТИПОВОЙ ПРОЕКТ 0901-9-21.87 АЛЬБОМ III

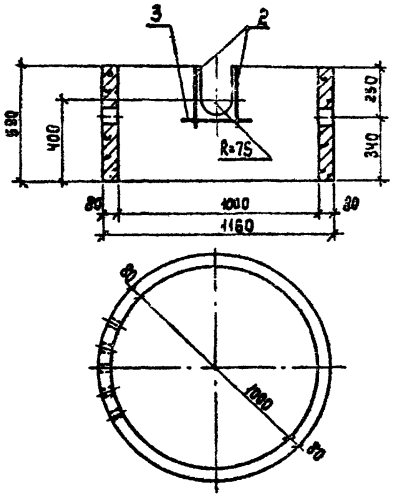

Формат	Зона	Поз.	Обозначение	Наименование	Кол.	Примечание
				Сборочные единицы		
		1	3.900-3 8.7, 4.2	опорное кольцо КЦ-10-6	1	
				Детали		
				А-III-10 ГОСТ 5781-82		
54		2	КЖИ-18.1	ℓ=400	2	0.25 кг
				А-III-10 ГОСТ 5781-82		
54		3	КЖИ-18.2	ℓ=500	1	0.31 кг

Ведомость расхода стали на элемент, кг

Марка элемента	Изделие закладное					
	Арматура класса III ГОСТ 5781-82*				Всего	Общий расход
	ф10			Итого		
КЦ-10-6 „А"	0.81			0.81	0.81	0.81

Н. контр.	Ротенштейн		
Провер.	Ротенштейн		
Ст. инж.	Власова		
ГИП	Закубанский		
Нач. отд.	Сорокин		

ТП 0901-9-21.87 КЖИ-18

Кольцо стеновое (КЦ-10-6 „А")

Стадия	Масса	Масштаб
Р	0.40	1:20
Лист	Листов 1	

Гипрокоммунводоканал г. Москва

Инв. № подл. | Подпись и дата | Взам. инв. №

22776-02 13

ТИПОВОЙ ПРОЕКТ 0901-9-21.87 АЛЬБОМ III

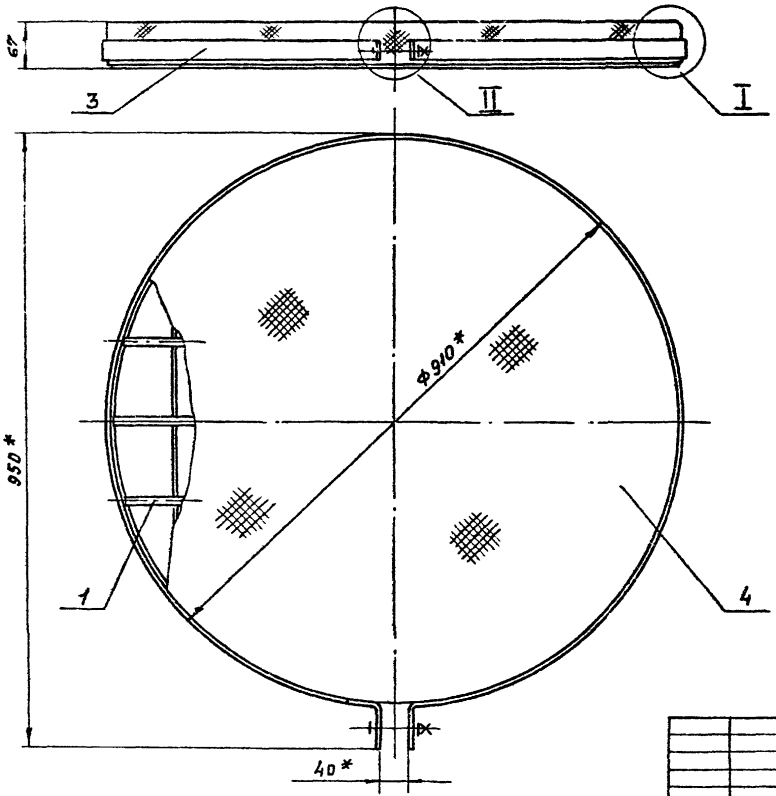

I
М 1:2.5

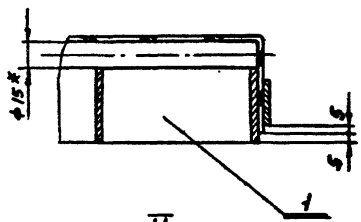

II
М 1:2

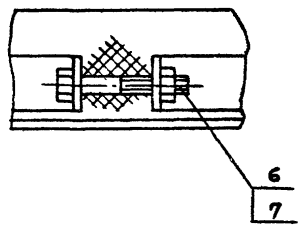

* Размеры для справок

Инв.№ подл. | Подпись и дата | Взам.инв.№

Привязан

Инв.№

Разраб.	Кагырина	
Рук.гр.	Смирнов	
Н.контр.	Смирнов	
Нач.отд.	Завьялов	

МО123-00-00-00СБ

Решетка Ф910
Сборочный чертеж

Стадия	Масса	Масштаб
Р	34.4	1:5
Лист	Листов	

ЦНКХ РСФСР
ГИПРОКОММУНВОДОКАНАЛ
г. Москва

Типовой проект 0901-9-21.87 Альбом III

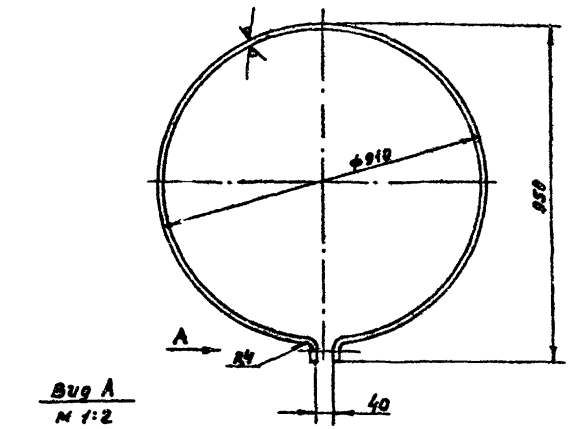

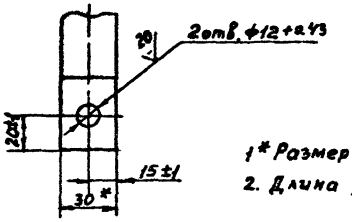

1* Размер для справок
2. Длина развертки – 2895

Инв.№ подл. | Подпись и дата | Взам.инв.№

МО123-00-00-01			
Хомут	Стадия Р	Масса 2.73	Масштаб 1:10
	Лист	Листов 1	
Полоса Б-2 4х30 ГОСТ 103-76 Ст.3 ГОСТ 535-79	МНКХ РСФСР ГИПРОКОММУНВОДОКАНАЛ г. Москва		

Разраб. Кагырчик
Рук.гр. Смирнов
Н.контр. Смирнов

Типовой проект 0901-9 21.87 Альбом III

Формат	Зона	Поз.	Обозначение	Наименование	Кол.	Примеч.
				Документация		
А3			МО123-00-00-00СБ	Сборочный чертеж		
				Сборочные единицы		
А3		1	МО 123-01-00-00	Решетка	1	
				Детали		
А4		3	МО 123-00-00-01	Хомут	1	
Б4		4	МО 123-00-00-02	Сетка 10-1.4-0 ГОСТ 5336-80 ф1020	1	2.3кг
				Стандартные изделия		
		6		Болт М10х60.46.019 ГОСТ 7798-70	1	
		7		Гайка М10.5.019 ГОСТ 5915-70	1	

Инв.№ подл. | Подпись и дата | Взам.инв.№

МО123-00-00-00			
Решетка ф810	Стадия Р	Лист 1	Листов 1
	МНКХ РСФСР ГИПРОКОММУНВОДОКАНАЛ г. Москва		

Разраб. Кагырчик
Рук.гр. Смирнов
Н.контр. Смирнов
Нач.отд. Забьялов

Альбом III

Типовой проект 0901-9-21.87

Формат	Зона	Поз.	Обозначение	Наименование	Кол.	Примеч.
		8	МО 123-01-00-08	Круг В15 ГОСТ 2590-71		
				ст 3 ГОСТ 535-79		
				ℓ=864	2	1.2 кг
БЧ		9	МО 123-01-00-09	Круг В15 ГОСТ 2590-71		
				ст 3 ГОСТ 535-79		
				ℓ=768	2	1.07 кг
БЧ		10	МО 123-01-00-10	Круг В15 ГОСТ 2590-71		
				Ст.3 ГОСТ 535-79		
				ℓ=584	2	0.8 кг

Инв.№ подл. | Подпись и дата | Взам.инв.№

МО 123-01-00-00 Лист 2

Формат	Зона	Поз.	Обозначение	Наименование	Кол.	Примеч.
				Документация		
А3			МО 123-01-00-00 СБ	Сборочный чертеж		
				Детали		
БЧ		1	МО 123-01-00-01	Обечайка		
				Полоса Б-2 6×50 ГОСТ 103-74 / Ст.3 ГОСТ 535-79		
				ℓ разв = 2800	1	6.6 кг
БЧ		2	МО 123-01-00-02	Полоса Б-2 6×50 ГОСТ 103-74 / Ст.3 ГОСТ 535-79		
				ℓ = 886	1	2.09 кг
БЧ		3	МО 123-01-00-03	Полоса Б-2 6×50 ГОСТ 103-74 / Ст.3 ГОСТ 535-79		
				ℓ = 868	2	2.04 кг
БЧ		4	МО 123-01-00-04	Полоса Б-2 6×50 ГОСТ 103-74 / Ст.3 ГОСТ 535-79		
				ℓ = 802	2	1.89 кг
БЧ		5	МО 123-01-00-05	Полоса Б-2 6×50 ГОСТ 103-76 / Ст.3 ГОСТ 535-79		
				ℓ = 680	2	1.6 кг
БЧ		6	МО 123-01-00-06	Полоса Б-2 6×50 ГОСТ 103-76 / Ст.3 ГОСТ 535-79		
				ℓ = 454	2	1.07 кг
БЧ		7	МО 123-01-00-07	Круг В15 ГОСТ 2590-71		
				Ст 3. ГОСТ 535-79		
				ℓ=896	1	1.25

Инв.№ подл. | Подпись и дата | Взам.инв.№

МО 123-01-00-00

Разраб.	Катырина	Решетка	Стадия: Р; Лист: 1; Листов: 2
Рук. гр.	Смирнов		МЖКХ РСФСР ГИПРОКОММУНВОДОКАНАЛ г. Москва
Н.контр.	Смирнов		

Альбом III

Типовой проект 0901-9-21.87

Инв.№ подл. | Подпись и дата | Взам. инв.№

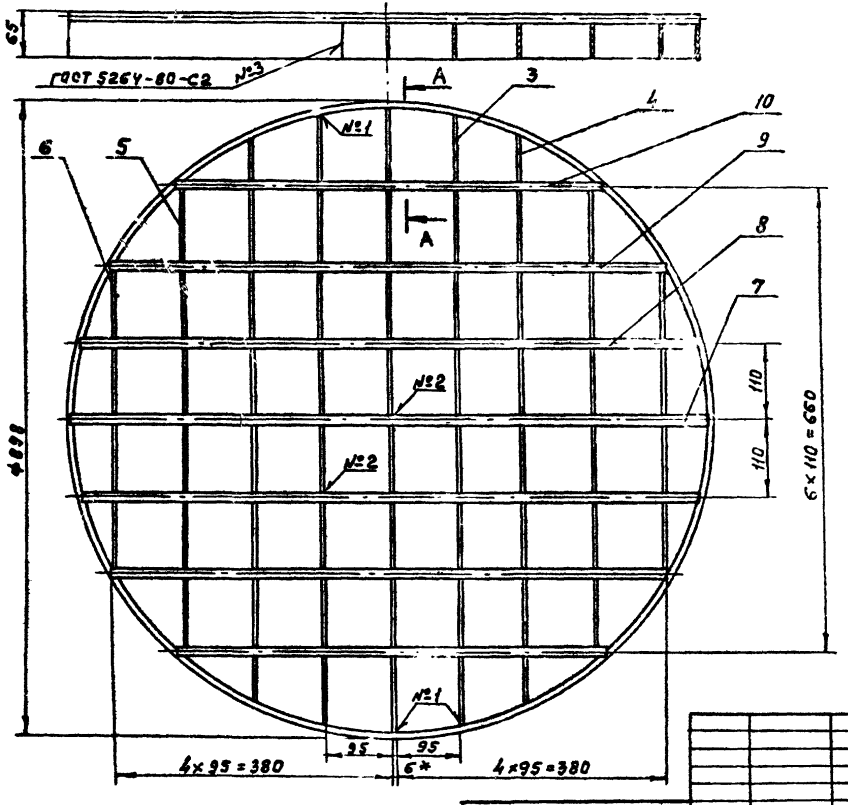

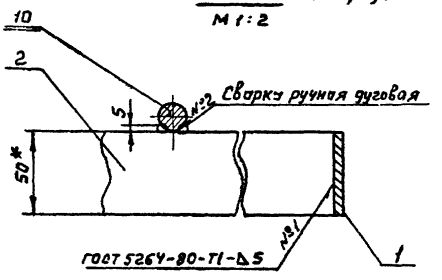

*Размер для справок

Привязан				МО 123-01-00-00СБ		
				Решетка Сборочный чертеж	Стадия	Масса	Масштаб
					Р	29.3	1:5
Разраб.	Калинина				Лист	Листов 1	
Рук. гр.	Смирнов				МПКХ РСФСР ГИПРОКОММУНВОДКАНАЛ г. Москва		
Н. контр.	Смирнов						
Инв. №							

Альбом III

Типовой проект 0901-9-21.87

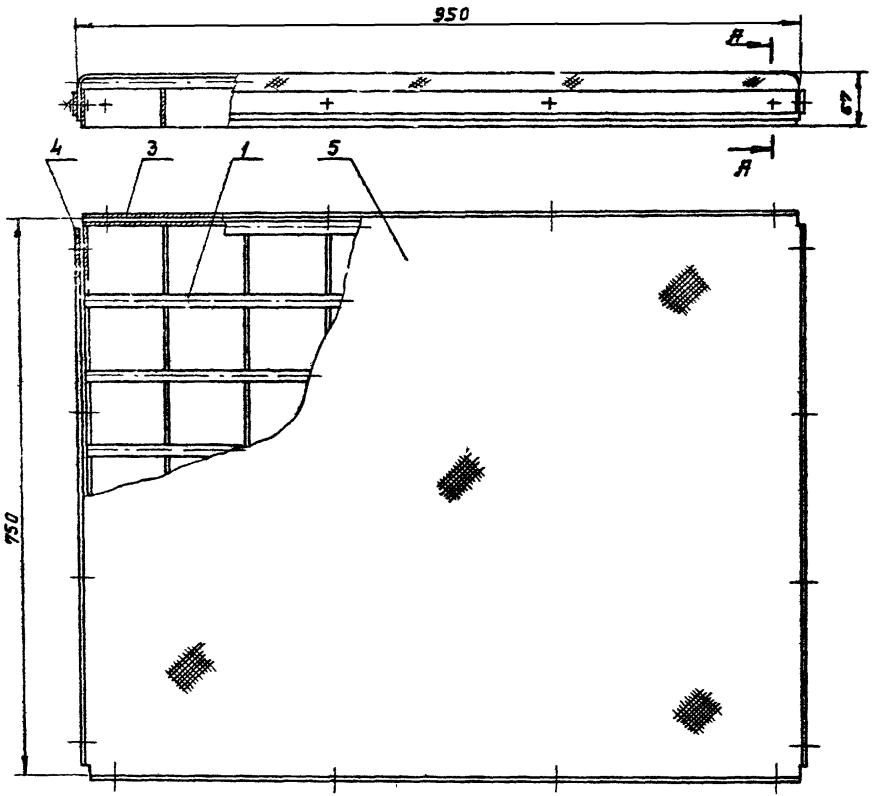

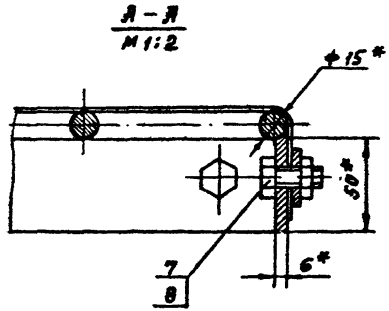

*Размеры для справок

Привязан					МО-12Б-00-00-00СБ		
					Решетка 750 × 950 Сборочный чертеж	Стадия	Масса	Масштаб
						Р	40.4	1:5
						Лист	Листов 1	
						МЖКХ РСФСР ГИПРОКОММУНВОДОКАНАЛ г. Москва		
Инв. N								

Разраб	Гринченко	
Провер	Смирнов	
Н.контр.	Кагырина	
Нач. отд.	Завьялов	

Инв. N подл. | Подпись и дата | Взам. инв. N

22776-02 18

Альбом III

Типовой проект 0901-9-21.87

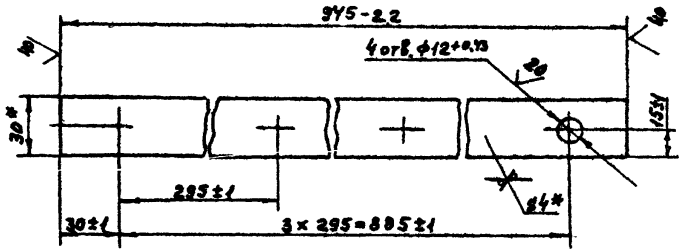

*Размеры для справок

Разраб.	Гринченко			МО 126-00-00-01			
Пров.	Смирнов			Планка	Стадия	Масса	Масштаб
					Р	0.89	1:2
Н.контр.	Кагырина			Полоса Б-2 4×30 ГОСТ 103-76 / Ст.3 ГОСТ 535-79	Лист	Листов 1	
					МЖКХ РСФСР ГИПРОКОММУНВОДОКАНАЛ г. Москва		

Инв. № подл. | Подпись и дата | Взам. инв. №

Альбом III

Типовой проект 0901-9-21.87

Формат	Зона	Поз.	Обозначение	Наименование	Кол.	Примеч.
				Документация		
А3			МО 126-00-00-00 СБ	Сборочный чертеж		
				Сборочные единицы		
А3		1	МО 126-01-00-00 СБ	Решетка	1	
				Детали		
А4		3	МО 126-00-00-01	Планка	2	
А4		4	МО 126-00-00-02	Планка	2	
Б4		5	МО 126-00-00-03	Сетка 10-1.4-0 ГОСТ 5336-80		
				870 × 1070	1	2.0 кг
				Стандартные изделия		
		7		Болт М10×2.5.46.019		
				ГОСТ 7798-70	16	
		8		Гайка М10.5.019		
				ГОСТ 5915-70	16	

Разраб.	Гринченко			МО 126-00-00-00			
Пров.	Смирнов			Решетка	Стадия	Лист	Листов
				750 × 950	Р		1
Н.контр.	Кагырина				МЖКХ РСФСР ГИПРОКОММУНВОДОКАНАЛ г. Москва		
Нач. отд.	Завьялов						

Инв. № подл. | Подпись и дата | Взам. инв. №

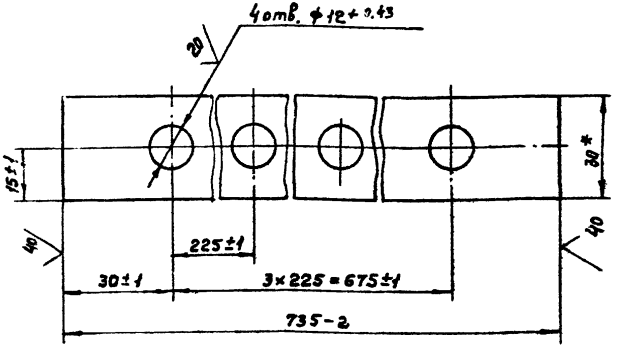

* Размер для справок

Разраб	Кагырина		
Рук. гр.	Смирнов		
Н. контр.	Смирнов		

МО 126-00-00-02

Планка

Полоса Б-2 4×30 ГОСТ 103-76
Ст.3 ГОСТ 535-79

Стадия	Масса	Масштаб
Р	0.69	1:1

Лист	Листов 1

МИКХ РСФСР ГИПРОКОММУНВОДОКАНАЛ г. Москва

Инв. № подл. | Подпись и дата | Взам. инв. №

Формат	Зона	Поз.	Обозначение	Наименование	Кол.	Примеч.
				Документация		
			МО 126-01-00-00 СБ	Сборочный чертеж		
				Детали		
Б.Ч		1	МО 126-01-00-01	Полоса Б-2 6×50 ГОСТ 103-76		
				Ст.3 ГОСТ 535-79		
				ℓ=947	2	2.28
Б.Ч		2	МО 126-01-00-02	Полоса Б-2 6×50 ГОСТ 103-76		
				Ст.3 ГОСТ 535-79		
				ℓ=735	11	1.73
Б.Ч		3	МО 126-01-00-03	Круг Ø15 ГОСТ 2590-71		
				Ст.3 ГОСТ 535-79		
				ℓ=947	8	1.3

Разраб	Кагырина		
Рук. гр.	Смирнов		
Н. контр.	Смирнов		

МО 126-00-00-00

Решетка

Стадия	Лист	Листов
Р		1

МИКХ РСФСР ГИПРОКОММУНВОДОКАНАЛ г. Москва

Инв. № подл. | Подпись и дата | Взам. инв. №

Альбом III

Типовой проект 0901-9-21.87

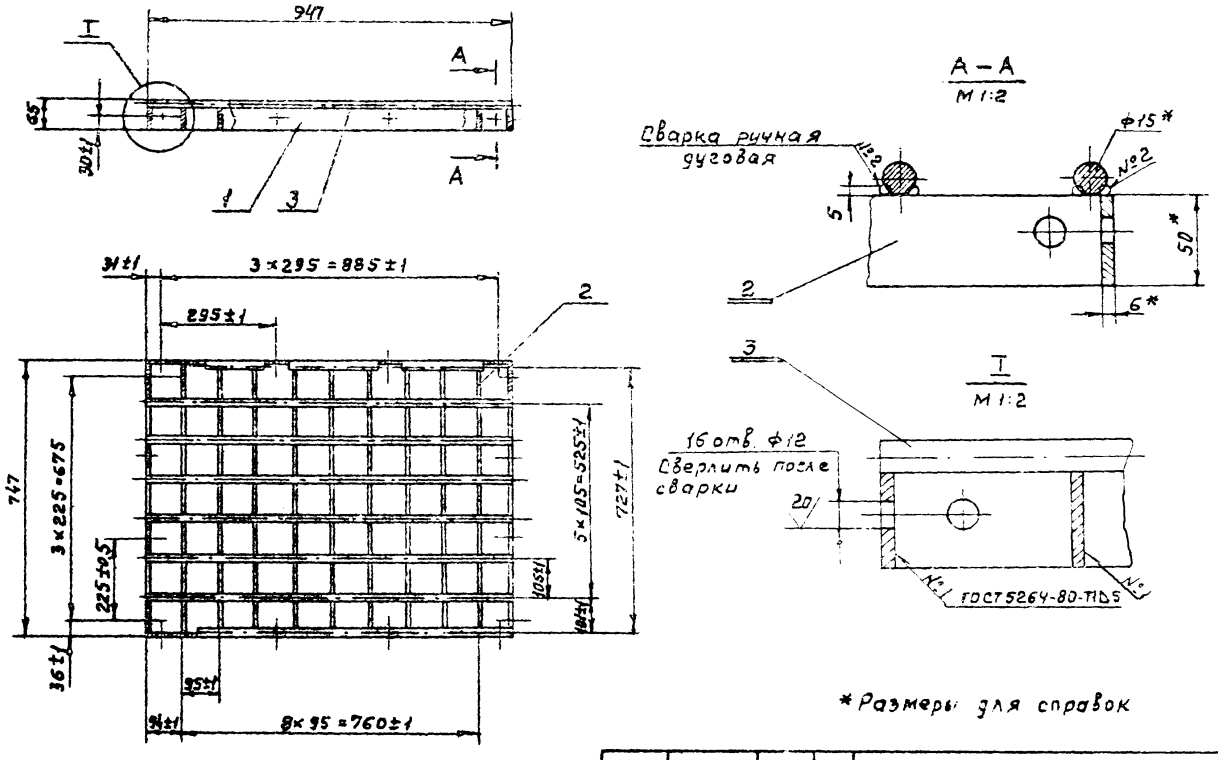

*Размеры для справок

Инв.№	Подпись и дата	Взам.инв.№	Привязан	Разраб.	Кагырина		МО 126-01-00-00 СБ
				Рук.гр.	Смирнов		Решетка Сборочный чертеж
				Н.контр.	Смирнов		
			Инв.№				

Стадия	Масса	Масшт
Р	34	1:10
Лист	Листов 1	

МЖКХ РСФСР
ГИПРОКОММУНЗОДОКАНАЛ
г. Москва

22776-02 (21)

gost.e-ecolog.ru