Типовой проект

0901-9-20.87

Фильтры-поглотители для резервуаров чистой воды емкостью от 50 м³ до 300 м³

Вариант без клапанов

Альбом III

Строительные изделия

22775-02
цена 1-68

gost.e-ecolog.ru

Госстрой СССР
Тбилисский филиал
ЦИТП
Типовой проект /серия/
№ 0901-9-20 а3
Заказ № 517
Цена 1 руб. 68 коп.
Тираж 1500
Дата " " 09 198/г.
4

ТИПОВОЙ ПРОЕКТ
0901-9-20.87
ФИЛЬТРЫ-ПОГЛОТИТЕЛИ
ДЛЯ РЕЗЕРВУАРОВ ЧИСТОЙ ВОДЫ ЕМКОСТЬЮ ОТ 50 $м^3$ ДО 300 $м^3$

Вариант без клапанов

АЛЬБОМ III

Разработан проектным институтом
„ГИПРОКОММУНВОДОКАНАЛ"
Главный инженер института Хазиков Н.Г.
Главный инженер проекта Романова Т.Х.

Утвержден и введен в действие
Минжилкомхозом РСФСР
приказом N 12-ТД от 16 октября 1987г.

Альбом III

Типовой проект 0901-9-20.87

Содержание альбома

Обозначение	Наименование	Примечание
	Изделия марки КЖИ	
КЖИ 1	Содержание альбома	2
КЖИ 2	Технические условия	3
КЖИ 3	Плита перекрытия 2П1-4АПт-а	4
КЖИ 3-01	Плита перекрытия 2П1-4АПт-б	4
КЖИ 4	Изделие закладное МН-1	5
КЖИ 5	Сетка арматурная С-1	6
КЖИ 6	Решетка Р1	6
КЖИ 7	Каркас пространственный КП1	7
КЖИ 8	Каркас плоский Кр-1	7
КЖИ 9	Изделие закладное МН-2	8
КЖИ 10	Изделие закладное МН-3	8
КЖИ 11	Кольцо	9
КЖИ 12	Кольцо	9
КЖИ 13	Изделие закладное МН-4	10
КЖИ 14	Изделие закладное МН-5	10
КЖИ 15	Крышка ф 800 мм	11
КЖИ 16	Крышка 900 × 900 мм	11
КЖИ 17	Кольцо стеновой ИК-7-3 „А"	12

Обозначение	Наименование	Примечание
	Изделия марки МО	
МО 122-00-00-00 СБ	Решетка ф 610	13
	Сборочный чертеж	
МО 122-00-00-00	Решетка ф 610 мм	14
МО 122-00-00-01	Хомут	14
МО 122-01-00-00	Решетка	15
МО 122-01-00-00 СБ	Решетка Сборочный чертеж	16
МО 125-00-00-00 СБ	Решетка 750 × 750	17
	Сборочный чертеж	
МО 125-00-00-00	Решетка 750 × 750	18
МО 125-00-00-01	Планка	18
МО 125-01-00-00	Решетка	19
МО 125-00-00-02	Планка	19
МО 125-01-00-00 СБ	Решетка	20
	Сборочный чертеж	

Н. контр.	Ротенштейн		
Пробер.	Ротенштейн		
Ст. инж.	Власова		
Гип	Закубинский		
Вед. отд.	Дорокин		

ТП 0901-9-20.87 КЖИ-1

Содержание альбома

Стадия	Лист	Листов
Р	1	1

Гипрокоммунводоканал г. Москва

Инв. № подл. | Подпись и дата | Взам. инв. №

22775-02 3

ТИПОВОЙ ПРОЕКТ ТП 1-9-20.87 АЛЬБОМ III

1. Арматурные изделия (каркасы, сетки) изготавливать при помощи контактной точечной электросварки с приваркой стержней во всех точках пересечения. Приварку стержней и к полосовой и уголковой стали производить при помощи дуговой электросварки электродами типа Э-42А сплошным двухсторонним швом.

2. Объединение плоских каркасов в пространственные каркасы необходимо производить в кондукторах при помощи электросварных клещей.

3. Изготовление и приемку арматурных изделий следует осуществлять в соответствии с требованиями следующих нормативных документов:

- ГОСТ 14098-85 „Соединения сварные арматуры железобетонных изделий и конструкций. Контактная и ванная сварка. Основные типы и конструктивные элементы."
- ГОСТ 5781-82* „Сталь горячекатанная для армирования железобетонных конструкций."
- ГОСТ 5264-80 „Швы сварных соединений. Ручная электродуговая сварка. Основные типы и конструктивные элементы."

Н. контр.	Ротенштейн		ТП 0901-9-20.87		КЖИ2 ТУ
Провер.	Ротенштейн		Технические условия	Стадия	Лист	Листов
Ст. инж.	Власова			Р		1
ГИП	Закубанский			Гипрокоммунводоканал г. Москва		
Нач. отд.	Сорокин					

22775-02 У

Рис. 1

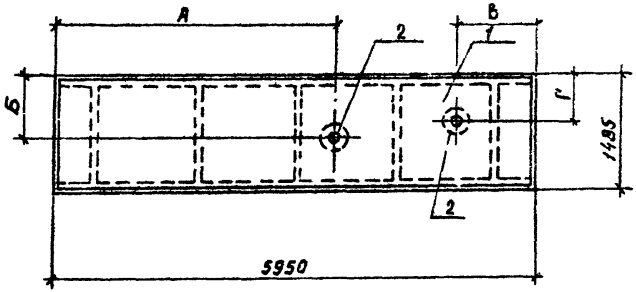

Формат	Зона	Поз.	Обозначение	Наименование	Кол. на целый элемент КЖИ-3			Примечание
					—	-01		
				Сборочные единицы				
А3		1	1.442.1-2.14 ООО	Плита перекрытия 2П1-4АIVт	1	1		
А4		2	КЖИ-4	Изделие закладное мн-1	1	2		

Обозначение	Марка	Рис.	А мм	Б мм	В мм	Г мм
КЖИ-3	2П1-4АIVт-а	1	3470	800		
-01	2П1-4АIVт-б	1	3470	950	570	850

Ведомость расхода стали на дополнительные закладные элементы, кг

Марка элемента	Изделия закладные						Всего
	Арматура класса			Прокат марки			
	А-II			Вст3кп2			
	ГОСТ 5781-82*			ГОСТ 103-76			
	Ф12		Итого	150мр		Итого	
2П1-4АIVт-а	1,28		1,28	14,9		14,9	16,18
2П1-4АIVт-б	2,56		2,56	29,8		29,8	32,36

Н. контр.	Рогенштейн	
Проверил	Рогенштейн	
Ст. инж	Власова	
ГИП	Закуфанский	
Нач. отд.	Сорокин	

ТП 0901-9-20.87 КЖИ 3

Плита перекрытия (2П1-4АIVт-а, 2П1-4АIVт-б)

Стадия	Масса	Масштаб
Р	2400	1:50
Лист	Листов 1	

МИКХ РСФСР ГИПРОКОММУНВОДОКАНАЛ г. Москва

Инв. № подл. | Подпись и дата | Взам. инв. №

Альбом III

Типовой проект 0901-9-20.87

Инв.№ подл. | Подп. и дата | Взам. инв.№

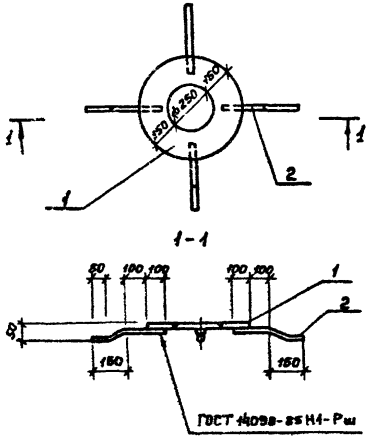

Формат	Зона	Поз.	Обозначение	Наименование	Кол.	Примечание
				Документация		
			КЖИ 2 ТУ	Технические условия		
				Детали		
Б4		1	КЖИ-4.1	Полоса $\frac{10\times550\ ГОСТ\ 82\text{-}70^{*}}{Вст3кп2\ ГОСТ\ 380\text{-}71^{**}}$ $\ell=50$	1	4.9 кг
Б4		2	КЖИ-4.2	А-II-12 ГОСТ 5781-82* $\ell=360$	4	0.38 кг

Н.контр	Ротенштейн		ТП 0901-9-20.87 КЖИ Ч
Провер.	Ротенштейн		Изделие закладное МН-1
Ст. инж.	Власова		
ГИП	Зскубанский		
Нач. отд.	Сорокин		

Стадия	Масса	Масштаб
Р	16.2	1:20
Лист	Листов 1	

Гипрокоммунводоканал г. Москва

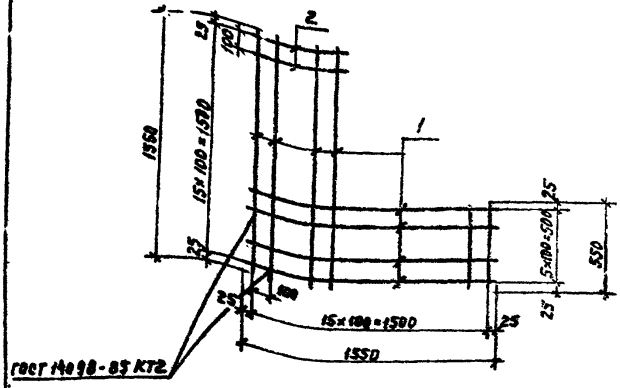

Формат	Зона	Поз.	Обозначение	Наименование	Кол.	Примечание
				Документация		
			КЖИ 2 ТУ	Технические условия		
				Детали		
БЧ		1	КЖИ-5.1	Ø8 А-III ГОСТ 5781-82 ℓ=1550	12	0.96 кг
БЧ		2	КЖИ-5.2	Ø8 А-III ГОСТ 5781-82 ℓ=550	20	0.34 кг

Инв. № подл. | Подпись и дата | Взам. инв. №

ТП 0901-9-20.87 КЖИ 5

Сетка арматурная С-1

Стадия	Масса	Масштаб
Р	18.3	1:25
Лист	Листов 1	

Н. контр.	Ротенштейн	
Провер.	Ротенштейн	
Ст. инж.	Власова	
ГИП	Закубанский	
Нач. отд.	Сорокин	

МЖКХ РСФСР ГИПРОКОММУНВОДОКАНАЛ г. Москва

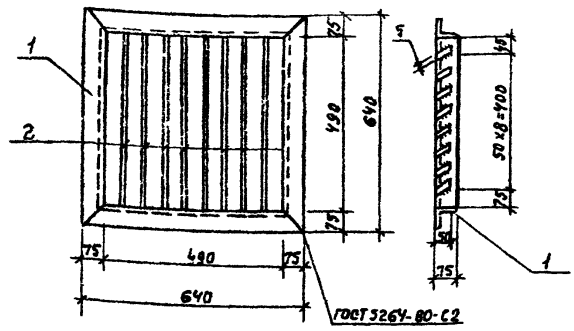

Формат	Зона	Поз.	Обозначение	Наименование	Кол.	Примечание
				Документация		
			КЖИ 2 ТУ	Технические условия		
				Детали		
БЧ		1	КЖИ-6.2	Уголок В ст3кп2-1 ГОСТ 535-79* 75×5 ГОСТ 2509-72* ℓ=2560	1	14.8 кг
БЧ		2	КЖИ-6.2	Полоса Вст3кп2-1 ГОСТ 535-79* 5×60 ГОСТ 103-76* ℓ=490	6	1.15 кг

Инв. № подл. | Подпись и дата | Взам. инв. №

ТП 0901-9-20.87 КЖИ 6

Решетка Р 1

Стадия	Масса	Масштаб
Р	24	1:10
Лист	Листов 1	

Н. контр.	Ротенштейн	
Провер.	Ротенштейн	
Ст. инж.	Власова	
ГИП	Закубанский	
Нач. отд.	Сорокин	

МЖКХ РСФСР ГИПРОКОММУНВОДОКАНАЛ г. Москва

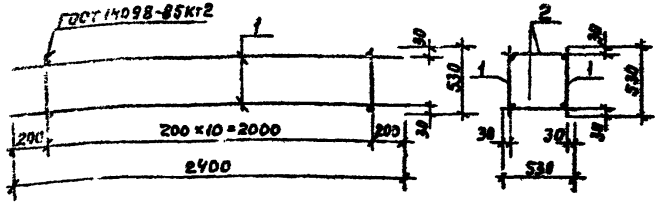

Формат	Зона	Поз.	Обозначение	Наименование	Кол.	Примеч.
				Документация		
			КЖИ 2.ТУ	Технические условия		
				Сборочные единицы		
БЧ		1	КЖИ-8	Каркас плоский КР-1	2	
				Детали		
БЧ		2	КЖИ-7	А-I-6 ГОСТ 5781-82* ℓ=530	22	0,88 кг

ТП 0901-9-20.87 КЖИ7

Каркас пространственный КП-1

Стадия	Масса	Масштаб
Р	1:3	1:25
Лист	Листов 1	

МИКХ РСФСР ГИПРОКОММУНВОДОКАНАЛ г. Москва

Инв. № подл. | Подпись и дата | Взам. инв. №

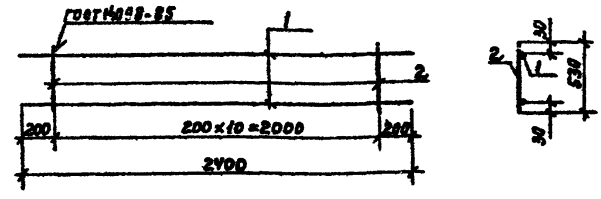

Формат	Зона	Поз.	Обозначение	Наименование	Кол.	Примеч.
				Документация		
			КЖИ 2.ТУ	Технические условия		
				Сборочные единицы		
БЧ		1	КЖИ-8.1	А-III-10 ГОСТ 5781-82* ℓ=2400	2	1,5 кг
БЧ		2	КЖИ-8.2	А-I-6 ГОСТ 5781-82* ℓ=530	11	0,12 кг

ТП 0901-9-20.87 КЖИ8

Каркас плоский Кр-1

Стадия	Масса	Масштаб
Р	1,32	1:25
Лист	Листов 1	

МИКХ РСФСР ГИПРОКОММУНВОДОКАНАЛ г. Москва

Инв. № подл. | Подпись и дата | Взам. инв. №

Типовой проект 0901-9-20.87 Альбом III

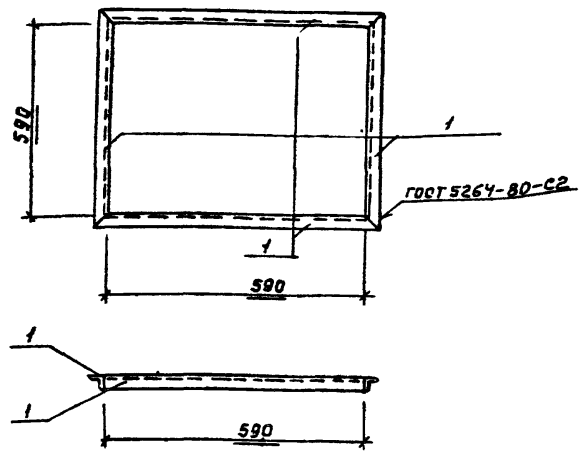

Формат	Зона	Поз.	Обозначение	Наименование	Кол.	Примечание
				Документация		
			КЖИ2 ТУ	Технические условия		
				Детали		
БЧ		1	КЖИ-9	Уголок $\frac{56\times56\times5\ ГОСТ\ 2509\text{-}72}{Вст3кп2\ I\ ГОСТ\ 535\text{-}79}$ $\ell=702$	4	3.0 кг

Взам. инв. №

Подпись и дата

Инв. № подл.

Н. контр	Ротенштейн	
Провер.	Ротенштейн	
Ст. инж.	Власова	
ГИП	Закубанский	
Нач отд.	Сороким	

ТП 0901-9-20.87 КЖИ9

Изделие закладное МН-2

Стадия	Масса	Масштаб
Р	12	1:10

Лист | Листов 1

МЖКХ РСФСР
ГИПРОКОММУНВОДОКАНАЛ
г. Москва

Типовой проект 0901-9-20.87 Альбом III

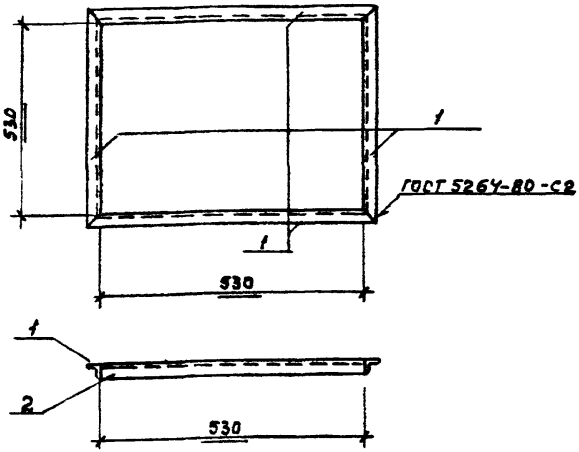

Формат	Зона	Поз.	Обозначение	Наименование	Кол.	Примечание
				Документация		
			КЖИ2 ТУ	Технические условия		
				Детали		
БЧ		1	КЖИ 10	Уголок $\frac{56\times56\times5\ ГОСТ\ 8509\text{-}72}{Вст3кп2\ I\ ГОСТ\ 535\text{-}79}$ $\ell=612$	4	2.7 кг

Взам. инв. №

Подпись и дата

Инв. № подл.

Н. контр	Ротенштейн	
Провер.	Ротенштейн	
Ст. инж.	Власова	
ГИП	Закубанский	
Нач отд.	Сорокин	

ТП 0901-9-20.87 КЖИ10

Изделие закладное МК-3

Стадия	Масса	Масштаб
Р	9.8	1:10

Лист | Листов 1

МЖКХ РСФСР
ГИПРОКОММУНВОДОКАНАЛ
г. Москва

Типовой проект 0901-9-20.87 Альбом III

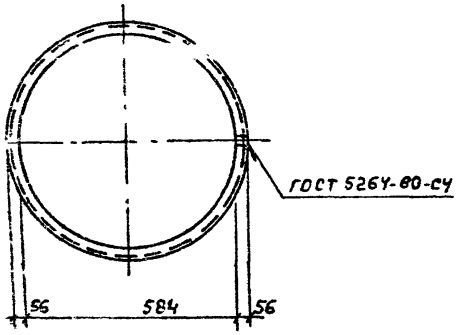

Н.контр.	Ротенштейн				
Провер.	Ротенштейн				
Ст.инж.	Власова				
ГИП	Закубанский				
Нач.отд.	Сорокин				

ТП 0901-9-20.87 КЖИ11

Кольцо	Стадия	Масса	Масштаб
	Р	9.3	1:10
	Лист	Листов 1	
Уголок 56×56×5 ГОСТ 8509-72 Вст3кп2-1 ГОСТ 535-79	МНКХ РСФСР ГИПРОКОММУНВОДОКАНАЛ г. Москва		

Инв.№ подл. | Подпись и дата | Взам.инв.№

Типовой проект 0901-9-20.87 Альбом III

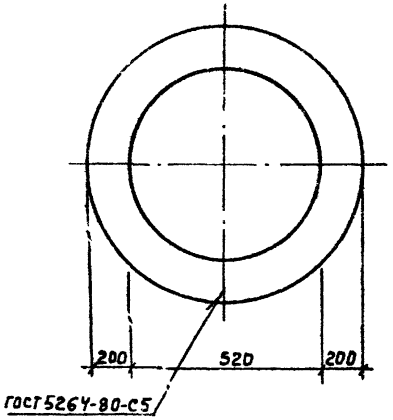

Н.контр.	Ротенштейн				
Провер.	Ротенштейн				
Ст.инж.	Власова				
ГИП	Закубанский				
Нач.отд.	Сорокин				

ТП 0901-9-20.87 КЖИ12

Кольцо	Стадия	Масса	Масштаб
	Р	34	1:10
	Лист	Листов 1	
Уголок 10×950 ГОСТ 82-70 Вст3кп2-1 ГОСТ 14637-79	МНКХ РСФСР ГИПРОКОММУНВОДОКАНАЛ г. Москва		

Инв.№ подл. | Подпись и дата | Взам.инв.№

Типовой проект 0901-9-20.87 Альбом III

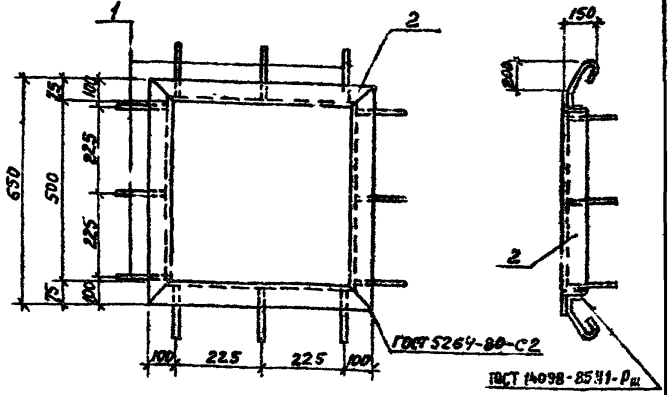

Формат	Зона	Поз.	Обозначение	Наименование	Кол.	Примечание
				Документация		
			КЖИ 2 ТУ	Технические условия		
				Детали		
Б.4		1	КЖИ-13.1	А-I-8 ГОСТ 5781-82* ℓ=500	12	0.2 кг
Б.4		2	КЖИ-13.2	Уголок 75х75х5 ГОСТ 8509-72* / Ст3 СП2-I ГОСТ 535-79 ℓ=2600	1	15.08 кг

Взам. инв. N | Подпись и дата | Инв. N подл.

ТП 0901-9-20.87 КЖИ13

Изделие закладное МН-4

Стадия	Масса	Масштаб
Р	17.48	1:10
Лист	Листов 1	

МЖКХ РСФСР ГИПРОКОММУНВОДОКАНАЛ г. Москва

Н.контр.	Ротенштейн	
Провер.	Ротенштейн	
Ст инж.	Власова	
ГИП	Закубинский	
Нач.отд.	Сорокин	

Типовой проект 0901-9-20.87 Альбом III

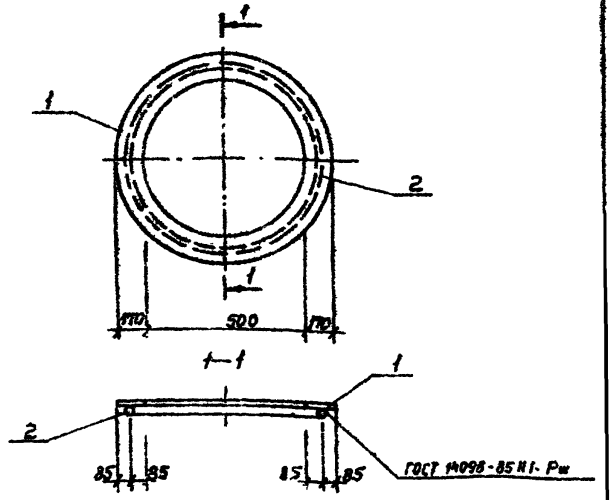

Формат	Зона	Поз	Обозначение	Наименование	Кол.	Примечание
				Документация		
			КЖИ 2 ТУ	Технические условия		
				Детали		
Б.4			КЖ.-14.1	Полоса 16х650 ГОСТ 82-70* / Ст3 КП2-I ГОСТ 14637-79 ℓ=850	2	29,4 кг
Б.4			К14Н.-14.2	А-I-10 ГОСТ 5781-82* ℓ=220	1	1,4 кг

Взам. инв. N | Подпись и дата | Инв. N подл.

ТП 0901-9-20.87 КЖИ14

Изделие закладное МН-5

Стадия	Масса	Масштаб
Р	30.8	1:10
Лист	Листов 1	

МЖКХ РСФСР ГИПРОКОММУНВОДОКАНАЛ г. Москва

Н	[illegible]тенш	
П	[illegible]нш	
С	[illegible]сов	
[illegible]	[illegible]убанск	
[illegible]	Сорокин	

ТИПОВОЙ ПРОЕКТ 0901-9-20.87 АЛЬБОМ III

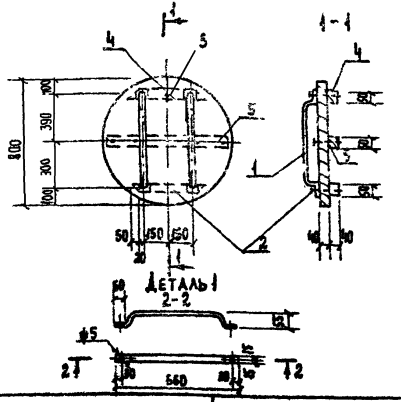

Формат	Зона	Поз.	Обозначение	Наименование	Кол.	Примеч.
				Детали		
А4		1	КЖИ 16.1	Полоса 40×30 ГОСТ 103-76 / Ст.3 ГОСТ 535-79 ℓ=800	2	1.9 кг
				Стандартные изделия		
		2		Гвозди К4.0×100 ГОСТ 4028-63	0.2	кг
				Материалы		
		3		Доска δ=40мм ГОСТ 2695-71	0.024	м³
		4		Брусок 40×50 ГОСТ 2695-71 ℓ=440	0.0018	м³
		5		Брусок 40×50 ГОСТ 2695-71 ℓ=680	0.0014	м³

Н. контр.	Гоменштейн		
Провер.	Гоменштейн		
Ст. инж.	Власова		
ГИП	Закубанский		
Нач. отд.	Сорокин		

ТП 0901-9-20.87 КЖИ16

Деревянная крышка ф 800

Стадия	Масса	Масштаб
Р	25.8	1:20

Лист | Листов 1

Гипрокоммунводоканал г. Москва

Инв. № подл. | Подпись и дата | Взам. инв. №

ТИПОВОЙ ПРОЕКТ 0901-9-20.87 АЛЬБОМ III

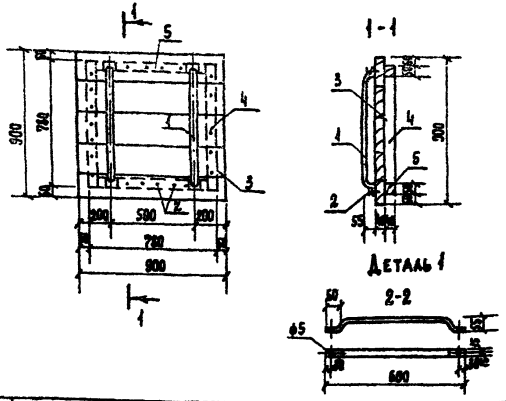

Формат	Зона	Поз.	Обозначение	Наименование	Кол.	Примеч.
				Детали		
А4		1	КЖИ 17.1	Полоса 40×30 ГОСТ 103-76 / Ст.3 ГОСТ 535-79 ℓ=850	2	2.0 кг
				Стандартные изделия		
		2		Гвозди К4.0×100 ГОСТ 4028-63	0.2	кг
				Материалы		
		3		Доска δ=40 ГОСТ 2695-71	0.03	м³
		4		Брусок 40×50 ГОСТ 2695-71 ℓ=780	0.0016	м³
		5		Брусок 40×50 ГОСТ 2695-71 ℓ=680	0.0014	м³

Н. контр.	Гоменштейн		
Провер.	Гоменштейн		
Ст. инж.	Власова		
ГИП	Закубанский		
Нач. отд.	Сорокин		

ТП 0901-9-20.87 КЖИ17

Деревянная крышка 900×900

Стадия	Масса	Масштаб
Р	21	1:20

Лист | Листов 1

Гипрокоммунводоканал г. Москва

Инв. № подл. | Подпись и дата | Взам. инв. №

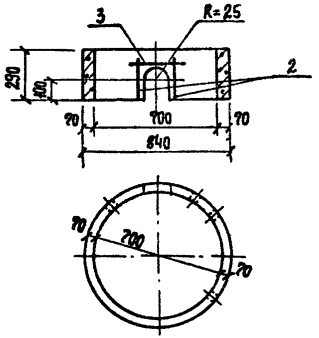

Формат	Зона	Поз.	Обозначение	Наименование	Кол.	Примеч.
				Сборочные единицы		
		1	3.900-3 в 7. 42	Опорное кольцо КЦ-7-3	1	
				Детали		
Б.Ч.		2	КЖ.И 17.1	ф 10 А III ГОСТ 5781-82*		
				ℓ= 200	2	0,125 кг
Б.Ч.		3	КЖ.И 17.2	ф 10 А III ГОСТ 5781-82*		
				ℓ= 500	1	0,31 кг

Ведомость расхода стали на элемент, кг

Марка элемента	Изделие закладное					
	Арматура класса А-III ГОСТ 5781-82*			Всего	Общий расход	
	ф 10			Итого		
КЦ-7-3„А"	0,56			0,56	0,56	0,56

Н. контр.	Потемкинский		
Проверил	Потемкинский		
Сп. инж.	Власова		
ГИП	Закубанский		
Нач. отд.	Сорокин		

ТП 0901-9-20.87 КЖ.И 17

Кольцо стеновое КЦ-7-3„А"

Стадия	Масса	Масштаб
Р	0,13т	1:20
Лист	Листов 1	

Гипрокоммунводоканал г. Москва

Инв. № подл. | Подпись и дата | Взам. инв. №

Типовой проект 230 - 2087 Альбом III

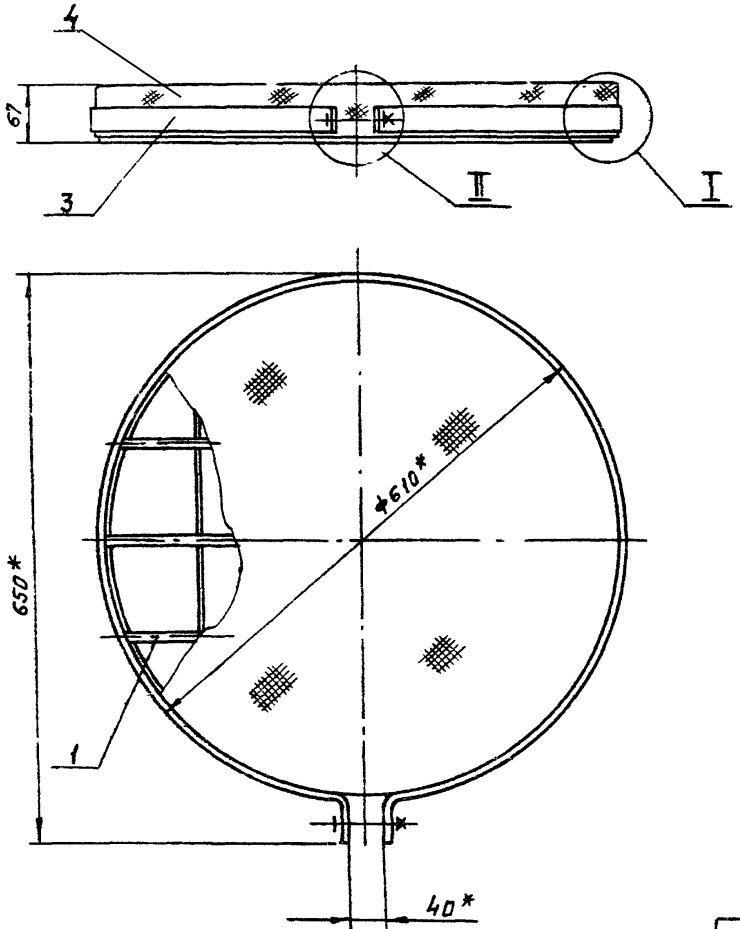

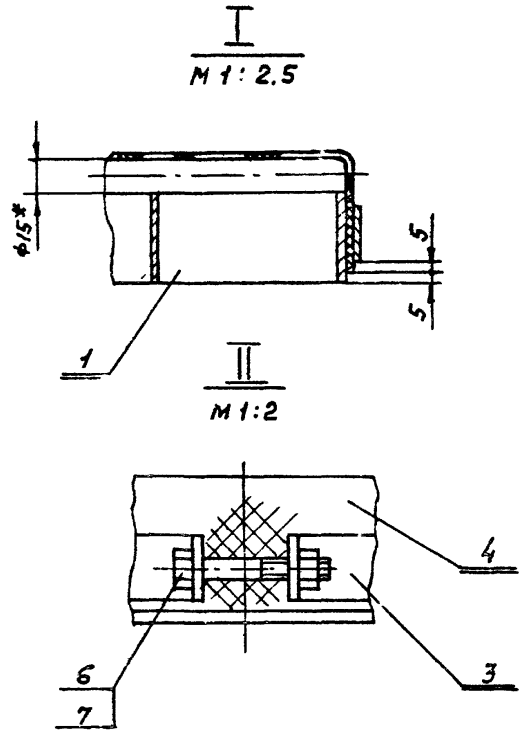

* Размеры для справок

Привязан				МО 122-00-00-00С6			
				Решетка Ф610 Сборочный чертеж	Стадия	Масса	Масштаб
					Р	17.0	1:5
					Лист	Листов 1	
					МЖКХ РСФСР ГИПРОКОММУНВОДОКАНАЛ г. Москва		
Инв. №							

Разраб.	Кагырина	
Рук. гр.	Смирнов	
Н. контр	Смирнов	
Нач. отд.	Завьялов	

Инв. № подл. | Подпись и дата | Взам. инв. №

22775-02 14

Альбом III

Типовой проект 0901-9-20.87

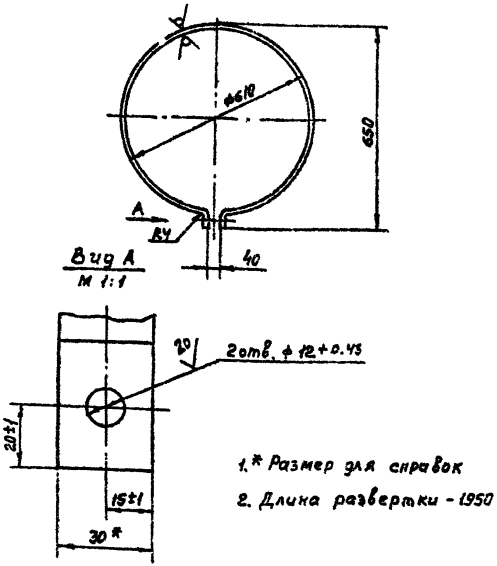

1.* Размер для справок

2. Длина развертки - 1950

Разраб.	Кагырина		МО122-00-00-01			
Рук. гр.	Смирнов		Хомут	Стадия	Масса	Масштаб
					1.84	1:10
Н.контр.	Смирнов		Полоса Б-2 4х30 ГОСТ 103-76 / ст.3 ГОСТ 535-79	Лист	Листов 1	
				МНКХ	РСФСР	
				ГИПРОКОММУНВОДОКАНАЛ г. Москва		

Инв. № подл. | Подпись и дата | Взам. инв. №

Альбом III

Типовой проект 0901-9-20.87

Формат	Зона	Поз.	Обозначение	Наименование	Кол.	Примечание
				Документация		
А3			МО122-00-00-00СБ	Сборочный чертеж		
				Сборочные единицы		
А3		1	МО 122-01-00-00	Решетка	1	
				Детали		
А4		3	МО 122-00-00-01	Хомут	1	
Б4		4	МО 122-00-00-02	Сетка 10-1.4-0		
				ГОСТ 5336-80 ф730	1	1.16 кг
				Стандартные изделия		
		6		Болт М10х60.46.019		
				ГОСТ 7798-70	1	
		7		гайка М10.5.019		
				ГОСТ 5915-70	1	

Разраб.	Кагырина		МО122-00-00-00			
Рук. гр.	Смирнов		Решетка ф 610	Стадия	Лист	Листов
				Р		1
Н.контр.	Смирнов			МНКХ	РСФСР	
				ГИПРОКОММУНВОДОКАНАЛ г. Москва		

Инв. № подл. | Подпись и дата | Взам. инв. №

Альбом III

Типовой проект 0901-9-10.87

Формат	Зона	Поз.	Обозначение	Наименование	Кол.	Прим.
Б4		7	МО 122-01-00-08	Круг В 15 ГОСТ 2590-71 / Ст 3 ГОСТ 535-79		
				ℓ - 564	2	0.84кг
Б4		8	МО 123-01-00-09	Круг В 15 ГОСТ 2590-71 / Ст.3 ГОСТ 535-79		
				ℓ = 468	2	0.70 кг

Инв. № подл. | Подпись и дата | Взам. инв. №

МО 122-01-00-00

Лист 2

Альбом III

Типовой проект 0901-9-20.87

Формат	Зона	Поз.	Обозначение	Наименование	Кол.	Прим
				Документация		
А3			МО 122-01-00-00СБ	Сборочный чертеж		
				Детали		
Б4		1	МО 122-01-00-01	Обечайка		
				Полоса Б-2 6×50 ГОСТ 103-74 / Ст.3 ГОСТ 535-79		
				ℓ разв. = 2100	1	4.70кг
Б4		2	МО 122-01-00-02	Полоса Б-2 6×50 ГОСТ 103-74 / Ст.3 ГОСТ 535-79		
				ℓ = 586	1	1.4кг
Б4		3	МО 122-01-00-03	Полоса Б-2 5×50 ГОСТ 103-74 / Ст.3 ГОСТ 535-79		
				ℓ = 568	2	1.4кг
Б4		4	МО 122-01-00-04	Полоса Б-2 5×50 ГОСТ 103-74 / Ст.3 ГОСТ 535-79		
				ℓ = 502	2	1.3кг
Б4		5	МО 122-01-00-05	Полоса Б-2 6×50 ГОСТ 103-76 / Ст.3 ГОСТ 535-79		
				ℓ = 380	2	0.85кг
Б4		6	МО 122-01-00-07	Круг В 15 ГОСТ 2590-71 / Ст.3 ГОСТ 535-79		
				ℓ = 596	1	0.84кг

Инв. № подл. | Подпись и дата | Взам. инв. №

МО 122-01-00-00

Разраб.	Катырина		1987
Рук. гр	Смирнов		
Н. контр	Смирнов		

Решетка

Стадия	Лист	Листов
Р	1	2

Гипроспецводоканал г. Москва

ТИПОВОЙ ПРОЕКТ 0901-9-20.87 АЛЬБОМ III

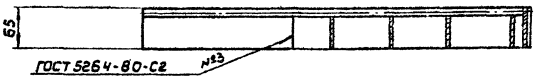

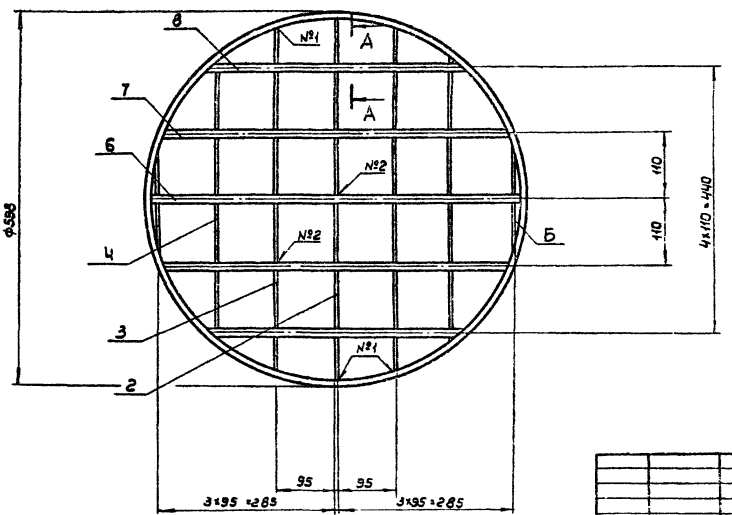

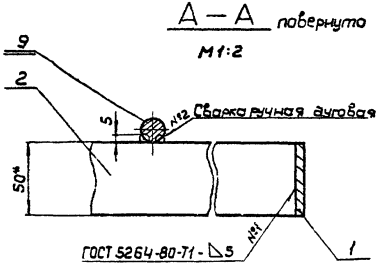

* Размер для справок

Привязан				МО-122-01-00-00СБ			
				Решетка Сборочный чертеж	Стадия	Масса	Масштаб
		Разраб.	Катырина	1987	Р	29.3	1:5
		Рук. гр.	Смирнов		Лист	Листов 1	
		Н.контр.	Смирнов		Гипрокоммунводоканал г. Москва		
Инв. №							

22775-02 17

Инв. № подл. | Подпись и дата | Взам. инв. №

Альбом III

Типовой проект 0901-9-20.87

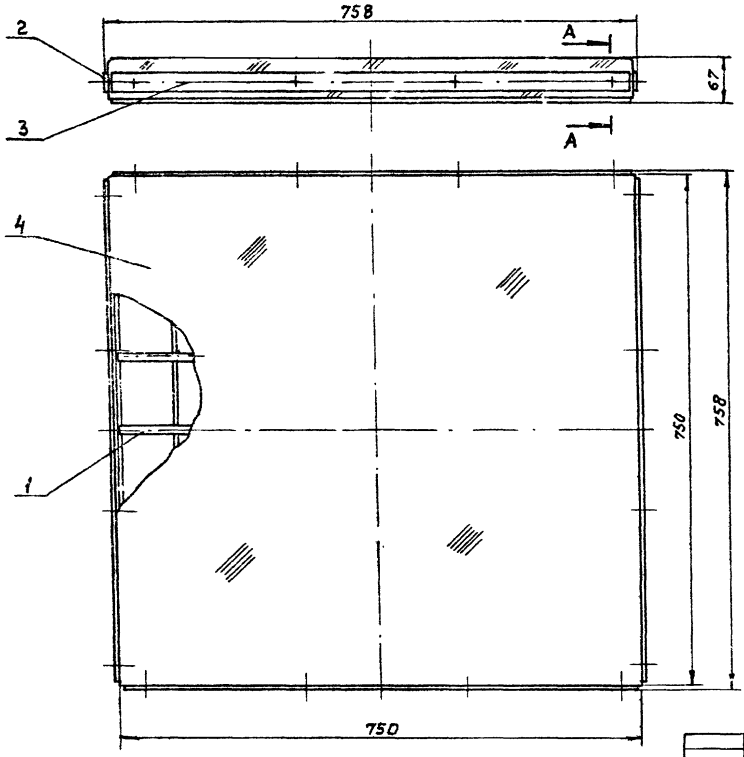

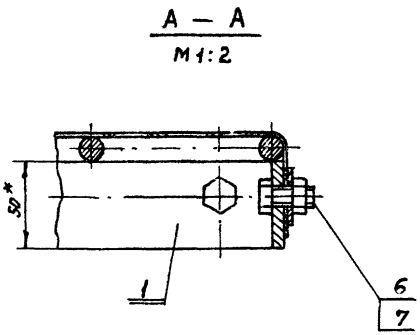

* Размеры для справок

Привязан							
Инв. №							

Разраб.	Кагырина		
Рук. гр.	Смирнов		
Н. контр.	Смирнов		
Нач. отд.	Завьялов		

МО125-00-00-00СБ

Решетка 750×750
Сборочный чертеж

Стадия	Масса	Масштаб
Р	33	1:5

Лист | Листов 1

МИНХ РСФСР
ГИПРОКОММУНВОДОКАНАЛ
г. Москва

22775-02 18

Инв. № подл. | Подпись и дата | Взам. инв. №

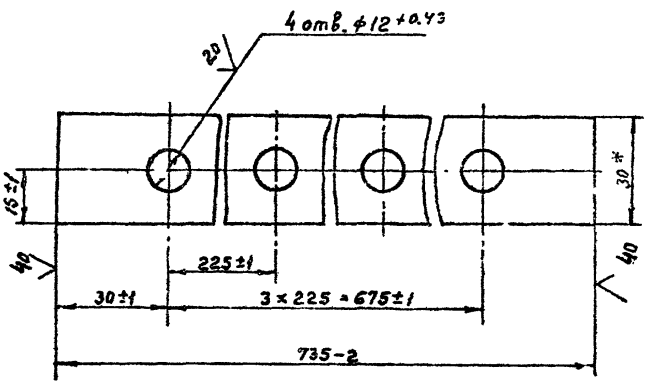

* Размер для справок

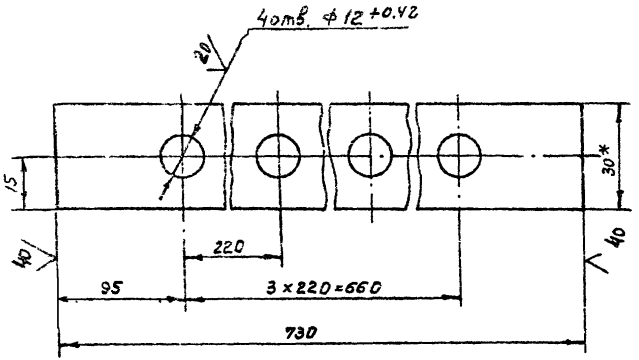

* Размер для справок

Типовой проект 0901-9-20.87 Альбом III

Формат	Зона	Поз.	Обозначение	Наименование	Кол.	Примечание
				Документация		
			МО125-01-00-00СБ	Сборочный чертеж		
				Детали		
Б.Ч		1	МО125-01-00-01	Полоса Б-2 6х50 ГОСТ 103-76		
				ст.3 ГОСТ 535-79		
				ℓ=747	2	1.76
Б.Ч		2	МО125-01-00-02	Полоса Б-2 6х50 ГОСТ 103-76		
				ст.3 ГОСТ 535-79		
				ℓ=735	9	1.73
Б.Ч		3	МО125-01-00-03	Круг В-15 ГОСТ 2590-70		
				ст.3 ГОСТ 535-79		
				ℓ=747	8	1.04

Инв.№ подл. | Подпись и дата | Взам.инв.№

Разраб.	Кагырина		МО125-00-00-02		
Рук.гр.	Смирнов		Планка	Стадия: Р; Масса: 0.7; Масштаб: 1:1	
Н.контр.	Смирнов		Полоса Б-2 4х30 ГОСТ 103-76 / Ст.3 ГОСТ 535-79	Лист; Листов 1	МНКХ РСФСР ГИПРОКОММУНВОДОКАНАЛ г. Москва

Инв.№ подл. | Подпись и дата | Взам.инв.№

Разраб.	Кагырина		МО125-01-00-00		
Рук.гр.	Смирнов		Решетка	Стадия: Р; Лист; Листов 1	
Н.контр.	Смирнов				МНКХ РСФСР ГИПРОКОММУНВОДОКАНАЛ г. Москва

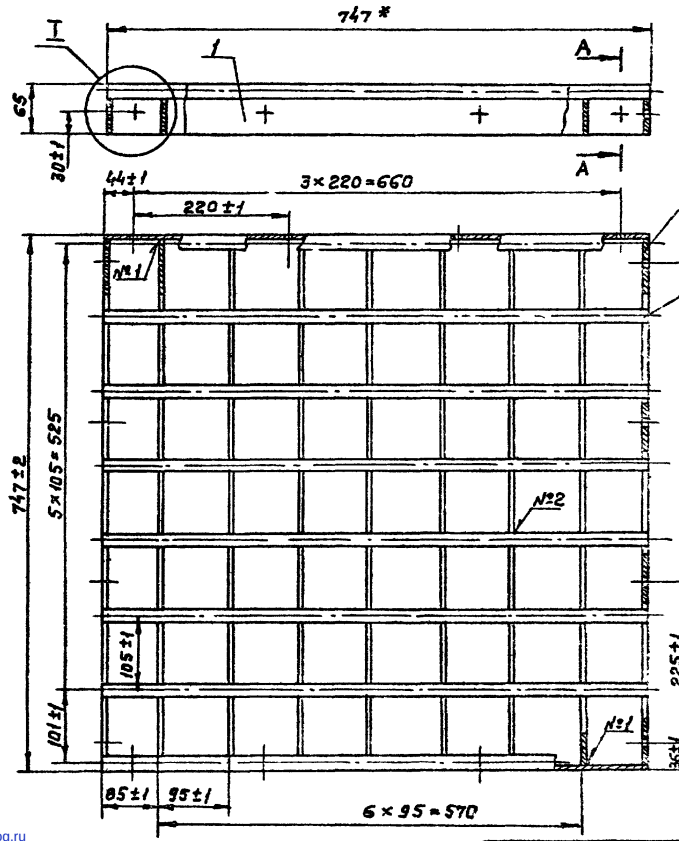

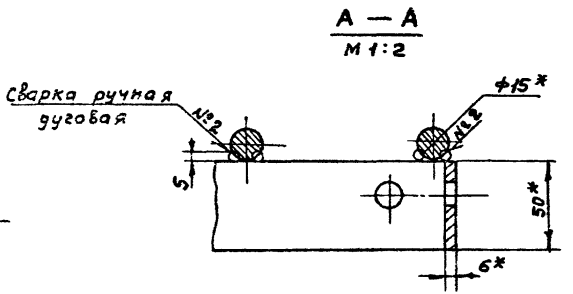

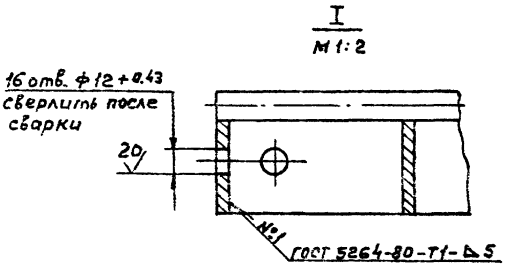

*Размеры для справок

Привязан		МО125-01-00-00 СБ	
Разраб. Кагырина		Решетка	Стадия: Р; Масса: 27.4; Масштаб: 1:5
Рук. гр. Смирнов		Сборочный чертеж	Лист; Листов 1
Н. контр. Смирнов			ММКХ РСФСР ГИПРОКОММУНВОДОКАНАЛ г. Москва
Инв. №			

gost.e-ecolog.ru