ТИПОВОЙ ПРОЕКТ

0901-9-19.1.87

ФИЛЬТРЫ-ПОГЛОТИТЕЛИ ДЛЯ РЕЗЕРВУАРОВ ЧИСТОЙ ВОДЫ ЕМКОСТЬЮ ОТ 5000 $м^3$ ДО 18900 $м^3$

ВАРИАНТ С КЛАПАНАМИ

АЛЬБОМ IV

СТРОИТЕЛЬНЫЕ ИЗДЕЛИЯ

22666-03
ЦЕНА 1-94

gost.e-ecolog.ru

Госстрой СССР
Тбилисский филиал
ЦИТП
Типовой проект /серия/
№ 0901-9-19.1.а4
Заказ № 512
Цена 1 руб. 74 коп.
Тираж 1000
Дата "4" 04 1991 г.

ТИПОВОЙ ПРОЕКТ
0901-9-19.1.87
ФИЛЬТРЫ-ПОГЛОТИТЕЛИ ДЛЯ РЕЗЕРВУАРОВ ЧИСТОЙ ВОДЫ ЕМКОСТЬЮ ОТ 5000 $м^3$ ДО 18900 $м^3$

Вариант с клапанами

АЛЬБОМ IV

Разработан проектным институтом
„ГИПРОКОММУНВОДОКАНАЛ"
Главный инженер института Хазиктов Н.Г.
Главный инженер проекта Романова Т.У.

Утвержден и введен в действие
Минжилкомхозом РСФСР
приказом № 12-ТД от 16 октября 1987 г.

Альбом IV

Типовой проект 0901-9-19.1.87

Обозначение	Наименование	Стр.
	Изделия марки КЖИ	
КЖИ 1	Содержание альбома	2
КЖИ 2	Технические условия	3
КЖИ 3	Плита перекрытия 1П1-4АIVт-а	4
КЖИ 3-01	Плита перекрытия 1П1-4АIVт-б	4
КЖИ 3-02	Плита перекрытия 1П1-4АIVт-в	4
КЖИ 3-03	Плита перекрытия 1П1-4АIVт-г	4
КЖИ 3-04	Плита перекрытия 1П1-4АIVт-д	4
КЖИ 4	Плита перекрытия 1П1-4АIVт-е	5
КЖИ 4-01	Плита перекрытия 1П1-4АIVт-ж	5
КЖИ 4-02	Плита перекрытия 1П1-4АIVт-и	5
КЖИ 4-03	Плита перекрытия 1П1-4АIVт-к	5
КЖИ 5	Сетка арматурная С-1	6
КЖИ 6	Решетка Р-1	6
КЖИ 7	Изделие закладное МН-1	7
КЖИ 8	Изделие закладное МН-2	7
КЖИ 9	Каркас пространственный КП-1	8
КЖИ 10	Каркас плоский Кр-1	8
КЖИ 11	Изделие закладное МН-3	9
КЖИ 12	Изделие закладное МН-4	9
КЖИ 13	Изделие закладное МН-5	10
КЖИ 14	Кольцо	10
КЖИ 15	Кольцо	11
КЖИ 16	Изделие закладное МН-6	11

Обозначение	Наименование	Стр.
КЖИ 17	Кольцо стеновое КЦ15-6 „А"	12
КЖИ 18	Деревянная крышка ф 1500	13
КЖИ 19	Деревянная крышка 1600×1400	13
	Изделия марки МО	
МО 124-00-00-00СБ	Решетка ф 1410. Сборочный чертеж	14
МО 124-00-00-00	Решетка ф 1410	15
МО 124-00-00-00	Хомут	15
МО 124-01-00-00	Решетка	16
МО 124-01-00-00-00СБ	Решетка. Сборочный чертеж	17
МО 127-00-00-00СБ	Решетка 1150×1450 Сборочный чертеж	18
МО 127-00-00-00	Решетка 1150×1450	19
МО 127-00-00-01	Планка	19
МО 127-01-00-00	Решетка	20
МО 127-00-00-02	Планка	20
МО 127-00-00-00СБ	Решетка. Сборочный чертеж	21

Н. контр.	Ротенштейн		
Пробер.	Ротенштейн		
Ст. инж.	Власова		
ГИП	Закубанский		
Нач. отд.	Сорокин		

ТП 0901-9-19.187 КЖИ·2

Содержание альбома

Стадия	Лист	Листов
Р	1	1

Гипрокоммунводоканал г. Москва

Инв. № подл. | Подпись и дата | Взам. инв. №

22666-03 3

1. Арматурные изделия (каркасы, сетки) изготавливать при помощи контактной точечной электросварки с приваркой стержней во всех точках пересечения. Привязку стержней и к полосовой и уголковой стали производить при помощи дуговой электросварки электродами типа Э-42А сплошным двухсторонним швом.

2. Объединение плоских каркасов в пространственные каркасы необходимо производить в кондукторах при помощи электросварных клещей.

3. Изготовление и приемку арматурных изделий следует осуществлять в соответствии с требованиями следующих нормативных документов:

— ГОСТ 14098-85 „Соединения сварные арматуры железобетонных изделий и конструкций. Контактная и ванная сварка. Основные типы и конструктивные элементы"

— ГОСТ 5781-82* „Сталь горячекатанная для армирования железобетонных конструкций"

— ГОСТ 5264-80 „Швы сварных соединений. Ручная электродуговая сварка. Основные типы и конструктивные элементы.

Инв. № подл. | Подпись и дата | Взам. инв. №

			ТП 0901-9-19.1.87 ТУ КЖИ-2	
Н. контр.	Ротенштейн		Технические условия.	Стадия: Р; Лист: 1; Листов: 1
Провер.	Ротенштейн			
Ст. инж.	Власова			
РИП	Закубанский			Гипрокаминуводоканал г. Москва.
Нач. отд.	Сорокин			

ТИПОВОЙ ПРОЕКТ 0901-9-19.1.87 АЛЬБОМ IV

Рис. 1

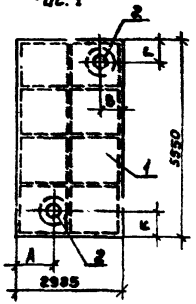

Рис. 2

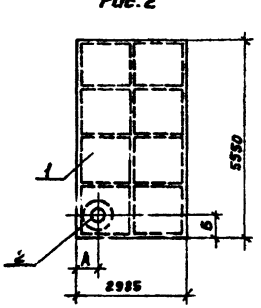

Рис. 3

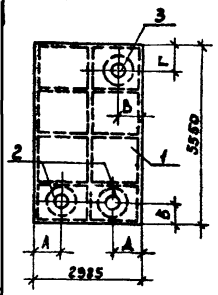

Формат	Зона	Поз.	Обозначение	Наименование	Количество на исполнение КЖИ-3						Примечание
					—	01	02	03	04		
				Сборочные единицы							
А3		1	1.442.1-1.11.00.0	Плита перекрытия 1П1-4АIV	1	1	1	1	1		
А4		2	КЖ.И-7	Изделие закладное МН-1	2	1	2	2	2		
А4		3	КЖ.И-8	Изделие закладное МН-2			1				

Обозначение	Марка	Рис.	А мм	Б мм	В мм	Г мм	Д мм	
КЖИ-3	1П1-4АIVт-а	1	1240	1620	600	825		
-01	1П1-4АIVт-б	2	300	1620				
-02	1П1-4АIVт-в	3	300	1620	1185	825	1120	
-03	1П1-4АIVт-г	1	1980		1500	825		
-04	1П1-4АIVт-д	1	700	1620	700	2375		

Ведомость расхода стали на дополнительные закладные изделия, кг

Марка элемента	Изделия закладные						Всего
	Арматура класса			Прокат марки			
	А-II			Вст3кп2			
	ГОСТ 5781-82*			ГОСТ 82-70*			
	d12		Итого	[illegible]		Итого	
1П1-4АIVт-а	2.56		2.56	29.8		29.8	32.36
1П1-4АIVт-б	1.28		1.28	14.9		14.9	16.18
1П1-4АIVт-в	3.84		3.84	48.5		48.5	52.34
1П1-4АIVт-г	2.56		2.56	29.8		29.8	32.36
1П1-4АIVт-д	2.56		2.56	29.8		29.8	32.36

Н. контр.	Ротенштейн	
Провер.	Ротенштейн	
Ст. инж.	Власова	
Гип	Закубанский	
Нач. отд.	Сорокин	

ТП0901-9-19.1.87 КЖ.И3

Плита перекрытия (1П1-4АIVта; б; в; г; д)

Стадия	Масса	Масштаб
Р	4730	1:100

Лист | Листов

Гипрокоммунводоканал г. Москва

Инв. № подл. | Подпись и дата | Взам. инв. №

22666-03 5

Рис. 1

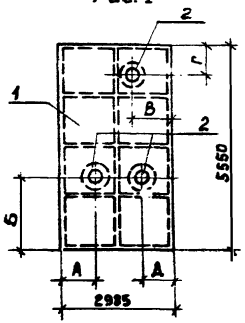

Рис. 2

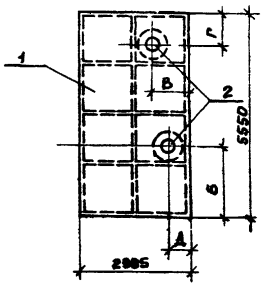

Рис. 3

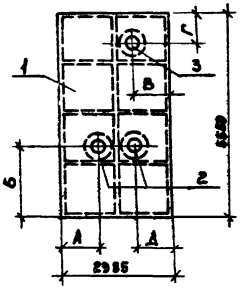

Формат	Зона	Поз.	Обозначение	Наименование	Количество на изделие КЖ.И.4 —	01	02	03		Примечания
				Сборочные единицы						
А3		1	1.442.1-1.14.00.0	Плита перекрытия 1П1-4АIIIт	1	1	1	1		
А4		2	КЖ.И-7	Изделие защитное МН-1	3	2	2	2		
А4		3	КЖ.И-8	Изделие закладное МН-2		1				

Обозначение	Марка	Рис	А мм	Б мм	В мм	Г мм	Д мм	
КЖ.И-4	1П1-4АIIIт-е	1	1240	1620	660	825	300	
-01	1П1-4АIIIт-ж	3	300	1620	1180	825	1240	
-02	1П1-4АIIIт-и	2		1620	1500	825	1770	
-03	1П1-4АIIIт-к	2		1620	710	2375	2550	

Ведомость расхода стали на дополнительные закладные изделия, кг

Марка элемента	Изделия закладные						Всего
	Арматура класса А-III			Прокат марки Вст3 кп2			
	ГОСТ 5781-82*			ГОСТ 82-70*			
	ф12		Итого	150×8		Итого	
1П1-4АIIIт-е	3.84		3.72	44.7		44.7	48.54
1П1-4АIIIт-ж	3.84		3.84	48.5		48.5	52.34
1П1-4АIIIт-и	2.56		2.56	29.8		29.8	32.36
1П1-4АIIIт-к	2.56		2.56	29.8		29.8	32.36

Н. контр.	Ротенштейн	
Провер.	Ротенштейн	
Ст. инж.	Власова	
ГИП	Закубанский	
Нач. отд.	Сорокин	

ТП 0901-9-19.1.87 КЖ.И 4

Плита перекрытия (1П1-4АIIIт-е, ж, и, к)

Стадия	Масса	Масштаб
Р	4730	1:100
Лист 1	Листов 1	

Гипрокоммунводоканал г. Москва

22666-03 6

Инв. № подл. | Подпись и дата | Взам. инв. №

Типовой проект 0901-9-19.1.87 Альбом IV

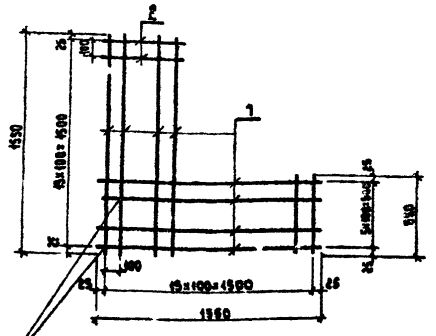

Формат	Зона	Поз.	Обозначение	Наименование	Кол.	Примечание
				Документация		
			КЖИ-2 ТУ	Технические условия		
				Детали		
БЧ		1	КЖИ-5.1	А-III-10 ГОСТ 5781-82 ℓ=1550	12	9.96
БЧ		2	КЖИ-5.2	А-III-10 ГОСТ 5781-82 ℓ=550	20	0.34

Инв.№ подл. | Подпись и дата | Взам. инв.№

Н.контр.	Ротенштейн	
Проверил	Ротенштейн	
Гл.инж.	Власова	
ГИП	Закувавский	
Нач.отд.	Сорокин	

ТП 0901-9-19.1.87 КЖИ-5

Сетка арматурная С-1

Стадия	Масса	Масштаб
Р	12.3	1:25
Лист	Листов 1	

Гипрокоммунводоканал г. Москва

Типовой проект 0901-9-19.1.87 Альбом IV

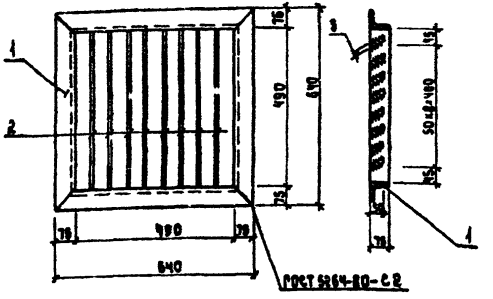

Формат	Зона	Поз.	Обозначение	Наименование	Кол.	Примечание
				Документация		
			КЖИ-2 ТУ	Технические условия		
				Детали		
БЧ		1	КЖИ-6.1	Уголок 75×75×5 ГОСТ 8509-72* Ст3кп2-2 ГОСТ 535-79* ℓ=2560	1	19.8
БЧ		2	КЖИ-6.2	Полоса 5×60 ГОСТ 103-76* Ст3кп2-2 ГОСТ 535-79* ℓ=490	8	1.15

Инв.№ подл. | Подпись и дата | Взам. инв.№

Н.контр.	Ротенштейн	
Проверил	Ротенштейн	
Гл.инж.	Власова	
ГИП	Закувавский	
Нач.отд.	Сорокин	

ТП 0901-9-19.1.87 КЖИ-6

Решетка Р-1

Стадия	Масса	Масштаб
Р	24	1:10
Лист	Листов 1	

Гипрокоммунводоканал г. Москва

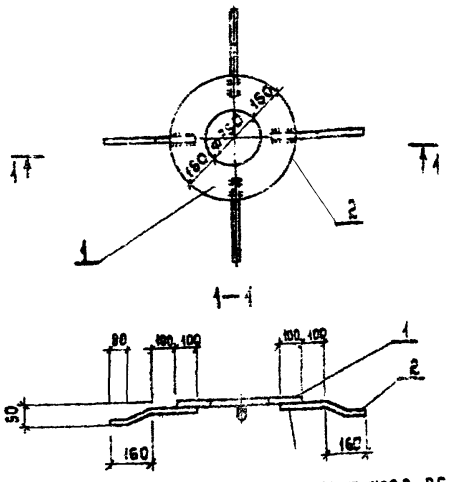

Формат	Зона	Поз.	Обозначение	Наименование	Кол.	Примечание
				Документация		
			КЖИ-2 ТУ	технические условия		
				Детали		
Б.Ч		1	КЖИ-7.1	Полоса 10×550 ГОСТ 82-70* / Вст3 кп2-1 ГОСТ 535-79* ℓ=550	1	14.9 кг
Б.Ч		2	КЖИ-7.2	А-II-12 ГОСТ 5781-82* ℓ=360	4	0.32 кг

ТП 0901-9-19.1.87 КЖИ-7

Изделие закладное МН-1	Стадия	Масса	Масштаб
	Р	16.2	1:20
	Лист	Листов 1	
	Гипрокоммунводоканал г. Москва		

Н. контр.	Ротенштейн	
Проверил	Ротенштейн	
Ст. инж.	Власова	
ГИП	Закубанский	
Нач. отд.	Сорокин	

Инв. № подл. | Подпись и дата | Взам. инв. №

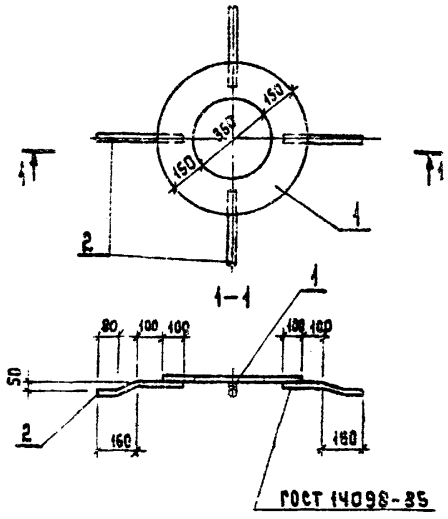

Формат	Зона	Поз.	Обозначение	Наименование	Кол.	Примечание
				Документация		
			КЖИ-2 ТУ	технические условия		
				Детали		
Б.Ч		1	КЖИ-8.1	Полоса 10×650 ГОСТ 82-70* / Вст3 кп2-1 ГОСТ 14637-79* ℓ=650	1	18.7 кг
Б.Ч		2	КЖИ-8.2	А-II-12 ГОСТ 5781-82* ℓ=360	4	0.32 кг

ТП 0901-9-19.1.87 КЖИ-8

Изделие закладное МН-2	Стадия	Масса	Масштаб
	Р	20	1:20
	Лист	Листов 1	
	Гипрокоммунводоканал г. Москва		

Н. контр.	Ротенштейн	
Проверил	Ротенштейн	
Ст. инж.	Власова	
ГИП	Закубанский	
Нач. отд.	Сорокин	

Инв. № подл. | Подпись и дата | Взам. инв. №

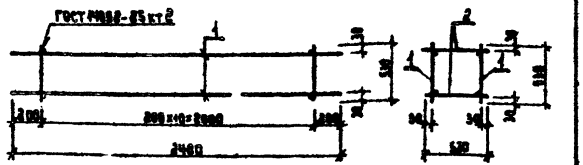

Формат	Зона	Поз.	Обозначение	Наименование	Кол.	Примечание
				Документация		
			КЖИ-2 ТУ	Технические условия		
				Сборочные единицы		
А4		1	КЖИ-10	Каркас плоский Кр-1	2	
				Детали		
Б.Ч		2	КЖИ-9.1	А-I-6 ГОСТ 5781-82* ℓ=530	22	0.42 кг

Инв. № подл. | Подпись и дата | Взам. инв. №

ТП 0901-9-19.1.87 КЖИ-9

Н. контр.	Ротенштейн		
Проверил	Ротенштейн		
Ст. инж.	Власова		
ГИП	Закубланский		
Нач. отд.	Сорокин		

Каркас пространственный КП-1

Стадия	Масса	Масштаб
Р	11.3	1:25
Лист	Листов 1	

Гипрокоммунводоканал г. Москва

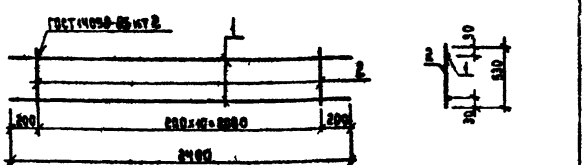

Формат	Зона	Поз.	Обозначение	Наименование	Кол.	Примечание
				Документация		
			КЖИ-2 ТУ	Технические условия		
				Сборочные единицы		
Б.Ч		1	КЖИ-10.1	А-III-10 ГОСТ 5781-82* ℓ=2400	2	1.5 кг
Б.Ч		2	КЖИ-10.2	А-I-6 ГОСТ 5781-82* ℓ=530	11	0.42 кг

Инв. № подл. | Подпись и дата | Взам. инв. №

ТП 0901-9-19.1.87 КЖИ-10

Н. контр.	Ротенштейн		
Проверил	Ротенштейн		
Ст. инж.	Власова		
ГИП	Закубланский		
Нач. отд.	Сорокин		

Каркас плоский Кр-1

Стадия	Масса	Масштаб
Р	4.32	1:25
Лист	Листов 1	

Гипрокоммунводоканал г. Москва

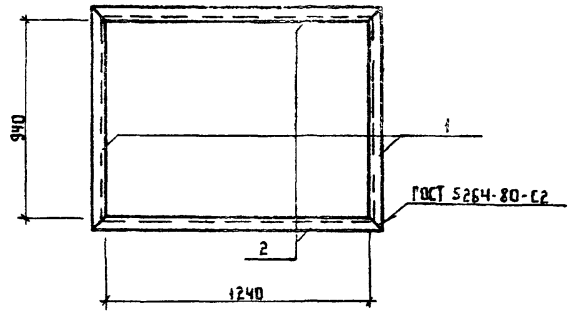

Формат	Зона	Поз.	Обозначение	Наименование	Кол.	Примечание
				Документация		
			КЖИ-2 ТУ	Технические условия		
				Детали		
Б.Ч		1	КЖИ-11.1	Уголок $\frac{56\times56\times5\ ГОСТ\ 8509\text{-}72}{Ст3кп2\text{-}1\ ГОСТ\ 535\text{-}79}$ ℓ=1050	2	4.5кг
Б.Ч		2	КЖИ-11.2	Уголок $\frac{56\times56\times5\ ГОСТ\ 8509\text{-}72}{Ст3кп2\text{-}1\ ГОСТ\ 535\text{-}79}$ ℓ=2350	2	5.1кг

Взам.инв.№ | Подпись и дата | Инв.№ подл.

Н.контр.	Ротенштейн		
Проверил	Ротенштейн		
Ст.инж.	Власова		
ГИП	Закубанский		
Нач.отд.	Сорокин		

ТП0901-9-19.1.87 КЖИ-11

Изделие закладное МН-3

Стадия	Масса	Масштаб
Р	20.4	1:20
Лист	Листов 1	

Типпрокоммунводоканал г.Москва

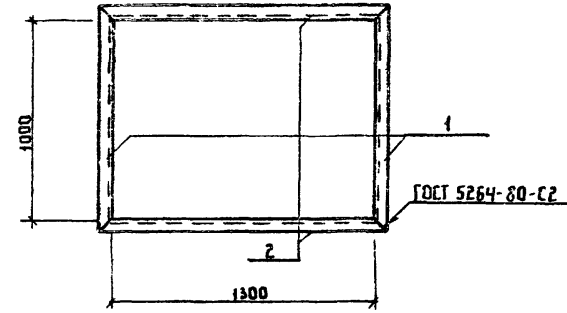

Формат	Зона	Поз.	Обозначение	Наименование	Кол.	Примечание
				Документация		
			КЖИ-2 ТУ	Технические условия		
				Детали		
Б.Ч			КЖИ-12.1	Уголок $\frac{56\times56\times5\ ГОСТ\ 8509\text{-}72}{Ст3кп2\text{-}1\ ГОСТ\ 535\text{-}79}$ ℓ=1110	2	4.7кг
Б.Ч			КЖИ-12.2	Уголок $\frac{56\times56\times5\ ГОСТ\ 8509\text{-}72}{Ст3кп2\text{-}1\ ГОСТ\ 535\text{-}79}$ ℓ=1410	2	6.0кг

Взам.инв.№ | Подпись и дата | Инв.№ подл.

Н.контр.	Ротенштейн		
Проверил	Ротенштейн		
Ст.инж.	Власова		
ГИП	Закубанский		
Нач.отд.	Сорокин		

ТП0901-9-19.1.87 КЖИ-12

Изделие закладное МН-4

Стадия	Масса	Масштаб
Р	21.4	1:20
Лист	Листов 1	

Типпрокоммунводоканал г.Москва

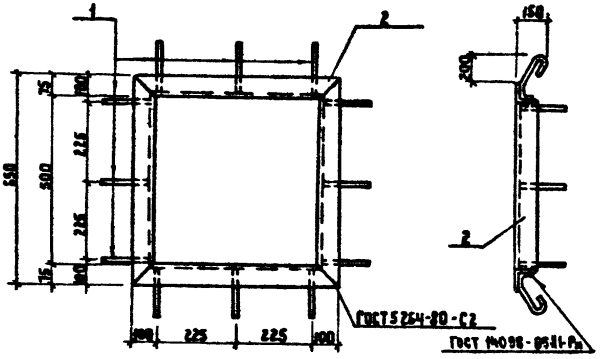

Формат	Зона	Поз.	Обозначение	Наименование	Кол.	Примечание
				Документация		
			КЖИ-2 ТУ	Технические условия		
				Детали		
А4		1	КЖИ-13.1	А-I-8 ГОСТ 5781-82* ℓ=500	12	0.2 кг
А4		2	КЖИ-13.2	Уголок $\frac{75\times75\times5\ ГОСТ\ 8509-72^*}{ВСт3кп2-1\ ГОСТ\ 535-79}$ ℓ=2500	1	15.08 кг

Инв. № подл. | Подпись и дата | Взам. инв. №

Н.контр.	Ротенштейн	
Проверил	Ротенштейн	
Ст.инж.	Власова	
ГИП	Закубанский	
Нач.отд	Сорокин	

ТП0901-9-19.1.87 КЖИ-13

Изделие закладное МН-5

Стадия	Масса	Масштаб
Р	17.48	1:10
Лист	Листов 1	

Гипрокоммунводоканал г. Москва

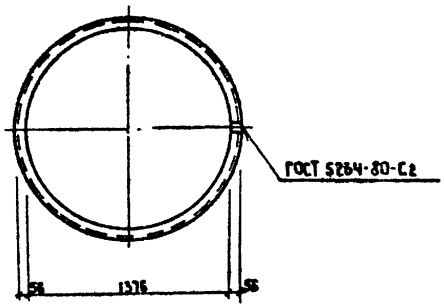

Инв. № подл. | Подпись и дата | Взам. инв. №

Н.контр.	Ротенштейн	
Проверил	Ротенштейн	
Ст.инж.	Власова	
ГИП	Закубанский	
Нач.отд	Сорокин	

ТП0901-9-19.1.87 КЖИ-14

Кольцо

Стадия	Масса	Масштаб
Р	19.2	1:20
Лист	Листов 1	

Уголок $\frac{56\times56\times5\ ГОСТ\ 8509-72^*}{ВСт3кп2-1\ ГОСТ\ 535-79}$

Гипрокоммунводоканал г. Москва

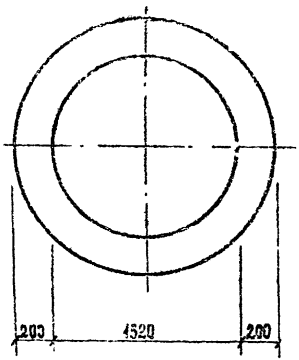

Инв.№ подл.	Подпись и дата	Взам. инв.№

Н. контр.	Ротенштейн	
Проверил	Ротенштейн	
Гл. инж.	Власова	
ГИП	Закубанский	
Нач. отд.	Сорокин	

ТП 901-9-19.1.87 КЖИ-15

Кольцо

Стадия	Масса	Масштаб
Р	24,7	1:25
Лист	Листов 1	

Полоса 10×1800 ГОСТ 82-70* / Вст3кп2-1 ГОСТ 14637-79 ℓ=1720

Гипрокоммуводоканал г. Москва

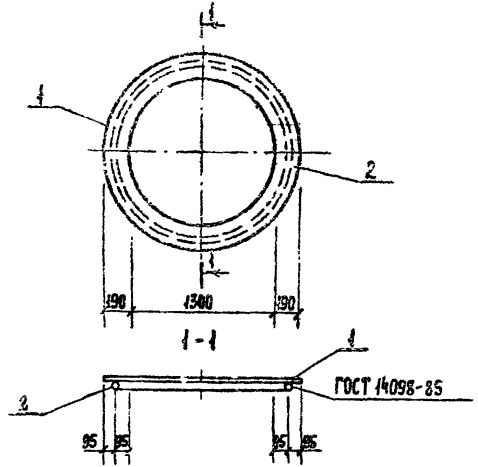

Формат	Зона	Поз.	Обозначение	Наименование	Кол.	Примечание
				Документация		
			КЖИ-2 ТУ	Технические условия		
				Детали		
Б4		1	КЖИ-16.1	Полоса 10×1680 ГОСТ 82-70* / Вст3кп2-1 ГОСТ 14637-79 ℓ=1680	1	70.2 кг
Б4		2	КЖИ-16.2	А-I-10 ГОСТ 5781-82* ℓ=9350	1	5.77 кг

Инв.№ подл.	Подпись и дата	Взам. инв.№

Н. контр.	Ротенштейн	
Проверил	Ротенштейн	
Гл. инж.	Власова	
ГИП	Закубанский	
Нач. отд.	Сорокин	

ТП 901-9-19.1.87 КЖИ-16

Изделие закладное МН-6

Стадия	Масса	Масштаб
Р	76	1:25
Лист	Листов 1	

Гипрокоммуводоканал г. Москва

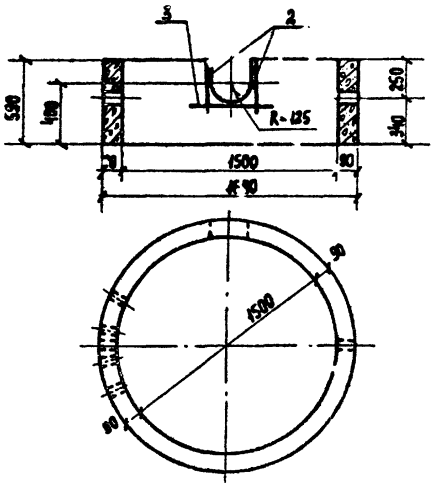

Формат	Зона	Поз.	Обозначение	Наименование	Кол.	Примеч.
				Сборочные единицы		
		1	3.900-3 в7 ч 8	Опорное кольцо КЦ-15-6	1	
				Детали		
Б4		2	КЖИ-17.1	А-III-10 ГОСТ 5781-82*		
				ℓ=400	2	0.25 кг
Б4		3	КЖИ-17.2	А-III-10 ГОСТ 5781-82*		
				ℓ=850	1	0.53 кг

Ведомость расхода стали на элемент, кг.

Марка элемента	Изделие закладное					
	Арматура класса А-III ГОСТ 5781-82*				Всего	Общий расход
	ф10			Итого		
КЦ15-6 „А"	1.03			1.03	1.03	1.03

Н. контр.	Рогенштейн	ТП 0901-9-19.1.87		КЖИ-17
Проверил	Рогенштейн	Кольцо стеновое (КЦ15-6, „А")	Стадия	Масса	Масштаб
Гл. инж.	Власова		Р	0,66 т	1:25
ГИП	Закубанский		Лист	Листов 1	
Нач. отд.	Горкин		Гипрокоммунводоканал г. Москва		

Инв. № подл. | Подпись и дата | Взам. инв. №

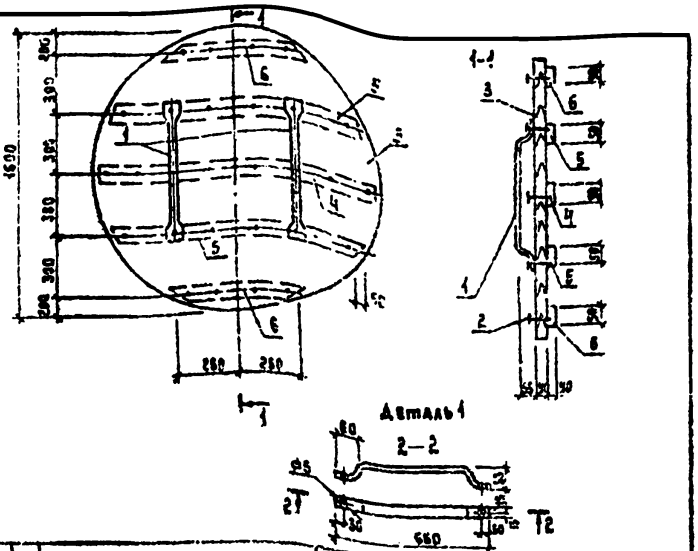

Формат	Зона	Поз.	Обозначение	Наименование	Кол.	Примечание
				Детали		
А4		1	КЖИ.18.1	Полоса 40×90 ГОСТ 103-76 / Ст.3 ГОСТ 535-79 в=800	2	1.9 кг
				Стандартные изделия		
		2		Гвозди 4(40×100 ГОСТ 4028-63	0.2	кг
				Материалы		
		3		Доска б=40мм ГОСТ 2695-71	0.030	м³
		4		Брусок 40×50 ГОСТ2695-71 в=1460	0.003	м³
		5		Брусок 40×50 ГОСТ2695-71 в=1400	0.004	м³
		6		Брусок 40×50 ГОСТ 2695-71 в=300	0.002	м³

ТП0901-9-19.1.87 КЖИ-18			
Деревянная крышка. ф1600	Стадия	Масса	Масштаб
	Р	53.2	
	Лист 1	Листов 1	
	Гипрокоммунводоканал г. Москва.		

Н. контр. Романцевич
Проверил Романцевич
Ст. инж. Васева
ГИП Эльгебенский
Нач. отд. Саркисян

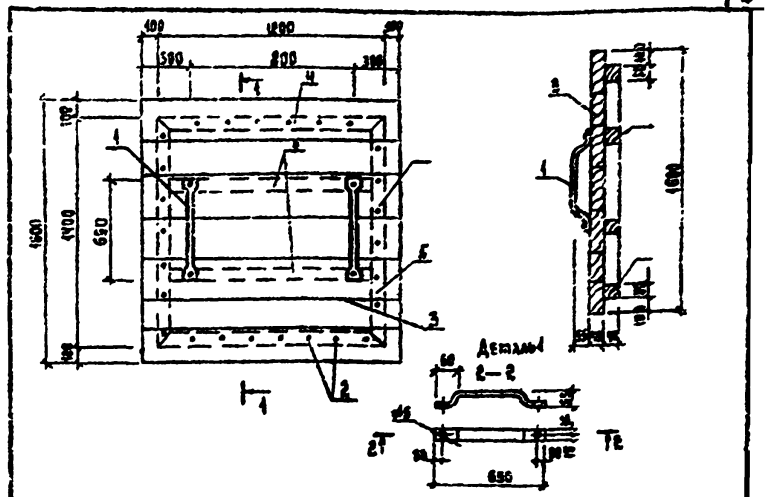

Формат	Зона	Поз.	Обозначение	Наименование	Кол.	Примечание
				Детали		
А4		1	КЖИ.18.1	Полоса 40×90 ГОСТ 103-76 / Ст.3 ГОСТ 535-79 в=800	2	1.9 кг
				Стандартные изделия		
		2		Гвозди 4(40×100 ГОСТ 4028-63	0.2	кг
				Материалы		
		3		Доска б=40мм ГОСТ 2695-71	0.030	м³
		4		Брусок 40×50 ГОСТ2695-71 в=1400	0.01	м³
		5		Брусок 40×50 ГОСТ2695-71 в=1400	0.005	м³

ТП0901-9-19.1.87 КЖИ-19			
Деревянная крышка 1600×1400.	Стадия	Масса	Масштаб
	Р	62.2	
	Лист 1	Листов 1	
	Гипрокоммунводоканал г. Москва.		

Н. контр. Романцевич
Проверил Романцевич
Ст. инж. Васева
ГИП Эльгебенский
Нач. отд. Саркисян

Альбом IV

Типовой проект 0901-9-19.1.87

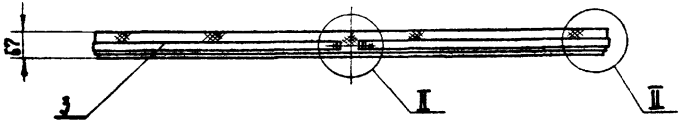

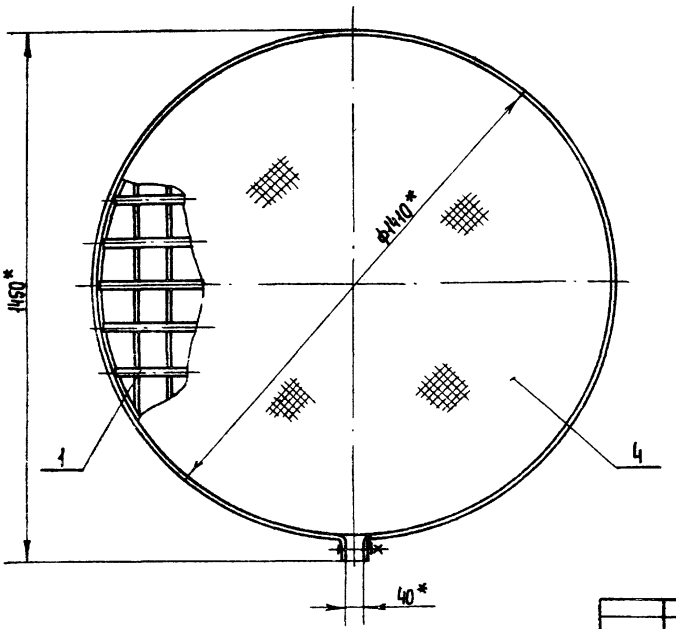

I
М 1:2,5

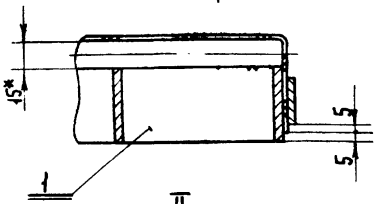

II
М 1:2

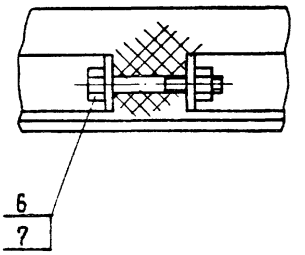

* Размеры для справок

Инв.№ подл. | Подпись и дата | Взам. инв. №

Привязан:

Инв. №

Разраб.	Кагырина		1987
Рук. гр.	Смирнов		
Н. контр.	Смирнов		
Нач. отд.	Забьялов		

МО124-00-00-00СБ

Решетка ф 1410
Сборочный чертеж.

Стадия	Масса	Масштаб
Р	73,5	1:10
Лист	Листов 1	

Гипрокоммунводоканал
г. Москва

ТИПОВОЙ ПРОЕКТ 0901-9-19.1.87 АЛЬБОМ IV

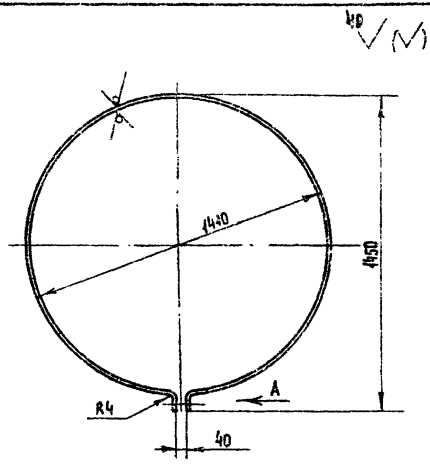

Вид А
М 1:2

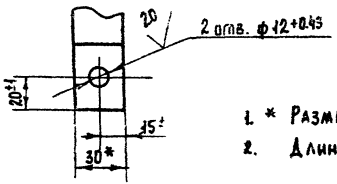

1. * Размер для справок
2. Длина развертки - 4500

				МО124-00-00-00			
				Хомут	Стадия	Масса	Масшт.
					Р	4,24	1:15
Разраб.	Карырина		1987		Лист	Листов 1	
Рук. гр.	Смирнов						
Н. контр.	Смирнов			Полоса Б-2 4×30 ГОСТ 103-76 / Ст.3 ГОСТ 535-79	Гипрокоммунводоканал г. Москва		

Инв. № подл. | Подпись и дата | Взам. инв. №

ТИПОВОЙ ПРОЕКТ 0901-9-19.1.87 АЛЬБОМ IV

Формат	Зона	Поз.	Обозначение	Наименование	Кол.	Примеч.
				Документация		
А3			МО124-00-00-00СБ	Сборочный чертеж		
				Сборочные единицы		
А3		1	МО124-01-00-00	Решетка ф 1410	1	
				Детали		
А4		3	МО124-00-00-01	Хомут	1	
Б4		4	МО124-00-00-02	Сетка 10-1,4-0		
				ГОСТ 5336-80; ф 1530	1	5.0 кг
				Стандартные изделия		
		6		Болт М10×60.46.019		
				ГОСТ 7798-70	1	
		7		Гайка М10.5.019		
				ГОСТ 5915-70	1	

				МО124-00-00-00			
Разраб.	Карырина		1987	Решетка ф 1410	Стадия	Лист	Листов
Рук. гр.	Смирнов				Р		1
Н. контр.	Смирнов				Гипрокоммунводоканал г. Москва		
Нач. отд.	Завьялов						

Инв. № подл. | Подпись и дата | Взам. инв. №

ТИПОВОЙ ПРОЕКТ 0901-9-19.87 АЛЬБОМ IV

Формат	Зона	Поз.	Обозначение	Наименование	Кол.	Примечание
Б.Ч		9	М0124-01-00-09	Круг Ст3 ГОСТ 2590-71 / Ст.3 ГОСТ 535-79	2	1.16 кг
				ℓ=832		
Б.Ч		10	М0124-01-00-10	Круг Ст3 ГОСТ 2590-71 / Ст.3 ГОСТ 535-79	2	1.48 кг
				ℓ=1066		
Б.Ч		11	М0124-01-00-11	Круг Ст3 ГОСТ 2590-71 / Ст.3 ГОСТ 535-79	2	1.69 кг
				ℓ=1218		
Б.Ч		12	М0124-01-00-12	Круг Ст3 ГОСТ 2590-71 / Ст.3 ГОСТ 535-79	2	1.83 кг
				ℓ=1320		
Б.Ч		13	М0124-01-00-13	Круг Ст3 ГОСТ 2590-71 / Ст.3 ГОСТ 535-79	2	1.9 кг
				ℓ=1374		
Б.Ч		14	М0124-01-00-14	Круг Ст3 ГОСТ 2590-71 / Ст.3 ГОСТ 535-79	1	1.94 кг
				ℓ=1395		

	М0124-01-00-00		Лист 2

Инв.№ подл. | Подпись и дата | Взам.инв.№

ТИПОВОЙ ПРОЕКТ 0901-9-19.87 АЛЬБОМ IV

Формат	Зона	Поз	Обозначение	Наименование	Кол.	Примечание
				Документация		
А3			М0124-01-00-00СБ	Сборочные чертежи		
				Детали		
Б.Ч		1	М0124-01-00-01	Обечайка	1	10.3 кг
				Полоса Б-2 6х50 ГОСТ 103-76 / Ст.3 ГОСТ 535-79		
				ℓ разв. = 4370		
Б.Ч		2	М0124-01-00-02	Полоса Б-2 6х50 ГОСТ 103-76 / Ст.3 ГОСТ 535-79	1	3.26 кг
				ℓ=1384		
Б.Ч		3	М0124-01-00-03	Полоса Б-2 6х50 ГОСТ 103-76 / Ст.3 ГОСТ 535-79	2	3.23 кг
				ℓ=1370		
Б.Ч.		4	М0124-01-00-04	Полоса Б-2 6х50 ГОСТ 103-76 / Ст.3 ГОСТ 535-74	2	3.13 кг
				ℓ=1328		
Б.Ч		5	М0124-01-00-05	Полоса Б-2 6х50 ГОСТ 103-76 / Ст.3 ГОСТ 535-79	2	2.97 кг
				ℓ=1258		
Б.Ч		6	М0124-01-00-06	Полоса Б-2 6х50 ГОСТ 103-76 / Ст.3 ГОСТ 535-79	2	2.72 кг
				ℓ=1154		
Б.Ч.		7	М0124-01-00-07	Полоса Б-2 6х50 ГОСТ 103-76 / Ст.3 ГОСТ 535-79	2	2.36 кг
				ℓ=1000		
Б.Ч.		8	М0124-01-00-08	Полоса Б-2 6х50 ГОСТ 103-76 / Ст.3 ГОСТ 535-79	2	1.83 кг
				ℓ=776		

Инв.№ подл. | Подпись и дата | Взам.инв.№

				М0124-01-00-00		
Разраб.	Катырина		1987	Решетка	Стадия Р	Лист	Листов 2
Рук. гр.	Смирнов				Гипрокоммунводоканал г. Москва		
Н.контр.	Смирнов						

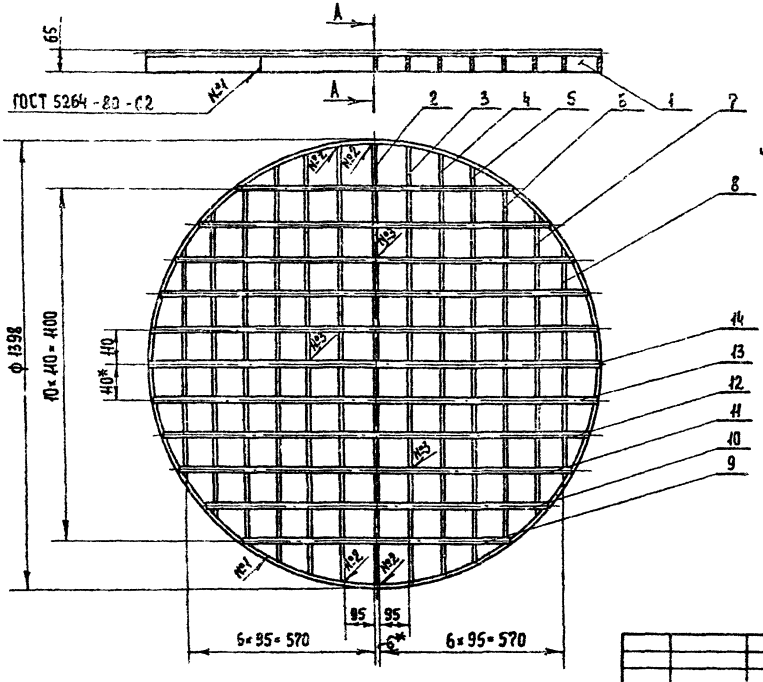

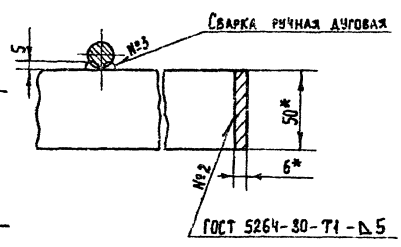

* Размеры для справок.

Привязан:				МО 124-01-00-00СБ	
Инв. № подл.	Подпись и дата	Взам. инв. №	Инв. №	Разраб. Кагырина 1987 Рук. гр. Сидоров Н. контр. Сидоров	Решетка. Сборочный чертеж.

Стадия	Масса	Масштаб
Р	64,1	1:10
Лист	Листов 1	

Гипрокоммунводоканал г. Москва

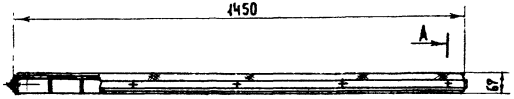

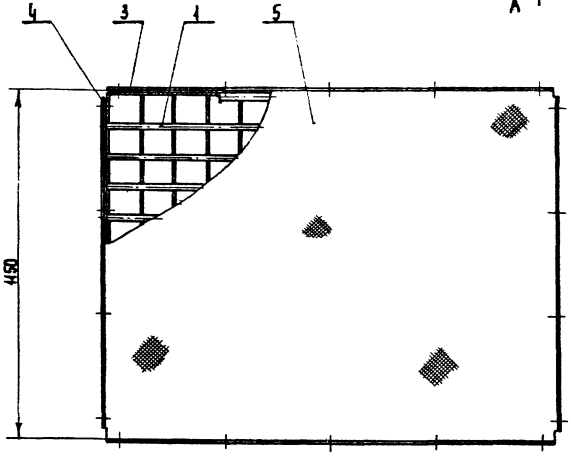

А - А
м 1:2

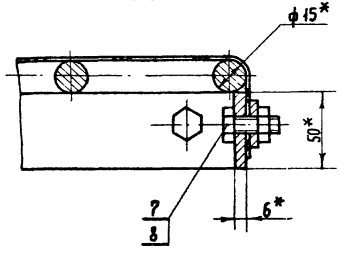

* Размеры для справок

Привязан:				М0127 - 00 - 00 - 00СБ			
				Решетка 1150 × 1450	Стадия	Масса	Масштаб
	Разраб.	Гриченко	1987		Р	84,5	1:10
	Пров.	Смирнов		Сборочный чертеж.	Лист	Листов 1	
	Н. контр.	Калырина			Гипрокоммунводоканал г. Москва		
Инв.№	Нач. отд.	Завьялов					

Инв.№подл. | Подпись и дата | Взам. инв.№

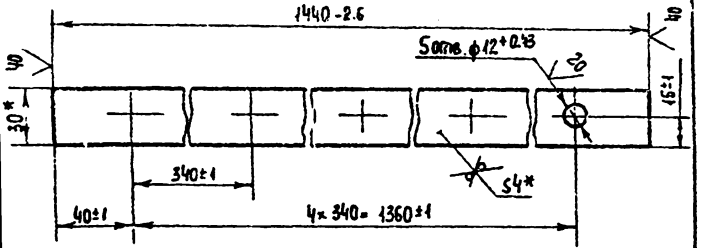

* Размеры для справок.

Разраб.	Гринченко	07.87	1987
Пров.	Смирнов		
Н. контр.	Карырина		

МО127-00-00-01

Планка

Стадия	Масса	Масшт.
Р	4,35	1:2
Лист 1	Листов 1	

Полоса Б-2 4×30 ГОСТ 103-76 / Ст.3 ГОСТ 535-79

Гипрокоммунводоканал г. Москва

Инв.№ подл. | Подпись и дата | Взам. инв.№

Формат	Зона	Поз.	Обозначение	Наименование	Кол.	Примечание
				Документация		
А3			МО127-00-00-00СБ	Сборочный чертеж		
				Сборочные единицы		
А3		1	МО127-01-00-00СБ	Решетка	1	
				Детали		
А4		3	МО127-00-00-01	Планка	2	
А4		4	МО127-00-00-02	Планка	2	
Б4		5	МО127-00-00-03	Сетка 10-Ц-С ГОСТ 5336-80		
				1570×1270	1	5,5 кг
				Стандартные изделия		
		7		Болт М10×25.46.019		
				ГОСТ 7798-70	18	
		8		Гайка М10.5.019		
				ГОСТ 5915-70	18	

Инв.№ подл. | Подпись и дата | Взам. инв.№

Разраб.	Гринченко	07.87	1987
Пров.	Смирнов		
Н. контр.	Карырина		
Нач. отд.	Завьялов		

МО127-00-00-00

Решетка 1150×1450

Стадия	Лист	Листов
Р		1

Гипрокоммунводоканал г. Москва

ТИПОВОЙ ПРОЕКТ 0901-9-19.1.87 АЛЬБОМ IV

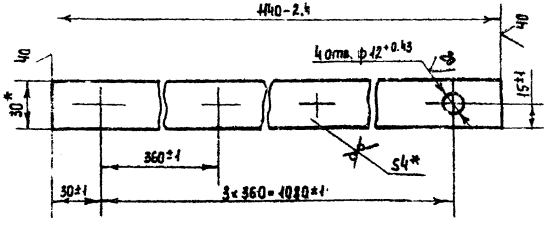

* Размеры для справок

				М0127 - 00 - 00 - 02			
				Планка	Стадия	Масса	Масшт.
					Р	1,07	1:2
Разраб.	Гринченко				Лист	Листов 1	
Пров.	Смирнов			Полоса Б-2 4×30 ГОСТ 103-76 / Ст.3 ГОСТ 535-79	Гипрокоммунводоканал г. Москва		
Н. контр.	Кагырина						

Инв. № подл. | Подпись и дата | Взам. инв. №

ТИПОВОЙ ПРОЕКТ 0901-9-19.1.87 АЛЬБОМ IV

Формат	Зона	Поз.	Обозначение	Наименование	Кол.	Примечание
				Документация		
А3			М0127-01-00-00СБ	Сборочный чертеж		
				Детали		
Б4		1	М0127-01-00-01	Полоса Б-2 6×50 ГОСТ 103-76 / Ст 3 ГОСТ 535-79		
				ℓ= 1446	2	3,4 кг
Б4		2	М0127-01-00-02	Полоса Б-2 6×50 ГОСТ 103-76 / Ст.3 ГОСТ 535-79		
				ℓ= 1134	16	2,67 кг
Б4		3	М0127-01-00-03	Круг В15 ГОСТ 2590-71 / Ст.3 ГОСТ 535-79		
				ℓ= 1446	12	2,0 кг

				М0127 - 01 - 00 - 00			
Разраб.	Гринченко		1987	Решетка	Стадия	Лист	Листов
Пров.	Смирнов				Р		1
Н. контр.	Кагырина				Гипрокоммунводоканал г. Москва		

Инв. № подл. | Подпись и дата | Взам. инв. №

Альбом IV

Типовой проект 0901-9-19.1.87

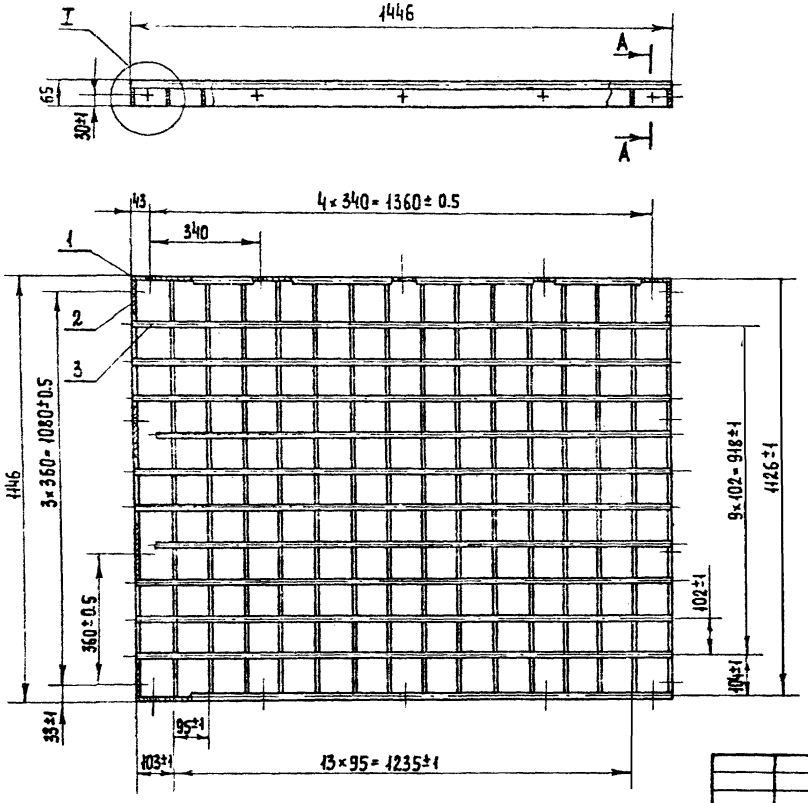

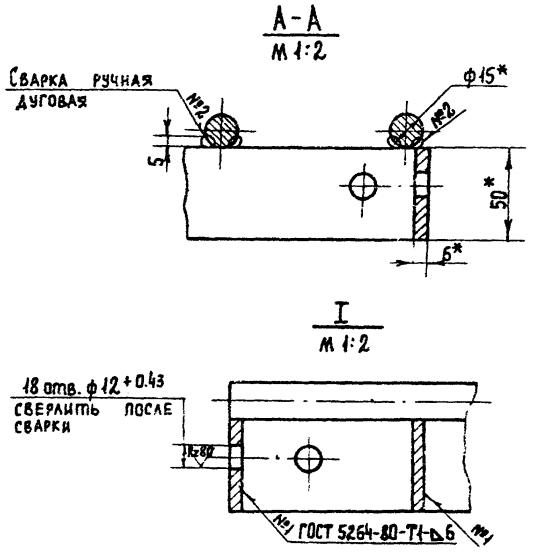

* Размеры для справок.

Привязан				МО 127 - 01 - 00 - 00 СБ			
				Решетка Сборочный чертеж.	Стадия	Масса	Масшт.
					Р	73,5	1:10
					Лист	Листов 1	
Инв. №					Гипрокоммунводоканал г. Москва		
	Разраб	Гринченко		1987			
	Пров.	Смирнов					
	Н. контр.	Кагырина					

Инв. № подл. | Подпись и дата | Взам. инв. №

gost.e-ecolog.ru