ТИПОВОЙ ПРОЕКТ

0901-9-18.1.87

ФИЛЬТРЫ-ПОГЛОТИТЕЛИ ДЛЯ РЕЗЕРВУАРОВ ЧИСТОЙ ВОДЫ ЕМКОСТЬЮ ОТ 2500 $м^3$ ДО 4600 $м^3$

ВАРИАНТ С КЛАПАНАМИ

АЛЬБОМ IV

СТРОИТЕЛЬНЫЕ ИЗДЕЛИЯ

22665-03

gost.e-ecolog.ru

Госстрой СССР
Тбилисский филиал
ЦИТП
Типовой проект /серия/
№ 0901-9-18.1.84
Заказ № 504
Цена 1 руб. 60 коп.
Тираж 1500
Дата "24" 04 1984

ТИПОВОЙ ПРОЕКТ
0901-9-18.1.87
ФИЛЬТРЫ-ПОГЛОТИТЕЛИ
ДЛЯ РЕЗЕРВУАРОВ ЧИСТОЙ ВОДЫ ЕМКОСТЬЮ ОТ 2500 $м^3$ ДО 4600 $м^3$

Вариант с клапанами

АЛЬБОМ IV

Разработан проектным институтом
ЛИПРОКОММУНВОДОКАНАЛ"
Главный инженер института Хазиков Н.Г.
Главный инженер проекта Ромонова Т.Х.

Утвержден и введен в действие
Минжилкомхозом РСФСР
приказом N 12-ТД от 16 октября 1987 г.

Содержание альбома

Обозначение	Наименование	Стр.
	Изделия марки КЖИ	
КЖИ 1	Содержание альбома	2
КЖИ 2	Технические условия	3
КЖИ 3	Плита перекрытия 1П1-4АIIIт-а	4
КЖИ 3-01	Плита перекрытия 1П1-4АIIIт-б	4
КЖИ 3-02	Плита перекрытия 1П1-4АIIIт-в	4
КЖИ 3-03	Плита перекрытия 1П1-4АIIIт-г	4
КЖИ 4	Плита перекрытия 1П3-4АIIIт-а	5
КЖИ 5	Изделие закладное МН-1	5
КЖИ 6	Сетка арматурная С-1	6
КЖИ 7	Решетка Р-1	6
КЖИ 8	Каркас пространственный КП-1	7
КЖИ 9	Каркас плоский Кр-1	7
КЖИ 10	Изделие закладное МН-2	8
КЖИ 11	Изделие закладное МН-3	8
КЖИ 12	Изделие закладное МН-4	9
КЖИ 13	Кольцо	9
КЖИ 14	Изделие закладное МН-5	10
КЖИ 15	Кольцо	10
КЖИ 16	Деревянная крышка ф 1600	11
КЖИ 17	Деревянная крышка 1600х1400	11
КЖИ 18	Кольцо стеновое КЦ 15-6,А"	12

Обозначение	Наименование	Стр.
	Изделия марки МО	
МО 124-00-00-00СБ	Решетка ф 1410	13
	Сборочный чертеж	
МО 124-00-00-00	Решетка ф 1410	14
МО 124-00-00-01	Хомут	14
МО 124-01-00-00	Решетка	15
МО 127-00-00-00СБ	Решетка 1150х1450	16
	Сборочный чертеж	
МО 127-00-00-00	Решетка 1150х1450	17
МО 127-00-00-01	Планка	17
МО 127-01-00-00	Решетка	18
МО 127-00-00-02	Планка	18
МО 127-01-00-00СБ	Решетка	19
	Сборочный чертеж	

Н. контр.	Ротенштейн	
Провер.	Ротенштейн	
Ст. инж.	Власова	
ГИП	Закубанская	
Нач. отд.	Сорокин	

ТП 0901-9-18.1.87 КЖИ-1

Содержание альбома

Стадия	Лист	Листов
Р	1	1

Гипрокоммунводоканал г. Москва

Инв. № подл. | Подпись и дата | Взам. инв. №

1. Арматурные изделия (каркасы, сетки) изготавливать при помощи контактной точечной электросварки с приваркой стержней во всех точках пересечения. Приварку стержней и к полосовой и уголковой стали производить при помощи дуговой электросварки электродами типа Э-42А сплошным двухсторонним швом.

2. Объединение плоских каркасов в пространственные каркасы необходимо производить в кондукторах при помощи электросварных клещей.

3. Изготовление и приемку арматурных изделий следует осуществлять в соответствии с требованиями следующих нормативных документов:

– ГОСТ 14098-85 „Соединения сварные арматуры железобетонных изделий и конструкций. Контактная и ванная сварка. Основные типы и конструктивные элементы"

– ГОСТ 5781-82* „Сталь горячекатанная для армирования железобетонных конструкций"

– ГОСТ 5264-80 „Швы сварных соединений. Ручная электродуговая сварка. Основные типы и конструктивные элементы"

Н. контр.	Ротенштейн		ТП 0901-9-18.1.87 ТУ КЖИ-2
Провер.	Ротенштейн		
Ст. инж.	Власова		Технические условия.
ГИП	Закубанский		Стадия: Р; Лист: 1; Листов: 1
Нач. отд.	Сорокин		Гипрокоммунводоканал г. Москва

Инв. № подл. | Подпись и дата | Взам. инв. №

Рис. 1

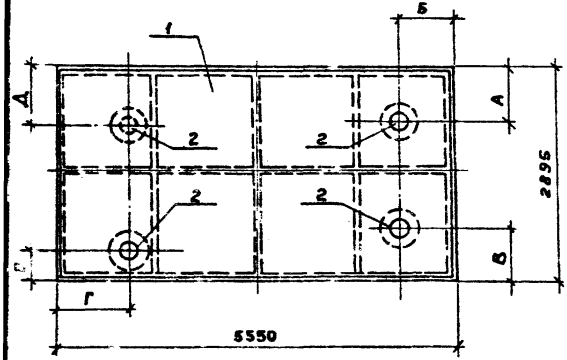

Рис. 2

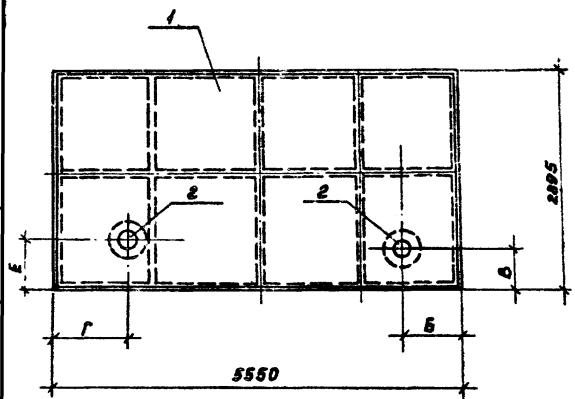

Формат	Зона	Поз.	Обозначение	Наименование	Кол. на исполнение КЖИ-3				Примечание
					–	01	02	03	
				Сборочные единицы					
А3		1	1.442.1-1.11.000	Плита перекрытия 1П1-4АIIIт	1	1	1	1	
А4		2	КЖ.И-5	Изделие закладное МН-1	4	2	4	2	

Обозначение	Марка	Рис	А мм	Б мм	В мм	Г мм	Д мм	Е мм
КЖИ-3	1П1-4АIIIт-а	1	280	760	280	1270	880	400
-01	1П1-4АIIIт-б	2	—	760	280	1270	—	340
-02	1П1-4АIIIт-в	1	800	760	280	1500	880	400
-03	1П1-4АIIIт-г	2	—	760	280	1500	—	340

Ведомость расхода стали на элемент, кг

Марка элемента	Изделия закладные						Всего
	Арматура класса			Прокат марки			
	AI			Вст3кп2			
	ГОСТ 5781-82*			ГОСТ			
	ф12		Итого	180		Итого	
1П1-4АIIIт а, в	5.12		5.12	53.6		59.6	64.72
1П1-4АIIIт б, г	2.50		2.56	29.8		29.8	32.36

			ТП 0901-9-18.1.87	КЖИ-3	
			Плиты перекрытия 1П1-4АIIIт а; 1П1-4АIIIт б; 1П1-4АIIIт в; 1П1-4АIIIт г	Стадия: Р	Масса: 4730	Масштаб: 1:50
Н. контр.	Ротенштейн			Лист:	Листов:	
Провер.	Ротенштейн			Сантехпроектмонтаж г. Москва	
Ст. инж.	Власова				
ГИП	Закубанский				
Нач. отд.	Сорокин				

Инв. № подл. | Подпись и дата | Взам. инв. №

Альбом IV

Типовой проект 0901-9-18.1.87

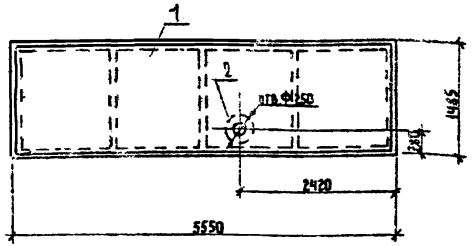

Ведомость расхода стали на дополнительные закладные детали, кг

Марка элемента	Изделия закладные						Всего
	Арматура класса			Прокат марки			
	АII			ВСТ3 кп2			
	ГОСТ 5781-82*			ГОСТ 103-76			
	Ф12		Итого	Ф250		Итого	
1П3-4АIV-а	1.28		1.28	14.9		14.9	18.18

Формат	Зона	Поз.	Обозначение	Наименование	Кол.	Примечание
				Документация		
			14421-1.1 2.00.0	Сборочный чертеж		
				Сборочные единицы		
А3		1		Плита перекрытия 1П3-4АIV т	1	
А4		2	КЖИ-4	Изделие закладное МН-1	1	

Взам. инв. №

Подпись и дата

Инв. № подл.

Н. контр.	Ротенштейн	
Проверил	Ротенштейн	
Ст. инж.	Власова	
ГИП	Закубанский	
Нач. отд.	Сорокин	

ТП 0901-9-18.1.87 КЖИ-4

Плита перекрытия 1П3-4АIV-а

Стадия	Масса	Масштаб
Р	2100	1:50

Лист | Листов 1

Гипрокоммунводоканал г. Москва

Альбом IV

Типовой проект 0901-9-18.1.87

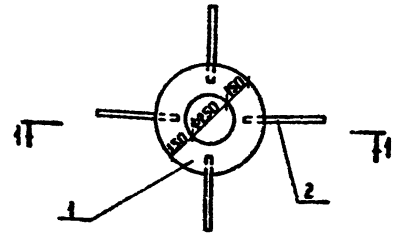

1-1

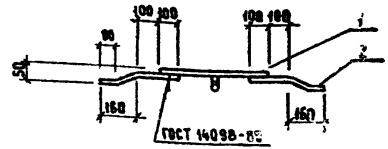

Формат	Зона	Поз.	Обозначение	Наименование	Кол.	Примечание
				Документация		
			КЖИ-2 ТУ	Технические условия		
				Детали		
Б4		1	КЖИ-5.1	Полоса 10×550 ГОСТ 82-70* / ВСТ3 кп2 ГОСТ 535-79* ℓ=550	1	14.5 кг
Б4		2	КЖИ-5.2	А-II-12 ГОСТ 5781-82* ℓ=360	4	0.32 кг

Взам. инв. №

Подпись и дата

Инв. № подл.

Н. контр.	Ротенштейн	
Проверил	Ротенштейн	
Ст. инж.	Власова	
ГИП	Закубанский	
Нач. отд.	Сорокин	

ТП 0901-9-18.1.87 КЖИ-5

Изделие закладное МН-1

Стадия	Масса	Масштаб
Р	16.2	1:20

Лист | Листов 1

Гипрокоммунводоканал г. Москва

Альбом IV

Типовой проект 0901-9-18.1.87

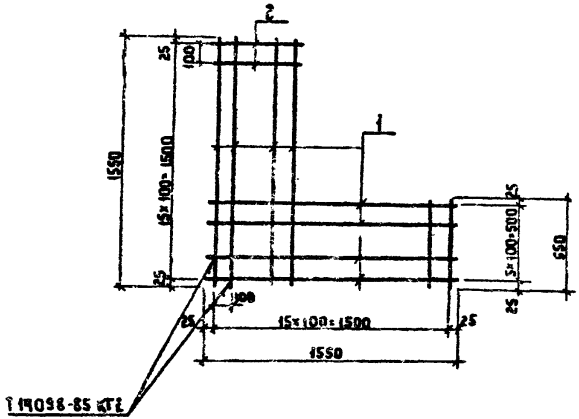

Формат	Зона	Поз.	Обозначение	Наименование	Кол.	Примечание
				Документация		
			КЖИ-2 ТУ	Технические условия		
				Детали		
Б.4		1	КЖИ-6.1	А-III-10 ГОСТ 5781-82 ℓ=1550	12	0.96 кг
Б.4		2	КЖИ-6.2	А-III-10 ГОСТ 5781-82 ℓ=550	20	0.34 кг

Взам. инв. №

Подпись и дата

Инв. № подл.

Н. контр.	Ротенштейн	
Провер.	Ротенштейн	
Ст. инж.	Власова	
ГИП	Закубанский	
Нач. отд.	Сорокин	

ТП 0901-9-18.1.87 КЖИ-6

Сетка арматурная С-1

Стадия	Масса	Масштаб
Р	18.3	1:25
Лист	Листов	

Гипрокоммунводоканал г. Москва

Альбом IV

Типовой проект 0901-9-18.1.87

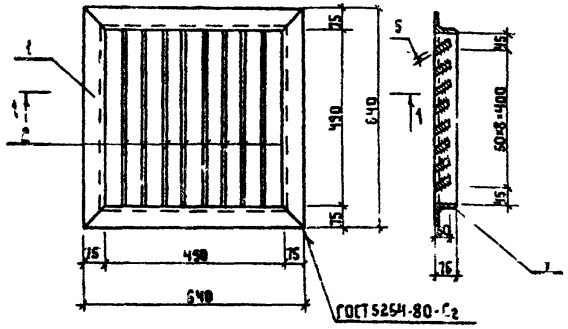

Формат	Зона	Поз.	Обозначение	Наименование	Кол.	Примечание
				Документация		
			КЖИ 2 ТУ	Технические условия		
				Детали		
Б.4		1	КЖИ-7.1	Уголок 75×75×5 ГОСТ 8509-72* / ВСТ3 КП2-1 ГОСТ 535-79* ℓ=2560	1	14.8 кг
Б.4		2	КЖИ-7.2	Полоса 5×60 ГОСТ 103-76* / ВСТ3 КП2-1 ГОСТ 535-79* ℓ=490	8	1.15 кг

Взам. инв. №

Подпись и дата

Инв. № подл.

Н. контр.	Ротенштейн	
Проверил	Ротенштейн	
Ст. инж.	Власова	
ГИП	Закубанский	
Нач. отд.	Сорокин	

ТП0901-9-18 1.87 КЖИ-7

Решетка Р-1

Стадия	Масса	Масштаб
Р	24	1:25
Лист	Листов 1	

Гипрокоммунводоканал г. Москва

Альбом IV

Типовой проект 0901-9-18.1.87

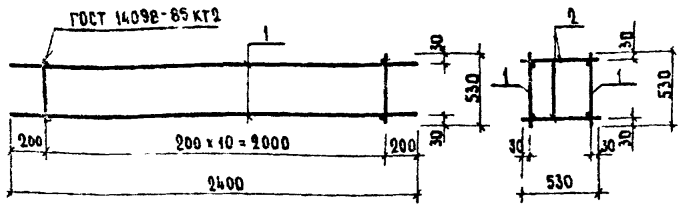

Формат	Зона	Поз.	Обозначение	Наименование	Кол.	Примеч.
				Документация		
			КЖИ-2 ТУ	Технические условия		
				Сборочные единицы		
А4		1	КЖИ-9	Каркас плоский КР-1	2	
				Детали		
Б.Ч		2	КЖИ-8	А-I-6 ГОСТ 5781-82* ℓ=530	22	0,12кг

Взам. инв.№ | Подпись и дата | Инв.№ подл.

ТП0901-9-18.1.87 КЖИ-8			
Каркас пространственный КП-1	Стадия	Масса	Масштаб
	Р	113	1:25
	Лист	Листов	
Типпрокомтяжводоканал г.Москва			

Н.контр.	Ротенштейн
Проверил	Ротенштейн
Ст.инж.	Власова
ГИП	Закубанский
Нач.отд.	Сорокин

Альбом IV

Типовой проект 0901-9-18.1.87

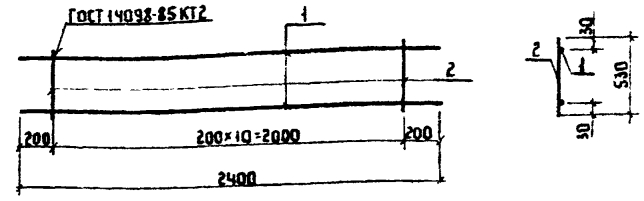

Формат	Зона	Поз.	Обозначение	Наименование	Кол	Примеч
				Документация		
			КЖИ-2 ТУ	Технические условия		
				Сборочные единицы		
Б.Ч		1	КЖИ-9.1	А-III-10 ГОСТ 5781-82* ℓ=2400	2	1,5кг
Б.Ч		2	КЖИ-9.2	А-I-Б ГОСТ 5781-82* ℓ=530	11	0,12кг

Взам. инв.№ | Подпись и дата | Инв.№ подл.

ТП0901-9-18.1.87 КЖИ-9			
Каркас плоский Кр1	Стадия	Масса	Масштаб
	Р	4,32	1:25
	Лист	Листов	
Типпрокомтяжводоканал г.Москва			

Н.контр.	Ротенштейн
Проверил	Ротенштейн
Ст.инж.	Власова
ГИП	Закубанский
Нач.отд.	Сорокин

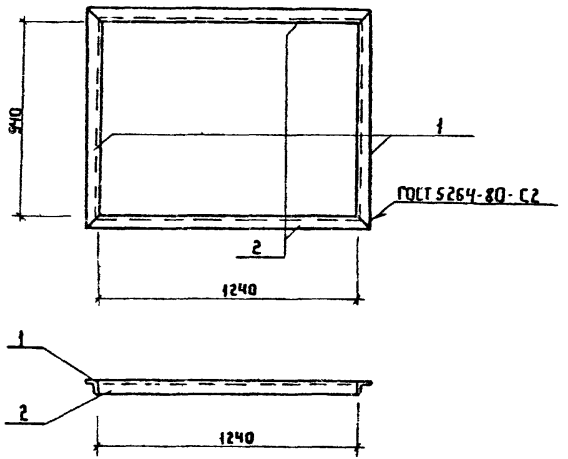

Формат	Зона	Поз.	Обозначение	Наименование	Кол.	Примечание
				Документация		
			КЖИ-2 ТУ	Технические условия		
				Детали		
БЧ		1	КЖИ-10.1	Уголок 56×56×5 ГОСТ 8509-72 / Вст3кп2-1 ГОСТ 535-79 — ℓ=1050	2	4,5 кг
БЧ		2	КЖИ-10.2	Уголок 56×56×5 ГОСТ 8509-72 / Вст3кп2-1 ГОСТ 535-79 — ℓ=1350	2	5,7 кг

Взам. инв. № | Подпись и дата | Инв. № подл.

Н. контр.	Ротенштейн		
Проверил	Ротенштейн		
Ст. инж.	Власова		
ГИП	Якубанский		
Нач. отд.	Сорокин		

ТП 0901-9-18.1.87 КЖИ-10

Изделие закладное МН-2

Стадия	Масса	Масштаб
Р	20,4	1:20
Лист	Листов 1	

Типрокоммунводоканал г. Москва

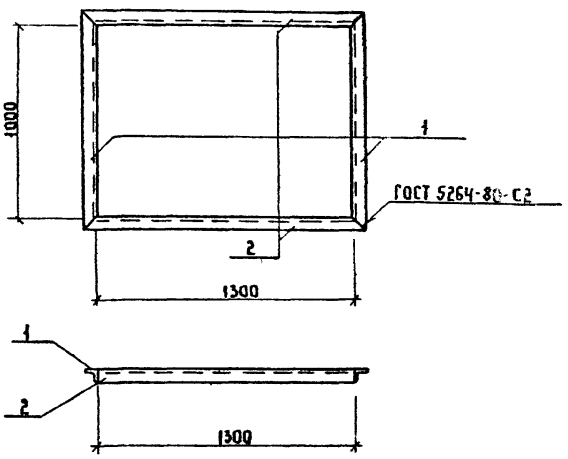

Формат	Зона	Поз.	Обозначение	Наименование	Кол	Примечание
				Документация		
			КЖИ-2 ТУ	Технические условия		
				Детали		
БЧ		1	КЖИ-11.1	Уголок 56×56×5 ГОСТ 8509-72 / Вст3кп2-1 ГОСТ 535-79 — ℓ=1110	2	4,7 кг
БЧ		2	КЖИ-11.2	Уголок 56×56×5 ГОСТ 8509-72 / Вст3кп2-1 ГОСТ 535-79 — ℓ=1410	2	6,0 кг

Взам. инв. № | Подпись и дата | Инв. № подл.

Н. контр.	Ротенштейн		
Проверил	Ротенштейн		
Ст. инж.	Власова		
ГИП	Якубанский		
Нач. отд.	Сорокин		

ТП 0901-9-18.1.87 КЖИ 11

Изделие закладное МН-3

Стадия	Масса	Масштаб
Р	31,4	1:20
Лист	Листов 1	

Типрокоммунводоканал г. Москва

1-1

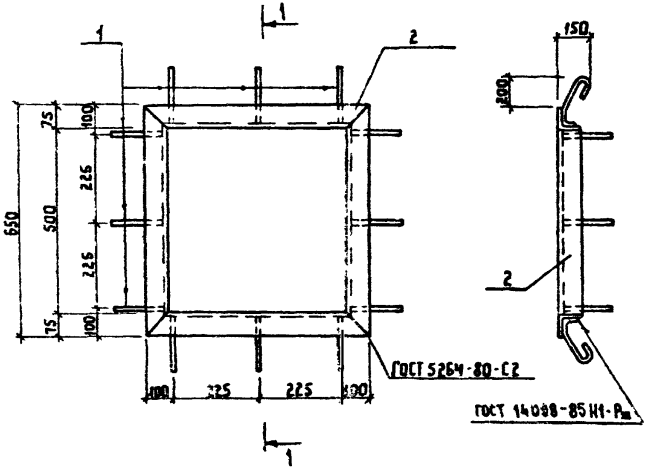

Формат	Зона	Поз.	Обозначение	Наименование	Кол.	Примечание
				Документация		
			КЖИ-2 ТЧ	Технические условия		
				Детали		
БЧ		1	КЖИ-12.1	А-I-8 ГОСТ 5781-82* ℓ=500	12	0.2 кг
БЧ		2	КЖИ-12.2	Уголок 75х75х5 ГОСТ 8509-72 / Ветвь Кл2-1 ГОСТ 535-79 ℓ=2600	1	15.08 кг

Взам. инв. №
Подпись и дата
Инв. № подл.

ТП 0901-9-18.1.87 КЖИ-12

Изделие закладное МН-4

Стадия	Масса	Масштаб
Р	17.48	1:10
Лист	Листов 1	

Гипрокоммунводоканал г. Москва

Н. контр.	Ротенштейн	
Проверил	Ротенштейн	
Ст. инж.	Власова	
ГИП	Закубанский	
Нач. отд.	Сорокин	

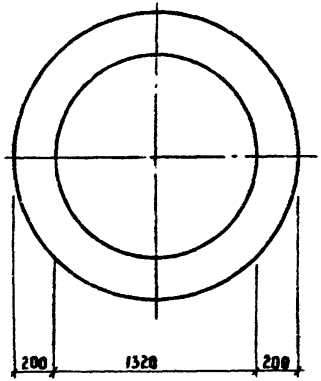

Взам. инв. №
Подпись и дата
Инв. № подл.

ТП 0901-9-18.1.87 КЖИ-13

Кольцо

Стадия	Масса	Масштаб
Р	74.4	1:25
Лист	Листов 1	

Полоса 10-1800 ГОСТ 82-70 / Вст3кп2-1 ГОСТ 14637-79 ℓ=1720

Гипрокоммунводоканал г. Москва

Н. контр.	Ротенштейн	
Проверил	Ротенштейн	
Ст. инж.	Власова	
ГИП	Закубанский	
Нач. отд.	Сорокин	

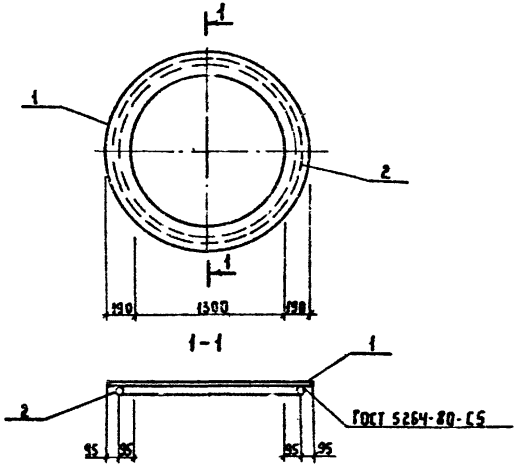

Формат	Зона	Поз.	Обозначение	Наименование	Кол.	Примечание
				Документация		
			КЖИ-2 ТУ	Технические условия		
				Детали		
		1	КЖИ-14.1	Полоса 10×1680 ГОСТ 82-70* / Вст3кп2-1 ГОСТ 14637-79* – 1680	1	10,2 кг
		2	КЖИ-14.2	А-I-10 ГОСТ 5781-82* ℓ=9350	1	5,77 кг

Взам. инв. №

Подпись и дата

Инв. № подл.

ТП 0901-9-18.1.87 КЖИ-14

Изделие закладное МН-5

Стадия	Масса	Масштаб
Р	76	1:25
Лист	Листов	
	1	

Гипрокоммунводоканал г. Москва

Н. контр.	Ротенштейн	
Проверил	Ротенштейн	
Ст. инж.	Власова	
ГИП	Закубанский	
Нач. отд.	Сорокин	

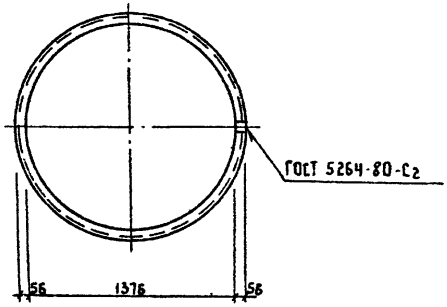

Взам. инв. №

Подпись и дата

Инв. № подл.

ТП 0901-9-18.1.87 КЖИ-15

Кольцо

Стадия	Масса	Масштаб
Р	13,2	1:20
Лист	Листов	
	1	

Гипрокоммунводоканал г. Москва

Уголок 56×56×5 ГОСТ 8509-72 / Вст3кп2 ГОСТ 535-79

Н. контр.	Ротенштейн	
Проверил	Ротенштейн	
Ст. инж.	Власова	
ГИП	Закубанский	
Нач. отд.	Сорокин	

ТИПОВОЙ ПРОЕКТ 0901-9-18.1.87 АЛЬБОМ IV

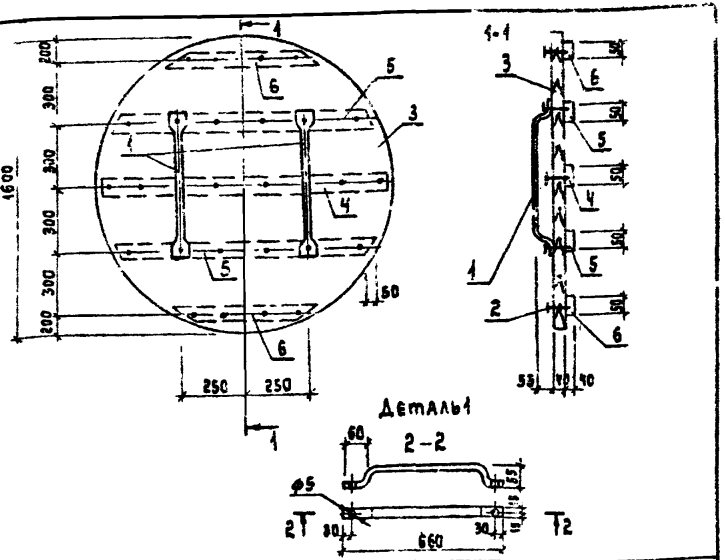

Формат	Зона	Поз.	Обозначение	Наименование	Кол.	Примечание
				Детали		
А4		1	КЖИ.18.1	Полоса 10×30 ГОСТ 103-76 / Ст3 ГОСТ 535-79 ℓ=800	2	1.9 кг
				Стандартные изделия		
		2		Гвозди К4,0×100 ГОСТ 4028-63	0.2	кг
				Материалы		
		3		Доска б=40мм ГОСТ 2695-71	0.080	м³
		4		Брусок 40×50 ГОСТ 2695-71 ℓ=1460	0.003	м³
		5		Брусок 40×50 ГОСТ 2695-71 ℓ=1000	0.004	м³
		6		Брусок 40×50 ГОСТ 2695-71 ℓ=600	0.002	м³

Инв.№ подл. | Подпись и дата | Взам.инв.№ | Инв.№ дубл. | Подпись и дата

Н.контр.	Ротенштейн	
Проверил	Ротенштейн	
Ст.инж.	Власова	
ГИП	Закубанский	
Нач.отд.	Сорокин	

ТП 0901-9-18.1.87 КЖИ-16

Деревянная крышка ⌀ 600

Стадия	Масса	Масштаб
Р	53.2	
Лист 1	Листов 1	

Гипрокоммунводоканал г. Москва

ТИПОВОЙ ПРОЕКТ 0901-9-18.1.87 АЛЬБОМ IV

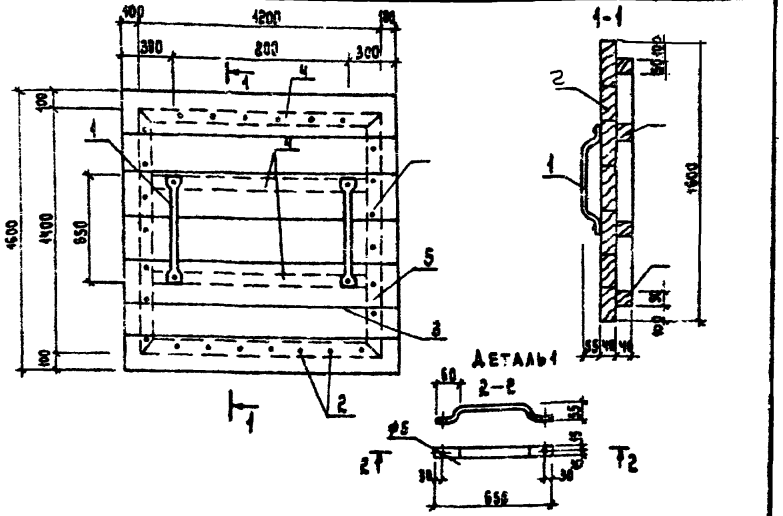

Формат	Зона	Поз.	Обозначение	Наименование	Кол.	Примечание
				Детали		
А4		1	КЖИ.19.1	Полоса 10×30 ГОСТ 103-76 / Ст3 ГОСТ 535-79 ℓ=800	2	1.9 кг
				Стандартные изделия		
		2		Гвозди К4,0×100 ГОСТ 4028-63	0.2	кг
				Материалы		
		3		Доска б=40мм ГОСТ 2695-71	0.090	м³
		4		Брусок 40×50 ГОСТ 2695-71 ℓ=1200	0.01	м³
		5		Брусок 40×50 ГОСТ 2695-71 ℓ=1400	0.006	м³

Инв.№ подл. | Подпись и дата | Взам.инв.№ | Инв.№ дубл. | Подпись и дата

Н.контр.	Ротенштейн	
Проверил	Ротенштейн	
Ст.инж.	Власова	
ГИП	Закубанский	
Нач.отд.	Сорокин	

ТП 0901-9-18.1.87 КЖИ-17

Деревянная крышка 1600×1400.

Стадия	Масса	Масштаб
Р	62.2	
Лист 1	Листов 1	

Гипрокоммунводоканал г. Москва

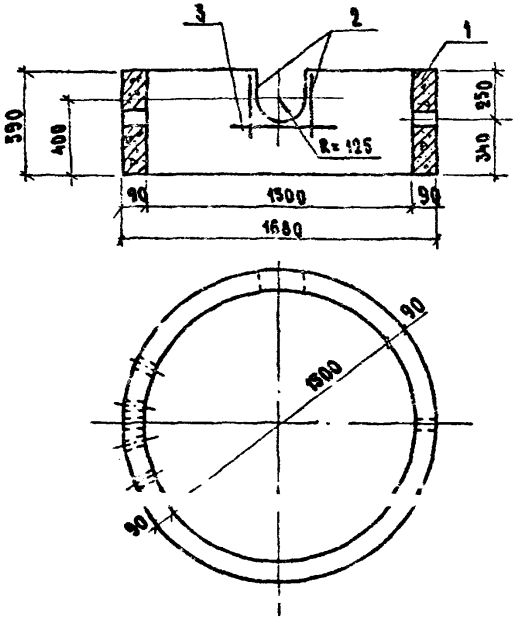

			Обозначение	Наименование	Кол.	Примеч.
				Сборочные единицы		
		1	3.900-3 6.7 ч.2	Опорное кольцо КЦ-15-6	1	
				Детали		
Бч		2	КЖЦ-18.1	А-III-10 ГОСТ 5781-82*		
				ℓ=400	2	0.25 кг
Бч		3	КЖЦ-18.2	А-III-10 ГОСТ 5781-82*		
				ℓ=850	1	0.53 кг

Ведомость расхода стали на элемент, кг

Марка элемента	Изделие закладное				Всего	Общий расход
	Арматура класса А-III ГОСТ 5781-82*					
	⌀10			Итого		
КЦ 15-6.А*	1.03			1.03	1.03	1.03

Н. контр.	Ротенитейн	
Проверил	Ротенитейн	
Гл. инж.	Власова	
ГИП	Закубанский	
Нач. отд.	Сорокин	

ГП 0901-9-18.187 КЖЦ-18

Кольцо стеновое (КЦ 15-6.А*)

Стадия	Масса	Масштаб
Р	0.66т	1:25
Лист 1	Листов 1	

Гипрокоммунводоканал г. Москва

Инв. № подл. | Подпись и дата | Взам. инв. №

Альбом IV

Типовой проект 3901-9-18.1.87

Инв. № подл. | Подпись и дата | Взам. инв. №

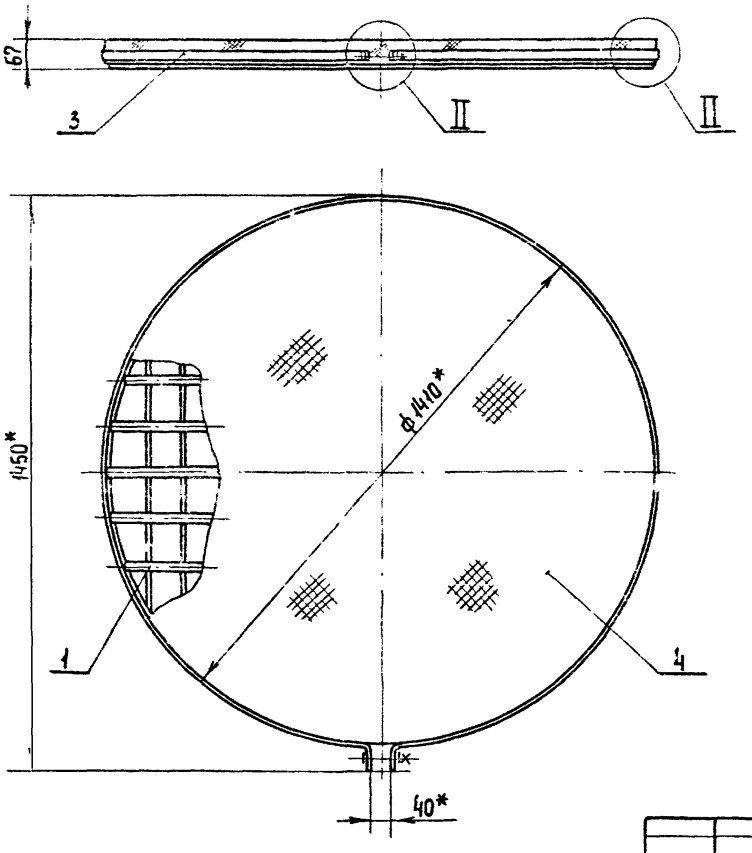

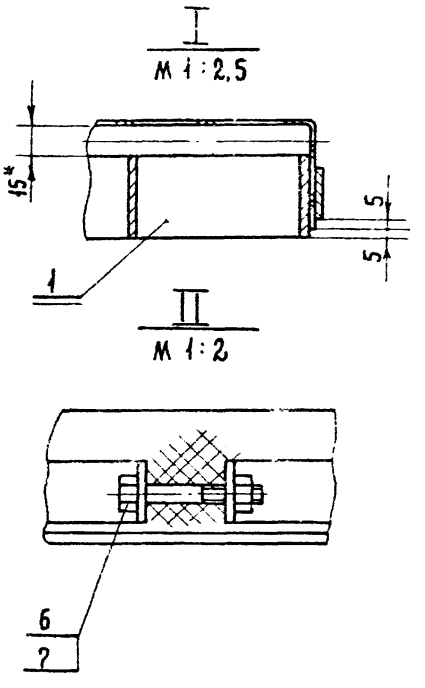

* Размеры для справок

Привязан:

Инв №

Разраб.	Кагырина		1987
Рук. гр.	Смирнов		
Н. контр.	Смирнов		
Нач. отд.	Завьялов		

М0124-00-00-00СБ

Решетка ф1410
Сборочный чертеж.

Стадия	Масса	Масштаб
Р	73.5	1:10
Лист	Листов 1	

Гипрокоммунводоканал г. Москва

22665-03 14

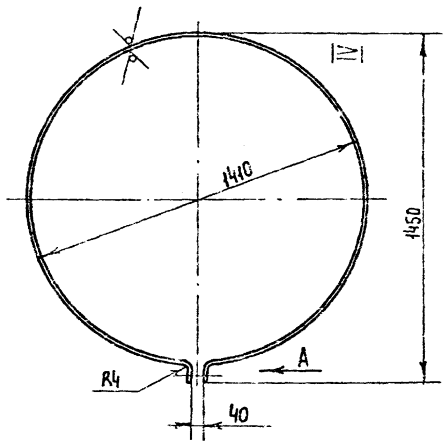

Вид А
м 1:2

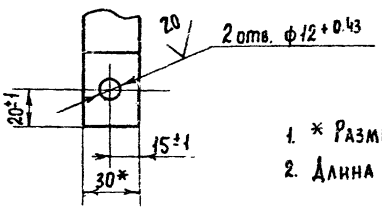

1. * Размер для справок
2. Длина развертки - 1500

М0124-00-00-01			
Хомут	Стадия: Р	Масса: 4,24	Масшт.: 1:15
	Лист	Листов 1	
Разраб. Капырина 1987			
Рук гр. Смирнов			
Н. контр. Смирнов	Полоса 5-2 4×30 ГОСТ 103-76 / Ст.3 ГОСТ 535-79	Гипрокоммунводоканал г. Москва	

Инв.№ подл. | Подпись и дата | Взам. инв.№

Типовой проект 0901-9-18.1.87 Альбом IV

Формат	Зона	Поз.	Обозначение	Наименование	Кол.	Примеч.
				Документация.		
А3			М0124-00-00-00СБ	Сборочный чертеж		
				Сборочные единицы		
А3		1	М0124-01-00-00	Решетка ф1410	1	
				Детали		
А4		3	М0124-00-00-01	Хомут	1	
Б4		4	М0124-00-00-02	Сетка 10-1.4-0 ГОСТ 5336-80; ф1530	1	5.0 кг
				Стандартные изделия		
		6		Болт М10×60.46.019 ГОСТ 7798-70	1	
		7		Гайка М10.5.019 ГОСТ 5915-70	1	

М0124-00-00-00			
Решетка ф1410	Стадия: Р	Лист	Листов 1
Разраб. Капырина 1987			
Рук гр. Смирнов			
Н. контр. Смирнов	Гипрокоммунводоканал г. Москва		
Нач. отд. Завьялов			

Инв.№ подл. | Подпись и дата | Взам. инв.№

Типовой проект 0901-9-18.87 Альбом IV

Формат	Зона	Поз.	Обозначение	Наименование	Кол.	Примечание
Б4		9	МО124-01-00-09	Круг $\frac{В15\ ГОСТ\ 2590-71}{Ст.3\ ГОСТ\ 535-79}$	2	1,16 кг
				ℓ= 832		
Б4		10	МО124-01-00-10	Круг $\frac{В15\ ГОСТ\ 2590-71}{Ст.3\ ГОСТ\ 535-79}$	2	1,48кг
				ℓ= 1066		
Б4		11	МО124-01-00-11	Круг $\frac{В15\ ГОСТ\ 2590-71}{Ст.3\ ГОСТ\ 535-79}$	2	1,69 кг
				ℓ= 1218		
Б4		12	МО124-01-00-12	Круг $\frac{В15\ ГОСТ\ 2590-71}{Ст.3\ ГОСТ\ 535-79}$	2	1,83кг
				ℓ= 1320		
Б4		13	МО124-01-00-13	Круг $\frac{В15\ ГОСТ\ 2590-71}{Ст.3\ ГОСТ\ 535-79}$	2	1,9 кг
				ℓ= 1374		
Б4		14	МО124-01-00-14	Круг $\frac{В15\ ГОСТ\ 2590-71}{Ст.3\ ГОСТ\ 535-79}$	1	1,94кг
				ℓ= 1395		

Инв.№ подл. | Подпись и дата | Взам. инв.№

МО124-01-00-00 — Лист 2

Типовой проект 0901-9-18.87 Альбом IV

Формат	Зона	Поз.	Обозначение	Наименование	Кол.	Примечание
				Документация		
А3			МО124-01-00-000СБ	Сборочные чертежи		
				Детали		
Б4		1	МО124-01-00-01	Обечайка	1	10,5 кг
				Полоса $\frac{Б-2\ 6\times50\ ГОСТ\ 103-76}{Ст.3\ ГОСТ\ 535-79}$		
				ℓ разв. = 4370		
Б4		2	МО124-01-00-02	Полоса $\frac{Б-2\ 6\times50\ ГОСТ\ 103-76}{Ст.3\ ГОСТ\ 535-79}$	1	3,2 кг
				ℓ= 1384		
Б4		3	МО124-01-00-03	Полоса $\frac{Б-2\ 6\times50\ ГОСТ\ 103-76}{Ст.3\ ГОСТ\ 535-79}$	2	3,23кг
				ℓ= 1370		
Б4		4	МО124-01-00-04	Полоса $\frac{Б-2\ 6\times50\ ГОСТ\ 103-76}{Ст.3\ ГОСТ\ 535-79}$	2	3,13кг
				ℓ= 1328		
Б4		5	МО124-01-00-05	Полоса $\frac{Б-2\ 6\times50\ ГОСТ\ 103-76}{Ст.3\ ГОСТ\ 535-7.}$	2	2,92кг
				ℓ= 1258		
Б4		6	МО124-01-00-06	Полоса $\frac{Б-2\ 6\times50\ ГОСТ\ 103-76}{Ст.3\ ГОСТ\ 535-79}$	2	2,72 кг
				ℓ= 1154		
Б4		7	МО124-01-00-07	Полоса $\frac{Б-2\ 6\times50\ ГОСТ\ 103-76}{Ст.3\ ГОСТ\ 535-79}$	2	2,36 кг
				ℓ= 1000		
Б4		8	МО124-01-00-08	Полоса $\frac{Б-2\ 6\times50\ ГОСТ\ 103-76}{Ст.3\ ГОСТ\ 535-79}$	2	1,83кг.
				ℓ= 776		

Инв.№ подл. | Подпись и дата | Взам. инв.№

МО124-01-00-00

Разраб.	Карыркина		1987	Решетка	Стадия: Р; Лист: 1; Листов: 2
Рук. гр.	Смирнов				Гипрокоммунводоканал г. Москва
Н. контр.	Смирнов				
Нач. отд.	Забьялов				

22665-03 16

Альбом IV

Типовой проект 0901-9-18.1.87

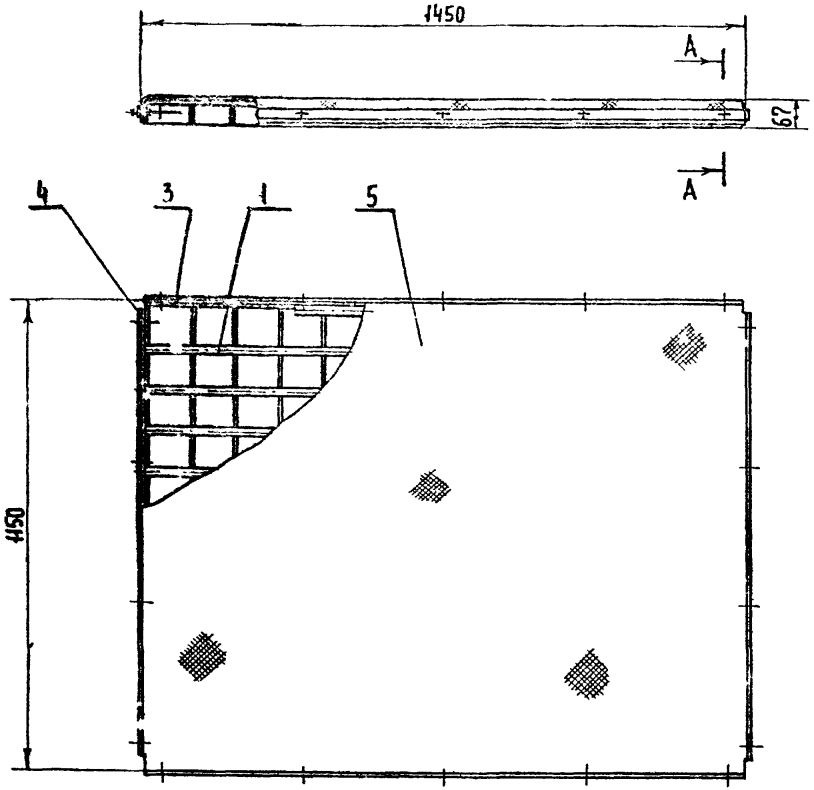

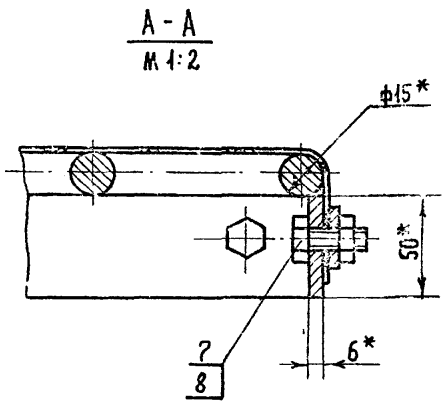

* Размеры для справок

Привязан				МО127 - 00 - 00 - 00СБ			
				Решетка 1150 × 1450 Сборочный чертеж	Стадия	Масса	Масштаб
					Р	34,5	1:10
					Лист	Листов 1	
					Гипрокоммунводоканал г. Москва		
Инв. №							

Разраб.	Гринченко	1987
Пров.	Смирнов	
Н. контр	Кагырина	
Нач. отд.	Завьялов	

Инв. № подл. | Подпись и дата | Взам. инв. №

22665-03 17

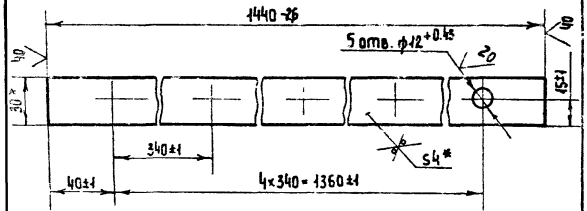

* Размеры для справок.

Инв. № подл.	Подпись и дата	Взам. инв. №

Разраб.	Гринченко		1987	М0127-00-00-01	
Пров.	Смирнов			Планка	Стадия: Р; Масса: 1,35; Масшт.: 1:2
Н. контр.	Карырина			Полоса Б-2 4×30 ГОСТ 103-76 / Ст.3 ГОСТ 535-79	Лист; Листов 1
					Гипрокоммунводоканал г. Москва

ТИПОВОЙ ПРОЕКТ 0901-9-18.1.87 АЛЬБОМ IV

Формат	Зона	Поз.	Обозначение	Наименование	Кол.	Примечание
				Документация		
А3			М0127-00-00-00СБ	Сборочный чертеж		
				Сборочные единицы		
А3		1	М0127-01-00-00СБ	Решетка	1	
				Детали		
А4		3	М0127-00-00-01	Планка	2	
А4		4	М0127-00-00-02	Планка	2	
Б4		5	М0127-00-00-03	Сетка 10-Ц4-0 ГОСТ 5336-80		
				1570×1270	1	5.5 кг.
				Стандартные изделия		
		7		Болт М10×25.46.019		
				ГОСТ 7798-70	18	
		8		Гайка М10.5.019		
				ГОСТ 5915-70	18	

Инв. № подл. | Подпись и дата | Взам. инв. №

Разраб.	Гринченко		1987	М0127-00-00-00	
Пров.	Смирнов			Решетка 1150×1450	Стадия: Р; Лист: 1; Листов: 1
Н. контр.	Карырина				Гипрокоммунводоканал г. Москва
Нач. отд.	Зайцев				

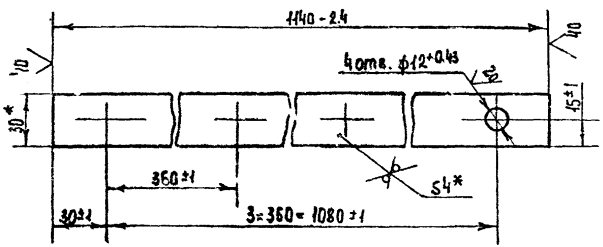

* Размеры для справок

Разраб.	Гринченко		1987	МО127-00-00-02	
Пров.	Смирнов			Планка	Стадия: — Масса: 1,07 Масшт.: 1:2
Н. контр.	Карырина			Полоса Б-2 4×30 ГОСТ 103-76 / Ст.3 ГОСТ 535-79	Лист: — Листов: 1
					Гипрокоммунводоканал г. Москва

Инв. № подл. | Подпись и дата | Взам. инв. №

Формат	Зона	Поз	Обозначение	Наименование	Кол	Примечание
				Документация		
А3			МО127-01-00-000Б	Сборочный чертеж		
				Детали		
Б.ч		1	МО127-01-00-01	Полоса Б2 6×50 ГОСТ 103-76 / Ст.3 ГОСТ 535-79		
				ℓ = 1446	2	3,4 кг
Б.ч		2	МО127-01-00-02	Полоса Б2 6×50 ГОСТ 103-76 / Ст.3 ГОСТ 535-79		
				ℓ = 1134	16	2,69 кг
Б.ч		3	МО127-01-00-03	Круг В15 ГОСТ 2590-71 / Ст.3 ГОСТ 535-79		
				ℓ = 1446	12	2,0 кг

Разраб.	Гринченко		1987	МО127-01-00-00	
Пров.	Смирнов			Решетка	Стадия: Р Лист: — Листов: 1
Н. контр.	Карырина				Гипрокоммунводоканал г. Москва

Инв. № подл. | Подпись и дата | Взам. инв. №

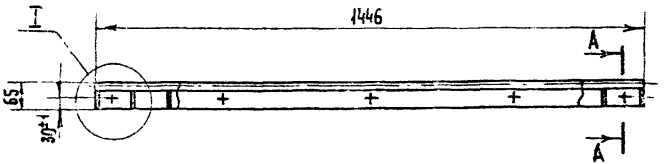

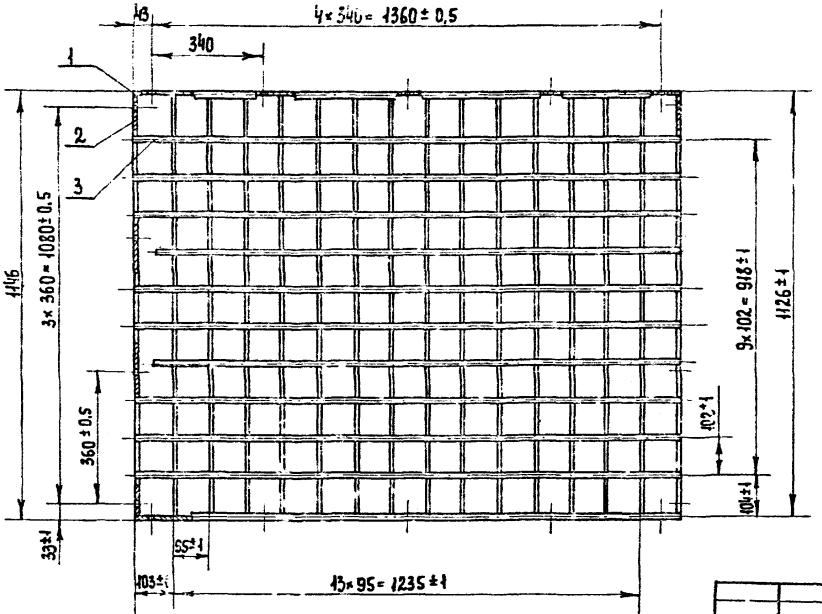

А – А
м 1:2

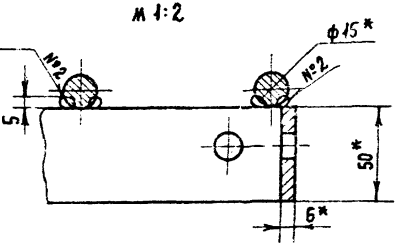

I
м 1:2

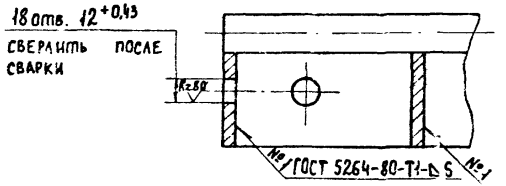

* Размеры для справок

Привязан:

Инв. №

Разраб.	Гриченко		1987
Пров.	Смирнов		
Н. контр.	Катырина		

МО127-01-00-00СБ

Решетка
Сборочный чертеж.

Стадия	Масса	Масшт.
Р	75,5	1:10
Лист	Листов 1	

Гипрокоммунводоканал г. Москва

Инв. № подл. | Подпись и дата | Взам. инв. №

gost.e-ecolog.ru