ТИПОВОЙ ПРОЕКТ

902-2-362.83

ОТСТОЙНИКИ КАНАЛИЗАЦИОННЫЕ

РАДИАЛЬНЫЕ ПЕРВИЧНЫЕ

ИЗ СБОРНОГО ЖЕЛЕЗОБЕТОНА

ДИАМЕТРОМ 18М

Альбом IX

18600-09

ЦЕНА 3-04

gost.e-ecolog.ru

ЦЕНТРАЛЬНЫЙ ИНСТИТУТ ТИПОВОГО ПРОЕКТИРОВАНИЯ
ГОССТРОЯ СССР

Москва, А-445, Сущевская ул., 22

Сдано в печать IX 1963 г.

Заказ № 10582 Тираж 570 экз.

ТИПОВОЙ ПРОЕКТ
902-2-362.83

ОТСТОЙНИКИ КАНАЛИЗАЦИОННЫЕ РАДИАЛЬНЫЕ ПЕРВИЧНЫЕ ИЗ СБОРНОГО ЖЕЛЕЗОБЕТОНА ДИАМЕТРОМ 18

СОСТАВ ПРОЕКТА:

АЛЬБОМ
- I Технологическая и санитарно-техническая части
- II Архитектурно-строительная часть
- III Строительные изделия
- IV Электротехническая часть
- V Задание заводу-изготовителю
- VI Нестандартизированное оборудование. Илоскреб. Часть 1 и часть 2
- VII Нестандартизированное оборудование. Затворы щитовые, установка сигнализатора уровня осадка и фасонные части.
- VIII Нестандартизированное оборудование. Токоприемник кольцевой (из т.п.902-2-346)
- IX Нестандартизированное оборудование. Устройство для удаления плавающих веществ.
- X Заказные спецификации
- XI Сметы
- XII Ведомости потребности в материалах

АЛЬБОМ IX

РАЗРАБОТАН
проектным институтом
МосводоканалНИИпроект"

Главный инженер института (СОКОЛИН)
Главный инженер проекта (КАЗАНОВ)

Рабочие чертежи введены в действие
МосводоканалНИИпроектом
Приказ №191 от 17 ноября 1982 г.

Привязан:

Инв. №

Содержание альбома

Наименование	Обозначение чертежа	NN стр.
1	2	3
Титульный лист		1
Содержание альбома		2÷3
Устройство для удаления плавающих веществ УПВ-18. Ведомость		
покупных изделий	4И.438.00.000ВП	3
Устройство для удаления плавающих		
веществ УПВ-18. Спецификация лист 1÷4	4И.438.00.000	4
Устройство для удаления плавающих		
веществ УПВ-18 лист 1	4И.438.00.000СБ	5
лист 2		6
лист 3		7
лист 4		8
лист 5		9
лист 6		10
Кронштейн	4И.438.01.000СБ	11
Прокладка	4И.438.00.011	11
Ограничитель	4И.438.00.012	11
Кронштейн Спецификация	4И.438.01.000	12
Раструб Спецификация	4И.438.01.100	12
Раструб	4И.438.01.100СБ	12
Фланец	4И.438.01.101	12
Пластина	4И.438.01.001	13
Ребро	4И.438.01.002	13
Патрубок	4И.438.01.003	13
Патрубок	4И.438.01.004	13
Отвод	4И.438.02.000СБ	14
Отвод. Спецификация	4И 438 02.000	14
Полусекция. Спецификация	4И.438.02.100	14
Полусекция	4И.438.02.100СБ	15
Втулка	4И.438.02.101	15
Полусекция	4И.438.02.102	15
Секция	4И.438.02.001	15
Полусекция	4И.438.02.002	16
Бункер. Спецификация лист 1÷2	4И.438.03.000	16
Патрубок	4И 438.03.001	16
Бункер	4И.438.03.000СБ	17
Лист направляющий	4И.438.03.002	18
Стенка боковая	4И.438.03.003	18
Ушко	4И.438.03.004	18
Лист направляющий	4И.438.03.005	19
Окантовка	4И.438.03.006	19
Переход косой	4И.438.03.007	20
Угольник	4И.438.03.008	20
Вилка. Спецификация	4И.438.04.000	20
Вилка	4И.438.04.000СБ	21
Основание	4И.438.04.001	21
Полоса гнутая	4И.438.04.002	21

1	2	3
Подвеска. Спецификация	4И.438.05.000	21
Подвеска	4И.438.05.000СБ	22
Ушко	4И.438.05.001	22
Скребок полупогруженный Спецификация лист 1÷2	4И.438.06.000	22
Скребок полупогруженный	4И.438.06.000СБ	23
Полоса гнутая	4И.438.00.013	23
Сухарь	4И.438.00.014	23
Полоса	4И.438.06.001	24
Подвеска	4И.438.06.002	24
Фартук	4И.438.06.003	24
Угольник	4И.438.06.004	25
Рычаг Спецификация	4И.438.07.000	25
Рычаг	4И.438.07.000СБ	25
Угольник	4И.438.07.001	26
Ушко	4И.438.07.002	26
Накладка	4И.438.07.003	26
Штанга. Спецификация	4И.438.08.000	26
Штанга	4И.438.08.000СБ	27
Шпиндель	4И.438.08.001	27
Гайка ходовая	4И.438.08.002	27
Ушко	4И.438.08.003	27
Ось. Спецификация	4И.438.09.000	28
Ось	4И.438.09.000СБ	28
Пруток	4И.438.09.001	28
Кулачок. Спецификация	4И.438.10.000	28
Кулачок	4И.438.10.000СБ	29
Пластина	4И.438.10.001	29
Поплавок. Спецификация. Лист 1÷2	4И.438.11.000	29
Поплавок	4И.438.11.000СБ	30
Валик	4И.438.11.001	30
Стенка торцевая	4И.438.11.002	30
Стенка продольная	4И.438.11.003	31
Бобышка	4И.438.11.004	31
Пробка	4И.438.11.005	31
Скребок качающийся. Спецификация	4И.438.12.000	31
Скребок качающийся	4И.438.12.000СБ	32
Лист верхний	4И.438.12.001	33
Угольник	4И.438.12.002	33
Фартук	4И.438.12.003	33
Пластина	4И.438.12.004	33
Стенка вертикальная	4И.438.12.005	34
Перегородка	4И.438.12.006	34
Перегородка. Спецификация	4И.438.13.000	35
Лист	4И.438.13.001	35
Угольник	4И.438.13.002	35
Кронштейн. Спецификация	4И.438.14.000	35
Кронштейн	4И.438.14.000СБ	36
Основание	4И.438.14.001	36

1	2	3
Щека	4И.438.14.002	36
Палец	4И.438.00.001	36
Кольцо установочное	4И.438.00.002	37
Крючок	4И.438.00.003	37
Петля	4И.438.00.004	37
Противовес	4И.438.00.005	37
Ось	4И.438.00.006	38
Ушко	4И.438.00.007	38
Ушко	4И 438.00 008	38
Фланец накидной	4И 438.00 009	(38)

№ строки	Наименование	Обозначение документа на поставку	Поставщик	Куда входит (обозначение)	Количество: на изделие	в комплекты	на регулир.	всего	Примечание
1	Мазавник II-А-200х17	ГОСТ 5260-75		4И.438.00.000	1			1	
2	Цепь сварная СН519	ГОСТ 2319-70		4И.438.00.000	2,6м			2,6м	
3	Фланец 200-2,5	ГОСТ 1255-67		4И.438.02.000	1			1	
4				4И.438.03.000	1			1	
5								2	
6	Болт М10х35.58.096	ГОСТ 7798-70			4			4	
7	М16х40.58.096				8			8	
8	М16х55.58.096				16			16	
9	М20х50.58.096				2			2	
10	М20х80.58.096				2			2	
11	Винт II М10х25.58.096	ГОСТ 17473-80			1			1	
12	Гайка М10.5.096	ГОСТ 5915-70			5			5	
13	М16.5.096				25			25	
14	М20.5.096				4			4	
15	Шайба 10.65Г	ГОСТ 6402-70			4			4	
16	20 65Г				2			2	
17	Шайба 10.02.096	ГОСТ 11371-78			4			4	
18	16.02.096				13			13	
19	20.02.096				14			14	
20	Шплинт 5х40-001	ГОСТ 397-79			16			16	
21	Шплинт 8х100-001	ГОСТ 397-79			4			4	
22									
23									
24									
25									

Изм.	Лист	№ докум.	Подп.	Дата	4И.438.00.000 ВП		
Разраб.		Кричигин			Устройство для удаления плавающих веществ УПВ-18 Ведомость покупных изделий	Лит.	Лист	Листов
Пров.		Пендерев				И		1
Н.контр.		Потуткова				Мосводоканалниипроект Отдел №5		
Утв.		Гаврилов						

Копировал 18600-09 4 Формат А2

Форм.	Зона	Поз.	Обозначение	Наименование	Кол.	Примеч.
				Документация		
22			4И. 438.00.000 СБ	Сборочный чертеж		
12			4И. 438.00.000 ВП	Ведомость покупных изделий		
				Сборочные единицы		
11		1	4И. 438.01.000	Кронштейн	1	
11		2	4И. 438.02.000	Отвод	1	п.4
11		3	4И. 438.03.000	Бункер	1	
11		4	4И. 438.04.000	Вилка	1	
11		5	4И. 438.05.000	Подвеска	1	
11		6	4И. 438.06.000	Скребок полупогружен.	1	
11		7	4И. 438.07.000	Рычаг	1	
11		8	4И. 438.08.000	Штанга	1	п.5
11		9	4И. 438.09.000	Ось	1	
11		10	4И. 438.10.000	Кулачок	1	п.5
11		11	4И. 438.11.000	Поплавок	1	
11		12	4И. 438.12.000	Скребок качающийся	1	п.7
11		13	4И. 438.13.000	Перегородка	1	
11		14	4И. 438.14.000	Кронштейн	1	

4И. 438.00.000

Изм.	Лист	№ докум.	Подп.	Дата
Разраб.		Криничная		
Пров.		Пендерев		
Рук.		Пендерев		
Н.контр.		Потутков		
Утв.		Гаврилов		

Устройство для удаления плавающих веществ УПВ-18

Лит.	Лист	Листов
И	1	4

Мосводоканалниипроект Отдел №5

формат 11

Форм.	Зона	Поз.	Обозначение	Наименование	Кол.	Примеч.
				Детали		
11		15	4И. 438.00.001	Палец	2	
11		16	4И. 438.00.002	Колоцо установочное	2	
11		17	4И. 438.00.003	Крючок	1	
11		18	4И. 438.00.004	Петля	1	
11		19	4И. 438.00.005	Противовес	1	
11		20	4И. 438.00.006	Ось	1	
11		21	4И. 438.00.006-01	Ось	4	
11		22	4И. 438.00.006-02	Ось	1	
11		23	4И. 438.00.007	Ушко	2	
11		24	4И. 438.00.008	Ушко	1	
11		25	4И. 438.00.009	Фланец накидной	1	
11		26	4И. 438.00.011	Прокладка	1	
11		27	4И. 438.00.011-01	Прокладка	1	
11		28	4И. 438.00.012	Ограничитель	2	
11		29	4И. 438.00.013	Пластина гнутая	1	
11		30	4И. 438.00.014	Сухарь	1	
64		31	4И. 438.00.015	Прокладка регулировочная 120h14×150h14		
				Лист Б-2 ГОСТ 19903-74 ВСТ3сп ГОСТ 16523-70	5	0.28кг
64		32	4И. 438.00.016	Планка 50h14×50h14		
				Лист Б-3 ГОСТ 19903-74 ВСТ3сп ГОСТ 16523-70	3	0.05кг

4И. 438.00.000 — Лист 2

Изм. | Лист | № докум. | Подп. | Дата

формат 11

Форм.	Зона	Поз.	Обозначение	Наименование	Кол.	Примеч.
64		33	4И. 438.00.017	Стенка полупогруженная 600h14×2500h14		
				Лист Б-4 ГОСТ 19903-74 ВСТ3сп ГОСТ 14637-79	1	47,1кг
64		34	4И 438.00.019	Угольник L=270h14		
				Уголок Б-56×56×3 ГОСТ 8509-72 ВСТ3сп ГОСТ 535-79	1	1.3кг
64		35	4И 438.00.021	Угольник L=215h14		
				Уголок Б-63×63×5 ГОСТ 8509-72 ВСТ3сп ГОСТ 535-79	2	1.0кг
				Стандартные изделия		
				Болты ГОСТ 7798-70		
		36		М10×35.58.096	4	
		37		М16×40.58.096	8	
		38		М16×55.58.096	16	
		39		М20×80.58.096	2	
		40		М20×50.58.096	2	
		41		Винт II М10×25.58.096		
				ГОСТ 17473-80	1	
		42		Гайка М10.5.096		
				ГОСТ 5915-70	5	
		43		Гайка М16.5.096		
				ГОСТ 5915-70	25	
		44		Гайка М20.5.096		

4И. 438.00.000 — Лист 3

Изм. | Лист | № докум. | Подп. | Дата

формат 11

Форм.	Зона	Поз.	Обозначение	Наименование	Кол.	Примеч.
				ГОСТ 5915-70	4	
		45		Шайба 10.65Г		
				ГОСТ 6402-70	4	
		46		Шайба 20.65Г		
				ГОСТ 6402-70	2	
		47		Шайба 10.02.096		
				ГОСТ 11371-78	4	
		48		Шайба 16.02.096		
				ГОСТ 11371-78	13	
		49		Шайба 20.02.096		
				ГОСТ 11371-78	14	
		50		Шплинт 5×40-001		
				ГОСТ 397-79	16	
		51		Шплинт 8×100-001		
				ГОСТ 397-79	1	
		52		Маховик II-А 200×17		
				ГОСТ 5260-75	1	
		53		Цепь сварная		
				СН5-19 ГОСТ 2319-70	2,6п	

4И. 438.00.000 — Лист 4

Изм. | Лист | № докум. | Подп. | Дата

Копировал: 18600-09 5

формат 11

рычаге поз.7 в крайнее, наиболее удаленное от оси вращения рычага, положение.
После уточнения длины трубы и обрезки излишней, выполнить сварку трубы с пластиной (черт. 4И.438.08.000 СБ поз.5).

7. Регулировку глубины и продолжительности погружения бункера в процессе эксплуатации осуществлять посредством перестановки рычага с кулачком, а так же перемещением кулачка вдоль рычага.

8. Конец резинового фартука качающегося скребка поз.12 подогнать по месту, обеспечив плотное прилегание фартука к полупогруженной стенке поз.33.

8. Необходимое плечо вылета противовеса поз.19 определить при монтаже по месту.

9. В момент прохождения кулачка поз.10 над перегородкой поз.13 необходимо проверить зазор $A_1 \geq 10$ мм/см. 4И.438.00.000 лист 2.
При необходимости следует углубить вырез в перегородке.

10. После изготовления, все несопрягающиеся поверхности бункера поз.3, кронштейна поз.1 отвода поз.2, поплавка поз.11, полупогруженной стенки поз.33, планки поз.32, кулачка поз.10, полупогруженного скребка поз.6, качающегося скребка поз.12 и других узлов и деталей устройства, находящихся во время эксплуатации ниже уровня жидкости в отстойнике кроме поверхностей соприкасающихся с цементным раствором, покрыть грунтом ХС-010, краска Эм ХС-710, серый, лак ХС-76 IV В ГОСТ 9355-81. На все несопрягающиеся поверхности кронштейна поз.14, штанги поз.8, маховика поз.52 и других узлов и деталей устройства, находящихся во время эксплуатации выше уровня жидкости в отстойнике, нанести 2 слоя атмосферостойкого лакокрасочного покрытия по свинцово-суричному грунту.

11. Для смазки винтовой пары штанги поз.8 применять универсальную морозостойкую смазку ЦИАТИМ-201 по ГОС. 6267-74

12. Дополнительную стойку ограждения моста илоскреба поз.35 приварить по месту, при монтаже устройства УПВ-18.

13* Размеры для справок.

14. Сварку, кроме мест обозначенных особо, произвести по ГОСТ 5264-80.

15. Шероховатость обрабатываемых поверхностей деталей без чертежа - Rz160

16. Предельные отклонения размеров: отверстий - по Н14, валов - по h14; остальных - по $\pm \frac{IT14}{2}$.

1. Изготовление настоящего устройства произвести в соответствии со строительными нормами и правилами СНиП III-18-75

2. В месте установки устройства полупогруженную стенку поз.33 изготовить из листовой стали толщиной 4мм. Ориентировочная длина заготовки 2,5м. Лист гнуть по радиусу и обрезать по месту, после чего приварить его к верхнему угольнику борта, подложив три планки поз.32, толщина которых определяется из условий обеспечения установки листа заподлицо с асбоцементной стенкой лотка.
Отверстия в стенке для крепления ограничителей поз.28 размечать по месту (сеч. И-И).
При этом верхний ограничитель следует установить так, чтобы в крайнем верхнем положении бункера поз.3 (вид А) его переливное ребро было примерно на 50мм выше горизонта воды в отстойнике.
Нижний ограничитель следует установить так чтобы в крайнем нижнем положении бункера его переливное ребро было на 50 мм ниже горизонта воды в отстойнике.

3. У валика поплавка поз.11 предусмотрен небольшой припуск по длине со стороны обращенной к полупогруженной стенке. Конец валика с этой стороны надлежит обрезать по месту, обеспечив свободное перемещение бункера с поплавком между ограничителями поз.28.

4. При сборке отвода поз.2 с кронштейном поз.1 следует обеспечить плавное без заеданий вращение отвода вокруг его оси. Количество и толщину регулировочных прокладок поз.31, при креплении вилки поз.4 к кронштейну, определить по месту.

5. Уточнение требуемой длины трубы, входящей в состав штанги поз.8, следует произвести при монтаже устройства по месту, исходя из того, что в момент наибольшего погружения бункера, под воздействием кулачка поз.10, зазор между нижним ограничителем валиком поплавка должен быть не менее 5мм. Шпиндель штанги черт. 4И.438.08.000 СБ поз.8 необходимо при этом вывернуть из трубы до упора, а кулачок сместить за счет продолговатых отверстий в

					4И.438.00.000 СБ			
Изм.	Лист	№ докум.	Подп.	Дата	Устройство для удаления плавающих веществ УПВ-18. Сборочный чертеж.	Лит.	Масса	Масштаб
Разраб.		Криничная				И	492,0	1:20
Пров.		Пендерев				Лист 1	Листов 6	
Рук.		Пендерев				Мосводоканалниипроект Отдел №5		
Н. контр.		Потутков						
Утв.		Гаврилов						

Б - Б

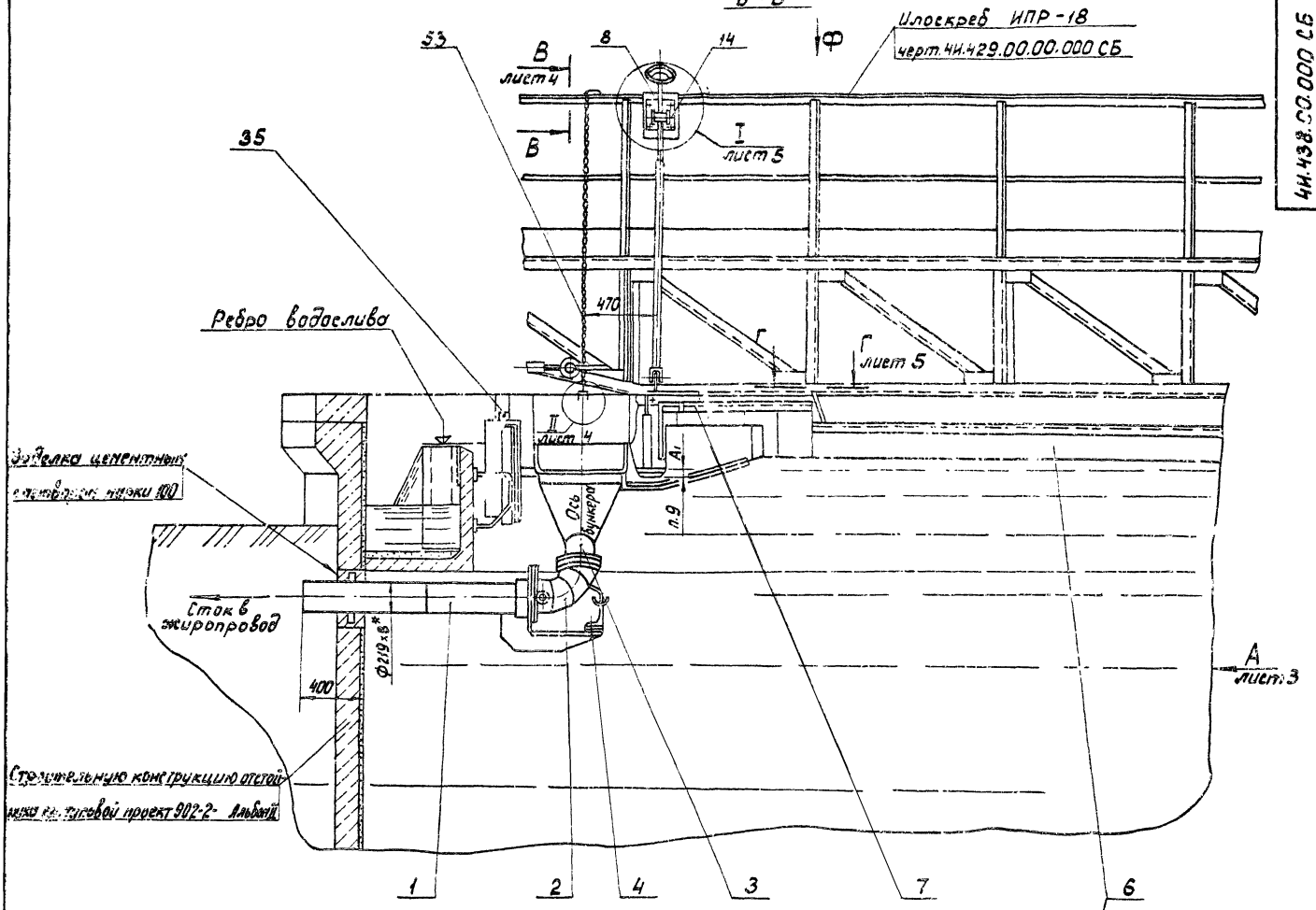

Вид Ф

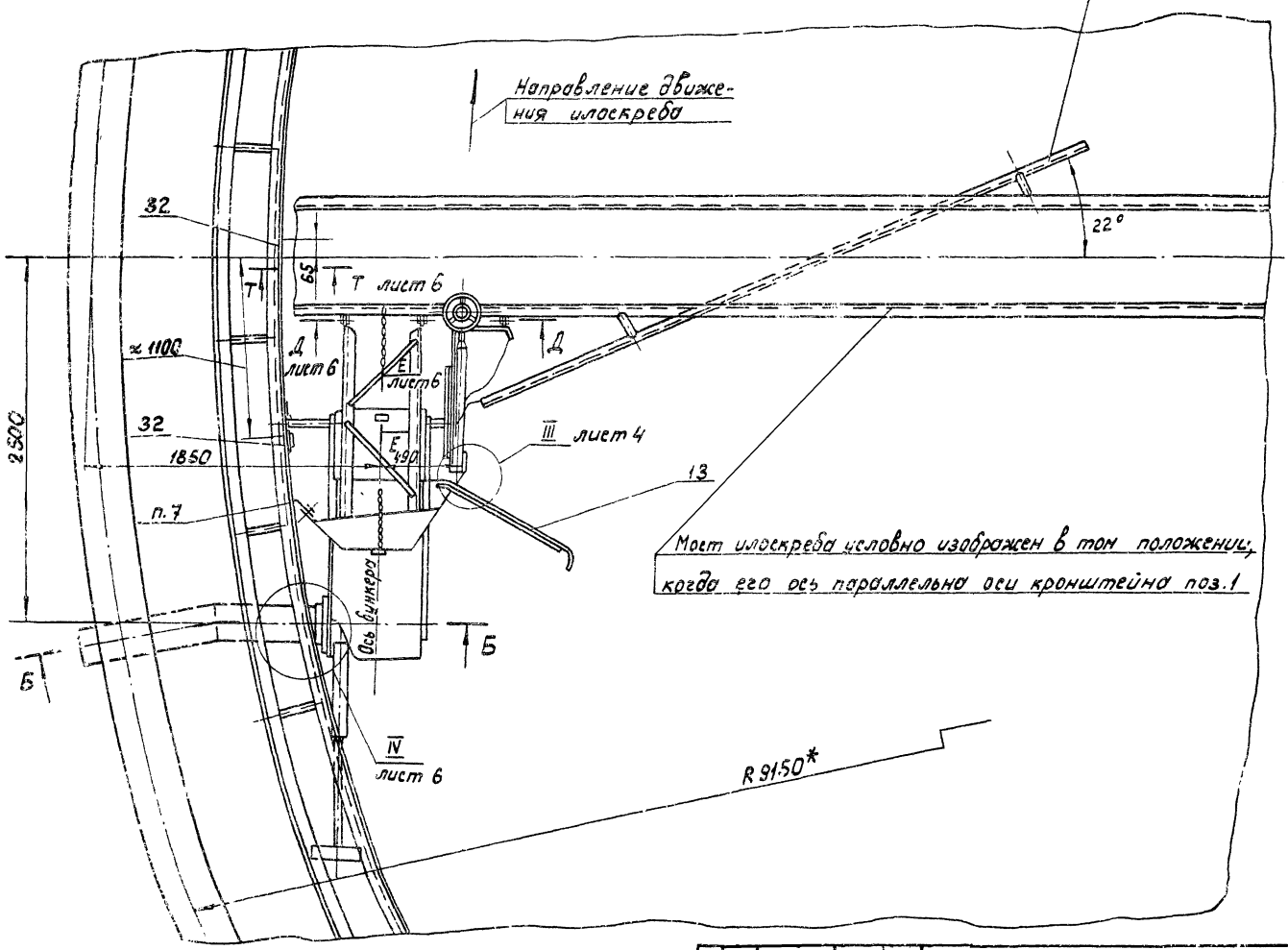

Мост илоскреба условно изображен в том положении, когда его ось параллельно оси кронштейна поз.1

Мост илоскреба ИПР-18

Вид А лист 2

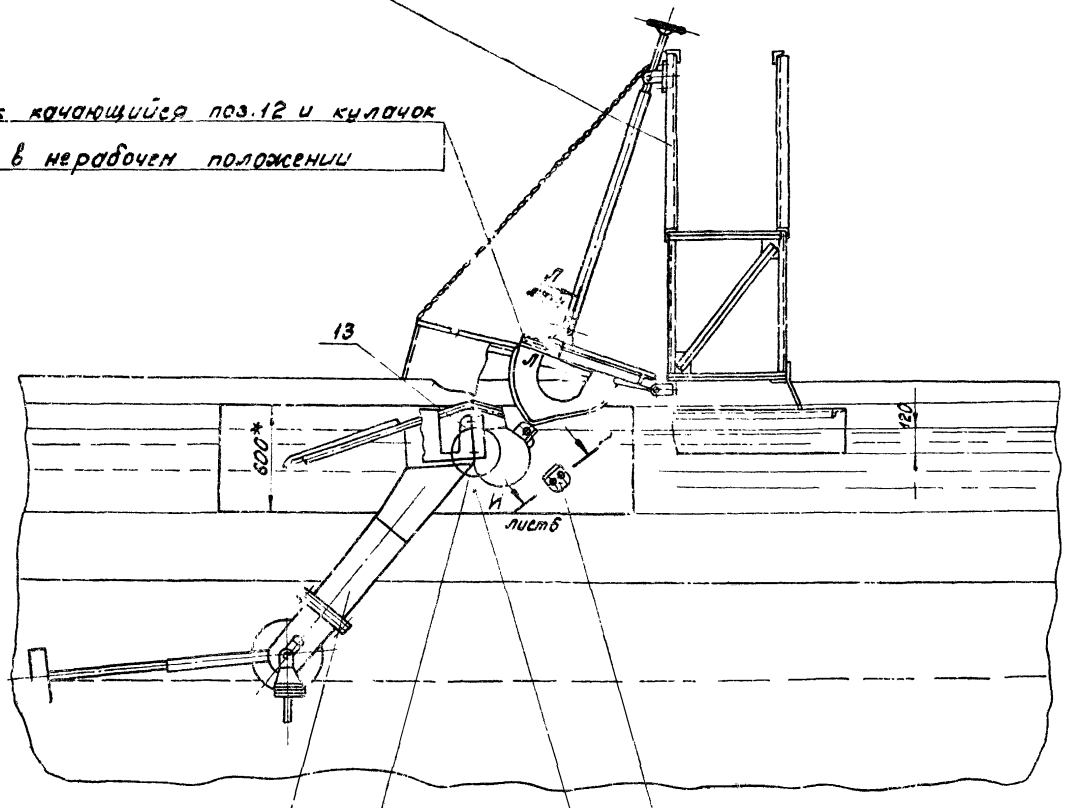

Вид А лист 2

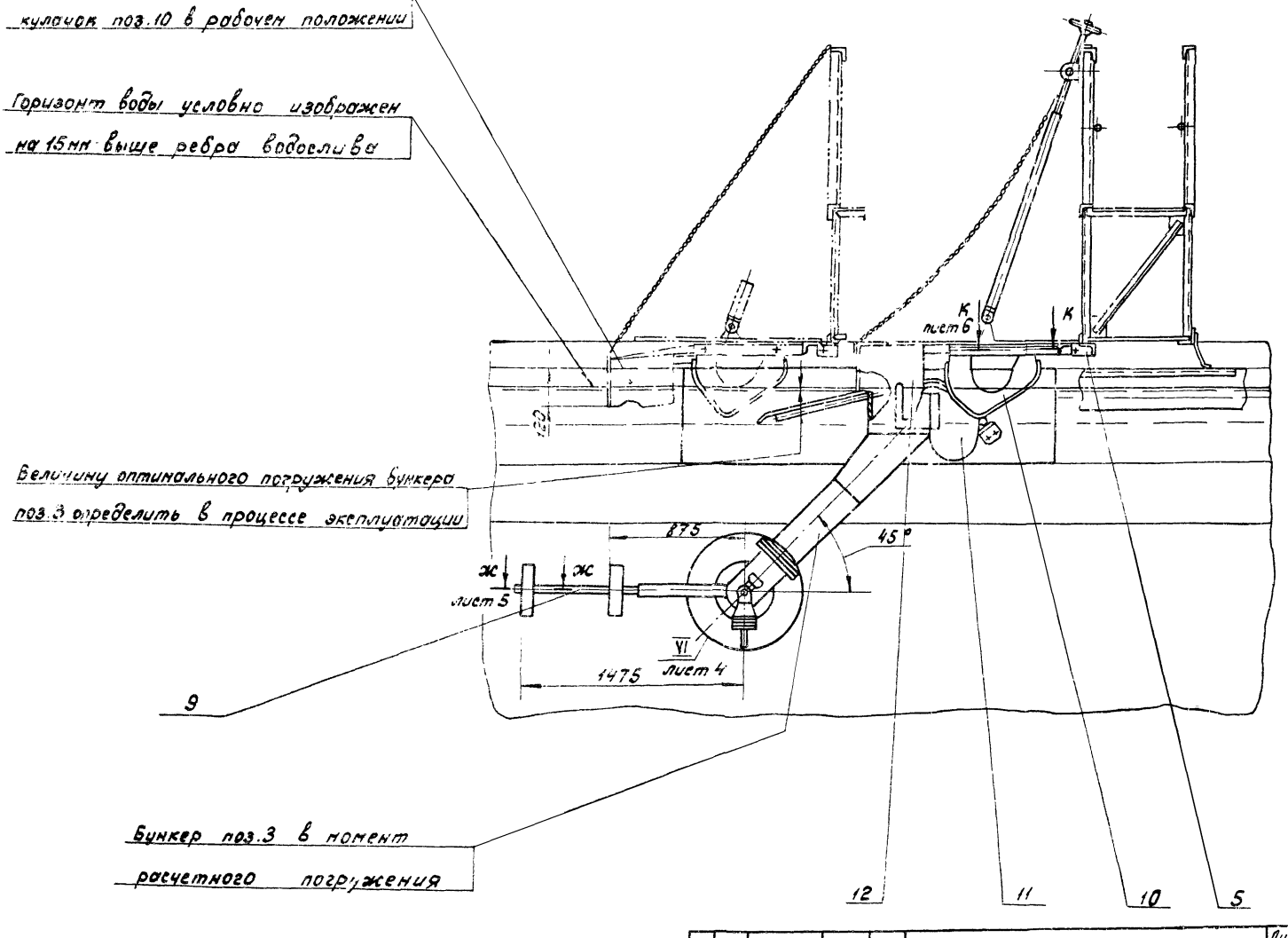

Изм.	Лист	№ докум.	Подп.	Дата	4И.438.00.000 СБ	Лист 3

Копировал: ИТ. 18600-09 8 Формат А2

Н-Н
М1:5

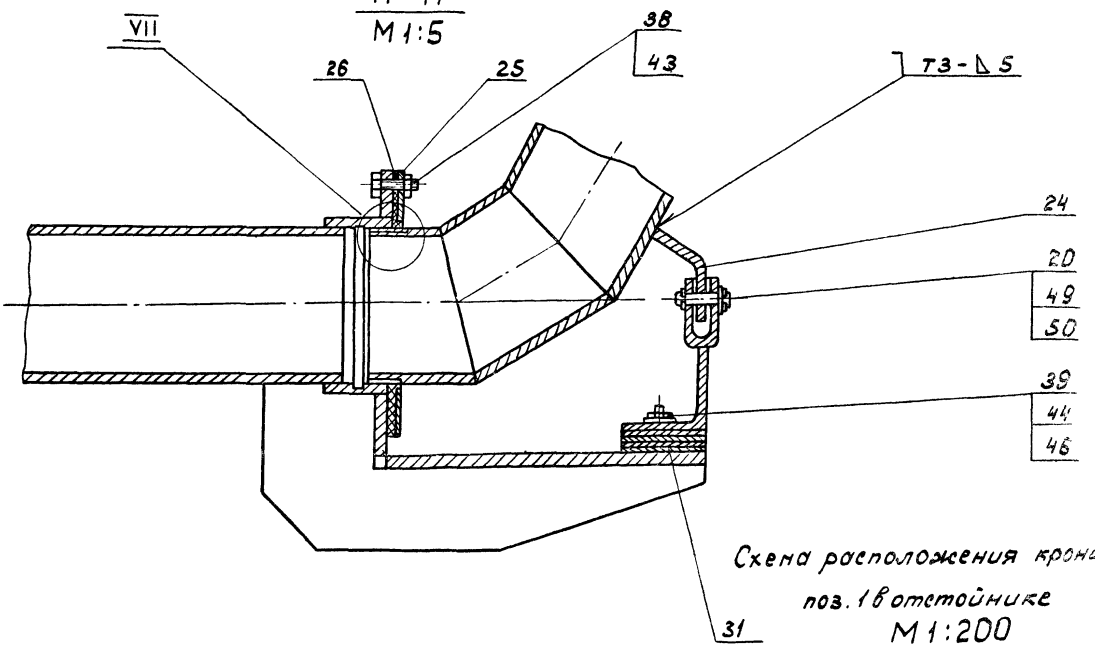

Схема расположения кронштейна поз.1 в отстойнике
М1:200

VII
М1:1

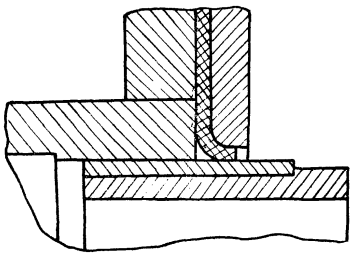

III лист 2
М1:2,5

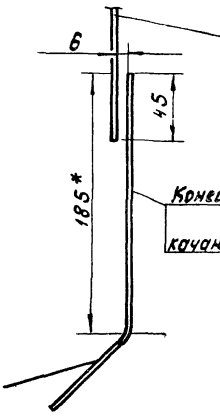

Скребок полупогруженный поз.6

Конец вертикальной стенки скребка качающегося поз.12 отогнуть по месту

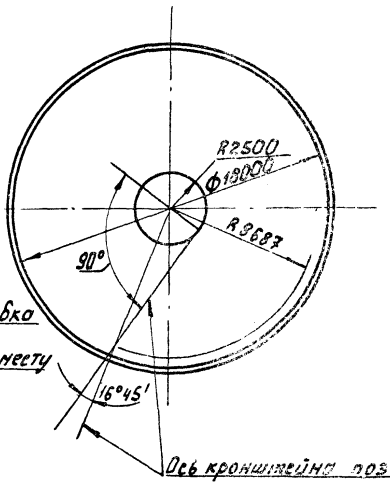

Ось кронштейна поз.1

VI лист 3
М1:5

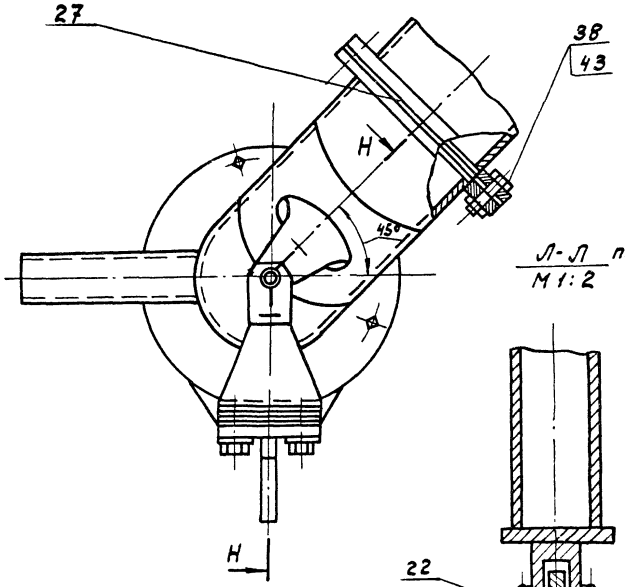

Л-Л повернуто, лист 3
М1:2

II лист 2
М1:2

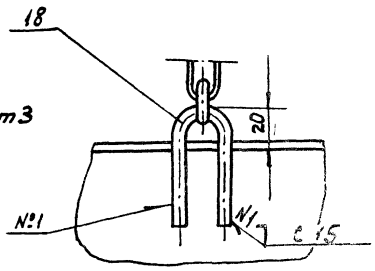

В-В лист 2
М1:2

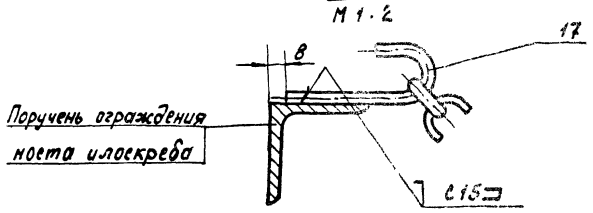

Изм.	Лист	№ докум.	Подп.	Дата	4И.438.00.000 СБ	Лист 4

Копировал: ГПИ~ 18600-09 У Формат А2

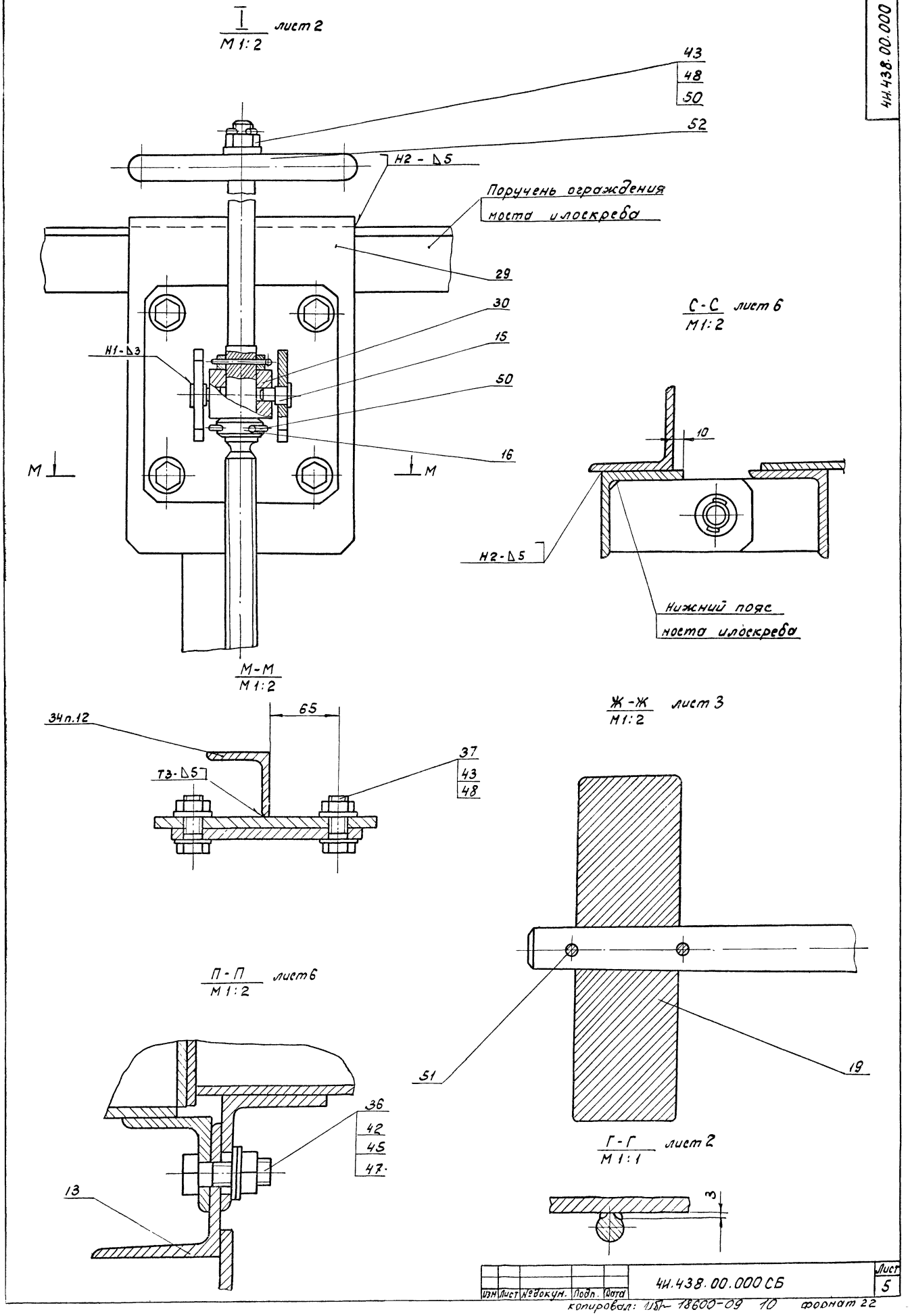

Изм	Лист	№ докум.	Подп.	Дата	4И.438.00.000 СБ	Лист 5

Д-Д
М1:5
лист2

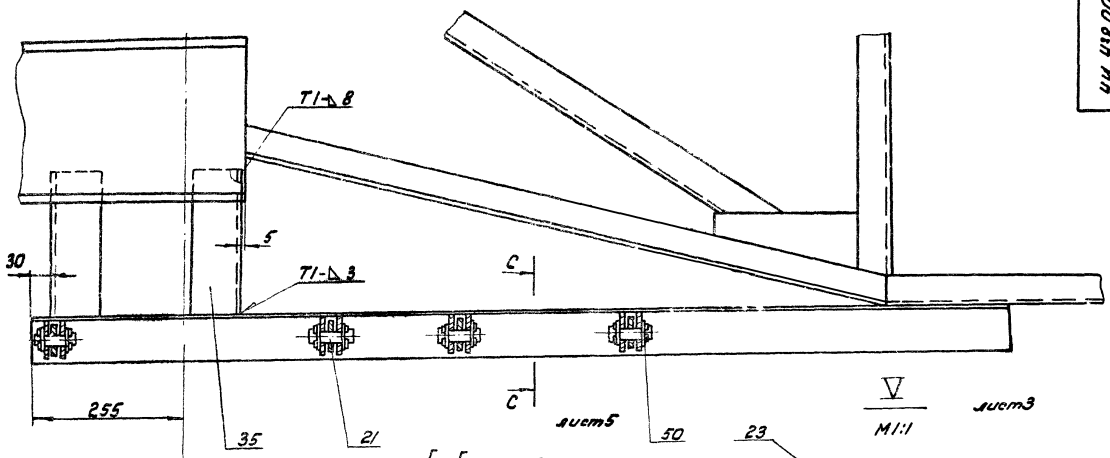

лист5

V
М1:1
лист3

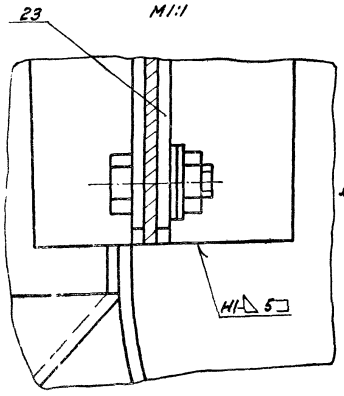

Е-Е
М1:5
повернуто, лист2

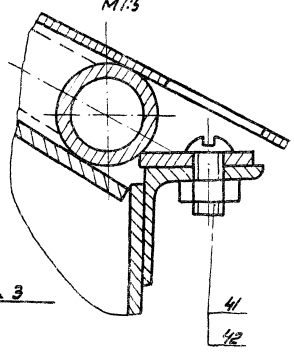

Ось бункера

Т-Т
М1:5
лист 2

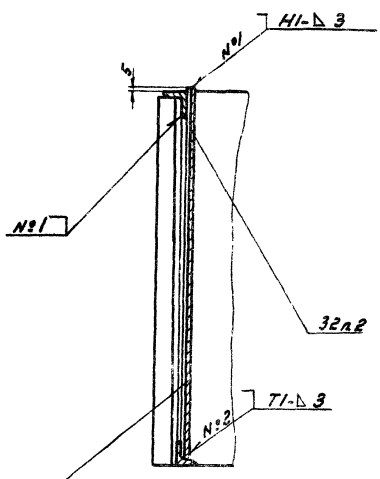

И-И
М1:2
повернуто, лист 3

IV
М1:5
лист 2

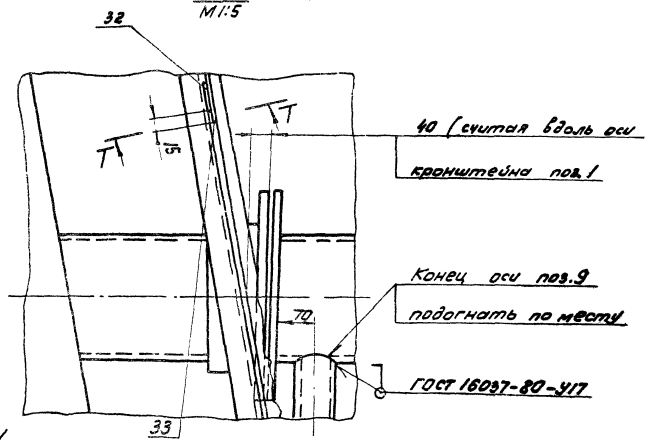

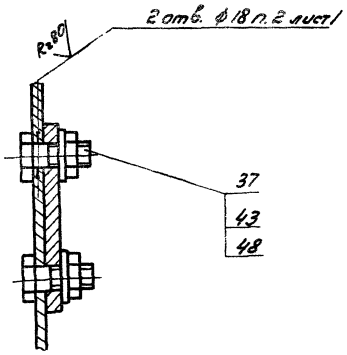

К-К
М1:2
лист 3

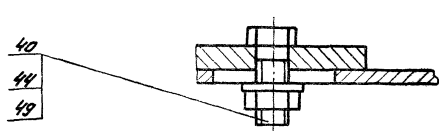

4И.438.01.000 СБ

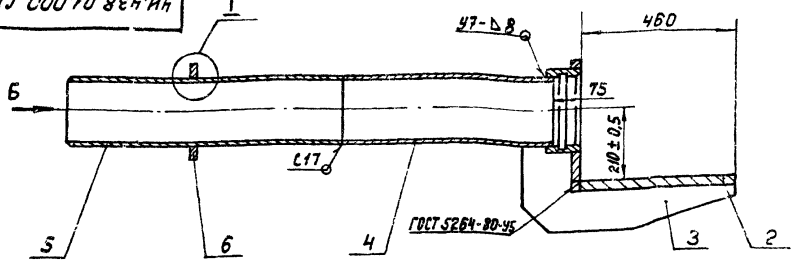

Вид Б
М1:5

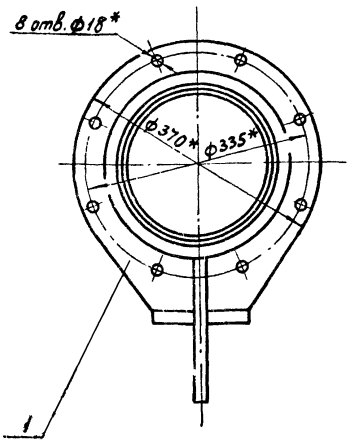

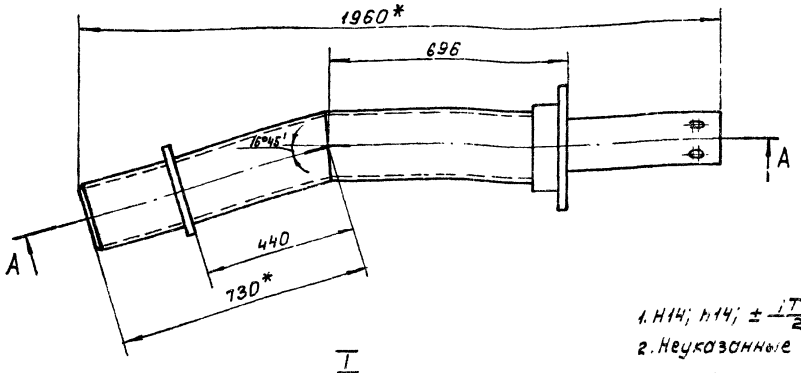

I
М1:1

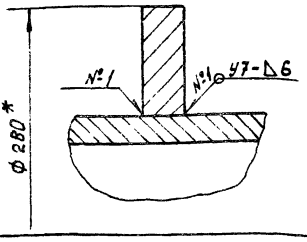

1. H14; h14; ± $\frac{IT14}{2}$.
2. Неуказанные сварные швы выполнить по ГОСТ 16037-80 по контуру прилегания деталей.
3. * Размеры для справок.
4. Шероховатость обрабатываемых поверхностей детали без чертежа - Rz 80

					4И.438.01.000 СБ			
Изм.	Лист	№ докум.	Подп.	Дата	Кронштейн	Лит.	Масса	Масштаб
Разраб.		Криничная			Сборочный чертеж	И	99,0	1:10
Пров.		Пендерев				Лист	Листов 1	
Рук.		Пендерев				Посводоканалниипроект Отдел №5		
Н.контр.		Потутков						

Формат 12

4И.438.00.011

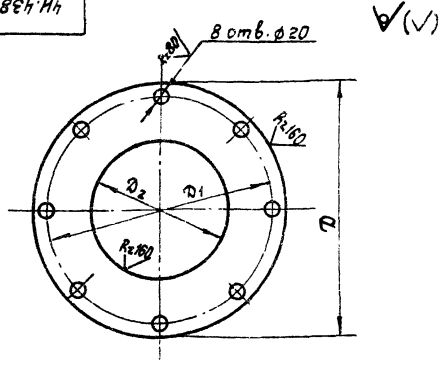

Обозначение	D мм	D1 мм	D2 мм	Материал	Масса кг
4И.438.00.011	370	335	200	Пластина I, лист ПМБ-С-5-12 ГОСТ 7338-77	0,47
4И.438.00.011-01	315	280	220	Пластина I, лист ПМБ-С-2-12 ГОСТ 7338-77	0,1

H14; h14; ± $\frac{IT14}{2}$.

					4И.438.00.011			
Изм.	Лист	№ докум.	Подп.	Дата	Прокладка	Лит.	Масса	Масштаб
Разраб.		Криничная				И	см. табл.	—
Пров.		Пендерев				Лист	Листов 1	
Н.контр.		Потутков			см. табл.	Посводоканалниипроект Отдел №5		

4И.438.00.012

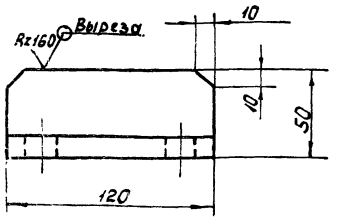

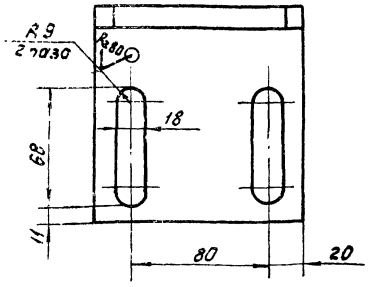

H14; h14; ± $\frac{IT14}{2}$.

					4И.438.00.012			
Изм.	Лист	№ докум.	Подп.	Дата	Ограничитель	Лит.	Масса	Масштаб
Разраб.		Криничная				И	1,6	1:2
Пров.		Пендерев				Лист	Листов 1	
Н.контр.		Потутков			Уголок Б-125х125х12 ГОСТ 8509-72 / Вст3сп ГОСТ 535-79	Посводоканалниипроект Отдел №5		

Инв. № подл. | Подп. и дата | Взам. инв. № | Инв. № дубл. | Подп. и дата

Формат	Зона	Поз.	Обозначение	Наименование	Кол.	Примеч.
				Документация		
А2			4И.438.01.000СБ	Сборочный чертеж		
				Сборочные единицы		
А4		1	4И.438.01.100	Раструб	1	
				Детали		
А4		1	4И.438.01.001	Пластина	1	
А4		2	4И.438.01.002	Ребро	1	
А4		3	4И.438.01.003	Патрубок	1	
А4		4	4И.438.01.004	Патрубок	1	
А4		5	4И.438.01.005	Кольцо		
				лист 8-10 ГОСТ 19903-74 Вст3сп ГОСТ 14637-79		
				ф280h14 × ф220H14	1	1,8 кг

Изм.	Лист	№ докум.	Подп.	Дата
Разраб.		Кринчная		
Пров.		Пендерев		
Т.контр.				
Н.контр.		Потупков		

4И.438.01.000

Кронштейн

Лит.	Лист	Листов
	1	

Мосводоканалнипроект
Отдел №5

Формат А1

Формат	Зона	Поз.	Обозначение	Наименование	Кол.	Примеч.
				Документация		
А2			4И.438.01.100СБ	Сборочный чертеж		
				Детали		
А4		1	4И.438.01.101	Фланец	1	
А4		2	4И.438.01.102	Кольцо	1	
				Ст3 ГОСТ 380-71		
				ф250h14 × ф214H14 × 10 мм	1	11,4 кг

Изм.	Лист	№ докум.	Подп.	Дата
Разраб.		Кринчная		
Пров.		Пендерев		
Т.контр.				
Н.контр.		Потупков		

4И.438.01.100

Раструб

Лит.	Лист	Листов
	1	

Мосводоканалнипроект
Отдел №5

Формат А1

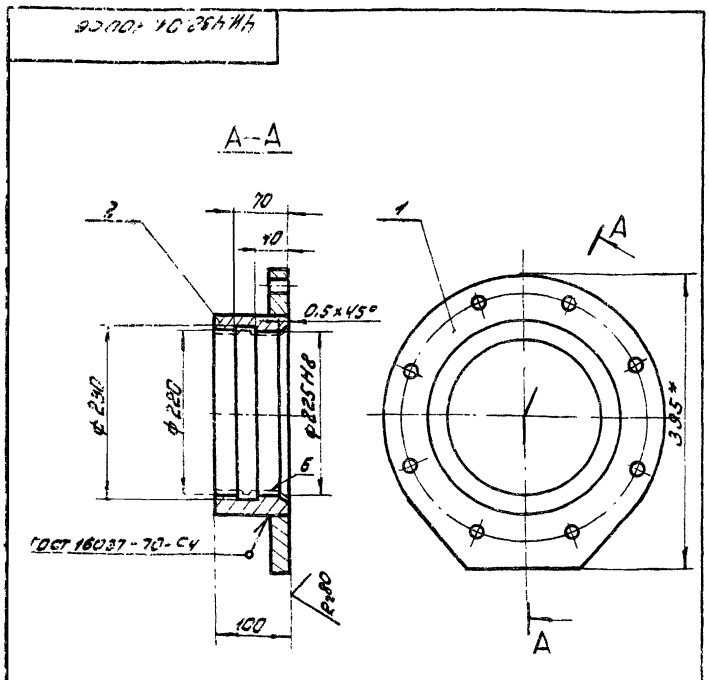

1. * Размер для справок.
2. Неуказанные предельные отклонения размеров: $H14,\ h14,\ \pm\frac{IT14}{2}$.
3. Шероховатость поверхности Б – $\sqrt{}^{Ra80}$.
4. Шероховатость обрабатываемых поверхностей деталей, кроме указанных на чертеже – $\sqrt{}^{Ra50}$.

Изм.	Лист	№ докум.	Подп.	Дата
Разраб.		Кринчная		
Пров.		Пендерев		
Т.контр.		Потупков		

4И.438.01.100СБ

Раструб
Сборочный чертеж

Лит.	Масса	Масштаб
И1	16,5	1:5
Лист	Листов: 1	

Мосводоканалнипроект
Отдел №5

Формат А1

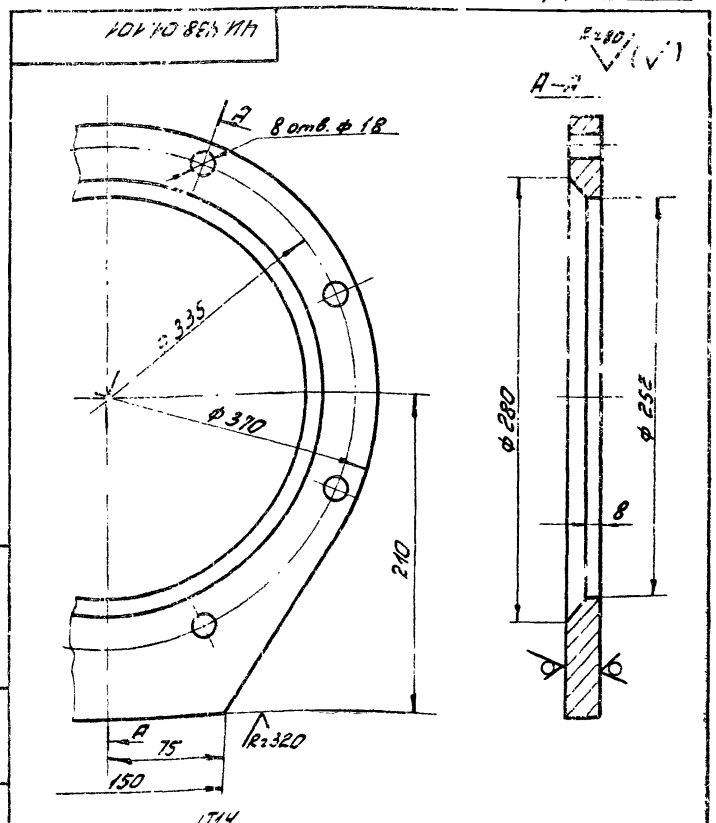

Изм.	Лист	№ докум.	Подп.	Дата
Разраб.		Кринчная		
Пров.		Пендерев		
Т.контр.		Потупков		

4И.438.01.101

Фланец

Лит.	Масса	Масштаб
И1	8,3	1:2,5
Лист	Листов: 1	

Лист 8-20 ГОСТ 19903-74
Вст3сп ГОСТ 14637-79
18600-09

Мосводоканалнипроект
Отдел №5

Формат А1

Копировал

ЧИ.438.01.001

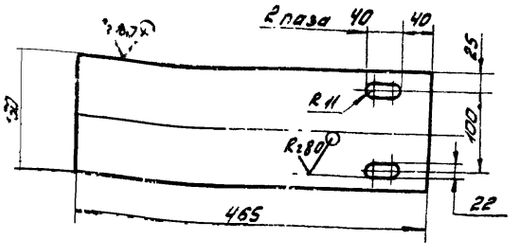

H14, h14: ± IT14/2.

Изм.	Лист	№ докум.	Подп.	Дата	ЧИ.438.01.001		
Разраб.	Криничная				Пластина	Лит. И	Масса 11,0	Масштаб 1:5
Пров.	Пендерев					Лист	Листов 1
Н.контр.	Потутков				Лист Б20 ГОСТ 19903-74 / В ст3сп ГОСТ 14637-79	Мосводоканалниипроект Отдел N 5	

Формат 11

ЧИ.438.01.002

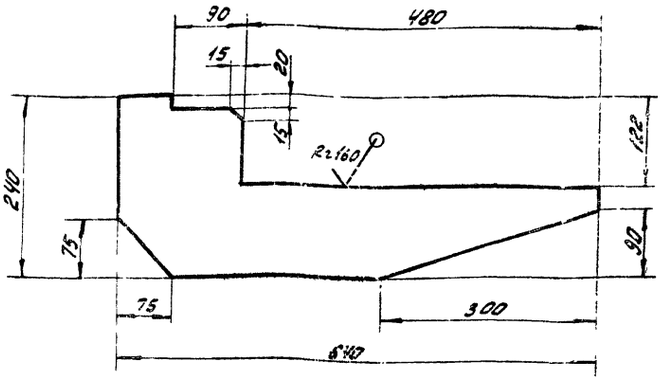

h14, ± IT14/2.

Изм.	Лист	№ докум.	Подп.	Дата	ЧИ.438.01.002		
Разраб.	Криничная				Ребро	Лит. И	Масса 6,8	Масштаб 1:5
Пров.	Пендерев					Лист	Листов 1
Н.контр.	Потутков				Лист Б12 ГОСТ 19903-74 / В ст3сп ГОСТ 14637-79	Мосводоканалниипроект Отдел N 5	

Формат 11

Инв. № подл. | Подп. и дата | Взам. инв. | Инв. № дубл. | Подп. и дата

ЧИ.438.01.003

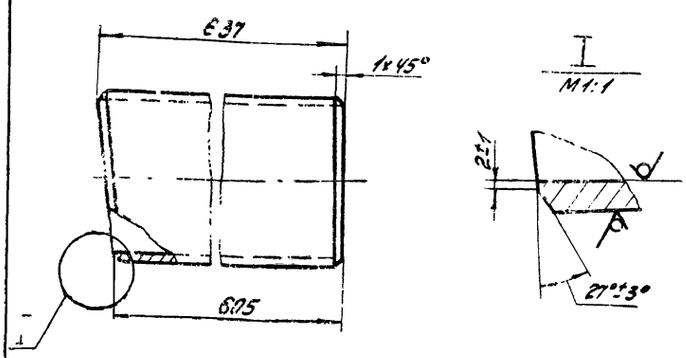

Шаблон

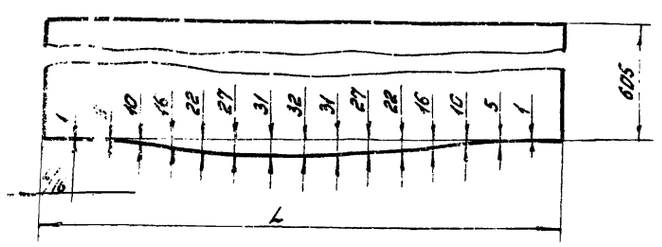

1. Неуказанные предельные отклонения размеров: h14, ± IT14/2.
2. Размер L равен длине окружности, измеренной по фактическому наружному диаметру разрезаемой трубы

Изм.	Лист	№ докум.	Подп.	Дата	ЧИ.438.01.003		
Разраб.	Криничная				Патрубок	Лит. И	Масса 26,8	Масштаб 1:5
Пров.	Пендерев					Лист	Листов 1
Н.контр.	Потутков				Труба 219х8 ГОСТ 8732-78 / В ст3сп ГОСТ 8731-74	Мосводоканалниипроект Отдел N 5	

Формат 11

ЧИ.438.01.004

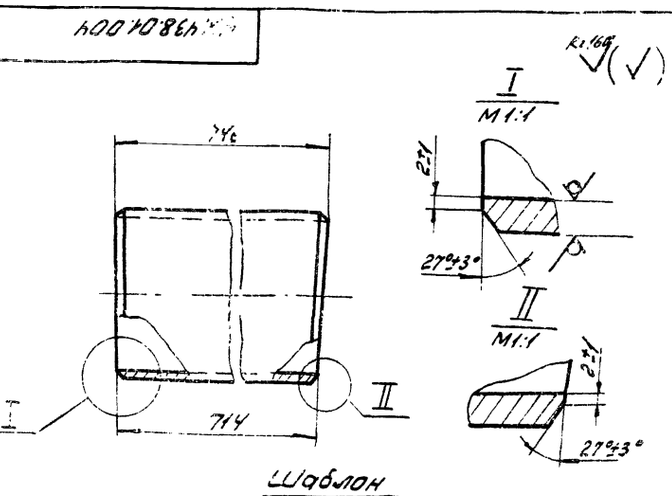

Шаблон

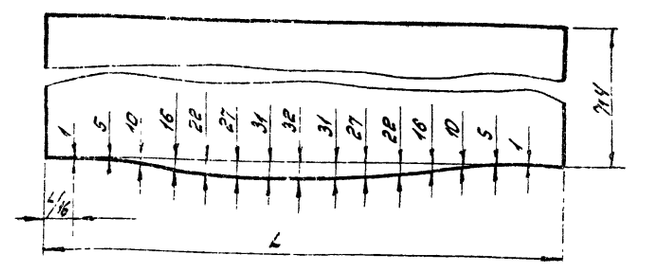

1. Неуказанные предельные отклонения размеров: h14, ± IT14/2.
2. Размер L равен длине окружности, измеренной по фактическому наружному диаметру разрезаемой трубы

Изм.	Лист	№ докум.	Подп.	Дата	ЧИ.438.01.004		
Разраб.	Криничная				Патрубок	Лит. И	Масса 36,2	Масштаб 1:5
Пров.	Пендерев					Лист	Листов 1
Н.контр.	Потутков				Труба 219х8 ГОСТ 8732-78 / В ст3сп ГОСТ 8731-74	Мосводоканалниипроект Отдел N 5	

Копировал: Эиз- 18600-09 14

Формат 11

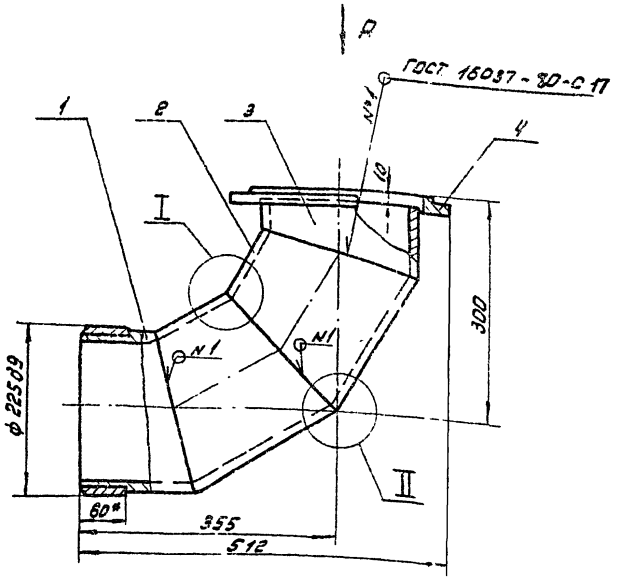

Вид А

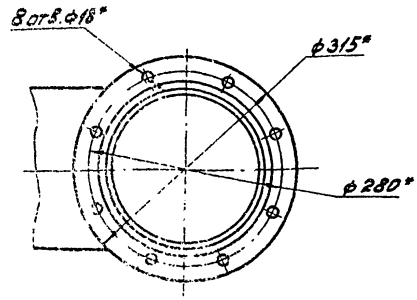

I
М1:1

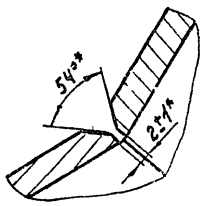

II
М1:1

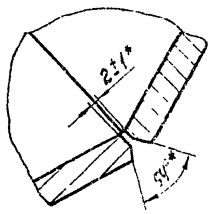

1. Неуказанные предельные отклонения размеров: $h14, \pm \frac{IT14}{2}$
2. Неуказанные сварные швы выполнить по ГОСТ 16037-80-У5-Δ10.
3. * Размеры для справок.

Изм	Лист	№ докум.	Подп.	Дата	ЧИ.438.02.000СБ			
Разраб.		Криничная			Отвод	Лит	Масса	Масштаб
Пров.		Пендерев			Сборочный чертеж	И	28.5	1:5
Рук.		Пендерев				Лист	Листов: 1	
Н.контр.		Потутков				Мосводоканалниипроект Отдел №5		

Формат 12

Формат	Зона	Поз.	Обозначение	Наименование	Кол.	Примеч.
				Документация		
12			ЧИ.438.02.000 СБ	Сборочный чертеж		
				Сборочные единицы		
11		1	ЧИ.438.02.100	Полусекция	1	
				Детали		
11		2	ЧИ.438.02.001	Секция	2	
11		3	ЧИ.438.02.002	Полусекция	1	
				Стандартные изделия		
		4		Фланец 200-2,5 ГОСТ 1255-67	1	

Изм	Лист	№ докум.	Подп.	Дата	ЧИ 438.02.000			
Разраб.		Криничная			Отвод	Лит.	Лист	Листов
Пров.		Пендерев				И		1
Рук.		Пендерев				Мосводоканалниипроект Отдел №5		
Н.контр.		Потутков						

Формат 11

Формат	Зона	Поз.	Обозначение	Наименование	Кол.	Примеч.
				Документация		
11			ЧИ.438.02.100СБ	Сборочный чертеж		
				Детали		
11		1	ЧИ.438.02.101	Втулка	1	
11		2	ЧИ.438.02.152	Полусекция	1	

Изм	Лист	№ докум.	Подп.	Дата	ЧИ.438.02.100			
Разраб.		Криничная			Полусекция	Лит.	Лист	Листов
Пров.		Пендерев				И		1
Рук.		Пендерев				Мосводоканалниипроект Отдел №5		
Н.контр.		Потутков						

Инв. № подл. | Подп. и дата | Взам. инв. № | Инв. № дубл. | Подп. и дата

Копировал

18600-09 15

Формат 11

ЧИ 438.02.002

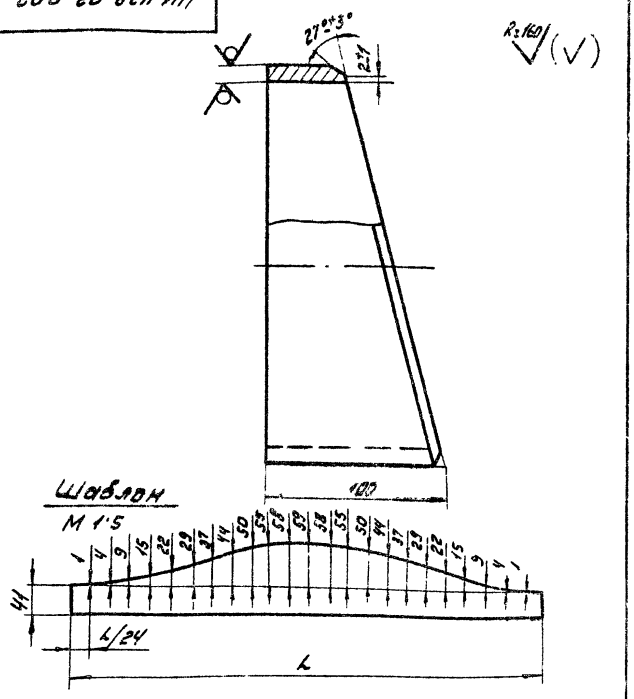

1. Неуказанные предельные отклонения размеров: h14, ±IT14/2
2. Размер L равен длине окружности измеренной по фактическому наружному диаметру разрезаемой трубы

Изм.	Лист	№ докум.	Подп.	Дата
Разраб.	Кринична			
Пров.	Пендерев			
Н. контр.	Потутков			

ЧИ.438.02.002

Полусекция

Лит.	Масса	Масштаб
И	2,9	1:2
Лист	Листов 1	

Труба 219×8 ГОСТ 8732-78 Ст3сп ГОСТ 8731-74

Мосводоканалнипроект Отдел №5

Формат А4

Формат	Зона	Поз.	Обозначение	Наименование	Кол.	Примеч.
				Документация		
22			ЧИ 438 03.000СБ	Сборочный чертеж		
				Детали		
11		1	ЧИ.438.03.001	Патрубок	1	
12		2	ЧИ.438.03.002	Лист направляющий	1	
11		3	ЧИ.438.03.003	Стенка боковая	2	
11		4	ЧИ.438.03.004	Ушко	1	
12		5	ЧИ.438.03.005	Лист направляющий	1	
12		6	ЧИ.438.03.006	Окантовка	1	
12		7	ЧИ.438.03.007	Переход косой	1	
11		8	ЧИ.438.03.008	Уголь ник	2	
БЧ		9	ЧИ 438.03.009	Стенка передняя		
				Лист Б-3 ГОСТ 19903-74 Вст3сп ГОСТ 16523-70		
				230×14×522×14	1	2,8 кг
БЧ		10	ЧИ 438.03.010	Стенка задняя		
				Лист Б-3 ГОСТ 19903-74 Вст3сп ГОСТ 16523-70		
				320×14×522×14	1	4,0 кг

Изм.	Лист	№ докум.	Подп.	Дата
Разраб.	Кринична			
Пров.	Пендерев			
Рук.	Пендерев			
Н. контр.	Потутков			

ЧИ.438.03.000

Бункер

Лит.	Лист	Листов
И	1	2

Мосводоканалнипроект Отдел №5

Формат А1

Формат	Зона	Поз.	Обозначение	Наименование	Кол.	Примеч.
				Стандартные изделия		
		11		Фланец 200-2,5 ГОСТ 1255-67	1	

ЧИ.438.03.000 Лист 2

Формат А1

ЧИ 438.03.001

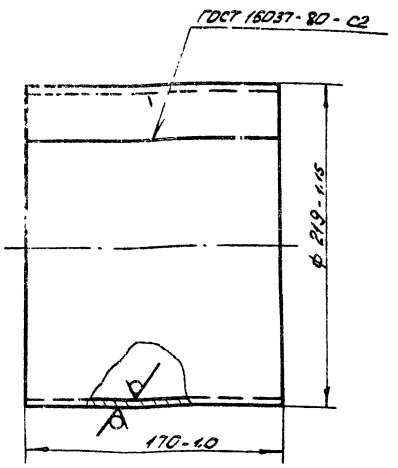

Развернутая длина L = 685 мм.

Изм.	Лист	№ докум.	Подп.	Дата
Разраб.	Кринична			
Пров.	Пендерев			
Н. контр.	Потутков			

ЧИ 438.03.001

Патрубок

Лит.	Масса	Масштаб
И	2,8	1:25
Лист	Листов 1	

Лист Б-3 ГОСТ 19903-74 Вст3сп ГОСТ 16523-70

Мосводоканалнипроект Отдел №5

Копировал

18600-09 17

Формат А1

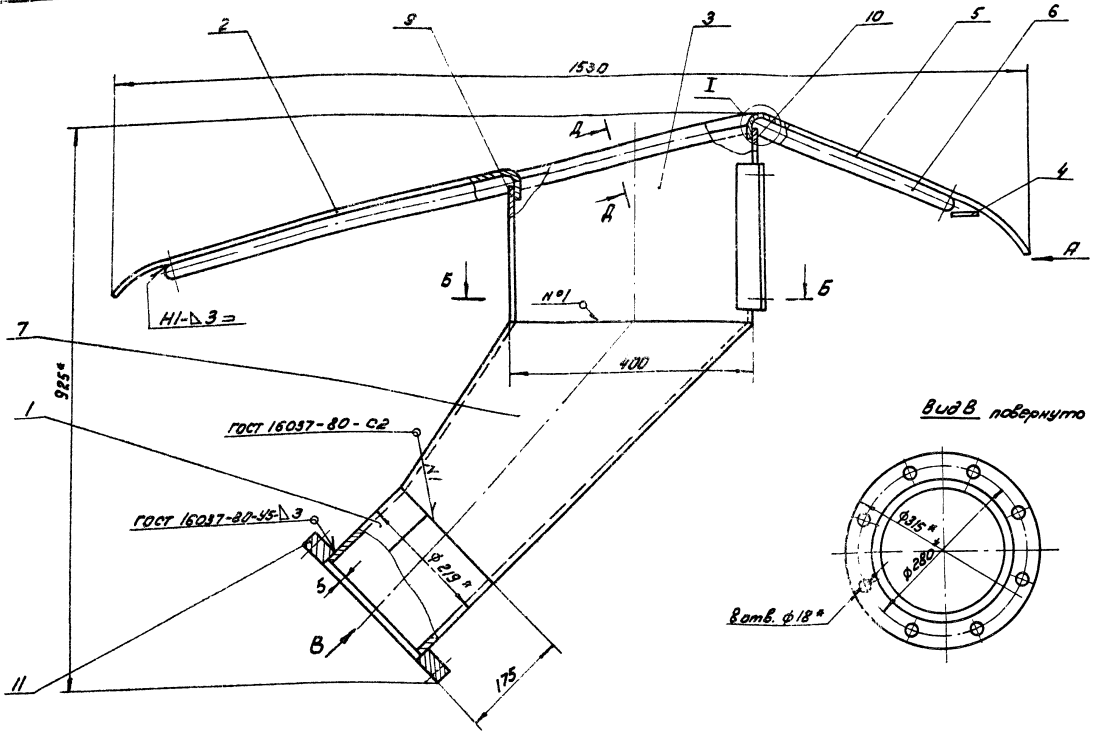

Вид В повернуто

Вид А

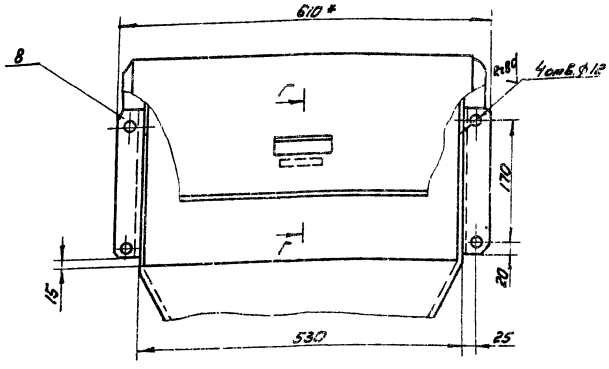

Г-Г
М1:1

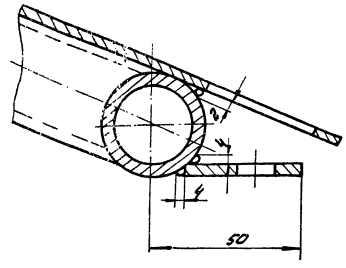

I
М1:1

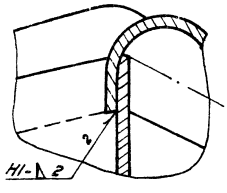

Б-Б повернуто
М1:1

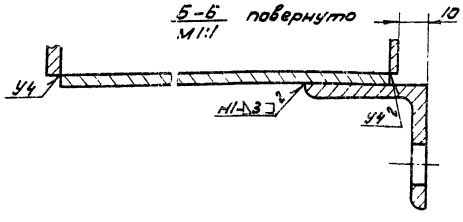

1. H14, h14: $\pm \frac{IT14}{2}$.
2. Неуказанные сварные швы выполнить по ГОСТ 5264-80 по контуру прилегания деталей
3. * Размеры для справок.
4. Шероховатость обрабатываемых поверхностей деталей без чертежа - $\sqrt{Rz160}$

Д-Д повернуто
М1:1

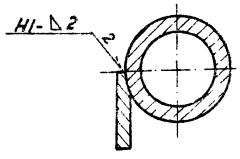

Изм.	Лист	№ докум.	Подп.	Дата	4И.438.03.000СБ		
Разраб.		Кошечкин			Бункер Сборочный чертеж	Лит.	Масса	Масшт.
Пров.		Пендерев				И	61.0	1:5
Т.к.		Пендерев				Лист	Листов 1	
Н.контр.		Погутков				Москворецкий Нитрорем Отдел № 5		

Копировал: ЗТЦ - 18600-09 18 Формат А2

4И.438.03.002

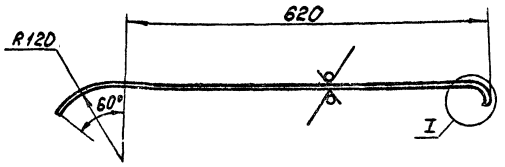

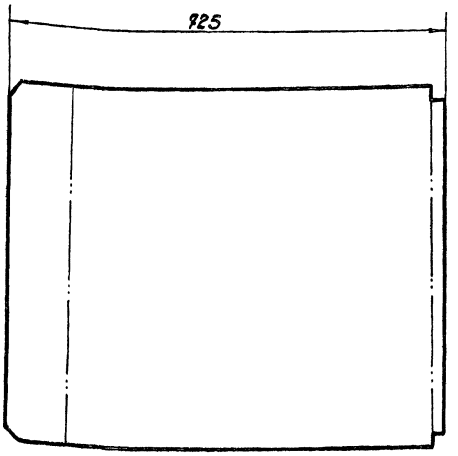

I
M1:1

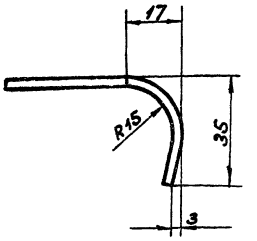

Rz160 (√)

Развертка
M1:10

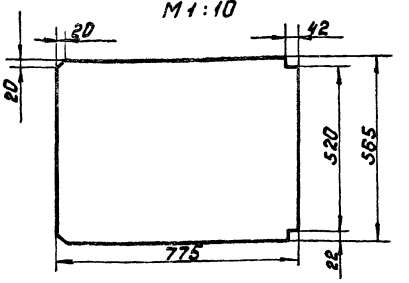

h14, ± IT14/2.

					4И.438.03.002			
Изм.	Лист	№ докум.	Подп.	Дата	Лист направляющий	Лит.	Масса	Масштаб
Разраб.		Криничная				И	6,9	1:5
Пров.		Пендерев				Лист	Листов 1	
Н контр.		Потутков			Лист Б-2 ГОСТ 19903-74 ВСт 3сп ГОСТ 16523-70	Мосводоканалниипроект Отдел №5		

Формат 12

4И.438.03.003

(√)

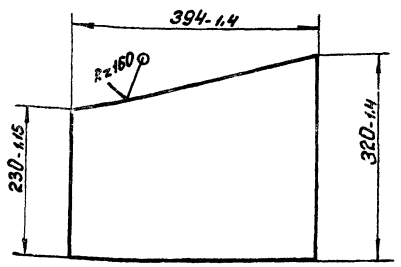

					4И.438.03.003			
Изм.	Лист	№ докум.	Подп.	Дата	Стенка боковая	Лит.	Масса	Масштаб
Разраб.		Криничная				И	2,5	1:5
Пров.		Пендерев				Лист	Листов: 1	
Н контр.		Потутков			Лист Б-3 ГОСТ 19903-74 ВСт 3сп ГОСТ 16523-70	Мосводоканалниипроект Отдел №5		

Формат 11

4И.438.03.004

(√)

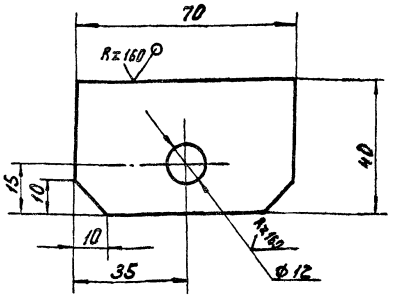

H14, h14; ± IT14/2.

					4И.438.03.004			
Изм.	Лист	№ докум.	Подп.	Дата	Ушко	Лит.	Масса	Масштаб
Разраб.		Криничная				И	0,08	1:1
Пров.		Пендерев				Лист	Листов: 1	
Н контр.		Потутков			Лист Б4 ГОСТ 19903-74 ВСт 3сп ГОСТ 14637-79	Мосводоканалниипроект Отдел №5		

Инв. № подл. | Подп. и дата | Взам. инв. № | Инв. № дубл. | Подп. и дата

Копировал: Ильин 18600-09 19

Формат 11

ИИ.438.03.005

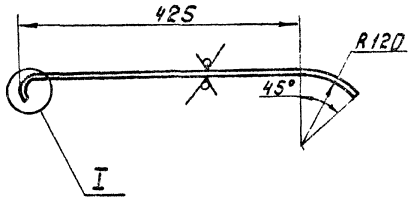

I
М1:1

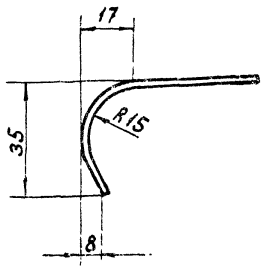

Развертка
М1:10

Rz160 (▽)

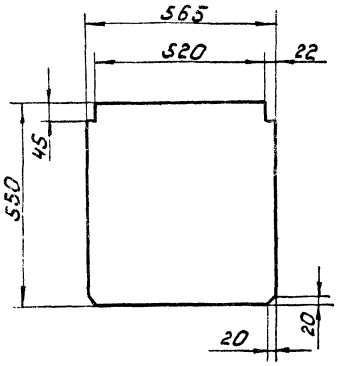

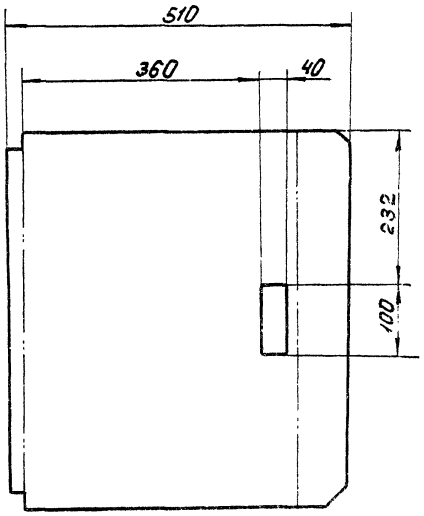

$H14, h14, \pm \frac{IT14}{2}$.

| | | |

4И.438.03.007

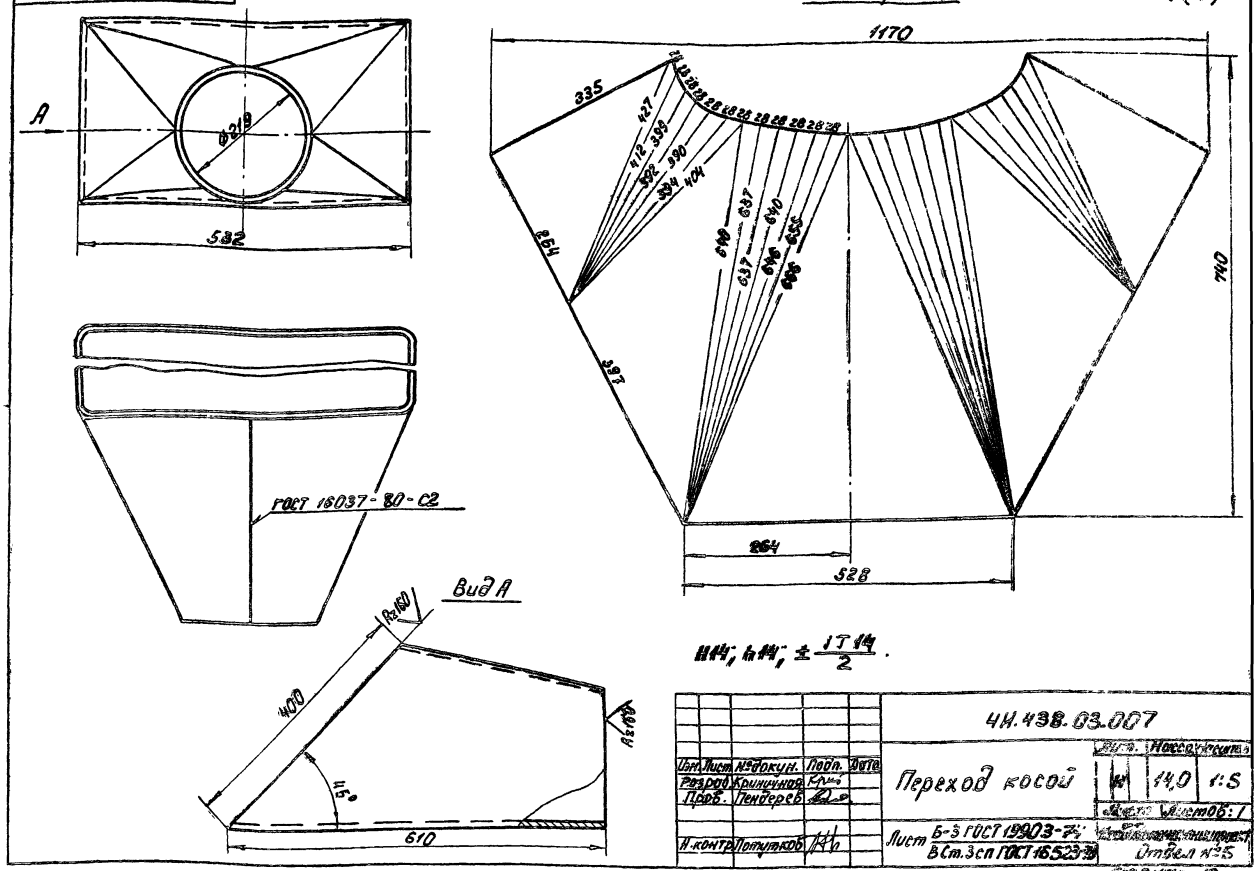

Изм.	Лист	№ докум.	Подп.	Дата	4И.438.03.007			
Разраб.		Криничная			Переход косой	Лит.	Масса	Масштаб
Пров.		Пендерев				И	14,0	1:5
						Лист	Листов: 1	
Н.контр.		Потутков			Лист Б-3 ГОСТ 19903-74 / В Ст.3сп ГОСТ 16523-79	Мосводоканалниипроект Отдел №5		

Формат 12

4И.438.03.008

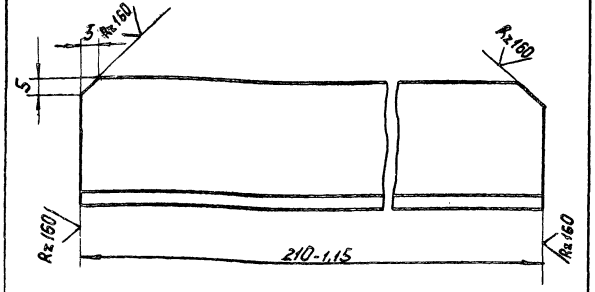

Изм.	Лист	№ докум.	Подп.	Дата	4И.438.03.008			
Разраб.		Криничная			Угольник	Лит.	Масса	Масштаб
Пров.		Пендерев				И	0,5	1:1
						Лист	Листов: 1	
Н.контр.		Потутков			Уголок Б-40х40х4 ГОСТ 8509-72 / В Ст3сп ГОСТ 535-79	Мосводоканалниипроект Отдел №5		

Формат 11

Формат	Зона	Поз.	Обозначение	Наименование	Кол.	Примеч.
				Документация		
			4И.438.04.000 СБ	Сборочный чертеж		
				Детали		
11		1	4И.438.04.001	Основание	1	
11		2	4И.438.04.002	Полоса гнутая	1	

Изм.	Лист	№ докум.	Подп.	Дата	4И.438.04.000			
Разраб.		Криничная			Вилка	Лит.	Лист	Листов
Пров.		Пендерев				И		
Н.контр.		Потутков				Мосводоканалниипроект Отдел №5		

Инв. № подл. | Подп. и дата | Взам. инв. № | Инв. № дубл. | Подп. и дата

4И.438.04.000 СБ

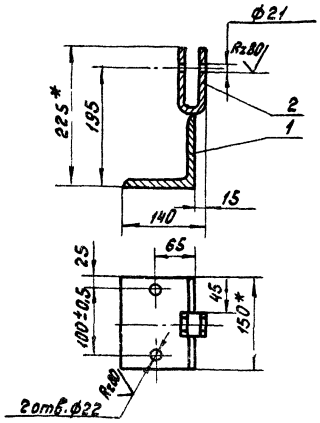

1. Неуказанные предельные отклонения размеров: H14, h14; $\pm \frac{IT14}{2}$.
2. Сварку производить по контуру прилегания деталей по ГОСТ 5264-80-Т3-Δ10.
3.* Размеры для справок.

Изм	Лист	№ докум.	Подп.	Дата	4И.438.04.000 СБ	Лит.	Масса	Масштаб
Разраб.		Криничная			Вилка	И	4,6	1:5
Пров.		Пендерев			Сборочный чертеж	Лист	Листов: 1	
Рук.		Пендерев				Мосводоканалниипроект Отдел №5		
Н.контр.		Потутков						

Формат 11

4И.438.04.001

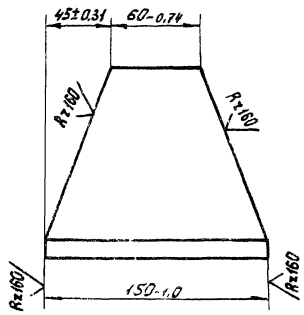

Изм	Лист	№ докум.	Подп.	Дата	4И.438.04.001	Лит.	Масса	Масштаб
Разраб.		Криничная			Основание	И	3,4	1:2
Пров.		Пендерев				Лист	Листов: 1	
Н.контр.		Потутков			Уголок Б-125×125×12 ГОСТ 8509-72 / ВСт3сп ГОСТ 535-79	Мосводоканалниипроект Отдел №5		

Формат 11

Инв. № подл. | Подп. и дата | Взам. инв. № | Инв. № дубл. | Подп. и дата

4И.438.04.002

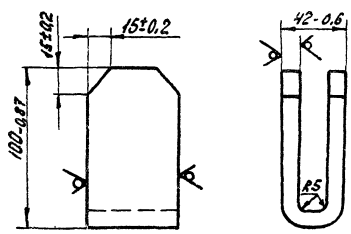

Развернутая длина L=210мм.

Изм	Лист	№ докум.	Подп.	Дата	4И.438.04.002	Лит.	Масса	Масштаб
Разраб.		Криничная			Полоса гнутая	И	1,2	1:2
Пров.		Пендерев				Лист	Листов: 1	
Н.контр.		Потутков			Полоса Б-2-12×60 ГОСТ 103-76 / ВСт3сп ГОСТ 535-79	Мосводоканалниипроект Отдел №5		

Формат 11

Формат	Зона	Поз	Обозначение	Наименование	Кол	Примеч.
				Документация		
11			4И.438.05.000 СБ	Сборочный чертеж		
				Детали		
11		1	4И.438.05.001	Ушко	8	
Б4		2	4И.438.05.002	Угольник		
				Уголок Б-75×75×8 ГОСТ 8509-72 / ВСт3сп ГОСТ 535-79		
				L = 1500 h14	1	9,2кг

Инв. № подл. | Подп. и дата | Взам. инв. № | Инв. № дубл. | Подп. и дата

Изм	Лист	№ докум.	Подп.	Дата	4И.438.05.000	Лит.	Лист	Листов
Разраб.		Криничная			Подвеска	И		1
Пров.		Пендерев				Мосводоканалниипроект Отдел №5		
Рук.		Пендерев						
Н.контр.		Потутков						

Копировал: ИГ 18600-09 22

Формат 11

ЧИ.438.05.000СБ

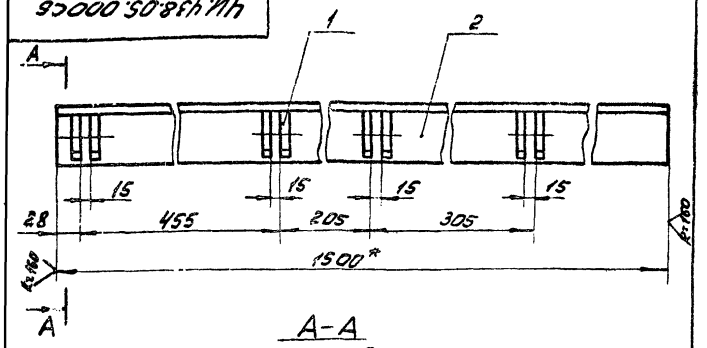

А-А
М1:2,5

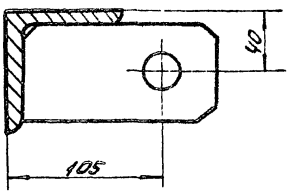

1. * Размер для справок.
2. Отверстия в ушках поз.1 расположить на одной оси.
3. Н14, h14; ± IT14/2.
4. Сварку производить по ГОСТ 5264-80-Т1-△8 по контуру прилегания деталей.
5. Шероховатость обрабатываемых поверхностей деталей без чертежа — R=160 ▽

Изм.	Лист	№ докум.	Подп.	Дата	ЧИ.438.05.000СБ			
Разраб.		Криничная			Подвеска Сборочный чертеж	Лит. И	Масса 15,0	Масштаб 1:5
Пров.		Пендерев				Лист	Листов: 1	
Рук.		Пендерев						
Н.контр.		Потутков				Мосводоканалниипроект Отдел №5		

Формат 11

ЧИ.438.05.001

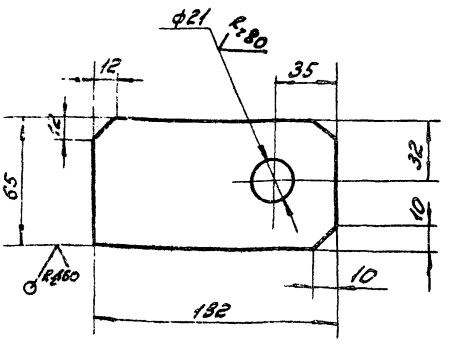

Н14, h14; ± IT14/2.

Изм.	Лист	№ докум.	Подп.	Дата	ЧИ.438.05.001			
Разраб.		Криничная			Ушко	Лит. И	Масса 0,65	Масштаб 1:2
Пров.		Пендерев				Лист	Листов: 1	
Н.контр.		Потутков			Лист 610 ГОСТ 19903-74 / Вст3сп ГОСТ 14637-79	Мосводоканалниипроект Отдел №5		

Инв. № подл. | Подп. и дата | Взам. инв. | Инв. № дубл. | Подп. и дата

Формат	Зона	Поз.	Обозначение	Наименование	Кол.	Примеч.
				Документация		
22			ЧИ.438.06.000СБ	Сборочный чертеж		
				Детали		
12		1	ЧИ.438.06.001	Полоса	1	
12		2	ЧИ.438.06.001-01	Полоса	1	
11		3	ЧИ.438.06.002	Подвеска	2	
11		4	ЧИ.438.06.003	Фартук	1	
11		5	ЧИ.438.06.004	Угольник	1	
54		6	ЧИ.438.06.005	Лист		
				Лист Б-2 ГОСТ 19903-74 / Вст3сп ГОСТ 16523-70		
				242h14×3124h14	1	11,1 кг
54		7	ЧИ.438.06.006	Угольник		
				Уголок Б-40×40×4 ГОСТ 8509-72 / Вст3сп ГОСТ 535-79		
				L = 3120h14	1	7,6 кг
54		8	ЧИ.438.06.007	Угольник L = 910h14		
				Уголок Б-40×40×4 ГОСТ 8509-72 / Вст3сп ГОСТ 535-79	1	2,2 кг

Изм.	Лист	№ докум.	Подп.	Дата	ЧИ.438.06.000			
Разраб.		Криничная			Скребок полупогруженный	Лит. И	Лист 1	Листов 2
Пров.		Пендерев						
Рук.		Пендерев						
Н.контр.		Потутков				Мосводоканалниипроект Отдел № 5		

Формат 11

Формат	Зона	Поз.	Обозначение	Наименование	Кол.	Примеч.
				Стандартные изделия		
		9		Болт М10×30.58.096		
				ГОСТ 7798-70	9	
		10		Гайка М10.5.096		
				ГОСТ 5915-70	9	

Инв. № подл. | Подп. и дата | Взам. инв. | Инв. № дубл. | Подп. и дата

Изм.	Лист	№ докум.	Подп.	Дата	ЧИ.438.06.000	Лист 2

Копировал: 3.3.- 18600-09 23

Формат 11

ГИ.438.06.000 СБ

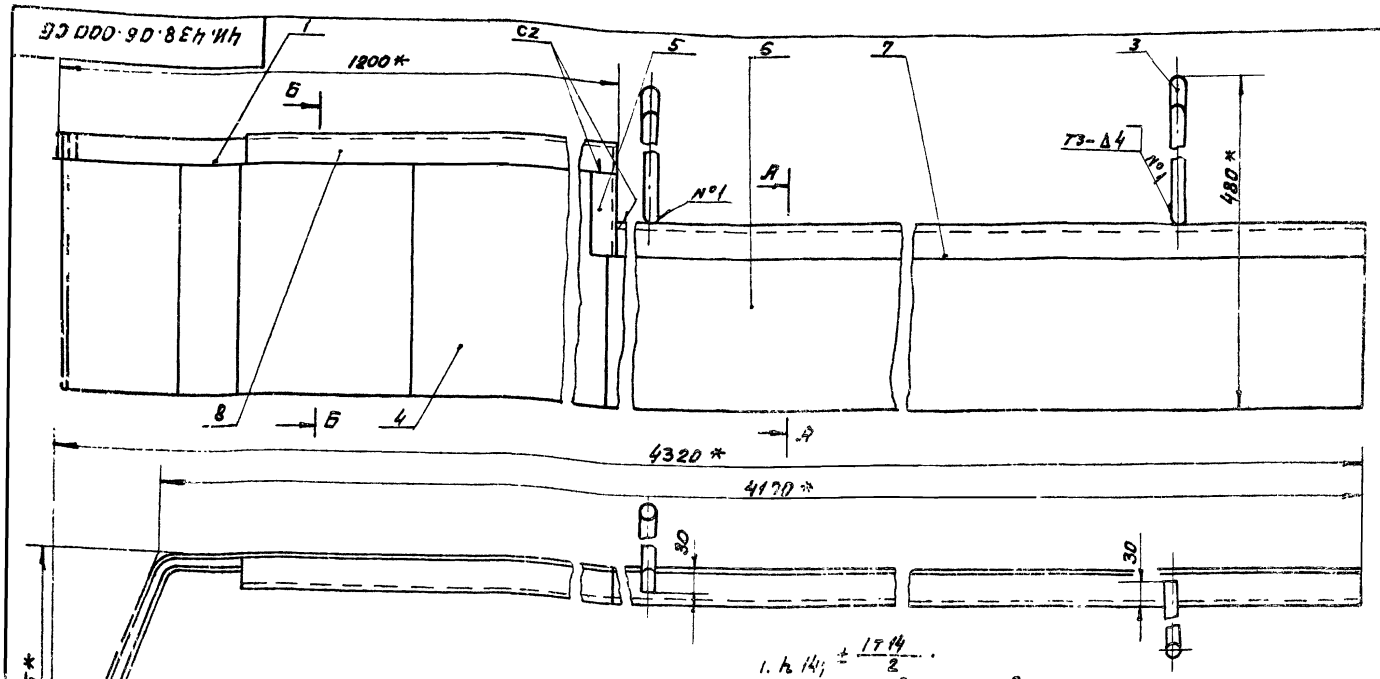

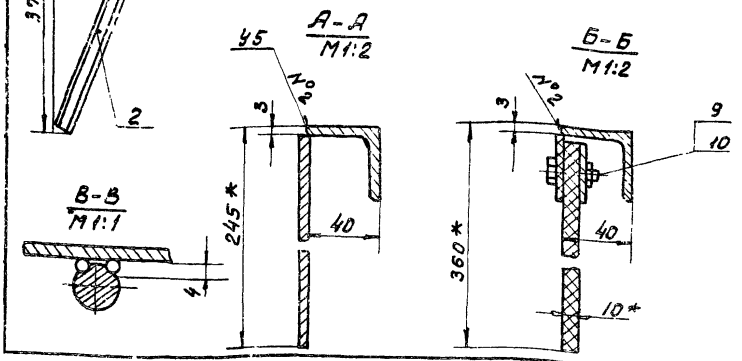

1. h 14; $\pm \frac{IT14}{2}$.
2. Размеры для справок.
3. Подвески поз.3 приварить к скребку при монтаже по месту.
4. Сварные швы выполнить по ГОСТ 5264-80 по контуру прилегания деталей.
5. Шероховатость обрабатываемых поверхностей деталей без чертежа - Rz 160

					ГИ.438.06.000 СБ		
Изм.	Лист	№ докум.	Подп.	Дата	Скребок полупогруженный Сборочный чертеж	Лит.	Масса	Масшт
Разраб.		Кричичная				И	38.0	1:5
Пров.		Пендерев				Лист	Листов 1	
Рук.		Пендерев				Мосводоканалнипроект Отдел №5		
Н. контр.		Потутков						

Формат 12

ГИ.438.00.013

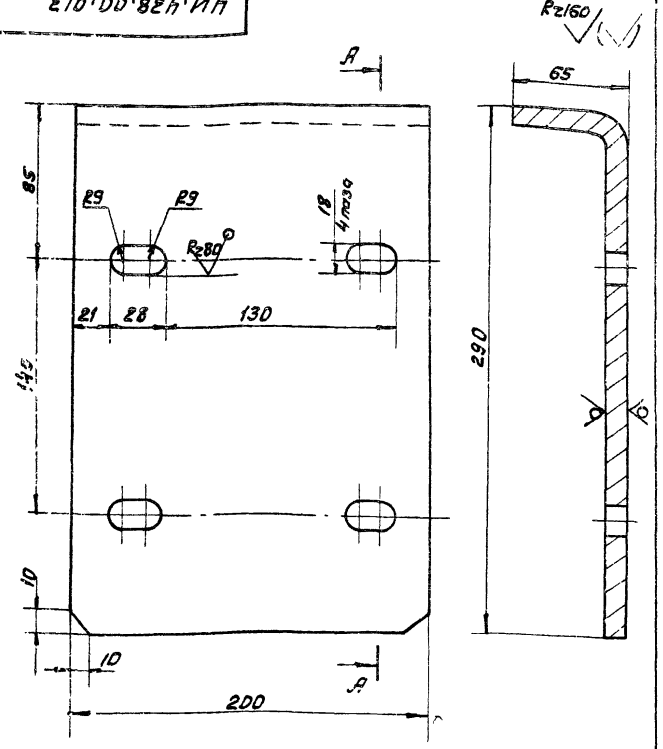

h 14; h 14; $\pm \frac{IT14}{2}$

					ГИ.438.00.013		
Изм.	Лист	№ докум.	Подп.	Дата	Пластина гнутая	Лит.	Масса	Масшт
Разраб.		Кричичная				И	5.2	1:2
Пров.		Пендерев				Лист	Листов 1	
Н. контр.		Потутков			Лист Б10 ГОСТ 19903-74 / В Ст3сп ГОСТ 14637-79	Мосводоканалнипроект Отдел №5		

Формат 11

ГИ.438.00.014

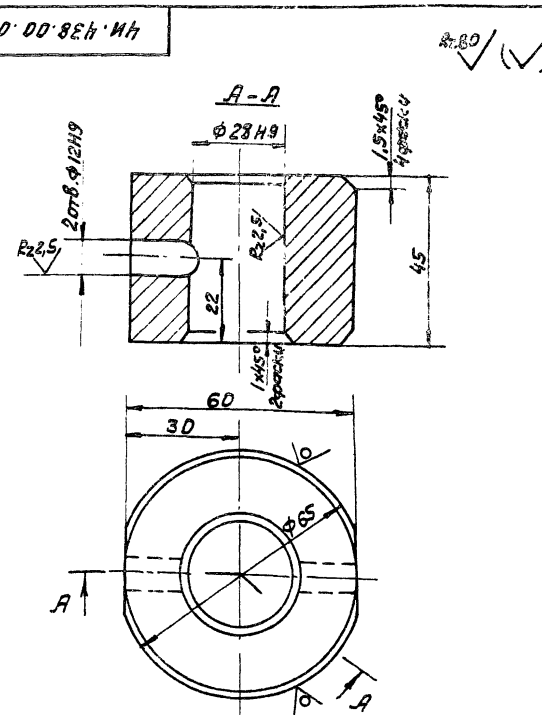

1. Допускаемые отклонения на размеры отливки по III классу точности ГОСТ 1855-55.
2. Неуказанные предельные отклонения размеров: h 14; h 14; $\pm \frac{IT14}{2}$.

					ГИ.438.00.014		
Изм.	Лист	№ докум.	Подп.	Дата	Сухарь	Лит.	Масса	Масшт
Разраб.						И	0.84	1:1
Пров.		Пендерев				Лист	Листов 1	
Н. контр.		Потутков			С4 12-28 ГОСТ 1412-79	Мосводоканалнипроект Отдел №5		

Подп. и дата | Инв. № дубл. | Взам. инв. № | Подп. и дата | Инв. № подл.

Копировал

4И.438.06.001

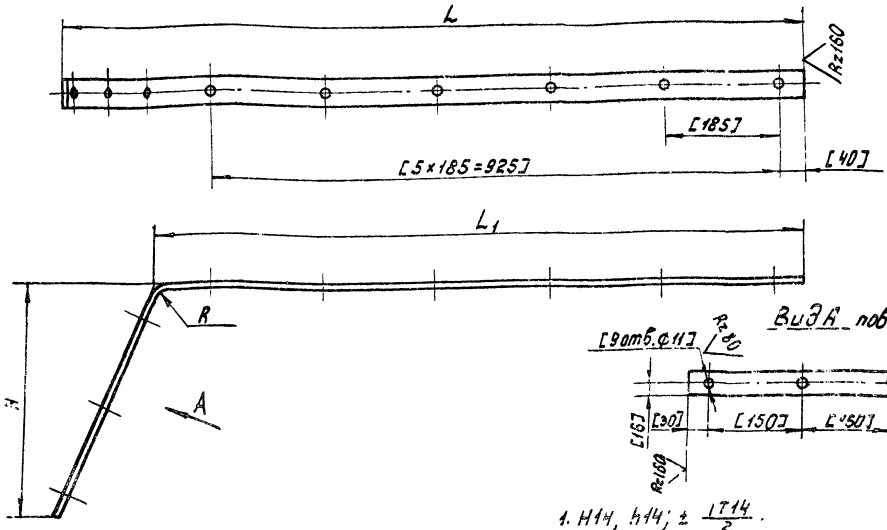

1. H14, h14; ± IT14/2.
2. Обработку по размерам в квадратных скобках производить совместно с дет. 4И.438.06.003.

Обозначение	L мм	L_1 мм	H мм	R мм	Развернутая длина мм	Материал	Масса кг
4И.438.06.001	1200	1050	375	45	1450	Лента 3×36В Ст3сп ГОСТ 6009-74	6,6
4И.438.06.001-01	1190	1042	362	32	1435	Лента 3×32В Ст3сп ГОСТ 6009-74	5,9

Изм.	Лист	№ докум.	Подп.	Дата	4И.438.06.001	Лит.	Масса	Масштаб
Разраб.		Криничный			Полоса	И	см табл.	—
Пров.		Пендерев				Лист	Листов: 1	
Н.контр.		Потутков			см табл.	Мосводоканалниипроект Отдел № 5		

формат 12

4И.438.06.002

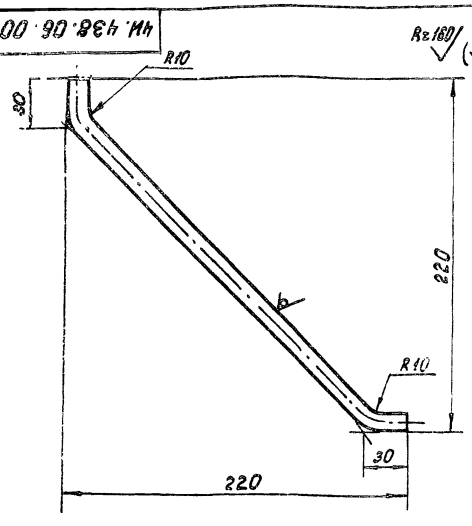

1. Развернутая длина - L ≈ 320 мм
2. h14, ± IT14/2.

Изм.	Кол.	№ докум.	Подп.	Дата	4И.438.06.002	Лит.	Масса	Масштаб
Разраб.		Криничный			Подвеска	И	0,3	1:2
Пров.		Пендерев				Лист	Листов: 1	
Н.контр.		Потутков			Круг В12 ГОСТ 2590-71 / В Ст.3сп ГОСТ 535-79	Мосводоканалниипроект Отдел № 5		

формат 11

4И.438.06.003

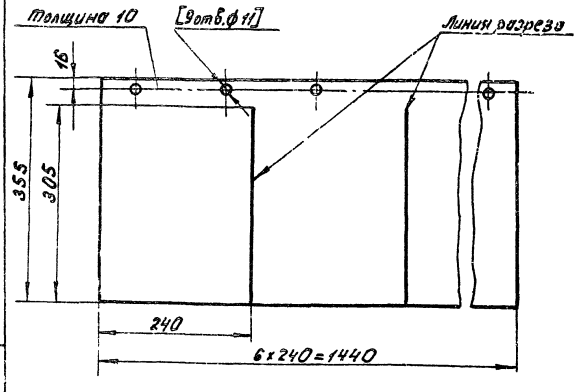

1. Обработку отверстий по размерам в квадратных скобках производить совместно с дет. 4И.438.06.001. и 4И.438.06.001-01.
2. H14, h14; ± IT14/2.

Изм.	Кол.	№ докум.	Подп.	Дата	4И.438.06.003	Лит.	Масса	Масштаб
Разраб.		Криничный			Фартук	И	3,0	1:5
Пров.		Пендерев				Лист	Листов: 1	
Н.контр.		Потутков			Пластина I, ПМБ-М10-1,2 ГОСТ 7338-77	Мосводоканалниипроект Отдел № 5		

Инв. № подл. | Подп. и дата | Взам. инв. № | Инв. № дубл. | Подп. и дата

копировал: ИГГ 18600-09 25 формат 11

4И.438.06.004

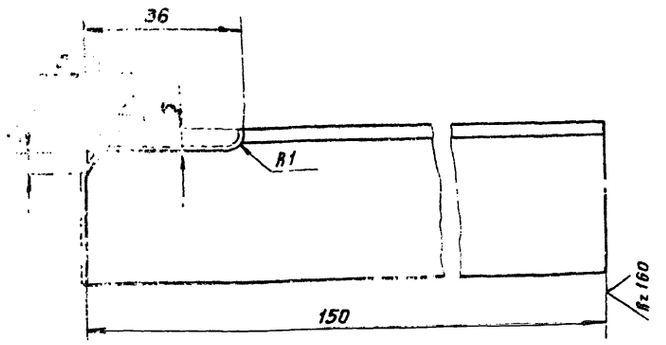

1 Шероховатость поверхности А - $\sqrt{Rz160}$

2. h14, $\pm \frac{IT14}{2}$

Изм.	Лист	№ докум.	Подп.	Дата
Разраб.		Кричичная		
Пров.		Пендерев		
Н.контр.		Потутков		

4И.438.06 004

Уголок

Лит	Масса	Масштаб
И	0,25	1:1
Лист	Листов 1	

Уголок Б-40×40×4 ГОСТ 8509-72 / В Ст 3 сп ГОСТ 535-79

Мосводоканалниипроект Отдел №5

Формат 11

Формат	Зона	Поз.	Обозначение	Наименование	Кол.	Примеч.
				Документация		
А2			4И.438.07.000СБ	Сборочный чертеж		
				Детали		
А1		1	4И.438.07.001	Уголь ник	1	
А1		2	4И.438.07.002	Ушко	1	
А1		3	4И.438.07.003	Накладка	1	
Б4		4	4И.438.07.004	Уголь ник		
				Уголь ник Б-75×75×8 ГОСТ 8509-72 / В Ст 3 сп ГОСТ 535-79		
				L=340 h14	1	3.1 кг
А1		5	4И.438.05.001	Ушко	2	

Подпись и дата | Инв. № подл. | Подпись и дата | Взам. инв. №

Изм.	Лист	№ докум.	Подпись	Дата
Разраб.		Кричичная		
Пров.		Пендерей		
Рук.		Пендерей		
Н.контр.		Потутков		

4И.438.07.000

Рычаг

Лит.	Лист	Листов
И		1

Мосводоканалниипроект Отдел №5

Формат 11

4И.438.07.000СБ

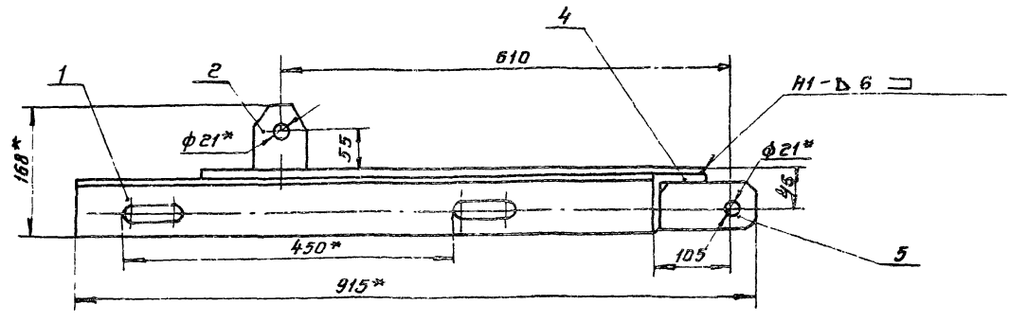

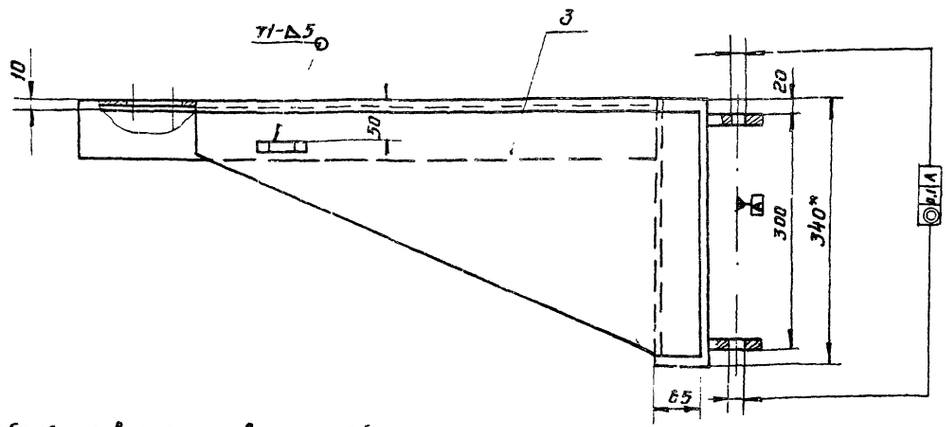

1. Н14 h14, $\pm \frac{IT14}{2}$
2. Шероховатость обрабатываемых поверхностей детали без чертежа - $\sqrt{Rz160}$.
3. * Размеры для справок.
4. Неуказанные сварные швы выполнить по ГОСТ 5264-80 - Т1-Δ6 по контуру прилегания деталей.

Изм.	Лист	№ докум.	Подп.	Дата
Разраб.		Кричичная		
Пров.		Пендерев		
Рук.		Пендерев		
Н.контр.		Потутков		

4И 438.07.000СБ

Рычаг. Сборочный чертеж.

Лит.	Масса	Масштаб
И	~19.0	1:5
Лист	Листов 1	

Мосводоканалниипроект Отдел №5

4И.438.07.001

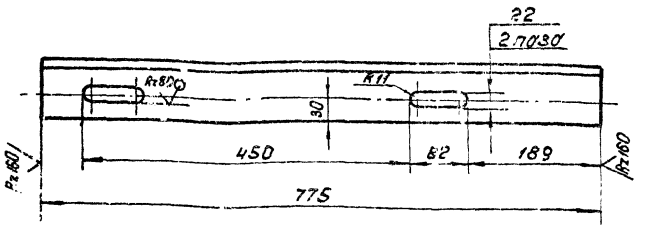

H14; h14; ± IT14/2.

Изм.	Лист	№ докум.	Подп.	Дата	4И.438.07.001		
Разраб.		Кричичная			Уголь ник	Лит.	Масса	Масштаб
Пров.		Пендерев				И	7,1	1:5
Н. контр.		Потутков				Лист	Листов: 1
					Уголок Б-75х75х8 ГОСТ 8509-72 / Вст.3сп ГОСТ 535-79	Мосводоканалнипроект Отдел №5	

Формат А1

4И.438.07.002

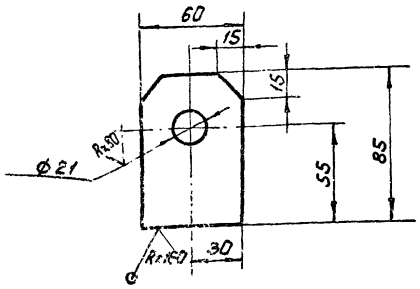

H14; h14; ± IT14/2.

Изм.	Лист	№ докум.	Подп.	Дата	4И.438.07.002		
Разраб.		Кричичная			Ушко	Лит.	Масса	Масштаб
Пров.		Пендерев				И	0,4	1:5
Н. контр.		Потутков				Лист	Листов: 1
					Лист Б-6 ГОСТ 19903-74 / Вст.3сп ГОСТ 14637-79	Мосводоканалнипроект Отдел №5	

Формат А1

Инв.№ подл. | Подп. и дата | Взам. инв.№ | Инв.№ дубл. | Подп. и дата

4И.438.07.003

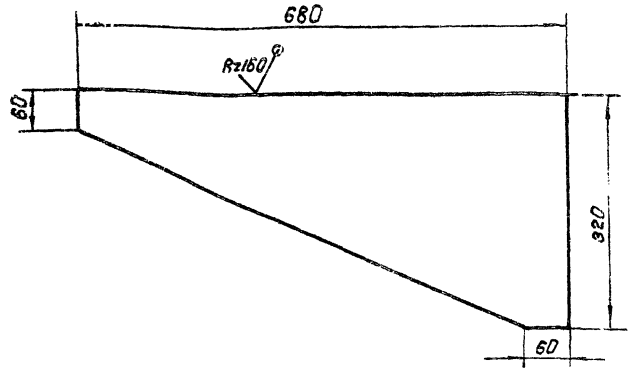

h14; ± IT14/2.

Изм.	Лист	№ докум.	Подп.	Дата	4И.438.07.003		
Разраб.		Кричичная			Накладка	Лит.	Масса	Масштаб
Пров.		Пендерев				И	6,5	1:5
Н. контр.		Потутков				Лист	Листов: 1
					Лист Б6 ГОСТ 19903-74 / Вст.3сп ГОСТ 14637-79	Мосводоканалнипроект Отдел №5	

Формат А1

Формат	Зона	Поз	Обозначение	Наименование	Кол.	Примечание
				Документация		
А1			4И.438.08.000 СБ	Сборочный чертеж		
				Детали		
А1		1	4И.438.08.001	Шпиндель	1	
А1		2	4И.438.08.002	Гайка ходовая	1	
А1		3	4И.438.08.003	Ушко	1	
Б4		4	4И.438.08.004	Труба		
				Труба 40х3,5 ГОСТ 3262-75		
				L = 1600 h14	1	6,1 кг
Б4		5	4И.438.08.005	Пластина		
				Лист Б6 ГОСТ 19903-74 / Вст.3сп ГОСТ 14637-79		
				ф 60 h14	1	0,13 кг
				Стандартные изделия		
				Шайба 20.02.96		
				ГОСТ 11371-78	1	

Инв.№ подл. | Подп. и дата | Взам. инв.№ | Инв.№ дубл. | Подп. и дата

Изм.	Лист	№ докум.	Подп.	Дата	4И.438.08.000		
Разраб.		Кричичная			Штанга	Лит.	Лист	Листов
Пров.		Пендерев				И		1
Рук.		Пендерев				Мосводоканалнипроект Отдел №5	
Н. контр.		Потутков					

Копировал: Ф1н 46800-08 27 Формат А1

4И.438.08.000СБ

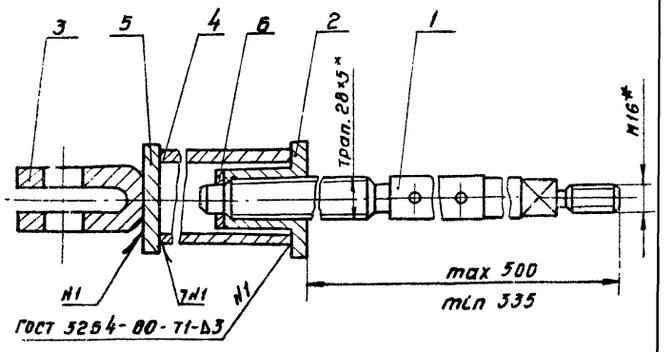

1. Сварной шов в месте присоединения пластины поз 5 к трубе поз.4 выполнить на месте монтажа, после уточнения необходимой длины трубы и обрезки излишней ее части (см. п.5 технических требований на чертеже 4И.438.00.000СБ). Указанная в спецификации настоящего чертежа длина трубы дана с припуском.
2.* Размеры для справок
3. Шероховатость обрабатываемых поверхностей деталей без чертежа Rz 160

					4И.438.08 000 СБ			
Изм	Лист	№ докум.	Подпись	Дата	Штанга	Лит.	Масса	Масштаб
Разраб.		Криничная				И	10.0	1:2
Пров.		Пендерев			Сборочный чертеж	Лист	Листов: 1	
Рук.		Пендерев						
Н.контр.		Потутков				Мосводоканалниипроект Отдел №5		

Формат 11

4И.438.08.001

Rz 80

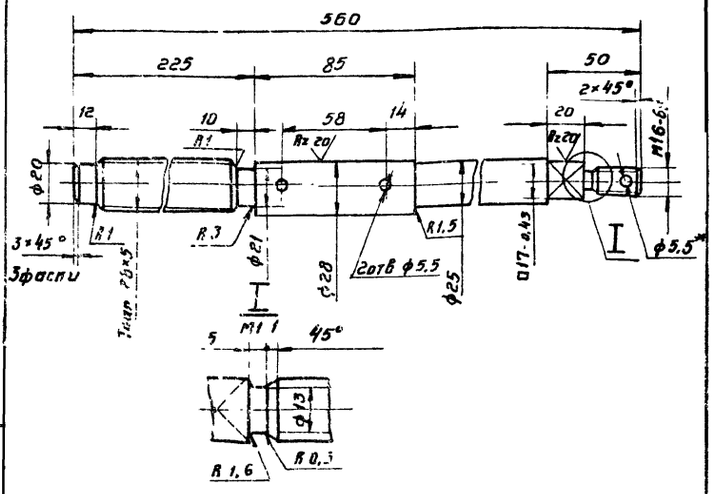

1 Неуказанные предельные отклонения размеров: Н14, h14, $\pm\frac{IT14}{2}$

2* Размечать при сборке.

					4И.438.08.001			
Изм	Лист	№ докум.	Подп.	Дата	Шпиндель	Лит.	Масса	Масштаб
Разраб.		Криничная				И	2,1	1:2
Пров		Пендерев				Лист	Листов: 1	
Н.контр		Потутков			Круг В32 ГОСТ 2590-71 / Ст.5 ГОСТ 535-79	Мосводоканалниипроект Отдел №5		

Формат 11

Инв. № подл. | Подп. и дата | Взам. инв. № | Инв. № дубл. | Подпись и дата

4И.438.08.002

Rz 80

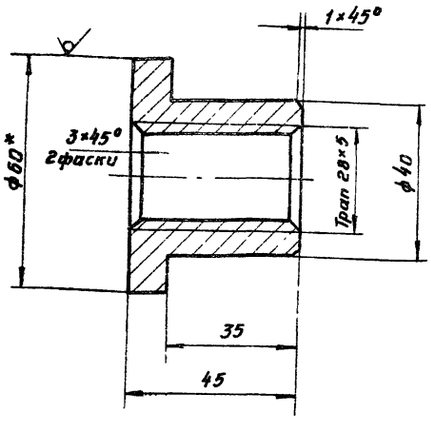

1. Н14, h14; $\pm\frac{IT14}{2}$
2.* Размер для справок.

					4И.438.08 002			
Изм	Лист	№ докум.	Подп.	Дата	Гайка ходовая	Лит.	Масса	Масштаб
Разраб.		Криничная				И	0,24	1:1
Провер.		Пендерев				Лист	Листов: 1	
Н.констр		Потутков			Круг В60 ГОСТ 2590-71 / Ст3 сп ГОСТ 535-79	Мосводоканалниипроект Отдел №5		

Формат 11

4И.438.08.003

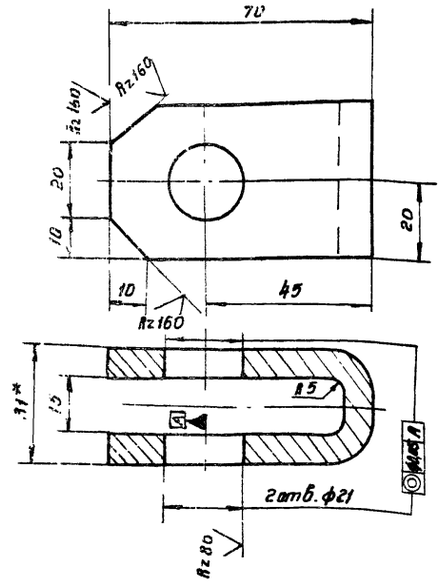

1. Развернутая длина L=150 мм.
2. Н14, h14; $\pm\frac{IT14}{2}$
3.* Размер для справок.

					4И.438.08.003			
Изм	Лист	№ докум.	Подпись	Дата	Ушко	Лит	Масса	Масштаб
Разраб.		Криничная				И	0,32	1:1
Провер		Пендерев				Лист	Листов: 1	
Н.контр		Потутков			Полоса Б-2-8×40 ГОСТ 103-76 / В Ст3 сп ГОСТ 535-79	Мосводоканалниипроект Отдел №5		

Формат 11

Инв. № подл. | Подп. и дата | Взам. инв. № | Инв. № дубл. | Подпись и дата

Формат	Зона	Поз.	Обозначение	Наименование	Кол.	Примеч.
				Документация		
11			ЧИ. 438.09.000СБ	Сборочный чертеж		
				Детали		
11		1	ЧИ. 438.09.001	Пруток	1	
Б4		2	ЧИ. 438.09.002	Труба		
				Труба 50х4,5		
				ГОСТ 3262-75		
				L = 600h14	1	3,7кг

Изм.	Лист	№ докум.	Подп.	Дата	ЧИ.438.09.000			
Разраб.		Криничная			Ось	Лит.	Лист	Листов
Пров.		Пендерев				И		1
Рук.		Пендерев				Мосводоканал Ниипроект		
Н.контр.		Потутков				Отдел №5		

формат 11

ЧИ.438.09.000СБ

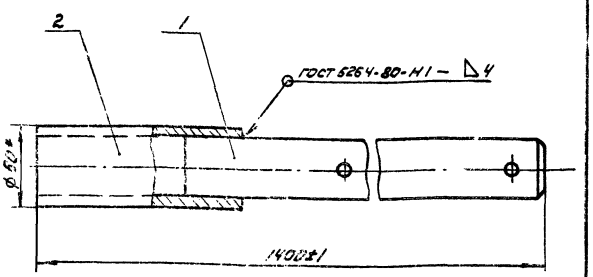

1.* Размер для справок.
2. Шероховатость обрабатываемых поверхностей деталей без чертежа — Rz 160.

Изм.	Лист	№ докум.	Подп.	Дата	ЧИ.438.09.000СБ			
Разраб.		Криничная			Ось	Лит.	Масса	Масштаб
Пров.		Пендерев			Сборочный чертеж	И	16,5	1:2,5
Рук.		Пендерев				Лист	Листов: 1	
Н.контр.		Потутков				Мосводоканал Ниипроект		
						Отдел №5		

Инв. № подл. | Подп. и дата | Взам. инв. № | Инв. № дубл. | Подп. и дата

формат 11

ЧИ.438.09.001

Rz 80

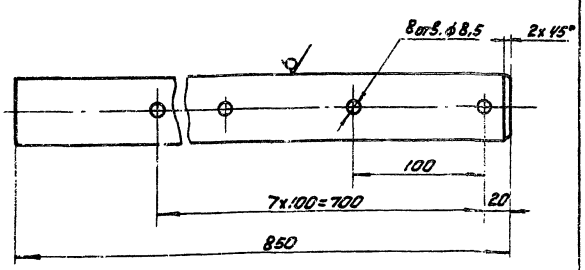

H14, h14; ± 1714/2.

Изм.	Лист	№ докум.	Подп.	Дата	ЧИ.438.09.001			
Разраб.		Криничная			Пруток	Лит.	Масса	Масштаб
Пров.		Пендерев				И	13,0	1:25
						Лист	Листов: 1	
Н.контр.		Потутков			Круг В 50 ГОСТ 2590-71 / В ст3 сп ГОСТ 535-79	Мосводоканал Ниипроект		
						Отдел №5		

формат 11

Формат	Зона	Поз.	Обозначение	Наименование	Кол.	Примеч.
				Документация		
11			ЧИ. 438.10.000СБ	Сборочный чертеж		
				Детали		
11		1	ЧИ. 438.10.001	Пластина	1	
Б4		2	ЧИ. 438.10.002	Ребро		
				Полоса Б-2-10х50 ГОСТ 103-76 / В ст3 сп ГОСТ 535-79		
				L = 960h14	1	3,5кг

Изм.	Лист	№ докум.	Подп.	Дата	ЧИ.438.10.000			
Разраб.		Криничная			Кулачок	Лит.	Лист	Листов
Пров.		Пендерев				И		1
Н.контр.		Потутков				Мосводоканал Ниипроект		
						Отдел №5		

Инв. № подл. | Подп. и дата | Взам. инв. № | Инв. № дубл. | Подп. и дата

копировал: [illegible] 18600-09 29 формат 11

4И.438.10.000 СБ

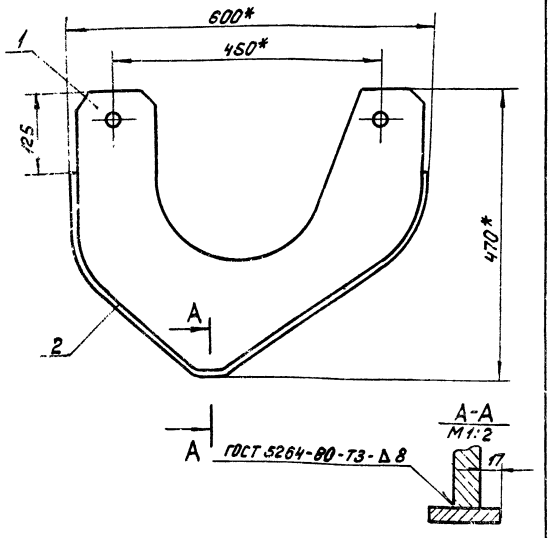

1. Ребро поз. 2 гнуть по пластине поз.1.
2. h14.
3.* Размеры для справок.
4. Шероховатость обрабатываемых поверхностей детали без чертежа - Rz320 ✓.

Изм.	Лист	№ докум.	Подп.	Дата	4И.438.10.000 СБ	Лит.	Масса	Масштаб
Разраб.		Криничная			Кулачок. Сборочный чертеж	И	22.0	1:5
Пров.		Пендерев				Лист	Листов 1	
Рук.		Пендерев				Мосводоканалниипроект Отдел № 5		
Н.контр.		Потутков						

Формат 11

4И.438.10.001

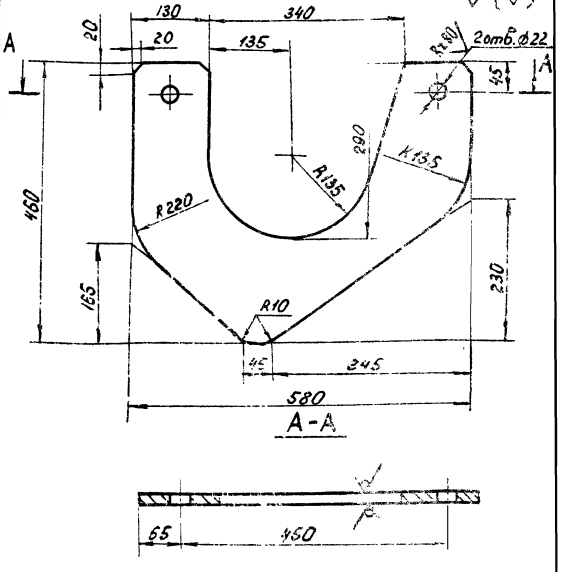

H14, h14, ± IT14/2.

Изм.	Лист	№ докум.	Подп.	Дата	4И.438.10.001	Лит.	Масса	Масштаб
Разраб.		Криничная			Пластина	И	18,0	1:5
Пров.		Пендерев				Лист	Листов 1	
Н.контр.		Потутков			Лист Б16 ГОСТ 19903-74 / ВСт.3сп ГОСТ 14637-79	Мосводоканалниипроект Отдел № 5		

Формат 11

Формат	Зона	Поз.	Обозначение	Наименование	Кол.	Примеч.
				Документация		
12			4И.438.11.000 СБ	Сборочный чертеж		
				Детали		
11		1	4И.438.11.001	Валик	1	
11		2	4И.438.11.002	Стенка торцевая	2	
11		3	4И.438.11.003	Стенка продольная	1	
11		4	4И.438.11.004	Бобышка	1	
11		5	4И.438.11.005	Пробка	1	
Б4		6	4И.438.11.006	Угольник		
				Уголок Б-40×40×4 ГОСТ 8509-72 / ВСт.3сп ГОСТ 535-79		
				L = 70h14	1	0,17кг
Б4		7	4И.438.11.007	Лист верхний		
				Лист Б-3 ГОСТ 19903-74 / ВСт3сп ГОСТ 16523-70		
				350h14 x 520h14	1	4,3кг
Б4		8	4И.438.11.008	Прокладка ф22×ф12		
				Пластина I, ПМБ-с-2		
				ГОСТ 7338-77	1	0,001кг

Изм.	Лист	№ докум.	Подп.	Дата	4И.438.11.000	Лит.	Лист	Листов
Разраб.		Криничная			Поплавок.	И	1	2
Пров.		Пендерев				Мосводоканалниипроект Отдел № 5		
Н.контр.		Потутков						

Формат 11

Формат	Зона	Поз.	Обозначение	Наименование	Кол.	Примеч.
				Стандартные изделия		
		9		Шайба 12.02.096		
				ГОСТ 11371-78	1	

Изм.	Лист	№ докум.	Подп.	Дата	4И.438.11.000	Лист 2

Копировал [illegible] 18600-09 30 Формат 11

4И.438.11.000 СБ

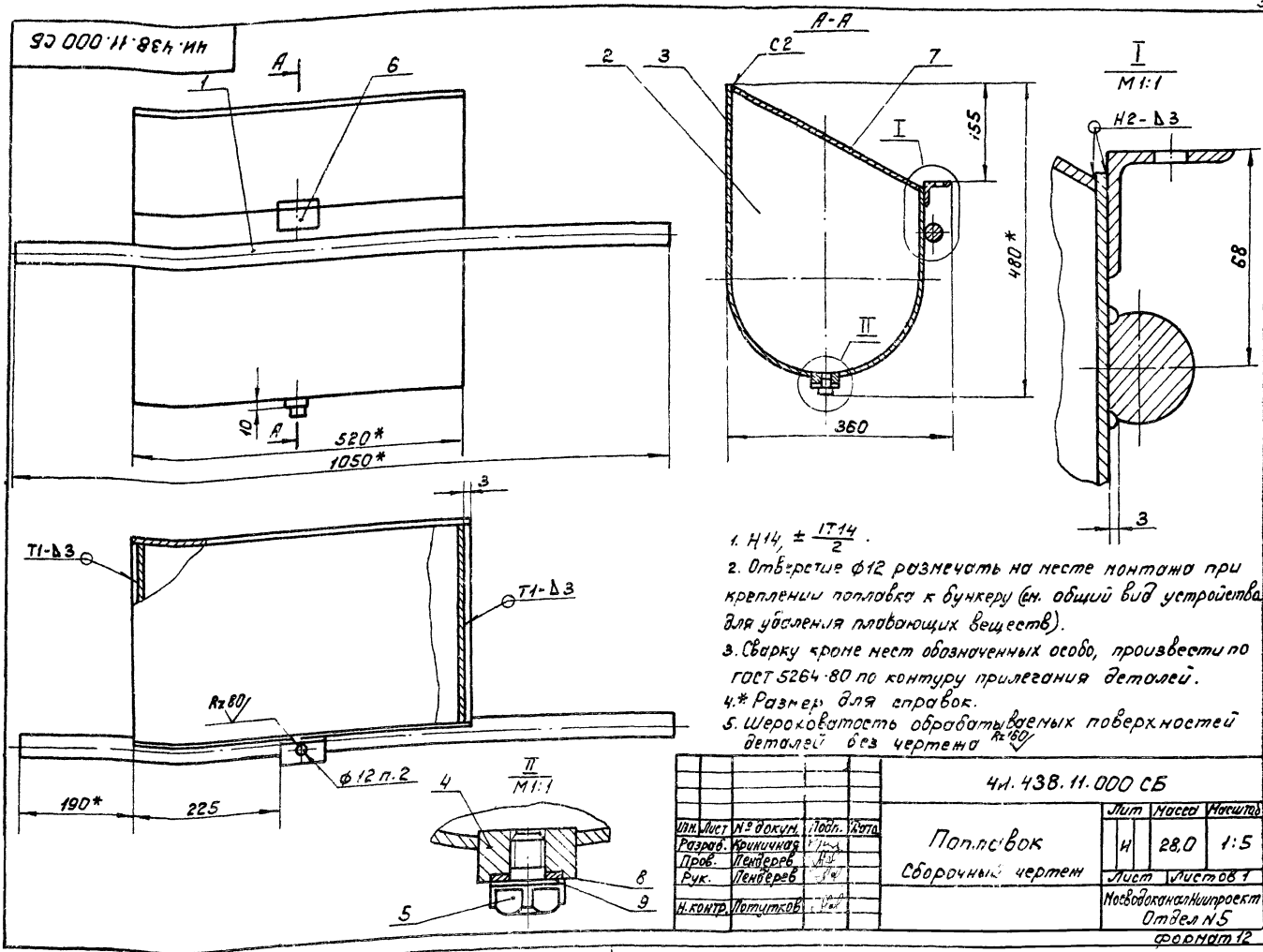

1. $H14, \pm \frac{IT14}{2}$.
2. Отверстие ф12 разметать на месте монтажа при креплении поплавка к бункеру (см. общий вид устройства для удаления плавающих веществ).
3. Сварку кроме мест обозначенных особо, произвести по ГОСТ 5264-80 по контуру прилегания деталей.
4. * Размер для справок.
5. Шероховатость обрабатываемых поверхностей деталей без чертежа $Rz160$.

Изм.	Лист	№ докум.	Подп.	Дата	4И.438.11.000 СБ			
Разраб.		Криничная			Поплавок	Лит	Масса	Масштаб
Пров.		Пенберев				И	28,0	1:5
Рук.		Пенберев			Сборочный чертеж	Лист	Листов 1	
Н.контр.		Потутков				Мосводоканалниипроект Отдел №5		

Формат 12

4И.438.11.001

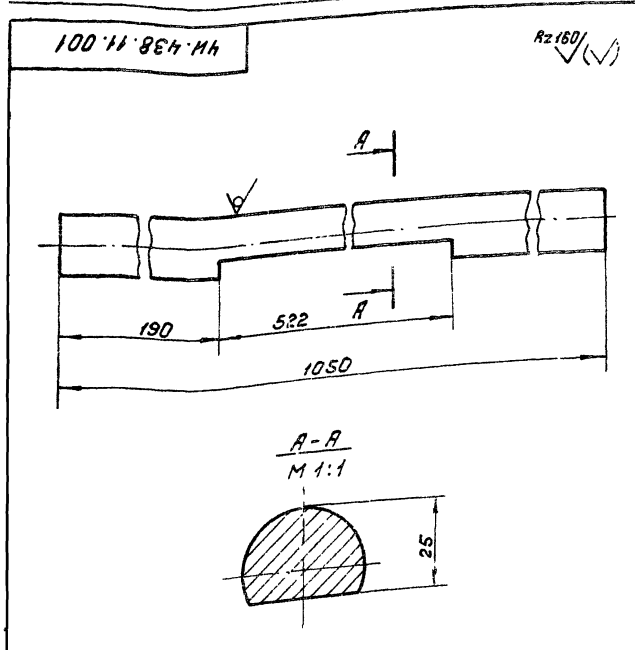

$H14; h14; \pm \frac{IT14}{2}$.

Изм.	Лист	№ докум.	Подп.	Дата	4И.438.11.001			
Разраб.		Криничная			Валик	Лит	Масса	Масштаб
Пров.		Пенберев				И	8.3	1:2
Н.контр.		Потутков				Лист	Листов 1	
					Круг $\frac{B35\ ГОСТ\ 2590-71}{В\ Ст3сп\ ГОСТ\ 535-79}$	Мосводоканалниипроект Отдел №5		

Формат 11

4И.438.11.002

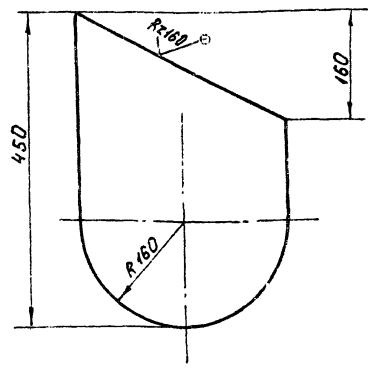

$h14, \pm \frac{IT14}{2}$.

Изм.	Лист	№ докум.	Подп.	Дата	4И.438.11.002			
Разраб.		Криничная			Стенка торцевая	Лит	Масса	Масштаб
Пров.		Пенберев				И	1,9	1:5
Н.контр.		Потутков				Лист	Листов 1	
					Лист $\frac{Б-3\ ГОСТ\ 19903-74}{В\ Ст3сп\ ГОСТ\ 16523-70}$	Мосводоканалниипроект Отдел №5		

Инв.№ подл. | Подп. и дата | Взам.инв.№ | Инв.№ дубл. | Подп. и дата

4И.438.11.003

Rz160 (√)

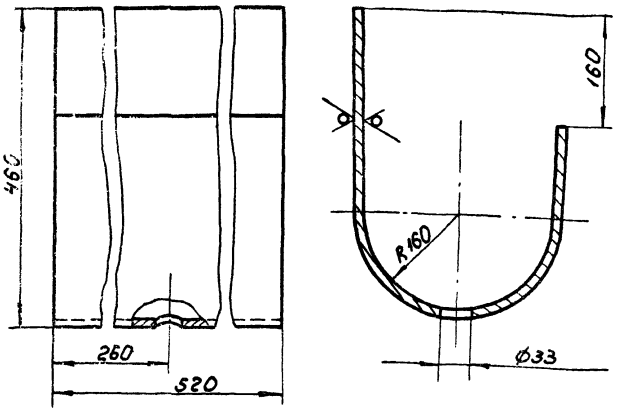

1. Развернутая длина - L ≈ 945 мм.
2. H14, h14; ± $\frac{IT14}{2}$.

					4И.438.11.003			
Изм.	Лист	№ докум.	Подп.	Дата	Стенка продольная	Лит	Масса	Масштаб
Разраб.		Криничная				И	11,5	1:5
Пров.		Пендерев				Лист	Листов: 1	
Н.контр.		Потутков			Лист Б-3 ГОСТ 19903-74 / ВСт.3сп ГОСТ 16523-70	Мосводоканалниипроект Отдел №5		

Формат 11

4И.438.11.004

Rz80 (√)

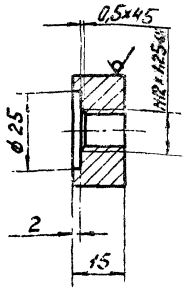

H14, h14; ± $\frac{IT14}{2}$.

					4И.438.11.004			
Изм.	Лист	№ докум.	Подп.	Дата	Бобышка	Лит	Масса	Масштаб
Разраб.		Криничная				И	0,06	1:1
Пров.		Пендерев				Лист	Листов: 1	
Н.контр.		Потутков			Круг В32 ГОСТ 2590-71 / ВСт.3сп ГОСТ 535-79	Мосводоканалниипроект Отдел №5		

Формат 11

Инв.№ подл. | Подп. и дата | Взам.инв.№ | Инв.№ дубл. | Подп. и дата

4И.438.11.005

Rz80 (√)

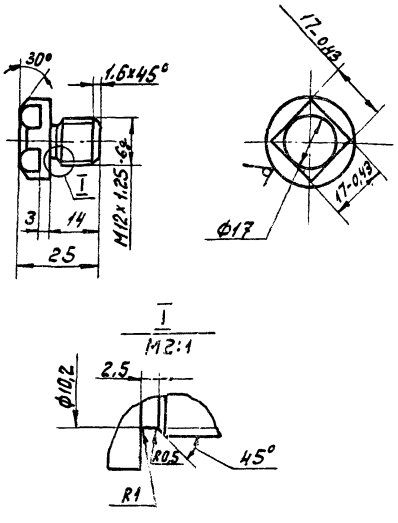

Неуказанные предельные отклонения размеров: h14, ± $\frac{IT14}{2}$.

					4И.438.11.005			
Изм.	Лист	№ докум.	Подп.	Дата	Пробка	Лит.	Масса	Масштаб
Разраб.		Криничная				И	0,05	1:1
Пров.		Пендерев				Лист	Листов: 1	
Н.контр.		Потутков			Круг В22 ГОСТ 2590-71 / ВСт.3сп ГОСТ 535-79	Мосводоканалниипроект Отдел №5		

Формат 11

Формат	Зона	Поз.	Обозначение	Наименование	Кол.	Примеч.
				Документация		
22			4И.438.12.000 СБ	Сборочный чертеж		
				Детали		
11		1	4И.438.12.001	Лист верхний	1	
11		2	4И.438.12.002	Угольник	1	
11		3	4И.438.12.002-01	Угольник	1	
11		4	4И.438.12.003	Фартук	1	
11		5	4И.438.12.004	Пластина	1	
12		6	4И.438.12.005	Стенка вертикальная	1	
64		7	4И.438.12.006	Угольник		
				Уголок Б-32х32х4 ГОСТ 8509-72 / ВСт.3сп ГОСТ 535-79		
				L = 580 h14	2	1,1кг
				Стандартные изделия		
		8		Болт М12х30.58.096 ГОСТ 7798-70	3	
		9		Гайка М12.5.096 ГОСТ 5915-70	3	

					4И.438.12.000			
Изм.	Лист	№ докум.	Подп.	Дата	Скребок качающийся	Лит.	Лист	Листов
Разраб.		Криничная				И		1
Пров.		Пендерев				Мосводоканалниипроект Отдел №5		
Рук.		Пендерев						
Н.контр.		Потутков						

Инв.№ подл. | Подп. и дата | Взам.инв.№ | Инв.№ дубл. | Подп. и дата

Копировал: 18670-09 32 Формат 11

ЧИ.438.12.000 СБ

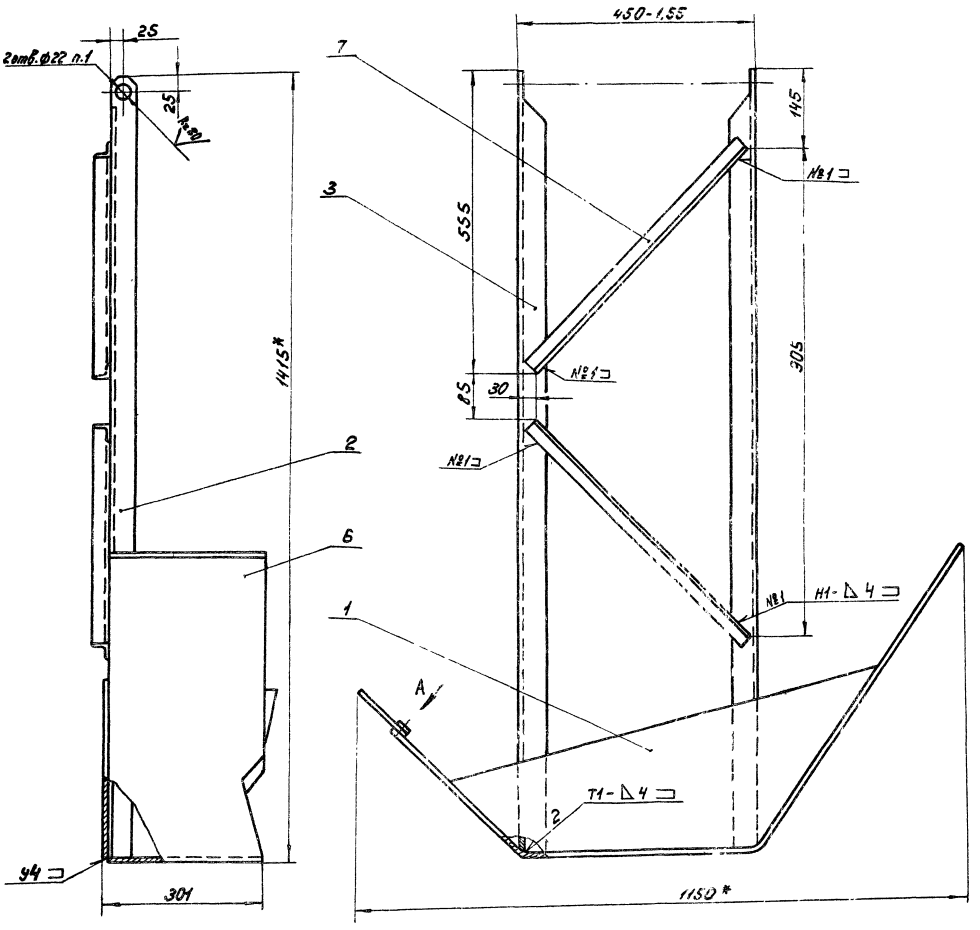

Вид А повернуто

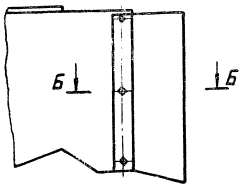

Б-Б
М1:2

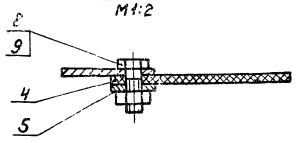

1. Отверстия в угольниках поз. 3 и 4 должны находиться на одной оси. Допускаемое отклонение не более 1мм.
2. Сварку производить по ГОСТ 5264-80 по контуру прилегания деталей.
3. Неуказанные предельные отклонения размеров: $H14$, $\pm \frac{1T14}{2}$
4.* Размеры для справок.
5. Шероховатость обрабатываемых поверхностей детали без чертежа – R_z160.

					ЧИ. 438.12.000 СБ			
Изм.	Лист	№ докум.	Подп.	Дата	Скребок качающийся	Лит.	Масса	Масштаб
Разраб.		Криничная				И	28,0	1:5
Пров.		Пендерев			Сборочный чертеж	Лист	Листов 1	
Рук.		Пендерев						
Н. контр.		Потутков				Мосводоканалниипроект Отдел №5		

4И.438.12.001

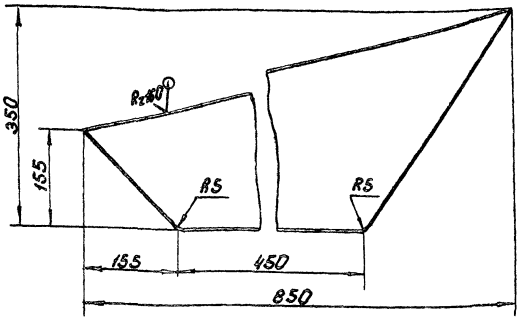

h14, ± 1T14/2.

Изм.	Лист	№ докум.	Подп.	Дата	4И.438.12.001		
Разраб.		Криничная			Лист верхний	Лит. И	Масса 3,8	Масштаб 1:5
Пров.		Пендерев				Лист	Листов 1
Н. контр.		Потутков			Лист Б-3 ГОСТ 19903-74 / ВСт.3сп ГОСТ 16523-70	Мосводоканалниипроект Отдел № 5	

формат 11

4И.438.12.002

4И.438.12.002 – изображено
4И.438.12.002-01 – зеркальное отражение

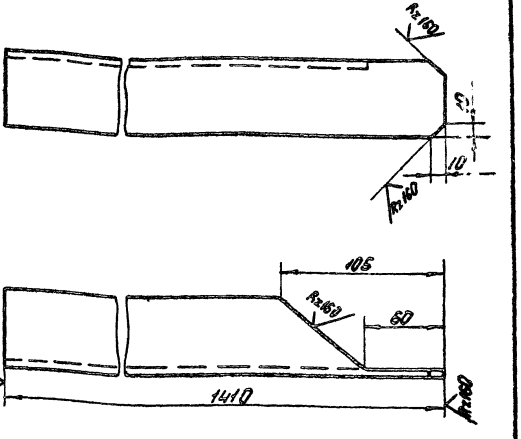

h14, ± 1T14/2.

Изм.	Лист	№ докум.	Подп.	Дата	4И.438.12.002		
Разраб.		Криничная			Угольник	Лит. И	Масса 5,0	Масштаб 1:2
Пров.		Пендерев				Лист	Листов 1
Н. контр.		Потутков			Уголок Б-50х50х5 ГОСТ 8509-72 / ВСт.3сп ГОСТ 535-79	Мосводоканалниипроект Отдел № 5	

формат 11

Инв. № подл. | Подп. и дата | Взам. инв. № | Инв. № дубл. | Подп. и дата

4И.438.12.003

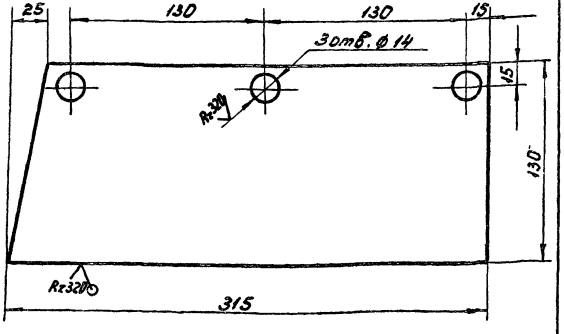

H16, h16; ± 1T14/2.

Изм.	Лист	№ докум.	Подп.	Дата	4И.438.12.003		
Разраб.		Криничная			Фартук	Лит. И	Масса 0,35	Масштаб 1:2
Пров.		Пендерев				Лист	Листов 1
Н. контр.		Потутков			Пластина I ПМБ-с-8 ГОСТ 7338-77	Мосводоканалниипроект Отдел № 5	

формат 11

4И.438.12.004

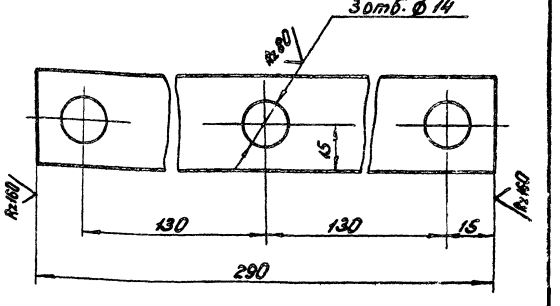

H14, h14; ± 1T14/2.

Изм.	Лист	№ докум.	Подп.	Дата	4И.438.12.004		
Разраб.		Криничная			Пластина	Лит. И	Масса 0,25	Масштаб 1:1
Пров.		Пендерев				Лист	Листов 1
Н. контр.		Потутков			Полоса Б-2-4х30 ГОСТ 103-76 / ВСт.3сп ГОСТ 535-79	Мосводоканалниипроект Отдел № 5	

копировал: Ибр 18600-09 34 формат 11

Инв. № подл. | Подп. и дата | Взам. инв. № | Инв. № дубл. | Подп. и дата

4И.438.12.005

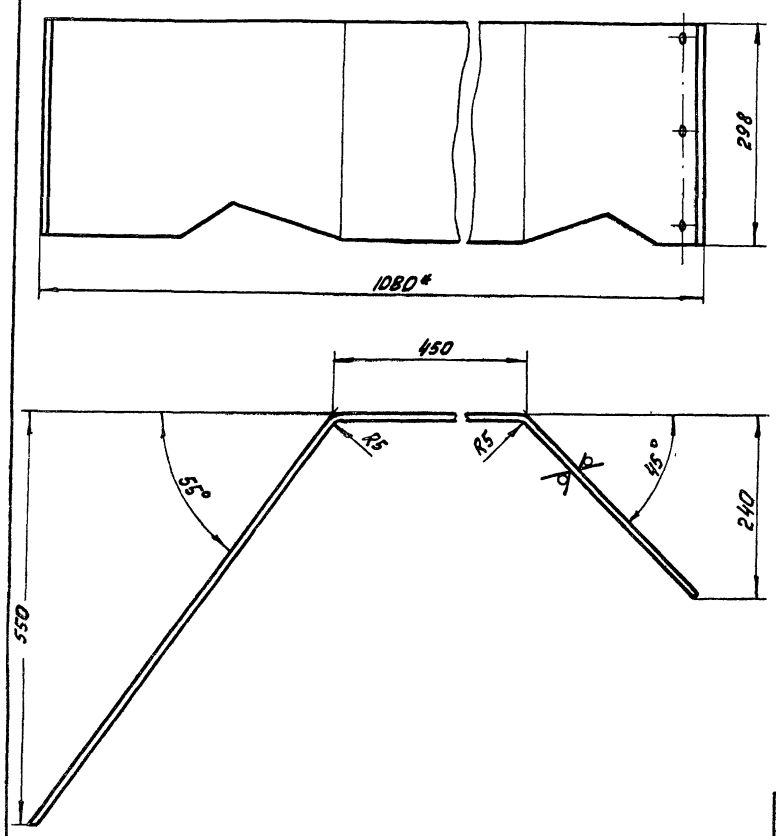

Развертка
М1:10

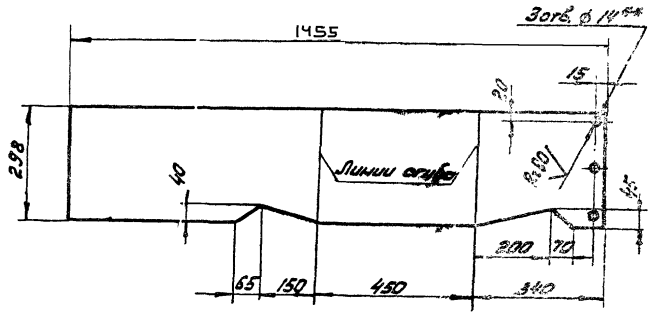

1. H14; h14; $\pm \frac{IT14}{2}$.
2. При гибке стенки использовать лист верхний черт. 4И.438.12.002 в качестве шаблона.
3. * Размеры для справок.
4. ** Обработать по сопрягаемой детали.

					4И.438.12.005			
Изм.	Лист	№ докум.	Подп.	Дата	Стенка вертикальная	Лит.	Масса	Масштаб
Разраб.		Криничная					10.0	1:5
Пров.		Пендерев				Лист	Листов: 1	
Н.контр.		Потутков			Лист Б-3 ГОСТ 19903-74 / Вст3сп ГОСТ 16523-70	Мосводоканалниипроект Отдел №5		

Формат 12

4И.438.13.000СБ

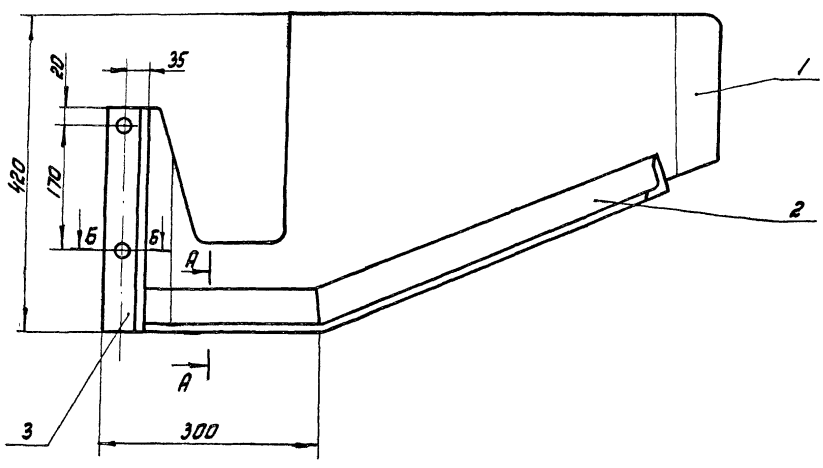

А–А
М1:1

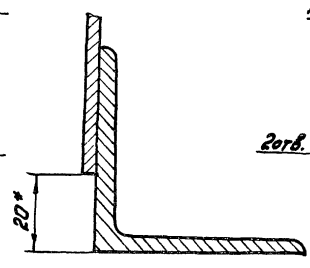

Б–Б
М1:1

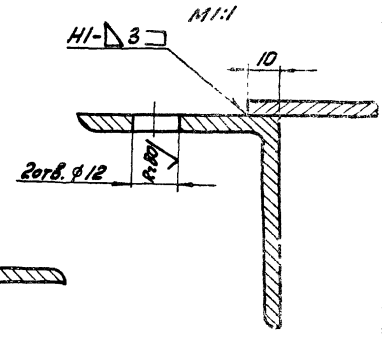

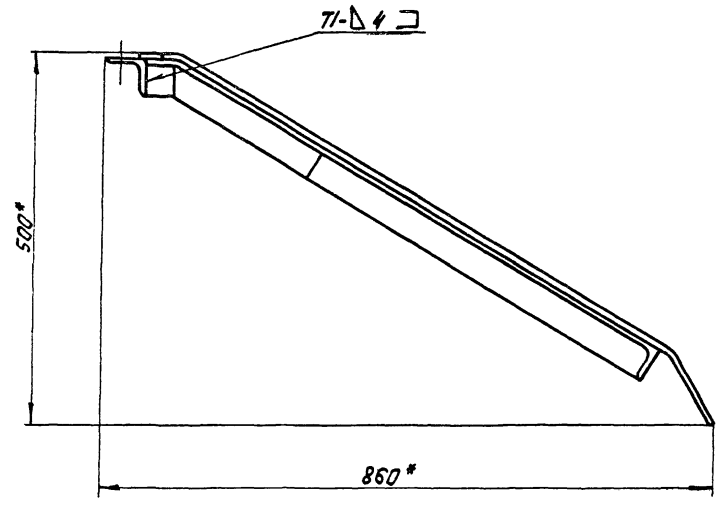

1. H14, h14; $\pm \frac{IT14}{2}$.
2. Шероховатость обрабатываемых поверхностей детали без чертежа – R=160.
3. Сварку, кроме мест обозначенных особо, производить по ГОСТ 5264-80 по контуру прилегания деталей.
4. * Размеры для справок.

					4И.438.13.000СБ			
Изм.	Лист	№ докум.	Подп.	Дата	Перегородка	Лит.	Масса	Масштаб
Разраб.		Криничная					11,4	1:5
Пров.		Пендерев			Сборочный чертеж	Лист	Листов: 1	
Рук.		Пендерев				Мосводоканалниипроект Отдел №5		
Н.контр.		Потутков						

Альбом IX

Формат	Зона	Поз.	Обозначение	Наименование	Кол.	Примечание
				Документация		
12			4И.438.13.000 СБ	Сборочный чертеж		
				Детали		
11		1	4И.438.13.001	Лист	1	
11		2	4И.438.13.002	Угольник	1	
11		3	4И.438.13.003	Угольник		
				Уголок $\frac{Б\text{-}56\times56\times5\ ГОСТ\ 8509\text{-}72}{В\ ст\ 3\ сп\ ГОСТ\ 535\text{-}79}$		
				L = 295 h14	1	1,25 кг

Изм.	Лист	№ докум.	Подп.	Дата	4И.438.13.000			
Разраб.		Криничная			Перегородка	Лит.	Лист	Листов
Пров.		Пендерев				И		1
Н.контр.		Потутков				Мосводоканал Ниипроект Отдел №5		

Формат 11

4И.438.13.001

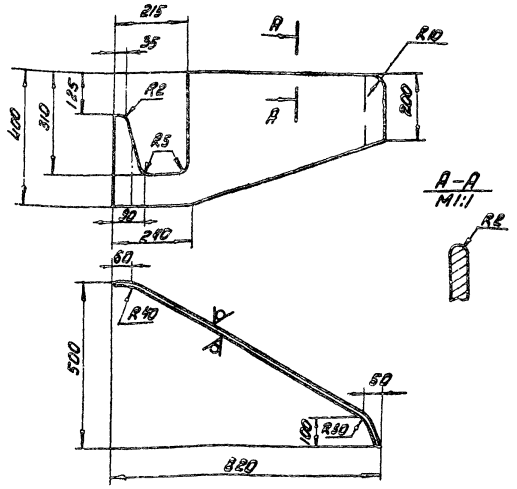

h14; ± $\frac{IT14}{2}$.

Изм.	Лист	№ докум.	Подп.	Дата	4И.438.13.001			
Разраб.		Криничная			Лист	Лит.	Масса	Масштаб
Пров.		Пендерев				И	6,8	1:10
Н.контр.		Потутков			Лист $\frac{Б4\ ГОСТ\ 19903\text{-}74}{В\ ст\ 3\ сп\ ГОСТ\ 14637\text{-}79}$	Лист	Листов: 1	
						Мосводоканал Ниипроект Отдел №5		

Формат 11

4И.438.13.002

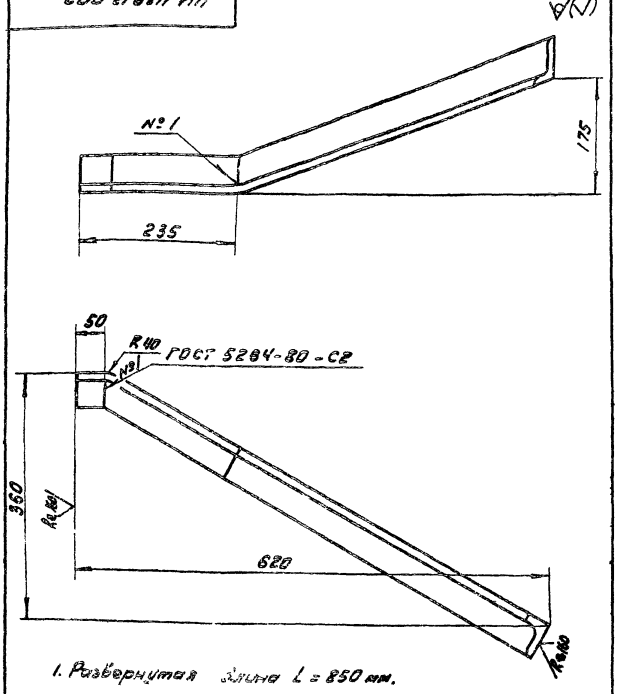

1. Развернутая длина L = 850 мм.
2. h14; ± $\frac{IT14}{2}$.

Изм.	Лист	№ докум.	Подп.	Дата	4И.438.13.002			
Разраб.		Криничная			Угольник	Лит.	Масса	Масштаб
Пров.		Пендерев				И	3,6	1:5
Н.контр.		Потутков			Уголок $\frac{Б\text{-}56\times56\times6\ ГОСТ\ 8509\text{-}72}{В\ ст\ 3\ сп\ ГОСТ\ 535\text{-}79}$	Лист	Листов: 1	
						Мосводоканал Ниипроект Отдел №5		

Формат 11

Формат	Зона	Поз.	Обозначение	Наименование	Кол.	Примечание
				Документация		
11			4И.438.14.000 СБ	Сборочный чертеж		
				Детали		
11		1	4И.438.14.001	Основание	1	
11		2	4И.438.14.002	Щека	2	

Изм.	Лист	№ докум.	Подп.	Дата	4И.438.14.000			
Разраб.		Криничная			Кронштейн	Лит.	Лист	Листов
Пров.		Пендерев				И		1
Рук.		Пендерев				Мосводоканал Ниипроект Отдел №5		
Н.контр.		Потутков						

Копировал: [illegible]

18600-09 36

Формат 11

ЧИ.438.14.000СБ

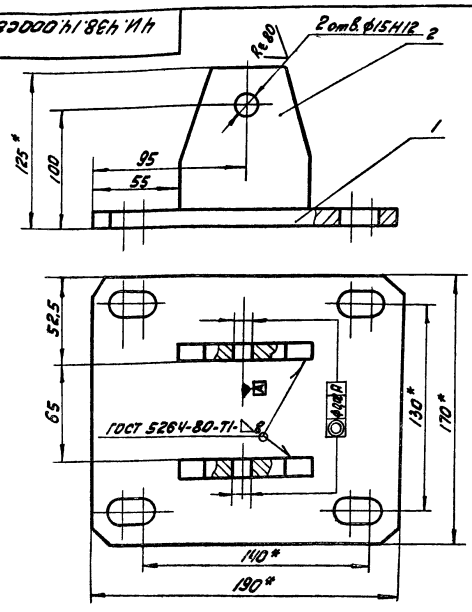

1. Неукаэанные предельные отклонения размеров: $h14; \pm \frac{IT14}{2}$.
2* Размеры для справок.

Изм.	Лист	№ докум.	Подп.	Дата	ЧИ.438.14.000СБ			
Разраб.		Крюничная			Кронштейн сборочный чертеж	Лит.	Масса	Масштаб
Пров.		Пендерев				И	3,3	1:2
Рук.		Пендерев				Лист	Листов: 1	
Н.контр.		Потутков				МосводоканалНИИпроект Отдел №5		

Формат 11

ЧИ.438.14.001

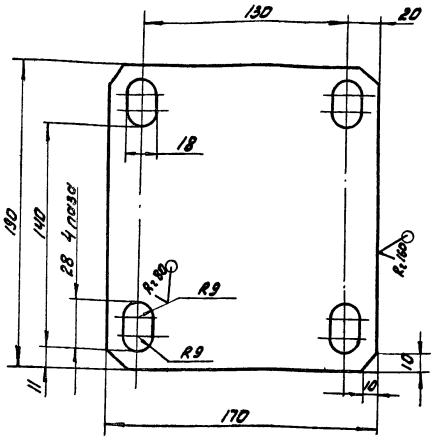

$h14, h14; \pm \frac{IT14}{2}$.

Изм.	Лист	№ докум.	Подп.	Дата	ЧИ.438.14.001			
Разраб.		Крюничная			Основание	Лит.	Масса	Масштаб
Пров.		Пендерев				И	2,4	1:2
Н.контр.		Потутков				Лист	Листов: 1	
					Лист Б10 ГОСТ 19903-74 Вст 3сп ГОСТ 14637-79	МосводоканалНИИпроект Отдел №5		

Формат 11

Инв.№ подл. | Подп. и дата | Взам. инв.№ | Инв.№ дубл. | Подп. и дата

ЧИ.438.14.002

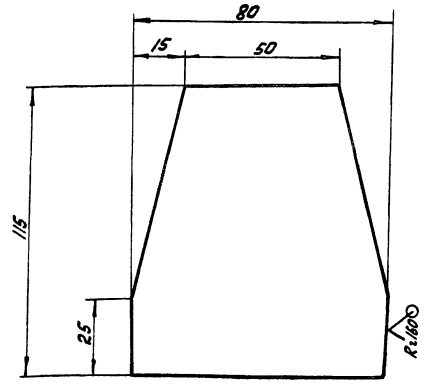

$h14; \pm \frac{IT14}{2}$.

Изм.	Лист	№ докум.	Подп.	Дата	ЧИ.438.14.002			
Разраб.		Крюничная			Щека	Лит.	Масса	Масштаб
Пров.		Пендерев				И	0,45	1:1
Н.контр.		Потутков				Лист	Листов: 1	
					Лист Б10 ГОСТ 19903-74 Вст 3сп ГОСТ 14637-79	МосводоканалНИИпроект Отдел №5		

Формат 11

ЧИ.438.00.001

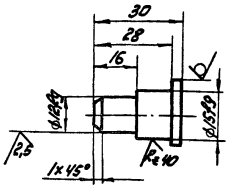

Неукаэанные предельные отклонения размеров: $h14; \pm \frac{IT14}{2}$.

Изм.	Лист	№ докум.	Подп.	Дата	ЧИ.438.00.001			
Разраб.		Крюничная			Палец	Лит.	Масса	Масштаб
Пров.		Пендерев				И	0,04	1:1
Н.контр.		Потутков				Лист	Листов: 1	
					Круг В20 ГОСТ 2590-71 Вст 3 сп ГОСТ 535-79	МосводоканалНИИпроект Отдел №5		

Формат 11

Инв.№ подл. | Подп. и дата | Взам. инв.№ | Инв.№ дубл. | Подп. и дата

ЧИ.438.00.002

Rz80 (√)

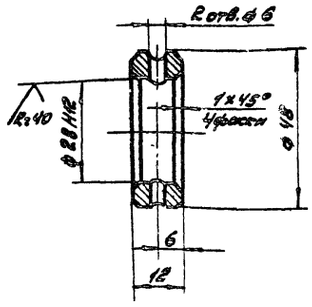

Неуказанные предельные отклонения размеров: H14, h14; ± $\frac{IT14}{2}$.

					ЧИ.438.00.002		
Изм.	Лист	№ докум.	Подп.	Дата	Кольцо установочное	Лит. И	Масса 0,07	Масштаб 1:1
Разраб.		Криничная				Лист	Листов: 1
Пров.		Пендерев					
Н. контр.		Потутков			Круг В50 ГОСТ 2590-71 / Вст3сп ГОСТ 535-79	Мосводоканалниипроект Отдел №5	

Формат 11

ЧИ.438.00.003

Rz160 (√)

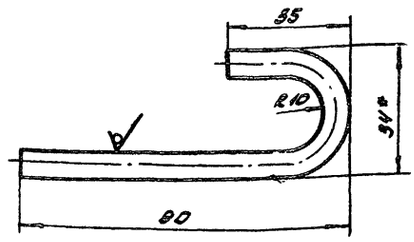

1.* Размер для справок.

2. h14, ± $\frac{IT14}{2}$.

					ЧИ.438.00.003		
Изм.	Лист	№ докум.	Подп.	Дата	Крючок	Лит. И	Масса 0,04	Масштаб 1:1
Разраб.		Криничная				Лист	Листов: 1
Пров.		Пендерев					
Н. контр.		Потутков			Круг В7 ГОСТ 2590-71 / Вст3сп ГОСТ 535-79	Мосводоканалниипроект Отдел №5	

Формат 11

Инв. № подл. | Подп. и дата | Взам. инв. | Инв. № дубл. | Подп. и дата

ЧИ.438.00.004

Rz140 (√)

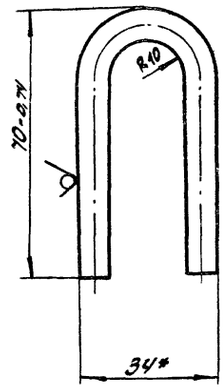

* Размер для справок

					ЧИ.438.00.004		
Изм.	Лист	№ докум.	Подп.	Дата	Петля	Лит. И	Масса 0,05	Масштаб 1:1
Разраб.		Криничная				Лист	Листов: 1
Пров.		Пендерев					
Н. контр.		Потутков			Круг В7 ГОСТ 2590-71 / Вст3сп ГОСТ 535-79	Мосводоканалниипроект Отдел №5	

ЧИ.438.00.005

(√)

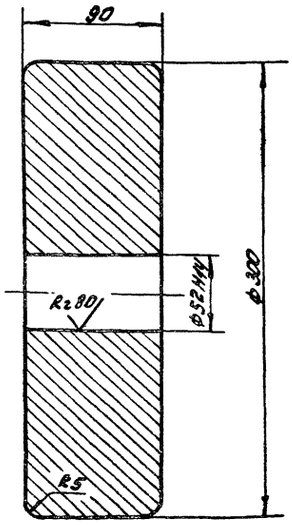

Допускаемые отклонения на размеры отливки по III классу точности ГОСТ 1855-55

					ЧИ.438.00.005		
Изм.	Лист	№ докум.	Подп.	Дата	Противовес	Лит. И	Масса 44,0	Масштаб 1:2,5
Разраб.		Криничная				Лист	Листов: 1
Пров.		Пендерев					
Н. контр.		Потутков			С412-28 ГОСТ 1412-79	Мосводоканалниипроект Отдел №5	

Инв. № подл. | Подп. и дата | Взам. инв. | Инв. № дубл. | Подп. и дата

Копировал: [illegible]

18600-09 38

Формат 11

ЧИ.438.00.006

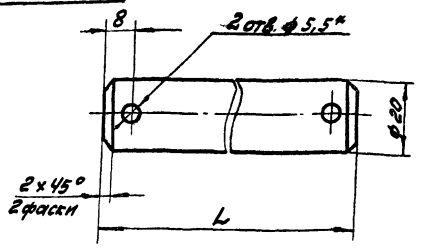

Обозначение	L, мм	Масса, кг
ЧИ.438.00.006	70	0,17
ЧИ.438.00.006 -01	65	0,16
ЧИ.438.00.006 -02	60	0,15

1. H14, h14; ±IT14/2
2. * Обработать по сопрягаемой детали.

Изм.	Лист	№ докум.	Подп.	Дата	ЧИ.438.00.006			
Разраб.		Кринчная			Ось	Лит.	Масса	Масштаб
Пров.		Пендерев				И	см. табл.	—
Н.контр.		Потутков				Лист	Листов: 1	
					Круг 824 ГОСТ 2590-71 / Вст3сп ГОСТ 535-79	Мосводоканалниипроект Отдел N 5		

Формат 11

ЧИ.438.00.007

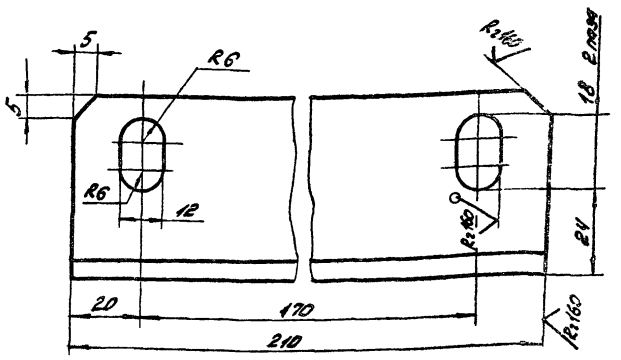

H14; h14; ±IT14/2

Изм.	Лист	№ докум.	Подп.	Дата	ЧИ.438.00.007			
Разраб.		Кринчная			Ушко	Лит.	Масса	Масштаб
Пров.		Пендерев				И	0,7	1:1
Н.контр.		Потутков				Лист	Листов: 1	
					Уголок 6-50×50×5 ГОСТ 8509-72 / Вст3сп ГОСТ 535-79	Мосводоканалниипроект Отдел N5		

Формат 11

ЧИ.438.00.008

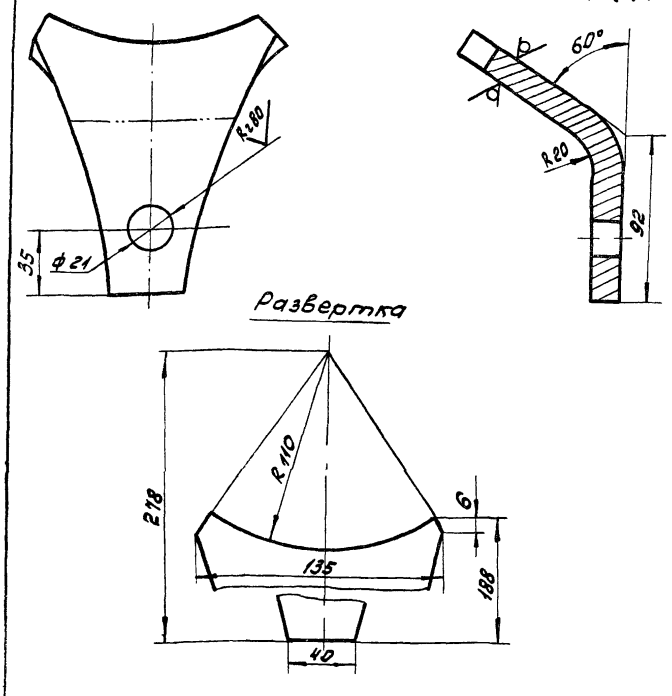

H14, h14; ±IT14/2.

Изм.	Лист	№ докум.	Подп.	Дата	ЧИ.438.00.008			
Пров.		Пендерев			Ушко	Лит.	Масса	Масштаб
Н.контр.		Потутков				И	2,1	1:2
						Лист	Листов: 1	
					Лист 616 ГОСТ 19903-74 / 8 Ст3сп ГОСТ 14637-79	Мосводоканалниипроект Отдел N5		

Формат 11

ЧИ.438.00.009

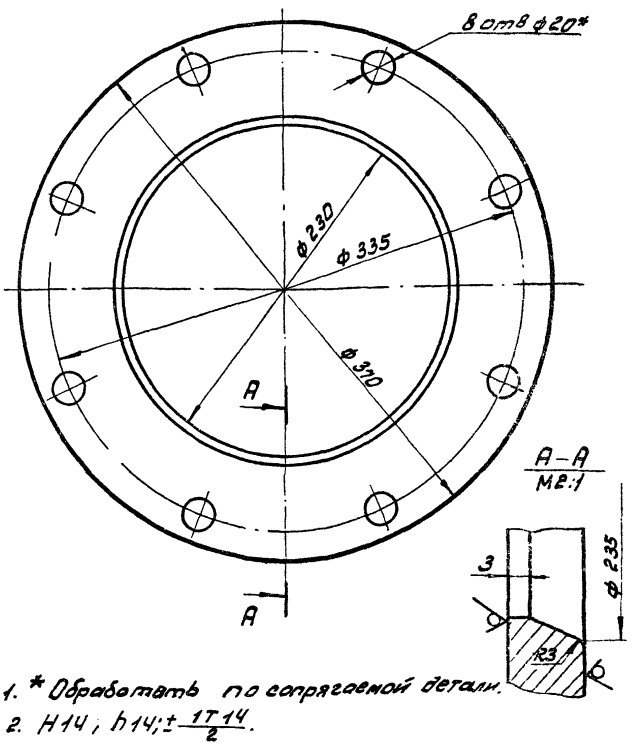

1. * Обработать по сопрягаемой детали.
2. H14; h14; ±IT14/2.

Изм.	Лист	№ докум.	Подп.	Дата	ЧИ.438.00.009			
Разраб.		Кринчная			Фланец накидной	Лит.	Масса	Масштаб
Пров.		Пендерев				И	4,8	1:2,5
Н.контр.		Потутков				Лист	Листов: 1	
					Лист 510 ГОСТ 19903-74 / 8 Ст3сп ГОСТ 14637-79	Мосводоканалниипроект Отдел N5		

Формат 11

Копировал: [illegible]

gost.e-ecolog.ru