ТИПОВОЙ ПРОЕКТ

902-2-362.83

ОТСТОЙНИКИ КАНАЛИЗАЦИОННЫЕ

РАДИАЛЬНЫЕ ПЕРВИЧНЫЕ
ИЗ СБОРНОГО ЖЕЛЕЗОБЕТОНА
ДИАМЕТРОМ 18м

Альбом VI
Часть 2

18600-07
цена 5-17

gost.e-ecolog.ru

ЦЕНТРАЛЬНЫЙ ИНСТИТУТ ТИПОВОГО ПРОЕКТИРОВАНИЯ
ГОССТРОЯ СССР

Москва, А-445, Средняя ул., 22

Сдано в печать IX 1963 г.
Заказ № 10581 Тираж 520 экз.

ТИПОВОЙ ПРОЕКТ
902-2-362.83

ОТСТОЙНИКИ КАНАЛИЗАЦИОННЫЕ РАДИАЛЬНЫЕ ПЕРВИЧНЫЕ ИЗ СБОРНОГО ЖЕЛЕЗОБЕТОНА

ДИАМЕТРОМ 18 М

АЛЬБОМ VI

НЕСТАНДАРТИЗИРОВАННОЕ ОБОРУДОВАНИЕ. ИЛОСКРЕБ. ЧАСТЬ 2

18600-07
ЦЕНА 5-17

4И 429.04.00 000 СБ

N N п.п.	Скорость вращения илоскреба об/м	Сменная пара шестерен				Скорость вращения колеса об/мин.
		поз. 4,5,6		поз 7,8,9		
		Z_1	Обозначение	Z_2	Обозначение	
1	2,32	24	4И.429.04.00.003	53	4И.429.04.00.004	0,855
2	2,91	28	4И.429.04.00.002	49	4И.429.04.00.005	1.075
3	6,33	32	4И.429.04.00.001	45	4И.429.04.00.006	1,34

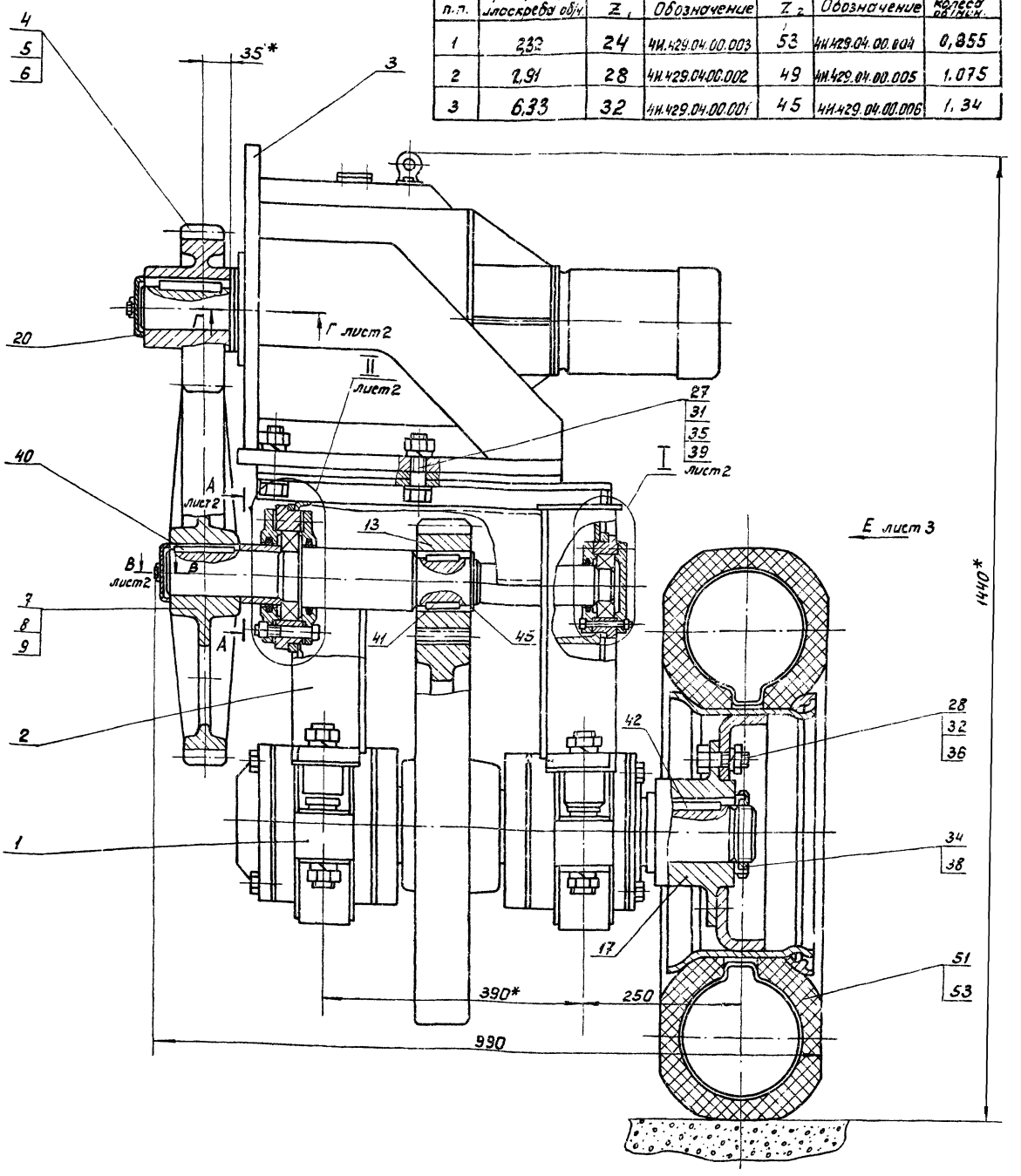

2. При подсчете общего веса привода учтена только одна пара сменных колеса и шестерни.
3. Для регулировки межцентрового расстояния допускается подложить под кронштейн поз.3 мотора-редуктора подкладки, размером 100×300 толщиной 0,5 мм Количество подкладок определить при монтаже по месту.
4. Для смазки подшипников рекомендуется применять смазку ЦИАТИМ-203 ГОСТ 8773-73.
5. При сборке привода применяется заднее (малое) колесо автопогрузчика 4043 или автопогрузчика 4045 Диск и обод в сборе № 303; 5.00-15 Шина 240-381 (8,25-15) модель Л-187, ГОСТ 8430-76
6. Размеры для справок.

1. Для изменения скорости вращения илоскреба в приводе предусмотрены три пары шестерен поз. 4,5,6 и сменных колес поз. 7,8,9. В помещенной на чертеже таблице указаны скорости вращения илоскреба и ходового колеса, получающиеся в результате установки каждой из пар
Комплектация привода сменными колесами и шестернями производится в соответствии с технологическими соображениями по усмотрению заказчика

					4И 429 04 00 000 СБ		
Изм.	Лист	№ докум.	Подп.	Дата	Привод Сборочный чертеж	Лит.	Масса	Масштаб
Разраб.		Самохина				И	820	1:4
Пров.		Пендерев				Лист	Листов 3
Рук.		Пендерев				Мосводоканалниипроект Отдел № 5	
Н.контр.		Кулагина					

В - В лист1
М 1:1

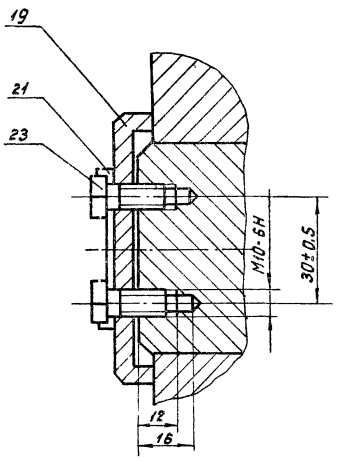

А - А лист1
М 1:2

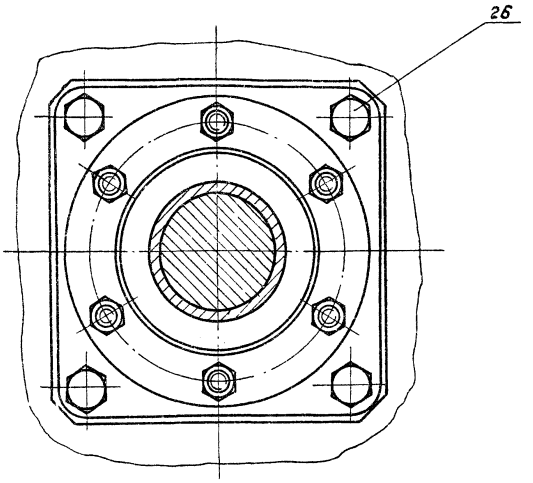

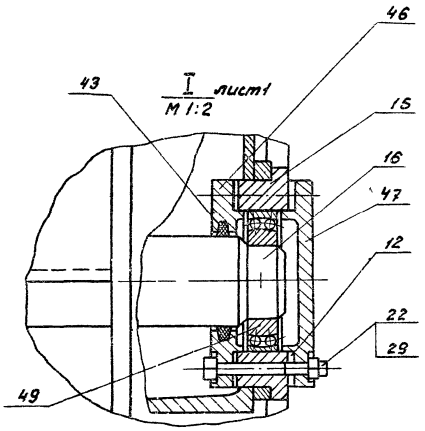

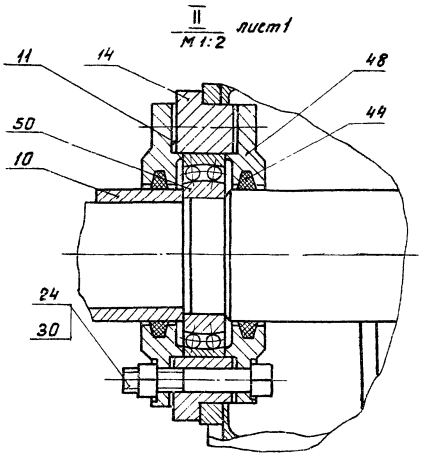

Г - Г лист1
М 1:2

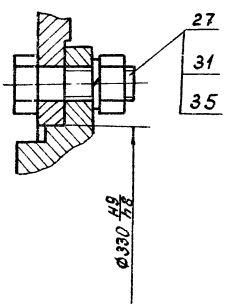

Б - Б лист3
М 1:2

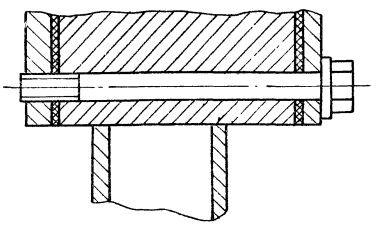

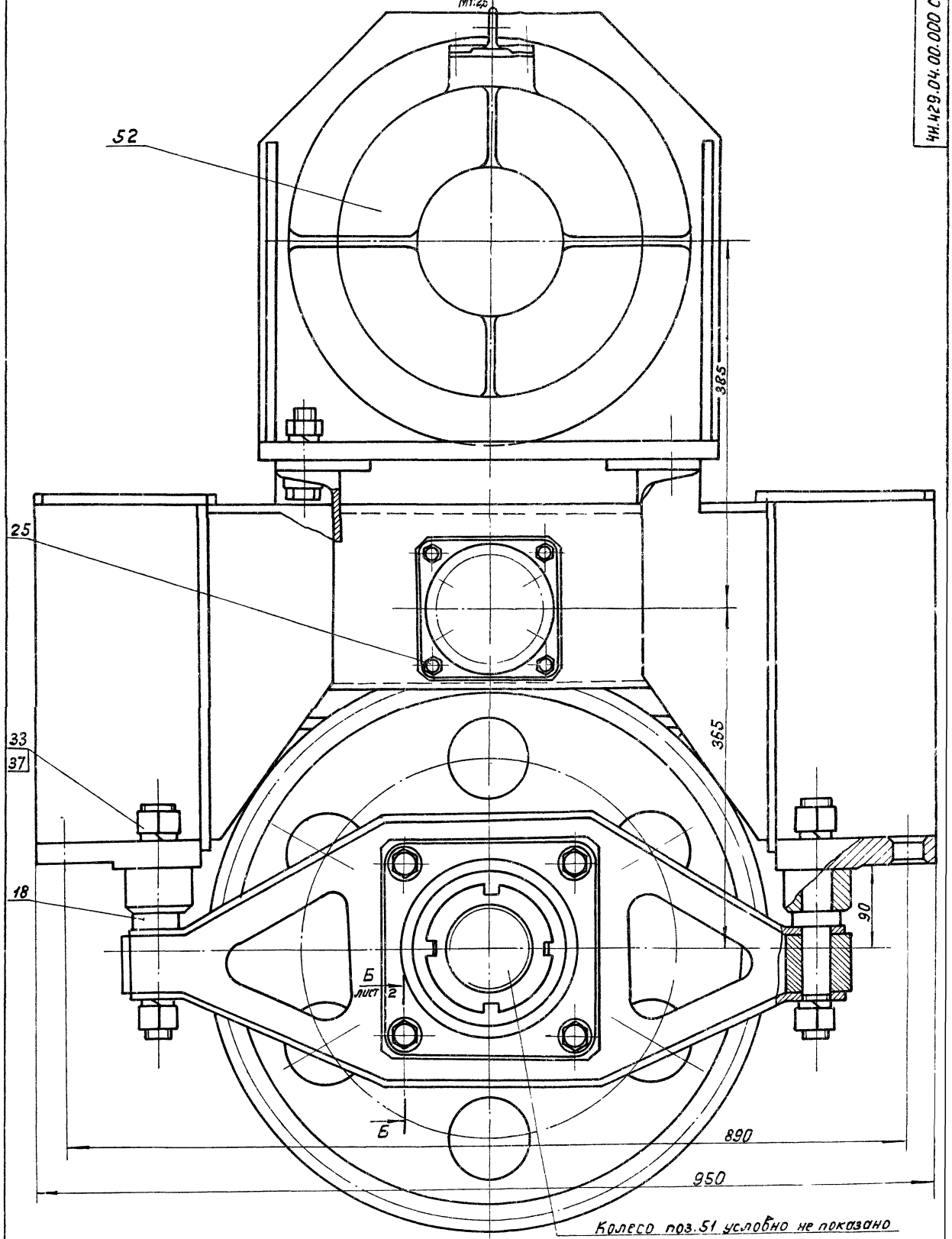

					4И 429 04 00.000 СБ			
Изм.	Лист	№ докум.	Подп.	Дата	Привод Сборочный чертеж	Лит.	Масса	Масштаб
Разраб.		Санокино				И	—	—
Пров.		Пендерев				Лист 3	Листов	
Рук.		Пендерев				Мосводоканалниипроект Отдел № 5		
Н.контр.		Кулагина						

15-00-07 4

Формат	Зона	Поз.	Обозначение	Наименование	Кол.	Примечание
				Документация		
22			4И 429.04.00.000 СБ	Сборочный чертеж		
				Сборочные единицы		
11		1	4И. 429.04.01.000	Вал в сборе	1	
11		2	4И. 429.04.02.000	Рама	1	
11		3	4И. 429.04.03.000	Кронштейн	1	
				Детали		
12		4	4И. 429.04.00.001	Шестерня сменная	1	
12		5	4И. 429.04.00.002	Шестерня сменная	1	
12		6	4И. 429.04.00.003	Шестерня сменная	1	
22		7	4И. 429.04.00.004	Колесо зубчатое		
				сменное	1	
22		8	4И. 429.04.00.005	Колесо зубчатое		
				сменное	1	
22		9	4И. 429.04.00.006	Колесо зубчатое		
				сменное	1	
11		10	4И. 429.04.00.007	Втулка дистанционная	1	

Изм	Лист	№ докум.	Подп.	Дата
Разраб.		Селюкина		
Пров.		Пендерев		
Рук.		Пендерев		
Н. контр.		Полуэктов		

4И. 429.04.00.000

Привод

Лит.	Лист	Листов
И	1	4

Мосводоканалниипроект
Отдел №5

Формат А1

Формат	Зона	Поз.	Обозначение	Наименование	Кол.	Примечание
11		11	4И. 429.04.00.008	Прокладка	2	
11		12	4И 429.04.00.008-01	Прокладка	2	
12		13	4И. 429.04.00.009	Шестерня	1	
11		14	4И. 429.04.00.011	Стакан	1	
11		15	4И. 429.04.00.012	Стакан	1	
12		16	4И. 429.04.00.013	Вал промежуточный	1	
11		17	4И. 429.04.00.014	Ступица	1	
11		18	4И. 429.04.00.015	Палец	4	
11		19	4И. 429.04.00.016	Шайба глухая	1	
11		20	4И. 429.04.00.016-01	Шайба глухая	1	
11		21	4И. 429.04.00.017	Шайба стопорная	2	
				Стандартные изделия		
				Болты ГОСТ 7798-70		
		22		М8х75.58.096	6	
		23		М10х20.58.096	4	
		24		М10х75.58.096	6	
		25		М12х35.58.096	4	
		26		М16х35.58.096	4	
		27		М20х75.58.096	10	
		28		М22х60.58 096	6	
				Гайки ГОСТ 5915-70		
		29		М8.5.096	6	
		30		М10.5.096	6	
		31		М20.5.096	10	

Инв. № подл. | Подп. и дата | Взам. инв. № | Инв. № дубл. | Подп. и дата

Изм	Лист	№ докум.	Подп.	Дата

4И. 429.04 00 000

Лист 2

Формат А1

Формат	Зона	Поз.	Обозначение	Наименование	Кол.	Примечание
		32		М 22.5.096	6	
		33		М30.5.096	8	
		34		Гайка М85х2.28 096		
				ГОСТ 11871-80	1	
				Шайба 1 ГОСТ 6402-70		
		35		20.65Г.096	10	
		36		22.65Г.096	6	
		37		30.65Г.096	8	
		38		Шайба 85.35.096		
				ГОСТ 11872-80	1	
		39		Шайба 20.02.096		
				ГОСТ 10906-78	4	
				Шпонки ГОСТ 23360-78	1	
		40		20х12х90	1	
		41		20х12х50	2	
		42		24х14х90	1	
		43		Кольцо СП-76-59-6		
				ГОСТ 6308-71	1	
		44		Кольцо СП-103-84-7		
				ГОСТ 6308-71	2	
		45		Кольцо 16-70		
				ГОСТ 13940-68	1	
		46		Крышка 2-80х60		
				ГОСТ 11641-73	1	
		47		Крышка 2,2-90		
				ГОСТ 18511-73	1	

Изм	Лист	№ докум.	Подп.	Дата

4И. 429.04.00.000

Лист 3

Формат А1

Формат	Зона	Поз.	Обозначение	Наименование	Кол.	Примечание
		48		Крышка 2-130х86 5		
				ГОСТ 11641-73	2	
		49		Подшипник 1210		
				ГОСТ 5720-75	1	
		50		Подшипник 1215		
				ГОСТ 5720-75	1	
				Прочие изделия		
		51		Коле со №303,500115	1	п.5
		52		Мотор-редуктор		
				МПО 2-15Ф-204-0,75/6,7		
				4А х 71В4У3	1	
		53		Шина 240-381		
				(8,25-15) модель Л-187	1	

Инв. № подл. | Подп. и дата | Взам. инв. № | Инв. № дубл. | Подп. и дата

Изм	Лист	№ докум.	Подп.	Дата

4И 429.04.00.000

Лист 4

Формат А1

Формат	Зона	Поз.	Обозначение	Наименование	Кол.	Примечание
				Документация		
22			4И. 429.04.01.000 СБ	Сборочный чертеж		
				Сборочные единицы		
11		1	4И. 429.04.01.100	Траверса	2	
				Детали		
11		2	4И. 429.04.01.001	Втулка	1	
12		3	4И. 429.04.01.002	Колесо зубчатое	1	
12		4	4И. 4..9.04.01.003	Крышка подшипника	1	
12		5	4И. 429.04.01.004	Вал	1	
11		6	4И. 429.04.01.005	Кольцо дистанционное	2	
11		7	4И. 429.04.01.006	Прокладка	4	
11		8	4И. 429.04.01.007	Кольцо уплотнительное	2	
11		9	4И. 429.04.01.008	Полукольцо	4	
12		10	4И. 429.04.01.009	Крышка подшипника	2	
12		11	4И. 429.04.01.011	Крышка подшипника	1	

Изм.	Лист	№ докум.	Подп.	Дата	4И 429 04 01 000			
Разраб.		Самохина			Вал в сборе	Лит.	Лист	Листов
Пров.		Пендерев				И	1	2
Н.контр.		Кулагина				Мосводоканалниипроект Отдел №5		

Формат 11

Формат	Зона	Поз.	Обозначение	Наименование	Кол.	Примечание
				Стандартные изделия		
		12		Болт М16×180 58 096		
				ГОСТ 7798-70	8	
		13		Винт М16×40 58 096		
				ГОСТ 1482-75	1	
		14		Гайка М85×2.28 096		
				ГОСТ 11871-80	1	
		15		Кольцо СП-129-104-0,5		
				ГОСТ 6308-71	1	
		16		Масленка 1.2 Ц6		
				ГОСТ 19853-74	2	
		17		Подшипник 318		
				ГОСТ 8338-75	4	
		18		Шайба 16 65Г		
				ГОСТ 6402-70	1	
		19		Шайба 85 36 096		
				ГОСТ 11872-80	1	
		20		Шпонка 32×18×120		
				ГОСТ 23360-78	1	

Инв. № подл. | Подп. и дата | Взам. инв. № | Инв. № дубл. | Подп. и дата

Изм.	Лист	№ докум.	Подп.	Дата	4И. 429.04.01.000	Лист 2

Формат 11

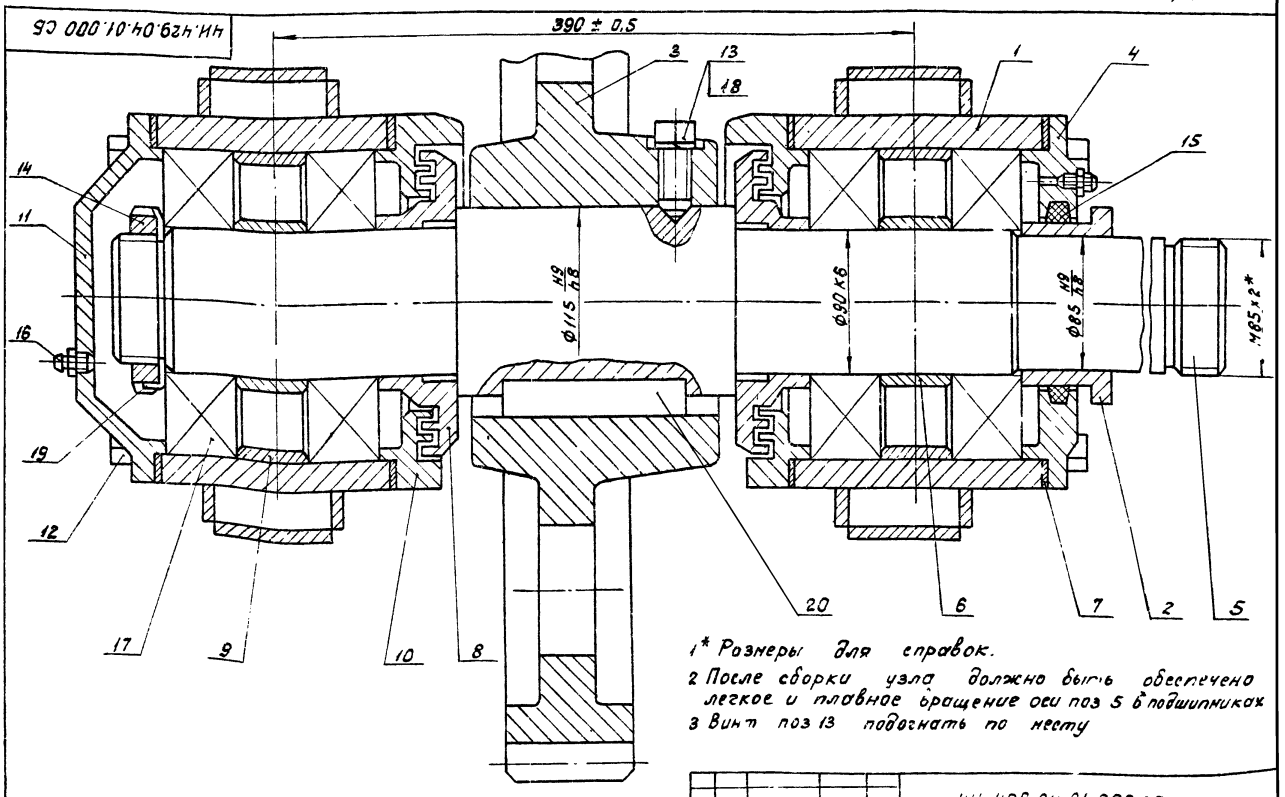

1* Размеры для справок.
2 После сборки узла должно быть обеспечено легкое и плавное вращение оси поз 5 в подшипниках
3 Винт поз 13 подогнать по месту

Изм.	Лист	№ докум.	Подп.	Дата	4И. 429.04.01.000 СБ			
Разраб.		Самохина			Вал в сборе	Лит.	Масса	Масштаб
Пров.		Пендерев			Сборочный чертеж	И	335	1:2
Рук.		Пендерев				Лист	Листов	
Н.контр.		Кулагина				Мосводоканалниипроект Отдел		

4И.429.04.01.100 СБ

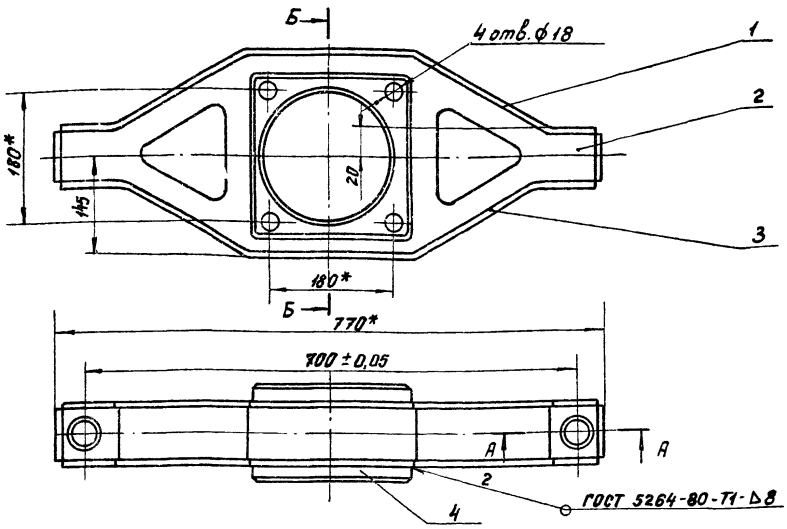

Б-Б

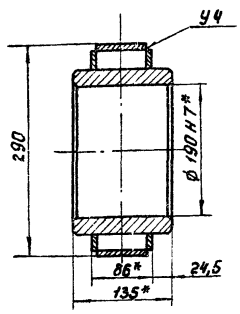

А-А
М 1:2

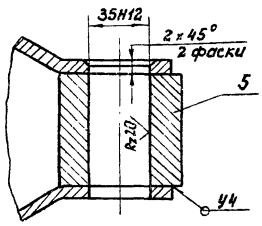

1. Неуказанные предельные отклонения размеров Н14, h14, ± $\frac{IT14}{2}$
2. Шероховатость обрабатываемых поверхностей деталей без чертежа - Rz160 ✓.
3*. Размеры для справок.

					4И.429.04.01.100 СБ			
Изм.	Лист	№ докум.	Подп.	Дата	Траверса	Лит.	Масса	Масштаб
Разраб.		Самохина			Сборочный чертеж	И	50,0	1:5
Пров.		Пендерев				Лист	Листов 1	
Рук.		Пендерев				Мосводоканалниипроект Отдел № 5		
Н контр		Кулагина						

Формат 12

Формат	Зона	Поз.	Обозначение	Наименование	Кол.	Примечание
				Документация		
22			4И.429.04.01.100 СБ	Сборочный чертеж		
				Детали		
11		1	4И.429 04.01.101	Полоса верхняя	1	
11		2	4И.429 04.01.102	Стенка	2	
11		3	4И.429 04.01.103	Полоса нижняя	1	
11		4	4И.429 04.01.104	Обойма	1	
Б4		5	4И.429.04.01.105	Бобышка		
				Квадрат $\frac{В70\ ГОСТ\ 2591-71}{ВСт\ 3сп\ ГОСТ\ 535-79}$		
				L = 62 h14	2	2,4 кг

					4И.429.04.01.100			
Изм.	Лист	№ докум.	Подп.	Дата	Траверса	Лит.	Лист	Листов
Разраб.		Самохина				И		1
Пров.		Пендерев				Мосводоканалниипроект Отдел № 5		
Н.контр.		Кулагина						

4И.429.04.01.101

Rz160 ✓ (✓)

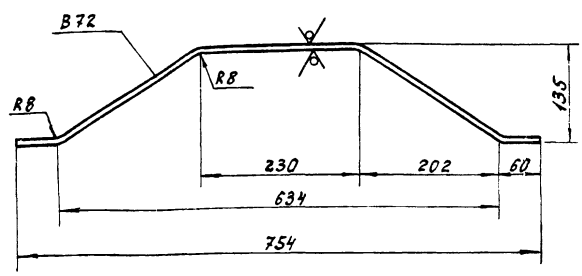

h14; ± $\frac{IT14}{2}$.

					4И 429 04 01 101			
Изм.	Лист	№ докум.	Подп.	Дата	Полоса верхняя	Лит	Масса	Масштаб
Разраб.		Заруцкая				И	3,7	1:5
Пров.		Пендерев				Лист	Листов 1	
Н контр		Кулагина			Лист Б10 ГОСТ 19903-74 / В Ст.3 сп ГОСТ 14637-79	Мосводоканалниипроект Отдел № 5		

Подп и дата | Инв № дубл | Взам инв № | Подп и дата | Инв № подл

18600-07 7

ЧИ 429.04.01.102

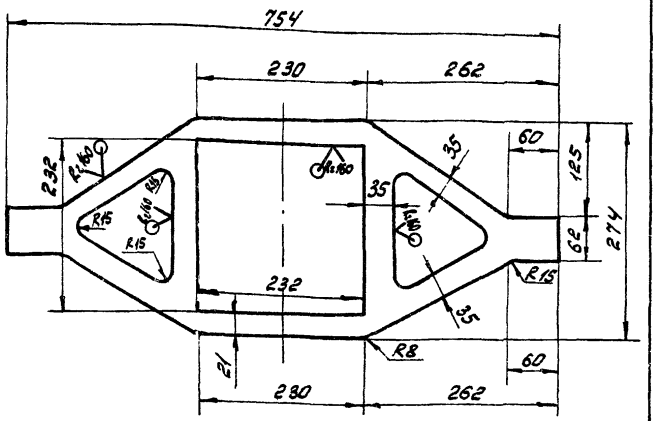

H14; h14; ± $\frac{IT14}{2}$.

Изм.	Лист	№ докум.	Подп.	Дата	ЧИ. 429.04.01.102			
Разраб.		Самохина			Стенка	Лит. И	Масса 3,8	Масштаб 1:5
Пров.		Пендерев				Лист	Листов 1	
Н.контр.		Кулагина			Лист Б8 ГОСТ 19903-74 / В ст. 3 сп. ГОСТ 14637-79	Мосводоканалниипроект Отдел №5		

формат 11

ЧИ 429.04.01.103

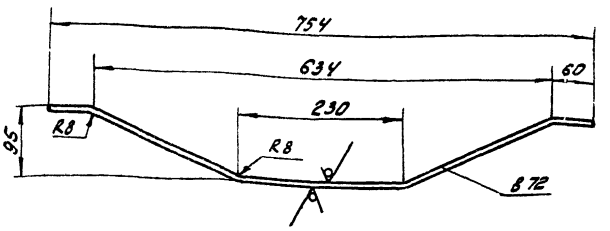

h14; ± $\frac{IT14}{2}$.

Изм.	Лист	№ докум.	Подп.	Дата	ЧИ. 429.04.01.103			
Разраб.		Самохина			Полоса нижняя	Лит. И	Масса 1,45	Масштаб 1:5
Пров.		Пендерев				Лист	Листов 1	
Н.контр.		Кулагина			Лист Б8 ГОСТ 19903-74 / В ст 3 сп ГОСТ 14637-79	Мосводоканалниипроект Отдел №5		

формат 11

ЧИ 429.04.01.104

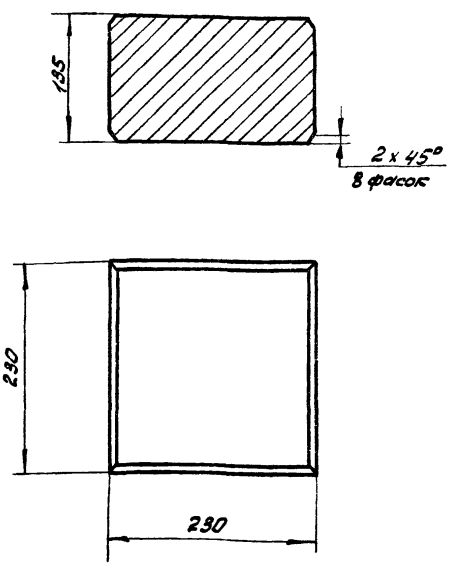

Неуказанные предельные отклонения размеров:
H14; h14; ± $\frac{IT14}{2}$.

Изм.	Лист	№ докум.	Подп.	Дата	ЧИ.429.04.01.104			
Разраб.		Самохина			Обойма	Лит. И	Масса 32,0	Масштаб 1:4
Пров.		Пендерев				Лист	Листов: 1	
Н.контр.		Кулагина			Ст 3 ГОСТ 380-71	Мосводоканалниипроект Отдел №5		

ЧИ 429.04.01.001

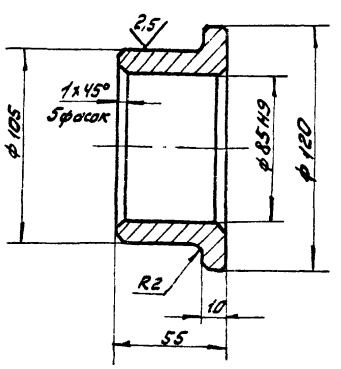

Неуказанные предельные отклонения размеров:
h14; ± $\frac{IT14}{2}$.

Изм.	Лист	№ докум.	Подп.	Дата	ЧИ 429.04.01.001			
Разраб.		Самохина			Втулка	Лит. И	Масса 1,45	Масштаб 1:2
Пров.		Пендерев				Лист	Листов: 1	
Н.контр.		Кулагина			Ст 3 ГОСТ 1050-74	Мосводоканалниипроект Отдел №5		

Инв. № подл. | Подп. и дата | Взам. инв. № | Инв. № дубл. | Подп. и дата

ЧИ.429.04.01.002

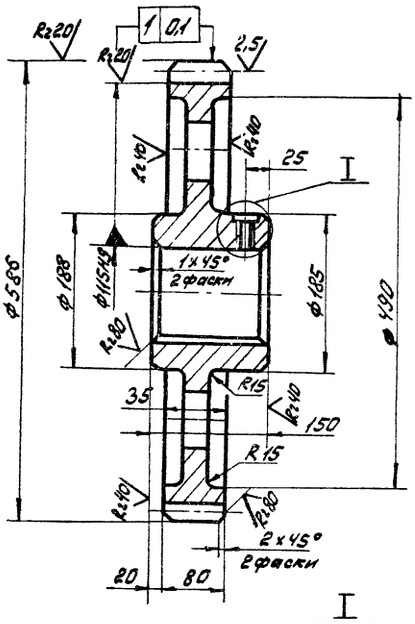

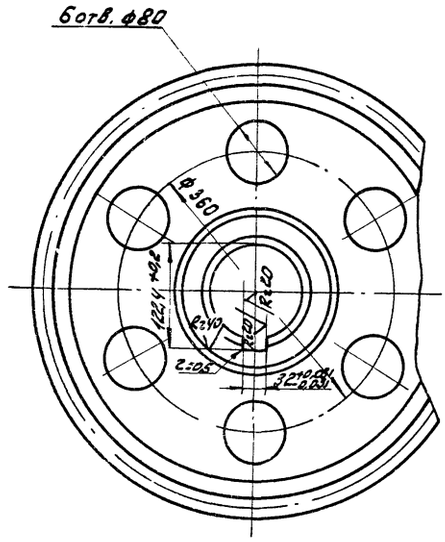

Модуль	m	10
Число зубьев	z	57
Нормальный исходный контур	—	ГОСТ 13755-81
Коэффициент смещения	x	0,2
Степень точности по ГОСТ 1643-72	—	8-Ва
Толщина зуба по хорде	S	$12{,}585^{-0{,}26}_{-0{,}495}$
Высота головки зуба по хорде	h_x	5,72
Делительный диаметр	d	570
Обозначение чертежа сопряженной шестерни		ЧИ.429.04.00.003

I
М 1:1

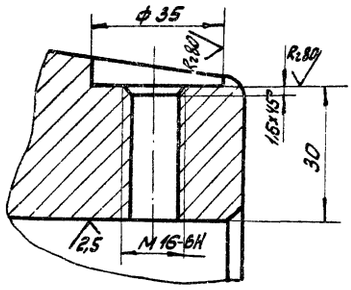

1. Допускаемые отклонения на размеры отливки - по III классу точности ГОСТ 1855-55.
2. Литейные радиусы - R5, уклоны 1:20.
3. Неуказанные предельные отклонения размеров: Н14, h14, $\pm\frac{IT14}{2}$.

Изм.	Лист	№ докум.	Подп.	Дата	ЧИ.429.04.01.002			
Разраб.		Самохина			Колесо зубчатое	Лит	Масса	Масштаб
Пров.		Пендерев				И	110,0	1:5
Рук.		Пендерев				Лист	Листов 1	
Н. контр.		Кулагина			С424-44 ГОСТ 1412-79	Мосводоканалниипроект Отдел №5		

формат 12

ЧИ.429.04.01.003

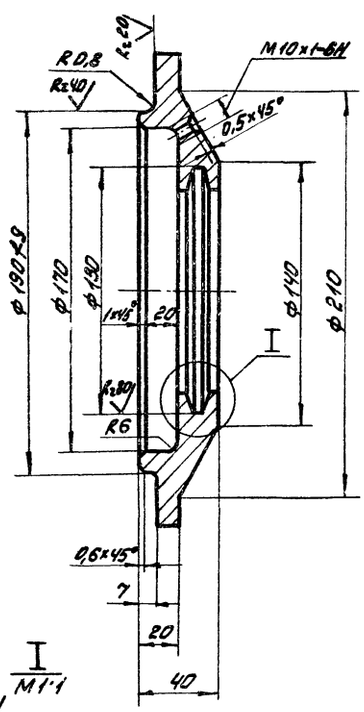

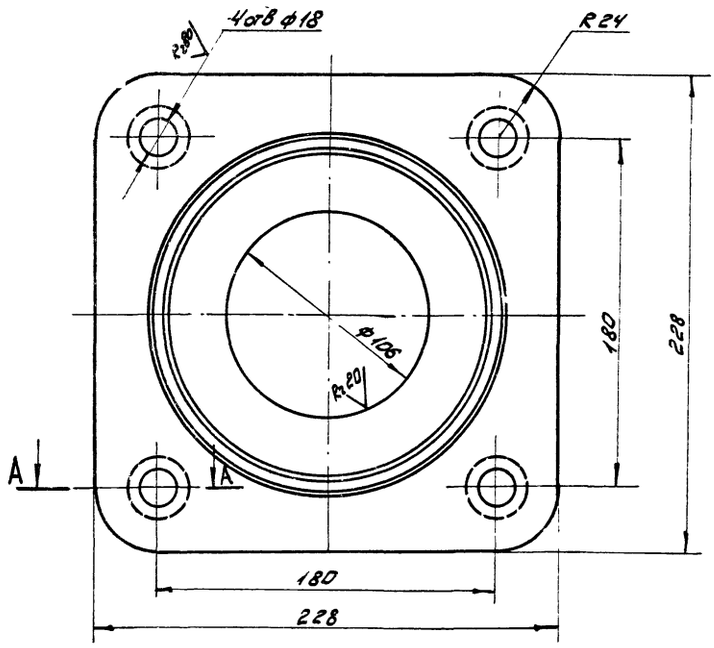

I
М 1:1

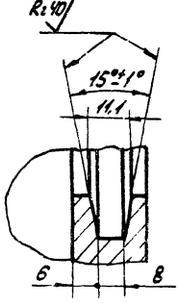

А-А
М 1:2

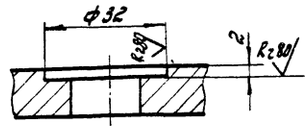

1 Допускаемые отклонения на размеры отливки выполнить по III классу точности по ГОСТ 1855-55
2 Литейные радиусы - R3
3 Неуказанные предельные отклонения размеров: Н14, h14; $\pm\frac{IT14}{2}$.

Изм.	Лист	№ докум.	Подп.	Дата	ЧИ.429.04.01.003			
Разраб.		Самохина			Крышка подшипника	Лит.	Масса	Масштаб
Пров.		Пендерев				И	3,5	1:2
Рук.		Пендерев				Лист	Листов 1	
Н. контр.		Кулагина			С418-36 ГОСТ 1412-79	Мосводоканалниипроект Отдел №5		

ЧИ.429.04.01.004

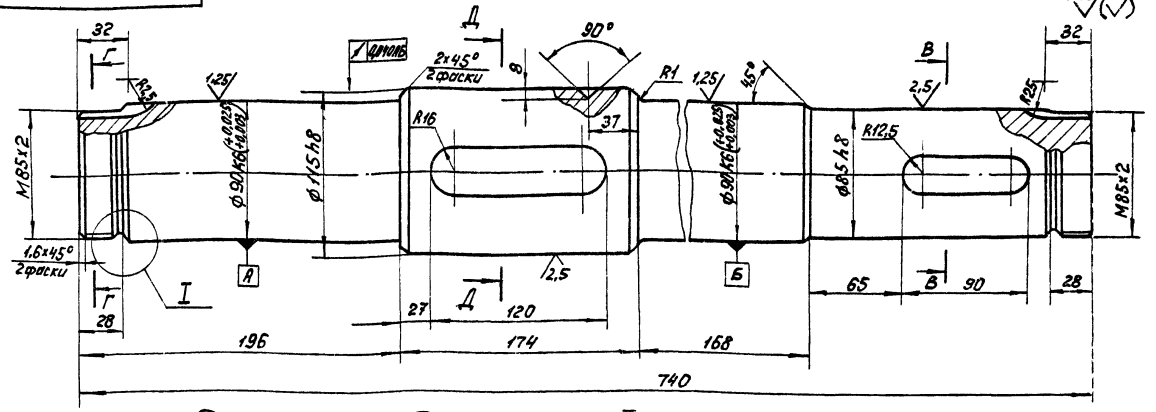

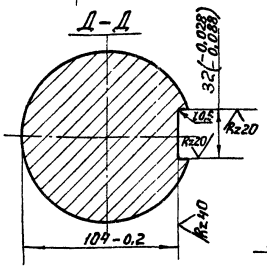

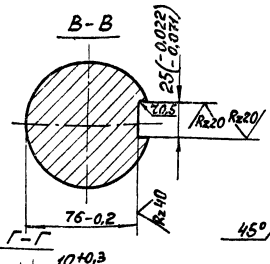

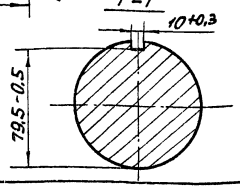

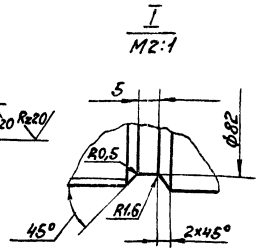

Неуказанные предельные отклонения размеров: $H14; h14; \pm \frac{IT14}{2}$

Изм.	Лист	№ докум.	Подп.	Дата	ЧИ.429.04.01.004		
Разраб.		Самохина			Вал	Лит.	Масса	Масштаб
Пров.		Пендерев				И	43,0	1:2
Рук.		Пендерев				Лист	Листов: 1
Н.контр.		Кулагина			Сталь 45 ГОСТ 1050-74	Мособводоканалпроект Отдел № 5	

Формат 12

ЧИ.429.04.01.005

Rz80

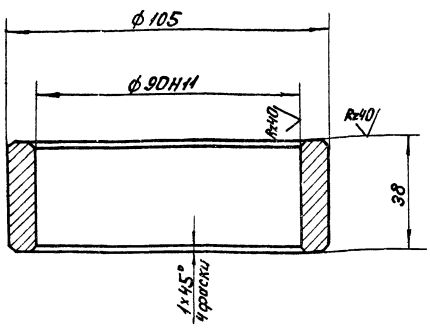

Неуказанные предельные отклонения размеров: $h14; \pm \frac{IT14}{2}$.

Изм.	Лист	№ докум.	Подп.	Дата	ЧИ.429.04.01.005		
Разраб.		Самохина			Кольцо дистанционное	Лит.	Масса	Масштаб
Пров.		Пендерев				И	0,31	1:1
Н.контр.		Кулагина			Ст.3 ГОСТ 380-71	Лист	Листов: 1
						Мособводоканалпроект Отдел № 5	

ЧИ.429.04.01.006

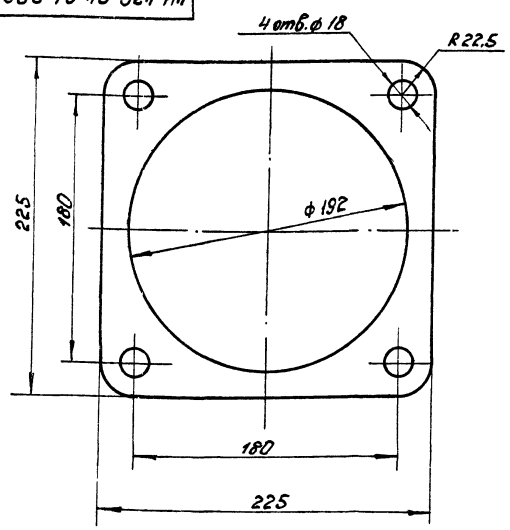

Изм.	Лист	№ докум.	Подп.	Дата	ЧИ.429.04.01.006		
Разраб.		Самохина			Прокладка	Лит.	Масса	Масштаб
Пров.		Пендерев				И	0,03	1:2
Н.контр.		Кулагина			картон В1,5 ГОСТ 9347-74	Лист	Листов: 1
						Мособводоканалпроект Отдел № 5	

Инв.№ подл. | Подп. и дата | Взам. инв.№ | Инв.№ дубл. | Подп. и дата

4И. 429.04.01.007

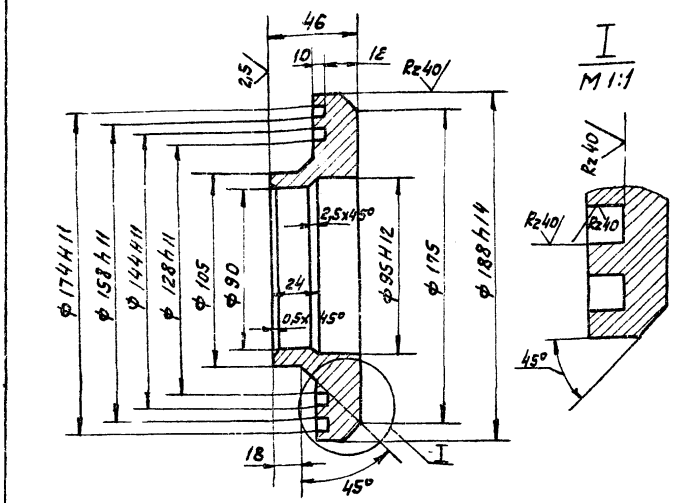

1. Неуказанные предельные отклонения размеров: $h14; \pm \frac{IT14}{2}$.
2. Допускаемые отклонения на размеры отливки выполнить по III классу точности ГОСТ 1855-55.

Изм.	Лист	№ докум.	Подп.	Дата	4И. 429.04.01.007			
Разраб.		Самохина			Кольцо уплотнительное	Лит.	Масса	Масштаб
Пров.		Пендерев				И	3.8	1:2
						Лист	Листов 1	
Н. контр.		Кулагина			С4-18-36 ГОСТ 1412-79	Мосводоканалниипроект Отдел №5		

формат 11

4И. 429.04.01.008

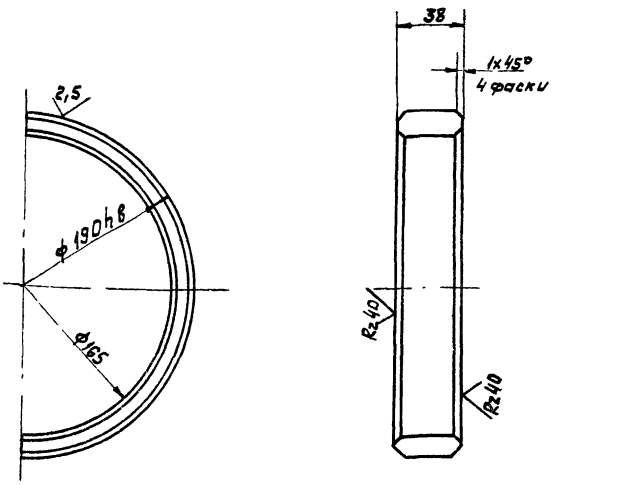

$h14; \pm \frac{IT14}{2}$

Изм.	Лист	№ докум.	Подп.	Дата	4И. 429.04.01.008			
Разраб.		Самохина			Полукольцо	Лит.	Масса	Масштаб
Пров.		Пендерев				И	0.05	1:2
						Лист	Листов 1	
Н. контр.		Кулагина			Лист Б26 ГОСТ 19903-74 / В Ст3 Сп ГОСТ 14637-79	Мосводоканалниипроект Отдел №5		

Подп. и дата | Взам. инв. № | Инв. № дубл. | Подп. и дата | Инв. № подл.

формат 11

4И. 429.04.01.009

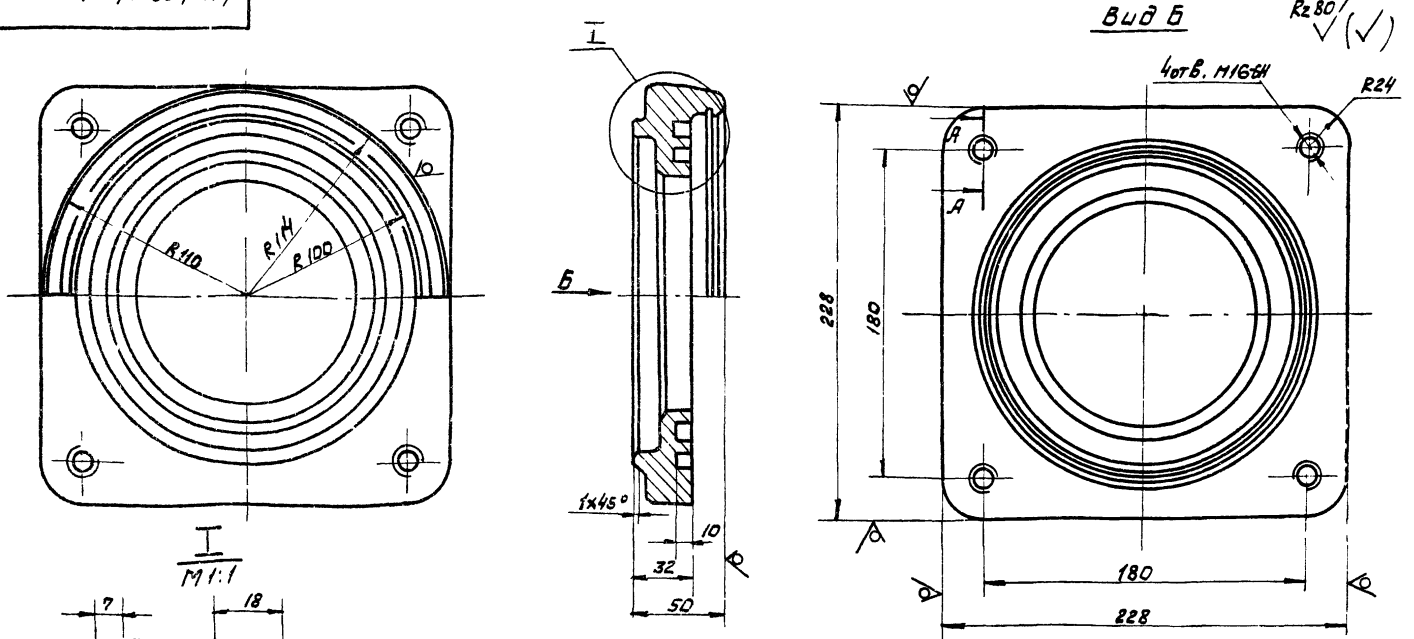

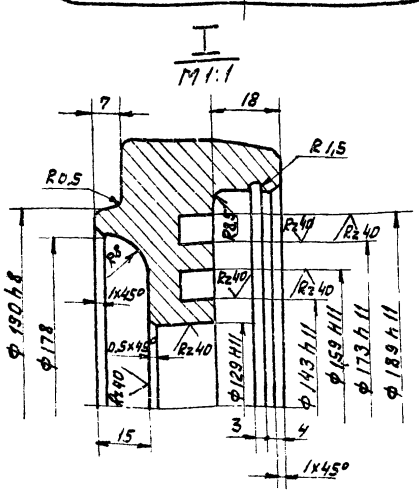

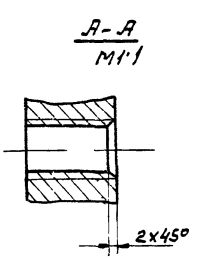

1. Допускаемые отклонения на размеры отливки выполнить по III классу точности по ГОСТ 1855-55
2. Литейные радиусы - R3, уклоны 1 : 0
3. Неуказанные предельные отклонения размеров $H14; h14; \pm \frac{IT14}{2}$

Изм.	Лист	№ докум.	Подп.	Дата	4И. 429.04.01.009			
Разраб.		Самохина			Крышка подшипника	Лит.	Масса	Масштаб
Пров.		Пендерев				И	7.0	1:2
						Лист	Листов 1	
Н. контр.		Кулагина			С418-36 ГОСТ 1412-79	Мосводоканалниипроект Отдел №5		

4И.429.04.01.011

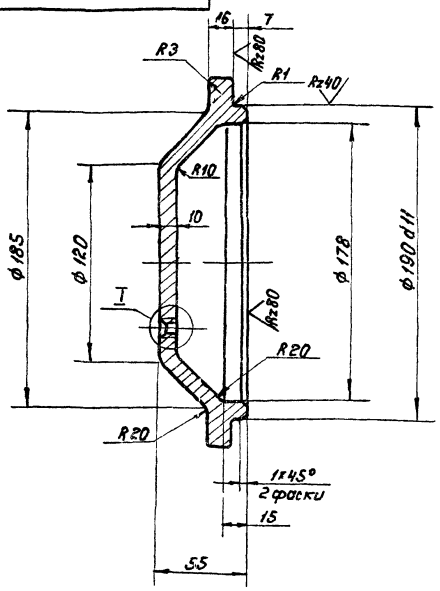

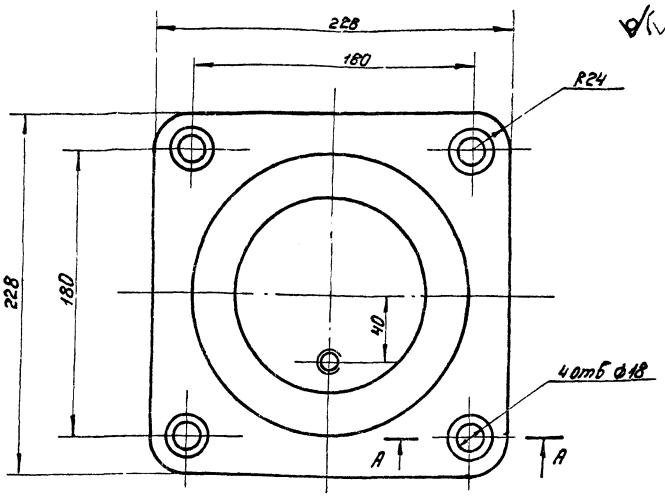

1. Допускаемые отклонения на размеры отливки выполнить по III классу точности по ГОСТ 1855-55
2. Литейные радиусы – R3, уклоны 1:5.
3. Неуказанные предельные отклонения размеров H14; h14; $\pm \frac{IT14}{2}$.

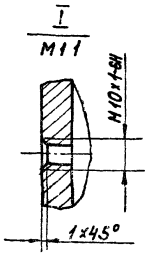

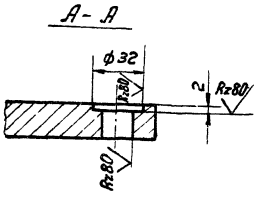

					4И.429.04.01.011			
Изм.	Лист	№ докум.	Подп.	Дата	Крышка подшипника	Лит.	Масса	Масштаб
Разраб.		Самохина				И	6,0	1:2
Пров.		Пендерев				Лист	Листов: 1	
Н.контр.		Кулагина			СЧ 18-36 ГОСТ 1412-79	Мосводоканалниипроект Отдел № 5		

формат 12

Формат	Зона	Поз.	Обозначение	Наименование	Кол	Примечание
				Документация		
			4И 429 04 02 000 СБ	Сборочный чертеж		
				Детали		
11		1	4И.429.04.02.001	Накладка	4	
11		2	4И.429.04.02.001-01	Накладка	1	
11		3	4И.429.04.02.001-02	Накладка	1	
11		4	4И.429.04.02.002	Швеллер	1	
11		5	4И.429.04.02.002-01	Швеллер	1	
11		6	4И.429.04.02.003	Ребро	4	
11		7	4И.429.04.02.004	Лапа	4	
Б4		8	4И.429.04.02.005	Стяжка		
				Швеллер 12 ГОСТ 8240-72 / Ст3сп ГОСТ 535-79		
				L = 270 h14	2	2,8кг
Б4		9	4И.429.04.02.006	Пластина		
				Полоса Б214×100 ГОСТ 103-76 / ВСт3сп ГОСТ 535-79		
				L = 425 h14	2	3,1кг

					4И 429 04 02.000			
Изм.	Лист	№ докум.	Подп.	Дата	Рама	Лит.	Лист	Листов
Разраб.		Самохина				И	1	2
Пров.		Пендерев				Мосводоканалниипроект Отдел № 5		
Н.контр.		Кулагина						

Формат	Зона	Поз.	Обозначение	Наименование	Кол.	Примечание
Б4		10	4И.429.04.02.011	Ребро		
				Лист Б10 ГОСТ 19903-74 / ВСт3Сп ГОСТ 14637-79		
				105h14×375h14	4	3,1кг
Б4		11	4И.429.04.02.012	Ребро		
				Лист Б10 ГОСТ 19903-74 / ВСт3Сп ГОСТ 14637-79		
				170h14×375h14	4	5,0кг
Б4		12	4И.429.04.02.013	Бобышка		
				Круг В70 ГОСТ 2590-71 / ВСт3Сп ГОСТ 535-79		
				L = 50h14	4	1,5кг
Б4		13	4И.429.04.02.014	Швеллер		
				Швеллер 20 ГОСТ 8240-72 / ВСт3Сп ГОСТ 535-79		
				L = 590 h14	1	10,9кг
Б4		14	4И.429.04.02.015	Швеллер		
				Швеллер 24 ГОСТ 8240-72 / ВСт3Сп ГОСТ 535-79		
				L = 590h14	1	14,2кг

Инв. № подл. | Подп. и дата | Взам. инв. № | Инв. № дубл. | Подп. и дата

Изм.	Лист	№ докум.	Подп.	Дата	4И.429.04.02.000	Лис. 2

18600-07 12 формат 11

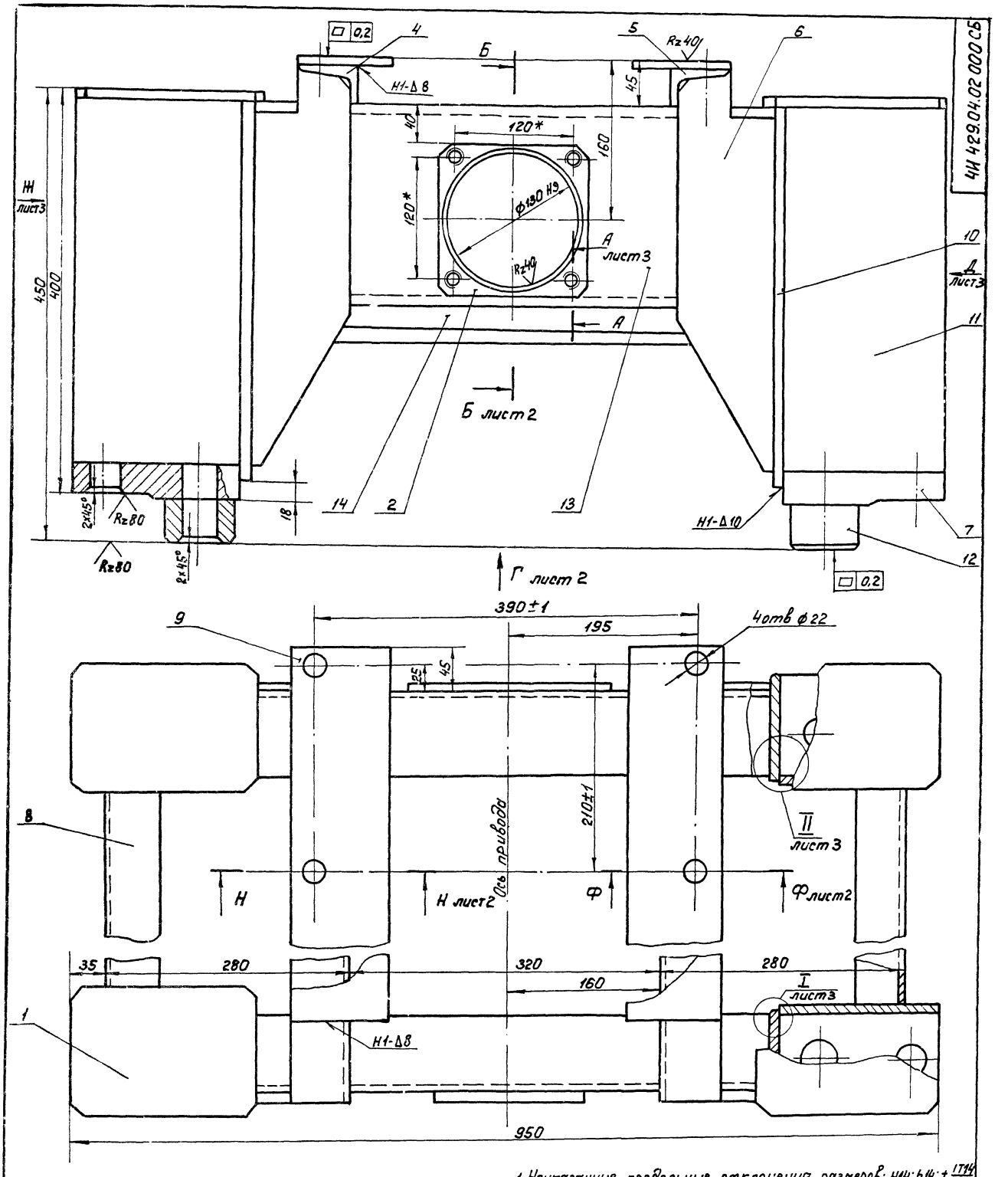

1 Неуказанные предельные отклонения размеров: H14; h14; $\pm \frac{IT14}{2}$.

2. Сварку произвести по контуру прилегания деталей по ГОСТ 5264-80-Т1-Δ8, кроме мест обозначенных особо.

3. Шероховатость обрабатываемых поверхностей деталей без чертежа Rz 160.

4. ** Размечать по сопрягаемым деталям.

5 * Размеры для справок

Изм.	Лист	№ докум.	Подп.	Дата
Разраб.		Самохина		
Пров.		Пенберей		
Рук.		Пенберей		
Н. контр.		Кулагина		

4И.429.04.02.000 СБ

Рама

Сборочный чертеж

Лит.	Масса	Масштаб
И	124,0	1:25

Лист 1	Листов 3

Мосводоканалнипроект

Б-Б лист 1

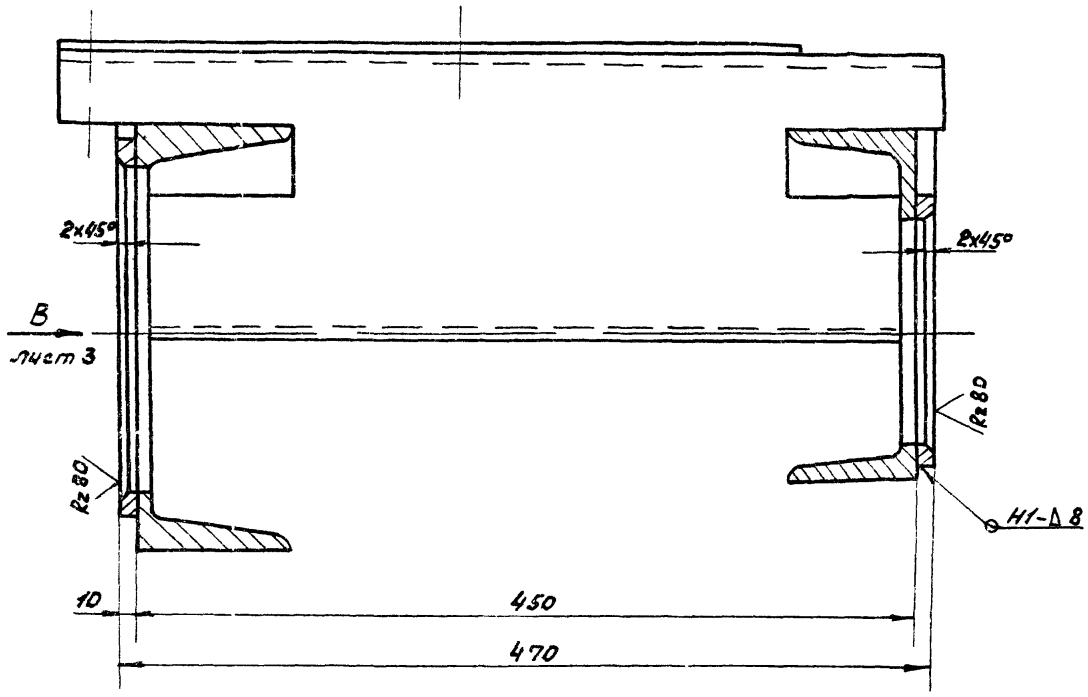

Н-Н лист 1
М 1:2

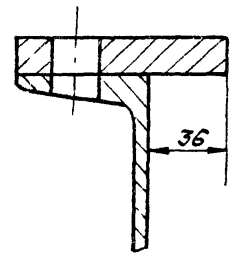

Ф-Ф лист 1
М 1:2

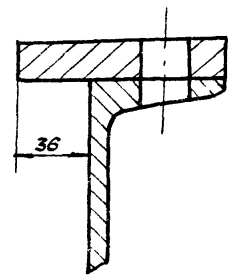

Вид Г лист 1

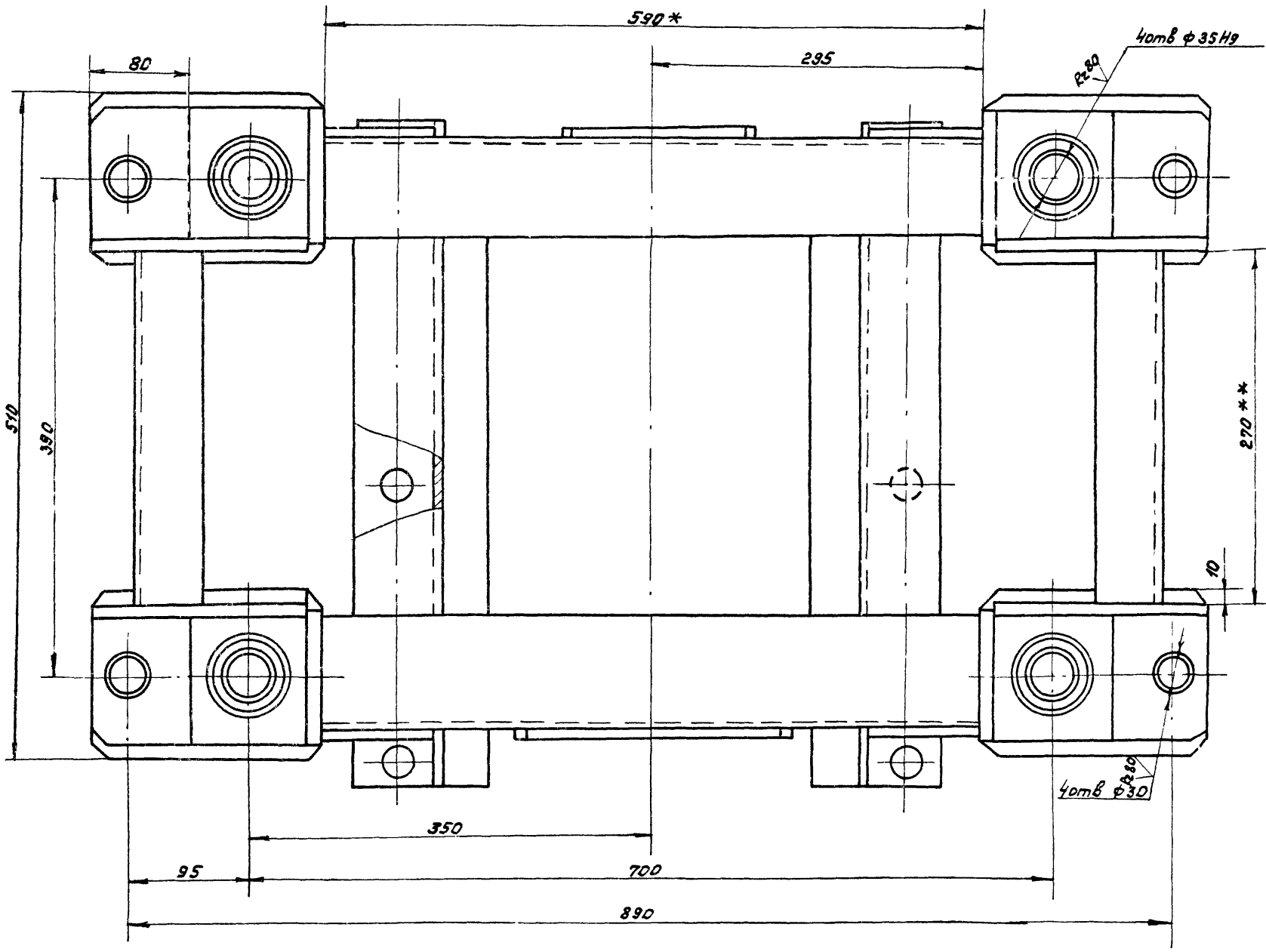

					4И 429 04 02 000 СБ
Изм.	Лист	№ докум.	Подп.	Дата	
Разраб		Самохина			Рама
Пров		Пендерев			Сборочный чертеж
Рук.		Пендерев			
Н. контр		Мулогина			

Лит	Масса	Масштаб
И	—	—
Лист 2	Листов	

Нововодоканалпроект Отдел №5

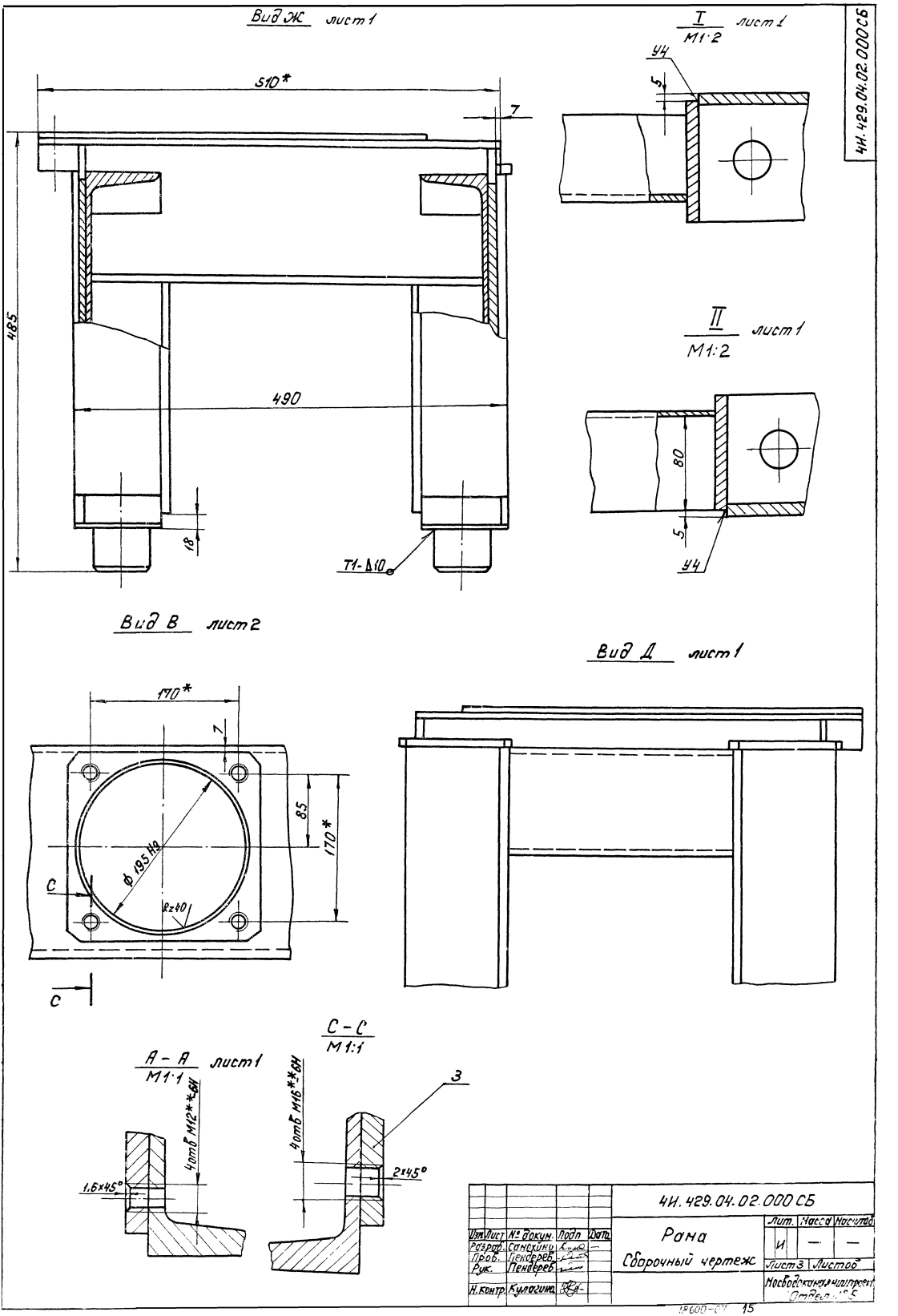

Вид Ж лист 1
510*
7
485
490
18
T1-Δ10
I лист 1
М1:2
У4
5
II лист 1
М1:2
80
5
У4
Вид В лист 2
170*
7
85
170*
ф 195 Н9
R=40
С
С
Вид Д лист 1
А – А лист 1
М1:1
4отв М12**6Н
1,6×45°
С – С
М1:1
4отв М16**6Н
3
2×45°
4И.429.04.02.000СБ
Изм. Лист № докум. Подп. Дата
Разраб. Самохин
Пров. Пендерев
Рук. Пендерев
Н.контр. Кулагина
4И.429.04.02.000 СБ
Рама
Сборочный чертеж
Лит. Масса Масштаб
И — —
Лист 3 Листов
Новосибирский проект
Отдел № 5

ЧИ.429.04.02.001

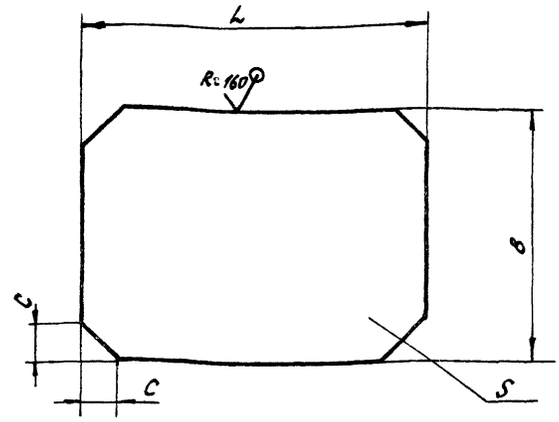

Обозначение	$L_{мм}$	$B_{мм}$	$S_{мм}$	$C_{мм}$	Масса, кг
ЧИ.429.04.02.001	190	130	10	10	1,8
ЧИ.429.04.02.001-01	150	150	14	10	2,5
ЧИ.429.04.02.001-02	216	216	14	18	4,5

$h14; \pm \frac{IT14}{2}$.

Изм.	Лист	№ докум.	Подп.	Дата
Разраб.		Самохина		
Пров.		Пендерев		
Н.контр.		Кулагина		

ЧИ. 429.04.02.001

Накладка

Лит.	Масса	Масштаб
И	см. табл.	—

Лист | Листов: 1

Лист 6 ГОСТ 19903-74 / В ст 3 сп ГОСТ 14637-79

Мосводоканалниипроект Отдел № 6

Формат 11

ЧИ.429.04.02.002

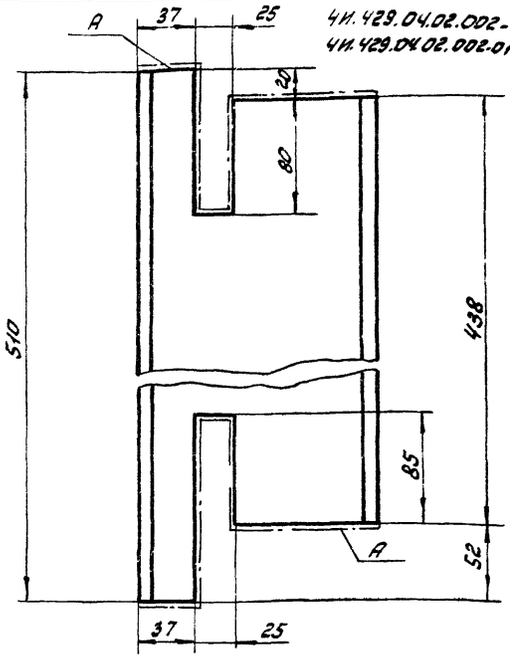

ЧИ.429.04.02.002 - изображено
ЧИ.429.04.02.002-01 - зеркальное отражение

1. Шероховатость поверхности А – R=160
2. Н14; $h14; \pm \frac{IT14}{2}$.

Изм.	Лист	№ докум.	Подп.	Дата
Разраб.		Самохина		
Пров.		Пендерев		
Н.контр.		Кулагина		

ЧИ. 429.04.02.002

Швеллер

Лит.	Масса	Масштаб
И	6,2	1:2,5

Лист | Листов: 1

Швеллер 16 ГОСТ 8240-72 / В ст 3 сп ГОСТ 535-79

Мосводоканалниипроект Отдел № 5

Формат 11

ЧИ.429.04.02.003

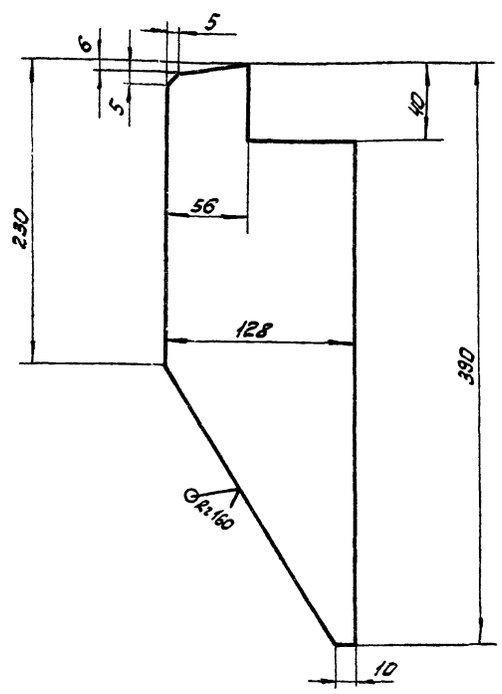

$h14; \pm \frac{IT14}{2}$

Изм.	Лист	№ докум.	Подп.	Дата
Разраб.		Самохина		
Пров.		Пендерев		
Н.контр.		Кулагина		

ЧИ. 429.04.02.003

Ребро

Лит.	Масса	Масштаб
И	2,0	1:2,5

Лист | Листов: 1

Лист 68 ГОСТ 19903-74 / В ст 3 сп ГОСТ 14637-79

Мосводоканалниипроект Отдел № 5

ЧИ.429.04.02.004

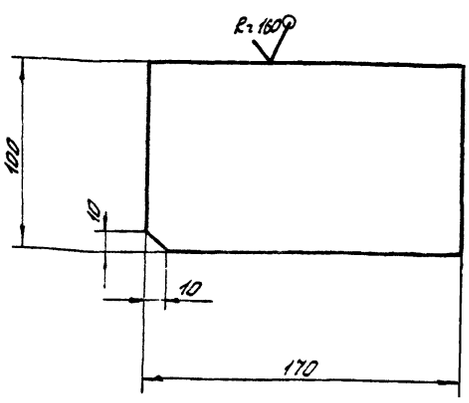

Н14, $h14; \pm \frac{IT14}{2}$

Изм.	Лист	№ докум.	Подп.	Дата
Разраб.		Самохина		
Пров.		Пендерев		
Н.контр.		Кулагина		

ЧИ. 429.04.02.004

Лапа

Лит.	Масса	Масштаб
И	4,2	1:2

Лист | Листов: 1

Полоса 5-2 32х100 ГОСТ 103-76 / В ст 3 сп ГОСТ 535-79

Мосводоканалниипроект Отдел № 5

Инв. № подл. | Подп. и дата | Взам. инв. | Инв. № дубл. | Подп. и дата

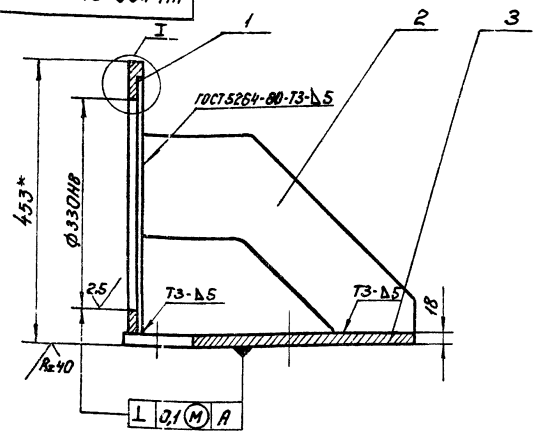

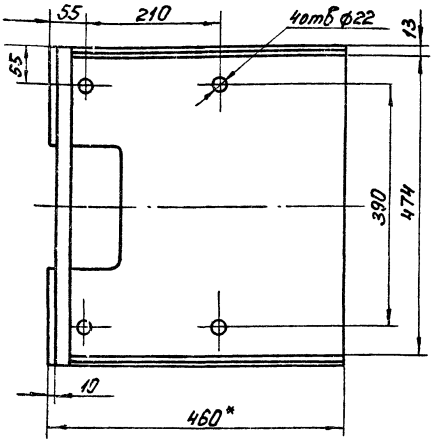

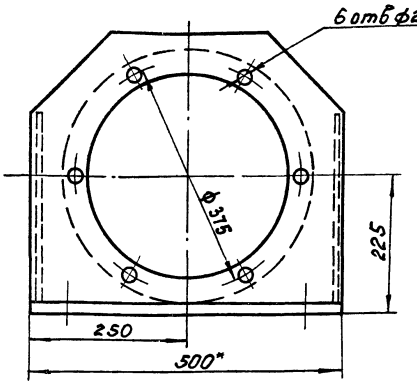

I
М1:2

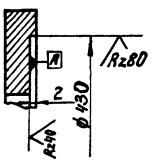

1. Неуказанные предельные отклонения размеров: H14; h14; $\pm \frac{IT14}{2}$.
2. Размеры для справок.

Изм.	Лист	№ докум.	Подп.	Дата	4И.429.04.03.000СБ			
Разраб.		Самокина			Кронштейн	Лит.	Масса	Масштаб
Пров.		Пенофеев			Сборочный чертеж.	И	56,5	1:5
Н. контр.		Кулогина				Лист	Листов 1	
						Мособлоканализпроект Отдел №5		

Формат А2

Формат	Зона	Поз.	Обозначение	Наименование	Кол.	Примечание
				Документация		
А2			4И.429.04.03.000.СБ	Сборочный чертеж		
				Детали		
А1		1	4И.429.04.03.001	Фланец	1	
А1		2	4И.429.04.03.002	Ребро	2	
А1		3	4И.429.04.03.003	Основание	1	

Изм.	Лист	№ докум.	Подп.	Дата	4И.429.04.03.000			
Разраб.		Самокина			Кронштейн	Лит.	Лист	Листов
Пров.		Пенофеев				И		1
Н. контр.		Кулогина				Мособлоканализпроект Отдел №5		

√(√)

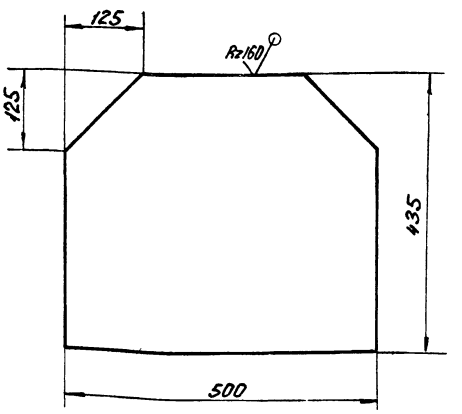

H14; h14; $\pm \frac{IT14}{2}$.

Изм.	Лист	№ докум.	Подп.	Дата	4И.429.04.03.001			
Разраб.		Самокина			Фланец	Лит.	Масса	Масштаб
Пров.		Пенофеев				И	19,4	1:5
Н. контр.		Кулогина				Лист	Листов 1	
					Лист 620 ГОСТ 19903-74 Вст.3Сп ГОСТ 14637-79	Мособлоканализпроект Отдел №5		

Инв. № подл. | Подп. и дата | Взам. инв. № | Инв. № дубл. | Подп. и дата

4И. 429.04.03.002

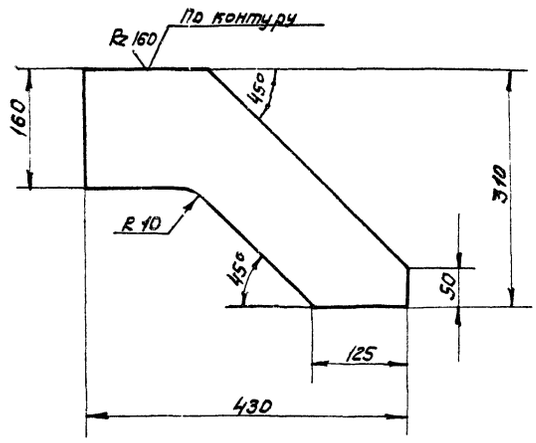

$h14; \pm \frac{IT14}{2}$.

					4И. 429.04.03.002				
Изм.	Лист	№ докум.	Подп.	Дата	Ребро	Лит.	Масса	Масштаб	
Разраб.		Самохина				И	4.3	1:5	
Пров.		Пендерев				Лист	Листов: 1		
Н. контр.		Кулагина			68 ГОСТ 19903-74 / 8 Ст3 Сп ГОСТ 14637-79	Москводоканалниипроект Отдел №5			

Формат 11

4И. 429.04.03.003

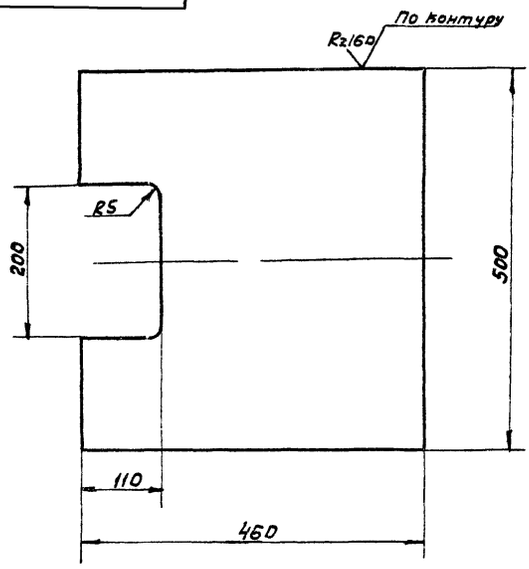

$H14, h14; \pm \frac{IT14}{2}$.

					4И. 429.04.03.003				
Изм.	Лист	№ докум.	Подп.	Дата	Основание	Лит.	Масса	Масштаб	
Разраб.		Самохина				И	32.5	1:5	
Пров.		Пендерев				Лист	Листов: 1		
Н. контр.		Кулагина			6 20 ГОСТ 19903-74 / 8 Ст3 Сп ГОСТ 14637-79	Москводоканалниипроект Отдел №5			

Подп. и дата | Взам. инв. | Инв. № дубл. | Подп. и дата | Инв. № подл.

Формат 11

4И. 429.04.00.001

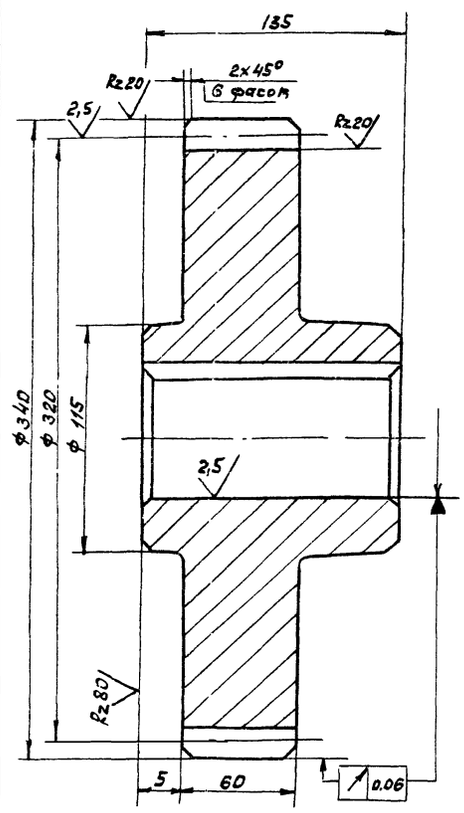

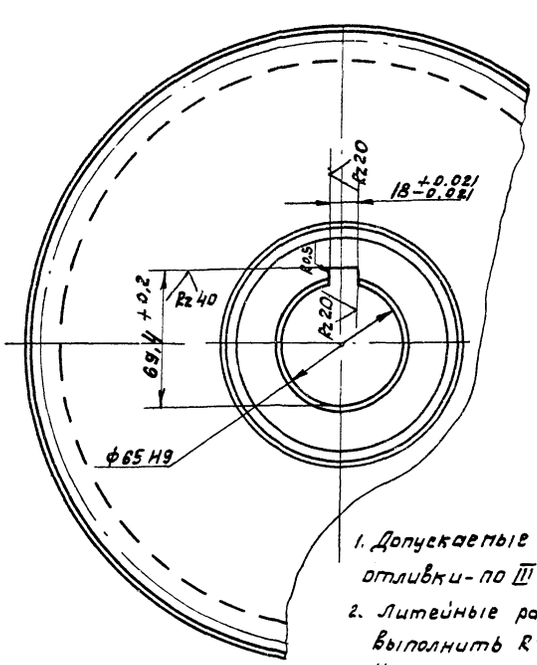

Модуль	m	10
Число зубьев	z	32
Нормальный исходный контур	—	ГОСТ 13755-81
Коэффициент смещения	X	0.2
Степень точности по ГОСТ 1643-72		8-Ва
Толщина зуба по хорде	S	$^{-0.185}_{13.87-0.365}$
Высота зуба по хорде	hx	7.48
Делительная окружность	d	320
Обозначение чертежа сопряженного колеса	—	4И 429 04 00 006

1. Допускаемые отклонения на размеры отливки - по III кл точности ГОСТ 1855-55
2. Литейные радиусы, не указанные на чертеже, выполнить R3, уклоны 1:10
3. Неуказанные предельные отклонения размеров $h14 \pm \frac{IT14}{2}$

					4И. 429.04.00.001				
Изм.	Лист	№ докум.	Подп.	Дата	Шестерня сменная	Лит.	Масса	Масштаб	
Разраб.		Самохина				И	31.0	1:2	
Пров.		Пендерев				Лист	Листов 1		
Рук.		Пендерев							
Н. контр.		Кулагина			С4 24-44 ГОСТ 1412-79	Москводоканалниипроект Отдел №5			

ЧИ 429.04.00.002

✓ (√)

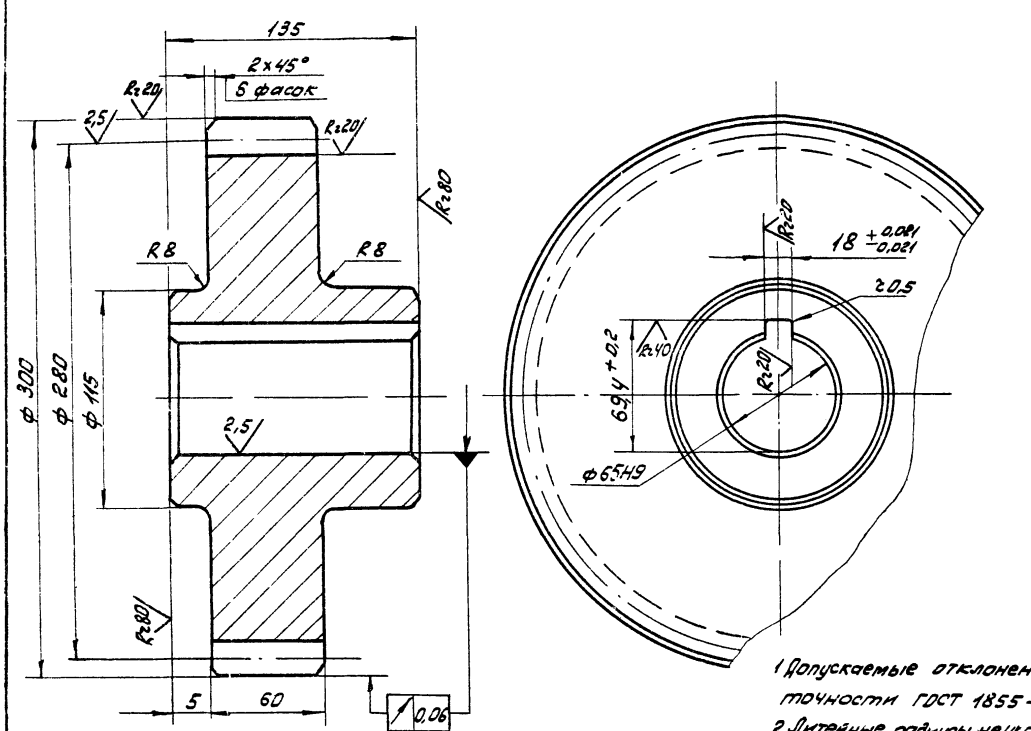

Модуль	m	10
Число зубьев	z	28
Нормальный исходный контур	—	ГОСТ 13755-81
Коэффициент смещения	x	0,2
Степень точности по ГОСТ 1632-72		8-Ва
Толщина зуба по хорде	S	$13{,}87^{-0{,}185}_{-0{,}365}$
Высота зуба по хорде	hx	7,48
Делительная окружность	d	280
Обозначение чертежа сопряженного колеса	—	ЧИ 429.04.00.005

1. Допускаемые отклонения на размеры отливки – по III кл. точности ГОСТ 1855-55
2. Литейные радиусы неуказанные на чертеже выполнить R3, уклоны 1:10
3. h14; ± IT14/2

Изм.	Лист	№ докум.	Подп.	Дата
Разраб.		Самохина		
Пров.		Пендерев		
Рук.		Пендерев		
Н.контр.		Кулагина		

ЧИ.429.04.00.002

Шестерня сменная

Лит.	Масса	Масштаб
И	29,0	1:2
Лист	Листов 3:1	

С424-44 ГОСТ 1412-79

Мособлсельхозпроект Отдел N5

Формат 12

ЧИ 429.04.00.003

✓ ✓

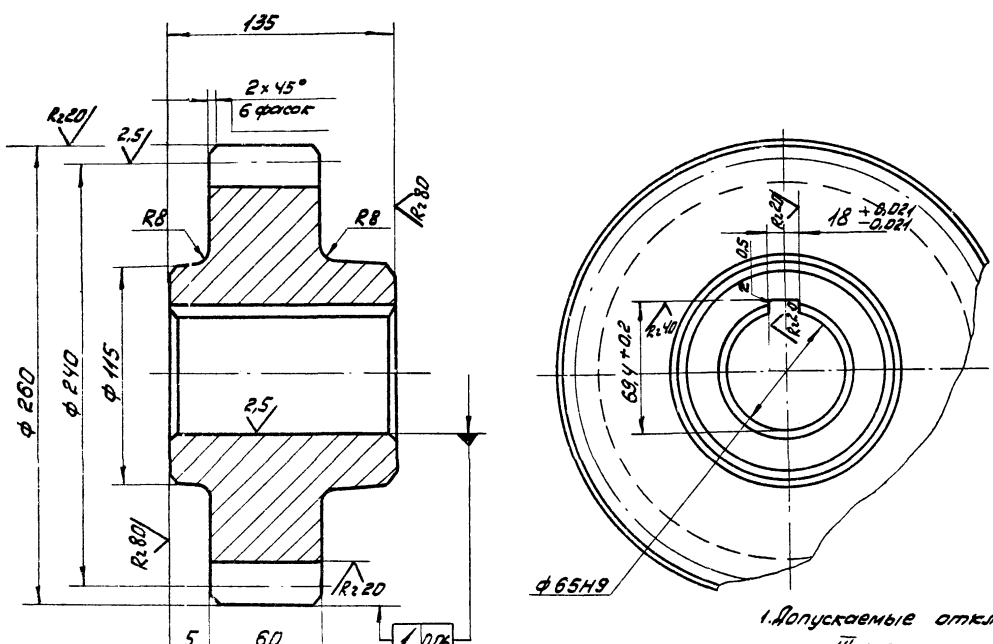

Модуль	m	10
Число зубьев	z	24
Нормальный исходный контур	—	ГОСТ 13755-81
Коэффициент смещения	x	0,2
Степень точности по ГОСТ 1643-72		8-Ва
Толщина зуба по хорде	S	$13{,}87^{-0{,}185}_{-0{,}365}$
Высота зуба по хорде	hx	7,48
Делительная окружность	d	240
Обозначение чертежа сопряженного колеса	—	ЧИ 429.04.00.004

1. Допускаемые отклонения на размеры отливки — — по III кл. точности ГОСТ 1855-55.
2. Литейные радиусы неуказанные на чертеже выполнить R3, уклоны 1:10.
3. h14; ± IT14/2.

Изм.	Лист	№ докум.	Подп.	Дата
Разраб.		Самохина		
Пров.		Пендерев		
Рук.		Пендерев		
Н.контр.		Кулагина		

ЧИ.429.04.00.003

Шестерня сменная

Лит.	Масса	Масштаб
И	23,0	1:2
Лист	Листов: 1	

С424-44 ГОСТ 1412-79

Мособлсельхозпроект Отдел N5

ИИ.429.04.00.004

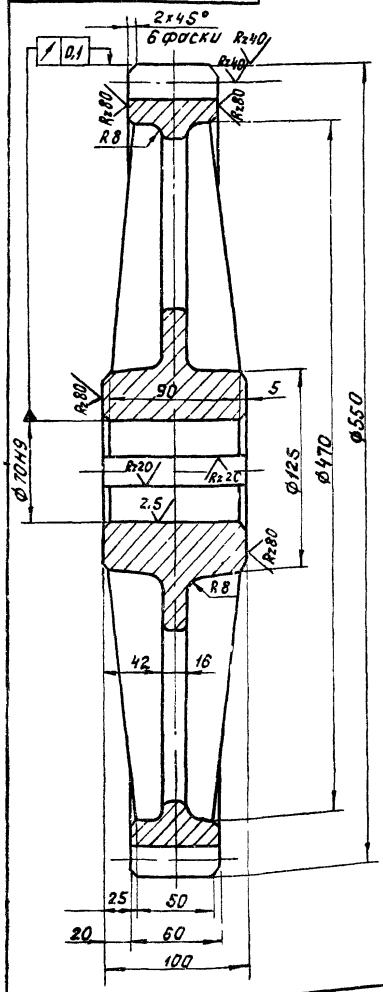

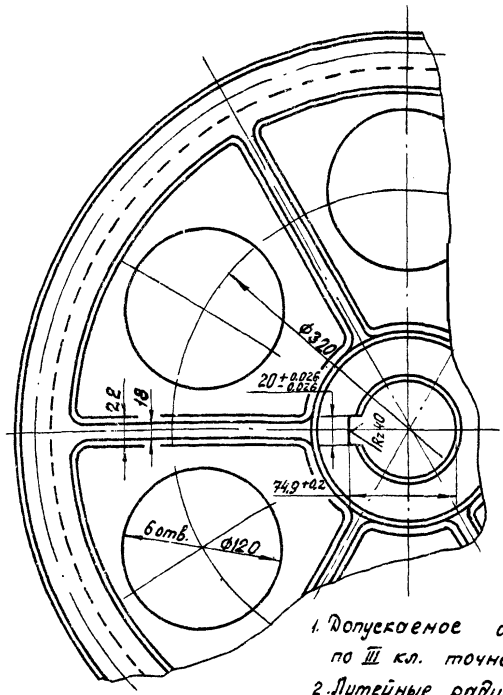

Модуль	m	10
Число зубьев	z	53
Нормальный исходный контур	—	ГОСТ 13755-81
Коэффициент смещения	x	0,2
Степень точности по ГОСТ 1643-72	—	8-Ва
Толщина зуба по хорде	S	$13,87^{-0,22}_{-0,40}$
Высота зуба по хорде	h_x	7,476
Делительный диаметр	d	530
Обозначение чертежа сопряженной шестерни		ИИ.429.04.00.003

1. Допускаемое отклонение на размеры отливки по III кл. точности ГОСТ 1855-55
2. Литейные радиусы не указанные на чертеже R3 уклоны
3. H14; h14; $\pm \frac{IT14}{2}$.

Изм.	Лист	№ докум.	Подп.	Дата
Разраб.		Сапохина		
Пров.		Пендерев		
Н. контр.		Кулагина		

ИИ.429.04.00.004

Колесо зубчатое сменное

Лит.	Масса	Масштаб
И	46,0	1:2,5
Лист	Листов 1	

СЧ-24-44 ГОСТ 1412-79

Мосводоканалнипроект Отдел № 5

Формат 12

ИИ.429.04.00.005

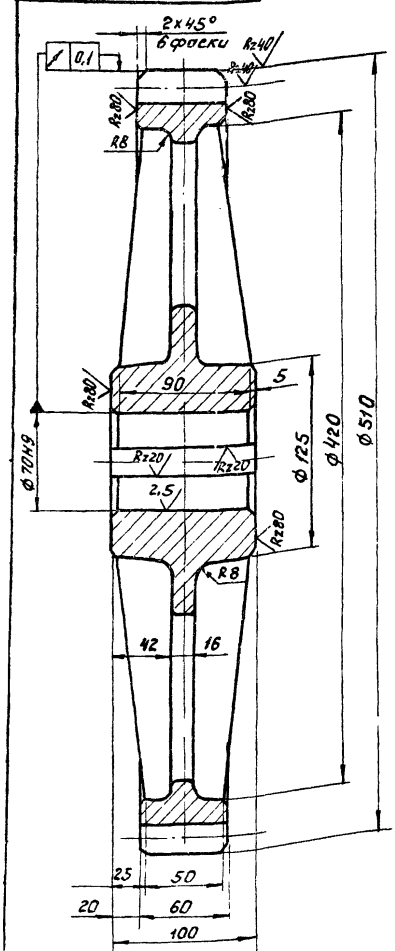

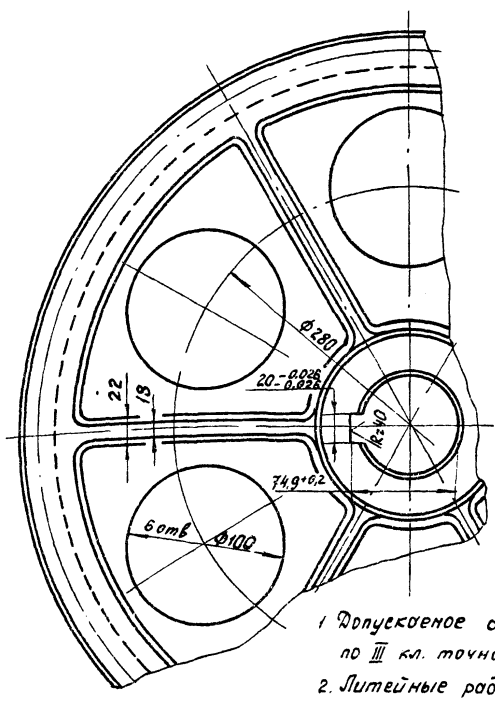

Модуль	m	10
Число зубьев	z	49
Нормальный исходный контур	—	ГОСТ 13755-81
Коэффициент смещения	x	0,2
Степень точности по ГОСТ 1643-72	—	8-Ва
Толщина зуба по хорде	S	$13,87^{-0,22}_{-0,40}$
Высота зуба по хорде	h_x	7,476
Делительный диаметр	d	490
Обозначение чертежа сопряженной шестерни		ИИ.429.04.00.002

1. Допускаемое отклонение на размеры отливки по III кл. точности ГОСТ 1855-55
2. Литейные радиусы не указанные на чертеже R3 уклоны
3. H14; h14; $\pm \frac{IT14}{2}$

Изм.	Лист	№ докум.	Подп.	Дата
Разраб.		Сапохина		
Пров.		Пендерев		
Н. контр.		Кулагина		

ИИ.429.04.00.005

Колесо зубчатое сменное

Лит.	Масса	Масштаб
И	51,0	1:2,5
Лист	Листов 1	

СЧ-24-44 ГОСТ 1412-79

Мосводоканалнипроект Отдел № 5

ЧИ.429.04.00.006

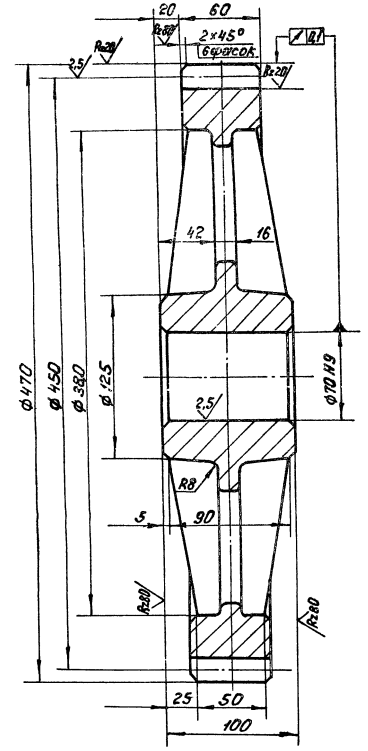

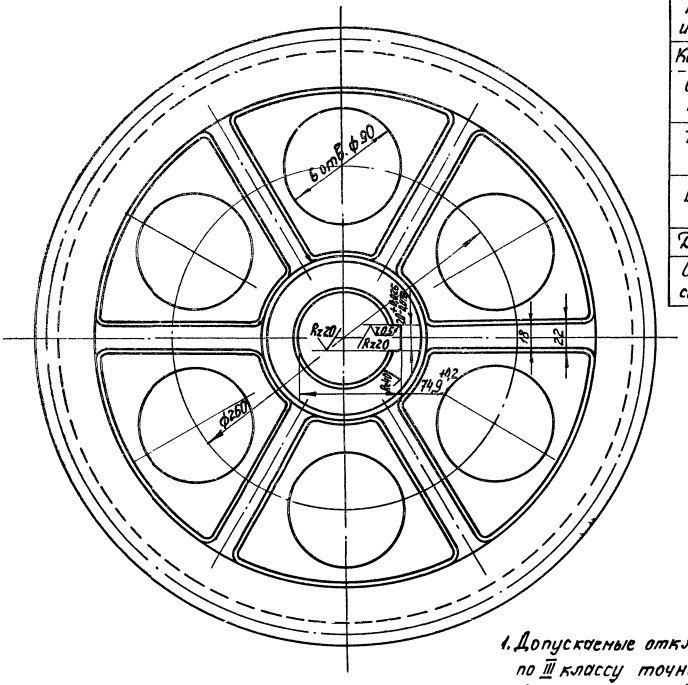

Модуль	m	10
Число зубьев	z	45
Нормальный исходный контур	—	ГОСТ 13755-81
Коэффициент смещения	x	0,2
Степень точности по ГОСТ 1643-72	—	8-8а
Толщина зуба по хорде	$\bar{S}$	$13{,}87^{-0{,}22}_{-0{,}40}$
Высота зуба по хорде	h_x	7,48
Делительный диаметр	d	450
Обозначение чертежа сопряженной шестерни		ЧИ 429 04 00 001

1. Допускаемые отклонения на размеры отливки по III классу точности ГОСТ 1855-55.
2. Неуказанные предельные отклонения размеров: H14; h14; $\pm \frac{IT14}{2}$
3. Литейные радиусы, не указанные на чертеже, выполнить R3, литейные уклоны 1:10.

					ЧИ.429.04.00.006			
Изм.	Лист	№ докум.	Подп.	Дата	Колесо зубчатое сменное Z=45; m=10	Лит.	Масса	Масштаб
Разраб.		Самохина				И	46,0	1:2
Пров.		Пендерев				Лист	Листов 1	
Н.контр.		Кулагина			С424-44 ГОСТ 1412-79	Посвобоканалмилтроект Отдел №5		

ЧИ. 429.04.00.007

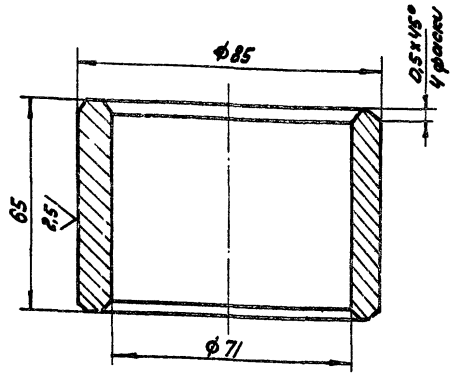

H14; h14.

Изм.	Лист	№ докум.	Подп.	Дата	ЧИ. 429 04 00.007			
Разраб.		Самохина			Втулка дистанционная	Лит. И	Масса 0,78	Масштаб 1:1
Пров.		Пендерев				Лист	Листов: 1	
Н. контр.		Кулагина			Сталь 45 ГОСТ 1050-74	Мосводоканал Ниипроект Отдел №5		

Формат 11

ЧИ. 429.04.00.008

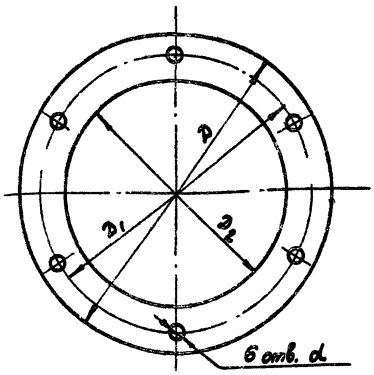

Обозначение	Размеры, мм D	D_1	D_2	d	Масса, кг
ЧИ. 429.04.00.008	Ф175	Ф160	Ф132	Ф11	0,02
ЧИ. 429.04.00.008-01	Ф130	Ф110	Ф92	Ф10	0,015

Изм.	Лист	№ докум.	Подп.	Дата	ЧИ. 429.04.00.008			
Разраб.		Самохина			Прокладка	Лит. И	Масса см. табл.	Масштаб —
Пров.		Пендерев				Лист	Листов: 1	
Н. контр.		Кулагина			картон А2 ГОСТ 9347-60	Мосводоканал Ниипроект Отдел №5		

Формат 11

Подп. и дата | Взам. инв. | Инв. № дубл. | Подп. и дата | Инв. № подл.

ЧИ. 429.04.00.009

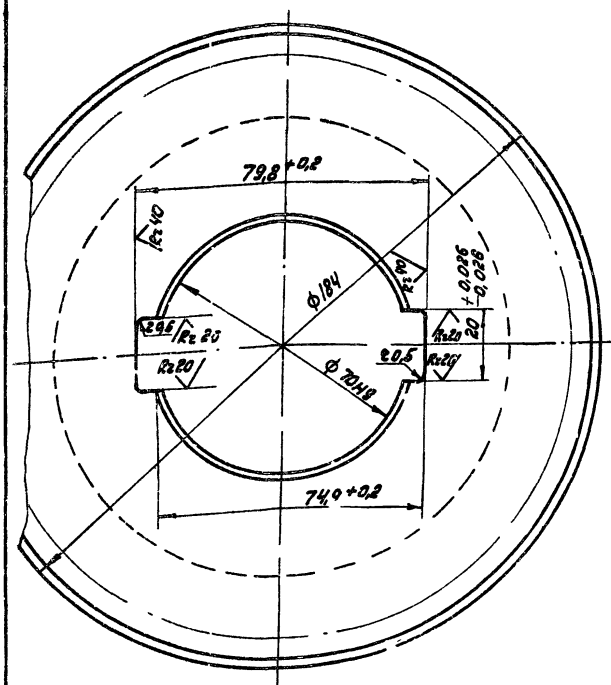

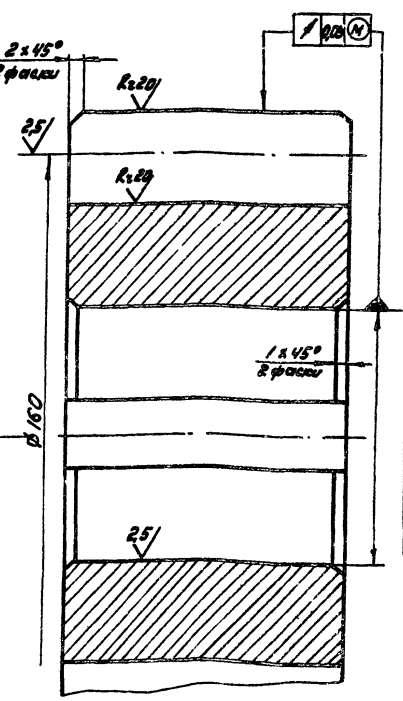

√ (√)

Модуль	m	10
Число зубьев	z	16
Нормальный исходный контур	—	ГОСТ 13755-81
Коэффициент смещения	X	0,8
Степень точности по ГОСТ 1643-72		8-Ва
Толщина зуба по хорде	S	$16{,}157^{-0{,}145}_{-0{,}300}$
Высота зуба по хорде	hx	9,24
Делительная окружность	d	160
Обозначение чертежа сопряженного колеса	—	ЧИ. 429.04.00.002

Неуказанные предельные отклонения размеров: $h14; \pm\frac{IT14}{2}$.

Изм.	Лист	№ докум.	Подп.	Дата	ЧИ. 429.04.00.009			
Разраб.		Самохина			Шестерня	Лит. И	Масса 9,0	Масштаб 1:1
Пров.		Пендерев				Лист	Листов: 1	
Н. контр.		Кулагина			Ст5 ГОСТ 380-71	Мосводоканал Ниипроект Отдел №5		

4И.429.04.00.011

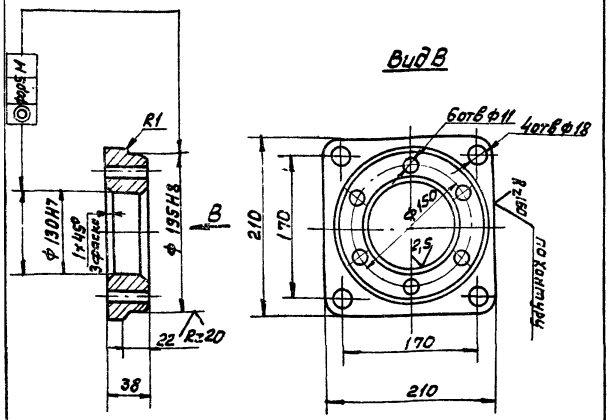

1. Допускаемые отклонения на размеры отливки – по III кл. точности ГОСТ 1855-55.
2. Неуказанные предельные отклонения размеров H14; h14; $\pm \frac{IT14}{2}$.

Изм.	Лист	N докум.	Подп.	Дата	4И.429.04.00.011			
Разраб.		Скворцов			Стакан	Лит.	Масса	Масшт.
Пров.		Пендерев				И	6.2	1:4
Н. контр.		Кулагина			Ст 18-36 ГОСТ 1412-79	Лист	Листов 1	
						Мосводоканалпроект Отдел №5		

Формат А1

4И.429.04.00.012

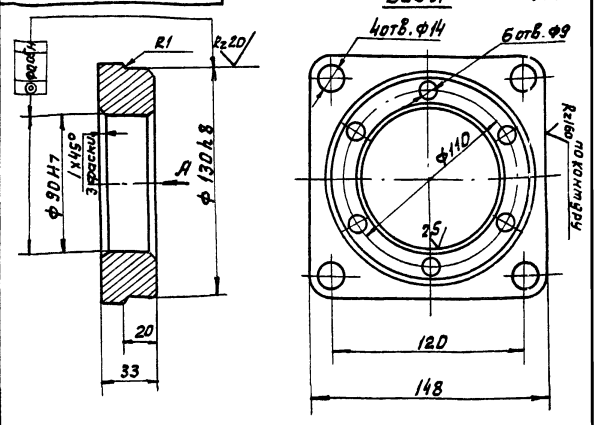

1. Допускаемые отклонения на размеры отливки выполнить по III кл. точности по ГОСТ 1855-55.
2. Неуказанные предельные отклонения размеров H14; h14 $\pm \frac{IT14}{2}$.

Инв.№ подл. | Подп. и дата | Взам. инв.№ | Инв.№ дубл. | Подп. и дата

Изм.	Лист	N докум.	Подп.	Дата	4И.429.04.00.012			
Разраб.		Скворцов			Стакан	Лит.	Масса	Масшт.
Пров.		Пендерев				И	2.8	1:2
Н. контр.		Кулагина			Ст 18-36 ГОСТ 1412-79	Лист	Листов 1	
						Мосводоканалпроект Отдел №5		

Формат А1

4И.429.04.00.013

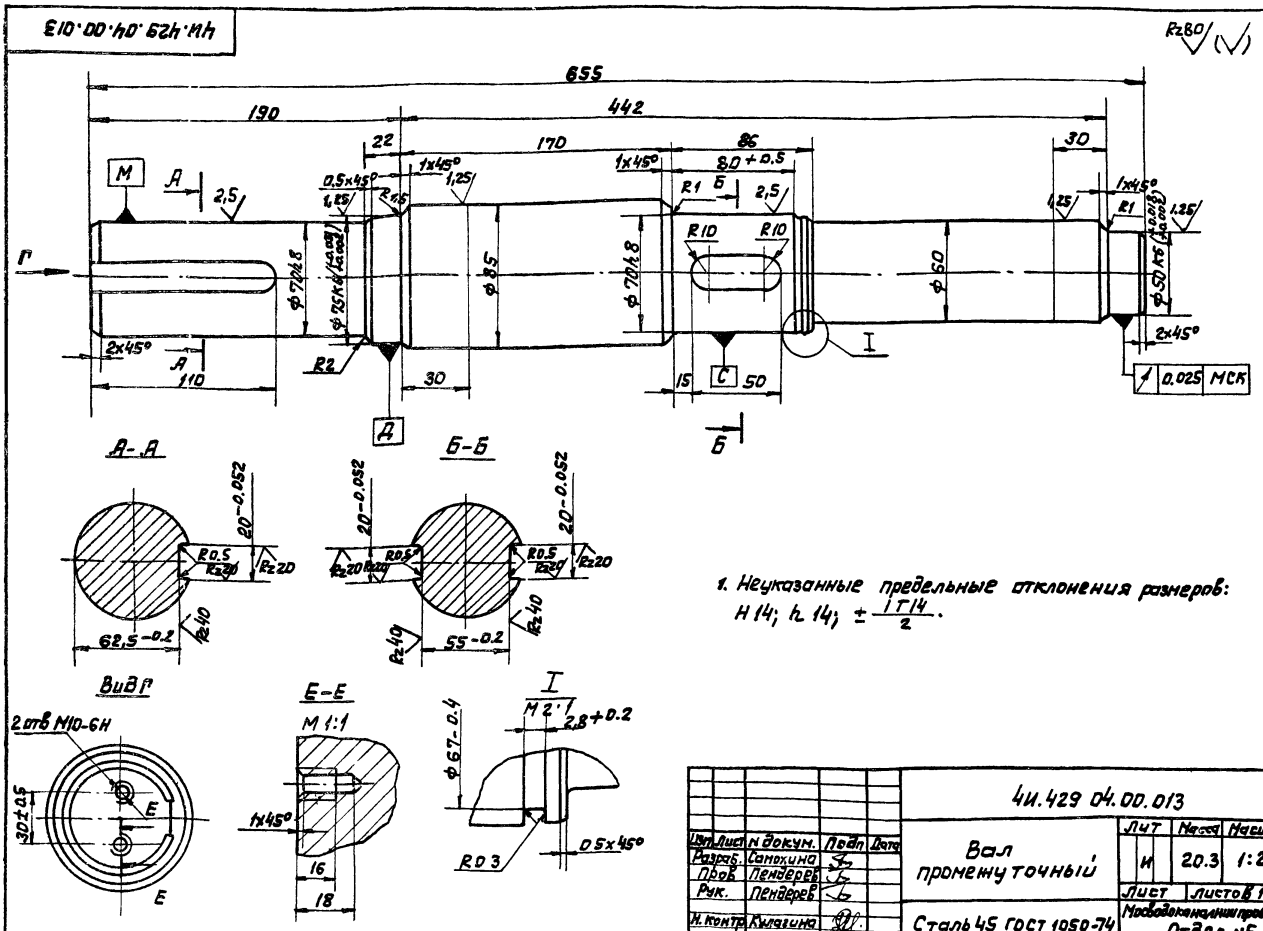

1. Неуказанные предельные отклонения размеров: H14; h14; $\pm \frac{IT14}{2}$.

Изм.	Лист	N докум.	Подп.	Дата	4И.429 04.00.013			
Разраб.		Самохина			Вал променуточный	Лит.	Масса	Масшт.
Пров.		Пендерев				И	20.3	1:2
Рук.		Пендерев				Лист	Листов 1	
Н. контр.		Кулагина			Сталь 45 ГОСТ 1050-74	Мосводоканалпроект Отдел №5		

Формат А2

4И.429.04.00.014

Rz80 (√)

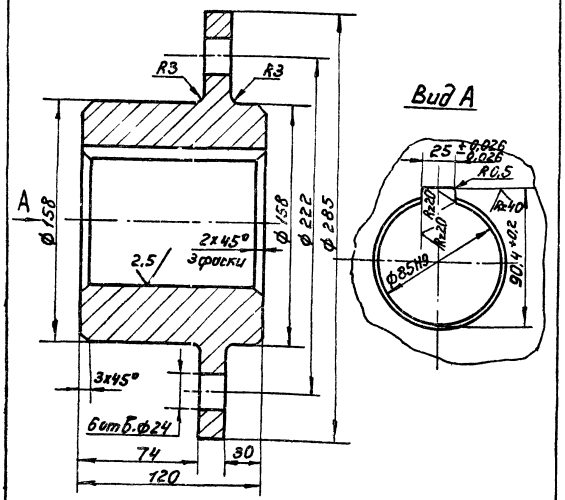

Неуказанные предельные отклонения размеров: H14; h14; ± IT14/2.

				4И.429.04.00.014			
Изм.	Лист	№ докум.	Подп.	Дата	Ступица	Лит. И	Масса 18,5	Масштаб 1:2
Разраб.		Самохина				Лист	Листов 1
Пров.		Пендерев					
Н. контр.		Кулагина			Ст.3 ГОСТ 380-71	Мосводоканалниипроект Отдел №5	

формат 11

4И.429.04.00.015

Rz80 (√)

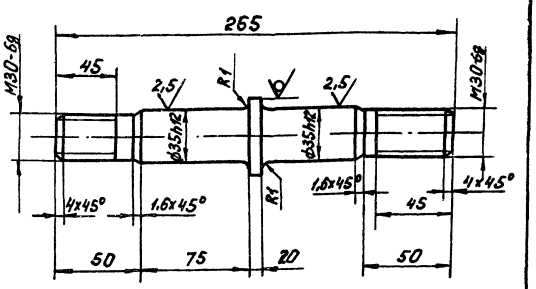

Неуказанные предельные отклонения размеров: h14; ± IT14/2.

				4И.429.04.00.015			
Изм.	Лист	№ докум.	Подп.	Дата	Палец	Лит. И	Масса 1,2	Масштаб 1:2
Разраб.		Самохина				Лист	Листов 1
Пров.		Пендерев					
Н. контр.		Кулагина			Круг В50 ГОСТ 2590-71 / Ст.3 сп ГОСТ 535-79	Мосводоканалниипроект Отдел №5	

формат 11

Инв. № подл. | Подп. и дата | Взам. инв. № | Инв. № дубл. | Подп. и дата

4И.429.04.00.017

Rz80 (√)

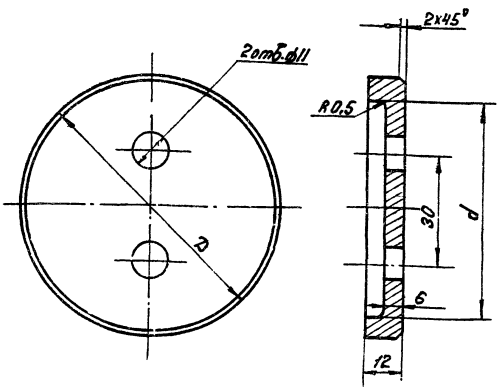

Обозначение	$D_{мм}$	$d_{мм}$	Масса, кг
4И.429.04.00.016	85	72	0,34
4И.429.04.00.016-01	80	66	0,30

				4И.429.04.00.016			
Изм.	Лист	№ докум.	Подп.	Дата	Шайба глухая	Лит. И	Масса СН. табл.	Масштаб —
Разраб.		Самохина				Лист	Листов 1
Пров.		Пендерев					
Н. контр.		Кулагина			Ст.3 ГОСТ 380-71	Мосводоканалниипроект Отдел №5	

4И.429.04.00.017

(√)

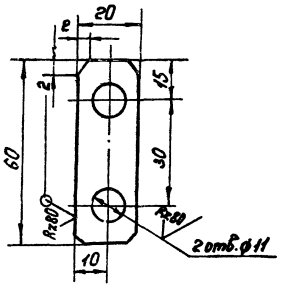

H14; h14; ± IT14/2.

				4И.429.04.00.017			
Изм.	Лист	№ докум.	Подп.	Дата	Шайба стопорная	Лит. И	Масса 0,01	Масштаб 1:1
Разраб.		Самохина				Лист	Листов 1
Пров.		Пендерев					
Н. контр.		Кулагина			Лист Б1.0 ГОСТ 19903-74 / В Ст.3сп ГОСТ 16523-70	Мосводоканалниипроект Отдел №5	

Инв. № подл. | Подп. и дата | Взам. инв. № | Инв. № дубл. | Подп. и дата

ЧИ.429.05.00.000СБ

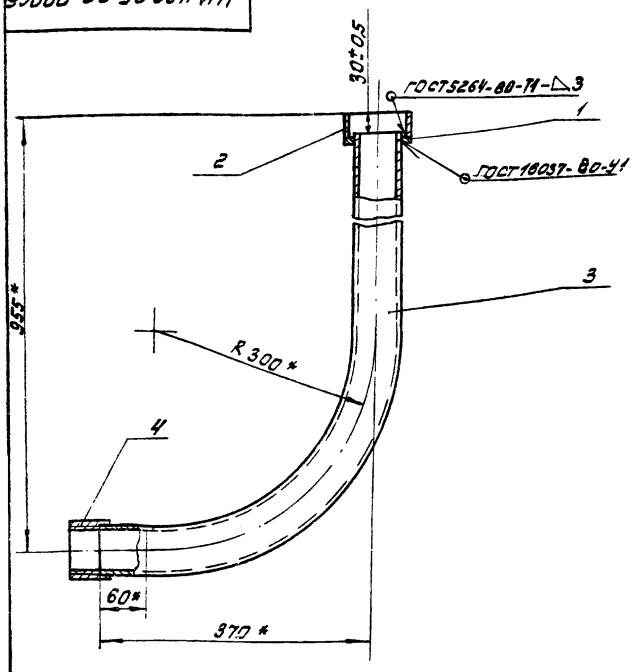

* Размеры для справок.

Изм.	Лист	№ докум.	Подп.	Дата
Разраб.		Ковалев		
Пров.		Сотокина		
Рук.		Пендерев		
Н. контр.		Кулагина		

ЧИ.429.05.00.000СБ

Труба для кабеля
Сборочный чертеж

Лит.	Масса	Масштаб
И	6,75	1:5
Лист	Листов: 1	

Мосводоканалниипроект
Отдел N5

Формат 11

Формат	Зона	Поз.	Обозначение	Наименование	Кол.	Примеч.
				Документация		
11			ЧИ.429.05.00.000СБ	Сборочный чертеж		
				Детали		
11		1	ЧИ.429.05.00.001	Шайба	1	
11		2	ЧИ.429.05.00.002	Кольцо	1	
11		3	ЧИ.429.05.00.003	Труба	1	
				Стандартные изделия		
		4		Муфта короткая 50 ст ГОСТ 8966-75	1	

Инв. № подл. | Подп. и дата | Взам. инв. № | Инв. № дубл. | Подп. и дата

Изм.	Лист	№ докум.	Подп.	Дата
Разраб.		Ковалев		
Пров.		Сотокина		
Рук.		Пендерев		
Н. контр.		Кулагина		

ЧИ.429.05.00.000

Труба для кабеля

Лит.	Лист	Листов
		1

Мосводоканалниипроект
Отдел N5

Формат 11

ЧИ.429.05.00.001

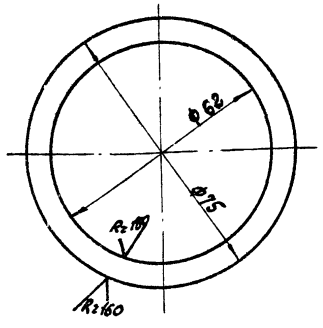

Н14; h14

Изм.	Лист	№ докум.	Подп.	Дата
Разраб.		Ковалев		
Пров.		Сотокина		
Рук.		Пендерев		
Н. контр.		Кулагина		

ЧИ429.05.00 001

Шайба

Лит.	Масса	Масштаб
И	0,033	1:1
Лист	Листов: 1	

Лист 63.0 ГОСТ 19903-74
Вст3сп ГОСТ 16523-70

Мосводоканалниипроект
Отдел N5

ЧИ.429.05.00.002

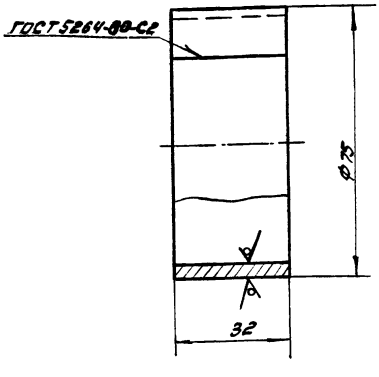

h14

Изм.	Лист	№ докум.	Подп.	Дата
Разраб.		Ковалев		
Пров.		Сотокина		
Рук.		Пендерев		
Н. контр.		Кулагина		

ЧИ.429.05.00.002

Кольцо

Лит.	Масса	Масштаб
И	0,17	1:1
Лист	Листов: 1	

Лист 63.0 ГОСТ 19903-74
Вст3сп ГОСТ 16523-70

Мосводоканалниипроект
Отдел N5

4И.429.05.00.003

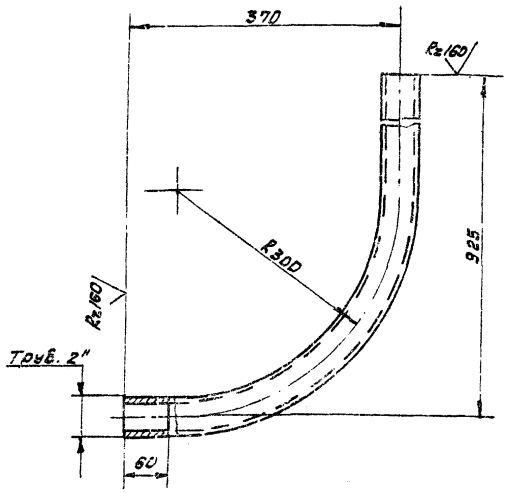

$\pm \frac{IT14}{2}$

					4И.429.05.00.003		
Изм.	Лист	№ докум.	Подп.	Дата			
Разраб.		Ковалев			Труба	Лит. / Масса / Масштаб	
Пров.		Сапожина				И / 5.7 / 1:5	
Рук.		Пенделев				Лист / Листов 1	
Н. контр.		Кулагина			Труба 50×4.5 ГОСТ 3262-75	Росводоканалниипроект Отдел №5	

Формат 11

4И.429.06.00.000СБ

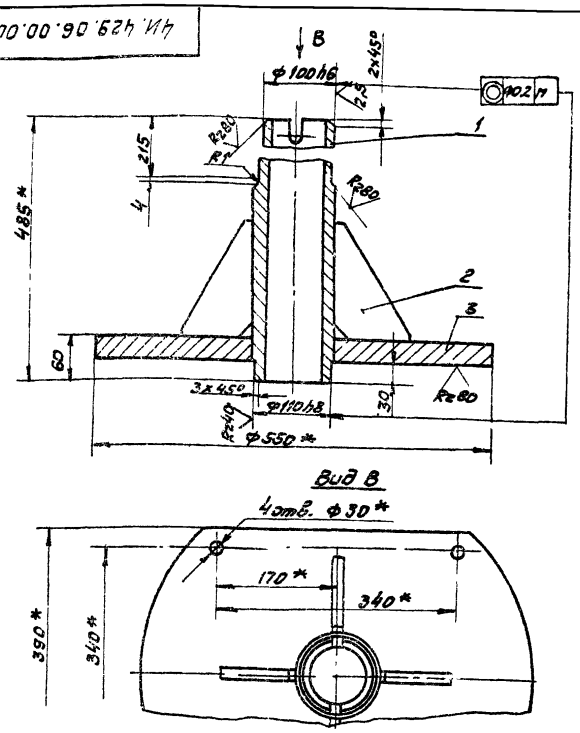

Вид B

1. $\pm \frac{IT14}{2}$
2. Сварку произвести по контуру прилегания деталей по ГОСТ 5264-80-Т5-Д10.
3. * Размеры для справок.

					4И.429.06.00.000СБ		
Изм.	Лист	№ докум.	Подп.	Дата			
Разраб.		Ковалев			Опора центральная	Лит. / Масса / Масштаб	
Пров.		Сапожина			Сборочный чертеж	И / 73.0 / 1:5	
Рук.		Пенделев				Лист / Листов 1	
Н. контр.		Кулагина				Росводоканалниипроект Отдел №5	

Формат 11

Формат	Зона	Поз.	Обозначение	Наименование	Кол.	Примеч.
				Документация		
11			4И.429.06.00.000СБ	Сборочный чертеж		
				Детали		
11		1	4И.429.06.00.001	Труба	1	
11		2	4И.429.06.00.002	Ребро	4	
11		3	4И.429.06.00.003	Фланец	1	

					4И.429.06.00.000		
Изм.	Лист	№ докум.	Подп.	Дата			
Разраб.		Ковалев			Опора центральная	Лит. / Лист / Листов	
Пров.		Сапожина				И / 1 / 1	
Рук.		Пенделев				Росводоканалниипроект Отдел №5	
Н. контр.		Кулагина					

100 00 90 624 Ин

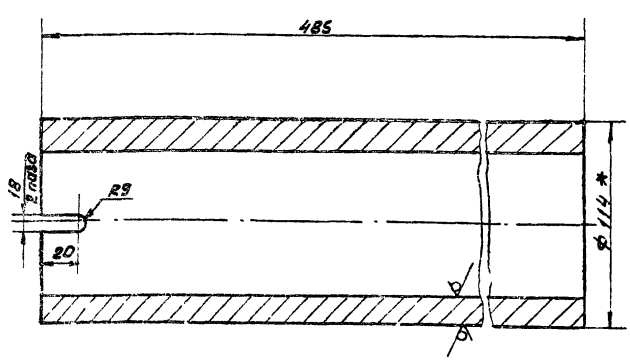

1. H14; h14; $\pm \frac{IT14}{2}$
2. * Размер для справок.

					4И.429.06.00.001		
Изм.	Лист	№ докум.	Подп.	Дата			
Разраб.		Това. зв			Труба	Лит. / Масса / Масштаб	
Пров.		Сапожина				И / 14.5 / 1:2	
Рук.		Пенделев				Лист / Листов 1	
Н. контр.		Кулагина			Труба 114×16 ГОСТ 8732-78 В Ст2сп ГОСТ 8731-74	Росводоканалниипроект Отдел №5	

4И.429.06.00.002

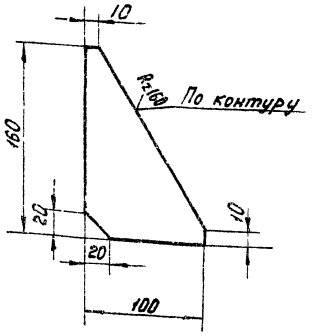

h14; ± $\frac{IT14}{2}$.

Изм.	Лист	№ докум.	Подп.	Дата
Разраб.		Ковалев		
Пров.		Самохина		
Рук.		Пендерев		
Н. контр.		Кулагина		

4И.429.06.00.002

Ребро

Лит.	Масса	Масштаб
И	0,7	1:2,5

Лист | Листов 1

Лист Б10 ГОСТ 19903-74 Вст3сп ГОСТ 14637-79

Мосводоканалниипроект Отдел №5

формат 11

4И.429.06.00.003

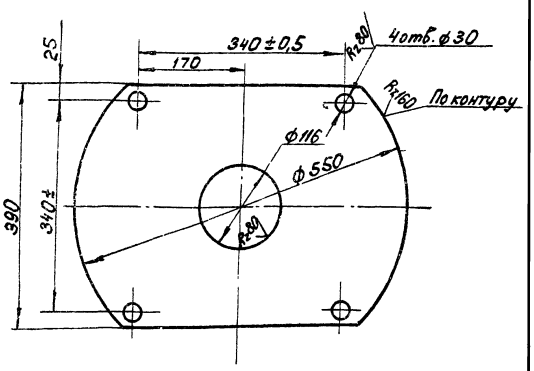

Неуказанные предельные отклонения размеров: H14; h14; ± $\frac{IT14}{2}$.

Изм.	Лист	№ докум.	Подп.	Дата
Разраб.		Ковалев		
Пров.		Самохина		
Рук.		Пендерев		
Н. контр.		Кулагина		

4И.429.06.00.003

Фланец

Лит.	Масса	Масштаб
И	55,0	1:5

Лист | Листов 1

Лист Б32 ГОСТ 19903-74 Вст3сп ГОСТ 14637-79

Мосводоканалниипроект Отдел №5

формат 11

Инв. № подл. | Подп. и дата | Взам. инв. № | Инв. № дубл. | Подп. и дата

4И.429.07.00.000 СБ

А-А

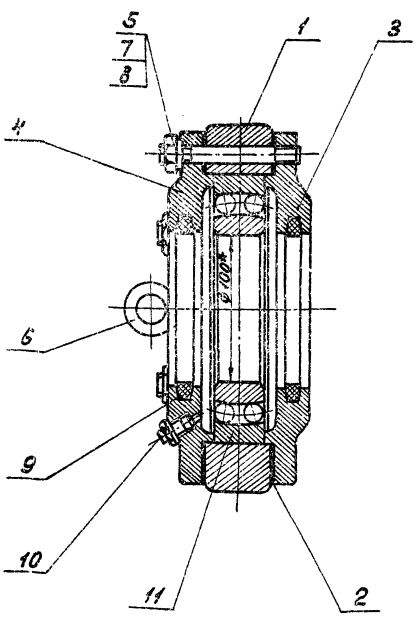

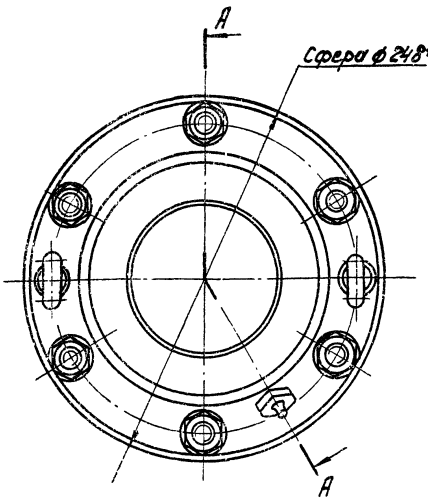

* Размеры для справок.

Изм.	Лист	№ докум.	Подп.	Дата
Разраб.		Скворцов		
Пров.		Самохина		
Н. контр.		Кулагина		

4И.429.07.00.000 СБ

Опора радиальная сборочный чертеж

Лит.	Масса	Масштаб
И	21,0	1:2

Лист | Листов 1

Мосводоканалниипроект Отдел №5

Формат	Зона	Поз.	Обозначение	Наименование	Кол.	Примеч.
				Документация		
12			4И.429.07.00.000СБ	Сборочный чертеж		
				Детали		
11		1	4И.429.07.00.001	Обойма	1	
11		2	4И.429.07.00.002	Прокладка	2	
12		3	4И.429.07.00.003	Крышка подшипника	1	
12		4	4И.429.07.00.004	Крышка подшипника	1	
				Стандартные изделия		
		5		Гайка М12.5.096		
				ГОСТ 5915-70	6	
		6		Рым-болт М8-019		
				ГОСТ 4751-73	2	
		7		Шайба 12.65 Г		
				ГОСТ 6402-70	6	
		8		Шпилька М12-6g×80.58.096		
				ГОСТ 22033-76	6	

Изм.	Лист	№ докум.	Подп.	Дата	4И.429.07.00.000			
Разраб.		Зарицкая			Опора радиальная	Лит.	Лист	Листов
Пров.		Пендерев				И	1	2
Н.контр.		Кулагина				Мосводоканалниипроект Отдел №5		

Формат 11

Формат	Зона	Поз.	Обозначение	Наименование	Кол.	Примеч.
		9		Кольцо СП124×99×9,5		
				ГОСТ 6308-71	2	
		10		Масленка 1.2.Ц6		
				ГОСТ 19853-74	1	
		11		Подшипник 1220		
				ГОСТ 5720-75	1	

Инв. № подл. | Подп. и дата | Взам. инв. № | Инв. № дубл. | Подп. и дата

Изм.	Лист	№ докум.	Подп.	Дата	4И.429.07.00.000	Лист 2

Формат 11

4И.429.07.00.001

Rz80 (✓)

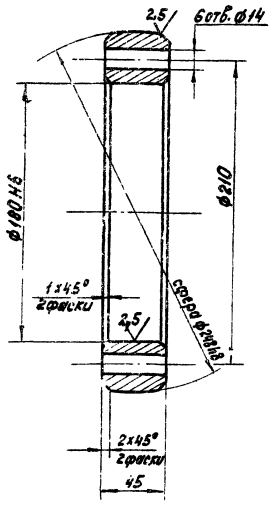

h14; ± IT14/2.

Изм.	Лист	№ докум.	Подп.	Дата	4И.429.07.00.001			
Разраб.		Скворцов			Обойма	Лит.	Масса	Масштаб
Пров.		Санохина				И	7,5	1:2
Н.контр.		Кулагина			С418-36 ГОСТ 1412-79	Лист	Листов 1	
						Мосводоканалниипроект Отдел №5		

4И.429.07.00.002

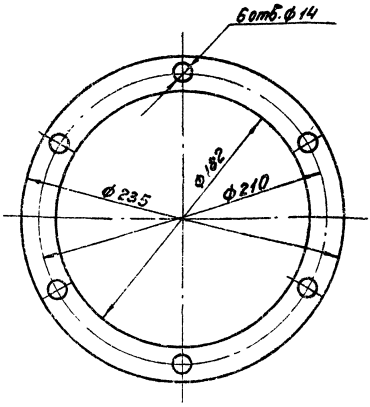

Изм.	Лист	№ докум.	Подп.	Дата	4И.429.07.00.002			
Разраб.		Скворцов			Прокладка	Лит.	Масса	Масштаб
Пров.		Санохина				И	0,03	1:2
Н.контр.		Кулагина			картон прокладочный А-1 ГОСТ 9347-74	Лист	Листов 1	
						Мосводоканалниипроект Отдел №5		

Инв. № подл. | Подп. и дата | Взам. инв. № | Инв. № дубл. | Подп. и дата

ЧИ 429.07.00.003

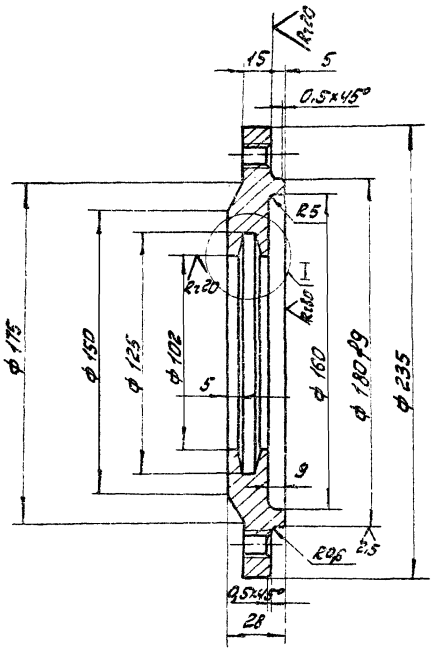

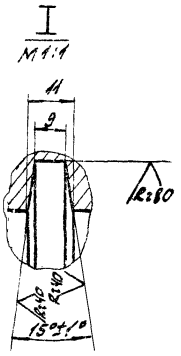

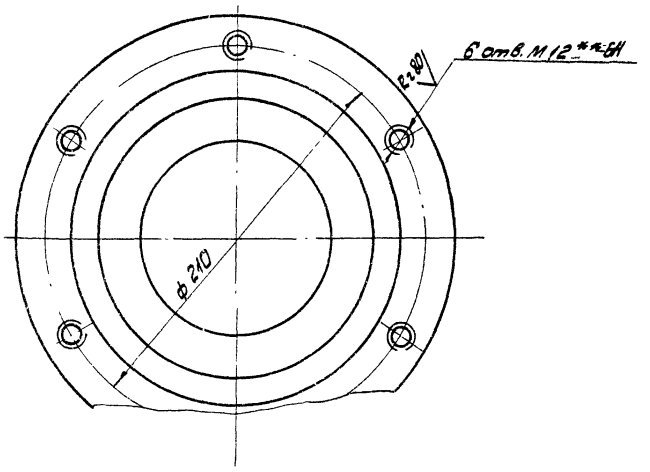

1. Допускаемые отклонения на размеры отливки выполнять по III классу точности ГОСТ 1855-55.
2. Литейные радиусы выполнить R3.
3. Неуказанные предельные отклонения размеров: H14; h14; ± IT14/2.

** Размечать по сопрягаемым деталям.

					ЧИ.429.07.00.003		
Изм.	Лист	№ докум.	Подп.	Дата			
Разраб.		Северцев			Крышка подшипника	Лит.	Масса 4,55	Масштаб 1:2
Пров.		Самохина				Лист	Листов: 1	
Н.контр.		Кулагина			СЧ18-36 ГОСТ 1412-79	Мосводоканалниипроект Отдел №5		

Формат 12

ЧИ 429.07.00.004

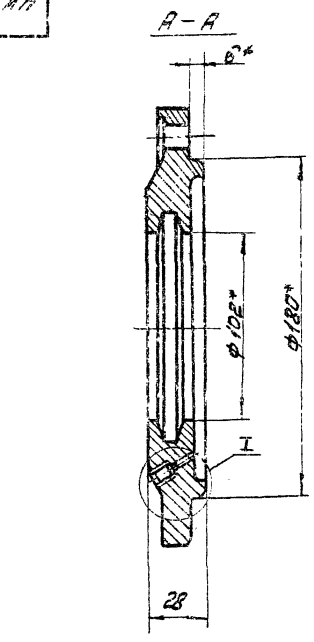

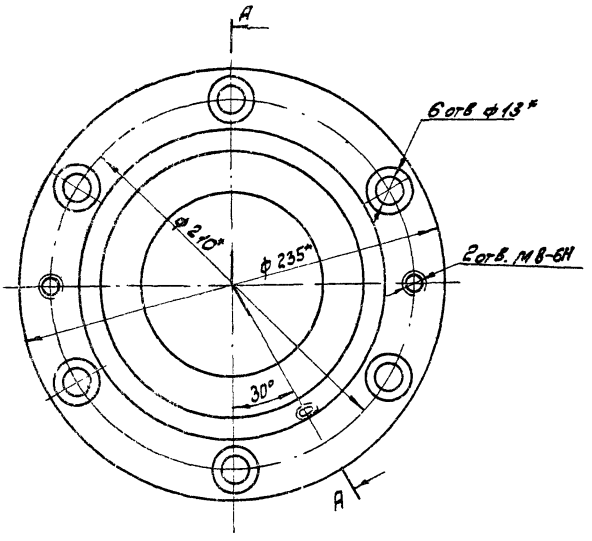

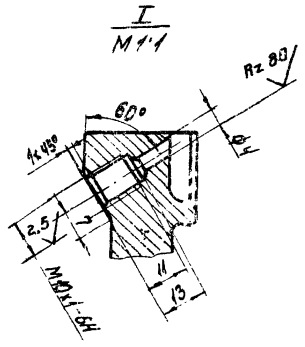

1. H14.
2. * Размеры для справок.

					ЧИ.429.07.00.004		
Изм.	Лист	№ докум.	Подп.	Дата			
Разраб.		Северцев			Крышка подшипника	Лит.	Масса 4,5	Масштаб 1:2
Пров.		Самохина				Лист	Листов: 1	
Н.контр.		Кулагина			Крышка 2-180×102 ГОСТ 11641-73	Мосводоканалниипроект Отдел №5		

4И.429.08.00.000СБ

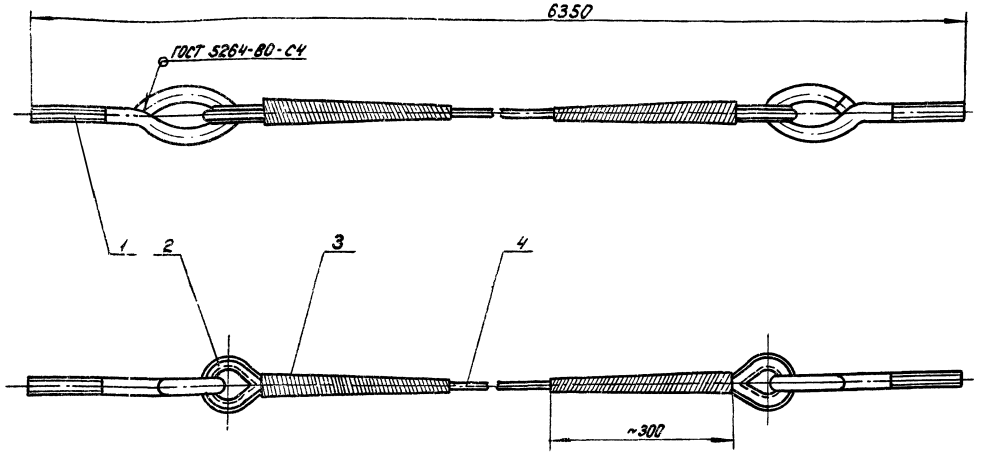

1. h14.
2. При заделке коушей поз.2 свободные концы каната поз.4 заплести на длине не менее 300мм; места заплетки обмотать мягкой оцинкованной проволокой (поз.3).

Изм.	Лист	№ докум.	Подп.	Дата	4И.429.08.00.000 СБ	Лит.	Масса	Масштаб
Разраб.		Ковалев			Расчалка	И	16,4	1:5
Пров.		Самохина			Сборочный чертеж	Лист	Листов 1	
Рук.		Лендерев				Мосводоканалниипроект Отдел №5		
Н.контр.		Кулагина						

копировал. ИП — формат 1А

Формат	Зона	Поз	Обозначение	Наименование	Кол.	Примечание
				Документация		
12			4И.429.08.00.000 СБ	Сборочный чертеж		
				Детали		
И		1	4И.429.08.00.001	Серьга	2	
				Стандартные изделия		
		2		Коуш 50 ГОСТ 2224-72	2	
		3		Проволока К02 ГОСТ 792-67	28м	
		4		Канат 16-Г-1-СС-Р-120 ГОСТ 3063-80	75м	

Изм.	Лист	№ докум.	Подп.	Дата	4И.429.08.00.000	Лит.	Лист	Листов
Разраб.		Ковалев			Расчалка	И		1
Пров.		Самохина				Мосводоканалниипроект Отдел №5		
Н.контр.		Кулагина						

Подп. и дата | Взам. инв. № | Инв. № дубл. | Подп. и дата | Инв. № подл.

4И.429.08.00.001

Rz 160 (✓)

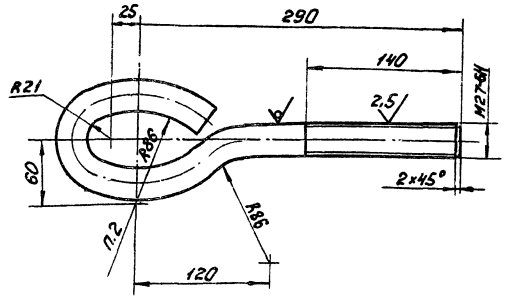

1. ± $\frac{IT14}{2}$.
2. Длина заготовки - 540мм
3. До окончательного загиба и заварки, на серьгу надеть коуш (см черт. 4И.429.08.00.000 поз.2).

Изм.	Лист	№ докум.	Подп.	Дата	4И.429.08.00.001	Лит.	Масса	Масштаб
Разраб.		Ковалев			Серьга	И	2,4	1:2,5
Пров.		Самохина				Лист	Листов 1	
Н.контр.		Кулагина			Круг В28 ГОСТ 2590-71 / Ст 3 ГОСТ 535-79	Мосводоканалниипроект Отдел №5		

18600-07 30

4И.429.09.00.000 СБ

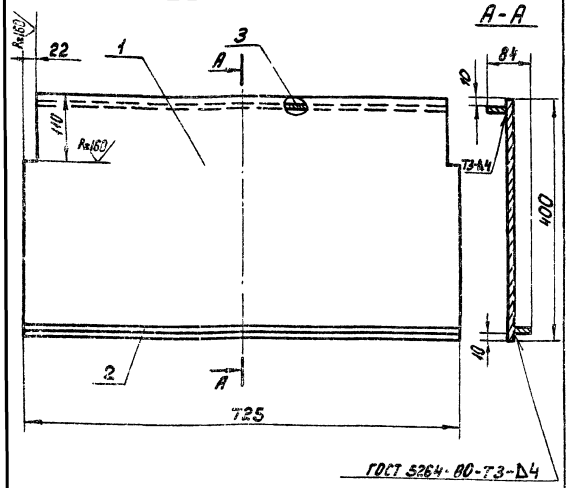

1. h14; $\pm \frac{IT14}{2}$.
2. Шероховатость поверхностей деталей без чертежа Rz160.

Изм.	Лист	№ докум.	Подп.	Дата	4И.429.09.00.000 СБ			
Разраб.		Скворцов			Перекрытие Сборочный чертеж.	Лит.	Масса	Масштаб
Пров.		Самохина				И	11,5	1:5
						Лист	Листов: 1	
Н.контр.		Кулагина				Мосводоканалниипроект Отдел №5		

формат 11

Формат	Зона	Поз.	Обозначение	Наименование	Кол.	Примеч.
				Документация		
11			4И.429.09.00.000 СБ	Сборочный чертеж		
				Детали		
Б4		1	4И.429.09.00.001	Панель		
				Лист ромб 0-ПН-4 БСт3 ГОСТ 8568-77		
				400h14×725h14	1	9,1 кг
Б4		2	4И.429.09.00.002	Полоса		
				Полоса Б-2-4×40 ГОСТ 103-76 ВСт.3Сп ГОСТ 535-79		
				l = 725h14	1	0,91 кг
Б4		3	4И.429.09.00.003	Полоса		
				Полоса Б-2-4×40 ГОСТ 103-76 ВСт.3Сп ГОСТ 535-79		
				l = 680h14	1	0,85 кг

Подп. и дата | Инв. № дубл. | Взам. инв. № | Подп. и дата | Инв. № подл.

Изм.	Лист	№ докум.	Подп.	Дата	4И.429.09.00.000			
Разраб.		Скворцов			Перекрытие	Лит.	Лист	Листов
Пров.		Самохина				И		1
Н.контр.		Кулагина				Мосводоканалниипроект Отдел №5		

формат 11

4И.429.10.00.000 СБ

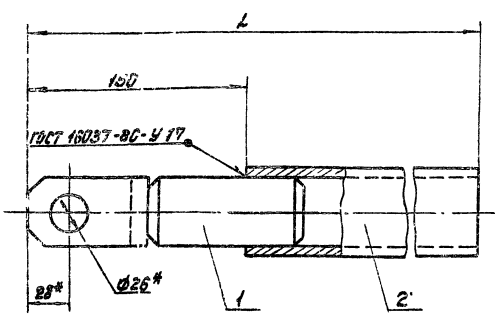

Обозначение	Размеры, мм L	Масса, кг
4И.429.10.00.000СБ	2540	14,7
4И.429.10.00.000СБ-01	1840	10,8

1. h14.
2. Длина трубы поз.2 дана с допуском. После уточнения на месте монтажа скребкового крыла обрезать лишнюю часть трубы.
3*. Размеры для справок.

Изм.	Лист	№ докум.	Подп.	Дата	4И.429.10.00.000 СБ			
Разраб.		Скворцов			Стержень Сборочный чертеж	Лит.	Масса	Масштаб
Пров.		Самохина				И	см. табл.	—
						Лист	Листов: 1	
Н.контр.		Кулагина				Мосводоканалниипроект Отдел №5		

Формат	Зона	Поз.	Обозначение	Наименование	Кол.	Примеч.
				Документация		
11			4И.429.10.00.000 СБ	Сборочный чертеж		
				Сборочные единицы		
11		1	4И.429.10.00.100	Вилка	1	
				Переменные данные для исполнений		
				4И.429.10.00.000		
				Детали		
Б4		2	4И.429.10.00.001	Труба L = 2490h14		
				Труба 50×4,5 ГОСТ 3262-75	1	10,5 кг
				4И.429.10.00.000-01		
				Детали		
Б4		2	4И.429.10.00.001-01	Труба L = 1690h14		
				Труба 50×4,5 ГОСТ 3262-75	1	7,1 кг

Подп. и дата | Инв. № дубл. | Взам. инв. № | Подп. и дата | Инв. № подл.

Изм.	Лист	№ докум.	Подп.	Дата	4И.429.10.00.000			
Разраб.		Скворцов			Стержень	Лит.	Лист	Листов
Пров.		Самохина				И	1	1
Н.контр.		Кулагина				Мосводоканалниипроект Отдел №5		

ЧИ 429.10.00.100СБ

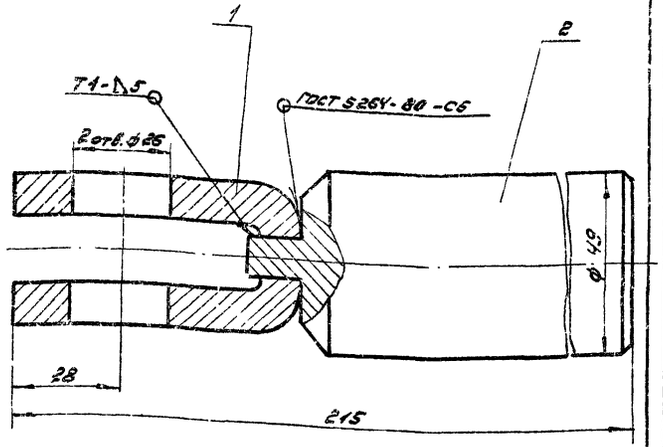

Размеры для справок.

Изм.	Лист	№ докум.	Подп.	Дата
Разраб.	Самохина			
Пров.	Пенёрев			
Н. контр.	Кулагина			

ЧИ.429.10.00.100СБ

Вилка

Сборочный чертеж

Лит.	Масса	Масштаб
И	25	1:1

Лист | Листов: 1

Мосводоканалниипроект Отдел №5

Формат А1

Формат	Зона	Поз.	Обозначение	Наименование	Кол.	Примеч.
				Документация		
А1			ЧИ.429.10.00.100СБ	Сборочный чертеж		
				Детали		
А1	1		ЧИ 429 10 00 101	Скоба	1	
А1	2		ЧИ 429 10 00 102	Вставка	1	

Инв. № подл. | Подп. и дата | Взам. инв. № | Инв. № дубл. | Подп. и дата

Изм.	Лист	№ докум.	Подп.	Дата
Разраб.	Скворцов	СКВ		
Пров.	Самохина			
Н. контр.	Кулагина			

ЧИ.429.10.00.100

Вилка

Лит.	Лист	Листов
И	1	1

Мосводоканалниипроект Отдел №5

Формат А1

ЧИ 429.10.00.101

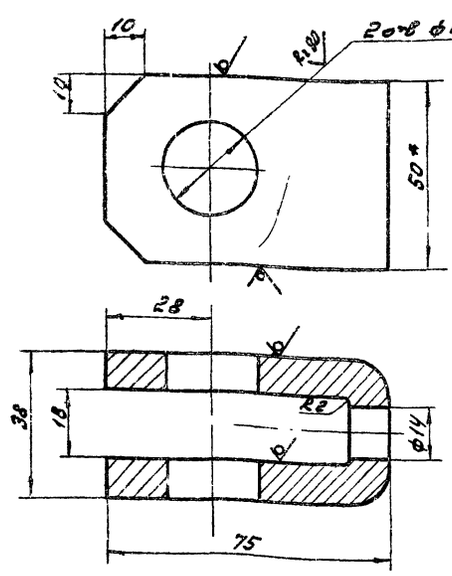

H14; h14; ± IT14/2.

Изм.	Лист	№ докум.	Подп.	Дата
Разраб.	Самохина			
Пров.	Пенёрев			
Н. контр.	Кулагина			

ЧИ.429.10.00.101

Скоба

Лит.	Масса	Масштаб
И	0,6	1:1

Лист | Листов: 1

Полоса Б-2-10×50 ГОСТ 103-76 Ст3сп ГОСТ 535-79

Мосводоканалниипроект Отдел №5

ЧИ 429.10.00.102

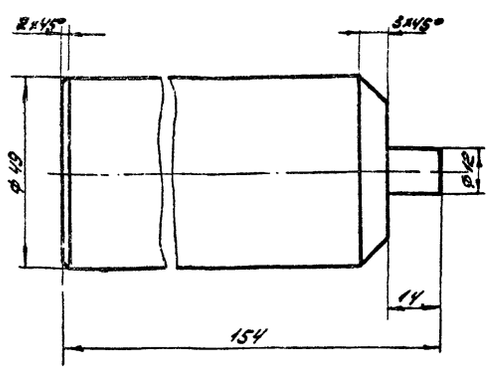

h14; ± IT14/2.

Изм.	Лист	№ докум.	Подп.	Дата
Разраб.	Самохина			
Пров.	Пенёрев			
Н. контр.	Кулагина			

ЧИ.429.10.00.102

Вставка

Лит.	Масса	Масштаб
И	1,9	1:1

Лист | Листов: 1

Ст3 ГОСТ 380-71

Мосводоканалниипроект Отдел №5

4И.429.11.00.000 СБ

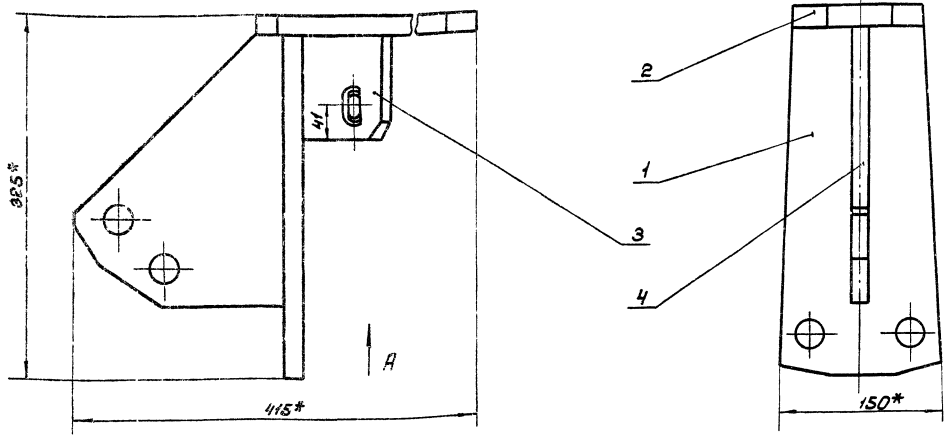

Вид А

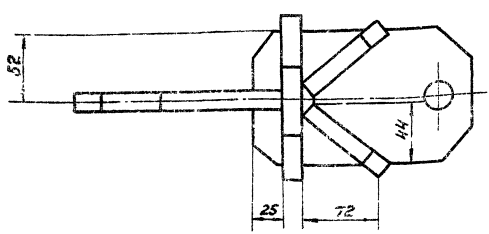

1. h14; ± $\frac{IT14}{2}$.
2.* Размеры для справок.
3. Сварку произвести по контуру прилегания деталей по ГОСТ 5264-80 - Т1 - Δ 15.

Изм.	Лист	№ докум.	Подп.	Дата	4И.429.11.00.000 СБ			
Разраб.		Самохина			Узел крепления Сборочный чертеж	Лит.	Масса	Масштаб
Пров.		Пендерев				И	14,5	1:2,5
Рук.		Пендерев				Лист	Листов: 1	
Н.контр.		Кулагина				Мосводоканалниипроект Отдел № 5		

копировал: Ирр

формат 12

Формат	Зона	Поз.	Обозначение	Наименование	Кол.	Примечание
				Документация		
12			4И.429.11.00.000 СБ	Сборочный чертеж		
				Детали		
11		1	4И.429.11.00.001	Ребро	1	
11		2	4И.429.11.00.002	Пластина	1	
11		3	4И.429.11.00.003	Ребро	2	
11		4	4И.429.11.00.004	Ребро	1	

Изм.	Лист	№ докум.	Подп.	Дата	4И.429.11.00.000			
Разраб.		Самохина			Узел крепления	Лит.	Лист	Листов
Пров.		Пендерев				И		1
Н.контр.		Кулагина				Мосводоканалниипроект Отдел № 5		

4И.429.11.00.001

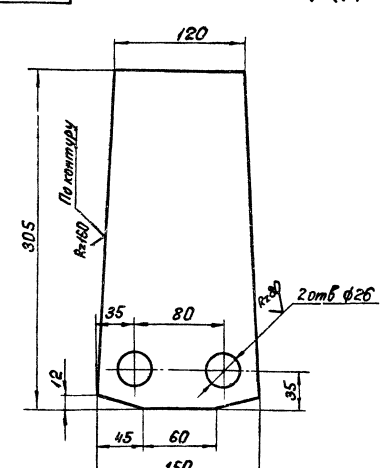

Изм.	Лист	№ докум.	Подп.	Дата	4И.429.11.00.001			
Разраб.		Скворцов			Ребро	Лит.	Масса	Масштаб
Пров.		Пендерев				И	4,5	1:2,5
Н.контр.		Кулагина				Лист	Листов 1	
					Лист Б16 ГОСТ 19903-74 ВСт 3сп ГОСТ 14637-79	Мосводоканалниипроект Отдел № 5		

Инв. № подл. | Подп. и дата | Взам. инв. № | Инв. № дубл. | Подп. и дата

ЧИ.429.11.00.002

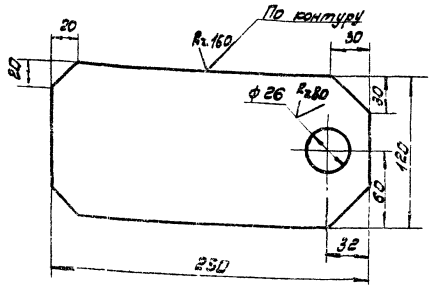

H14; h14; ± IT14/2

Изм.	Лист	№ докум.	Подп.	Дата	ЧИ.429.11.00.002		
Разраб.		Скворцов			Пластина	Лит. И	Масса 3,5	Масштаб 1:2,5
Пров.		Пендерев				Лист	Листов: 1
Н. контр.		Кулагина			Лист Б20 ГОСТ 19903-74 / Вст3сп ГОСТ 14637-79	Мосводоканалниипроект Отдел №5	

Формат 11

ЧИ.429.11.00.003

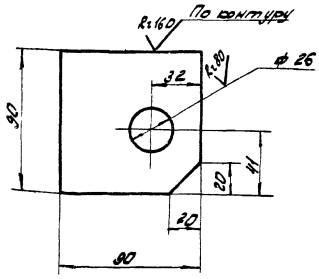

H14; h14; ± IT14/2

Изм.	Лист	№ докум.	Подп.	Дата	ЧИ.429.11.00.003		
Разраб.		Скворцов			Ребро	Лит. И	Масса 0,9	Масштаб 1:2
Пров.		Пендерев				Лист	Листов: 1
Н. контр.		Кулагина			Лист Б16 ГОСТ 19903-74 / Вст3сп ГОСТ 14637-79	Мосводоканалниипроект Отдел №5	

Формат 11

ЧИ.429.11.00.004

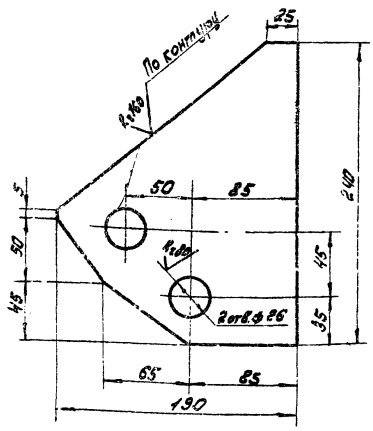

H14, h14; ± IT14/2

Изм.	Лист	№ докум.	Подп.	Дата	ЧИ.429.11.00.004		
Разраб.		Скворцов			Ребро	Лит. И	Масса 3,8	Масштаб 1:2,5
Пров.		Пендерев				Лист	Листов: 1
Н. контр.		Кулагина			Лист Б16 ГОСТ 19903-74 / Вст3Сп ГОСТ 14637-79	Мосводоканалниипроект Отдел №5	

ЧИ.429.12.00.000 СБ

ЧИ.429.12.00.000 – изображено
ЧИ.429.12.00.000-01 – зеркальное отражение

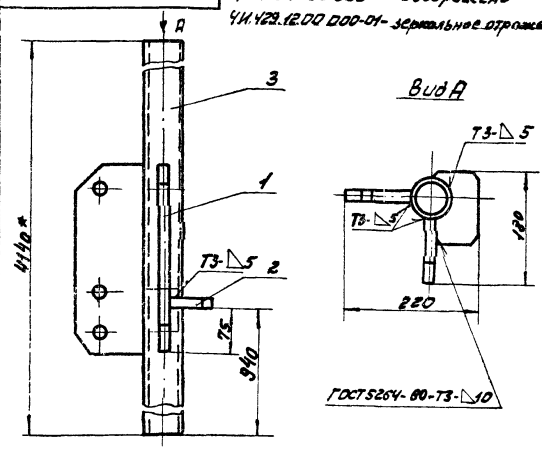

1. Длина трубы поз. 3 дана с припуском
После уточнения на месте монтажа плоскреба лишнюю часть трубы отрезать,
2. Предельные отклонения размеров – по IT14/2
3. Шероховатость обрабатываемых поверхностей деталей без чертежа – R=160
4. * Размер для справок

Изм.	Лист	№ докум.	Подп.	Дата	ЧИ 429.12.00.000СБ		
Разраб.		Самохина			Стойка	Лит. И	Масса 34,0	Масштаб 1:5
Пров.		Пендерев			Сборочный чертеж	Лист	Листов: 1
Н. контр.		Кулагина				Мосводоканалниипроект Отдел №5	

Формат	Зона	Поз.	Обозначение	Наименование	Кол.	Примеч.
				Документация		
			ЧИ 429.12.00.000 СБ	Сборочный чертеж		
				Детали		
11		1	ЧИ. 429.12.00.001	Ребро	2	
11		2	ЧИ. 429.12.00.002	Ребро	1	
54		3	ЧИ. 429.12.00.003	Труба		
				Труба 50×4,5 ГОСТ 3262-75		
				L = 4140h14	1	25 кг

Изм.	Лист	№ докум.	Подп.	Дата
Разраб.		Самохина		
Пров.		Пендерев		
Н. контр.		Кулагина		

ЧИ.429.12.00.000

Стойка

Лит.	Лист	Листов
И		1

Мосводоканалниипроект Отдел N5

Формат 11

ЧИ. 429. 12.00.001

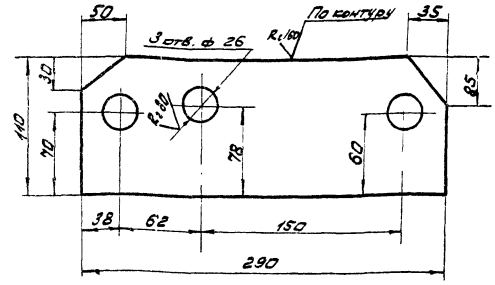

H14; h14; ± IT14/2.

Изм.	Лист	№ докум.	Подп.	Дата
Разраб.		Самохина		
Пров.		Пендерев		
Н. контр.		Кулагина		

Ребро

Лит.	Масса	Масштаб
И	4.0	1:2.5

Лист | Листов: 1

Лист Б16 ГОСТ 19904-74 / В ст3сп ГОСТ 14637-79

Мосводоканалниипроект Отдел N5

Формат 11

ЧИ. 429 12.00.002

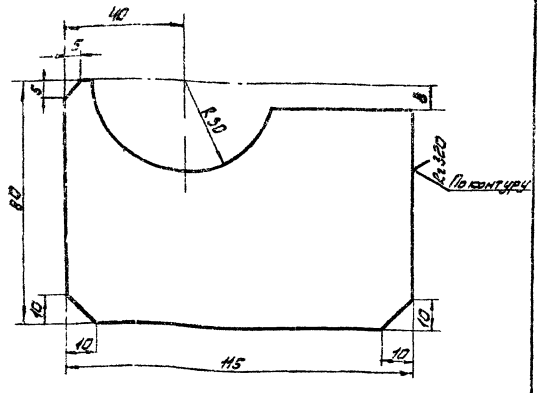

h14; ± IT14/2.

Изм.	Лист	№ докум.	Подп.	Дата
Разраб.		Самохина		
Пров.		Пендерев		
Н. контр.		Кулагина		

ЧИ 429 12.00.002

Ребро

Лит.	Масса	Масштаб
И	0,98	1:1

Лист | Листов: 1

Лист Б16 ГОСТ 19904-74 / В ст3сп ГОСТ 14637-79

Мосводоканалниипроект Отдел N5

ЧИ. 429.13.00.000 СБ

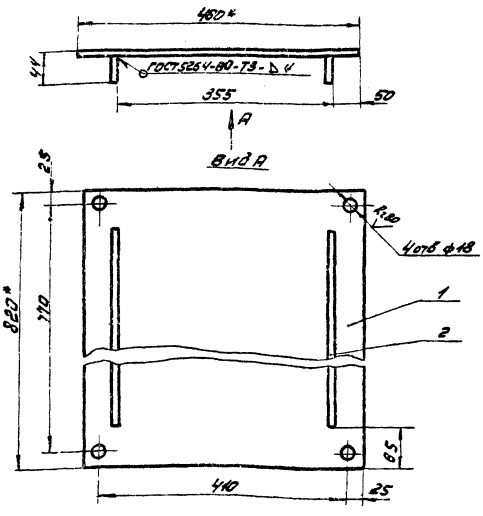

1* Размеры для справок.

2 H14; h14; ± IT14/2.

Изм.	Лист	№ докум.	Подп.	Дата
Разраб.		Самохина		
Пров.		Пендерев		
Рук.		Пендерев		
Н. контр.		Кулагина		

Перекрытие съемное

Сборочный чертеж

Лит.	Масса	Масштаб
И	14.5	1:5

Лист | Листов: 1

Мосводоканалниипроект Отдел N5

18600-07 55

Формат	Зона	Поз.	Обозначение	Наименование	Кол.	Примеч.
				Документация		
А4			4Н.429.13.00.000 СБ	Сборочный чертеж		
				Детали		
А4		1	4Н.429.13.00.001	Лист		
				Лист рома О-ПН-4 Бст3сп ГОСТ 8568-77		
				460h14х 820h14	1	12,8 кг
А4		2	4Н.429.13.00.002	Полоса		
				Полоса Б-2-4х40 ГОСТ 103-76 ВСт3Сп ГОСТ 535-79		
				L=690h14	2	0,85 кг

Изм.	Лист	№ докум.	Подп.	Дата	4Н.429.13.00.000			
Разраб.		Самохина			Перекрытие съемное	Лит.	Лист	Листов
Пров.		Пендерев				И		1
Н.контр.		Кулагина				Мосводоканалниипроект Отдел №5		

Формат А4

4Н.429.14.00.000

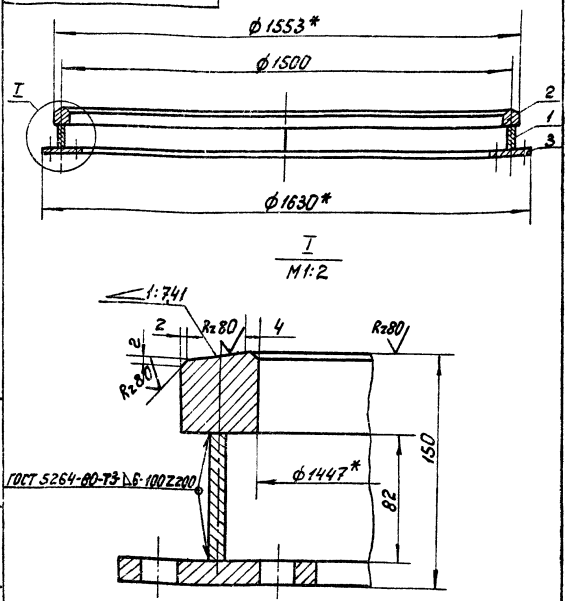

1. Предельные отклонения размеров: h14
2.* Размеры для справок.

Изм.	Лист	№ докум.	Подп.	Дата	4Н.429.14.00.000 СБ			
Разраб.		Самохина			Путь рельсовый внутренний Сборочный чертеж	Лит.	Масса	Масштаб
Пров.		Пендерев				И	207,0	1:10
Н.контр.		Кулагина				Лист	Листов 1	
						Мосводоканалниипроект Отдел №5		

Формат А1

Формат	Зона	Поз.	Обозначение	Наименование	Кол.	Примеч.
				Документация		
А1			4Н.429.14.00.000 СБ	Сборочный чертеж		
				Детали		
А1		1	4Н.429.14.00.001	Кольцо	1	
А1		2	4Н.429.14.00.002	Головка	1	
А1		3	4Н.429.14.00.003	Основание	1	

Изм.	Лист	№ докум.	Подп.	Дата	4Н.429.14.00.000			
Разраб.		Самохина			Путь рельсовый внутренний	Лит.	Лист	Листов
Пров.		Пендерев				И		1
Н.контр.		Кулагина				Мосводоканалниипроект Отдел №5		

4Н.429.14.00.001

Rz160 (√)

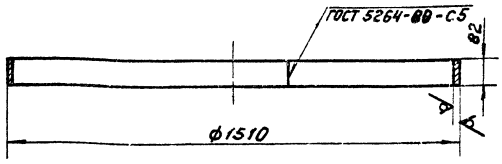

1. Развернутая длина заготовки L=4710мм.
2. h14.

Изм.	Лист	№ докум.	Подп.	Дата	4Н.429.14.00.001			
Разраб.		Самохина			Кольцо	Лит.	Масса	Масштаб
Пров.		Пендерев				И	30,2	1:10
Н.контр.		Кулагина				Лист	Листов 1	
					Лист БП.ГОСТ 19903-74 Вст3сп ГОСТ 14637-79	Мосводоканалниипроект Отдел №5		

4И.429.14.00.002

Rz160

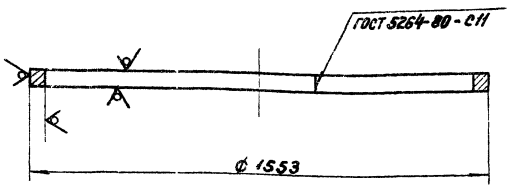

1. Развернутая длина заготовки L = 4710 мм.
2. h14.

					4И.429.14.00.002		
Изм.	Лист	№ докум.	Подп.	Дата			
Разраб.		Санокина			Головка	Лит.	Масса	Масштаб
Пров.		Пендерев				И	100,0	1:10
						Лист	Листов: 1
Н.контр.		Кулагина			Квадрат В53 ГОСТ 2591-71 Вст.3сп ГОСТ 535-79	Новосибоканалинипроект Отдел №5	

4И.429.14.00.003

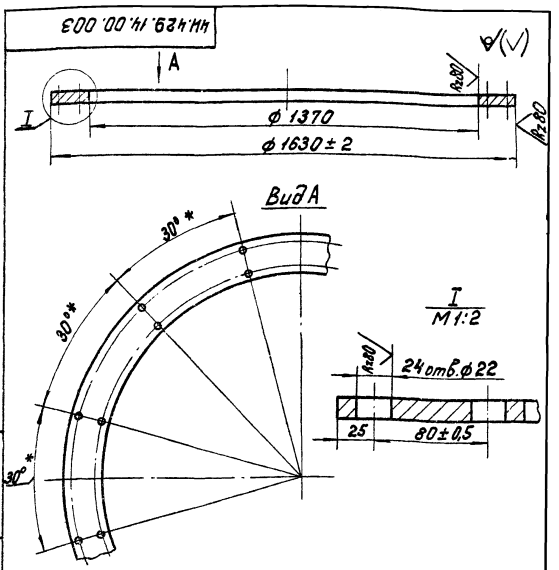

1. Деталь допускается изготовить из нескольких частей, соединив их швом по ГОСТ 5264-80 - С15.
2. H14; h14; ± IT14/2.
3* Размеры для справок.

Инв.№ подл. | Подп. и дата | Взам. инв.№ | Инв.№ дубл. | Подп. и дата

					4И.429.14.00.003		
Изм.	Лист	№ докум.	Подп.	Дата			
Разраб.		Санокина			Основание	Лит.	Масса	Масштаб
Пров.		Пендерев				И	76,5	1:10
						Лист	Листов: 1
Н.контр.		Кулагина			Лист Б16 ГОСТ 19903-74 ВСт.3сп ГОСТ 14637-79	Новосибоканалинипроект Отдел №5	

Формат А1

4И.429.15.00.000 СБ

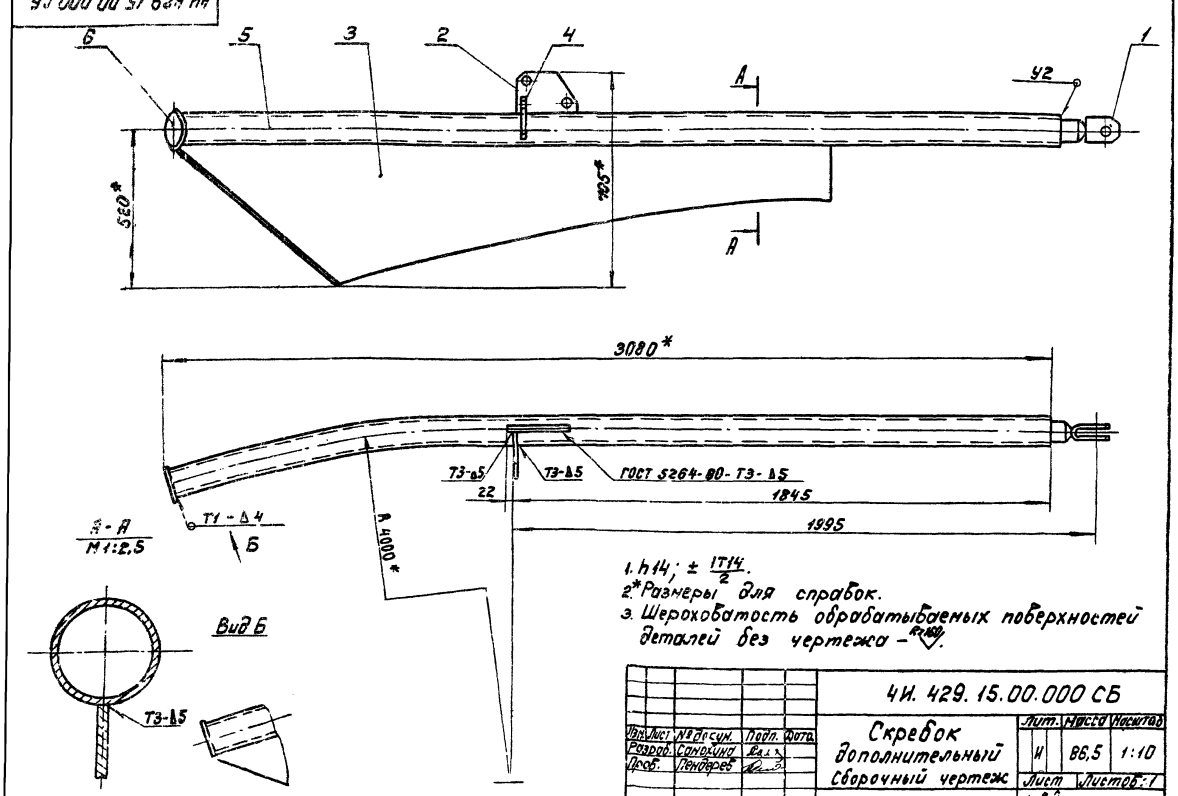

1. h14; ± IT14/2.
2* Размеры для справок.
3. Шероховатость обрабатываемых поверхностей деталей без чертежа - Rz160.

					4И.429.15.00.000 СБ		
Изм.	Лист	№ докум.	Подп.	Дата			
Разраб.		Санокина			Скребок дополнительный сборочный чертеж	Лит.	Масса	Масштаб
Пров.		Пендерев				И	86,5	1:10
						Лист	Листов: 1
Н.контр.		Кулагина				Новосибоканалинипроект Отдел №5	

Формат	Зона	Поз	Обозначение	Наименование	Кол	Примеч.
				Документация		
12			4И.429.15.00.000 СБ	Сборочный чертеж		
				Сборочные единицы		
11		1	4И.429.05.01.000	Вилка	1	
				Детали		
11		2	4И.429.15.00.001	Ребро	1	
12		3	4И.429.15.00.002	Лист	1	
11		4	4И.429.15.00.003	Ребро	1	
11		5	4И.429.15.00.004	Труба	1	
64		6	4И.429.15.00.005	Заглушка		
				Лист 64 ГОСТ 19903-74 / В Ст3 сп. ГОСТ 14637-79		
				ф 100 h14	1	0.25кг

Изм	Лист	N докум.	Подп.	Дата	4И.429.15.00.000			
Разраб.		Скворцов			Скребок дополнительный	Лит.	Лист	Листов
Пров.		Самохина				И		1
Н. контр.		Кулагина				Мосводоканалниипроект Отдел N5		

Формат 11

4И.429.15.01.000 СБ

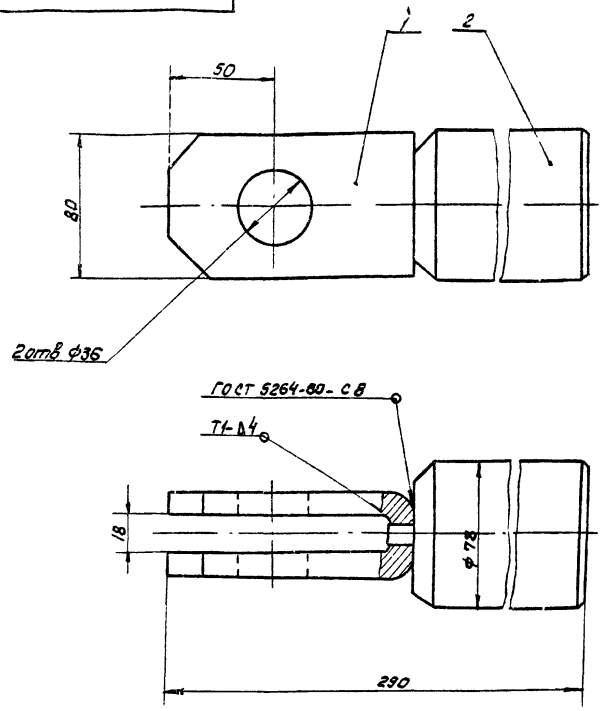

Размеры для справок.

Изм	Лист	N докум.	Подп.	Дата	4И.429.15.01.000 СБ			
Разраб.		Самохина			Вилка Сборочный чертеж	Лит.	Масса	Масштаб
Пров.		Пендерев				И	7.2	1:2
Н. контр.		Кулагина				Лист	Листов 1	
						Мосводоканалниипроект Отдел N5		

Формат 11

Формат	Зона	Поз	Обозначение	Наименование	Кол	Примеч.
				Документация		
			4И.429.15.01.000 СБ	Сборочный чертеж		
				Детали		
11		1	4И.429.15.01.001	Скоба	1	
11		2	4И.429.15.01.002	Вставка	1	

Изм	Лист	N докум.	Подп.	Дата	4И.429.15.01.000			
Разраб.		Самохина			Вилка	Лит.	Лист	Листов
Пров.		Пендерев				И		1
Н. контр.		Кулагина				Мосводоканалниипроект Отдел N5		

4И.429.15.01.001

R2 80 √(√)

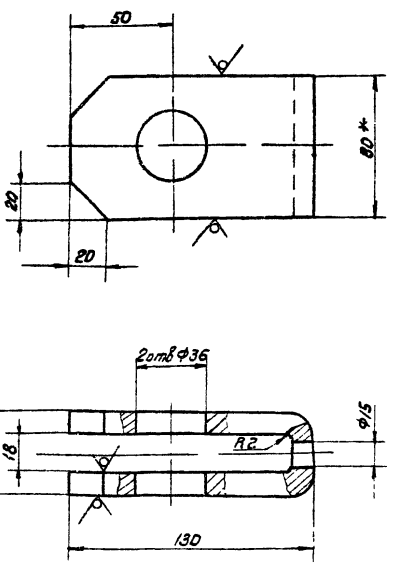

1. H14; h14; ± 1T14/2.
2. * Размеры для справок.

Изм	Лист	N докум.	Подп.	Дата	4И.429.15.01.001			
Разраб.		Самохина			Скоба	Лит.	Масса	Масштаб
Пров.		Пендерев				И	1.8	1:2
Н. контр.		Кулагина			Полоса Б-2-12х80 ГОСТ 103-76 / В Ст3 сп ГОСТ 535-79	Лист	Листов 1	
						Мосводоканалниипроект Отдел N5		

ЧИ.429.15.01.002

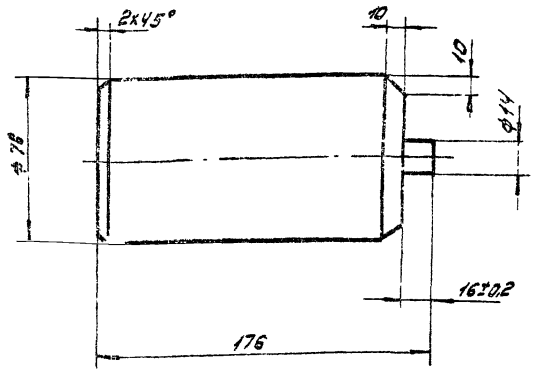

Неуказанные предельные отклонения размеров:
h 14; ± $\frac{IT14}{2}$.

Изм.	Лист	№ докум.	Подп.	Дата	ЧИ.429.15.01.002			
Разраб.		Самохина			Вставка	Лист	Масса	Масштаб
Пров.		Пендерев				И	6,1	1:2
Н.контр.		Кулагина			В Ст.3 ГОСТ 380-71	Лист	Листов: 1	
						Мосводоканалниипроект Отдел N5		

ф-т 11

ЧИ.429.15.00.001

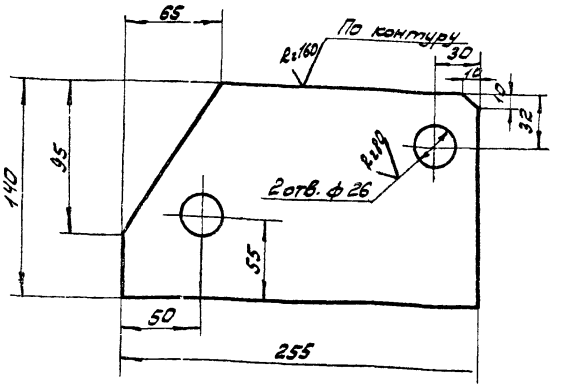

H14; h14; ± $\frac{IT14}{2}$.

Изм.	Лист	№ докум.	Подп.	Дата	ЧИ.429.15.00.001			
Разраб.		Самохина			Ребро	Лит.	Масса	Масштаб
Пров.		Пендерев				И	3,0	1:2,5
Н.контр.		Кулагина			Лист Б16 ГОСТ 19903-74 / Вст3сп ГОСТ 14637-79	Лист	Листов: 1	
						Мосводоканалниипроект Отдел N5		

Инв.№ подл. | Подп. и дата | Взам. инв. | Инв.№ дубл. | Подп. и дата

ЧИ.429.15.00.002

Развертка

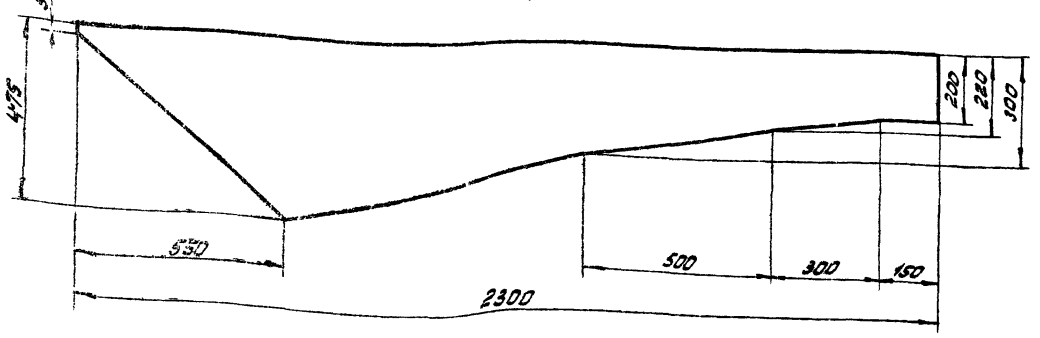

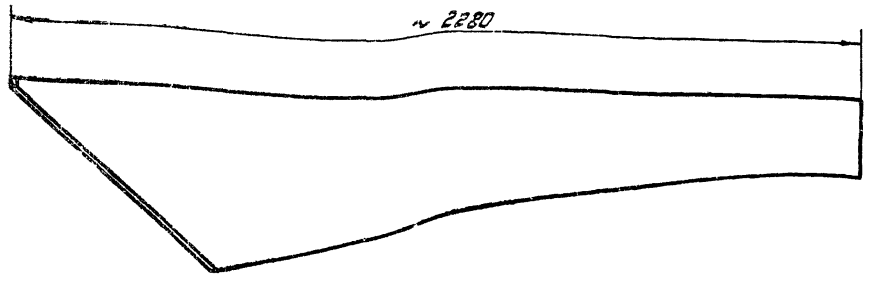

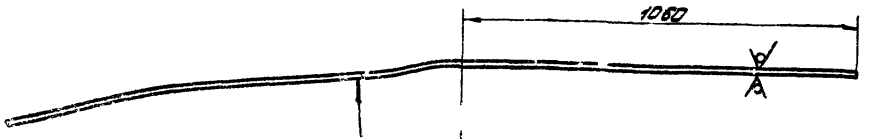

h14; ± $\frac{IT14}{2}$.

Изм.	Лист	№ докум.	Подп.	Дата	ЧИ.429.15.00.002			
Разраб.		Самохина			Лист	Лит.	Масса	Масштаб
Пров.		Пендерев				И	42,0	1:10
Н.контр.		Кулагина			Лист Б8 ГОСТ 19903-74 / Вст3сп ГОСТ 14637-79	Лист	Листов: 1	
						Мосводоканалниипроект Отдел N5		

ЧИ.429.15.00.003

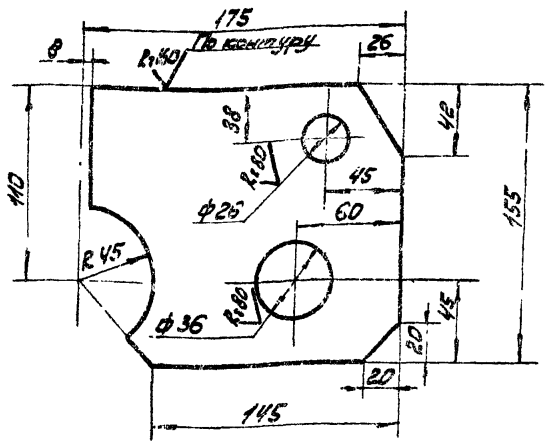

Н14; h14; ± IT14/2.

				ЧИ 429.15 00 003			
Изм. Лист	№ докум.	Подп.	Дата	Ребро	Лит.	Масса	Масштаб
Разраб.	Самохина				И	2,7	1:2,5
Пров.	Пендерев				Лист	Листов: 1	
Н. контр.	Кулагина			Лист Б16 ГОСТ 19903-74 / 8 ст 3 сп ГОСТ 14637-69	Мосводоканалниипроект Отдел №5		

Формат 11

ЧИ 429 15 00 004

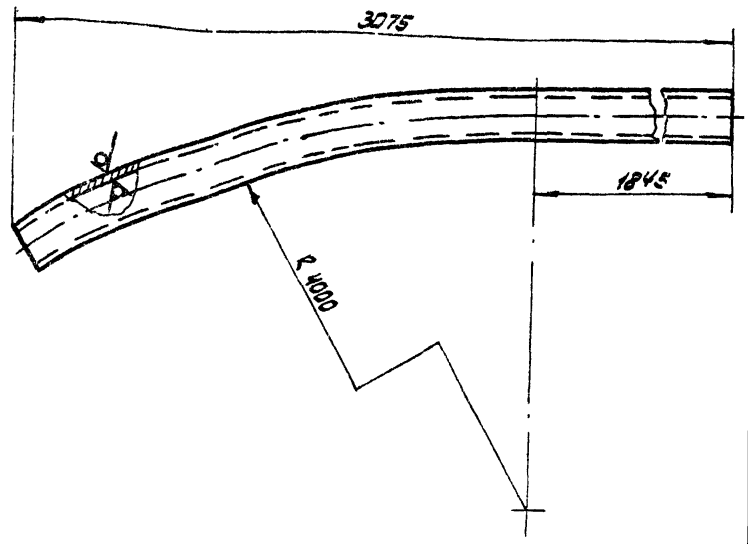

Н14; h14.

				ЧИ. 429.15.00.004			
Изм. Лист	№ докум.	Подп.	Дата	Труба	Лит.	Масса	Масштаб
Разраб.	Самохина				И	30,5	1:10
Пров.	Пендерев				Лист	Листов: 1	
Н. контр.	Кулагина			Труба 80х4,5 ГОСТ 3262-75	Мосводоканалниипроект Отдел №5		

Инв. № подл. | Подп. и дата | Взам. инв. | Инв. № дубл. | Подп. и дата

Формат 11

ЧИ 429.15.00.000СБ

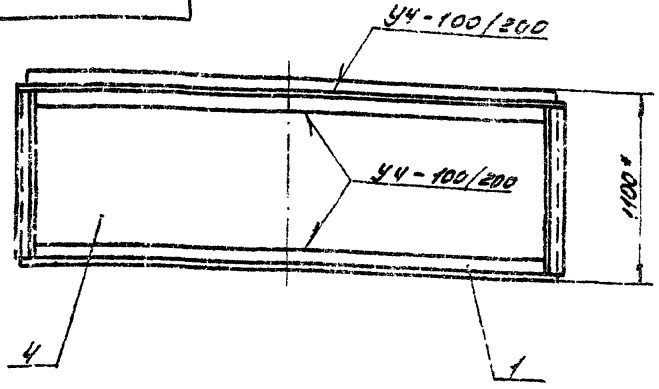

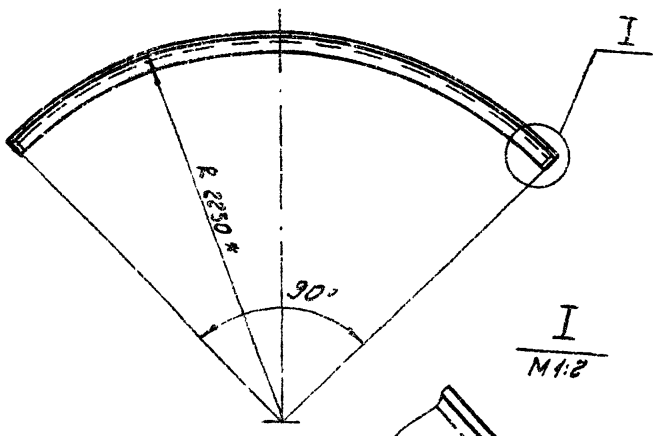

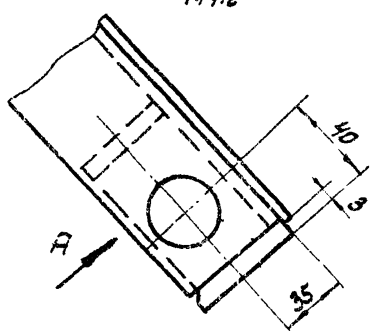

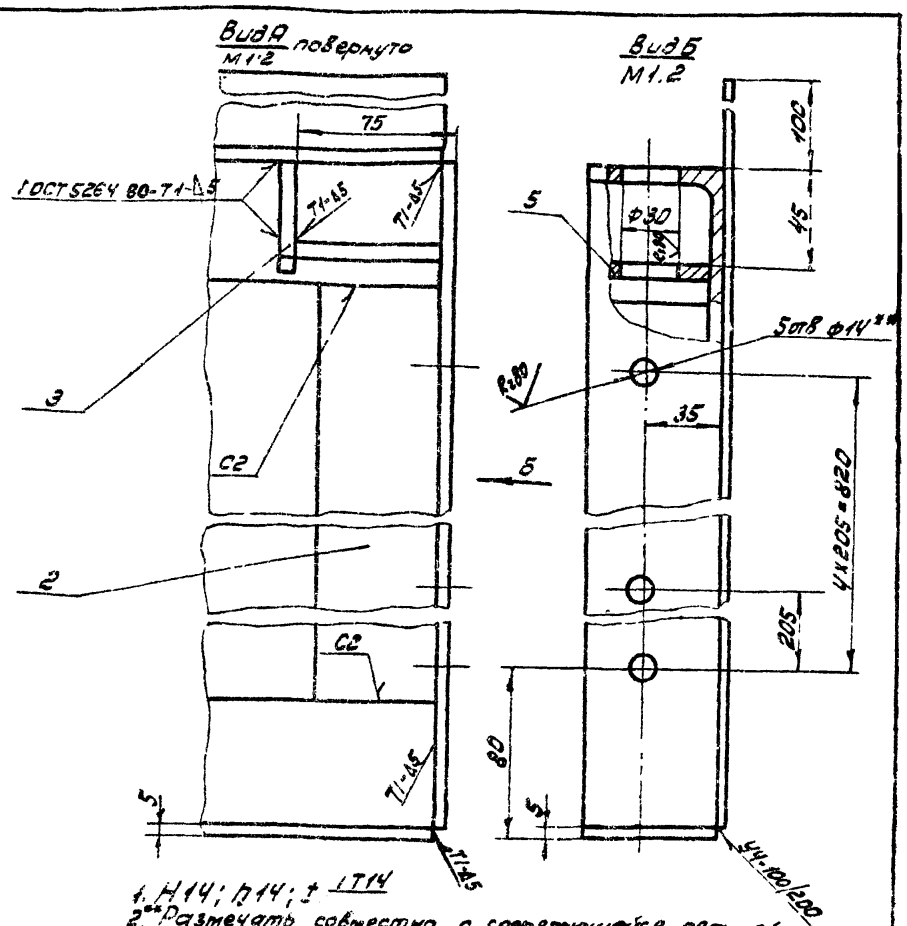

1. Н14; h14; ± IT14
2. ** Размечать совместно с сопрягающейся секцией.
3. * Размеры для справок.
4. Шероховатость обрабатываемых поверхностей деталей без чертежа.

				ЧИ. 429.16.00.000СБ			
Изм. Лист	№ докум.	Подп.	Дата	Секция цилиндра направляющего. Сборочный чертеж	Лит.	Масса	Масштаб
Разраб.	Самохина				И	120.0	1:25
Пров.	Пендерев				Лист	Листов. 1	
Н. контр.	Потутков				Мосводоканалниипроект Отдел №5		

Формат	Зона	Поз.	Обозначение	Наименование	Кол.	Примеч.
				Документация		
12			4И.429.16.00.000СБ	Сборочный чертеж		
				Детали		
11		1	4И.429.16.00.001	Окантовка	2	
11		2	4И.429.16.00.002	Угольник	2	
11		3	4И.429.16.00.003	Ребро	1	
11		4	4И.429.16.00.004	Обечайка	1	
54		5	4И.429.16.00.005	Пластина		
				лист 56 ГОСТ 19903-74 / Вст3 сп ГОСТ 14637-79		
				68h14x55h14	1	0,17кг

Изм.	Лист	№ докум.	Подп.	Дата
Разраб.		Скворцов		
Пров.		Самохина		
Н.контр.		Кулагина		

4И.429.16.00.000

Секция цилиндра направляющего

Лит.	Лист	Листов
И		1

Мосводоканалниипроект Отдел №5

Формат 11

4И.429.16.00.001

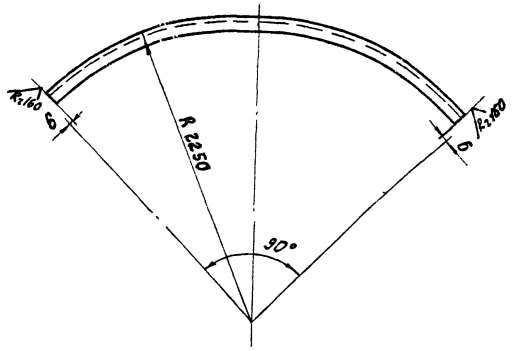

$\pm \frac{IT14}{2}$

Изм.	Лист	№ докум.	Подп.	Дата
Разраб.		Самохина		
Пров.		Пендерев		
Н.контр.		Кулагина		

Инв. № подл. | Подп. и дата | Взам. инв. | Инв. № дубл. | Подп. и дата

Окантовка

Лит.	Масса	Масштаб
И	20,0	1:25

Лист | Листов: 1

Уголок Б-63х63х6 ГОСТ 8509-72 / Вст3сп ГОСТ 535-79

Мосводоканалниипроект Отдел №5

Формат 11

4И.429.16.00.002

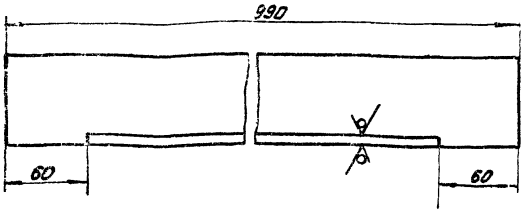

$h14; \pm \frac{IT14}{2}$.

Изм.	Лист	№ докум.	Подп.	Дата
Разраб.		Скворцов		
Пров.		Самохина		
Н.контр.		Кулагина		

*4И.429.16.00.002

Угольник

Лит.	Масса	Масштаб
И	5,6	1:2

Лист | Листов: 1

Уголок Б-63х63х6 ГОСТ 8509-72 / Вст3 пс ГОСТ 535-79

Мосводоканалниипроект Отдел №5

4И.429.16.00.003

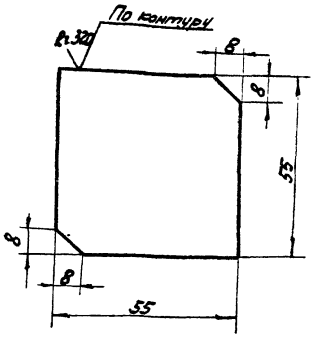

$h14; \pm \frac{IT14}{2}$.

Изм.	Лист	№ докум.	Подп.	Дата
Разраб.		Скворцов		
Пров.		Самохина		
Н.контр.		Кулагина		

Инв. № подл. | Подп. и дата | Взам. инв. | Инв. № дубл. | Подп. и дата

Ребро

Лит.	Масса	Масштаб
И	0,14	1:1

Лист | Листов: 1

Лист 56 ГОСТ 19903-74 / Вст3сп ГОСТ 14637-79

Мосводоканалниипроект Отдел №5

ЧИ.429.16.00.004

Ra 160 (V)

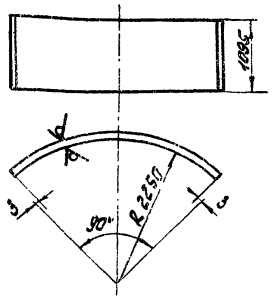

h14; ± IT14/2 .

Изм. Лист	№ докум.	Подп.	Дата	ЧИ.429.16.00.004	
Разраб.	Сапожина			Обечайка	Лит. И; Масса 68,0; Масштаб 1:50
Пров.	Печёрев				Лист; Листов 1
Т.контр.	Кулагина			Лист 525 ГОСТ 19903-74 Вст3сп ГОСТ 6523-70	Мосводоканалниипроект Отдел № 5

Формат А1

ЧИ.429.17.00.000СБ

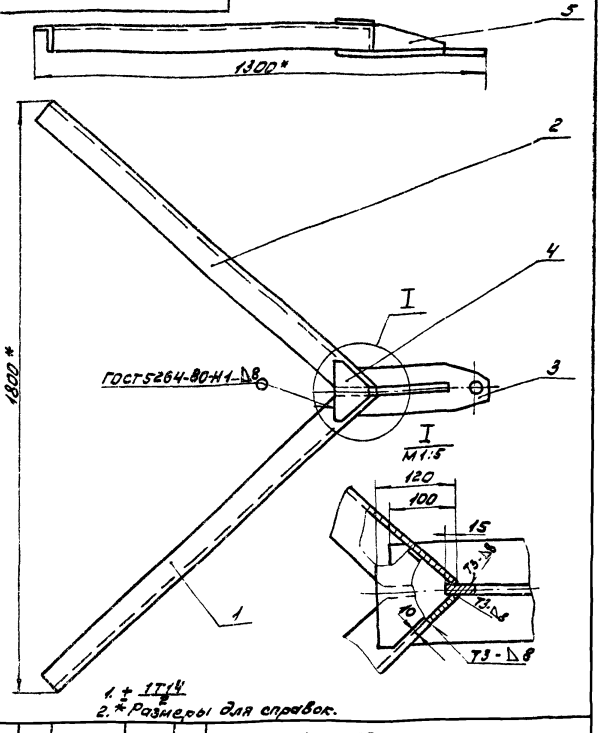

Изм. Лист	№ докум.	Подп.	Дата	ЧИ.429.17.00.000СБ	
Разраб.	Сапожина			Кронштейн	Лит. И; Масса 32,6; Масштаб 1:10
Пров.	Печёрев			Сборочный чертеж	Лист; Листов 1
Рук.	Печёрев				Мосводоканалниипроект Отдел № 5
Н.контр.	Кулагина				

Формат А1

Инв.№ подл. | Подп. и дата | Взам. инв.№ | Инв.№ дубл. | Подп. и дата

Формат	Поз.	Обозначение	Наименование	Кол.	Примеч.
			Документация		
А1		ЧИ.429.17.00.000СБ	Сборочный чертеж		
			Детали		
А1	1	ЧИ.429.17.00.001	Раскос	1	
А1	2	ЧИ.429.17.00.001-01	Раскос	1	
А1	3	ЧИ.429.17.00.002	Пластина	1	
А1	4	ЧИ.429.17.00.003	Накладка	1	
А1	5	ЧИ.429.17.00.004	Ребро	1	

Изм. Лист	№ докум.	Подп.	Дата	ЧИ.429.17.00.000	
Разраб.	Севрюков			Кронштейн	Лит. И; Лист 1; Листов 1
Пров.	Сапожина				Мосводоканалниипроект Отдел № 5
Н.контр.	Кулагина				

ЧИ.429.17.00.001

Ra 160 (V)

ЧИ.429.17.00.001 - изображено

ЧИ.429.17.00.001-01 - Зеркальное отражение

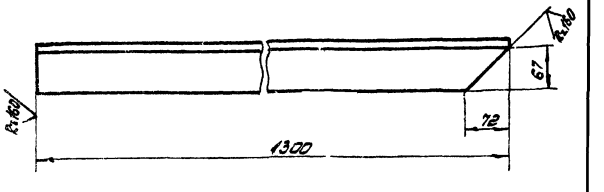

h14; ± IT14/2 .

Изм. Лист	№ докум.	Подп.	Дата	ЧИ.429.17.00.001	
Разраб.	Севрюков			Раскос	Лит. И; Масса 11,5; Масштаб 1:5
Пров.	Сапожина				Лист; Листов 1
Н.контр.	Кулагина			Уголок Б-75х5 ГОСТ 8509-72 / Вст3сп ГОСТ 535-79	Мосводоканалниипроект Отдел № 5

Инв.№ подл. | Подп. и дата | Взам. инв.№ | Инв.№ дубл. | Подп. и дата

ЧИ.429.17.00002

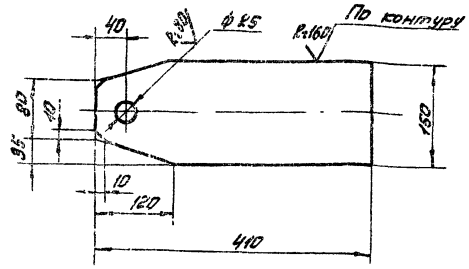

h14; h14; ± IT14/2.

Изм.	Лист	№ докум.	Подп.	Дата	ЧИ.429.17.00002			
Разраб.		Скворцов			Пластина	Лит.	Масса	Масштаб
Пров.		Самохина				И	7,6	1:5
Н.контр.		Кулагина				Лист	Листов 1	
					Лист Б16 ГОСТ 19903-74 / Вст3сп ГОСТ 14637-79	Мосводоканалниипроект Отдел №5		

Формат 11

ЧИ.429.17.00003

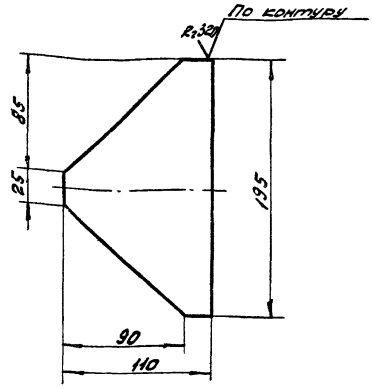

h14; ± IT14/2.

Изм.	Лист	№ докум.	Подп.	Дата	ЧИ.429.17.00.003			
Разраб.		Скворцов			Накладка	Лит.	Масса	Масштаб
Пров.		Самохина				И	1,1	1:5
Н.контр.		Кулагина				Лист	Листов 1	
					Лист Б10 ГОСТ 19903-74 / Вст3сп ГОСТ 14637-79	Мосводоканалниипроект Отдел №5		

Формат 11

ЧИ.429.17.00004

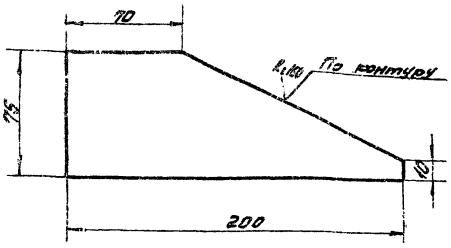

h14; ± IT14/2.

Изм.	Лист	№ докум.	Подп.	Дата	ЧИ.429.17.00.004			
Разраб.		Скворцов			Ребро	Лит.	Масса	Масштаб
Пров.		Самохина				И	0,9	1:2
Н.контр.		Кулагина				Лист	Листов 1	
					Лист Б10 ГОСТ 19903-74 / Вст3сп ГОСТ 14637-79	Мосводоканалниипроект Отдел №5		

ЧИ.429.18.00.000СБ

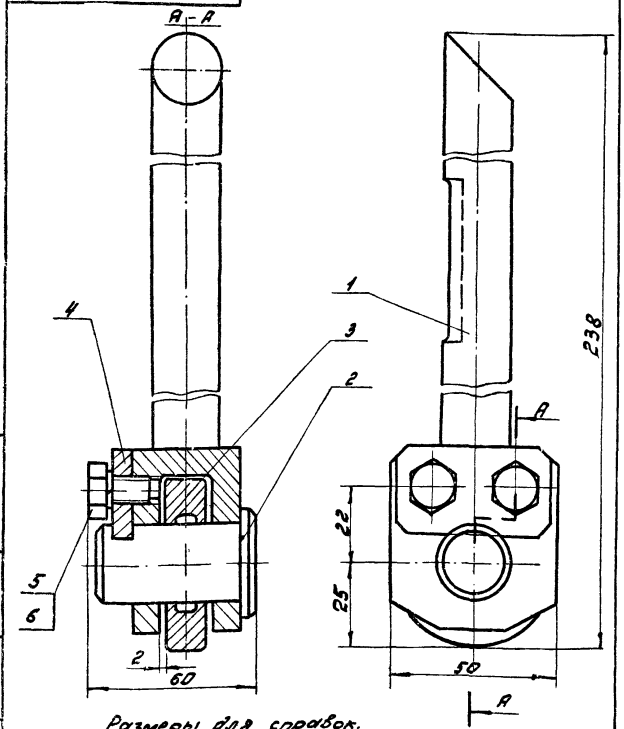

Размеры для справок.

Изм.	Лист	№ докум.	Подп.	Дата	ЧИ.429.18.00.000СБ			
Разраб.		Скворцов			Толкатель	Лит.	Масса	Масштаб
Пров.		Самохина			Сборочный чертеж	И	1,4	1:1
Н.контр.		Кулагина				Лист	Листов 1	
						Мосводоканалниипроект Отдел №5		

Формат	Зона	Поз	Обозначение	Наименование	Кол	Примеч
				Документация		
11			4И.429.18.00.000 СБ	Сборочный чертеж		
				Сборочный чертеж		
11		1	4И 429.18.01.000	Штанга	1	
				Детали		
11		2	4И.429.18.00.001	Ось	1	
11		3	4И.429.18.00.002	Каток	1	
11		4	4И.429.18.00.003	Ограничитель	1	
				Стандартные изделия		
		5		Болт М8х16 58 096 ГОСТ 7798-70	2	
		6		Шайба 8 65Г ГОСТ 6402-70	2	

Изм.	Лист	№ докум.	Подп.	Дата
Разраб.		Самохина		
Пров.		Пенёрев		
Н. контр.		Кулагина		

4И.429.18.00.000

Толкатель

Лит. И | Лист | Листов 1

Мосводоканалниипроект Отдел №5

Формат А1

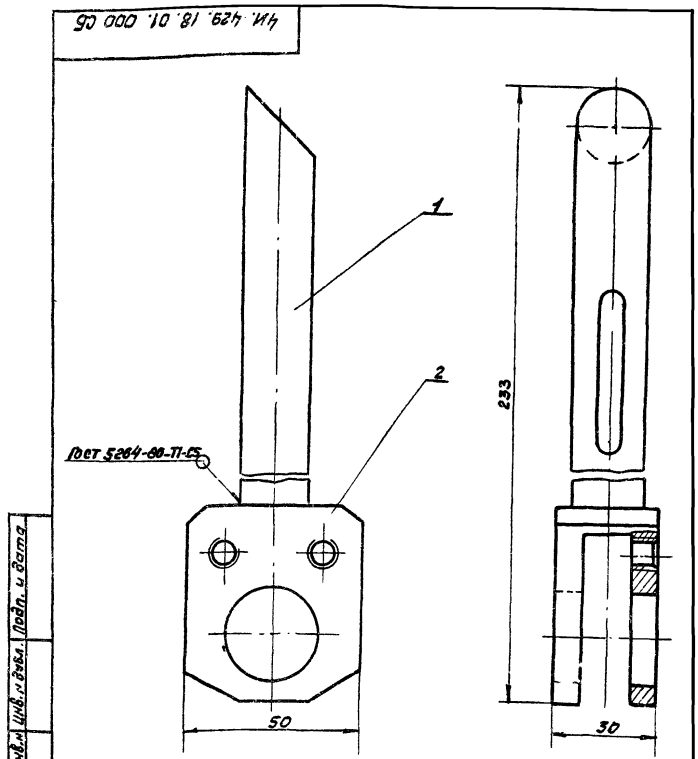

Размеры для справок

4И.429.18.01.000СБ

Штанга
Сборочный чертеж

Лит.	Масса	Масштаб
И	1.0	1:1

Лист | Листов 1

Мосводоканалниипроект Отдел №5

Формат А1

Формат	Зона	Поз	Обозначение	Наименование	Кол	Примеч
				Документация		
11			4И.429.18.01.000 СБ	Сборочный чертеж		
				Детали		
11		1	4И.429.18.01.001	Стержень	1	
11		2	4И.429.18.01.002	Вилка	1	

Изм.	Лист	№ докум.	Подп.	Дата
Разраб.		Самохина		
Пров.		Пенёрев		
Н. контр.		Кулагина		

4И.429.18.01.000

Штанга

Лит. И | Лист | Листов 1

Мосводоканалниипроект Отдел №5

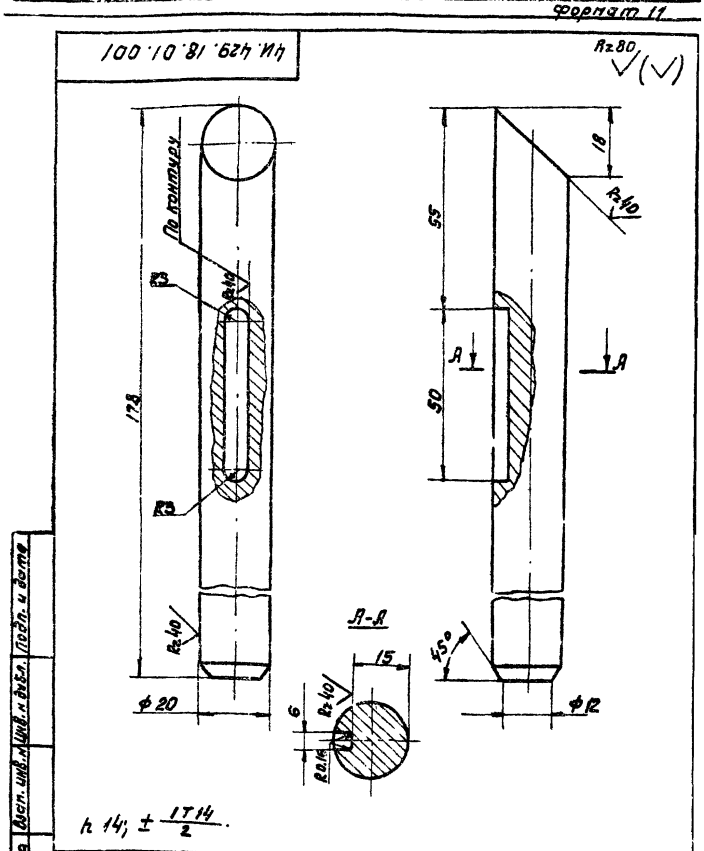

4И.429.18.01.001

Стержень

Круг В 22 ГОСТ 2590-71 / В Ст.3сп ГОСТ 535-79

Лит.	Масса	Масштаб
И	0.52	1:1

Лист | Листов 1

Мосводоканалниипроект Отдел №5

ЧИ.429.18.01002

Rz 80

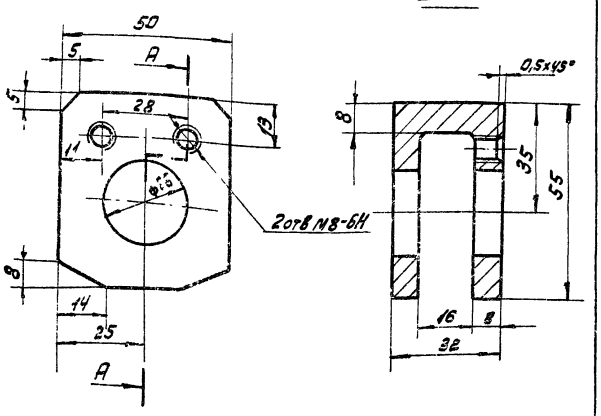

$H14; h14; \pm \frac{IT14}{2}$.

Изм.	Лист	№ докум.	Подп.	Дата	ЧИ.429.18.01002			
Разраб.		Скворцов			Вилка	Лит.	Масса	Масштаб
Пров.		Сапожкина				Ч	0,35	1:1
Н. контр.		Кулагина			Ст.3 ГОСТ 380-71	Лист	Листов 1	
						Мосводоканалнипроект Отдел N5		

Формат А1

ЧИ.429.18.00.001

Rz 80

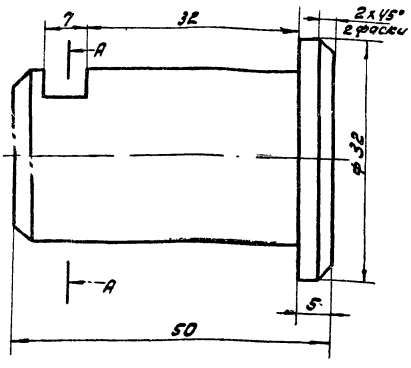

А–А

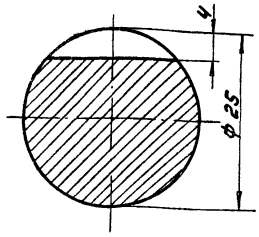

$H14; h14; \pm \frac{IT14}{2}$

Изм.	Лист	№ докум.	Подп.	Дата	ЧИ.429.18.00.001			
Разраб.		Скворцов			Ось	Лит.	Масса	Масштаб
Пров.		Пендерев				Ч	0,2	2:1
Н. контр.		Кулагина			Ст 3 ГОСТ 380-71	Лист	Листов 1	
						Мосводоканалнипроект Отдел N5		

Формат А1

Инв. № подл. | Подп. и дата | Взам. инв. № | Инв. № дубл. | Подп. и дата

ЧИ.429.18.00.002

Rz 63

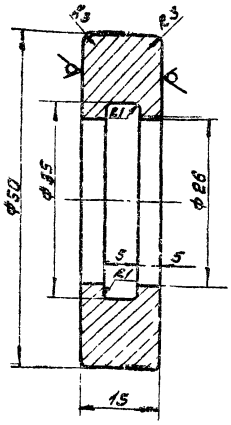

$H14; h14; \pm \frac{IT14}{2}$.

Изм.	Лист	№ докум.	Подп.	Дата	ЧИ.429.18.00.002			
Разраб.		Скворцов			Каток	Лит.	Масса	Масштаб
Пров.		Самохина				Ч	0,14	2:1
Н. контр.		Кулагина			8 53 ГОСТ 2590-71 / Ст 3 ГОСТ 535-79	Лист	Листов 1	
						Мосводоканалнипроект Отдел N5		

ЧИ.429.18.00.003

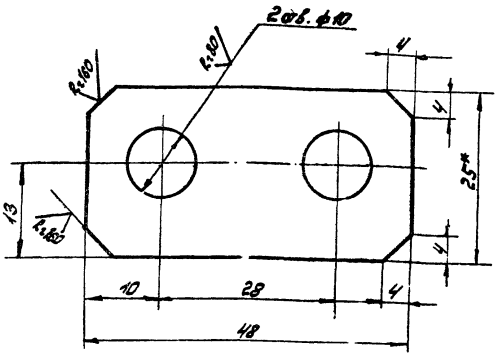

1. *Размеры для справок.
2. $H14; h14; \pm \frac{IT14}{2}$.

Изм.	Лист	№ докум.	Подп.	Дата	ЧИ.429.18.00.003			
Разраб.		Скворцов			Осадкосборник	Лит.	Масса	Масштаб
Пров.		Сапожкина				Ч	0,05	2:1
Н. контр.		Кулагина			Полоса 6-2,8х25 ГОСТ 103-76 / Ст.3сп ГОСТ 535-79	Лист	Листов 1	
						Мосводоканалнипроект Отдел N5		

Формат А1

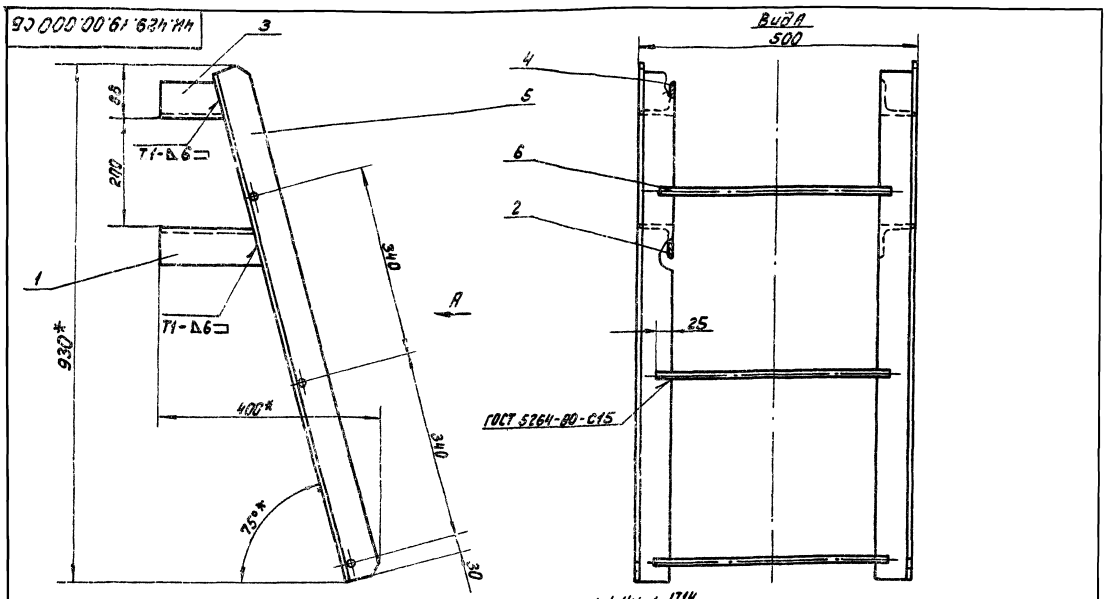

1. h14; ± 1714/2.
2. Шероховатость обрабатываемых поверхностей деталей без чертежа Rz80
3* Размеры для справок.

					4И.429.19.00.000 СБ			
Изм.	Лист	№ докум.	Подп.	Дата	Лестница	Лит.	Масса	Масштаб
Разраб.		Самохина				И	17,5	1:5
Пров.		Пендерев			Сборочный чертеж	Лист.	Листов 1	
Н.контр.		Кулагина				Мосводоканалниипроект Отдел № 5		

формат 12

Формат	Зона	Поз.	Обозначение	Наименование	Кол.	Примеч.
				Документация		
12			4И.429.19.00.000 СБ	Сборочный чертеж		
				Детали		
11		1	4И.429.19.00.001	Лапа	1	
11		2	4И.429.19.00.001-01	Лапа	1	
11		3	4И.429.19.00.002	Лапа	1	
11		4	4И.429.19.00.002-01	Лапа	1	
11		5	4И.429.19.00.003	Стойка	2	
54		6	4И.429.19.00.004	Перекладина		
				Круг. Б20 ГОСТ 2590-71 Ст.3 сп ГОСТ 535-79		
				L=424h14	3	1,1 кг

				4И.429.19.00.000				
Изм.	Лист	№ докум.	Подп.	Дата	Лестница	Лит.	Лист	Листов
Разраб.		Скворцов				И		1
Пров.		Самохина				Мосводоканалниипроект Отдел № 5		
Н.контр.		Кулагина						

Инв. № подл. | Подп. и дата | Инв. № дубл. | Взам. инв. № | Подп. и дата

4И.429.19.00.001

4И.429.19.00.001 – изображено
4И.429.19.00.001-01 – зеркальное отражение

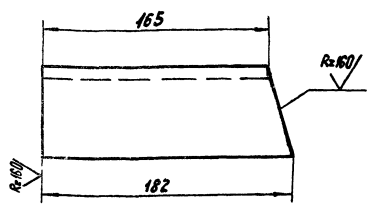

h14.

					4И.429.19.00.001			
Изм.	Лист	№ докум.	Подп.	Дата	Лапа	Лит.	Масса	Масштаб
Разраб.		Скворцов				И	1,0	1:2
Пров.		Самохина				Лист	Листов 1	
Н.контр.		Кулагина			Уголок Б-63×63×6 ГОСТ 8506-72 Ст 3 ГОСТ 535-79	Мосводоканалниипроект Отдел № 5		

18600-07 46

ЧИ.429.19.00.002

ЧИ.429.19.00.002 – изображено

ЧИ.429.19.00.002-01-зеркальное отражение

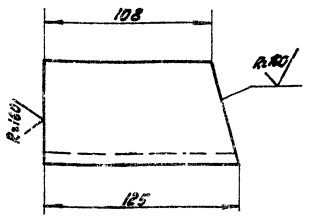

h14

				ЧИ.429.19.00.002			
Изм.	Лист	№ докум.	Подп.	Дата	Лапа	Лит. И	Масса 0,66	Масштаб 1:2
Разраб.		Скворцов						
Пров.		Самохина				Лист	Листов 1	
Н. контр.		Кулагина			Уголок 6-63х63х6 ГОСТ 8509-72 / Вст3 сп ГОСТ 535-79	Мосводоканалниипроект Отдел №5		

формат 11

ЧИ.429.19.00.003

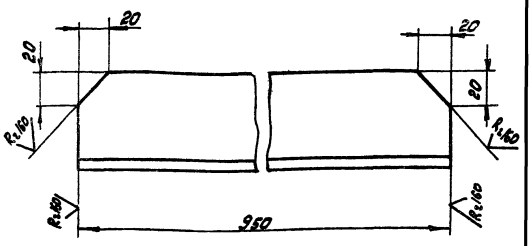

$h14; \pm \frac{IT14}{2}$

				ЧИ.429.19.00.003			
Изм.	Лист	№ докум.	Подп.	Дата	Стойка	Лит. И	Масса 5,4	Масштаб 1:2
Разраб.		Самохина						
Пров.		Пендерев				Лист	Листов: 1	
Н. контр.		Кулагина			Уголок 6-63х63х6 ГОСТ 8509-72 / Вст3 сп ГОСТ 535-79	Мосводоканалниипроект Отдел №5		

формат 11

ЧИ.429.20.00.000СБ

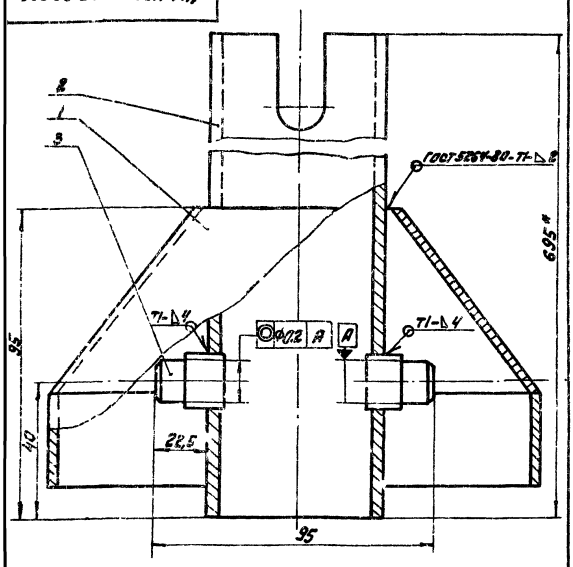

1.* Размеры для справок.

2. $h14; \pm \frac{IT14}{2}$.

				ЧИ.429.20.00.000СБ			
Изм.	Лист	№ докум.	Подп.	Дата	Стойка	Лит. И	Масса 1,0	Масштаб 1:1
Разраб.		Скворцов			Сборочный чертеж			
Пров.		Самохина				Лист	Листов 1	
Рук.		Пендерев				Мосводоканалниипроект Отдел №5		
Н. контр.		Кулагина						

Формат	Зона	Поз.	Обозначение	Наименование	Кол.	Примеч.
				Документация		
11			ЧИ 429.20.00.000СБ	Сборочный чертеж		
				Сборочные единицы		
11		1	ЧИ.429.20.01.000	Козырек	1	
				Детали		
11		2	ЧИ.429.20.00.001	Труба	1	
11		3	ЧИ.429.20.00.002	Палец	2	

				ЧИ.429.20.00.000			
Изм.	Лист	№ докум.	Подп.	Дата	Стойка	Лит. И	Лист	Листов 1
Разраб.		Скворцов						
Пров.		Самохина				Мосводоканалниипроект Отдел №5		
Н. контр.		Кулагина						

Инв. № подл. | Подп. и дата | Взам. инв. | Инв. № дубл. | Подп. и дата

4И.429.20.01.000 СБ

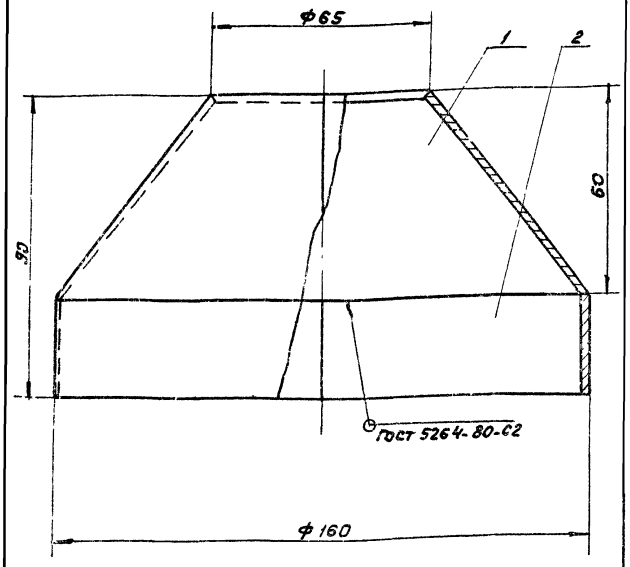

Размеры для справок.

Изм	Лист	№ докум.	Подп.	Дата	4И.429.20.01.000 СБ			
Разраб		Скворцов			Козырек	Лит.	Масса	Масштаб
Пров.		Самохина			Сборочный чертеж	И	0.65	1:1
Рук.		Пендерев				Лист	Листов 1	
Н. контр		Кулагина				Мосводоканалниипроект Отдел №5		

Формат 11

Форм.	Зона	Поз.	Обозначение	Наименование	Кол.	Примеч.
				Документация		
11			4И.429.20.01.000 СБ	Сборочные единицы		
				Детали		
11		1	4И 429.20.01.001	Обечайка коническая	1	
11		2	4И.429.20.01.002	Обечайка цилиндрическая	1	

Изм	Лист	№ докум	Подп	Дата	4И.429.20.01.000			
Разраб		Скворцов			Козырек	Лит	Лист	Листов
Пров.		Самохина				И		1
Н. контр		Кулагина				Мосводоканалниипроект Отдел №5		

Инв. № подл. | Подп. и дата | Взам. инв. | Инв. № дубл. | Подп. и дата

Формат 11

4И.429.20.01.001

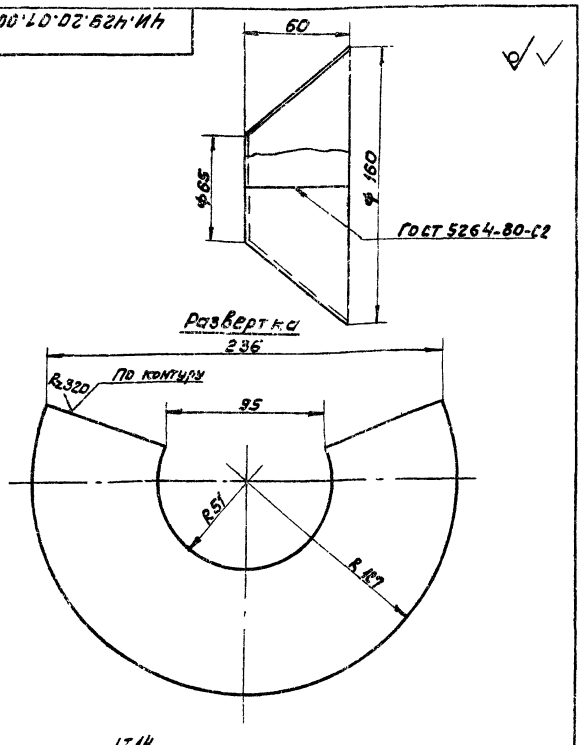

H14; h14; $\pm\frac{IT14}{2}$.

Изм	Лист	№ докум.	Подп.	Дата	4И.429.20.01.001			
Разраб.		Скворцов			Обечайка коническая	Лит.	Масса	Масштаб
Пров.		Самохина				И	0.4	1:2
						Лист	Листов 1	
Н. контр		Кулагина			Лист Б2Д Гост 19903-74 В ст3сп Гост 16523-70	Мосводоканалниипроект Отдел №5		

4И.429.20.01.002

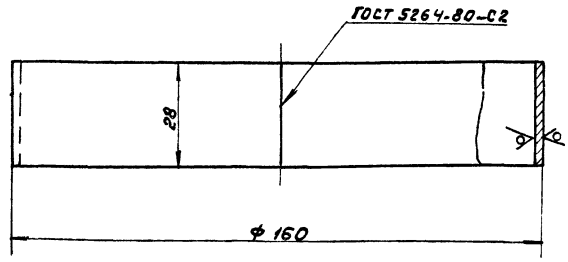

h 14

Изм	Лист	№ докум.	Подп.	Дата	4И.429.20.01.002			
Разраб.		Скворцов			Обечайка цилиндрическая	Лит.	Масса	Масштаб
Пров.		Самохина				И	0.23	1:1
						Лист	Листов 1	
Н. контр		Кулагина			Лист Б2Д Гост 19903-74 В ст3сп Гост 16523-70	Мосводоканалниипроект Отдел №5		

Инв. № подл. | Подп. и дата | Взам. инв. № | Инв. № дубл. | Подп. и дата

ЧИ.429.20.00.001

Rz80 (√)

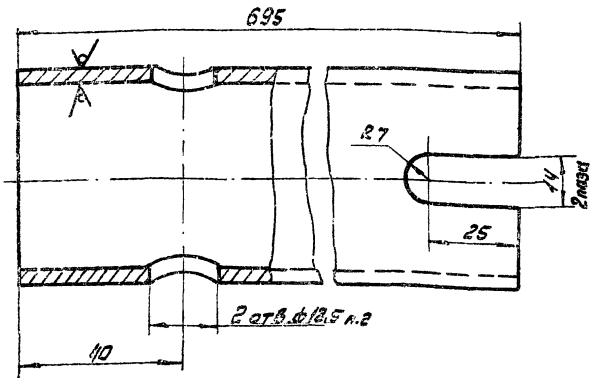

1. H14; h14; ± IT14/2.
2. Отверстия ф12,5 сверлить за один проход.

Изм.	Лист	№ докум.	Подп.	Дата	ЧИ.429.20.00.001	
Разраб.		Севрюков			Труба	Лит. И; Масса 3,3; Масштаб 1:1
Пров.		Сотокина				Лист; Листов 1
Н.контр.		Кулагина			Труба 50×4,5 ГОСТ 3262-75	Мосводоканалниипроект, Отдел №5

Формат 11

ЧИ.429.20.00.002

Rz80 (√)

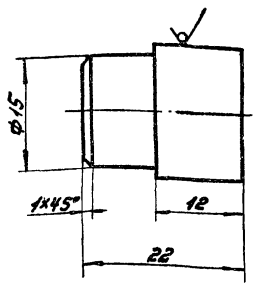

h14; ± IT14/2.

Изм.	Лист	№ докум.	Подп.	Дата	ЧИ.429.20.00.002	
Разраб.		Сотокина			Палец	Лит. И; Масса 0,03; Масштаб 2:1
Пров.		Пекарев				Лист; Листов 1
Н.контр.		Кулагина			Круг В18 ГОСТ 2590-71 / Вст3сп ГОСТ 535-79	Мосводоканалниипроект, Отдел №5

Формат 11

Формат	Зона	Поз.	Обозначение	Наименование	Кол.	Примеч.
				Документация		
22			ЧИ.429.21.00.000СБ	Сборочный чертеж		
				Детали		
11		1	ЧИ.429.21.00.001	Пластина	2	
11		2	ЧИ.429.21.00.002	Ножка	2	
11		3	ЧИ.429.21.00.003	Распорка	2	
11		4	ЧИ.429.21.00.004	Лапа	2	

Изм.	Лист	№ докум.	Подп.	Дата	ЧИ.429.21.00.000	
Разраб.		Севрюков			Стойка	Лит. И; Лист; Листов 1
Пров.		Сотокина				
Н.контр.		Кулагина				Мосводоканалниипроект, Отдел №

ЧИ.429.21.00.004

(√)

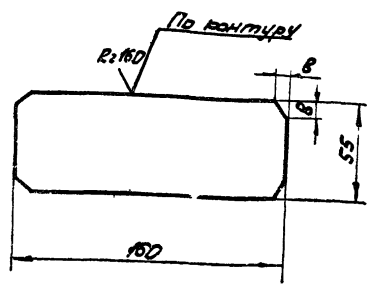

h14; ± IT14/2.

Изм.	Лист	№ докум.	Подп.	Дата	ЧИ.429.21.00.001	
Разраб.		Зверюков			Пластина	Лит. И; Масса 0,65; Масштаб 1:2
Пров.		Сотокина				Лист; Листов 1
Н.контр.		Кулагина			Лист В10 ГОСТ 19903-74 / Вст3сп ГОСТ 14637-79	Мосводоканалниипроект, Отдел № 5

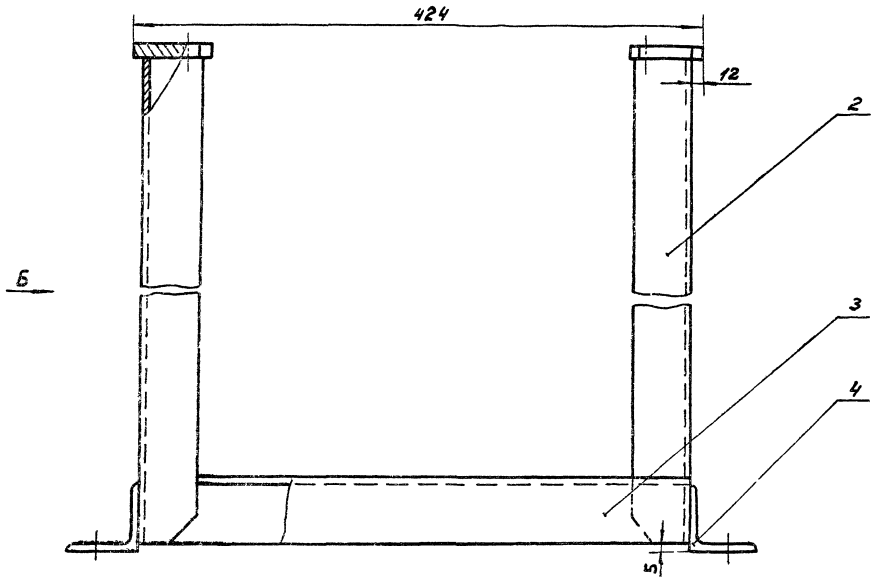

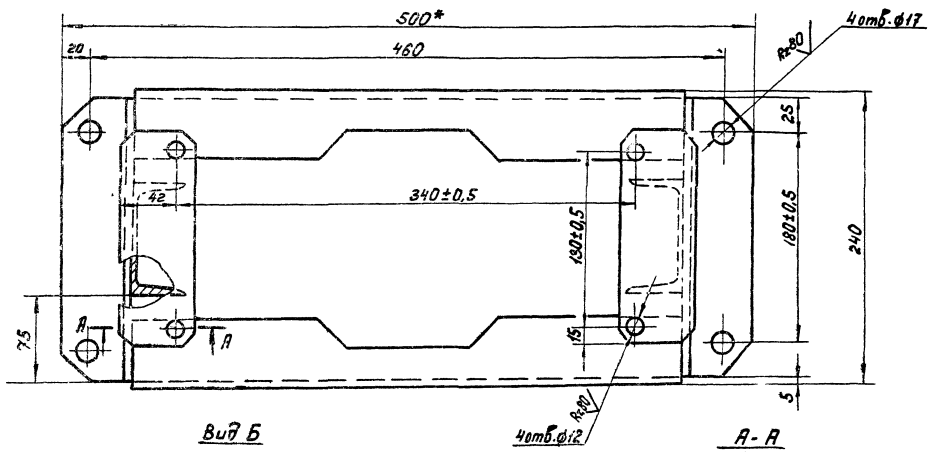

Вид Б

А-А
М1:1

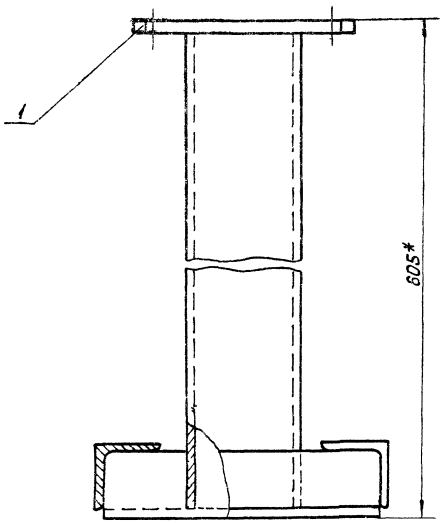



1. H14; h14; $\pm \frac{IT14}{2}$.
2. Сварку произвести по контуру прилегания деталей по ГОСТ 5264-80-Т1-Δ5.
3.* Размеры для справок.

					4И.429.21.00.000 СБ			
Изм.	Лист	№ докум.	Подп.	Дата	Стойка Сборочный чертеж	Лит.	Масса	Масштаб
Разраб.		Самохина				И	14:3	1:2
Пров.		Пендерев				Лист	Листов: 1	
Рук.		Пендерев				Мосводоканалниипроект Отдел № 5		
Н.контр.		Кулагина						

4И.429.21.00.002

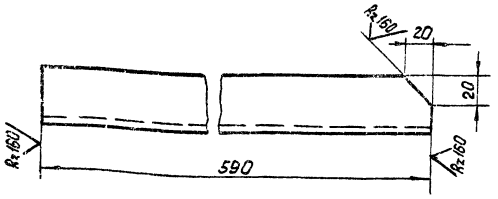

$h14; \pm \frac{IT14}{2}$.

			4И.429.21.00.002			
Изм. Лист	№ докум.	Подп.	Дата	Нонка	Лит.	Масса	Масштаб
Разраб.	Самохина				И	4,1	1:2
Пров.	Пендерей				Лист	Листов: 1
Н.контр.	Кулагина			Швеллер Б8 ГОСТ 8240-72 Вст3сп ГОСТ 535-79	Мосводоканалнипроект Отдел №5	

Формат А1

4И.429.21.00.003

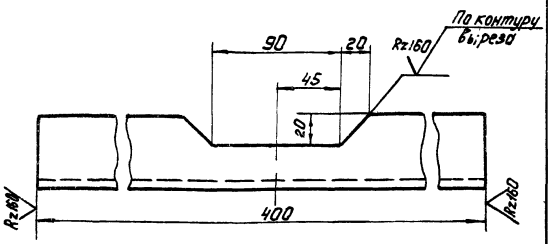

$h14; \pm \frac{IT14}{2}$

			4И 429.21.00 003			
Изм. Лист	№ докум.	Подп.	Дата	Распорка	Лит.	Масса	Масштаб
Разраб.	Скворцов				И	1,4	1:2
Пров.	Самохина				Лист	Листов: 1
Н.контр.	Кулагина			Уголок Б 50×50×5 ГОСТ 8509-72 Вст3сп ГОСТ 535-79	Мосводоканалнипроект Отдел №5	

Инв.№ подл. | Подп. и дата | Взам. инв.№ | Инв.№ дубл. | Подп. и дата

Формат А1

4И.429.21.00.004

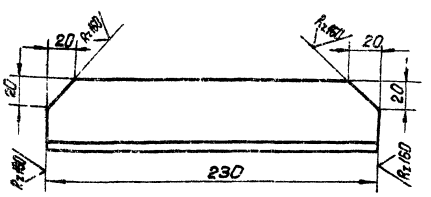

$h14; \pm \frac{IT14}{2}$.

			4И.429.21.00.004			
Изм. Лист	№ докум.	Подп.	Дата	Лапа	Лит.	Масса	Масштаб
Разраб.	Скворцов				И	0,85	1:2
Пров.	Самохина				Лист	Листов: 1
Н.контр.	Кулагина			Уголок Б 50×50×5 ГОСТ 8509-72 Вст3сп ГОСТ 535-79	Мосводоканалнипроект Отдел №5	

4И.429.22.00.000СБ

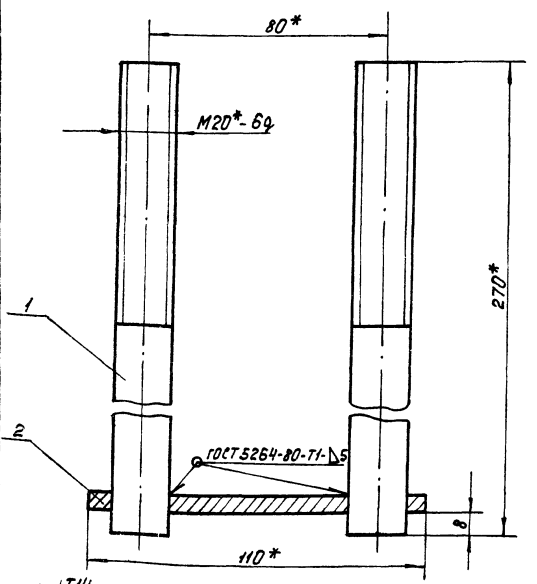

$1. \pm \frac{IT14}{2}$

2.* Размеры для справок.

			4И.429.22.00.000СБ			
Изм. Лист	№ докум.	Подп.	Дата	Плитка анкерная	Лит.	Масса	Масштаб
Разраб.	Скворцов				И	1,5	1:1
Пров.	Самохина				Лист	Листов: 1
Рук.	Пендерей			Сборочный чертеж.	Мосводоканалнипроект Отдел №5	
Н.контр.	Кулагина					

Инв.№ подл. | Подп. и дата | Взам. инв.№ | Инв.№ дубл. | Подп. и дата

Формат	Зона	Поз.	Обозначение	Наименование	Кол.	Примеч.
				Документация		
11			4И.429.22.00.000СБ	Сборочный чертеж		
				Детали		
11		1	4И.429.22.00.001	Стержень	2	
11		2	4И.429.22.00.002	Пластина	1	

4И.429.22.00.000

Изм.	Лист	№докум.	Подп.	Дата
Разраб.		Скворцов		
Пров.		Самохина		
Н.контр.		Кулагина		

Плитка анкерная

Лит.	Лист	Листов
И		1

Мосводоканалниипроект Отдел №5

Копировал: Формат 11

4И.429.22.00.001

Rz80 √(√)

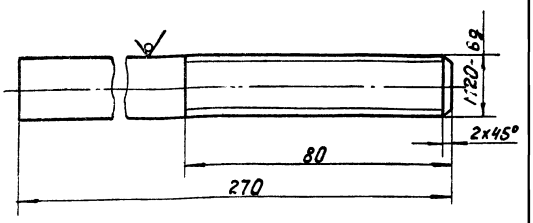

h14; ± IT14/2.

Изм.	Лист	№докум.	Подп.	Дата
Разраб.		Скворцов		
Пров.		Самохина		
Н.контр.		Кулагина		

Стержень

Лит.	Масса	Масштаб
И	0,68	1:1

Лист Листов 1

Круг В20 ГОСТ 2590-71 / Ст.3Сп ГОСТ 535-79

Мосводоканалниипроект Отдел №5

Инв. № подл. | Подп. и дата | Взам. инв. № | Инв. № дубл. | Подп. и дата

Копировал: Формат 11

4И.429.22.00.002

√(√)

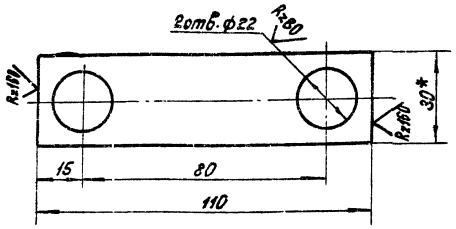

1. H14; h14; ± IT14/2.

2* Размер для справок.

4И.429.22.00.002

Изм.	Лист	№докум.	Подп.	Дата
Разраб.		Скворцов		
Пров.		Самохина		
Н.контр.		Кулагина		

Пластина

Лит.	Масса	Масштаб
И	0,12	1:1

Лист Листов 1

Полоса Б-2-16х30 ГОСТ 103-76 / В Ст 3сп ГОСТ 535-79

Мосводоканалниипроект Отдел №5

Формат	Зона	Поз.	Обозначение	Наименование	Кол.	Примеч.
				Документация		
12			4И.429.23.00.000 СБ	Сборочный чертеж		
				Детали		
11		1	4И.429.23.00.001	Стенка боковая	1	
11		2	4И.429.23.00.002	Стенка передняя	1	
11		3	4И.429.23.00.003	Стенка задняя	1	
64		4	4И.429.23.00.004	Угольник		
				Уголок Б63х63х6 ГОСТ 8509-72 / В Ст.3Сп ГОСТ 535-79		
				l=175h14	2	1,0кг

4И.429.23.00.000

Изм.	Лист	№докум.	Подп.	Дата
Разраб.		Скворцов		
Пров.		Самохина		
Н.контр.		Кулагина		

Кожух для сменных шестерен

Лит.	Лист	Листов
И		1

Мосводоканалниипроект Отдел №5

Инв. № подл. | Подп. и дата | Взам. инв. № | Инв. № дубл. | Подп. и дата

4И.429.23.00.000СБ

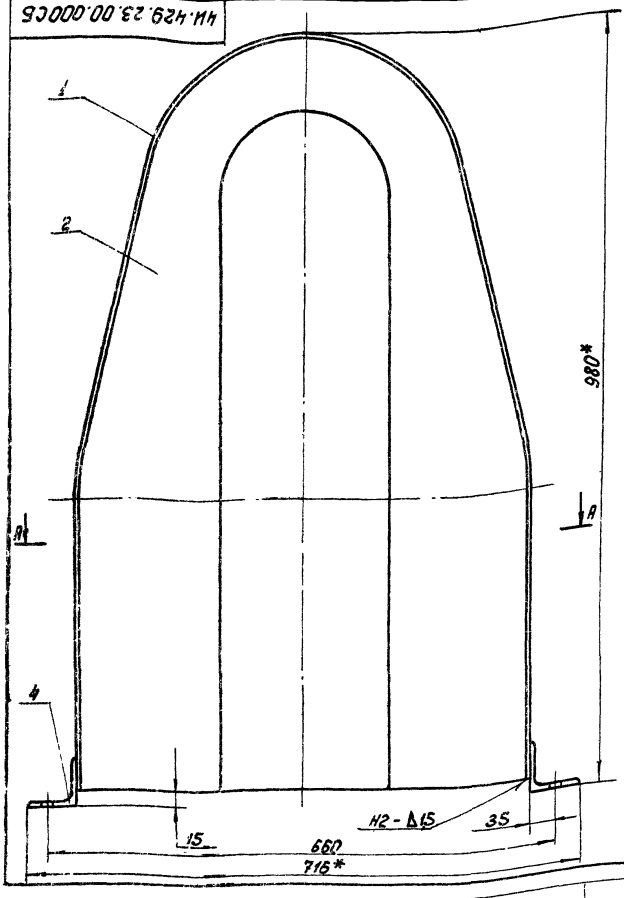

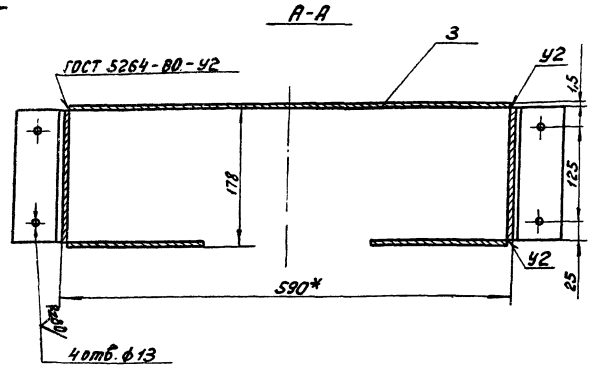

1. Н14; h14; $\pm \frac{IT14}{2}$.
2. * Размеры для справок.
3. Шероховатость поверхностей деталей без чертежа Rz160.

					4И 429 23.00.000СБ			
Изм.	Лист	N докум.	Подп.	Дата	Кожух для сменных шестерен Сборочный чертеж	Лит.	Масса	Масштаб
Разраб.		Скворцов				И	16,0	1:4
Пров.		Самохина				Лист	Листов 1	
Рук.		Пендерев				Мосводоканалниипроект Отдел № 5		
Н контр.		Кулагина						

формат 12

4И.429.23.00.001

Rz160 (√)

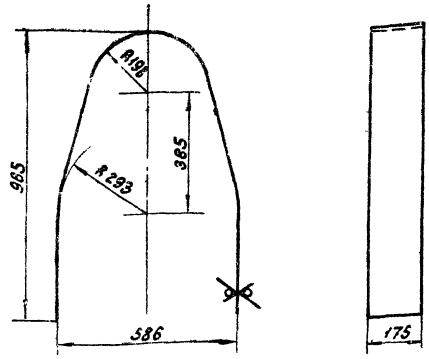

1. Н14; h14; $\pm \frac{IT14}{2}$.
2. Деталь гнуть по сопрягаемой стенке задней черт. 4И.429.23.00.003.

					4И.429.23.00.001			
Изм.	Лист	№ докум.	Подп.	Дата	Стенка боковая	Лит.	Масса	Масштаб
Разраб.		Скворцов				И	4,5	1:10
Пров.		Самохина				Лист	Листов: 1	
Н контр.		Кулагина			Лист Б1.6 ГОСТ 19903-74 / ВСт.3Сп ГОСТ 16523-70	Мосводоканалниипроект Отдел № 5		

4И.429.23.00.002

√ (√)

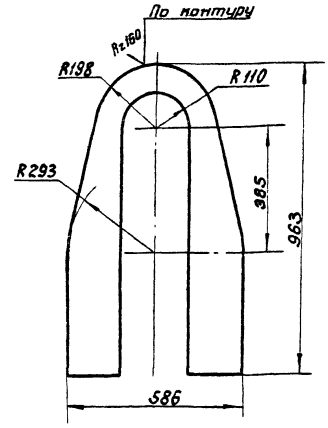

Н14; h14; $\pm \frac{IT14}{2}$.

					4И.429.23.00.002			
Изм.	Лист	№ докум.	Подп.	Дата	Стенка передняя	Лит.	Масса	Масштаб
Разраб.		Скворцов				И	4,3	1:10
Пров.		Самохина				Лист	Листов 1	
Н контр.		Кулагина			Лист Б1.6 ГОСТ 19903-74 / ВСт.3Сп ГОСТ 16523-70	Мосводоканалниипроект Отдел № 5		

Инв. N подл. | Подп. и дата | Взам. инв. N | Инв. N дубл. | Подп. и дата

ЧИ.429.23.00.003

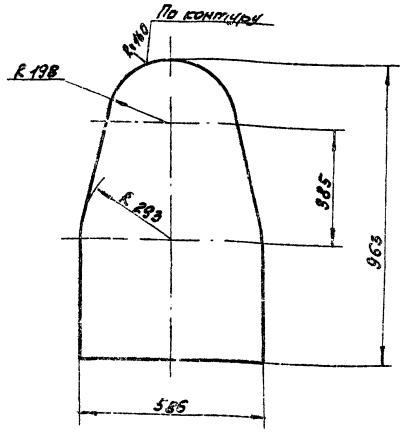

h14; ± IT14/2.

Изм.	Лист	№ докум.	Подп.	Дата
Разраб.		Скворцов		
Пров.		Самохина		
Н.контр.		Кулагина		

ЧИ.429.23.00.003

Стенка задняя

Лит.	Масса	Масштаб
И	6,0	1:10

Лист | Листов: 1

Лист 616 ГОСТ 19903-74 / Вст3сп ГОСТ 16523-70

Мосводоканалниипроект Отдел № 5

Формат 11

Формат	Зона	Поз.	Обозначение	Наименование	Кол.	Примеч.
				Документация		
12			ЧИ 429 24 00 000СБ	Сборочный чертеж		
				Детали		
11		1	ЧИ.429.24.00.001	Лист боковой	1	
11		2	ЧИ.429.24.00.002	Стенка	1	
54		3	ЧИ.429.24.00.003	Угольник		
				уголок 563х63х6 ГОСТ 8509-72 / Вст3сп ГОСТ 535-79		
				ℓ = 250h14	2	1,4 кг

Подп. и дата | Инв. № дубл. | Взам. инв. | Подп. и дата | Инв. № подл.

Изм.	Лист	№ докум.	Подп.	Дата
Разраб.		Скворцов		
Пров.		Самохина		
Н.контр.		Кулагина		

ЧИ.429.24.00.000

Кожух

Лит.	Лист	Листов
И		1

Мосводоканалниипроект Отдел № 5

Формат 11

ЧИ.429.24.00.000СБ

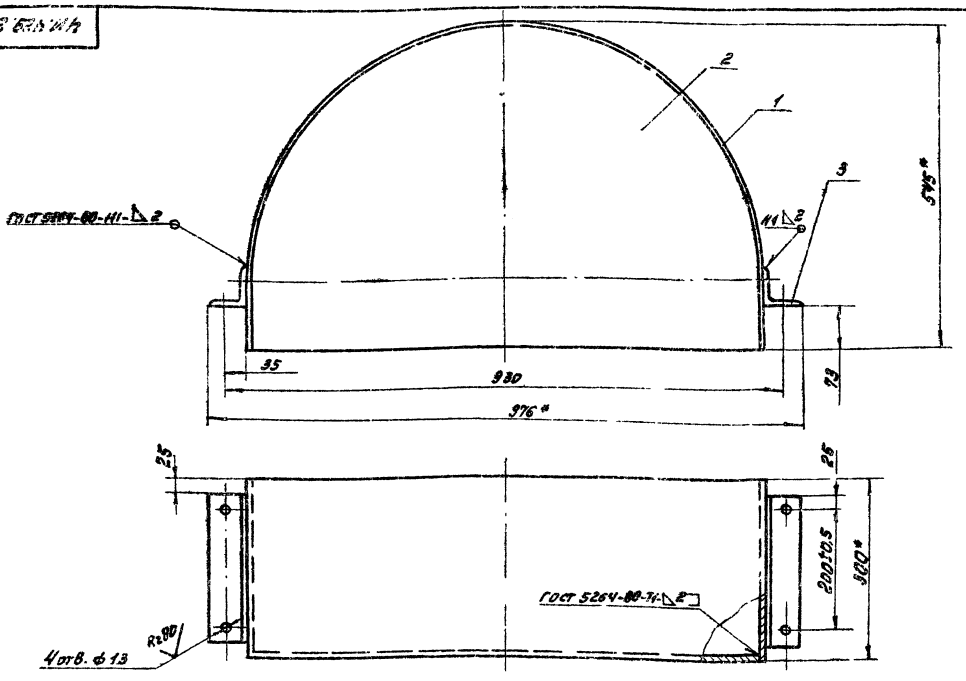

1. Н14; ± IT14/2.
2. * Размеры для справок.
3. Шероховатость обрабатываемых поверхностей деталей без чертежа — R=160 ∨.

Изм.	Лист	№ докум.	Подп.	Дата
Разраб.		Самохина		
Пров.		Пендерев		
Рук.		Пендерев		
Н.контр.		Кулагина		

ЧИ.429.24.00.000СБ

Кожух

Сборочный чертеж

Лит.	Масса	Масштаб
И	13,0	1:5

Лист | Листов: 1

Мосводоканалниипроект Отдел № 5

ЧИ.429.24.00.001

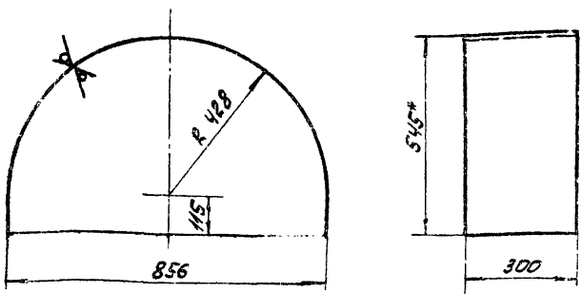

1. H14; h14; $\pm\frac{IT14}{2}$.
2. * Размер для справок.
3. Деталь гнуть по сопрягаемой стенке черт. ЧИ.429.24.00.002.

Изм.	Лист	№ докум.	Подп.	Дата	ЧИ.429.24.00.001			
Разраб.		Самохина			Лист боковой	Лит.	Масса	Масштаб
Пров.		Пендерев				И	5,9	1:10
Н.контр.		Кулагина				Лист	Листов: 1	
					Лист Б1.6 ГОСТ 19903-74 В ст3сп ГОСТ 16523-70	Мосводоканалниипроект Отдел №5		

Формат А1

ЧИ.429.24.00.002

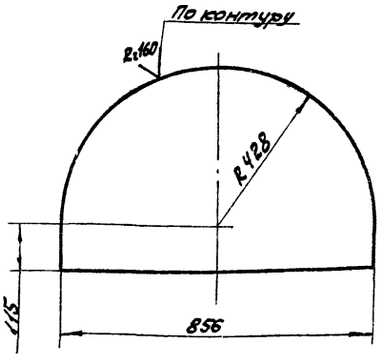

h14 $\pm\frac{IT14}{2}$.

Изм.	Лист	№ докум.	Подп.	Дата	ЧИ.429.24.00.002			
Разраб.		Самохина			Стенка	Лит.	Масса	Масштаб
Пров.		Пендерев				И	4,7	1:10
Н.контр.		Кулагина				Лист	Листов: 1	
					Лист Б1.6 ГОСТ 19903-74 В ст3сп ГОСТ 16523-70	Мосводоканалниипроект Отдел №5		

Инв.№ подл. | Подп. и дата | Взам. инв.№ | Инв.№ дубл. | Подп. и дата

Формат А1

ЧИ.429.25.00.000СБ

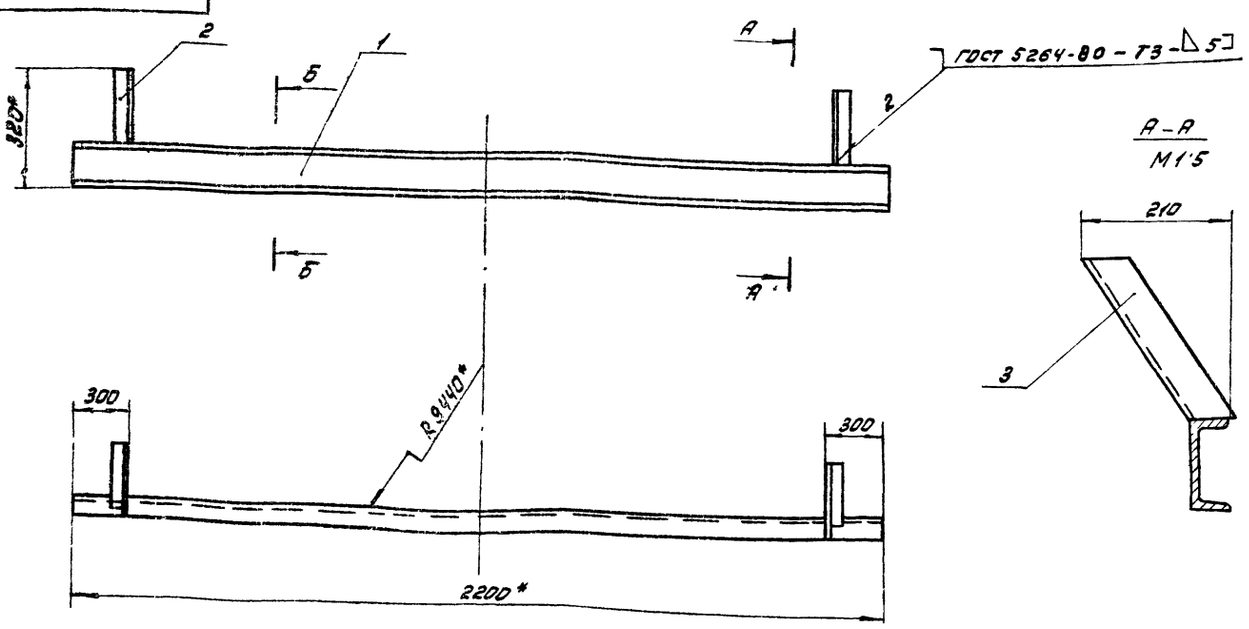

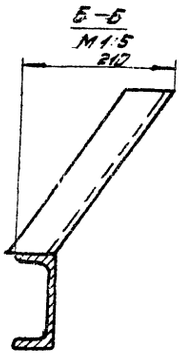

1. $\pm\frac{IT14}{2}$.
2. * Размеры для справок.

Изм.	Лист	№ докум.	Подп.	Дата	ЧИ.429.25.00.000СБ			
Разраб.		Самохина			Кронштейн	Лит.	Масса	Масштаб
Пров.		Пендерев			Сборочный чертеж	И	24,5	1:10
Н.контр.		Кулагина				Лист	Листов: 1	
						Мосводоканалниипроект Отдел №5		

Формат	Зона	Поз.	Обозначение	Наименование	Кол.	Примеч.
				Документация		
12			4И.429.25.00.000СБ	Сборочный чертеж		
				Детали		
11		1	4И.429.25.00.001	Швеллер	1	
11		2	4И.429.25.00.002	Угольник	1	
11		3	4И.429.25.00.002-01	Угольник	1	

Изм.	Лист	№ докум.	Подп.	Дата	4И.429.25.00.000			
Разраб.		Самохина			Кронштейн	Лит.	Лист	Листов
Пров.		Пендерев				И		1
Н.контр.		Кулагина				Мосводоканалниипроект Отдел №5		

Формат 11

4И.429.25.00.001

Инв.№ подл. | Подп. и дата | Взам.инв.№ | Инв.№ дубл. | Подп. и дата

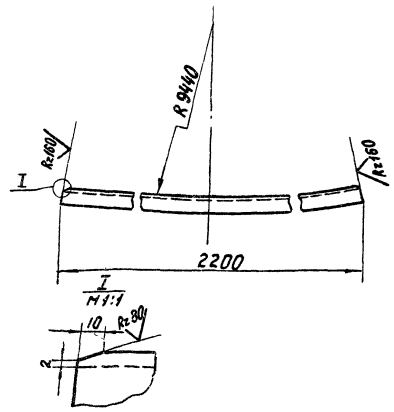

h14; ± $\frac{IT14}{2}$.

Изм.	Лист	№ докум.	Подп.	Дата	4И.429.25.00.001			
Разраб.		Самохина			Швеллер	Лит.	Масса	Масштаб
Пров.		Пендерев				И	23,0	1:10
Н.контр.		Кулагина			Швеллер 12ГОСТ 8240-72 ВСт.3СпГОСТ535-79	Лист	Листов:1	
						Мосводоканалниипроект Отдел №5		

Формат 11

4И.429.25.00.002

4И 429.25.00.002 - изображено

4И.429 25.00.002-а - зеркальное отражение

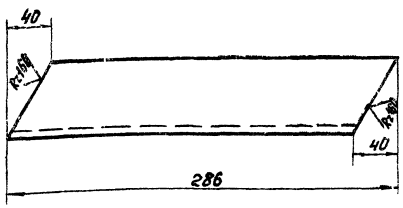

h14; ± $\frac{IT14}{2}$.

Изм.	Лист	№ докум.	Подп.	Дата	4И.429.25.00.002			
Разраб.		Скворцов			Угольник	Лит.	Масса	Масштаб
Пров.		Самохина				И	0,75	1:2
Н.контр.		Кулагина			Уголок Б-50х50х5 ГОСТ 8509-72 Ст.3 ГОСТ 535-79	Лист	Листов 1	
						Мосводоканалниипроект Отдел №5		

4И.429.26.00.000 СБ

Инв.№ подл. | Подп. и дата | Взам.инв.№ | Инв.№ дубл. | Подп. и дата

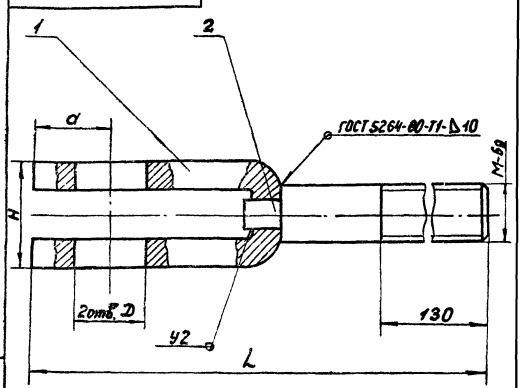

Обозначение	Размеры, мм					Масса, кг
	L	H	a	M левая	D	
4И.429.26.00.000	325	48	60	27	41	3.3
4И.429.26.00.000-01	255	38	28	16	26	1.0

Размеры для справок.

Изм.	Лист	№ докум.	Подп.	Дата	4И.429.26.00.000 СБ			
Разраб.		Самохина			Вилка Сборочный чертеж	Лит.	Масса	Масштаб
Пров.		Пендерев				И	см. табл.	—
Н.контр.		Кулагина				Лист	Листов 1	
						Мосводоканалниипроект Отдел №5		

Формат	Зона	Поз.	Обозначение	Наименование	Кол.	Прим.
				Документация		
11			ЧИ.429.26.00.000СБ	Сборочный чертеж		
			Переменые данные для исполнений			
				ЧИ.429.26.00.000		
				Детали		
11		1	ЧИ.429.26.00.001	Скоба	1	
11		2	ЧИ.429.26.00.002	Пруток	1	
				ЧИ.429.26.00.000-01		
11		1	ЧИ.429.26.00.001-01	Скоба	1	
11		2	ЧИ.429.26.00.002-01	Пруток	1	

Изм.	Лист	№ докум.	Подп.	Дата
Разраб.		Скворцов		
Пров.		Самохина		
Н.контр.		Кулагина		

ЧИ.429.26.00.000

Вилка

Лит.	Лист	Листов
И		1

Мосводоканалчиипроект Отдел N5

Формат 11

ЧИ.429.26.00.001

R2 80 (√)

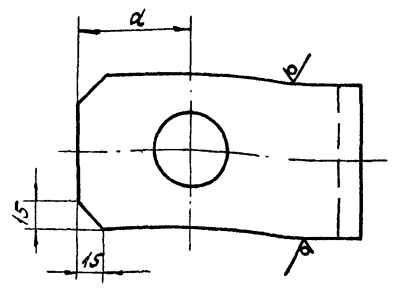

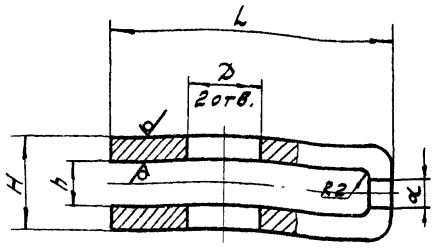

Обозначение	Размеры — мм L	H	h	D	d	a	Материал	Масса, кг
ЧИ.429.26.00.001	130	48	74	41	17	60	Полоса Б-2-12х80 ГОСТ 103-76 / В ст3сп ГОСТ 535-79	1,9
ЧИ.429.26.00.001-01	90	38	18	26	14	28	Полоса Б-2-10х50 ГОСТ 103-76 / В ст3сп ГОСТ 535-79	0,45

$H14; h14; \pm\frac{IT14}{2}$.

Изм.	Лист	№ докум.	Подп.	Дата
Разраб.		Скворцов		
Пров.		Самохина		
Н.контр.		Кулагина		

ЧИ.429.26.00.001

Скоба

Лит.	Масса	Масштаб
И	см. табл.	—

Лист | Листов: 1

см таблицу

Мосводоканалчиипроект Отдел N5

Формат 11

ЧИ.429.26.00.002

R2 80 (√)

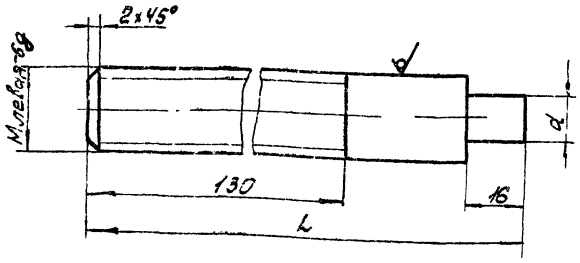

Обозначение	Размеры, мм L	H	d	Материал	Масса, кг
ЧИ.429.26.00.002	212	27	16	Круг В27 ГОСТ 2590-71 / В ст3сп ГОСТ 535-79	0,9
ЧИ.429.26.00.002-01	180	16	12	Круг В16 ГОСТ 2590-71 / В ст3сп ГОСТ 535-79	0,35

$h14; \pm\frac{IT14}{2}$.

Изм.	Лист	№ докум.	Подп.	Дата
Разраб.		Скворцов		
Пров.		Самохина		
Н.контр.		Кулагина		

ЧИ.429.26.00.002

Пруток

Лит.	Масса	Масштаб
И	см. табл.	

Лист | Листов: 1

см таблицу

Мосводоканалчиипроект Отдел N5

ЧИ.429.27.00.000СБ

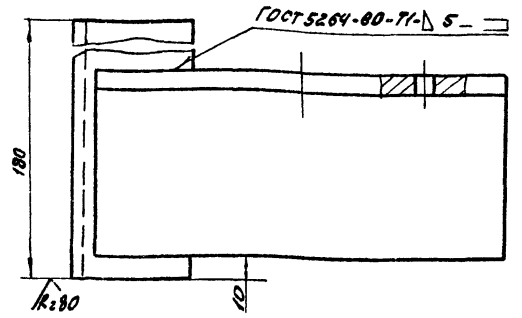

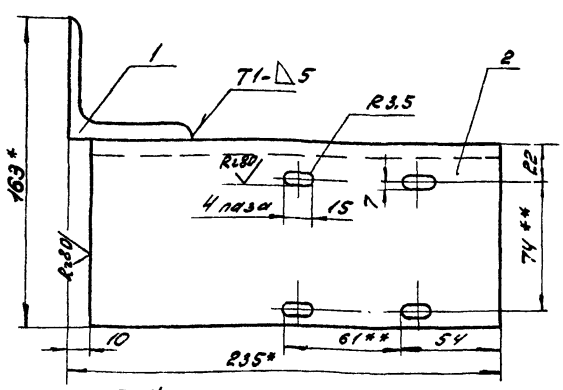

1. $H14; h14; \pm\frac{IT14}{2}$.
2. * Размеры для справок.
3. ** Размечать по сопрягаемой детали.
4. Шероховатость обрабатываемых поверхностей деталей без чертежа R2 160

Изм.	Лист	№ докум.	Подп.	Дата
Разраб.		Самохина		
Пров.		Пендерев		
Н.контр.		Кулагина		

ЧИ.429.27.00.000СБ

Плита

Сборочный чертеж

Лит.	Масса	Масштаб
И	4,4	1:2

Лист | Листов: 1

Мосводоканалчиипроект Отдел N5

Формат	Зона	Поз.	Обозначение	Наименование	Кол.	Примеч.
				Документация		
11			4И.429.27.00.000СБ	Сборочный чертеж		
				Детали		
54		1	4И.429.27.00.001	Уголок		
				Уголок Б63×63×5 ГОСТ8509-72 / Вст3сп ГОСТ535-79		
				L = 180h14	1	1,0кг
54		2	4И.429.27.00.002	Уголок		
				Уголок Б100×100×7 ГОСТ8509-72 / Вст.3сп ГОСТ535-79		
				L = 225h14	1	2,4кг

Изм.	Лист	№ докум.	Подп.	Дата	4И.429.27.00.000			
Разраб.		Сапожкина			Плита	Лит. И	Лист	Листов 1
Пров.		Пендерев				Мосводоканалниипроект Отдел №5		
Н.контр.		Кулагина						

Формат 11

4И.429.28.00.000СБ

170*

20* 1±0,5

Б

Б

1 3 2

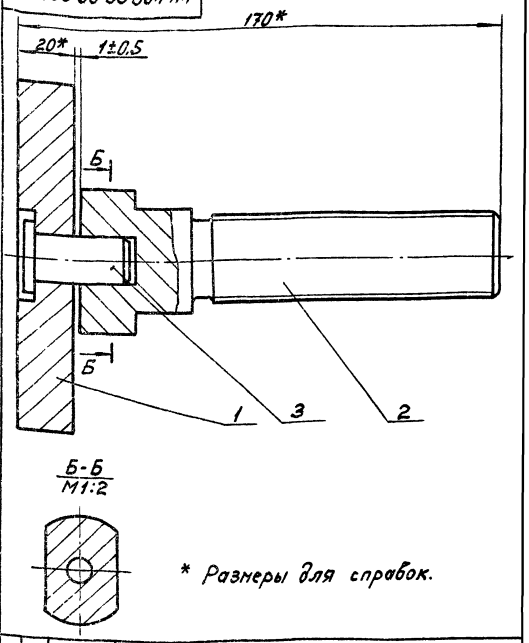

Б-Б
М1:2

* Размеры для справок.

Изм.	Лист	№ докум.	Подп.	Дата	4И.429.28.00.000СБ			
Разраб.		Скворцов			Домкрат	Лит. И	Масса 3.7	Масштаб 1:1
Пров.		Сапожкина			Сборочный чертеж	Лист	Листов 1	
Рук.		Пендерев				Мосводоканалниипроект Отдел №5		
Н.контр.		Кулагина						

Инв. № подл. | Подп. и дата | Взам. инв. № | Инв. № дубл. | Подп. и дата

Формат 11

Формат	Зона	Поз.	Обозначение	Наименование	Кол.	Примеч.
				Документация		
11			4И.429.28.00.000СБ	Сборочный чертеж		
				Детали		
11		1	4И.429.28.00.001	Плита	1	
11		2	4И.429.28.00.002	Винт	1	
11		3	4И.429.28.00.003	Штифт	1	

Изм.	Лист	№ докум.	Подп.	Дата	4И.429.28.00.000			
Разраб.		Скворцов			Домкрат	Лит. И	Лист	Листов 1
Пров.		Сапожкина				Мосводоканалниипроект Отдел №5		
Н.контр.		Кулагина						

4И.429.28.00.001

Rz 80 (√)

По контуру

Rz160

ø17

ø30

6

□ 120

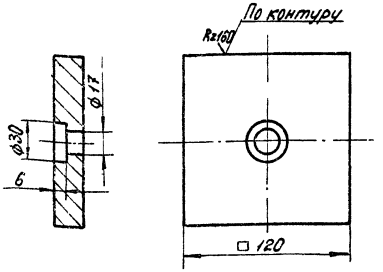

H14; h14; ± IT14/2.

Изм.	Лист	№ докум.	Подп.	Дата	4И.429.28.00.001			
Разраб.		Скворцов			Плита	Лит. И	Масса 2,1	Масштаб 1:2
Пров.		Сапожкина				Лист	Листов 1	
Н.контр.		Кулагина			Лист Б20 ГОСТ19903-74 / Вст.3сп ГОСТ14637-79	Мосводоканалниипроект Отдел №5		

Инв. № подл. | Подп. и дата | Взам. инв. № | Инв. № дубл. | Подп. и дата

ЧИ.429.28.00.002

Rz 80 (√)

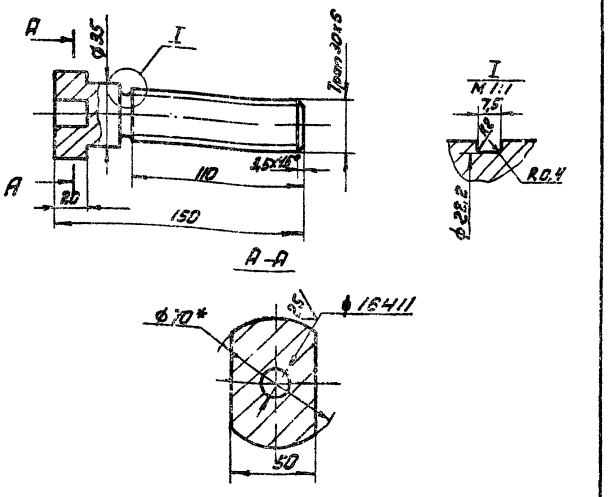

1. Неуказанные предельные отклонения размеров: H14; h14; ± $\frac{IT14}{2}$.

Изм.	Лист	№ докум.	Подп.	Дата	ЧИ.429.28.00.002			
Разраб.		Скворцов			Винт	Лит. И	Масса 1,5	Масштаб 1:2
Пров.		Самохина				Лист	Листов: 1	
Н.контр.		Кулагина			Круг В70 ГОСТ 2590-71 / В от 3 ГОСТ 535-79	Мосводоканалниипроект Отдел N5		

Формат 11

ЧИ.429.28.00.003

Rz 80 (√)

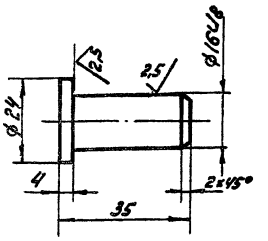

Неуказанные предельные отклонения размеров: h14; ± $\frac{IT14}{2}$.

Изм.	Лист	№ докум.	Подп.	Дата	ЧИ.429.28.00.003			
Разраб.		Самохина			Штифт	Лит. И	Масса 0,06	Масштаб 1:1
Пров.		Пендерев				Лист	Листов: 1	
Н.контр.		Кулагина			Ст.3 ГОСТ 380-71	Мосводоканалниипроект Отдел N5		

Формат 11

ЧИ.429.29.00.000СБ

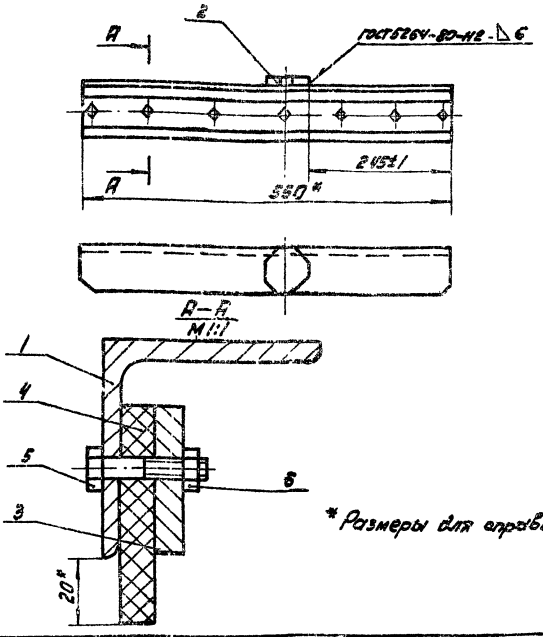

* Размеры для справок.

Изм.	Лист	№ докум.	Подп.	Дата	ЧИ.429.29.00.000СБ			
Разраб.		Самохина			Скребок	Лит. И	Масса 5,0	Масштаб 1:5
Пров.		Пендерев			Сборочный чертеж	Лист	Листов: 1	
Рук.		Пендерев				Мосводоканалниипроект Отдел N5		
Н.контр.		Кулагина						

Формат	Зона	Поз.	Обозначение	Наименование	Кол.	Примеч.
				Документация		
11			ЧИ.429.29.00.000СБ	Сборочный чертеж		
				Детали		
11		1	ЧИ.429.29.00.001	Угольник	1	
11		2	ЧИ.429.29.00.002	Накладка	1	
11		3	ЧИ.429.29.00.003	Планка	1	
11		4	ЧИ.429.29.00.004	Щетка	1	
				Стандартные изделия		
		5		Болт М6×35.68.096		
				ГОСТ 7798-70	7	
		6		Гайка М6.5.096		
				ГОСТ 5915-70	7	

Изм.	Лист	№ докум.	Подп.	Дата	ЧИ.429.29.00.000			
Разраб.		Самохина			Скребок	Лит. И	Лист	Листов 1
Пров.		Пендерев				Мосводоканалниипроект Отдел N5		
Н.контр.		Потутков						

Инв. № подл. | Подп. и дата | Взам. инв. № | Инв. № дубл. | Подп. и дата

ЧИ.429.29.00.001

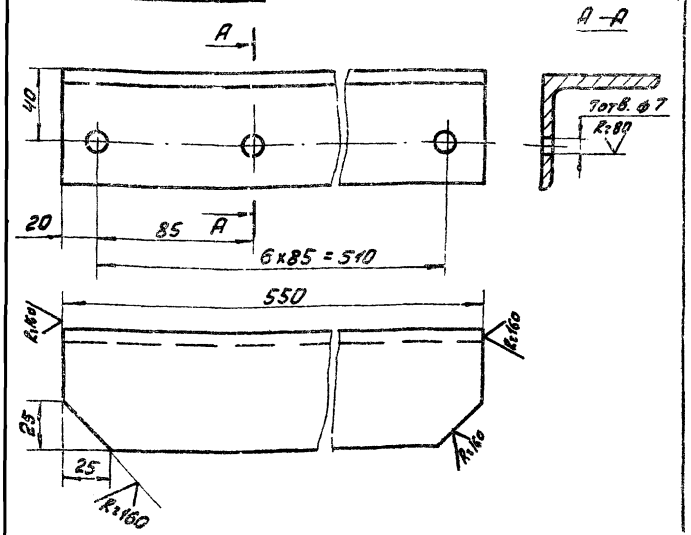

Н14; h14; ±IT14/2.

ЧИ.429.29.00.001

Изм.	Лист	№ докум.	Подп.	Дата	Уголь	Лит.	Масса	Масштаб
Разраб.		Сапожкина				И	3,0	1:2
Пров.		Пендерев				Лист	Листов 1	
Н. контр.		Кулагина			Уголок Е-63х63х6 ГОСТ 8509-72 / Ст 3 сп ГОСТ 535-79	Мосводоканалниипроект Отдел №5		

Формат А1

ЧИ.429.29.00.002

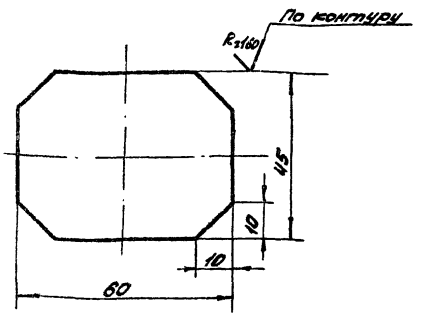

h14; ±IT14/2.

ЧИ.429.29.00.002

Изм.	Лист	№ докум.	Подп.	Дата	Накладка	Лит.	Масса	Масштаб
Разраб.		Сапожкина				И	0,17	1:1
Пров.		Пендерев				Лист	Листов 1	
Н. контр.		Кулагина			Лист 58 ГОСТ 19903-74 / Ст 3 сп ГОСТ 14637-79	Мосводоканалниипроект Отдел №5		

Формат А1

ЧИ.429.29.00.003

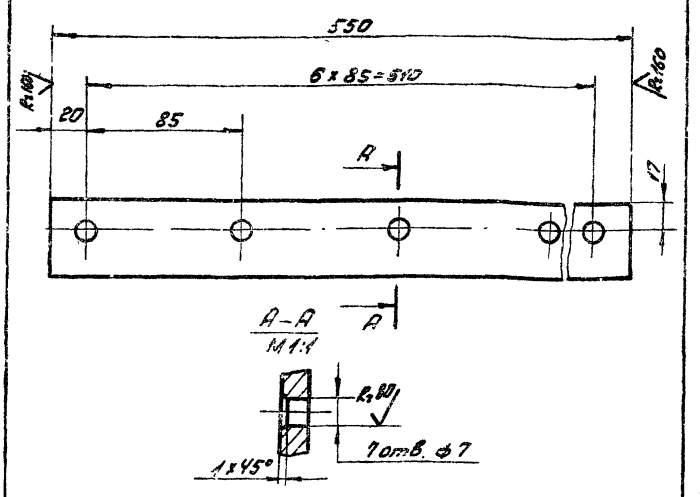

Н14; h14; ±IT14/2.

ЧИ.429.29.00.003

Изм.	Лист	№ докум.	Подп.	Дата	Планка	Лит.	Масса	Масштаб
Разраб.		Сапожкина				И	1,3	1:2
Пров.		Пендерев				Лист	Листов 1	
Н. контр.		Кулагина			Полоса 6-2-8х40 ГОСТ 103-76 / Ст 3 сп ГОСТ 535-79	Мосводоканалниипроект Отдел №5		

Формат А1

ЧИ.429.29.00.004

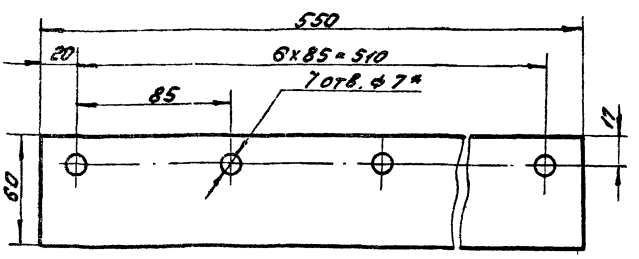

* Размечать по сопрягаемой детали.

ЧИ.429.29.00004

Изм.	Лист	№ докум.	Подп.	Дата	Щетка	Лит.	Масса	Масштаб
Разраб.		Сапожкина				И	0,12	1:2
Пров.		Пендерев				Лист	Листов 1	
Н. контр.		Кулагина			Пластина I.НБ-С-10 ГОСТ 7938-77	Мосводоканалниипроект Отдел №5		

Формат А1

ЧИ.429.30.00.000СБ

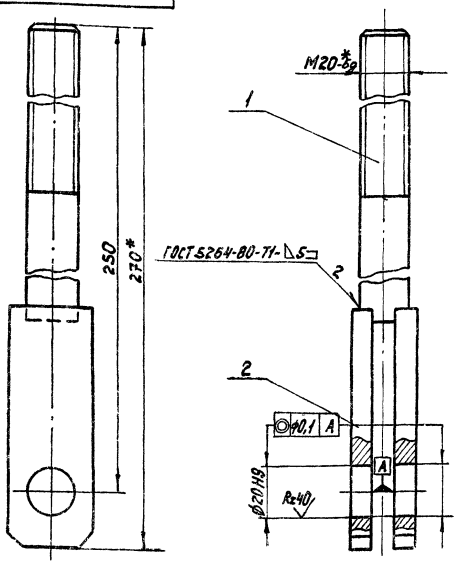

1. Неукозанные предельные отклонения размеров h14.
2* Размеры для справок.

Изм.	Лист	№ докум.	Подп.	Дата	ЧИ.429.30.00.000СБ		
Разраб.		Скворцов			Штанга	Лит.	Масса	Масштаб
Пров.		Сапожкина				И	1,0	1:1
Н.контр.		Кулагина			Сборочный чертеж	Лист	Листов 1
						Мособводоканалниипроект Отдел №5	

Формат А1

Изм.	Кол. уч.	Лист	№ докум.	Подп.	Дата	Обозначение	Наименование	Кол.	Примеч.
							Документация		
	11					ЧИ.429.30.00.000СБ	Сборочный чертеж		
							Детали		
	11	1				ЧИ.429.30.00.001	Винт	1	
	11	2				ЧИ.429.30.00.002	Планка	2	

Изм.	Лист	№ докум.	Подп.	Дата	ЧИ.429.30.00.000			
Разраб.		Скворцов			Штанга	Лит.	Лист	Листов
Пров.		Сапожкина				И		1
Н.контр.		Кулагина				Мособводоканалниипроект Отдел №5		

Формат А1

ЧИ.429.30.00.001

Rz80 (√)

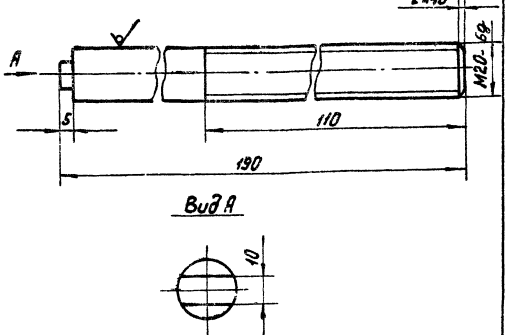

Вид А

h14; ± IT14/2.

Изм.	Лист	№ докум.	Подп.	Дата	ЧИ.429.30.00.001			
Разраб.		Скворцов			Винт	Лит.	Масса	Масштаб
Пров.		Сапожкина				И	0,6	1:1
Н.контр.		Кулагина			Круг В20 ГОСТ 2590-71 / Вст.3Сп ГОСТ 535-79	Лист	Листов 1	
						Мособводоканалниипроект Отдел №5		

ЧИ.429.30.00.002

(√)

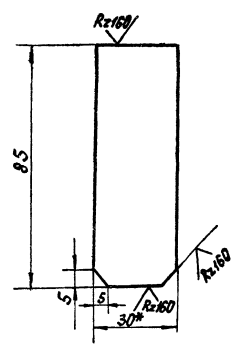

1. h14; ± IT14/2.
2* Размер для справок.

Изм.	Лист	№ докум.	Подп.	Дата	ЧИ.429.30.00.002			
Разраб.		Самокина			Планка	Лит.	Масса	Масштаб
Пров.		Пендерей				И	0,2	1:1
Н.контр.		Кулагина			Полоса Б-2-10×30 ГОСТ 103-76 / Вст.3Сп ГОСТ 535-79	Лист	Листов 1	
						Мособводоканалниипроект Отдел №5		

ИИ.429.31.00.000 СБ

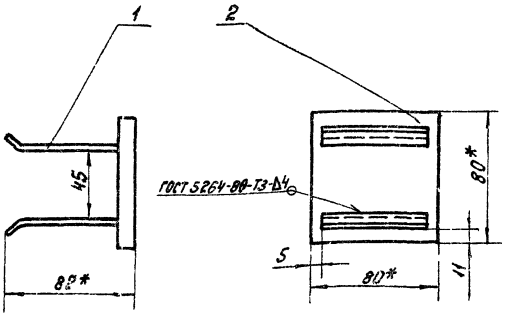

1. Предельные отклонения размеров деталей без чертежа - h14.
2. Шероховатость обрабатываемых поверхностей деталей без чертежа - $R_z 80$ (V).
3. H14; h14; $\pm \frac{IT14}{2}$.
4. * Размеры для справок.

Изм.	Лист	№ докум.	Подп.	Дата
Разраб.		Сокочина		
Пров.		Пендерев		
Н. контр.		Кулагина		

ИИ.429.31.00.000 СБ

Кронштейн
Сборочный чертеж

Лит.	Масса	Масштаб
И	1.0	1:1
Лист	Листов: 1	

Мособлоканалинпроект
Отдел №5

Формат А1

Формат	Зона	Поз.	Обозначение	Наименование	Кол.	Примеч.
				Документация		
А1			ИИ.429.31.00.000 СБ	Сборочный чертеж		
				Детали		
А1		1	ИИ.429.31.00.001	Анкер	2	
Б4		2	ИИ.429.31.00.002	Плита		
				Лист Б10 ГОСТ 19903-74 Вст.3сп ГОСТ 14637-69		
				80×80	1	0,5 кг

Инв. № подл. | Подп. и дата | Взам. инв. № | Инв. № дубл. | Подп. и дата

Изм.	Лист	№ докум.	Подп.	Дата
Разраб.		Скворцов		
Пров.		Сокочина		
Н. контр.		Кулагина		

ИИ.429.31.00.000

Кронштейн

Лит.	Лист	Листов
И		1

Мособлоканалинпроект
Отдел №5

Формат А1

ИИ.429.31.00.001

Rz 150 (V)

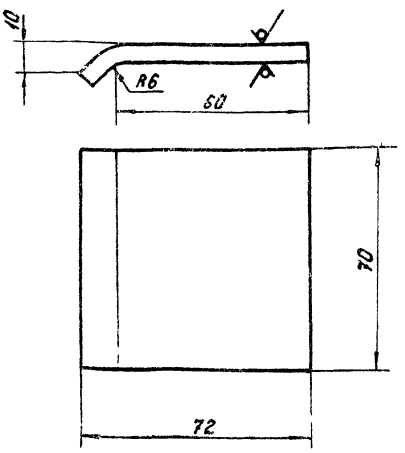

h14; $\pm \frac{IT14}{2}$.

Изм.	Лист	№ докум.	Подп.	Дата
Разраб.		Скворцов		
Пров.		Сокочина		
Н. контр.		Кулагина		

ИИ.429.31.00.001

Анкер

Лит.	Масса	Масштаб
И	0,24	1:1
Лист	Листов: 1	

Лист Б6 ГОСТ 19903-74 Вст.3сп ГОСТ 14637-79

Мособлоканалинпроект
Отдел №5

ИИ.429.00.00.004

Rz 80 (V)

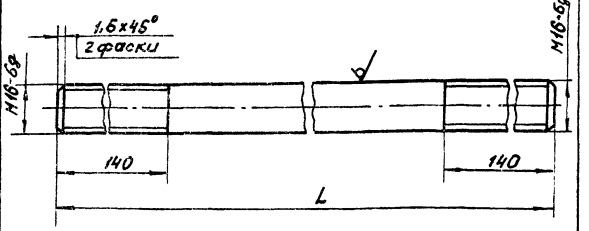

Обозначение	L мм	Масса, кг
ИИ.429.00.00.001	3250	5,5
ИИ.429.00.00.001-01	3050	4,5
ИИ.429.00.00.001-02	4725	7,5
ИИ.429.00.00.001-03	1670	2,6
ИИ.429.00.00.001-04	1010	1,6

h14; $\pm \frac{IT14}{2}$.

Инв. № подл. | Подп. и дата | Взам. инв. № | Инв. № дубл. | Подп. и дата

Изм.	Лист	№ докум.	Подп.	Дата
Разраб.		Коволев		
Пров.		Сокочина		
Н. контр.		Кулагина		

ИИ.429.00.00.001

Тяга

Лит.	Масса	Масштаб
И	см. табл	—
Лист	Листов: 1	

Круг В16 ГОСТ 2590-71 / Вст.3 ГОСТ 535-79

Мособлоканалинпроект
Отдел №5

ЧИ 429.00.00.002

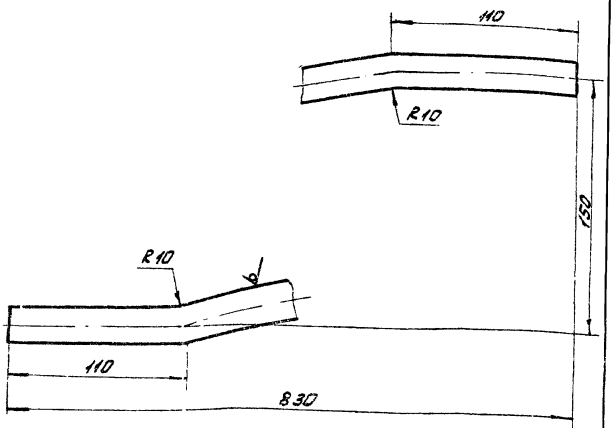

1. Развернутая длина - L = 850.
2. h14; ± IT14/2.

Изм.	Лист	№ докум.	Подп.	Дата
Разраб.		Ковалев		
Пров.		Сапохина		
Н. контр.		Кулагина		

ЧИ 429.00.00.002 — Подкос

Лит.	Масса	Масштаб
И	2,1	1:2
Лист	Листов: 1	

Круг В20 ГОСТ 2590-71 / Вст2 ГОСТ 535-79

Мосводоканалнипроект Отдел N5

Формат А1

ЧИ 429.00.00.003

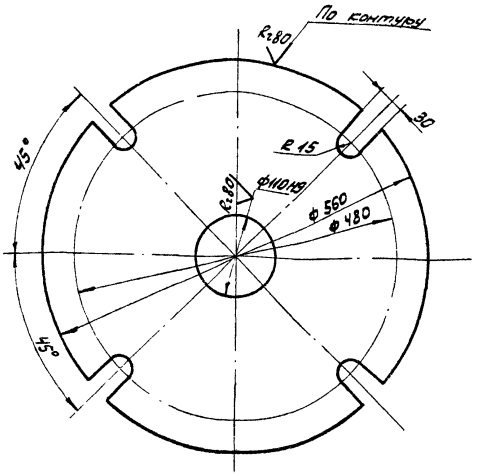

H14; h14; ± IT14/2.

Изм.	Лист	№ докум.	Подп.	Дата
Разраб.		Ковалев		
Пров.		Сапохина		
Н. контр.		Кулагина		

ЧИ. 429.00.00.003 — Плита

Лит.	Масса	Масштаб
И	55,0	1:5
Лист	Листов: 1	

Лист Б32 ГОСТ 19903-74 / Вст3сп ГОСТ 14637-79

Мосводоканалнипроект Отдел N5

Формат А1

Инв. N подл. | Подп. и дата | Взам. инв. N | Инв. N дубл. | Подп. и дата

ЧИ 429.00.00.004

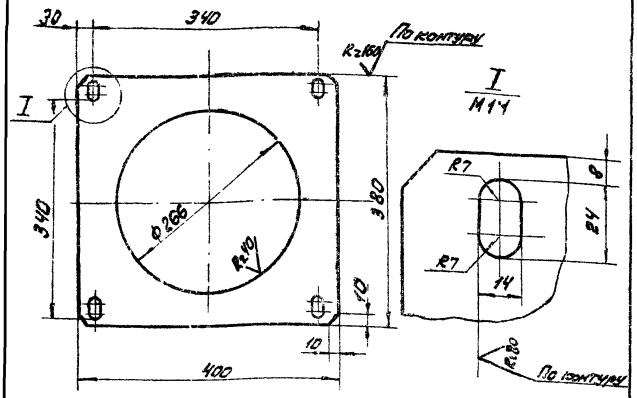

H14; h14; ± IT14/2.

Изм.	Лист	№ докум.	Подп.	Дата
Разраб.		Ковалев		
Пров.		Сапохина		
Н. контр.		Кулагина		

ЧИ.429.00.00.004 — Лист средний

Лит.	Масса	Масштаб
И	7,4	1:2
Лист	Листов: 1	

Лист Б10 ГОСТ 19903-74 / Вст3сп ГОСТ 14637-79

Мосводоканалнипроект Отдел N5

ЧИ 429.00.00.005

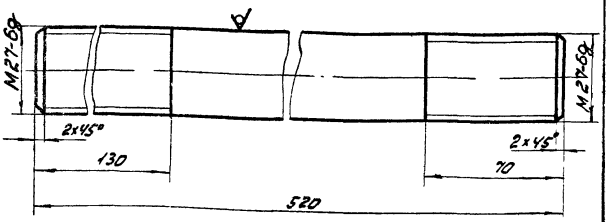

h14; ± IT14/2.

Изм.	Лист	№ докум.	Подп.	Дата
Разраб.		Ковалев		
Пров.		Сапохина		
Н. контр.		Кулагина		

ЧИ.429.00.00.005 — Шпилька

Лит.	Масса	Масштаб
И	2,3	1:1
Лист	Листов 1	

Круг В21 ГОСТ 2590-71 / Вст3сп ГОСТ 535-79

Мосводоканалнипроект Отдел N5

ИИ.429.00.00.006

Rz 80 (✓)

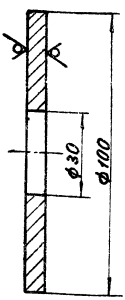

H14; h14.

				ИИ.429.00.00.006			
Изм.	Лист	№ докум.	Подп.	Дата			
Разраб.	Кобелев				Шайба	Лит.	Масса	Масштаб
Пров.	Сенокина					И	0,45	1:1
						Лист	Листов 1	
Н.контр.	Кулагина				Лист БВ ГОСТ 19903-74 Вст.3Сп ГОСТ 14637-79	Новобоконакиншипроект Отдел №5		

Формат А1

ИИ.429.00.00.007

Rz 160 (✓)

ИИ.429.00.00.007 – изображено

ИИ.429.00.00.007-01 – зеркальное отражение

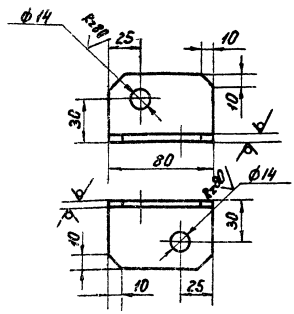

H14; h14; ± IT14/2.

				ИИ.429.00.00.007			
Изм.	Лист	№ докум.	Подп.	Дата			
Разраб.	Кобелев				Угольник	Лит.	Масса	Масштаб
Пров.	Сенокина					И	0,3	1:2
						Лист	Листов 1	
Н.контр.	Кулагина				Уголок Б-50×50×5 ГОСТ 8509-72 Вст.3 ГОСТ 535-79	Новобоконакиншипроект Отдел №5		

Формат А1

Инв.№ подл. | Подп. и дата | Взам.инв.№ | Инв.№ дубл. | Подп. и дата

ИИ.429.00.00.008

Rz 160 (✓)

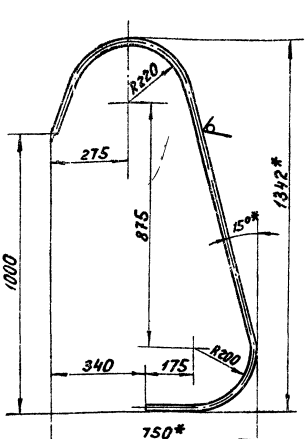

1. H14; h14; ± IT14/2.
2. Развернутая длина L ≈ 2300 мм.
3.* Размеры для справок.

				ИИ.429.00.00.008			
Изм.	Лист	№ докум.	Подп.	Дата			
Разраб.	Кобелев				Поручень	Лит.	Масса	Масштаб
Пров.	Сенокина					К	5,5	1:10
						Лист	Листов 1	
Н.контр.	Кулагина				Труба 25×2 ГОСТ 3262-75	Новобоконакиншипроект Отдел №5		

ИИ.429.00.00.009

(✓)

ИИ.429.00.00.009 – изображено

ИИ.429.00.00.009-01 – зеркальное отражение

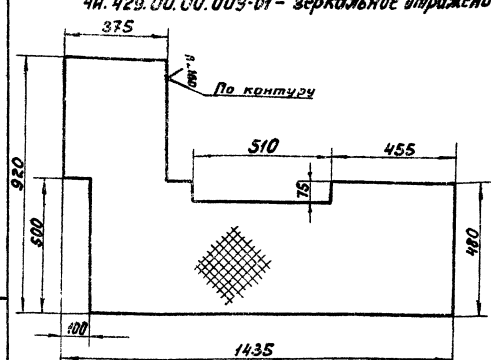

H14; h14; ± IT14/2.

				ИИ.429.00.00.009			
Изм.	Лист	№ докум.	Подп.	Дата			
Разраб.	Кобелев				Перекрытие	Лит.	Масса	Масштаб
Пров.	Сенокина					И	30,0	1:10
						Лист	Листов 1	
Н.контр.	Кулагина				Лист рифл. 0-ПН-4,0 Б Ст3Сп ГОСТ 8568-77	Новобоконакиншипроект Отдел № 5		

ИИ.429.00.00.011

Rz 80

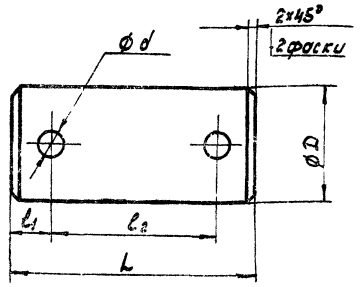

Обозначения	Размеры, мм					Масса, кг
	L	l1	l2	D	d	
ИИ.429.00.00.011	70	12	46	25	6,5	0,27
ИИ.429.00.00.011-01	75	12	51	35	8,5	0,55
ИИ.429.00.00.011-02	85	14	57	40	8,5	0,83

$H14; h14; \pm \frac{IT14}{2}$.

Изм.	Лист	№ докум.	Подп.	Дата	ИИ.429.00.00.011			
Разраб.		Скворцов			Ось	Лит.	Масса	Масштаб
Пров.		Самохина				И	см. табл.	—
Н.контр.		Кулагина			Ст.3 ГОСТ 380-71	Лист	Листов 1	
						Новосибирскпромстройпроект Отдел №5		

Формат А4

ИИ.429.00.00.012

Rz 80 (√)

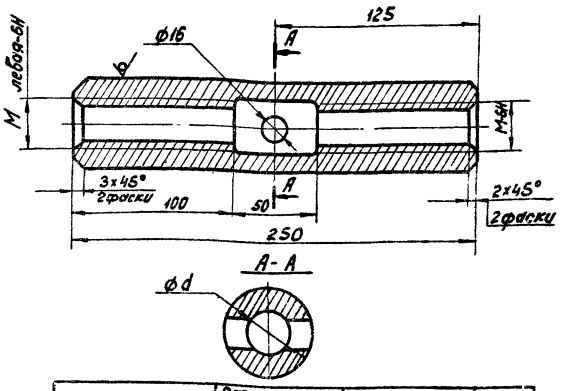

Обозначение	Размеры, мм		Материал	Масса, кг
	d	M		
ИИ 429 00.00.012	28	27	Круг Б55 ГОСТ 2590-71 / Ст3Сп ГОСТ 535-79	3,7
ИИ.429.00.00.012-01	17	16	Круг Б45 ГОСТ 2590-71 / Ст3Сп ГОСТ 535-79	2,8

$H14; h14; \pm \frac{IT14}{2}$.

Изм.	Лист	№ докум.	Подп.	Дата	ИИ.429.00.00.012			
Разраб.		Скворцов			Муфта	Лит.	Масса	Масштаб
Пров.		Самохина				И	см. табл.	—
Н.контр.		Кулагина			см. таблицу	Лист	Листов 1	
						Новосибирскпромстройпроект Отдел №5		

Формат А1

Инв.№ подл. | Подп. и дата | Взам. инв.№ | Инв.№ дубл. | Подп. и дата

ИИ.429.00.00.013

Rz 80 (√)

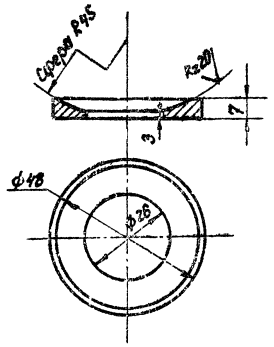

$H14; h14; \pm \frac{IT14}{2}$.

Изм.	Лист	№ докум.	Подп.	Дата	ИИ.429.00.00.013			
Разраб.		Ковалев			Шайба сферическая нижняя	Лит.	Масса	Масштаб
Пров.		Самохина				И	0,05	1:1
Н.контр.		Кулагина			Ст.3 ГОСТ 380-71	Лист	Листов 1	
						Новосибирскпромстройпроект Отдел №5		

ИИ.429.00.00.014

Rz 80 (√)

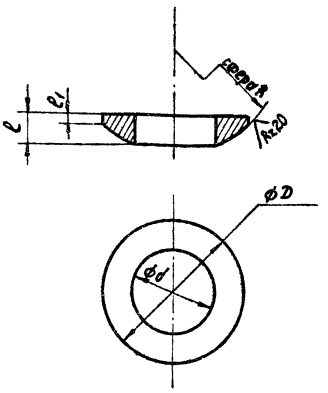

Обозначения	Размеры, мм					Масса, кг
	D	d	l	l1	R	
ИИ.429.00.00.014	45	25	7	3	45	0,035
ИИ.429.00.00.014-01	36	21	7	2	27	0,021

$H14; h14; \pm \frac{IT14}{2}$.

Изм.	Лист	№ докум.	Подп.	Дата	ИИ.429.00.00.014			
Разраб.		Скворцов			Шайба сферическая	Лит.	Масса	Масштаб
Пров.		Самохина				И	см. табл.	—
Н.контр.		Кулагина			Ст.3 ГОСТ 380-71	Лист	Листов 1	
						Новосибирскпромстройпроект Отдел №5		

Инв.№ подл. | Подп. и дата | Взам. инв.№ | Инв.№ дубл. | Подп. и дата

ЧИ.429.00.00.015

Rz 80 (√)

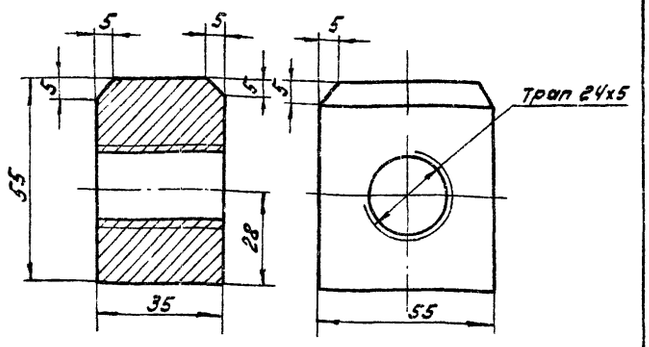

H14; h14; ±IT14/2.

Изм.	Лист	№ докум.	Подп.	Дата	ЧИ.429.00.00.015			
Разраб.		Ковалев			Гайка	Лит.	Масса	Масштаб
Пров.		Самохина				И	0,7	1:1
Н.контр.		Кулагина			Бронза ОЦС5-5-5 ГОСТ 613-79	Лист	Листов 1	
						Мосводоканалниипроект Отдел №5		

Формат 11

ЧИ.429.00.00.016

Rz 80 (√)

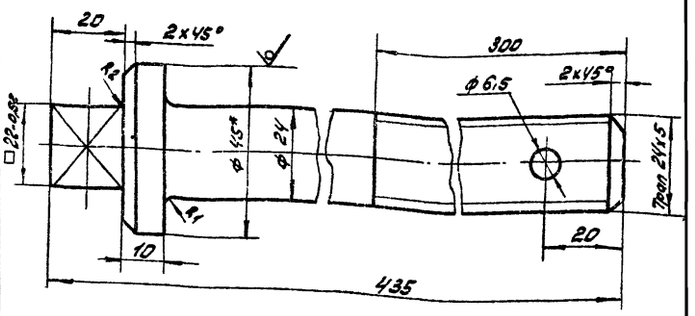

1. H14; h14; ±IT14/2.
2. * Размеры для справок.

Изм.	Лист	№ докум.	Подп.	Дата	ЧИ.429.00.00.016			
Разраб.		Ковалев			Винт подъемный	Лит.	Масса	Масштаб
Пров.		Самохина				И	1,7	1:1
Н.контр.		Кулагина			Круг 845 ГОСТ 2590-71 / Ст3 ГОСТ 535-79	Лист	Листов 1	
						Мосводоканалниипроект Отдел №5		

Инв. № подл. | Подп. и дата | Взам. инв. № | Инв. № дубл. | Подп. и дата

Формат 11

ЧИ.429.00.00.017

Rz 160 (√)

Развертка

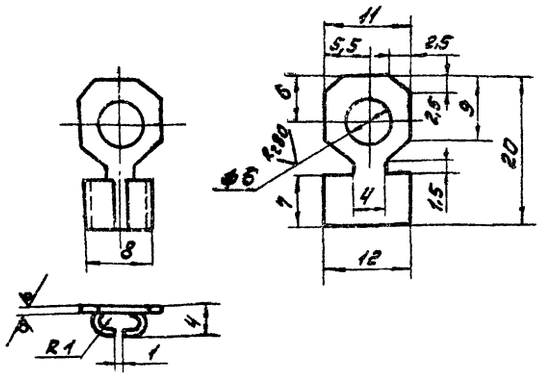

H14; h14; ±IT14/2.

Изм.	Лист	№ докум.	Подп.	Дата	ЧИ.429.00.00.017			
Разраб.		Ковалев			Наконечник	Лит.	Масса	Масштаб
Пров.		Самохина				И	0,002	2:1
Н.контр.		Кулагина			Лист Л6В 1х12х20 ГОСТ 8131-78	Лист	Листов 1	
						Мосводоканалниипроект Отдел №5		

Формат 11

ЧИ.429.00.00.018

(√)

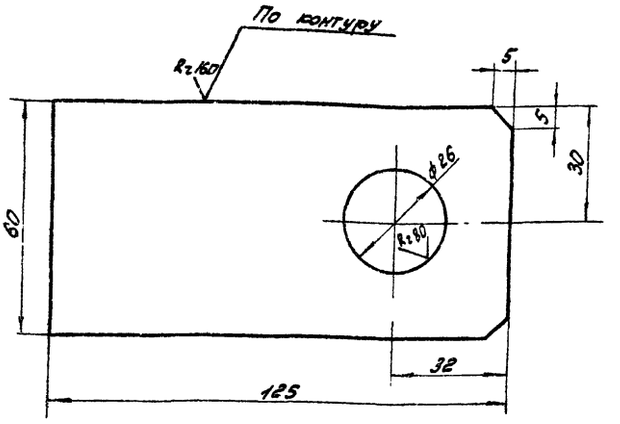

H14; h14; ±IT14/2.

Изм.	Лист	№ докум.	Подп.	Дата	ЧИ.429.00.00.018			
Разраб.		Ковалев			Ребро	Лит.	Масса	Масштаб
Пров.		Самохина				И	0,88	1:1
Н.контр.		Кулагина			Лист 516 ГОСТ 19903-74 / Вст3сп ГОСТ 14637-79	Лист	Листов 1	
						Мосводоканалниипроект Отдел №5		

Инв. № подл. | Подп. и дата | Взам. инв. № | Инв. № дубл. | Подп. и дата

18600-07 66

Формат 11

ЧИ.429.00.00.019

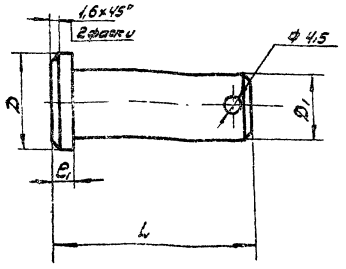

Обозначения	Размеры, мм				Масса, кг
	L	e	D	D1	
ЧИ.429.00.00.019	60	6	28	20	0,13
ЧИ.429.00.00.019-01	42	5	26	18	0,07

1. $H14; h14; \pm\frac{IT14}{2}$.
2. * Размечать при сборке.

Изм.	Лист	№ докум.	Подп.	Дата
Разраб.		Сергунов		
Пров.		Соколин		
Н. контр.		Кулагина		

ЧИ.429.00.00.019

Ось

Лит.	Масса	Масштаб
И	см. табл.	—
Лист	Листов: 1	

Ст.3 ГОСТ 380-71

Мосводоканалнипроект Отдел №5

Формат А1

ЧИ.429.00.00.021

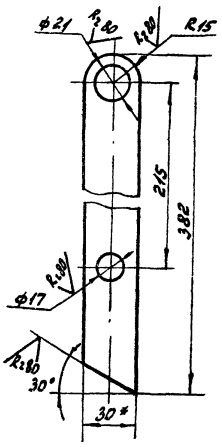

$H14; h14; \pm\frac{IT14}{2}$.

Изм.	Лист	№ докум.	Подп.	Дата
Разраб.		Кабалев		
Пров.		Соколин		
Н. контр.		Кулагина		

ЧИ.429.00.00.021

Рычаг

Лит.	Масса	Масштаб
И	0,8	1:5
Лист	Листов: 1	

Полоса Б-2-8 ГОСТ 103-76 / Вст 3сп ГОСТ 535-79

Мосводоканалнипроект Отдел №5

Формат А1

Инв. № подл. | Подп. и дата | Взам. инв. № | Инв. № дубл. | Подп. и дата

ЧИ.429.00.00.022

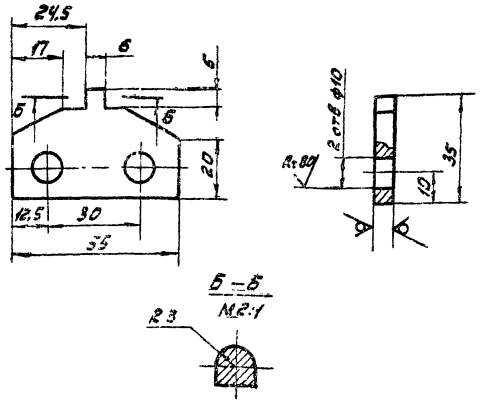

$H14; h14; \pm\frac{IT14}{2}$.

Изм.	Лист	№ докум.	Подп.	Дата
Разраб.		Кабалев		
Пров.		Соколин		
Н. контр.		Кулагина		

ЧИ.429.00.00.022

Планка

Лит.	Масса	Масштаб
И	0,06	1:1
Лист	Листов: 1	

Лист 56 ГОСТ 19903-74 / Вст 3сп ГОСТ 14637-79

Мосводоканалнипроект Отдел №5

Формат А1

Мосгорисполком

Управление водопроводно-канализационного хозяйства

Институт Мосводоканалниипроект

Илоскреб ф18 ИПР

Технические условия

ЧИ.429 00 00. 000 ТУ

Главный инженер института / Соколин Я. Л. /

Начальник отдела / Габрилов А. М. /

Руководитель разработки / Пендерев А. И. /

Инв. № подл. | Подп. и дата | Взам. инв. № | Инв. № дубл. | Подп. и дата

1982г

gost.e-ecolog.ru