Типовой проект
902-2-362.83

ОТСТОЙНИКИ КАНАЛИЗАЦИОННЫЕ

РАДИАЛЬНЫЕ ПЕРВИЧНЫЕ
ИЗ СБОРНОГО ЖЕЛЕЗОБЕТОНА
ДИАМЕТРОМ 18м

Альбом VI
Часть I

18600-06
цена 4-48

gost.e-ecolog.ru

ЦЕНТРАЛЬНЫЙ ИНСТИТУТ ТИПОВОГО ПРОЕКТИРОВАНИЯ
ГОССТРОЯ СССР

Москва, А-445, Смольная ул., 22

Сдано в печать IX 1963 г.
Заказ № 10580 Тираж 500 экз.

ТИПОВОЙ ПРОЕКТ

902-2-362.83

ОТСТОЙНИКИ КАНАЛИЗАЦИОННЫЕ РАДИАЛЬНЫЕ ПЕРВИЧНЫЕ ИЗ СБОРНОГО ЖЕЛЕЗОБЕТОНА

ДИАМЕТРОМ 18

СОСТАВ ПРОЕКТА:

АЛЬБОМ
- I Технологическая и санитарно-техническая части
- II Архитектурно-строительная часть
- III Строительные изделия
- IV Электротехническая часть
- V Задание заводу-изготовителю
- VI Нестандартизированное оборудование. Илоскреб. Часть 1 и часть 2
- VII Нестандартизированное оборудование. Затворы щитовые, установка сигнализатора уровня осадка и фасонные части
- VIII Нестандартизированное оборудование. Токоприемник кольцевой (из т.п. 902-2-346)
- IX Нестандартизированное оборудование. Устройство для удаления плавающих веществ.
- X Заказные спецификации
- XI Сметы
- XII Ведомости потребности в материалах

АЛЬБОМ VI

ЧАСТЬ I

РАЗРАБОТАН
проектным институтом
„МосводоканалНИИпроект"

Главный инженер института (СОКОЛИН)
Главный инженер проекта (КАЗАНОВ)

Рабочие чертежи введены в действие
МосводоканалНИИпроектом
Приказ №191 от 17 ноября 1982 г.

Привязан:

Инв. №

Содержание альбома

Наименование	Обозначение	Стр.
1	2	3
Часть I		
Титульный лист		1
Содержание альбома		2-4
Илоскреб ИПР-18		
Технические условия	4И.429.00.00.000ТУ	5-11
Илоскреб ИПР-18		
Ведомость покупных изделий	4И.429.00.00.000ВП	11-13
Илоскреб ИПР-18	4И.429.00.00.000СБ	
лист 1		14
лист 2		15
лист 3		16
лист 4		17
лист 5		18
лист 6		19
лист 7		20
лист 8		21
лист 9		22
лист 10		23
лист 11		24
Илоскреб ИПР-18. Спецификация		
лист 1-4		25
лист 5-8		26
Ферма моста	4И.429.01.00.000СБ	
лист 1		27
лист 2		28
лист 3		29
лист 4		30
лист 5		31
Ферма моста. Спецификация.	4И.429.01.00.000	
лист 1-2		31
лист 3-5		32
Кронштейн	4И.429.01.01.000СБ	32
Кронштейн. Спецификация.	4И.429.01.01.000	33
Угольник	4И.429.01.01.001	33
Ребро	4И.429.01.01.002	33
Подставка	4И.429.01.02.000 СБ	33
Подставка. Спецификация.	4И.429.01.02.000	34
Угольник	4И.429.01.02.001	34
Кронштейн	4И.429.01.03.000 СБ	34
Кронштейн. Спецификация.	4И.429.01.03.000	34
Накладка	4И.429.01.00.001	35
Стойка	4И.429.01.00.002	35
Накладка	4И.429.01.00.003	35
Угольник верхний	4И.429.01.00.004	35
Угольник нижний	4И.429.01.00.005	36
Накладка	4И.429.01.00.006	36
Поперечина	4И.429.01.00.007	36
Балка	4И.429.01.00.008	36
Ребро	4И.429.01.00.009	37
Балка	4И.429.01.00.011	37
Накладка	4И.429.01.00.012	37
Ступень	4И.429.01.00.013	37
Накладка	4И.429.01.00.014	38
Угольник	4И.429.01.00.015	38
Ребро	4И.429.01.00.016	38
Лист	4И.429.02.01.002	38
Крыло скребковое.	4И.429.02.00.000СБ	39

1	2	3
Крыло скребковое. Спецификация. лист 1-2	4И.429.02.00.000	40
Скребок	4И.429.02.01.000СБ	40
Скребок. Спецификация. лист 1-2		41
Ребро	4И.429.02.01.003	41
Скребок. Спецификация	4И.429.02.02.000	
лист 1		41
лист 2		42
Вилка. Спецификация	4И.429.02.03.000	42
Скребок	4И.429.02.02.000СБ	42
Вилка	4И.429.02.03.000СБ	43
Скоба	4И.429.02.03.001	43
Вставка	4И.429.02.03.002	43
Ребро	4И.429.02.00.001	43
Ребро	4И.429.02.00.002	44
Ребро	4И.429.02.00.003	44
Ребро	4И.429.02.00.004	44
Раскос	4И.429.02.00.005	44
Поперечина	4И.429.02.00.006	45
Пояс	4И.429.02.00.007	45
Патрубок	4И.429.02.00.008	45
Консоль	4И.429.02.00.009	45
Платформа	4И.429.03.00.000СБ	46
Платформа. Спецификация.	4И.429.03.00.000	
лист 1-2		47
Металлоконструкция платформы	4И.429.03.01.000	
Спецификация лист 1-2		47
Металлоконструкция платформы	4И.429.03.01.000СБ	48
Ребро	4И.429.03.01.100СБ	49
Ребро. Спецификация	4И.429.03.01.100	49
Косынка	4И.429.03.01.101	49
Косынка	4И.429.03.01.001	49
Швеллер	4И.429.03.01.002	50
Ребро	4И.429.03.01.003	50
Накладка	4И.429.03.01.004	50
Лист	4И.429.03.01.005	50
Ребро	4И.429.03.01.006	51
Бобышка	4И.429.03.01.007	51
Ребро	4И.429.03.01.008	51
Стакан. Спецификация.	4И.429.03.02.000	51
Стакан	4И.429.03.02.000СБ	52
Опора катковая	4И.429.03.03.000СБ	52
Опора катковая. Спецификация	4И.429.03.03.000	53
Обойма	4И.429.03.03.100СБ	53
Обойма. Спецификация	4И.429.03.03.100	54
Накладка	4И.429.03.03.101	54
Ребро	4И.429.03.03.102	54
Ось	4И.429.03.03.001	54
Втулка распорная	4И.429.03.03.002	55
Прокладка	4И.429.03.03.003	55
Каток	4И.429.03.03.004	55
Ригель	4И.429.03.03.005	55
Кольцо регулировочное	4И.429.03.03.006	56
Втулка	4И.429.03.03.007	56
Домкрат	4И.429.03.04.000СБ	56
Домкрат. Спецификация.	4И.429.03.04.000	56
Винт	4И.429.03.04.001	57
Полукольцо	4И.429.03.04.002	57
Основание	4И.429.03.04.003	57
Угольник	4И.429.03.00.001	(57)

г. Москва

1	2	3
Часть II		
Привод	ЧИ.429.04.00.000СБ	
лист 1		58
лист 2		59
лист 3		60
Привод. Спецификация	ЧИ.429.04.00.000	
лист 1-4		61
Вал в сборе	ЧИ.429.04.01.000СБ	62
Вал в сборе. Спецификация		
лист 1-2	ЧИ.429.04.01.000	62
Траверса. Спецификация	ЧИ.429.04.01.100	63
Полоса верхняя	ЧИ.429.04.01.101	63
Траверса	ЧИ.429.04.01.100СБ	63
Стенка	ЧИ.429.04.01.102	64
Полоса нижняя	ЧИ.429.04.01.103	64
Обойма	ЧИ.429.04.01.104	64
Втулка	ЧИ.429.04.01.001	64
Колесо зубчатое	ЧИ.429.04.01.002	65
Крышка подшипника	ЧИ.429.04.01.003	65
Вал	ЧИ.429.04.01.004	66
Кольцо дистанционное	ЧИ.429.04.01.005	66
Прокладка	ЧИ.429.04.01.006	66
Кольцо уплотнительное	ЧИ.429.04.01.007	67
Полукольцо	ЧИ.429.04.01.008	67
Крышка подшипника	ЧИ.429.04.01.009	67
Крышка подшипника	ЧИ.429.04.01.011	68
Рама. Спецификация.	ЧИ.429.04.02.000	
лист 1-2		68
Рама	ЧИ.429.04.02.000	
лист 1		69
лист 2		70
лист 3		71
Накладка	ЧИ.429.04.02.001	72
Швеллер	ЧИ.429.04.02.002	72
Ребро	ЧИ.429.04.02.003	72
Лапа	ЧИ.429.04.02.004	72
Кронштейн	ЧИ.429.04.03.000	73
Кронштейн. Спецификация.	ЧИ.429.04.03.000	73
Фланец	ЧИ.429.04.03.001	73
Ребро	ЧИ.429.04.03.002	74
Основание	ЧИ.429.04.03.003	74
Шестеренка сменная	ЧИ.429.04.00.001	74
Шестеренка сменная	ЧИ.429.04.00.002	75
Шестеренка сменная	ЧИ.429.04.00.003	75
Колесо зубчатое сменное	ЧИ.429.04.00.004	76
Колесо зубчатое сменное	ЧИ.429.04.00.005	76
Колесо зубчатое сменное	ЧИ.429.04.00.006	77
Втулка дистанционная	ЧИ.429.04.00.007	78
Прокладка	ЧИ.429.04.00.008	78
Шестерня	ЧИ.429.04.00.009	78
Стакан	ЧИ.429.04.00.011	79
Стакан	ЧИ.429.04.00.012	79
Вал пронежуточный	ЧИ.429.04.00.013	79
Ступица	ЧИ.429.04.00.014	80
Палец	ЧИ.429.04.00.015	80

1	2	3
Шайба глухая	ЧИ.429.04.00.016	80
Шайба стопорная	ЧИ.429.04.00.017	80
Труба для кабеля	ЧИ.429.05.00.000СБ	81
Труба для кабеля. Спецификация.	ЧИ.429.05.00.000	81
Шайба	ЧИ.429.05.00.001	81
Кольцо	ЧИ.429.05.00.002	81
Труба	ЧИ.429.05.00.003	82
Опора центральная	ЧИ.429.06.00.000СБ	82
Опора центральная. Спецификация	ЧИ.429.06.00.000	82
Труба	ЧИ.429.06.00.001	82
Ребро	ЧИ.429.06.00.002	83
Фланец	ЧИ.429.06.00.003	83
Опора радиальная	ЧИ.429.07.00.000	83
Опора радиальная Спецификация	ЧИ.429.07.00.000	
лист 1-2		84
Обойма	ЧИ.429.07.00.001	84
Прокладка	ЧИ.429.07.00.002	84
Крышка подшипника	ЧИ.429.07.00.003	85
Крышка подшипника	ЧИ.429.07.00.004	85
Расчалка	ЧИ.429.08.00.000	86
Расчалка. Спецификация	ЧИ.429.08.00.000	86
Серьга	ЧИ.429.08.00.001	86
Перекрытие	ЧИ.429.09.00.000	87
Перекрытие. Спецификация	ЧИ.429.09.00.000	87
Стержень	ЧИ.429.10.00.000	87
Стержень. Спецификация	ЧИ.429.10.00.000	87
Вилка	ЧИ.429.10.00.100	88
Вилка. Спецификация.	ЧИ.429.10.00.100	88
Скоба	ЧИ.429.10.00.101	88
Вставка	ЧИ.429.10.00.102	88
Узел крепления	ЧИ.429.11.00.000	89
Узел крепления. Спецификация.	ЧИ.429.11.00.000	89
Ребро	ЧИ.429.11.00.001	89
Пластина	ЧИ.429.11.00.002	90
Ребро	ЧИ.429.11.00.003	90
Ребро	ЧИ.429.11.00.004	90
Стойка	ЧИ.429.12.00.000	90
Стойка. Спецификация	ЧИ.429.12.00.000	91
Ребро	ЧИ.429.12.00.001	91
Ребро	ЧИ.429.12.00.002	91
Перекрытие съемное	ЧИ.429.13.00.000	91
Перекрытие съемное. Спецификация.	ЧИ.429.13.00.000	92
Путь рельсовый внутренний	ЧИ.429.14.00.000СБ	92
Путь рельсовый внутренний. Спецификация	ЧИ.429.14.00.000	92
Кольцо	ЧИ.429.14.00.001	92
Головка	ЧИ.429.14.00.002	93
Основание	ЧИ.429.14.00.003	93
Скребок дополнительный	ЧИ.429.15.00.000СБ	93
Скребок дополнительный	ЧИ.429.15.00.000	
Спецификация		94
Вилка	ЧИ.429.15.01.000СБ	94
Вилка. Спецификация	ЧИ.429.15.01.000	94
Скоба	ЧИ.429.15.01.001	94
Вставка	ЧИ.429.15.01.002	95
Ребро	ЧИ.429.15.00.001	95
Лист	ЧИ.429.15.00.002	95

1	2	3
Ребро	4Н.429.15.00.003	96
Труба	4Н.429.15.00.004	96
Секция цилиндра направляющего	4Н.429.16.00.000СБ	96
Секция цилиндра направляющего	4Н.429.16.00.000	
Спецификация		97
Окантовка	4Н.429.16.00.001	97
Угольник	4Н.429.16.00.002	97
Ребро	4Н.429.16.00.003	97
Обечайка	4Н.429.16.00.004	98
Кронштейн	4Н.429.17.00.000	98
Кронштейн. Спецификация	4Н.429.17.00.000	98
Раскос	4Н.429.17.00.001	98
Пластина	4Н.429.17.00.002	99
Накладка	4Н.429.17.00.003	99
Ребро	4Н.429.17.00.004	98
Толкатель	4Н.429.18.00.000СБ	99
Толкатель. Спецификация.	4Н.429.18.00.000	100
Штанга	4Н.429.18.01.000СБ	100
Штанга. Спецификация	4Н.429.18.01.000	100
Стержень	4Н.429.18.01.001	100
Вилка	4Н.429.18.01.002	101
Ось	4Н.429.18.00.001	101
Каток	4Н.429.18.00.002	101
Оседержатель	4Н.429.18.00.003	101
Лестница	4Н.429.19.00.000СБ	102
Лестница. Спецификация	4Н.429.19.00.000	102
Лапа	4Н.429.19.00.001	102
Лапа	4Н.429.19.00.002	103
Стойка	4Н.429.19.00.003	103
Стойка	4Н.429.20.00.000СБ	103
Стойка. Спецификация	4Н.429.20.00.000	103
Козырек	4Н.429.20.01.000СБ	104
Козырек. Спецификация	4Н.429.20.01.000	104
Обечайка коническая	4Н.429.20.01.001	104
Обечайка цилиндрическая	4Н.429.20.01.002	104
Труба	4Н.429.20.00.001	105
Палец	4Н.429.20.00.002	105
Стойка. Спецификация	4Н.429.21.00.000	105
Пластина	4Н.429.21.00.001	105
Стойка	4Н.429.21.00.000СБ	106
Ножка	4Н.429.21.00.002	107
Распорка	4Н.429.21.00.003	107
Лапа	4Н.429.21.00.004	107
Плитка анкерная	4Н.429.22.00.000СБ	107
Плитка анкерная. Спецификация.	4Н.429.22.00.000	118
Стержень	4Н.429.22.00.001	118
Пластина	4Н.429.22.00.002	118
Кожух для сменных шестерен	4Н.429.23.00.000	
Спецификация		118
Кожух для сменных шестерен	4Н.429.23.00.000СБ	109
Стенка бокобая	4Н.429.23.00.001	109
Стенка передняя	4Н.429.23.00.002	109
Стенка задняя	4Н.429.23.00.003	110
Кожух. Спецификация	4Н.429.24.00.000	110
Кожух	4Н.429.24.00.000СБ	110
Лист бокобой	4Н.429.24.00.001	111
Стенка	4Н.429.24.00.002	111

1	2	3
Кронштейн	4Н.429.25.00.000СБ	111
Кронштейн. Спецификация	4Н.429.25.00.000	112
Швеллер	4Н.429.25.00.001	112
Угольник	4Н.429.25.00.002	112
Вилка	4Н.429.26.00.000СБ	112
Вилка. Спецификация	4Н.429.26.00.000	113
Скоба	4Н.429.26.00.001	113
Пруток	4Н.429.26.00.002	113
Плита	4Н.429.27.00.000СБ	113
Плита. Спецификация	4Н.429.27.00.000	114
Донкрат	4Н.429.28.00.000СБ	114
Донкрат. Спецификация	4Н.429.28.00.000	114
Плита	4Н.429.28.00.001	114
Винт	4Н.429.28.00.002	115
Штифт	4Н.429.28.00.003	115
Скребок	4Н.429.29.00.000СБ	115
Скребок. Спецификация	4Н.429.29.00.000	115
Угольник	4Н.429.29.00.001	116
Накладка	4Н.429.29.00.002	116
Планка	4Н.429.29.00.003	116
Щетка	4Н.429.29.00.004	116
Штанга	4Н.429.30.00.000СБ	117
Штанга. Спецификация	4Н.429.30.00.000	117
Винт	4Н.429.30.90.001	117
Планка	4Н.429.30.00.002	117
Кронштейн	4Н.429.31.00.000СБ	118
Кронштейн. Спецификация	4Н.429.31.00.000	118
Анкер	4Н.429.31.00.001	118
Тяга	4Н.429.00.00.001	118
Подкос	4Н.429.00.00.002	119
Плита	4Н.429.00.00.003	119
Лист средний	4Н.429.00.00.004	119
Шпилька	4Н.429.00.00.005	119
Шайба	4Н.429.00.00.006	120
Угольник	4Н.429.00.00.007	120
Поручень	4Н.429.00.00.008	120
Перекрытие	4Н.429.00.00.009	120
Ось	4Н.429.00.00.011	121
Муфта	4Н.429.00.00.012	121
Шайба сферическая нижняя	4Н.429.00.00.013	121
Шайба сферическая	4Н.429.00.00.014	121
Гайка	4Н.429.00.00.015	122
Винт подъемный	4Н.429.00.00.016	122
Наконечник	4Н.429.00.00.017	122
Ребро	4Н.429.00.00.018	122
Ось	4Н.429.00.00.019	123
Рычаг	4Н.429.00.00.021	123
Планка	4Н.429.00.00.022	123
Шпоскреб ИПР-18		
Технические условия	4Н.429.00.00.000ТУ	(123)

1. Введение.

1.1. Настоящие технические условия распространяются на илоскреб ИПР-18, служащий для сгребания осадка и удаления плавающих веществ из радиальных первичных отстойников ф 18 м сооружений очистки сточных вод, выполненных на основании решения Мосгорисполкома о плане бюджетных работ № 3334 от 7 декабря 1979 г. и в соответствии с перечнем-графиком корректировке и разработка вариантов типовых проектов п.,, 17, раздел XII плана типового проектирования на 1980 г.

1.2. При заказе и в переписке указанный илоскреб выписывается так: „ Илоскреб ИПР-18 типовой проект 902-2- альбом VI ", часть 1 и 2.

2. Технические требования.

2.1. Илоскреб ИПР-18 должен соответствовать требованиям настоящих технических условий, комплекта документации согласно спецификации 4И. 429. 00. 00. 000 и Правилами производства и приемки работ. Металлические конструкции СНиП III 18-75.

Изм	Лист	№ докум.	Подп.	Дата	4И. 429. 00. 00. 000 ТУ			
Разраб.		Пендерев			Илоскреб ИПР-18	Лит.	Лист 2	Листов 27
Пров		Самохина				И		
Н. контр		Кулагина				Мосводоканалниипроект Отдел №5		
Утв.		Гаврилов						

Инв. № подл. | Подп. и дата | Взам. инв. № | Инв. № дубл. | Подп. и дата

2.2. Рабочие чертежи.

2.2.1. Рабочие чертежи на заводе- изготовителе должны быть предварительно проверены в отношении ясности изображения и возможности изготовления конструкции, имеющимся на заводе оборудованием. В случае необходимости завод- изготовитель может производить корректировку рабочих чертежей. При этом завод несет ответственность за прочность и долговечность измененной конструкции. Все конструктивные изменения, вводимые заводом, а также отступления от чертежей и технических условий на изготовление, должны быть согласованы с заказчиком и автором проекта. Завод- изготовитель обязан все вводимые им изменения нанести на светокопии чертежей в 2х экземплярах и один экземпляр возвратить заказчику.

2.2.2. В процессе изготовления испытаний илоскреба надлежит проверить в соответствии с чертежами, техническими условиями, государственными общесоюзными и ведомственными стандартами:

а) качество материалов, полуфабрикатов и готовых изделий;

Изм	Лист	№ докум.	Подп.	Дата	4И. 429. 00. 00. 000 ТУ	Лист 3

б) качество сварки;
в) качество механической обработки деталей;
г) качество пригонки и сборки;
д) качество отделки и внешний вид
е) комплектность илоскреба;
ж) данные технической характеристики.

2.3. Материалы.

2.3.1. Для изготовления деталей должны применяться материалы тех марок, которые указаны в чертежах и в спецификациях. Замена материалов допускается только по согласованию с организацией разработчиком проекта и с заказчиком.

Материалы должны применяться строго кондиционные, снабженные сертификатами заводов-поставщиков.

2.3.2. Поверхности резки проката, не подвергающиеся дальнейшей механической обработке, должны быть ровными, без надрезов. Неперпендикулярность плоскости реза к поверхности проката не должна быть более 1:10. Наплывы, неровности, заусенцы на поверхностях реза должны быть зачищены, острые кромки- притуплены.

Изм	Лист	№ докум.	Подп.	Дата	4И. 429. 00. 00. 000 ТУ	Лист 4

2.3.3. Детали металлоконструкций перед обработкой и сборкой, в случае необходимости, должны быть подвергнуты правке. Неровности проката, препятствующие взаимному прилеганию деталей при сборке, должны быть устранены.

2.3.4. Влажность пиломатериалов должна быть не выше 15%.

2.3.5. Все покупные изделия: мотор-редуктор, подшипники качения, электроприборы и др. должны быть качественными и полноценными, изготовленными в соответствии с техническими условиями завода- изготовителя или ГОСТ. Болты, винты, шпильки, гайки, шайбы, штифты, шплинты и прочие детали должны во всем соответствовать ГОСТ или ОСТ, указанных в чертежах и спецификациях.

2.4. Отливки.

2.4.1. Допускаемые отклонения по размерам и весу, а также припуски на механическую обработку, если они не обусловлены чертежами, должны быть для чугунных и стальных отливок в пределах величин предусмотренных для отливок III класса соответствующих стандартов.

Инв. № подл. | Подп. и дата | Взам. инв. № | Инв. № дубл. | Подп. и дата

Изм	Лист	№ докум.	Подп.	Дата	4И. 429. 00. 00. 000 ТУ	Лист 5

2.4.2. Неуказанные на чертеже уклоны отливок выполняются согласно действующим стандартам на формовочные уклоны.

2.4.3. Трещины в отливках из чугуна не допускаются независимо от мест их расположения.

2.4.4. Поверхности отливок должны быть очищены от формовочной земли и освобождены от стержней и пригара.

2.4.5. Необработанные наружные плоскости отливок не должны иметь отклонений от прямолинейности свыше 3мм на 600 мм длины.

2.4.6. На обработанных трущихся поверхностях литых деталей, на зубьях шестерен и на рабочей поверхности катков раковины, шлаковые включения, трещины и другие пороки литья не допускаются. На прочих поверхностях литых деталей допускаются отдельные раковины диаметром не более 5мм и глубиной не более 10% толщины стенки.

2.5. Сварка.

2.5.1. Поверхности кромок, в местах подлежащих сварке, а также прилегающие к ним участки шириной 3-5 мм, должны быть очищены от окалины, ржавчины, краски, масла и других загрязнений.

2.5.2. На деталях снять фаски в соответствии с указаниями ГОСТа и чертежей.

2.5.3. По наружному виду сварной шов ручной электросварки должен иметь плавный переход к основному металлу, равномерную чешуйчатость и равномерное заполнение шва по всей длине.

2.5.4. Односторонние швы при ручной электродуговой сварке должны иметь грат, выступающий с другой стороны в виде равномерного валика. При выполнении сварки двухсторонним швом перед наложением шва с другой стороны грат должен быть обрублен и зачищен.

2.5.5. Сварные швы должны отвечать следующим требованиям:

а) полное отсутствие шлаковых включений;

б) проверка на глубину не менее 50% толщины свариваемого металла;

в) отсутствие перегога, непроваров, раковин, пузырей;

г) наличие плавного перехода от сварного шва к основному металлу;

д) неравномерность наплавного шва не должна превышать 25% высоты и ширины наплыва.

2.5.6. Дефекты, обнаруженные в сварных швах: шлаковые включения, пористости, непроваренные места, трещины, перегоги, раковины, перерывы швов и т. п. должны быть вырублены до здорового металла. Вырубленные участки подлежат заварке вновь, с последующим контролем. Исправлять дефектные швы путем выплавки электродами с последующей новой заваркой воспрещается.

2.5.7. Механические свойства металла шва и сварного соединения должны быть следующими:

а) временное сопротивление металла шва не ниже временного сопротивления основного металла;

б) относительное удлинение ≥ 18%;

в) удельная ударная вязкость ≥ 8 кгм/см².

2.5.8. Правка сварных деталей должна выполняться с предварительным нагревом на прессе или кузнечным способом. В холодном состоянии правка не разрешается.

2.5.9. Предъявляемые к приемке конструкции должны быть закончены, но не окрашены. Сварные швы и прилегающие к ним поверхности на ширину не менее 20 мм по обе стороны швов должны быть очищены от шлака, наплывов, брызг металла, окалины и остатков монтажных швов.

2.6. Механическая обработка.

2.6.1. Чистота поверхностей обработанных деталей должна соответствовать указаниям чертежей, шероховатость обрабатываемых поверхностей деталей без чертежа $R_z 160$ ∇.

2.6.2. В механически обрабатываемых деталях, где отклонения в чертежах не оговорены, допускаемые отклонения от геометрической формы и взаимного расположения поверхностей (конусность, эллиптичность, непараллельность и т. п.) - должны быть в пределах допуска на соответствующие размеры, диаметры, расстояниями между осями, плоскостями и т. п.

2.6.3. Обрабатываемые поверхности деталей и их кромки не должны иметь заусенцев, задиров, забоин, вмятин, царапин и других дефектов.

2.6.4. Размеры сопрягаемых элементов обработанных деталей, должны быть выдержаны в соответствии с допусками, классами точности и посадками, указанными в чертежах.

2.6.5. В резьбе не должно быть сорваных ниток, искаженного профиля, забоин, выхватов и заусенцев. Поверхность резьбы должна быть чистой и гладкой. На концах резьбы должны быть заходные фаски.

2.6.6. Рабочие поверхности зубьев зубчатых колес не должны иметь следов дробления.

2.6.7. При использовании поверхностей деталей или узлов в качестве технологических баз точность изготовления и чистота поверхностей может быть повышена против требований чертежа.

2.6.8. Валы и оси не должны иметь трещин или других дефектов. Заварка их не допускается.

2.6.9. Звенья расчалок, стержни, тяги, стойки и детали их крепления (вилки, шарнирные валики) не должны иметь надрезов, трещин и т. п. дефектов.

2.7. Термическая обработка.

2.7.1. Термически обрабатываемые детали не должны быть перегруженными и деформируемыми сверх допустимой нормы, не должны иметь окисленной и обезуглероженной поверхности, трещин, расслоений, выкрашивания, вздутия и разъедания поверхности. Прочие дефекты (излишняя твердость, мягкость, пятнистость, несоответствие механических свойств) могут подвергаться исправлению повторной термической обработкой.

2.7.2. Детали после термической обработки должны быть очищены от окалины методами, принятыми на заводе-изготовителе.

2.8. Требование к деталям, изготовляемым из листовой профильной стали.

2.8.1. Резку заготовок из листовой профильной стали следует производить механическим путем, либо с помощью автогенной резки или бензорезки. После вырезки заготовок, детали надлежит довести до размеров указанных в чертежах. Детали должны быть выправлены и кромки

их зачищены от оплавления и заусенцев. Допускается отклонения от плоскостности деталей из листовой стали 0.2 мм на 100 мм длины, если в чертеже нет особых указаний.

2.8.2. Гибку профилей стали следует производить по шаблонам без перегиба и трещин материала. При гибке в горячем состоянии охлаждение в воде не допускается.

2.9. Требование к сборке.

2.9.1. На сборку отдельных узлов и изделия в целом должны поступать детали и узлы окончательно принятые ОТК завода-изготовителя. Пригонку и посадку сопрягаемых деталей надлежит производить тщательно, без повреждения поверхностей.

2.9.2. Наклепывание деталей и другие способы подгонки в сопряжениях не допускаются.

2.9.3. Подшипники качения перед сборкой следует тщательно промыть в бензине или в горячем минеральном масле.

2.9.4. Разметку отверстий для крепления покупного оборудования (мотор-редуктор) производить только после получения

паспорта или самого оборудования.

2.9.5. Все крепежные соединения выполнять согласно указаниям в чертежах.

2.10. Окраска.

2.10.1. После приемки шлоскребка, окрашиваемые поверхности очистить от масла, грязи и ржавчины. Все необработанные поверхности металлических конструкций шлоскребка, находящиеся во время эксплуатации выше уровня жидкости в отстойнике (см. общий вид) кроме мест, подлежащих сварке при монтаже и поверхностей, соприкасающихся со штрабным бетоном, следует нанести (после предварительной грунтовки) в 2-3 слоя атмосферостойкое лакокрасочное покрытие. Соответственно поверхности металлоконструкций, находящиеся ниже уровня жидкости нанести грунт ХС-010, покрыть двумя слоями краской ЭМХС-710 цвет серый и одним слоем лака ХС-76 IV В ГОСТ 9355-81.

2.10.2. Все обработанные металлические поверхности покрыть антикоррозийным веществом, смывающимся керосином.

Поверхности, сопрягающиеся с бетоном, следует покрыть цементным молоком на 2% процентном растворе каустиковой соды.

2.11. Комплектность.

2.11.1. Илоскреб должен отправляться укомплектованным, полностью собранным поставочными блоками (узлами), не требующими разборки в процессе монтажа.

2.11.2. Завод- изготовитель с илоскребом должен направить заказчику один комплект технической и товаросопроводительной документации.

2.11.3. Комплект технической документации должен включать:

а) технический паспорт с документом, удостоверяющим соответствие требованиям чертежей и настоящих технических условий;

б) комплект технической документации согласно содержанию спецификации илоскреба;

в) комплектовочную ведомость, схемы разбивки на поставочные блоки и их маркировки.

Примечание: техническая документация для строящегося предприятия поставляется заводом- изготовителем в 2% экземплярах,

а для действующих предприятий в одном экземпляре.

2.11.4. Комплект товаросопроводительной документации должен включать:

а) упаковочный лист;

б) ведомость электрооборудования.

2.12. Маркировка.

2.12.1. На видном месте илоскреба в районе приводной станции должна быть установлена фирменная табличка содержащая.

а) наименование завода- изготовителя и его местонахождение;

б) наименование изделия;

в) дата выпуска;

г) заводской номер;

д) клеймо ОТК завода- изготовителя.

2.12.2. Знаки маркировки, монтажные и сборочные метки (риски), выполненные клеймением, должны быть обведены несмываемой краской.

2.13. Упаковка.

2.13.1. Илоскреб и все оборудование, входящее в объем поставки заказчику, должны быть законсервированы в соответствии с ГОСТ 9014-78 и надежно защищен от коррозии при его

транспортировке и хранении на месте монтажа в течение не менее двух лет с момента отгрузки. Методы консервации и применяемые для этого материалы должны обеспечивать возможность расконсервации поставочных блоков без разборки.

2.13.2. Поставочные блоки отправляются без упаковки.

2.13.3. Электрооборудование и узлы с подшипниками качения, а также отдельные мелкие части и крепеж, должны быть упакованы в ящики.

2.13.4. Каждое транспортное место должно быть маркировано и занесено в отправочную ведомость.

2.13.5. Техническая документация должна быть вложена в водонепроницаемый пакет.

3. Приемка.

3.1. Приемка илоскреба должна осуществляться в соответствии с „Инструкцией о порядке приема продукции производственного назначения по качеству", утвержденной постановлением Госарбитража при Совете Министров СССР от 27.05.59г. № 6-85.

3.2. Монтаж илоскреба по договоренности производится либо заводом- изготовителем, либо заказчиком, либо специальной организацией по поручению заказчика.

3.3. Если монтаж производится заводом- изготовителем, то приемка илоскреба производится после окончания монтажа и проведения испытаний на месте установки.

3.4. Если монтаж производится не заводом- изготовителем, а приемка отдельных узлов производится приемщиком заказчика на заводе- изготовителе, то завод- изготовитель несет полную ответственность за качество выполнения конструкции в целом.

3.5. При сдаче- приемке, согласно пункта 3.3. завод- изготовитель предъявляет приемщику: ферму моста, платформу, приводную тележку, фермы скребковых крыльев, секции направляющих цилиндров, устройство для удаления плавающих веществ, токоприемник кольцевой и прочие сборки и детали, входящие в общую сборку илоскреба. Кроме того, завод- изготовитель предъявляет приемщику следующие документации:

а) рабочие чертежи с внесенными заводом них изменениями, а также документы, удостоверяющие

согласование с заказчиком отступлений, если таковые имели место;

б) приемочные акты ОТК завода на все предъявленные сборки и детали илоскреба;

в) сертификаты и прочие документы, удостоверяющие качество поставленных материалов и результат испытаний материалов и сварных швов, если таковые производились;

г) опись дипломов сварщиков;

д) отправочную ведомость;

е) техническое условие на изготовление;

3.6. При приемке проверяется:

а) качества обработки, сварки и сборки посредством внешнего осмотра всех частей без разборки узлов, соответствие техническим условиям;

б) качество отдельных узлов по актам ОТК завода и отправочным документам;

г) отсутствие внутренних дефектов в стыковых и угловых швах на всей длине с помощью ультразвука или магнитодефектоскопии последующим просвечиванием всех дефектных мест рентгеновскими или гамма-лучами.

3.7. Сдача сварных металлических конструкции производится в незагрунтованном виде. Прочие узлы могут предъявляться загрунтованными.

3.8. При сдаче-приемке составляется в двух экземплярах акт, в котором перечисляются принятые узлы и детали илоскреба, их комплектность и соответствие рабочим чертежам и техническим условиям. Один экземпляр акта хранится в ОТК завода, другой направляется монтирующей организации при отправке конструкции.

4. Транспортировка и хранение.

4.1. Погрузку и крепление транспортных мест илоскреба производить в соответствии с требованиями „Технических условий погрузки и крепления грузов" МПС по чертежам завода.

4.2. Погрузочно-разгрузочные работы должны производиться без резких толчков и ударов и обеспечивать сохранность упаковочных мест.

4.3. Хранение илоскреба должно производиться на ровной площадке под навесом, предохраняющим поставочные блоки от попадания атмосферных осадков и от механических повреждений.

4.4. Электрооборудование и узлы с подшипниками качения должны храниться в закрытых помещениях.

4.5. При отгрузке оборудования и технической документации завод-изготовитель должен

направить в адрес заказчика уведомление.

4.6. Разрешение вопросов, связанных с транспортированием илоскреба, заказчик должен осуществлять согласно „Положению о поставках продукции производственно-технического назначения", утвержденного постановлением Совета Министров СССР от 22.05.59г.

5. Монтаж на месте установки.

5.1. До начала работ по монтажу илоскреба следует удостовериться в том, что строительная конструкция отстойника соответствует проекту 902-2- альбом I во всех элементах, связанных с установкой илоскреба.

В случае отклонений от проекта в размерах и отметках отстойника, влияющих на монтаж илоскреба, необходимо поставить об этом в известность заказчика и до получения от него указаний о мероприятиях по устранению обнаруженных дефектов к монтажу не приступать.

5.2. Для обеспечения правильности монтажа илоскреба рекомендуется следующий порядок производства работ (см. черт. № 4И 429.00.00.000):

а) установка и заделка плиты поз. 44 с центральной опорой поз. 6, внутреннего рельса поз. 16;

б) установка платформы поз. 3;

в) подвеска к платформе скребковых крыльев поз. 2;

г) установка фермы моста поз. 1 и крепление на ней привода поз. 4;

д) нанесение на днище отстойника выравнивающего бетонного слоя;

г) приварка скребков к скребковому крылу 4И. 429. 02. 00. 000.

5.3. Для правильной и безаварийной работы илоскреба большое значение имеет точность установки центральной опоры поз. 6 и внутреннего рельса поз. 16.

5.3.1. Перед установкой рельса необходимо проверить размеры его конической поверхности и круговой формы. Если отклонения этих размеров превышают допуски указанные на чертеже, рельс должен быть выправлен.

5.3.2. К основанию рельса прикрепить анкерные плитки поз. 24.

5.3.3. Рельс и центральную опору установить на временных подкладках на опорной железобетонной плите в центре отстойника, и после их предварительной взаимной установки, гнезда анкерных плиток и шпилек залить цементным раствором.

5.3.4. После затвердения цементного раствора произвести предварительную затяжку гаек и тщательно выверить правильность центровки рельса и центральной опоры, горизонтальность верхней кромки рельса и вертикальность оси центральной опоры. Отклонение верхней кромки рельса от горизонтальности не должно превышать 0.5 мм на длине 2м, что проверяется при помощи стальной линейки, которую надлежит прикладывать не менее, чем по 10 наибольшим хордам и уровня с ценой деления 0.1мм на метр.

5.3.5. Несоосность центральной опоры и рельса не должна превышать 0.5 мм, что проверяется путем замера по радиусу расстояния между обточенной боковой поверхностью плиты поз. 79 под центральной опорой и внутренней обработанной поверхностью рельса.

5.3.6. Отклонение от вертикали оси центральной опоры не должно быть более 0.5мм на метр.

5.3.7. После выверки, рельс и центральную опору подлить бетоном марки 200. После твердения бетона произвести контрольную выверку и окончательную затяжку гаек

крепления центральной опоры.

5.3.8. Затем центральную часть (до рельса) залить цементным раствором до верхней кромки рельса для стока попадающей туда жидкости.

5.4. При установке платформы поз. 3 необходимо отрегулировать роликовые опоры так, чтобы все ролики прилегали к внутреннему рельсу при любом угле поворота платформы и оси роликов находились в одной плоскости с осью центральной опоры. В случае необходимости положение роликов может быть отрегулировано с помощью прокладок.

5.5. Для предупреждения касания скребками днища отстойника, верхней слой железобетонной плиты днища укладывать по шаблону-доске, укрепленному на вращающейся ферме скребкового крыла. Затем приварить к ферме скребки, выверживая расстояние от днища до нижней кромки скребка 25±5мм.

5.6. При креплении привода поз. 4 на мосту, следует удостовериться в том, что ось ведущего колеса привода находится в одной плоскости с осью

центральной опоры. Допускаемое отклонение не более 5мм.

6. Испытание.

6.1. Испытание илоскреба проводится организацией, выполняющей монтаж, совместно с представителями завода-изготовителя и заказчика.

6.2. При испытании илоскреб должен проработать в опорожненном отстойнике непрерывно в течение 8 часов при максимальной скорости вращения.

6.3. В ходе испытания проверяется качество работы узлов илоскреба и их соответствие настоящим ТУ. При этом особое внимание следует уделить работе пусковой аппаратуры и работе привода.

6.3.1. Проверяя работу привода следует:

а) замерить силу тока и напряжение электродвигателя, проверить его нагрев;

б) проверить работу открытых зубчатых передач и мотор-редуктора, плавность их хода, отсутствие вибрации,

шума и стука;

в) проверить отсутствие неплотностей в корпусе мотор-редуктора и утечки масла;

г) проверить нагрев масла в мотор-редукторе после 8ми часового испытания. Температура масла не должна превышать температуры окружающей среды более, чем на 30°С.

6.3.2. Отсутствию задевания отстойника движущимися частями илоскреба.

6.3.3. Отсутствию задевания датчика уровня (проект- 902-2- альбом V черт № установленного на расчетной отметке, движущимися скребковыми крыльями.

6.3.4. Работе токоприемника кольцевого поз.

6.3.5. Работе устройства для удаления плавающих веществ из отстойника поз.

6.4. О проведенном испытании составить акт с указанием условий, продолжительности и результатов испы-

тания и дефектов, обнаруженных при испытании. Акт должен быть подписан представителями монтирующей организации, завода-изготовителя и заказчика.

6.5. Илоскреб, признанный при приемке и испытании соответствующим настоящим ТУ, считается окончательно принятым и годным к эксплуатации.

7. Гарантии поставщика.

7.1. Илоскреб ИПР-18 черт. 4И.429.00.00.000 должен быть принят техническим контролем завода-изготовителя.

7.2. Изготовитель гарантирует соответствие илоскреба ИПР-18 требованиям настоящих технических условий при соблюдении потребителем правил транспортирования хранения, монтажа и испытания, установленных техническими условиями.

7.3. Срок гарантии устанавливается 18 месяцев со дня ввода в эксплуатацию

7.4. В течении указанного срока завод-изготовитель безвозмездно заменяет или ремонтирует вышедшие из строя узлы и детали.

7.5. Срок службы илоскреба до его списания устанавливается- 15 лет.

8. Указания по технике безопасности.

При работах по монтажу илоскреба надлежит руководствоваться указаниями по технике безопасности в строительстве, приведенными в „Строительных нормах и правилах": СНиП III-4-79.

Инв.№подл. | Подп. и дата | Взам. инв.№ | Инв.№ дубл. | Подп. и дата

Формат А4

№ строки	Наименование	Обозначение документа на поставку	Поставщик	Куда входит (обозначение)	Количество: на изделие	в комплект.	на регулир	Всего	Примеч.
1	Мотор-редуктор МП02-								
2	-15Ф-204-0,75/6,7 4АХ71134У3		Тамбовполимермаш	4И.429.04.00.000	1				
3	Масленка 1,2.46	ГОСТ 19853-74		4И.429.04.01.000	1				
4	Масленка 2,2.45.46	ГОСТ 19853-74		4И.429.07.00.000	2				
5	Муфта короткая 50	ГОСТ 8966-75		4И.429.05.00.000	1				
6	Подшипник 3610	ГОСТ 5721-75		4И.429.03.03.000	4				
7	Подшипник 318	ГОСТ 8338-75		4И.429.04.01.000	4				
8	Подшипник 1210	ГОСТ 5720-75		4И.429.04.00.000	1				
9	Подшипник 1215	ГОСТ 5720-75		4И.429.04.00.000	1				
10	Подшипник 1220	ГОСТ 5720-75		4И.429.07.00.000	1				
11	Выключатель путевой								
12	ВК 200Б исполнение 1								
13	ступень-2	ТУ16.526.351-74		4И.429.00.00.000	1				
14	Колесо заднее от львовско-								
15	го автопогрузчика 4045		Кузнечно-прессовый						
16	Колесо	№303; 5.005-15	з-д г. Челябинска	4И.429.04.00.000	1				
17	Шина	240-381(8.25-15)	Шинный з-д						
18		модель А-187	г. Ленинград	4И.429.04.00.000	1				
19	Коуш 50	ГОСТ 2224-72		4И.429.08.00.000					
20	Канат 16-Г-1-СС-Р-120	ГОСТ 3063-81		4И.429.08.00.000					

Изм. Лист № докум. Подп. Дата

Разраб. Самохина

Пров. Пендерев

Н.контр. Кулагина

4И.429.00.00.000ВП

Илоскреб ИПР-18 Ведомость покупных изделий

Лит. И | Лист 1 | Листов 5

Мособлсельхозтехника Отдел №51

18600-06

№ строки	Наименование	Обозначение документа на поставку	Поставщик	Куда входит (обозначение)	Количество: на изделие	в комплекты	на регулировку	Всего	Примеч.
1	Кольцо СП 76-59-6	ГОСТ 6308-71		4И.429.04.00.000	1			1	
2	Кольцо СП 103-84-7	ГОСТ 6308-71		4И.429.04.00.000	2			2	
3	Кольцо СП 124-99-9,5	ГОСТ 6308-71		4И.429.04.01.000	2			2	
4	Кольцо СП 129-104-9,5	ГОСТ 6308-71		4И.429.04.01.000	2			2	
5	Кольцо 16-70	ГОСТ 13940-80		4И.429.04.00.000	1			1	
6	Крышка 2-90×60	ГОСТ 11641-73		4И.429.04.00.000	1			1	
7	Крышка 2.2-90	ГОСТ 18511-73		4И.429.04.00.000	1			1	
8	Крышка 2-130×86,5	ГОСТ 11641-73		4И.429.04.00.000	1			1	
9	Рым-болт М8-015	ГОСТ 4751-73		4И.429.07.00.000	1			1	
10	Болт М6×25.58.05	ГОСТ 7798-70			8			8	
11	М8×14.58.05				2			2	
12	М8×16.58.05				2			2	
13	М8×75.58.05				6			6	
14	М10×20.58.05				4			4	
15	М10×35.58.05				4			4	
16	М12×25.58.05				44			44	
17	М12×20.58.05				4			4	
18	М12×35.58.05				8			8	
19	М12×40.58.05				10			10	
20	М12×45.58.05				4			4	
21	М12×60.58.05				32			32	
22	М12×75.58.05				4			4	
23	Болт М12×100.58.05	ГОСТ 7798-70			6			6	

Изм.	Лист	№ докум.	Подп.	Дата	4И.429.00.00.000 ВП	Лист 2

№ строки	Наименование	Обозначение документа на поставку	Поставщик	Куда входит (обозначение)	Количество: на изделие	в комплекты	на регулировку	Всего	Примеч.
1	Болт М16×45.58.05	ГОСТ 7798-70			34			34	
2	М16×180.58.05				8			8	
3	М20×40.58.05				4			4	
4	М20×100.58.05				4			4	
5	М22×60.58.05				6			6	
6	М27×90.58.05				4			4	
7	Болт М12×45.58.05	ГОСТ 7801-81			20			20	
8	Винт М5×8.58.05	ГОСТ 1491-80			8			8	
9	Винт М16×40.58.05	ГОСТ 1482-75			1			1	
10	Гайка М6.5.05	ГОСТ 5915-70			8			8	
11	М8.5.05				6			6	
12	М10.5.05				4			4	
13	М12.5.05				120			120	
14	М16.5.05				24			24	
15	М20.5.05				6			6	
16	М22.5.05				6			6	
17	М24.5.05				4			4	
18	М27.5.05				16			16	
19	Гайка М30.5.05	ГОСТ 5915-70			8			8	
20	Гайка М12.5.05	ГОСТ 5916-70			6			6	

Изм.	Лист	№ докум.	Подп.	Дата	4И.429.00.00.000 ВП	Лист 3

№ строки	Наименование	Обозначение документа на поставку	Поставщик	Куда входит (обозначение)	Количество				Примеч.
					На изделие	В комплекты	На регулировку	Всего	
1	Гайка М20.5.05	ГОСТ 5916-70			48			48	
2	Гайка М85×22.8.05	ГОСТ 11871-73			2			2	
3	Шайба 6.65Г	ГОСТ 6402-70			8			8	
4	8.65Г				2			2	
5	12.65Г				24			24	
6	16.65Г				1			1	
7	20.65Г				4			4	
8	22.65Г				6			6	
9	24.65Г				1			1	
10	27.65Г				4			4	
11	30.65Г				8			8	
12	Шайба 12.36.05	ГОСТ 6958-78			30			30	
13	16.36.05				1			1	
14	20.36.05				1			1	
15	Шайба 12.36.05	ГОСТ 10906-78			12			12	
16	16.36.05				20			20	
17	20.36.05				4			4	
18	Шайба 12.36.096	ГОСТ 11371-80			8			8	
19	16.36.096				16			16	
20	20.36.096				4			4	
21	30.36.096				8			8	
22	Шайба 85.36.096	ГОСТ 11872-80			1			1	
23	20.02.096				1			1	

№ строки	Наименование	Обозначение документа на поставку	Поставщик	Куда входит (обозначение)	Количество				Примеч.
					На изделие	В комплекты	На регулировку	Всего	
	Шайба 7019-0396	ГОСТ 13438-68			1			1	
	7019-0397				4			4	
	7019-0417				4			4	
	Шпонка 20×12×50	ГОСТ 23360-78			2			2	
	20×12×90				1			1	
	24×14×90				1			1	
	32×18×120				1			1	
	Шплинт 6,3×45	ГОСТ 397-79			160			160	
	8×7				16			16	
	Шпилька М12-6g×80.58	ГОСТ 22034-76			6			6	
	Штифт цилиндрический	ГОСТ 3128-70			6			6	
	8т6×20				8			8	
	10т6×28				2			2	

8. Прокладку токоподводящего кабеля на мосту илоскреба от токоприемника, поз. 36, до привода, поз. 4, произвести в трубе, поз. 74. Гибку трубы, её трассировку вдоль моста и установку электроаппаратуры на мосту илоскреба производить при монтаже по месту.

9. Сварные швы крепления вилок, поз. 35, к стойкам, поз. 13, 14 и вилок, поз. 29, к стержням, поз. 10 и 11 выполнить на месте монтажа после уточнения длин стоек и стержней и обрезки лишних частей входящих в состав труб.

10. Для смазки привода, поз. 4, подшипников качения центральной опоры, поз. 6, платформы, поз. 3, рекомендуется применять смазку ЦИАТИМ-203 по ГОСТ 8773-73. Для предохранения от коррозии каната, входящего в состав расчалок, поз. 8, применять солидол по ГОСТ 4366-76.

11. Для предохранения резиновой изоляции жил токоподводящего кабеля от воздействия масла на каждую жилу до припайки наконечника, поз. 63, надеть трубку из пластиката, поз. 111, с внутренним диаметром 3 мм и толщиной стенки 0,5÷1,0 мм.

12. К крайнему скребку, для сгребания осадка, выпадающего у стены отстойника, приварить по месту металлическую пластинку.

13. Для защиты электродвигателя от перегрузки и ограничения крутящего момента следует в его цепи установить реле максимального тока, блокируемое на время пуска

14. Кронштейн, поз 27, при приварке выставить так, чтобы все точки его контура были равно удалены от центра отстойника.

15. Для предотвращения касания днища отстойника скребками вращающихся скребковых крыльев, поз. 2, скребки следует приварить к ферме, выдержав зазор между днищем и нижней кромкой скребков - 25±0,5 мм.

16. Предельные отклонения размеров:
отверстий - по H14,
валов - по h14,
остальных - по $\pm\frac{IT14}{2}$.

17. * Размеры для справок.

18. ** Размечать по сопрягаемым деталям.

19. Сварку производить по контуру прилегания деталей по ГОСТ 5264-80, кроме мест обозначенных особо.

20. При изготовлении илоскреба необходимо руководствоваться техническими условиями.

21. Предельные отклонения размеров деталей без чертежа - h14.

ЧИ.429.00.00.000ТУ.

Техническая характеристика.

№ п/п	Наименование	Един. изм.	Величины и обозн. нач.
1	Внутренний диаметр отстойника	мм	18000
2	Гидравлическая глубина отстойника	мм	3400
3	Скорость вращения илоскреба	об/ч.	2,32
	устанавливается в соответствии	об/ч.	2,91
	с технологическими соображениями	об/ч.	3,63
4	Мотор-редуктор		
	МП02-15ф-204-0,75-4АХ71В4У3		
5	Диаметр (расчетный) колеса привода	мм	825
6	Производительность илоскреба (количество сгребаемого осадка)		
	при скорости вращения 2,32 об./ч.	м³/ч	19
	при скорости вращения 3,63 об./ч.	м³/ч	30
7	Общий вес вращающихся частей илоскреба (без устройства для удаления плавающих веществ);	кг	4600
	в том числе деревянного настила	кг	200
8.	Общий вес неподвижных опорных частей.	кг	340
9	Общий вес устройства для удаления плавающих веществ	кг	492

Технические требования.

1. За отметку 00 условно принята отметка чистого пола насосной станции сырого осадка.

2. При подвеске скребковых крыльев, поз. 2, к узлам крепления, поз 12, придать натяжение с помощью муфт, поз. 56, 57.

3. Для борта, поз 104, и настила, поз. 105, применить строганые доски, которые подлежат антисептировать фтористым натрием. Отверстия для крепления досок сверлить в каждом поперечном угольнике верхнего пояса и стойках ограждения моста по месту. Допускается изготовление настила из рифленого листа δ=4мм ГОСТ 8568-77.

4. Ограждение моста, поз 1 из угольника, поз. 70 и полосы, поз. 106, изготовить по месту.

5. Борт, поз. 72, согнуть и подогнать к ограждению, поз. 69 и 112 по месту.

6. Кронштейны, поз. 19 и 34 приварить к платформе, поз. 3, по месту при монтаже направляющего цилиндра, поз. 18.

7. Резьбовое соединение в месте стыка трубы для токоподводящего кабеля (сеч. Л-Л лист 9) собрать на „Герметике."

ЧИ.429.00.00.000СБ

Изм.	Лист	№ докум.	Подп.	Дата
Разраб.		Самохина		
Пров.		Пендерев		
Рук.		Пендерев		
Н.контр.		Потутков		
Утв.		Гаврилов		

ЧИ.429.00.00.000СБ

Илоскреб ИПР-18

Сборочный чертеж

Лит.	Масса	Масштаб
И	—	—

Лист 1 Листов 11

Мосводоканалниипр-кт Отдел № 5

Копировал: [illegible] 18600-06 15 Формат 22

ЧИ 429.00.00.000 СБ

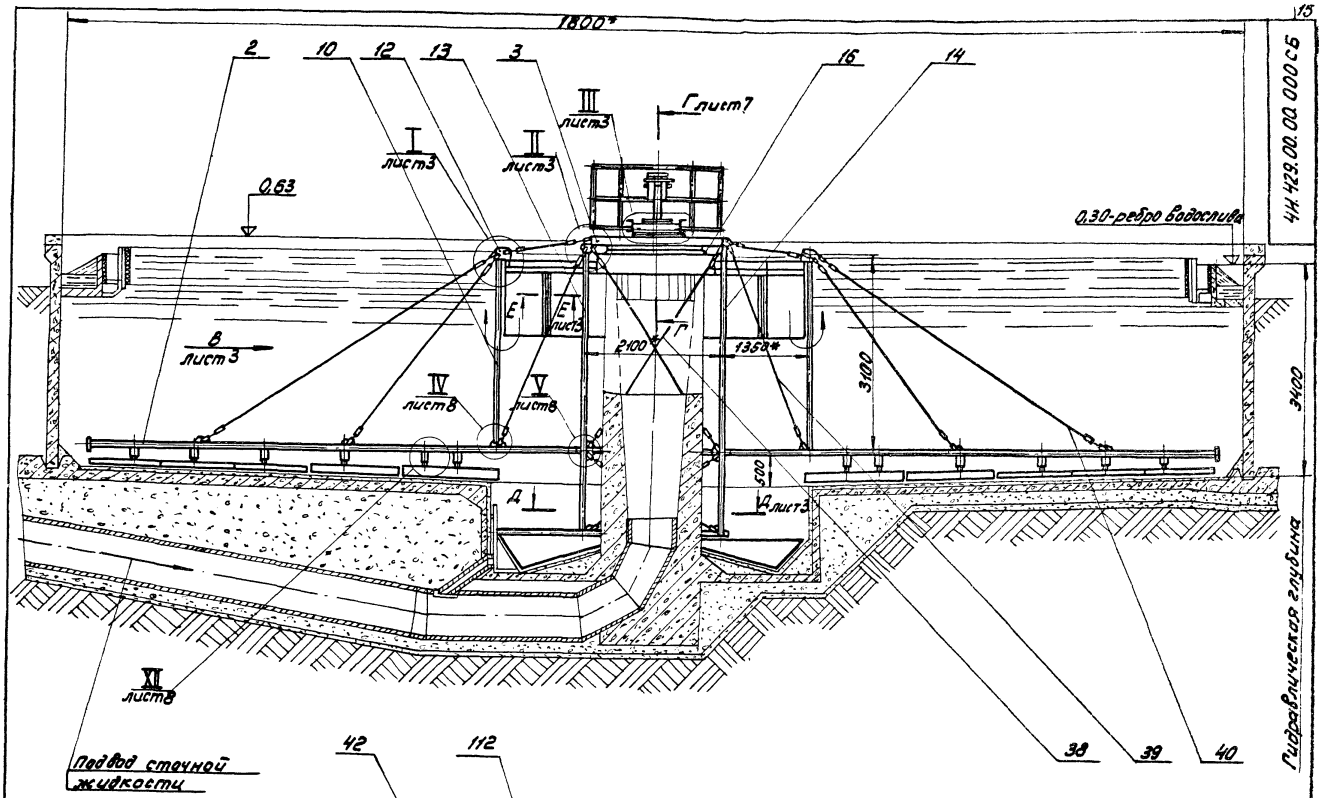

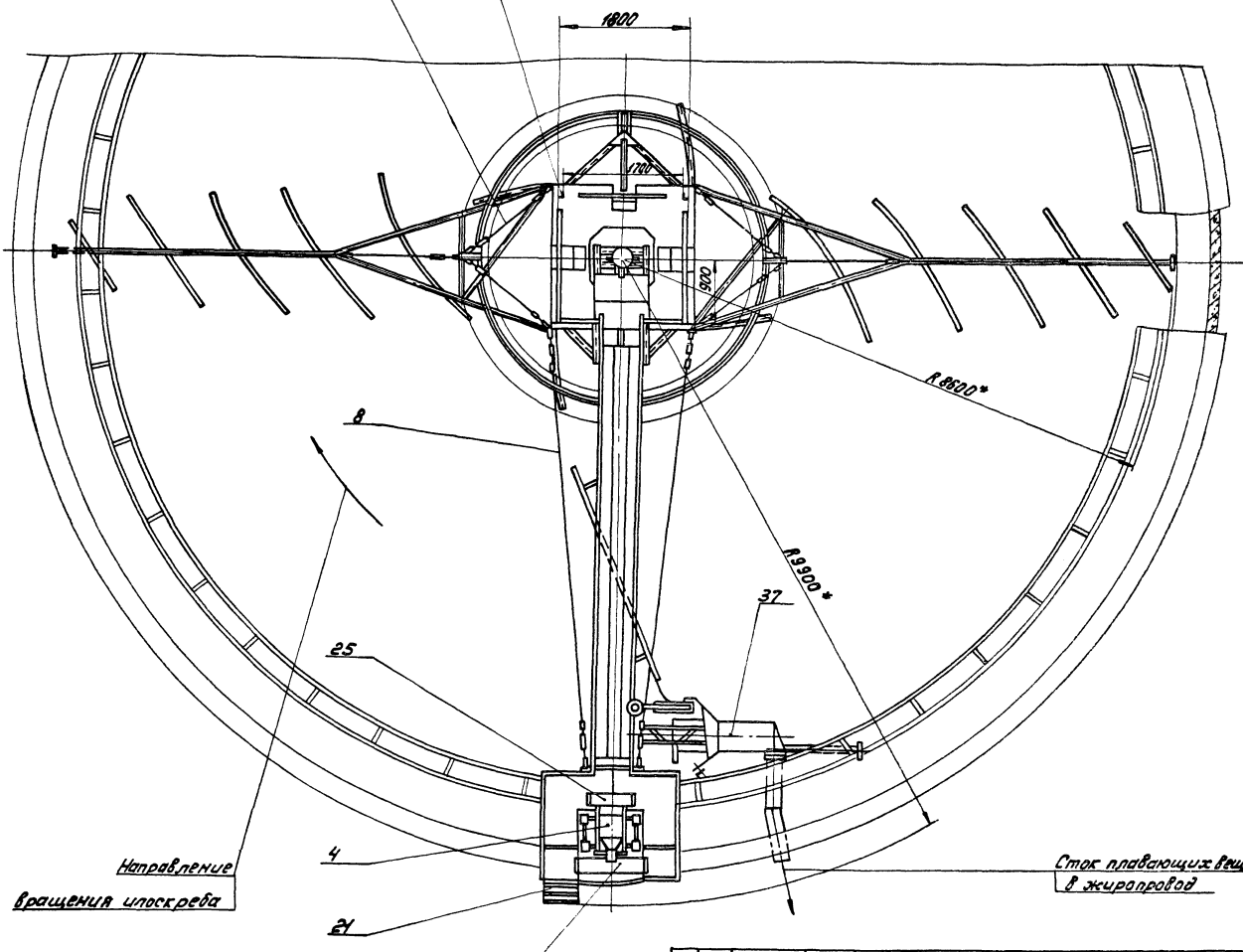

					ЧИ 429.00.00.000 СБ		
Изм.	Лист	№ докум.	Подп.	Дата	Илоскреб ИПР-18	Лит.	Масса	Масштаб
Разраб.		Самокин				И	4950	1:50
Пров.		Пендерев			Сборочный чертеж	Лист 2	Листов	
Рук.		Пендерев				Мосводоканалпроект Отдел №5		
Н. контр.		Потутков						
Утв.		Гаврилов						

Копировал: 18600-06 16 Формат 22

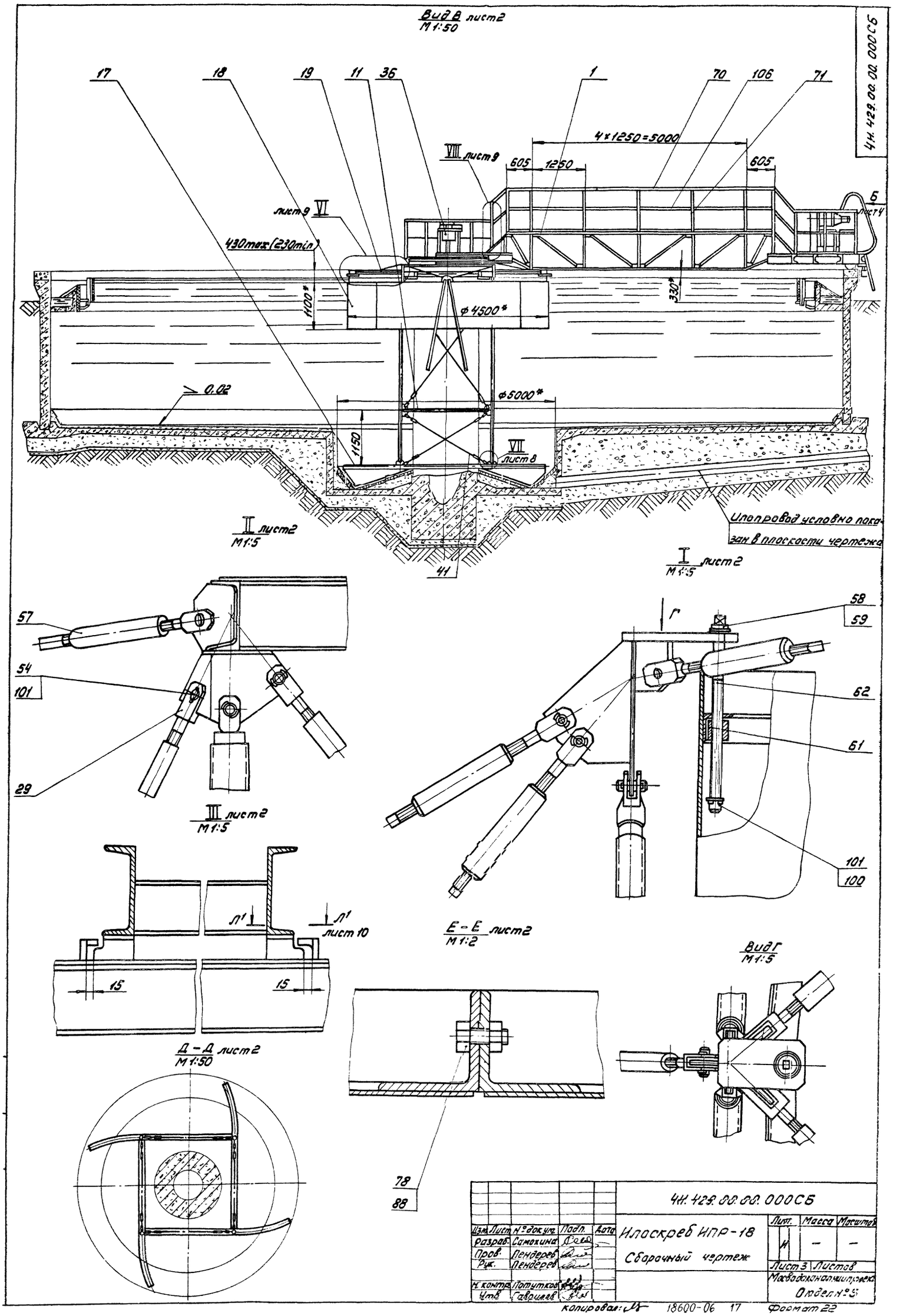

Вид В лист2
М1:50
4Н.429.00.00.000СБ
17
18
19
11
36
1
70
106
71
4×1250=5000
605
1250
605
VIII лист9
лист9 VI
430max (230min)
1100*
330*
Ф4500*
Б
лист4
0.02
Ф5000*
1150
VII
лист8
Илопровод условно показан в плоскости чертежа
II лист2
М1:5
I лист2
М1:5
41
57
54
101
29
III лист2
М1:5
Г
58
59
62
61
101
100
Л1
Л1
лист10
15
15
Д-Д лист2
М1:50
Е-Е лист2
М1:2
Вид Г
М1:5
78
88
4Н.429.00.00.000СБ
Изм. Лист № докум. Подп. Дата
Разраб. Самохина
Пров. Пендерев
Рук. Пендерев
Н. контр. Потутков
Утв. Гаврилов
Илоскреб ИПР-18
Сборочный чертеж
Лит. Масса Масштаб
И – –
Лист 3 Листов
Мосводоканалниипроект
Отдел № 5
копировал: 18600-06 17
Формат 22

Типовой проект 902-2-362.83
Альбом VI, часть 1

4И.429.00.00.000 СБ

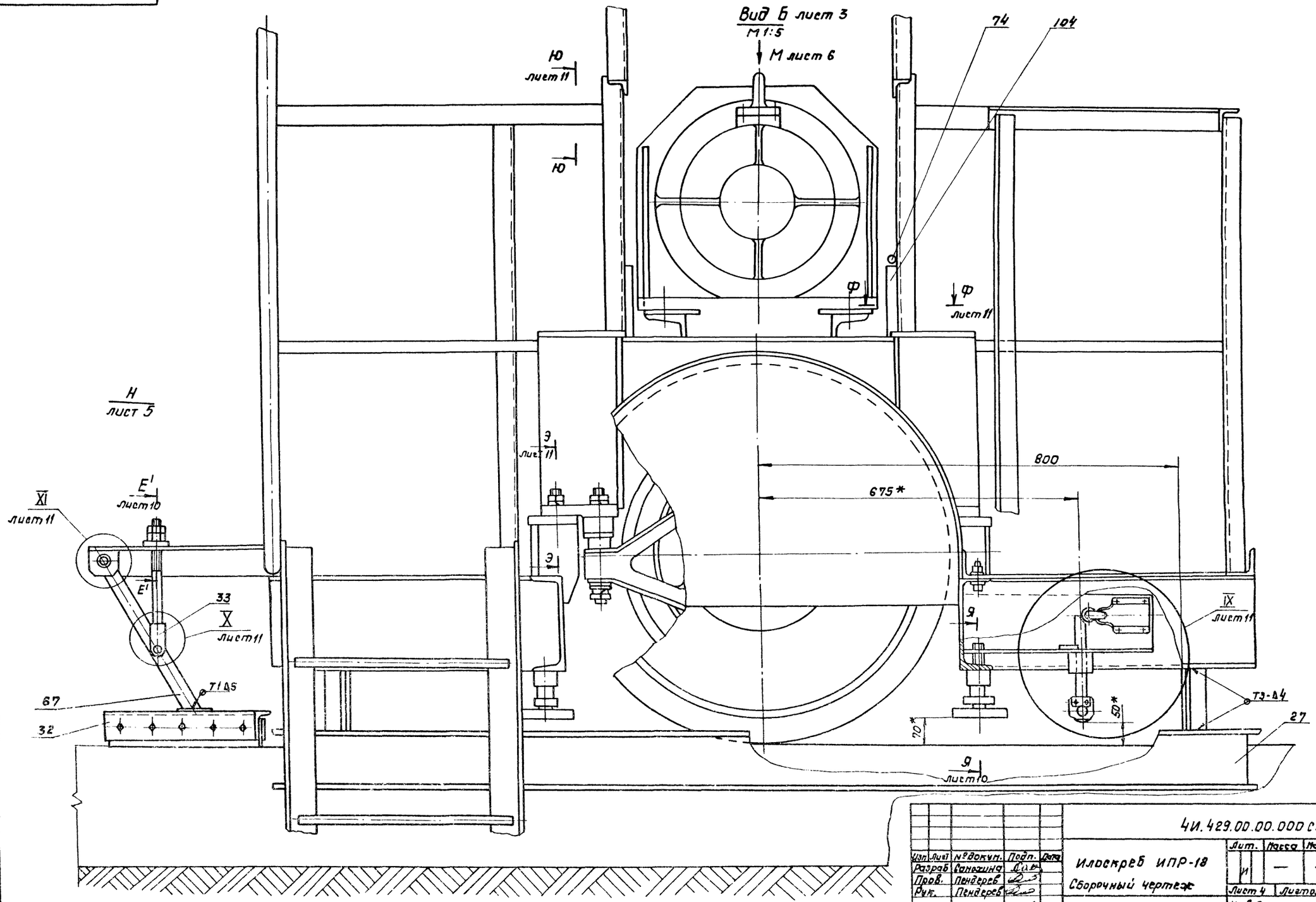

Изм.	Лист	№ докум.	Подп.	Дата
Разраб.		Самохина		
Пров.		Пендерев		
Рук.		Пендерев		
Н. контр.		Потутков		
Утв.		Гаврилов		

4И.429.00.00.000 СБ

Илоскреб ИПР-18
Сборочный чертеж

Лит.	Масса	Масшт.
И	—	—

Лист 4 Листов

Мосводоканалниипроект
Отдел № 5

Формат 22

Инв. № подл.	Подп. и дата	Взам. инв. №	Инв. № дубл.	Подп. и дата

90-00981

4и.429.00.00.000 СБ

Вид Н лист 4

М 1:5

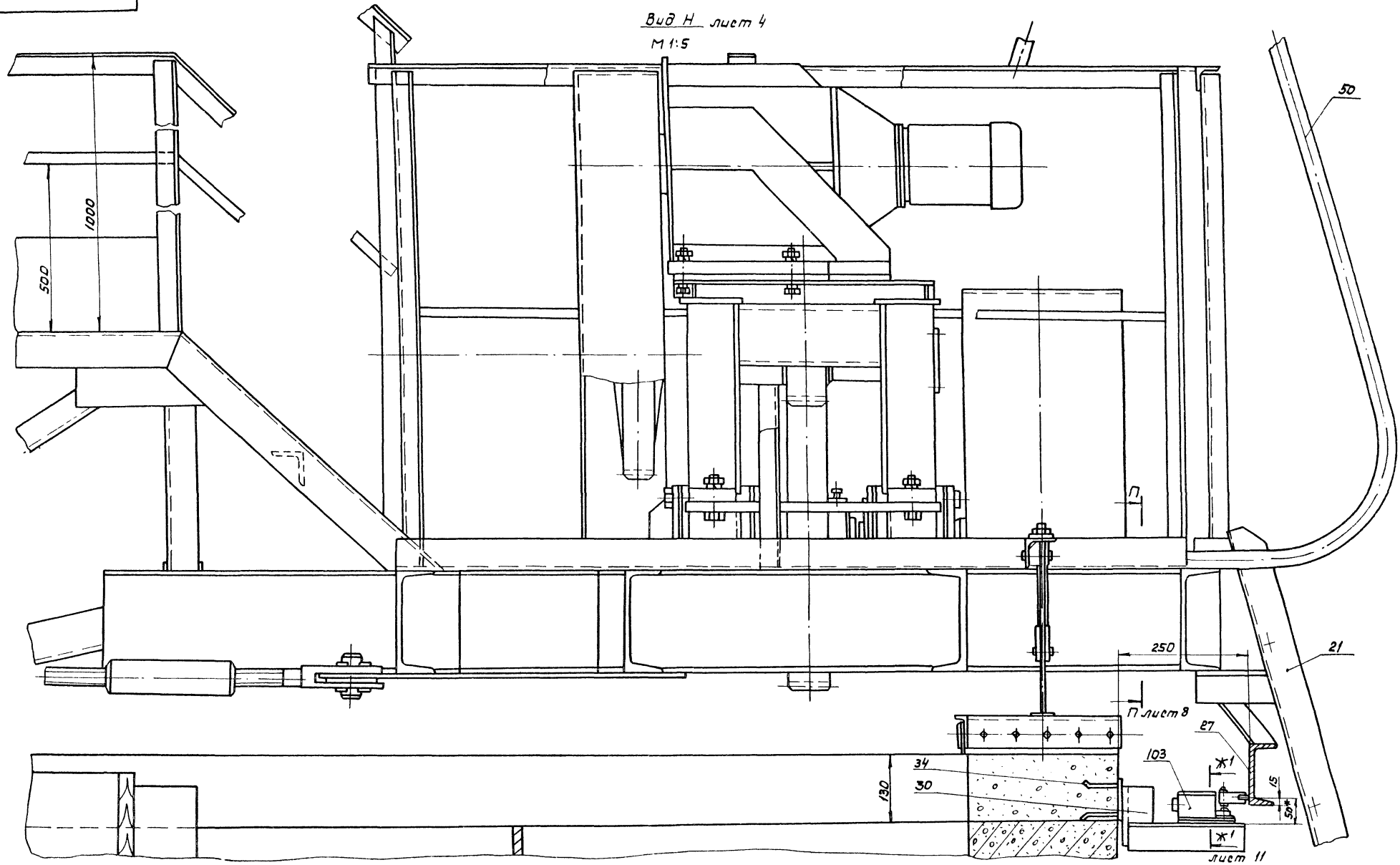

Изм.	Лист	№ докум.	Подп.	Дата
Разраб.		Самохина		
Пров.		Пендерев		
Рук.		Пендерев		
Н. контр.		Потупков		
Утв.		Гаврилов		

4и.429.00.00.000 СБ

Шлюзовой ИПР-18

Сборочный чертеж

Лит.	Масса	Масштаб
И	—	—
Лист 5	Листов	

Росводоканалниипроект

Отдел №5

Инв. № подл. | Подп. и дата | Взам. инв. № | Инв. № дубл. | Подп. и дата

ТО - потуп

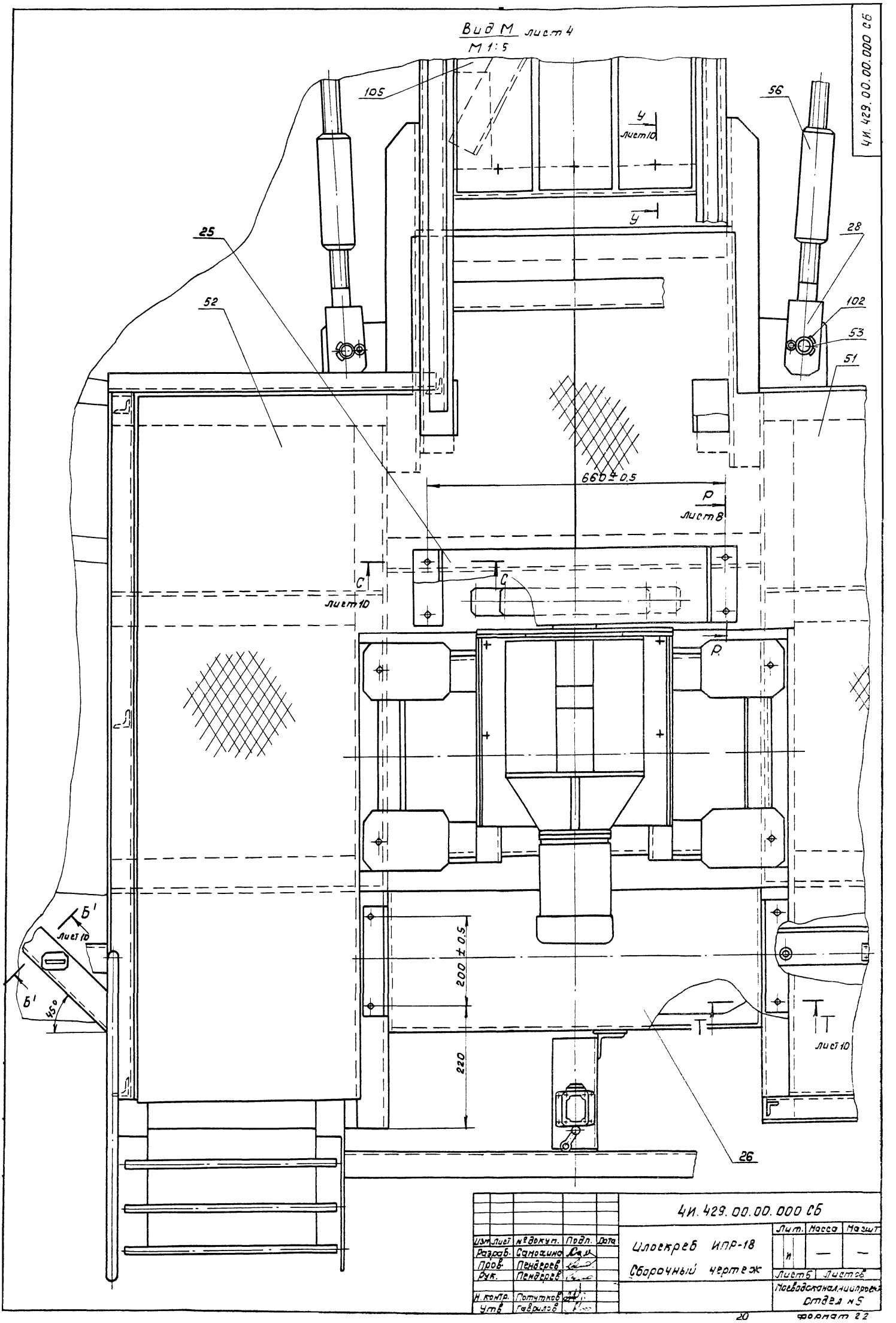

4И.429.00.00.000 СБ

Изм.	Лист	№ докум.	Подп.	Дата
Разраб.		Самохина		
Пров.		Пенаграев		
Рук.		Пенаграев		
Н. контр.		Потутков		
Утв.		Гаврилов		

Плоскореб ИПР-18
Сборочный чертеж

Лит.	Масса	Масштаб
И	—	—

Лист 5 Листов

Росводоканалпроект
Отдел № 5

Формат А2

ЧИ 429.00.00.000СБ

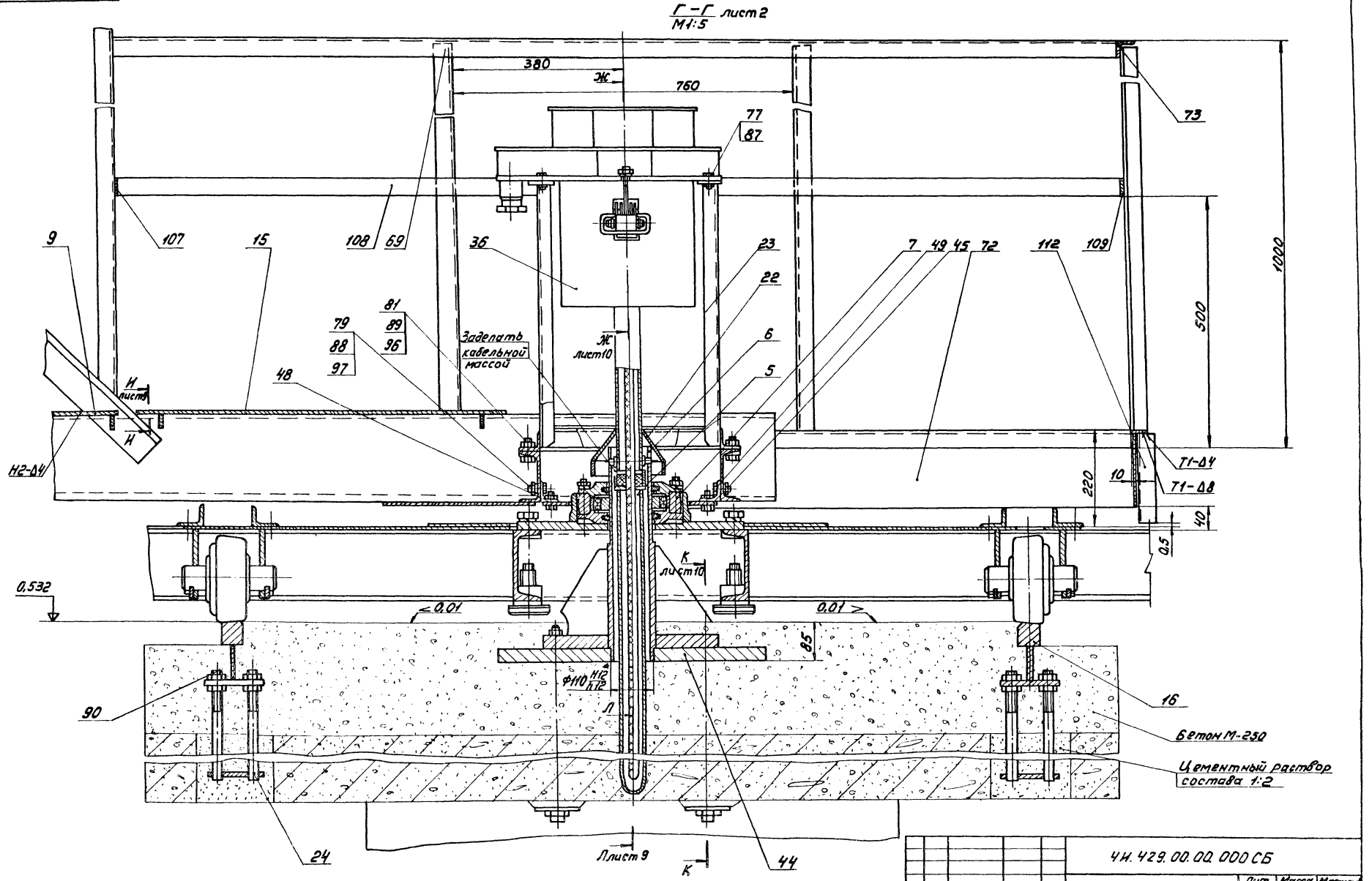

Изм.	Лист	№ докум.	Подп.	Дата	ЧИ.429.00.00.000СБ
Разраб.		Семохина			Илоскреб ИПР-18
Пров.		Пендерев			Сборочный чертеж
Рук.		Пендерев			
Н.контр.		Потупкин			
Утв.		Гаврилов			

Лит.	Масса	Масштаб
И	–	–
Лист 7	Листов	
Мосводоканалпроект Отдел №25		

Ш-Ш
М1:5

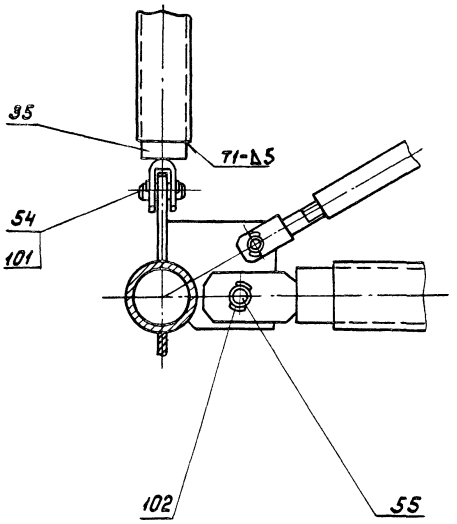

VII лист 3
М1:5

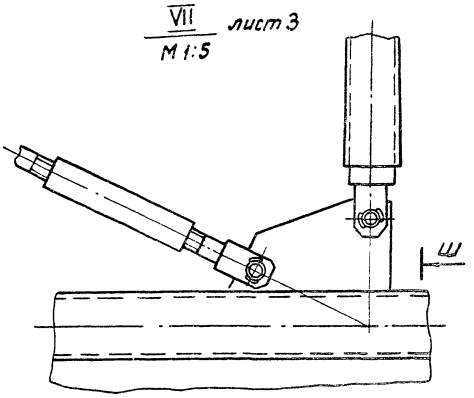



П-П лист 5
М1:5

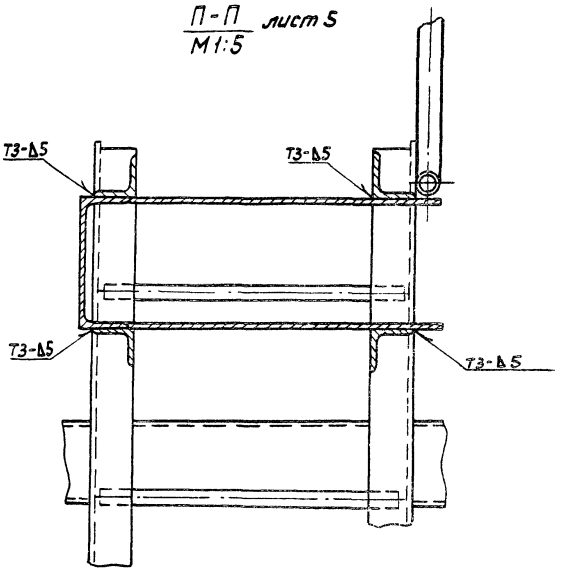

V лист 2
М1:5

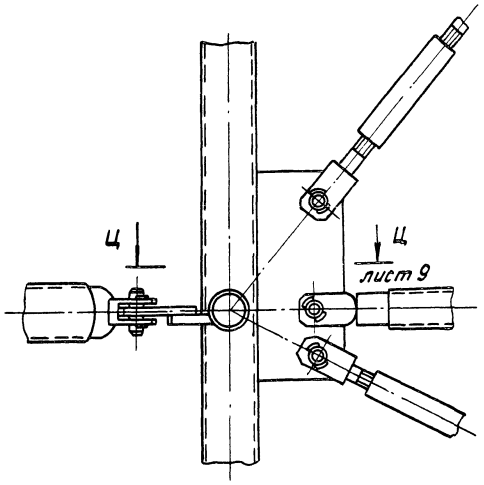

IV лист 2
М1:5

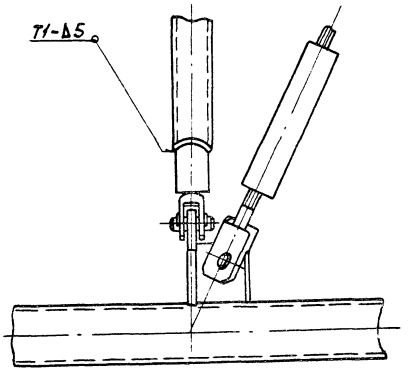

XII лист 2
М1:2

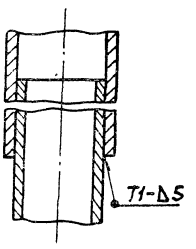

Р-Р повернуто, лист6
М1:5

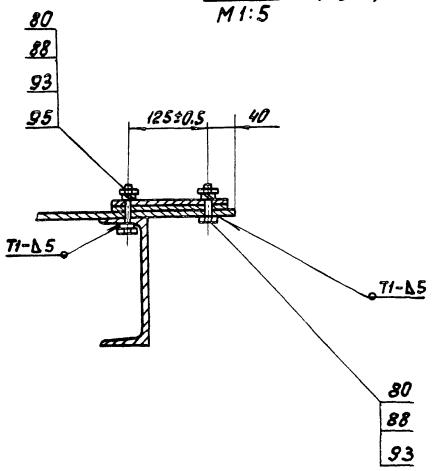

					4И.429.00.00.000СБ	
Изм.	Лист	№ докум.	Подп.	Дата	Плоскреб ИПР-18	Лит.	Масса	Масштаб
Разраб.		Сапожкин				И	—	—
Пров.		Пенкерев			Сборочный чертеж			
Рук.		Пенкерев				Лист 8	Листов	
Н. контр.		Летутков				Новосибакомагропроект Отдел №5		
Утв.		Собрилов						

Копировал: ИН 18600-06 22 Формат А2

4И.429.00.00.000

VI лист 3
М1:5

Вид Щ
М1:5

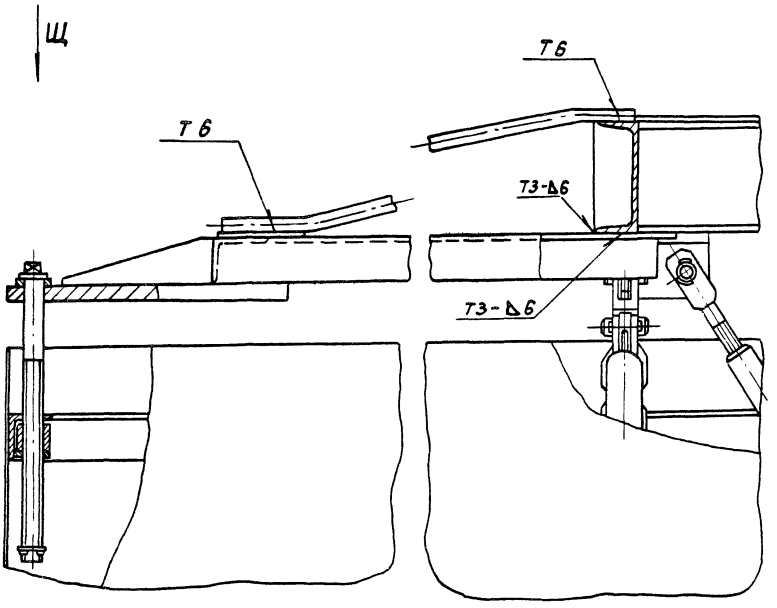

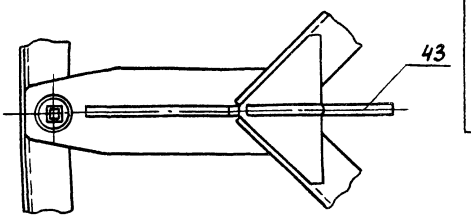

VIII лист 3
М1:10

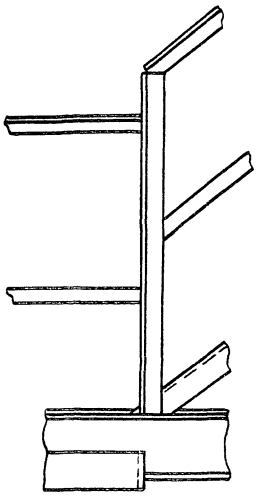

Л-Л лист 7
М1:5

Ц-Ц лист 8
М1:5

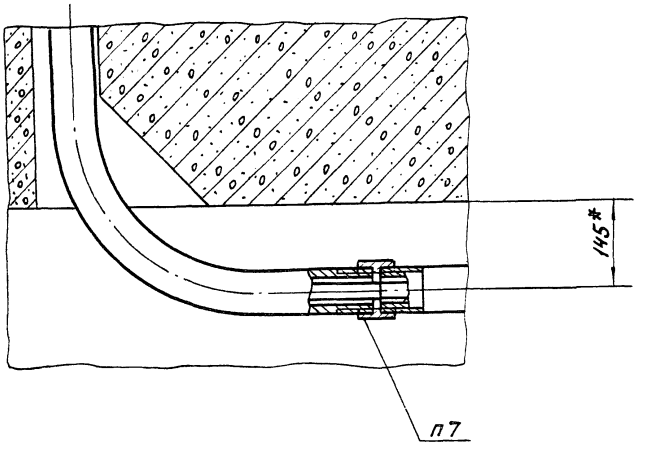

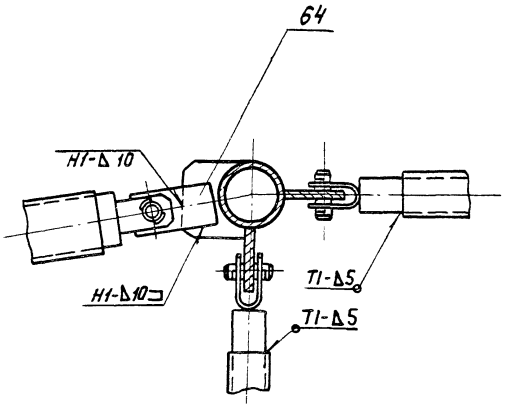

И-И лист 7
М1:2,5

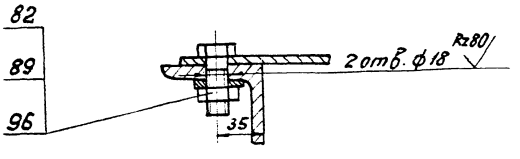

					4И.429.00.00.000 СБ			
Изм.	Лист	№ докум.	Подп.	Дата	Плоскреб ИПР-18	Лит.	Масса	Масштаб
Разраб.		Самохина				И	–	–
Пров.		Пендерев			Сборочный чертеж	Лист 9	Листов	
Рук.		Пендерев				Мосводоканалниипроект		
Н.контр.		Потутков				Отдел № 5		
Утв.		Гаврилов						

Копировал: ИПр 18600-06 23 Формат 22

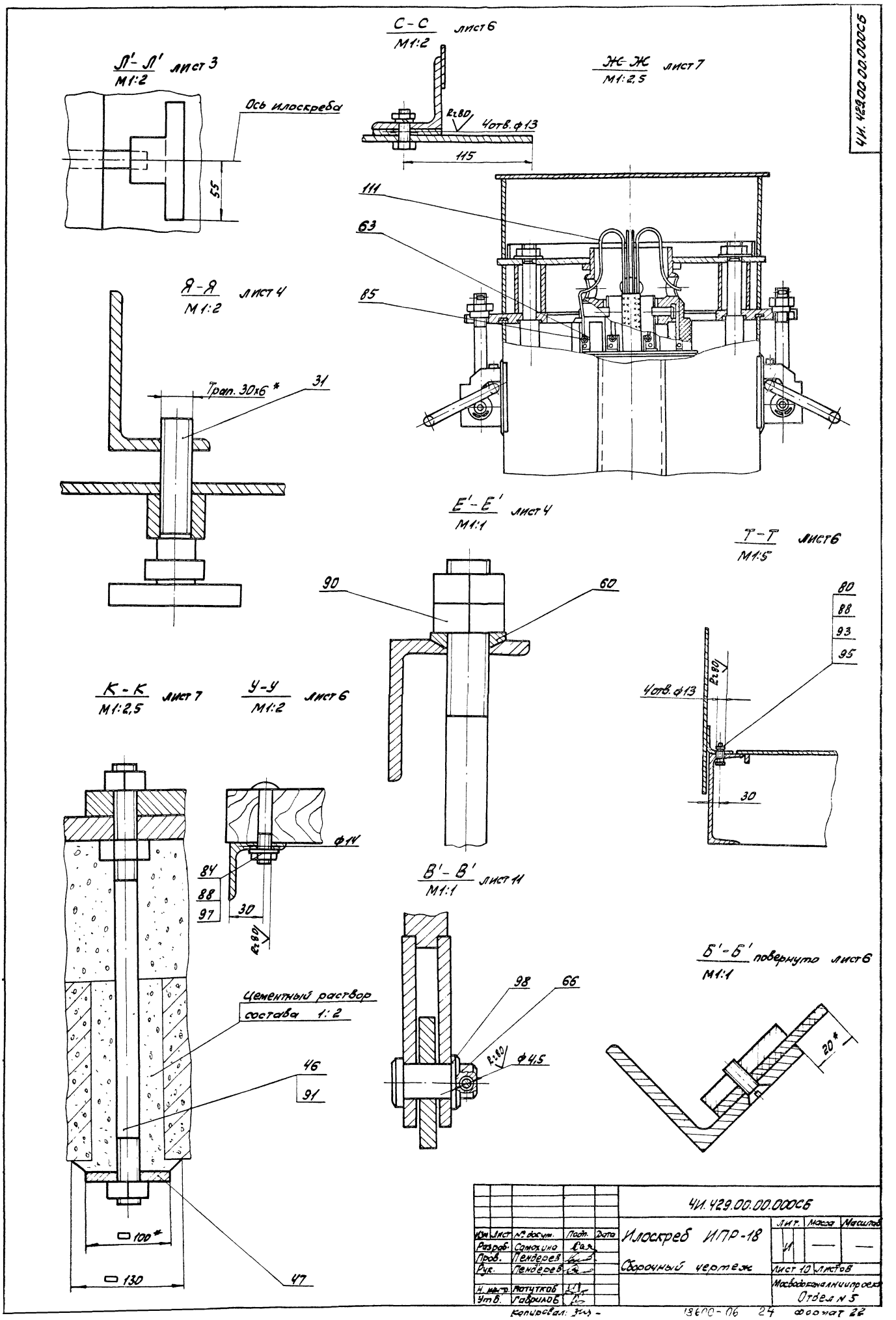

ЧИ.429.00.00.000СБ
С-С лист 6
М1:2
Л'-Л' лист 3
М1:2
Ось илоскреба
55
Ж-Ж лист 7
М1:2,5
Rг80
4отв.ф13
115
111
63
85
Я-Я лист 4
М1:2
Трап. 30х6 *
31
Е'-Е' лист 4
М1:1
90
60
Т-Т лист 6
М1:5
80
88
93
95
4отв.ф13
Rг80
30
К-К лист 7
М1:2,5
У-У лист 6
М1:2
ф14
84
88
97
30
Rг80
Цементный раствор состава 1:2
46
91
100*
130
47
В'-В' лист 11
М1:1
98
66
Rг80
ф4,5
Б'-Б' повернуто лист 6
М1:1
20*
ЧИ.429.00.00.000СБ
Изм. Лист № докум. Подп. Дата
Разраб. Самохина
Пров. Пендерев
Рук. Пендерев
Н. инстр. Потутков
Утв. Гаврилов
Илоскреб ИПР-18
Сборочный чертеж
Лит. Масса Масштаб
И — —
Лист 10 листов
Мосводоканалниипроект
Отдел № 5
Копировал:
18600-06 24 формат 22

ЧИ.429.00.00.000СБ

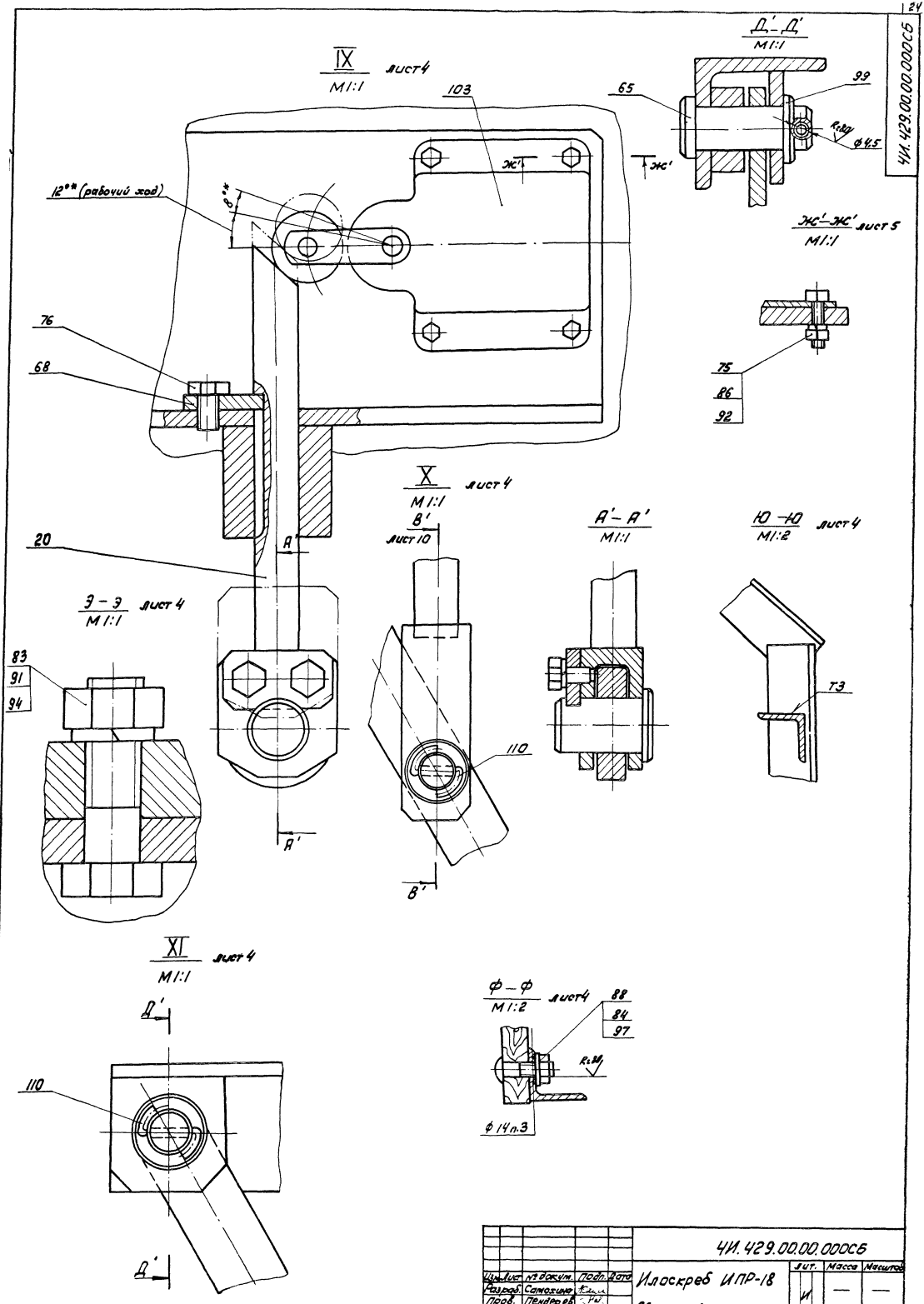

					ЧИ.429.00.00.000СБ	
Изм.	Лист	№ докум.	Подп.	Дата	Илоскреб ИПР-18	Лит. / Масса / Масштаб
Разраб.		Самохин			Сборочный чертеж	И / — / —
Пров.		Пендерев				Лист 11 Листов:
Рук.		Пендерев				Новосибирский ипр завод
Н.контр.		Потутков				Отдел №5
Утв.		Завьялов				

Копировал: [illegible] 18600-06 25 Формат А2

Формат	Зона	Поз.	Обозначение	Наименование	Кол.	Примеч.
				Документация		
22			4И.429.00.00.000 СБ	Сборочный чертеж		
			4И.429.00.00.000 ТУ	Технические условия		
			4И.429.00.00.000 ВП	Ведомость покупных		
				изделий		
				Сборочные единицы		
11		1	4И.429.01.00.000	Ферма моста	1	
11		2	4И.429.02.00.000	Крыло скребковое	2	
11		3	4И.429.03.00.000	Платформа	1	
11		4	4И.429.04.00.000	Привод	1	
11		5	4И.429.05.00.000	Труба для кабеля	1	
11		6	4И.429.06.00.000	Опора центральная	1	
11		7	4И.429.07.00.000	Опора радиальная	1	
11		8	4И.429.08.00.000	Расчалка	2	
11		9	4И.429.09.00.000	Перекрытие	1	
11		10	4И.429.10.00.000	Стержень	4	
11		11	4И.429.10.00.000-01	Стержень	4	
11		12	4И.429.11.00.000	Узел крепления	2	
11		13	4И.429.12.00.000	Стойка	2	

Изм.	Лист	№ докум.	Подп.	Дата	4И.429.00.00.000			
Разраб.		Самохина			Илоскреб ИПР-18	Лит.	Лист	Листов
Пров.		Пендерев				И	1	8
Рук.		Пендерев				Мосводоканалниипроект		
Н.контр.		Кулагина				Отдел №5		
Утв.		Гаврилов						

Формат 11

Формат	Зона	Поз.	Обозначение	Наименование	Кол.	Примеч.
11		14	4И.429.12.00.000-01	Стойка	2	
11		15	4И.429.13.00.000	Перекрытие съёмное	1	
11		16	4И.429.14.00.000	Путь рельсовый	1	
11		17	4И.429.15.00.000	Скребок дополнительный	4	
11		18	4И.429.16.00.000	Секция цилиндра		
				направляющего	4	
11		19	4И.429.17.00.000	Кронштейн	2	
11		20	4И.429.18.00.000	Толкатель	1	
11		21	4И.429.19.00.000	Лестница	1	
11		22	4И.429.20.00.000	Стойка	1	
11		23	4И.429.21.00.000	Стойка	1	
11		24	4И.429.22.00.000	Плита анкерная	12	
11		25	4И.429.23.00.000	Кожух для		
				сменных шестерен	1	
11		26	4И.429.24.00.000	Кожух	1	
11		27	4И.429.25.00.000	Кронштейн	1	
11		28	4И.429.26.00.000	Вилка	4	
11		29	4И.429.26.00.000-01	Вилка	56	
11		30	4И.429.27.00.000	Плита	1	
11		31	4И.429.28.00.000	Домкрат	2	
11		32	4И.429.29.00.000	Скребок	1	
11		33	4И.429.30.00.000	Штанга	1	
11		34	4И.429.31.00.000	Кронштейн	1	
11		35	4И.429.10.00.100	Вилка	16	

Подп. и дата | Инв. № дубл. | Взам. инв. № | Подп. и дата | Инв. № подл.

Изм.	Лист	№ докум.	Подп.	Дата	4И.429.00.00.000	Лист 2

Формат 11

Формат	Зона	Поз.	Обозначение	Наименование	Кол.	Примеч.
11		36	4И.443.00.000	Токоприемник	1	
11		37	4И.438.00.000	Устройство для		
				удаления плавающих веществ	1	
				Детали		
11		38	4И.429.00.00.001	Тяга	10	
11		39	4И.429.00.00.001-01	Тяга	4	
11		40	4И.429.00.00.001-02	Тяга	2	
11		41	4И.429.00.00.001-03	Тяга	8	
11		42	4И.429.00.00.001-04	Тяга	4	
11		43	4И.429.00.00.002	Подкос	2	
11		44	4И.429.00.00.003	Плита	1	
11		45	4И.429.00.00.004	Лист средний	1	
11		46	4И.429.00.00.005	Шпилька	4	
11		47	4И.429.00.00.006	Шайба	4	
11		48	4И.429.00.00.007	Угольник	2	
11		49	4И.429.00.00.007-01	Угольник	2	
11		50	4И.429.00.00.008	Поручень	1	
11		51	4И.429.00.00.009	Перекрытие	1	
11		52	4И.429.00.00.009-01	Перекрытие	1	
11		53	4И.429.00.00.011	Ось	4	
11		54	4И.429.00.00.011-01	Ось	84	
11		55	4И.429.00.00.011-02	Ось	4	
11		56	4И.429.00.00.012	Муфта	4	

Изм.	Лист	№ докум.	Подп.	Дата	4И.429.00.00.000	Лист 3

Формат 11

Формат	Зона	Поз.	Обозначение	Наименование	Кол.	Примеч.
11		57	4И.429.00.00.012-01	Муфта	56	
11		58	4И.429.00.00.013	Шайба сферическая		
				нижняя	4	
11		59	4И.429.00.00.014	Шайба сферическая	4	
11		60	4И.429.00.00.014-01	Шайба сферическая	1	
11		61	4И.429.00.00.015	Гайка	4	
11		62	4И.429.00.00.016	Винт подъемный	4	
11		63	4И.429.00.00.017	Наконечник	8	
11		64	4И.429.00.00.018	Ребро	4	
11		65	4И.429.00.00.019	Ось	1	
11		66	4И.429.00.00.019-01	Ось	1	
11		67	4И.429.00.00.021	Рычаг	1	
11		68	4И.429.00.00.022	Планка	1	
64		69	4И.429.00.00.023	Угольник		
				Уголок Б 40×40×4 ГОСТ 8509-72		
				ВСт.3сп ГОСТ 535-79		
				L = 1900 h14	4	4,6 кг
64		70	4И.429.00.00.024	Угольник		
				Уголок Б 40×40×4 ГОСТ 8509-72		
				ВСт.3сп ГОСТ 535-79		
				L = 7500 h14	2	18,2 кг
64		71	4И.429.00.00.025	Стойка		
				Уголок Б 40×40×4 ГОСТ 8509-72		
				ВСт.3сп ГОСТ 535-79		
				L = 980 h14	28	2,4 кг

Подп. и дата | Инв. № дубл. | Взам. инв. № | Подп. и дата | Инв. № подл.

Изм.	Лист	№ докум.	Подп.	Дата	4И.429.00.00.000	Лист 4

копировал: [illegible] 26 формат 11

Формат	Зона	Поз.	Обозначение	Наименование	Кол.	Примеч.
64		72	4И.429.00.00.026	Борт		
				Лист 62 ГОСТ 19903-74		
				Вст.3сп ГОСТ 16523-70		
				6550×140 h14	1	14,3 кг
64		73	4И.429.00.00.027	Угольник		
				Уголок Б40×40×4 ГОСТ 8509-72		
				Вст 3сп ГОСТ 535-79		
				L = 1800 h14	1	4,4 кг
64		74	4И.429.00.00.028	Труба для кабеля		
				Труба 50×4,5 ГОСТ 3262-75		
				L = 14000 h14		86,2 кг
				Стандартные изделия		
				Болты ГОСТ 7798-70		
		75		М16×25.58.096	8	
		76		М8×15.58.096	2	
		77		М10×35.58.096	4	
		78		М12×25.58.096	20	
		79		М12×35.58.096	8	
		80		М12×45.58.096	8	
		81		М12×70.58.096	21	
		82		М16×45.58.096	6	
		83		М27×90.58.096	4	

Инв.№ подл. | Подп. и дата | Взам.инв.№ | Инв.№ дубл. | Подп. и дата

Изм. Лист № докум. Подп. Дата — 4И.429.00.00.000 — Лист 5

Формат 11

Формат	Зона	Поз.	Обозначение	Наименование	Кол.	Примеч.
		84		Болт М12×45.58.096		
				ГОСТ 7801-81	14	
		85		Винт М5×8.58.096		
				ГОСТ 1491-80	8	
				Гайки ГОСТ 5915-70		
		86		М6.5.096	8	
		87		М10.5.096	4	
		88		М12.5.096	1	
		89		М16.5.096	6	
		90		М20.5.096	50	
		91		М27.5.096	16	
				Шайбы ГОСТ 6402-70		
		92		6.65Г	8	
		93		12.65Г	8	
		94		27.65Г	4	
				Шайбы ГОСТ 10906-78		
		95		12.36.096	6	
		96		16.36.096	6	
				Шайбы ГОСТ 11371-78		
		97		12.36.096	35	
		98		16.36.096	1	
		99		20.36.096	1	
		100		24.36.096	8	
		101		Шплинт 6,3×45		
				ГОСТ 397-79	160	

Инв.№ подл. | Подп. и дата | Взам.инв.№ | Инв.№ дубл. | Подп. и дата

Изм. Лист № докум. Подп. Дата — 4И.429.00.00.000 — Лист 6

Формат 11

Формат	Зона	Поз.	Обозначение	Наименование	Кол.	Примеч.
		102		Шплинт 8,0×7,0		
				ГОСТ 397-79	16	
				Прочие изделия		
		103		Выключатель		
				путевой ВК 200Б		
				исп.1 ступень 2		
				ТУ 16.526.351-74	2	
				Материалы		
		104		Доска 25×80		
				Сосна ГОСТ 8486-66	0,075 м³	0,04 кг
		105		Доска 50×160		0,12 кг
				Сосна ГОСТ 8486-66	0,24 м³	
		106		Полоса Б-2-4×40 ГОСТ 103-76		
				Вст.3сп ГОСТ 535-79	2 м	26,5 кг
		107		Полоса Б-2-4×40 ГОСТ 103-76		
				Вст.3сп ГОСТ 535-79	1,4 м	1,7 кг
		108		Полоса Б-2-4×40 ГОСТ 103-76		
				Вст.3сп ГОСТ 535-79	3,8 м	4,8 кг
		109		Полоса Б-2-4×40 ГОСТ 103-76		
				Вст.3сп ГОСТ 535-79	1,7 м	2,14 кг

Инв.№ подл. | Подп. и дата | Взам.инв.№ | Инв.№ дубл. | Подп. и дата

Изм. Лист № докум. Подп. Дата — 4И.429.00.00.000 — Лист 7

Формат 11

Формат	Зона	Поз.	Обозначение	Наименование	Кол.	Примеч.
		110		Проволока ч ГОСТ 3282-74	0,2 м	0,03 кг
		111		Трубка III ВТ-50-355-3х1,		
				черная ГОСТ 19034-73	2,5 м	0,05 кг
		112		Уголок Б40×40×4 ГОСТ 8509-72		
				Вст.3сп ГОСТ 535-79	0,63 м	1,0 кг

Инв.№ подл. | Подп. и дата | Взам.инв.№ | Инв.№ дубл. | Подп. и дата

Изм. Лист № докум. Подп. Дата — 4И.429.00.00.000 — Лист 8

Формат 11

4И.429.01.00.000 СБ

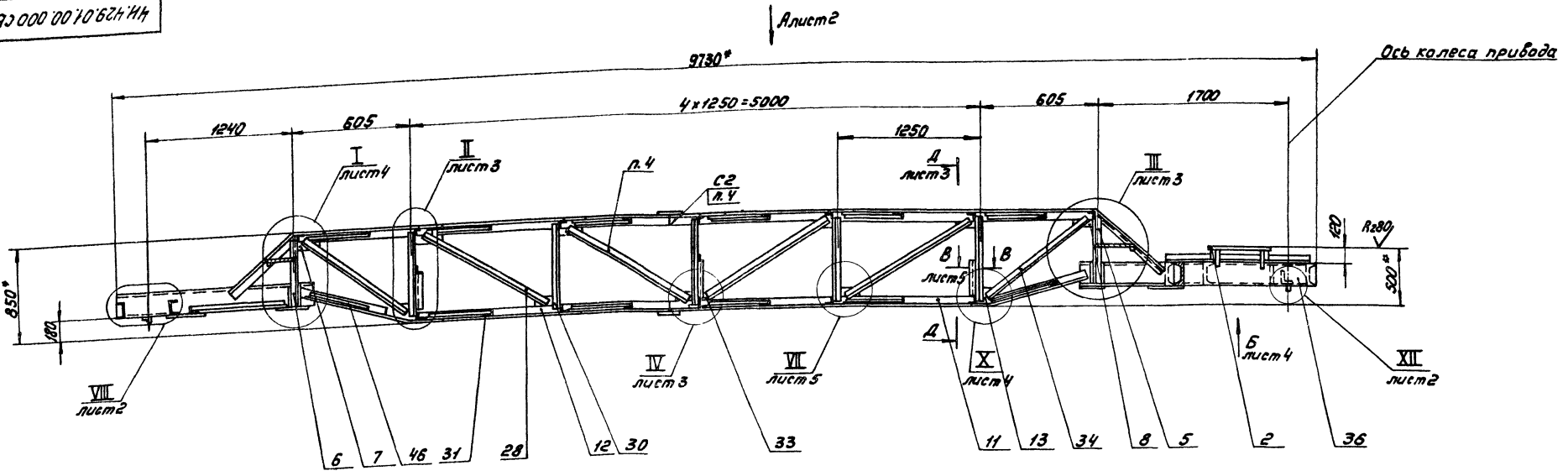

Угольники поз. 28, и 31, лежащие в районе монтажного стыка, приварить после сварки монтажного разъема.

5. Шероховатость обрабатываемых поверхностей деталей без чертежа Rz160.

6.* Размеры для справок.

7.** Размечать по сопрягаемым деталям.

1. H14, h14, $\pm \frac{IT14}{2}$.

2. Поверхности Л и М должны лежать в одной плоскости. Отклонение не более 0,5 мм.

3. Сварку произвести по контуру прилегания деталей по ГОСТ 5264-80-Т1-Δ6, кроме мест обозначенных особо.

4. Для облегчения транспортировки в металлоконструкции моста предусмотрен монтажный разъем. Сварку швов в местах разъема произвести при сборке моста на месте установки, соблюдая указания, приведенные в технических условиях на изготовление и монтаж илоскреба.

Н – Н лист 3
М 1:2

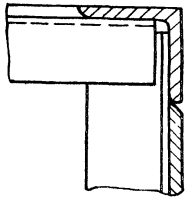

Изм.	Лист	№ докум.	Подп.	Дата	4И.429.01.00.000 СБ			
Разраб.		Самохина			Ферма моста	Лит.	Масса	Масштаб
Пров.		Пендерев			Сборочный чертеж	Н	4930	1:25
Рук.		Пендерев				Лист 1	Листов 5	
Н. контр.		Кулагина				Мосводоканалниипроект Отдел № 5		

Инв. № подл. | Подп. и дата | Взам. инв. № | Инв. № дубл. | Подп. и дата

18600-06 28

Вид А лист 1

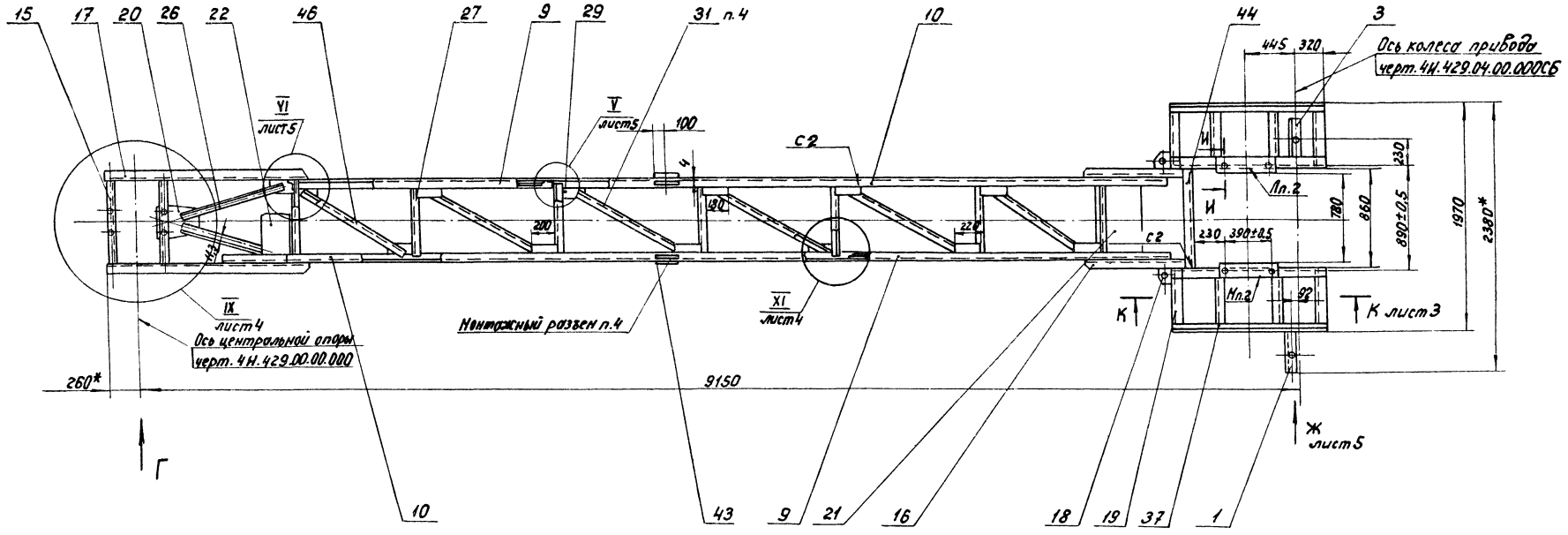

XII лист 1
М 1:2

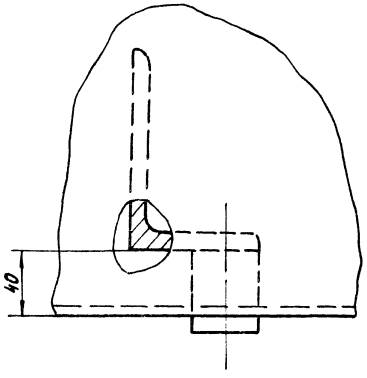

VIII лист 1
М 1:5

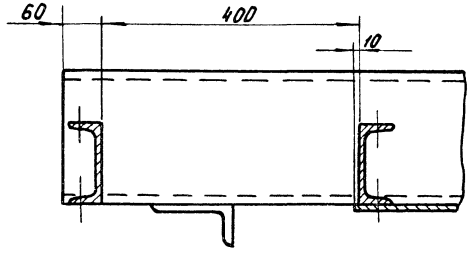

Вид Г
М 1:5

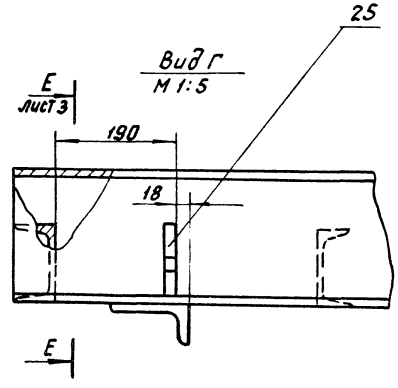

И-И повернуто
М1:5

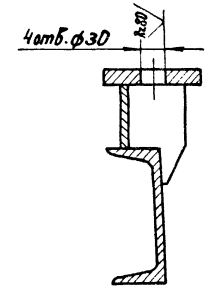

Изм. Лист	№ докум.	Подп.	Дата	4И.429.01.00.000 СБ	
Разраб.	Синёшина			Ферма моста	Лит. / Масса / Масштаб
Пров.	Пенёвреб			Сборочный чертеж	И / — / —
Рук.	Пенёвреб				Лист 2 Листов
Н. контр.	Кулагина				Мосводоканалниипроект Отдел №5

Копировал: [illegible]

Инв. № подл. | Подп. и дата | Взам. инв. № | Инв. № дубл. | Подп. и дата

62 30-0091

II лист 1
М 1:5

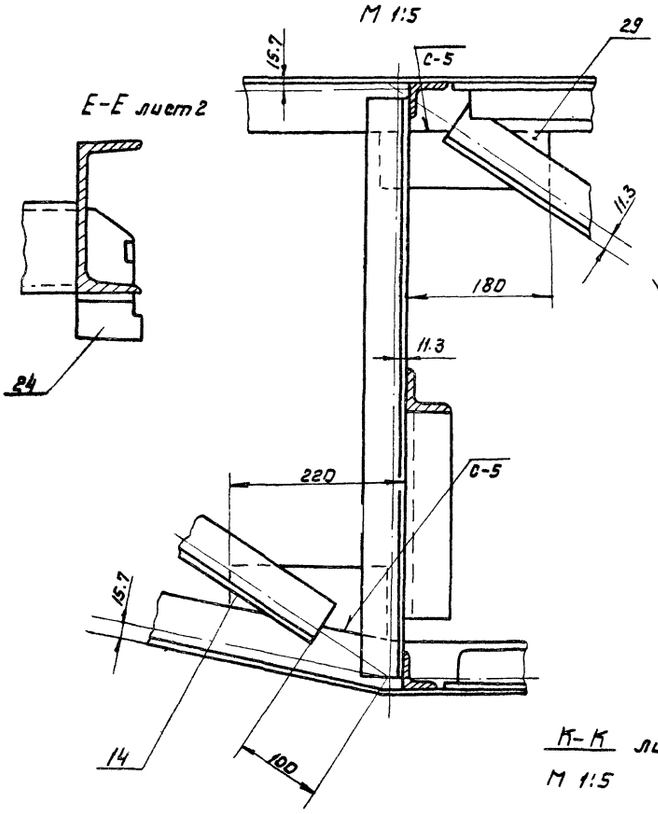

Е-Е лист 2

III лист 1
М 1:5

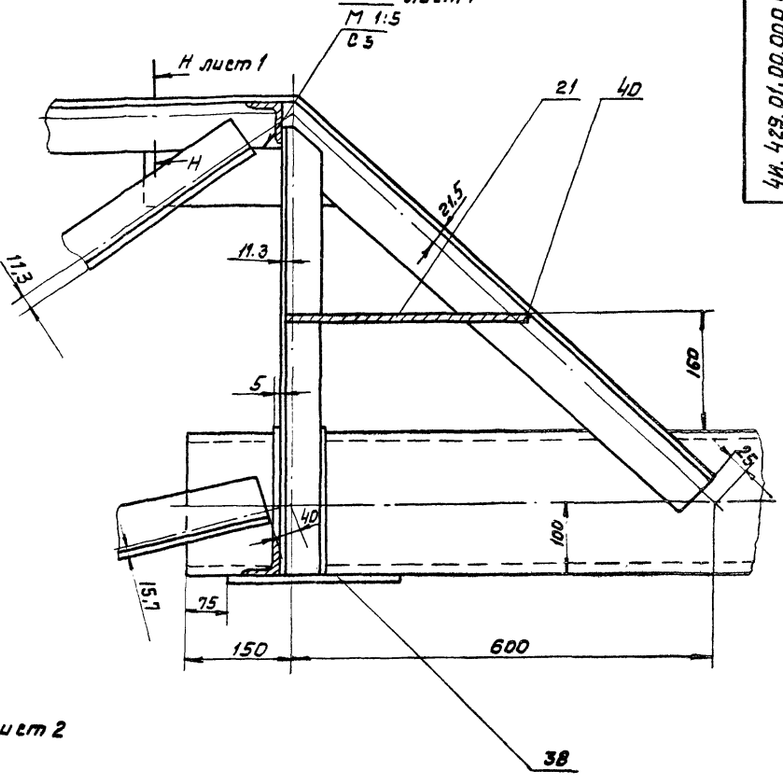

К-К лист 2
М 1:5

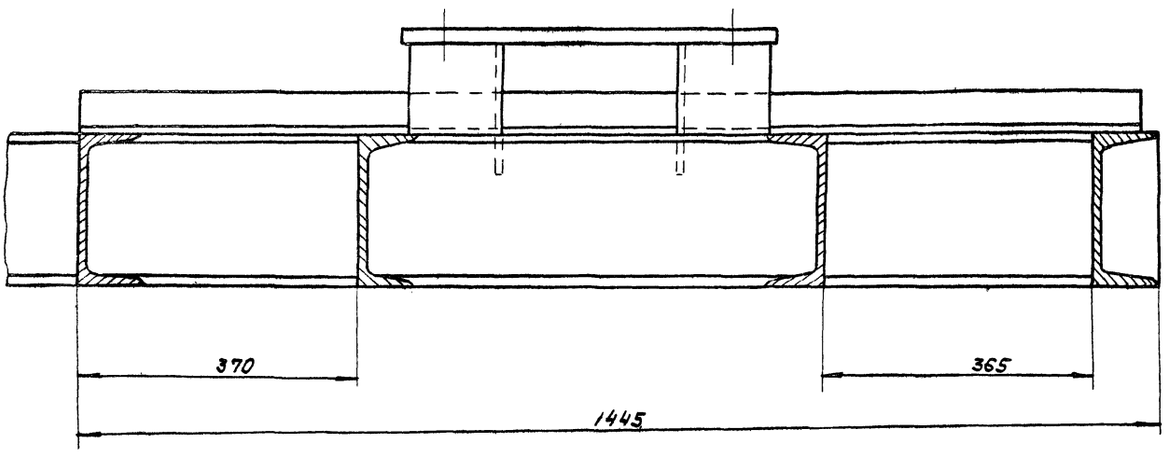

Д-Д лист 1
М 1:5

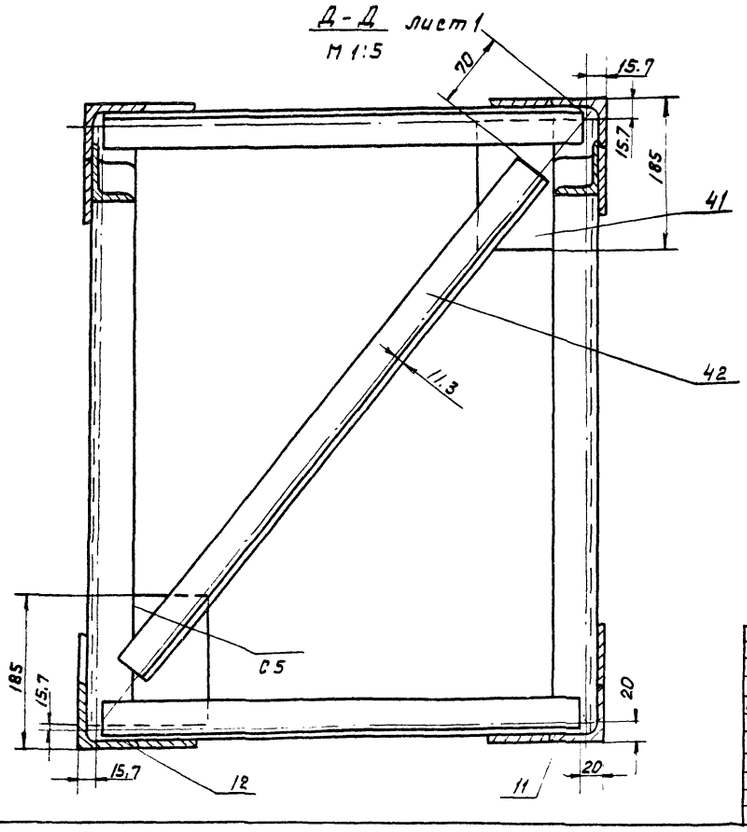

IV лист 1
М 1:5

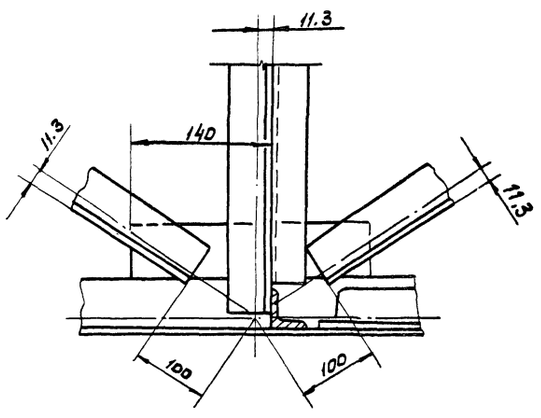

						4И. 429. 01.00.000 СБ	
Изм.	Лист	№ докум.	Подп.	Дата			
Разраб.		Сапожина			Ферма моста	Лит.	Масса	Масштаб
Пров.		Пендерев			Сборочный чертеж	И	—	—
Рук.		Пендерев				Лист 3	Листов	
Н. контр.		Потутков				Мосводоканалниипроект Отдел №5		

Копировал: 93 18600-06 30 Формат А2

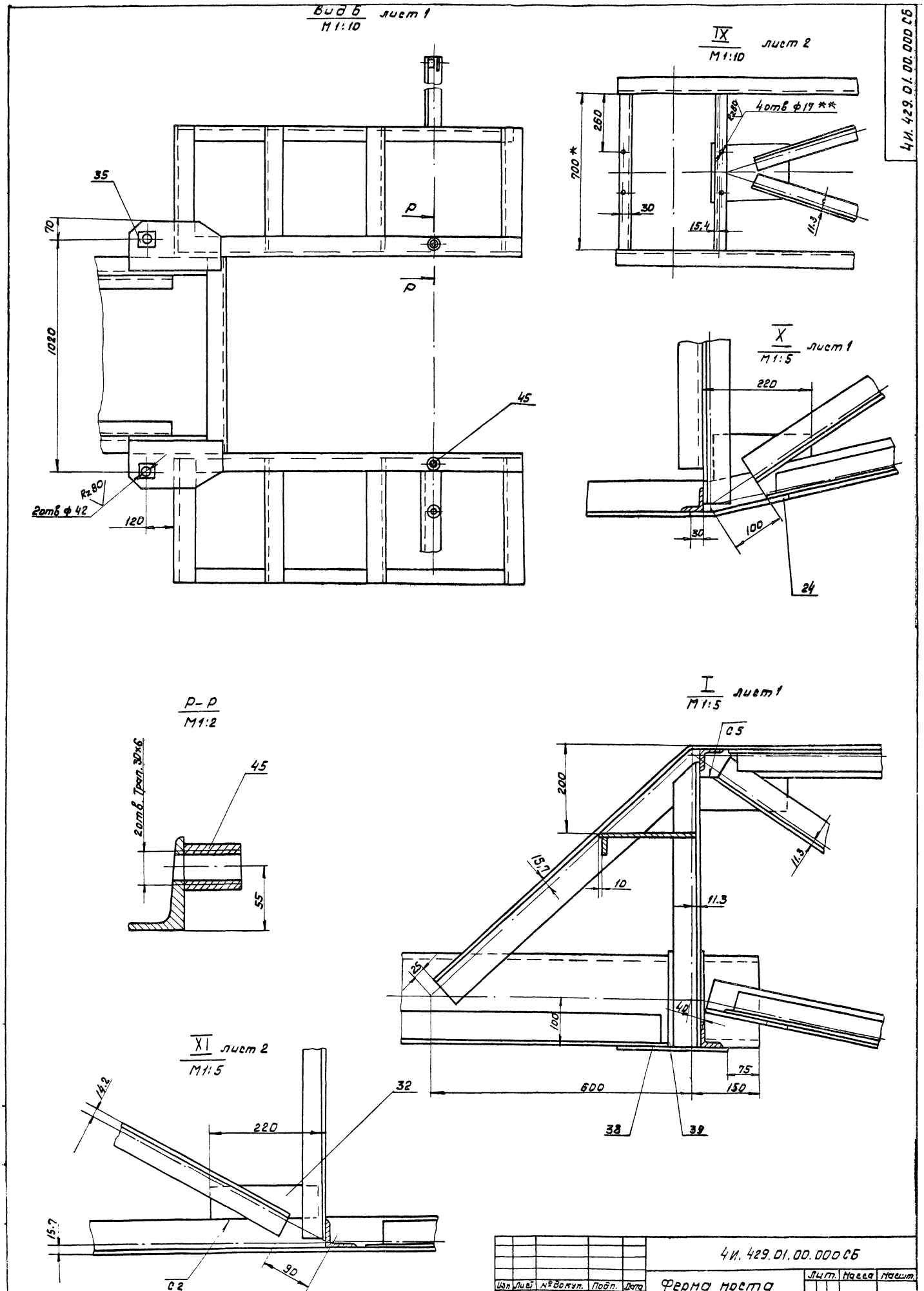

4И. 429.01.00.000 СБ

					4И. 429.01.00.000 СБ			
Изм	Лист	№ докум.	Подп.	Дата	Ферма моста	Лит.	Масса	Масшт.
Разраб.		Саноxина			Сборочный чертеж	И	—	—
Пров.		Пендерев				Лист 4	Листов	
Рук.		Пендерев				Моеводоканалниипроект		
Н. контр		Потутков				Отдел № 5		

Копировал: Ф 18600-06 31 Формат 22

4И.429.01.00.000СБ

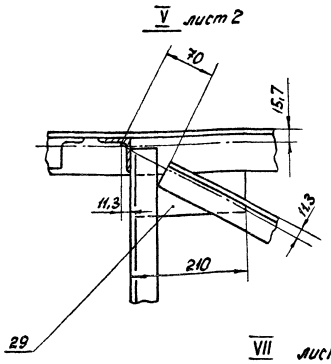

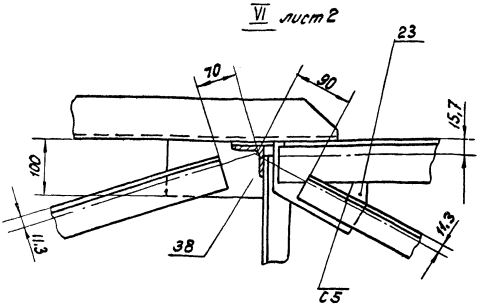

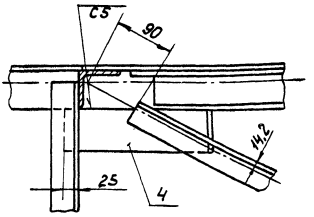

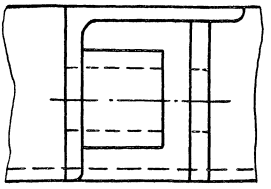

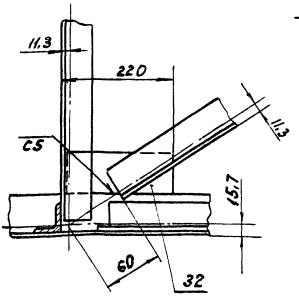

					4И.429.01.00.000 СБ			
Изм.	Лист	№ докум.	Подп.	Дата	Ферма моста	Лит.	Масса	Масштаб
Разраб.		Самохина			Сборочный чертеж	И	—	—
Пров.		Пендерев				Лист 5	Листов	
Рук.		Пендерев				Мосводоканалниипроект Отдел №5		
Н.контр.		Кулагина						

формат 12

Формат	Зона	Поз.	Обозначение	Наименование	Кол.	Примеч.
				Документация		
*)			4И.429.01.00.000 СБ	Сборочный чертеж		*) 22, 12
				Сборочные единицы		
11		1	4И.429.01.01.000	Кронштейн	1	
11		2	4И.429.01.02.000	Подставка	2	
11		3	4И.429.01.03.000	Кронштейн	1	
				Детали		
11		4	4И.429.01.00.001	Накладка	2	
11		5	4И.429.01.00.002	Стойка	2	
11		6	4И.429.01.00.002-01	Стойка	2	
11		7	4И.429.01.00.003	Накладка	2	
11		8	4И.429.01.00.003-01	Накладка	2	
		9	4И.429.01.00.004	Угольник верхний	2	
11		10	4И.429.01.00.004-01	Угольник верхний	2	
11		11	4И.429.01.00.005	Угольник нижний	2	
11		12	4И.429.01.00.005-01	Угольник нижний	2	
11		13	4И.429.01.00.006	Накладка	2	

					4И.429.01.00.000			
Изм.	Лист	№ докум.	Подп.	Дата	Ферма моста	Лит.	Лист	Листов
Разраб.		Самохина				И	1	5
Пров.		Пендерев				Мосводоканалниипроект Отдел №5		
Н.контр.		Кулагина						

формат 11

Формат	Зона	Поз.	Обозначение	Наименование	Кол.	Примеч.
11		14	4И.429.01.00.006-01	Накладка	2	
11		15	4И.429.01.00.007	Поперечина	2	
11		16	4И.429.01.00.008	Балка	2	
11		17	4И.429.01.00.008-01	Балка	2	
11		18	4И.429.01.00.009	Ребро	2	
11		19	4И.429.01.00.011	Балка	8	
11		20	4И.429.01.00.012	Накладка	1	
11		21	4И.429.01.00.013	Ступень	1	
11		22	4И.429.01.00.013-01	Ступень	1	
11		23	4И.429.01.00.014	Накладка	2	
11		24	4И.429.01.00.015	Угольник	2	
11		25	4И.429.01.00.016	Ребро	2	
Б.Ч.		26	4И.429.01.00.017	Угольник		
				Уголок Б 40х40х4 ГОСТ 8509-72 / В Ст.3сп ГОСТ 535-79		
				L = 900h14	2	1,9 кг
Б.Ч.		27	4И.429.01.00.018	Угольник		
				Уголок Б 40х40х4 ГОСТ 8509-72 / В Ст.3сп ГОСТ 535-79		
				L = 660h14	14	1,5 кг
Б.Ч.		28	4И.429.01.00.019	Угольник		
				Уголок Б 40х40х4 ГОСТ 8509-72 / В Ст3сп ГОСТ 535-79		
				L = 1390h14	8	

Инв. № подл. | Подп. и дата | Взам. инв. № | Инв. № дубл. | Подп. и дата

Изм.	Лист	№ докум.	Подп.	Дата	4И.429.01.00.000	Лист 2

копировал: 18600-06 32 формат 11

Формат	Зона	Поз.	Обозначение	Наименование	кол.	Примеч.
Б4		29	4И.429.01.00.021	Накладка		
				полоса Б2-6х45 ГОСТ 103-76		
				В ст3сп ГОСТ 535-79		
				L = 200 h14	20	0,7кг
Б4		30	4И.429.01.00.022	Угольник		
				Уголок Б40х40х4 ГОСТ 8509-72		
				В ст3сп ГОСТ 535-79		
				L = 810 h14	10	1,9кг
Б4		31	4И.429.01.00.023	Угольник		
				Уголок Б40х40х4 ГОСТ 8509-72		
				В ст3сп ГОСТ 535-79		
				L = 1300 h14	8	
Б4		32	4И.429.01.00.024	Накладка		
				полоса Б2-6х75 ГОСТ 103-76		
				В ст3сп ГОСТ 535-79		
				L = 210 h14	16	0,7кг
Б4		33	4И.429.01.00.025	Накладка L=320h14	2	1,1кг
				полоса Б2 6х75 ГОСТ 103-76		
				В ст3сп ГОСТ 535-79		
Б4		34	4И.429.01.00.026	Угольник L=840h14	4	2,0кг
				Уголок Б40х40х4 ГОСТ 8509-72		
				В ст3сп ГОСТ 535-79		
Б4		35	4И.429.01.00.027	Накладка L=80 h14	2	0,2кг
				полоса Б2 5х10 ГОСТ 103-76		
				В ст3сп ГОСТ 535-79		

Изм.	Лист	№ докум.	Подп.	Дата	4И.429.01.00.000	Лист 3

Формат 11

Формат	Зона	Поз.	Обозначение	Наименование	кол.	Примеч.
Б4		36	4И.429.01.00.028	Балка		
				швеллер 20° ГОСТ 8240-72		
				Ст3сп ГОСТ 535-79		
				L = 1445 h14	2	28,7кг
Б4		37	4И.429.01.00.029	Угольник		
				Уголок Б63х63х6 ГОСТ 8509-72		
				В ст3сп ГОСТ 535-79		
				L = 1425 h14	2	8,2кг
Б4		38	4И.429.01.00.031	Накладка		
				полоса Б2 5х130 ГОСТ 103-76		
				В ст3сп ГОСТ 535-79		
				L = 250 h14	4	1,26кг
Б4		39	4И.429.01.00.032	Проставка L=210h14	4	0,4кг
				полоса Б2 5х50 ГОСТ 103-76		
				В ст3сп ГОСТ 535-79		
Б4		40	4И.429.01.00.033	Ребро L=688h14	2	0,86кг
				полоса Б2 4х40 ГОСТ 103-76		
				В ст3сп ГОСТ 535-79		
Б4		41	4И.429.01.00.034	Накладка L=170h14	6	0,75кг
				полоса Б2 6х100 ГОСТ 103-76		
				В ст3сп ГОСТ 535-79		
Б4		42	4И.429.01.00.035	Угольник		
				Уголок Б40х40х4 ГОСТ 8509-72		
				В ст3сп ГОСТ 535-79		
				L = 920 h14	3	2,2кг

Подп. и дата | Инв. № дубл. | Взам. инв. | Подп. и дата | Инв. № подл.

Изм.	Лист	№ докум.	Подп.	Дата	4И.429.01.00.000	Лист 4

Формат 11

Формат	Зона	Поз.	Обозначение	Наименование	кол.	Примеч.
Б4		43	4И.429.01.00.036	Накладка		
				полоса Б2 6х50 ГОСТ 103-76		
				В ст3сп ГОСТ 535-79		
				L = 200 h14	8	0,47кг
Б4		44	4И.429.01.00.037	Балка		
				швеллер 20° ГОСТ 8240-72		
				Ст3сп ГОСТ 535-79		
				L = 858 h14	1	17,0кг
Б4		45	4И.429.01.00.038	Бобышка		
				круг В45 ГОСТ 2590-71		
				В ст3сп ГОСТ 535-79		
				L = 40 h14	2	0,5кг
Б4		46	4И.429.01.00.039	Угольник		
				Уголок Б40х40х4 ГОСТ 8509-72		
				В ст3сп ГОСТ 535-79		
				L = 720 h14	4	1,75кг

Изм.	Лист	№ докум.	Подп.	Дата	4И.429.01.00.000	Лист 5

Формат 11

4И.429.01.01.000СБ

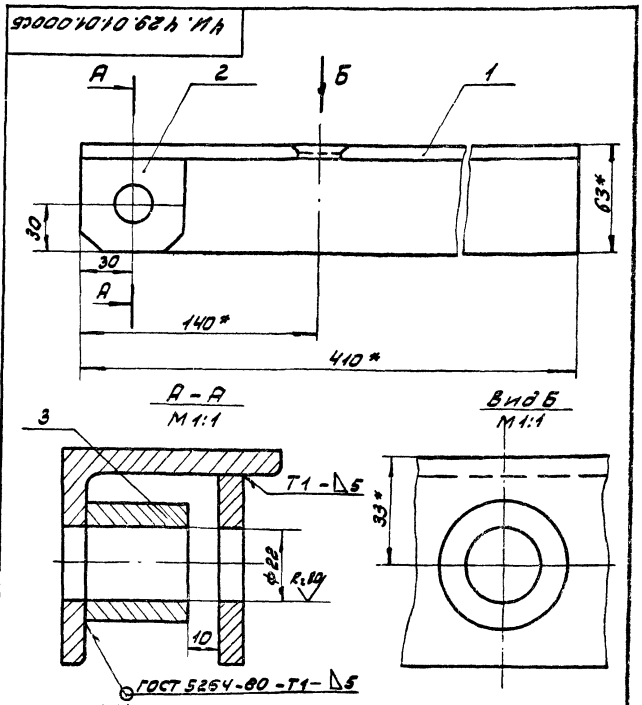

1. $H14; \pm \frac{IT14}{2}$.
2. Шероховатость обрабатываемых поверхностей деталей без чертежа ~~Ст3~~.
3. * Размеры для справок.

Изм.	Лист	№ докум.	Подп.	Дата	4И.429.01.01.000СБ			
Разраб.		Самохина			Кронштейн	Лит. И	Масса 3.9	Масштаб 1:2
Пров.		Пендерев			Сборочный чертеж	Лист	Листов: 1	
Рук.		Пендерев				Масводоканалпроект Отдел № 5		
Н. контр.		Кулагина						

Подп. и дата | Инв. № дубл. | Взам. инв. | Подп. и дата | Инв. № подл.

Формат 11

Формат	Зона	Поз.	Обозначение	Наименование	Кол.	Примеч.
				Документация		
11			ЧИ.429.01.01.000СБ	Сборочный чертеж		
				Детали		
11		1	ЧИ.429.01.01.001	Угольник	1	
11		2	ЧИ.429.01.01.002	Ребро	1	
5.4		3	ЧИ.429.01.01.003	Бобышка		
				Круг В34 ГОСТ 2590-71 / В ст 3сп ГОСТ 535-79		
				L = 30h14	1	0,29кг

ЧИ.429.01.01.000

Изм.	Лист	№ докум.	Подп.	Дата
Разраб.		Самохина		
Пров.		Пендерев		
Н. контр.		Кулагина		

Кронштейн

Лит.	Лист	Листов
И		1

Мосводоканалниипроект Отдел №5

Формат 11

ЧИ.429.01.01.001

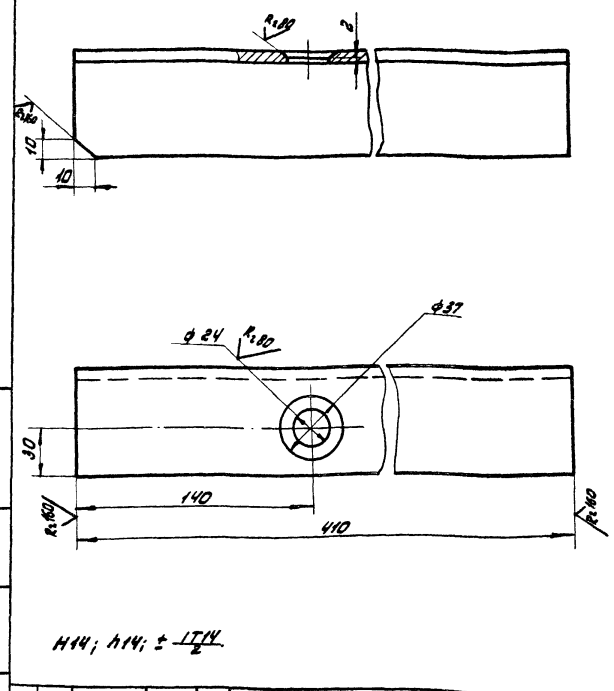

H14; h14; ± IT14/2

ЧИ.429.01.01.001

Изм.	Лист	№ докум.	Подп.	Дата
Разраб.		Самохина		
Пров.		Пендерев		
Н. контр.		Кулагина		

Угольник

Лит.	Масса	Масштаб
И	2,3	1:2

Лист | Листов: 1

Уголок Б63х63х6 ГОСТ 8509-72 / В ст 3сп ГОСТ 535-79

Мосводоканалниипроект Отдел №5

Формат 11

ЧИ.429.01.01.002

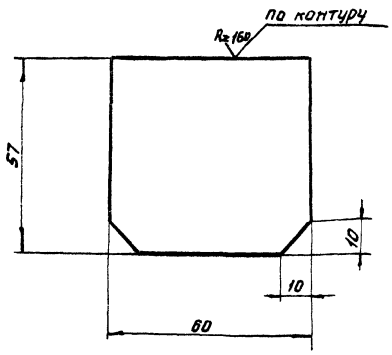

h14; ± IT14/2.

ЧИ.429.01.01.002

Изм.	Лист	№ докум.	Подп.	Дата
Разраб.		Самохина		
Пров.		Пендерев		
Н. контр.		Кулагина		

Ребро

Лит.	Масса	Масштаб
И	1,5	1:1

Лист | Листов: 1

Лист Б6 ГОСТ 19903-74 / В ст 3сп ГОСТ 14637-79

Мосводоканалниипроект Отдел №5

Формат 11

ЧИ.429.01.02.000СБ

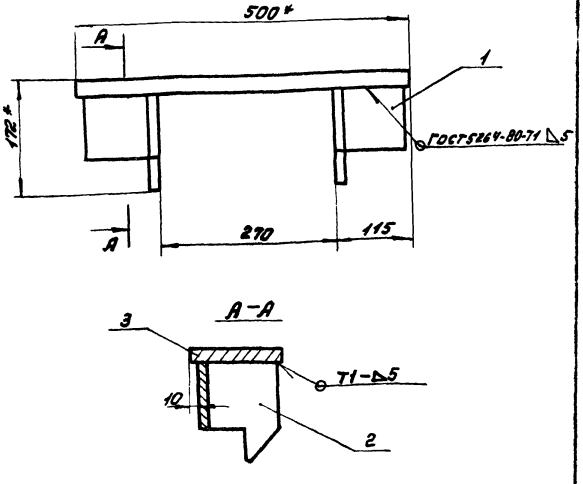

1. h14; ± IT14/2.
2. Шероховатость обрабатываемых поверхностей деталей без чертежа R=160.
3. * Размеры для справок.

ЧИ.429.01.02.000СБ

Изм.	Лист	№ докум.	Подп.	Дата
Разраб.		Самохина		
Пров.		Пендерев		
Н. контр.		Кулагина		

Подставка

Сборочный чертеж

Лит.	Масса	Масштаб
И	12,6	1:5

Лист | Листов: 1

Мосводоканалниипроект Отдел №5

Копировал: [illegible] 18600-06 34 Формат 11

Формат	Зона	Поз.	Обозначение	Наименование	кол.	Примеч.
				Документация		
11			4И.429.01.02.000СБ	Сборочный чертеж		
				Детали		
11		1	4И.429.01.02.001	Угольник	1	
11		2	4И.429.01.02.001-01	Угольник	1	
64		3	4И.429.01.02.003	Пластина		
				Полоса $\frac{\text{Б-2-32х120 ГОСТ 103-76}}{\text{Вст.3сп ГОСТ 535-79}}$		
				L = 500 h14	1	10,9 кг

Изм.	Лист	№ докум.	Подп.	Дата
Разраб.		Самохина		
Пров.		Пенафеев		
Н. контр.		Кулагина		

4И.429.01.02.000

Подставка

Лит.	Лист	Листов
И	1	

МосВодоканалНИИпроект Отдел №5

Формат 11

Инв. № подл. | Подп. и дата | Взам. инв. № | Инв. № дубл. | Подп. и дата

100 20 10 624 УИ

4И.429.01.02.001 – изображено

4И.429.01.02.001-01 – зеркальное отражение

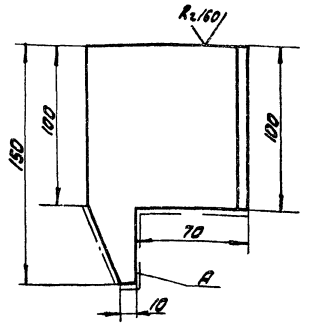

1. Шероховатость поверхности А – $\frac{R z 40}{V}$.
2. H14; ± IT14/2.

Изм.	Лист	№ докум.	Подп.	Дата
Разраб.		Самохина		
Пров.		Пенафеев		
Н. контр.		Кулагина		

4И.429.01.02.001

Уголок

Лит.	Масса	Масштаб
И	1,6	1:2

Лист	Листов: 1

Уголок $\frac{\text{Б-100х100х10 ГОСТ 8509-72}}{\text{Вст 3сп ГОСТ 535-79}}$

МосВодоканалНИИпроект Отдел №5

Формат 11

4И.429.01.03.000СБ

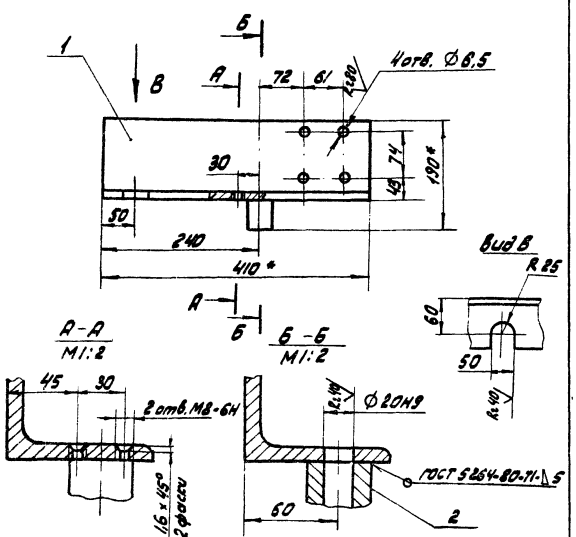

1. Неуказанные предельные отклонения размеров: H14; h14; ± IT14/2.
2. Шероховатость обрабатываемых поверхностей деталей без чертежа $\frac{R z 40}{V}$.
3. * Размеры для справок.

Изм.	Лист	№ докум.	Подп.	Дата
Разраб.		Самохина		
Пров.		Пенафеев		
Н. контр.		Кулагина		

4И.429.01.03.000СБ

Кронштейн

Сборочный чертеж

Лит.	Масса	Масштаб
И	5,5	1:5

Лист	Листов: 1

МосВодоканалНИИпроект Отдел №5

Формат 11

Формат	Зона	Поз.	Обозначение	Наименование	кол.	Примеч.
				Документация		
11				Сборочный чертеж		
				Детали		
64		1	4И.429.01.03.001	Угольник		
				Уголок $\frac{\text{Б 140х90х10 ГОСТ 8510-72}}{\text{Вст 3 сп ГОСТ 535-79}}$		
				L = 410 h14	1	7,18 кг
64		2	4И.429.01.03.002	Бобышка		
				круг $\frac{\text{Б 40 ГОСТ 2590-71}}{\text{Вст 3 сп ГОСТ 535-79}}$		
				L = 50 h14	1	0,49 кг

Инв. № подл. | Подп. и дата | Взам. инв. № | Инв. № дубл. | Подп. и дата

Изм.	Лист	№ докум.	Подп.	Дата
Разраб.		Самохина		
Пров.		Пенафеев		
Н. контр.		Кулагина		

4И.429.01.03.000

Кронштейн

Лит.	Лист	Листов
И	1	

МосВодоканалНИИпроект Отдел №5

Формат 11

Rz320

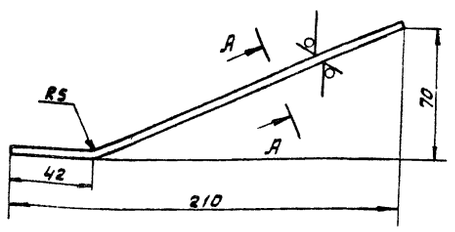

А-А повернуто
М1:1

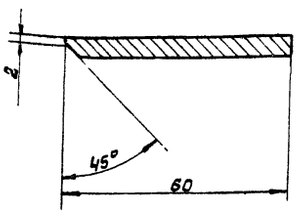

h14; ± IT14/2.

				4И.429.01.00.001		
Изм.	Лист	№ докум.	Подп.	Дата		
Разраб.		Ковалев			Накладка	Лит. И; Масса 0.5; Масштаб 1:2
Пров.		Санохина				Лист; Листов 1
Н.контр.		Кулагина			Лист 65 ГОСТ 19903-74 / В Ст3 Сп ГОСТ 14637-79	Москводоканалниипроект Отдел №5

Формат 11

Rz (√)

4И.429.01.00.002 - изображено
4И.429.01.00.002-01 - зеркальное отражения

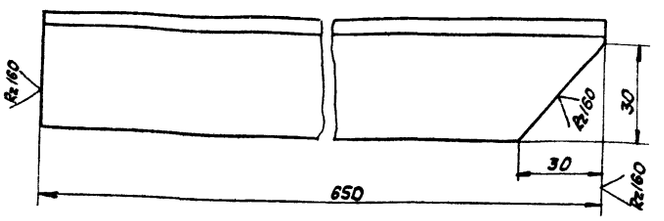

h14; ± IT14/2.

Инв.№ подл. | Подп. и дата | Взам. инв.№ | Инв.№ дубл. | Подп. и дата

				4И.429.01.00.002		
Изм.	Лист	№ докум.	Подп.	Дата		
Разраб.		Санохина			Стойка	Лит. И; Масса 3.0; Масштаб 1:2
Пров.		Пендерев				Лист; Листов 1
Н.контр.		Кулагина			Угол Б-40х40х4 ГОСТ 8509-72 / В Ст.3 Сп ГОСТ 535-79	Москводоканалниипроект Отдел №5

Формат 11

Rz160 (√)

4И.429.01.00.003 - изображено
4И.429.01.00.003-01- зеркальное отражение.

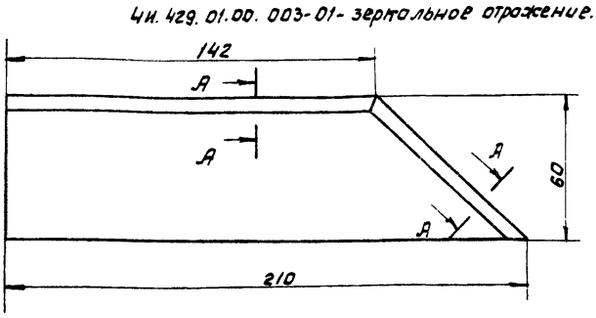

А-А повернуто
М1:1

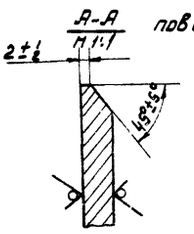

Неуказанные предельные отклонения размеров:
h14; ± IT14/2.

				4И.429.01.00.003		
Изм.	Лист	№ докум.	Подп.	Дата		
Разраб.		Санохина			Накладка	Лит. И; Масса 0.7; Масштаб 1:2
Пров.		Пендерев				Лист; Листов 1
Н.контр.		Кулагина			Лист 65 ГОСТ 19903-74 / В Ст3 Сп ГОСТ 14637-79	Москводоканалниипроект Отдел №5

(√)

4И.429.01.00.004- изображено
4И.429.01.00.004-01- зеркальное отражение

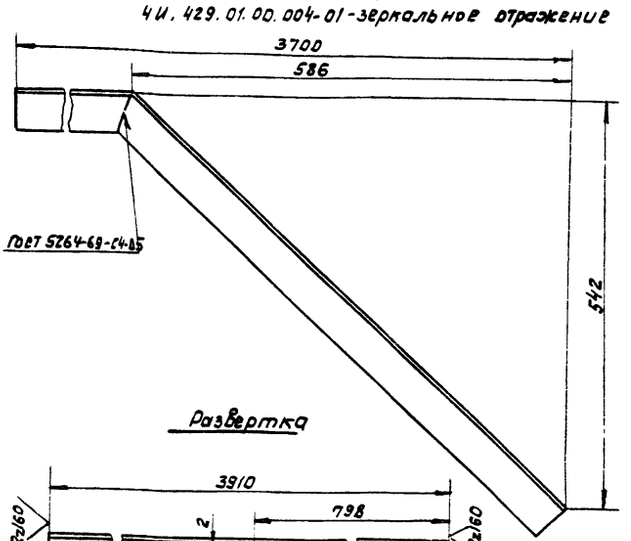

Развертка

H14; h14; ± IT14/2.

Инв.№ подл. | Подп. и дата | Взам. инв.№ | Инв.№ дубл. | Подп. и дата

				4И.429.01.00.004		
Изм.	Лист	№ докум.	Подп.	Дата		
Разраб.		Ковалев			Угольник верхний	Лит. И; Масса 35.1; Масштаб 1:5
Пров.		Санохина				Лист; Листов 1
Н.контр.		Кулагина			Уголок Б 56х56х5 ГОСТ 8509-72 / В Ст3 Сп ГОСТ 535-79	Москводоканалниипроект Отдел №5

Формат 11

ЧИ.429.01.00.005

ЧИ.429.01.00.005 – изображено
ЧИ.429.01.00.005-01 – зеркальное отражение

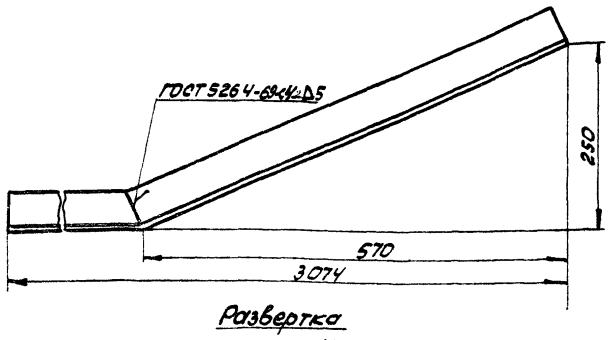

Развертка

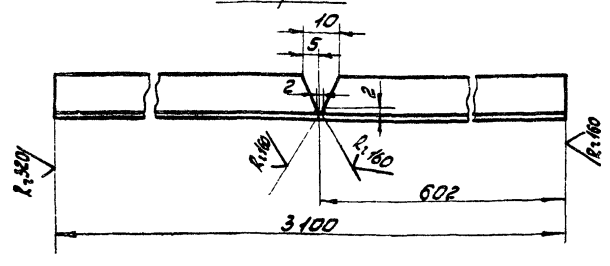

H14; h14; ± IT14/2.

				ЧИ.429.01.00.005			
Изм.	Лист	№ докум.	Подп.	Дата	Угольник нижний	Лит. И	Масса 28,0	Масштаб 1:5
Разраб.		Самохина				Лист	Листов: 1
Пров.		Пендерев					
Н. контр.		Кулагина			Уголок 656х56х5 ГОСТ 8509-72 / В ст3сп ГОСТ 535-79	Мосводоканалниипроект Отдел № 5	

Формат 11

ЧИ.429.01.00.006

ЧИ.429.01.00.006 – изображено
ЧИ.429.01.00.006-01 – зеркальное отражение

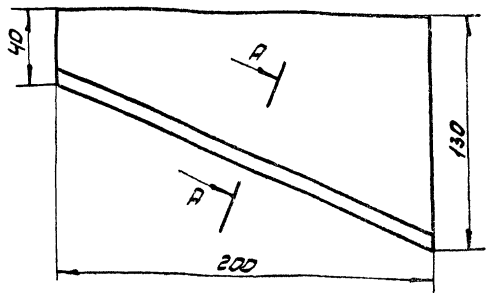

А – А повернуто
М1:1

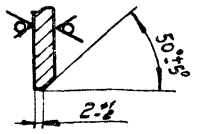

h14

				ЧИ.429.01.00.006			
Изм.	Лист	№ докум.	Подп.	Дата	Накладка	Лит. И	Масса 1,85	Масштаб 1:2
Разраб.		Самохина				Лист	Листов: 1
Пров.		Пендерев					
Н. контр.		Кулагина			Лист 65 ГОСТ 19903-74 / В ст3сп ГОСТ 14637-79	Мосводоканалниипроект Отдел № 5	

Формат 11

ЧИ.429.01.00.007

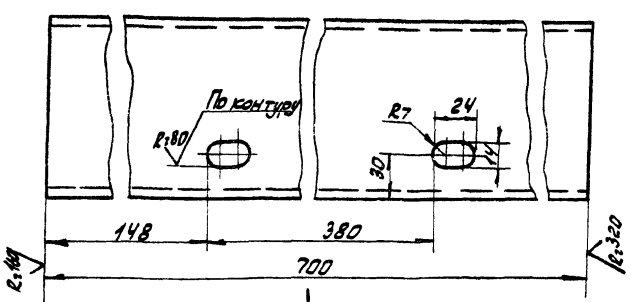

Вид А

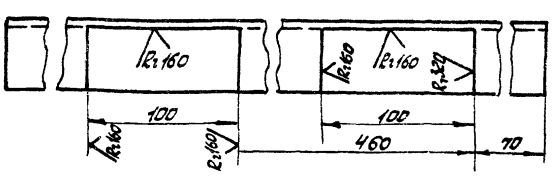

H14, h14, ± IT14/2

				ЧИ.429.01.00.007			
Изм.	Лист	№ докум.	Подп.	Дата	Поперечина	Лит. И	Масса 7,2	Масштаб 1:2,5
Разраб.		Самохина				Лист	Листов: 1
Пров.		Пендерев					
Н. контр.		Кулагина			Швеллер 12 ГОСТ 8240-72 / В Ст3сп ГОСТ 535-79	Мосводоканалниипроект Отдел № 5	

Формат 11

ЧИ.429.01.00.008

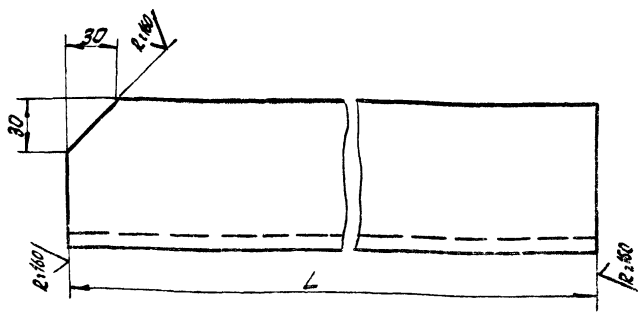

Обозначение	Размер, мм L	Масса, кг
ЧИ 429 01 00 008	900	18,8
ЧИ 429 01.00 008-01	1650	37,0

h14.

				ЧИ.429.01.00.008			
Изм.	Лист	№ докум.	Подп.	Дата	Балка	Лит. И	Масса см. табл.	Масштаб –
Разраб.		Самохина				Лист	Листов: 1
Пров.		Пендерев					
Н. контр.		Кулагина			Швеллер 20а ГОСТ 8240-72 / В Ст3 ГОСТ 535-79	Мосводоканалниипроект Отдел № 5	

Копировал: Эм.

Формат 11

ИИ.429.01.00.009

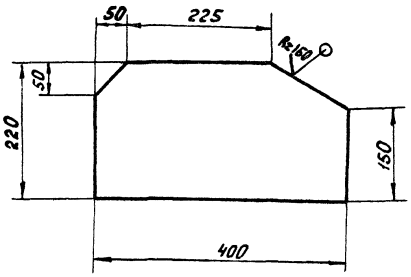

$h14; \pm \frac{IT14}{2}$.

Изм.	Лист	№ докум.	Подп.	Дата
Разраб.		Самохина		
Пров.		Пендерев		
Н.контр.		Кулагина		

ИИ.429.01.00.009

Ребро

Лит.	Масса	Масштаб
И	6,5	1:5
Лист	Листов 1	

Лист В10 ГОСТ 19903-74 / ВСт.3сп ГОСТ 14637-79

Мосводоканалниипроект Отдел №5

Формат А5

ИИ.429.01.00.011

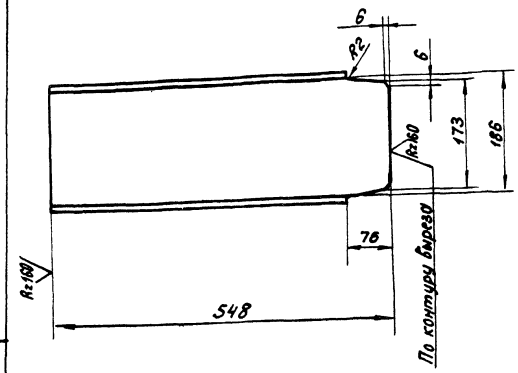

$h14; \pm \frac{IT14}{2}$.

Изм.	Лист	№ докум.	Подп.	Дата
Разраб.		Самохина		
Пров.		Пендерев		
Н.контр.		Кулагина		

ИИ.429.01.00.011

Балка

Лит.	Масса	Масштаб
И	9,8	1:5
Лист	Листов 1	

Швеллер 20а ГОСТ 8240-72 / Ст.3сп ГОСТ 535-79

Мосводоканалниипроект Отдел №5

Формат А1

Инв.№ подл. | Подп. и дата | Взам.инв.№ | Инв.№ дубл. | Подп. и дата

ИИ.429.01.00.012

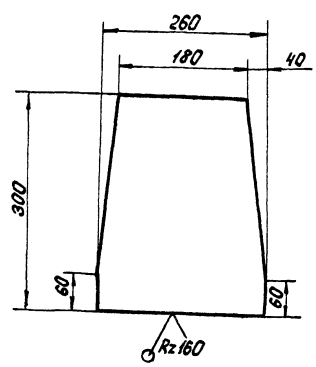

$H14; h14; \pm \frac{IT14}{2}$.

Изм.	Лист	№ докум.	Подп.	Дата
Разраб.		Самохина		
Пров.		Пендерев		
Н.контр.		Кулагина		

ИИ.429.01.00.013

Накладка

Лит.	Масса	Масштаб
И	6,3	1:5
Лист	Листов 1	

Лист 10 ГОСТ 19903-74 / Ст.3 ГОСТ 14637-79

Мосводоканалниипроект Отдел №5

Формат А1

ИИ.429.01.00.013

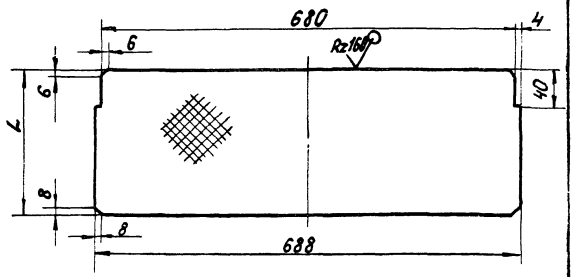

Обозначение	L мм	Масса, кг
ИИ.429.01.00.013	340	7,2
ИИ.429.01.00.013-01	220	4,7

$h14; \pm \frac{IT14}{2}$.

Изм.	Лист	N докум.	Подп.	Дата
Разраб.		Самохина		
Пров.		Пендерев		
Н.контр.		Кулагина		

ИИ.429.01.00.013

Ступень

Лит.	Масса	Масштаб
И	см табл.	—
Лист	Листов 1	

Лист ронд О-ПН 4.0 Б ст.3 сп ГОСТ 8568-77

Мосводоканалниипроект Отдел №5

Формат А1

Инв.№ подл. | Подп. и дата | Взам.инв.№ | Инв.№ дубл. | Подп. и дата

ЧИ.429.01.00.014

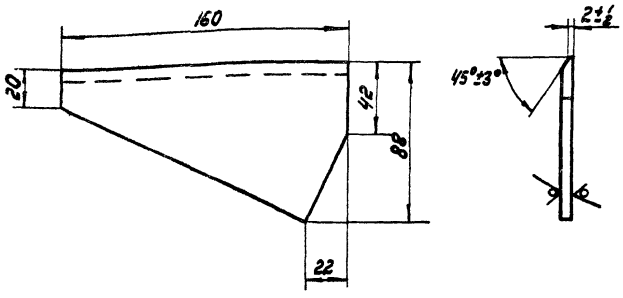

Неуказанные предельные отклонения размеров: $h14; \pm \frac{IT14}{2}$.

Изм.	Лист	№ докум.	Подп.	Дата	ЧИ.429.01.00.014		
Разраб.	Самохина				Накладка	Лит.	Масса	Масштаб
Пров.	Пенкерев					И	0,35	1:2
Н.контр.	Кулагина					Лист	Листов 1
					Лист 65 ГОСТ 19903-74 / Вст3сп ГОСТ 14637-79	Мособлдорканалнипроект Отдел №5	

Формат 11

ЧИ.429.01.00.015

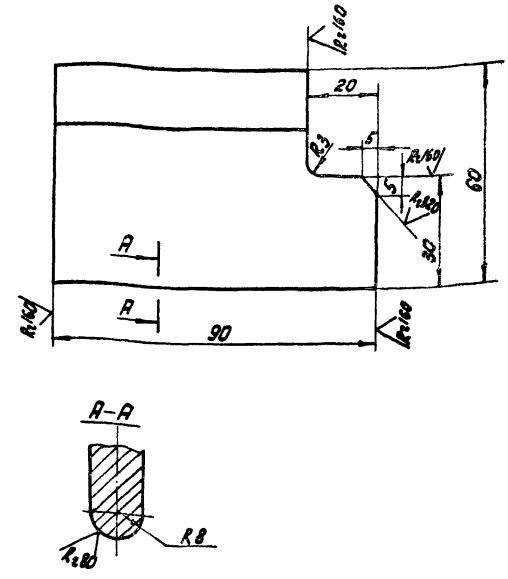

$h14; \pm \frac{IT14}{2}$.

Изм.	Лист	N докум.	Подп.	Дата	ЧИ.429.01.00.015		
Разраб.	Самохина				Угольник	Лит.	Масса	Масштаб
Пров.	Пенкерев					И	1:5	1:1
Н.контр.	Кулагина					Лист	Листов 1
					Угол равнобок. 6100х100х16 ГОСТ 8509-72 / Вст3сп ГОСТ 535-79	Мособлдорканалнипроект Отдел №5	

Формат 11

ЧИ.429.01.00.016

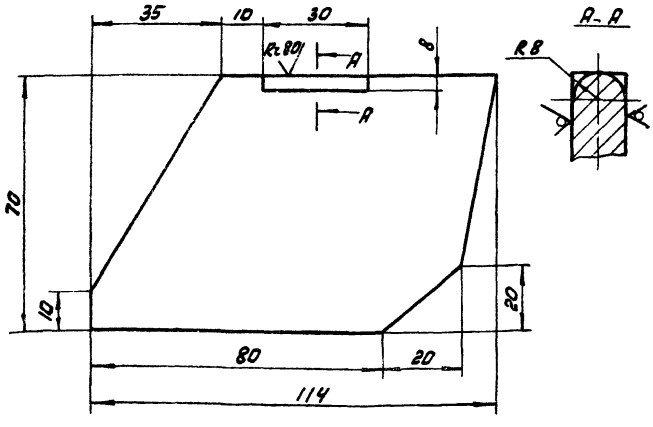

$h14; \pm \frac{IT14}{2}$.

Изм.	Лист	№ докум.	Подп.	Дата	ЧИ.429.01.00.016		
Разраб.	Самохина				Ребро	Лит.	Масса	Масштаб
Пров.	Пенкерев					И	0,82	1:7
Н.контр.	Кулагина					Лист	Листов 1
					Лист 616 ГОСТ 19903-74 / Вст3сп ГОСТ 14637-79	Мособлдорканалнипроект Отдел №5	

Формат 11

ЧИ.429.02.01.002

Развертка

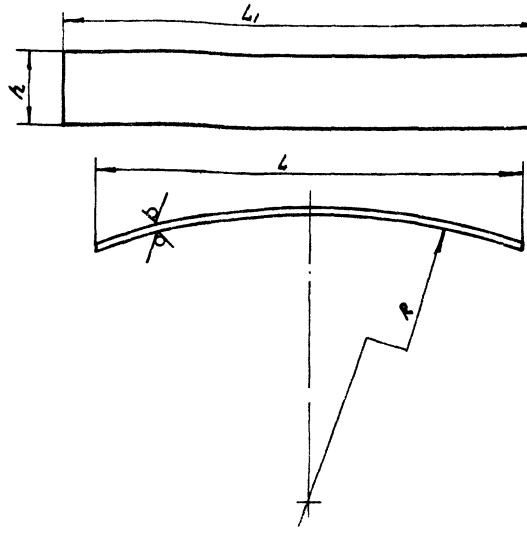

Обозначение	Размеры, мм				Масса, кг
	L	L1	h	R	
ЧИ.429.02.01.002	2640	2700	147	3245	9,6
ЧИ.429.02.01.002-01	2328	2360	107	4545	6,3
ЧИ.429.02.01.002-02	2028	2050	97	5880	5,9

Изм.	Лист	№ докум.	Подп.	Дата	ЧИ.429.02.01.002		
Разраб.	Самохина				Лист	Лит.	Масса	Масштаб
Пров.	Пенкерев					И	см. табл.	—
Н.контр.	Кулагина					Лист	Листов 1
					Лист Б3 ГОСТ 19903-74 / Вст3сп ГОСТ 16523-70	Мособлдорканалнипроект Отдел №5	

Формат 11

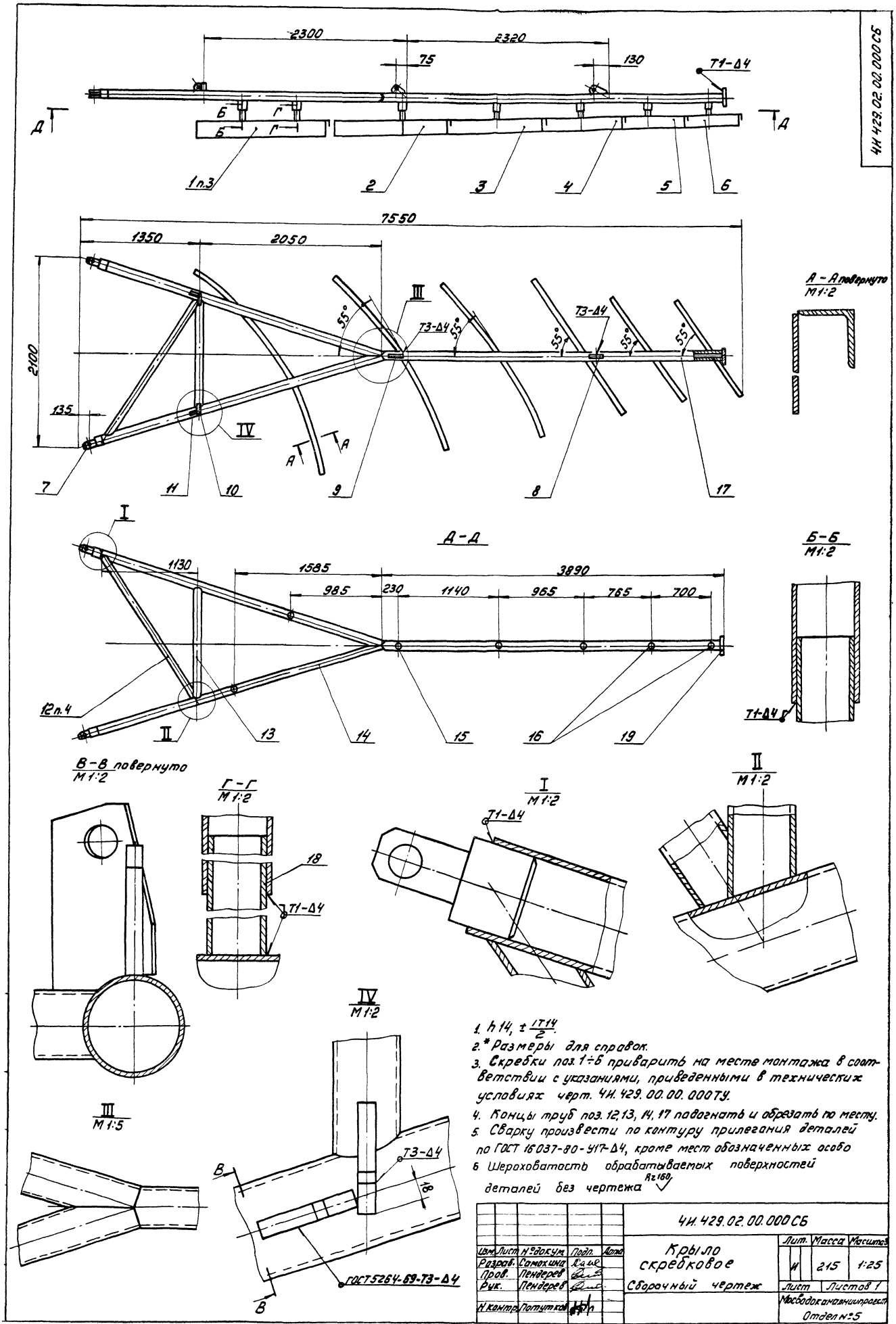

1. h 14, $\pm \frac{IT14}{2}$.
2. * Размеры для справок.
3. Скребки поз. 1÷6 приварить на месте монтажа в соответствии с указаниями, приведенными в технических условиях черт. ЧИ. 429. 00. 00. 000ТУ.
4. Концы труб поз. 12, 13, 14, 17 подогнать и обрезать по месту.
5. Сварку произвести по контуру прилегания деталей по ГОСТ 16037-80-У17-Δ4, кроме мест обозначенных особо
6. Шероховатость обрабатываемых поверхностей деталей без чертежа Rz160

					ЧИ. 429.02.00.000СБ			
Изм.	Лист	№ докум.	Подп.	Дата	Крыло скребковое	Лит.	Масса	Масштаб
Разраб.		Самохина				И	215	1:25
Пров.		Пендерев			Сборочный чертеж	Лист	Листов 1	
Рук.		Пендерев				Мосводоканалниипроект		
Н. контр.		Потутков				Отдел № 5		

копировал: 18600-06 40 Формат 22

Формат	Зона	Поз.	Обозначение	Наименование	Кол.	Примеч.
				Документация		
22			4И.429.02.00.000 СБ	Сборочный чертеж		
				Сборочные единицы		
11		1	4И.429.02.01.000	Скребок	1	
11		2	4И.429.02.01.000-01	Скребок	1	
11		3	4И.429.02.01.000-02	Скребок	1	
11		4	4И.429.02.02.000	Скребок	1	
11		5	4И.429.02.02.000-01	Скребок	1	
11		6	4И.429.02.02.000-02	Скребок	1	
11		7	4И.429.02.03.000	Вилка	2	
				Детали		
11		8	4И.429.02.00.001	Ребро	1	
11		9	4И.429.02.00.002	Ребро	1	
11		10	4И.429.02.00.003	Ребро	2	
11		11	4И.429.02.00.004	Ребро	2	
11		12	4И.429.02.00.005	Раскос	1	

Изм.	Лист	№ докум.	Подп.	Дата
Разраб.		Самохина		
Пров.		Пендерев		
Н. контр.		Кулагина		

4И.429.02.00.000

Крыло скребковое

Лит.	Лист	Листов
И	1	2

Мосводоканалниипроект Отдел №5

Формат 11

Формат	Зона	Поз.	Обозначение	Наименование	Кол.	Примечание
11		13	4И.429.02.00.006	Поперечина	1	
11		14	4И.429.02.00.007	Пояс	2	
11		15	4И.429.02.00.008	Патрубок	5	
11		16	4И.429.02.00.008-01	Патрубок	2	
11		17	4И.429.02.00.009	Консоль	1	
Б4		18	4И.429.02.00.011	Труба		
				Труба 40×4 ГОСТ 3262-75		
				L = 190h14	1	0,8 кг
Б4		19	4И.429.02.00.012	Заглушка		
				Лист Б4 ГОСТ 19903-74		
				Вст.3сп ГОСТ 14637-79		
				⌀ 98h14	1	0,76 кг

Подп. и дата | Взам. инв. № | Инв. № дубл. | Подп. и дата | Инв. № подл.

Изм.	Лист	№ докум.	Подп.	Дата

4И.429.02.00.000

Лист 2

Формат 11

4И.429.02.01.000 СБ

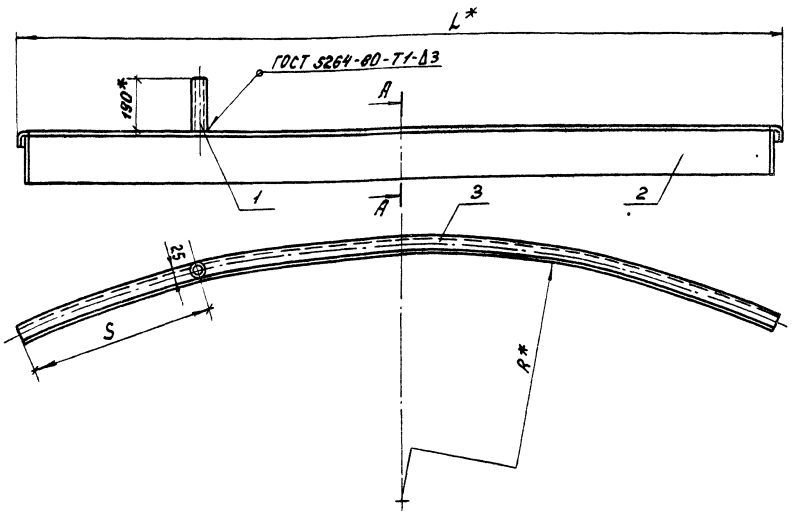

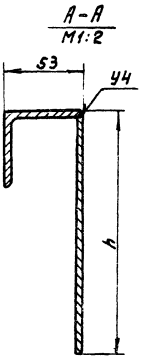

1. $\pm \frac{IT14}{2}$.
2.* Размеры для справок.

Обозначение	Размеры, мм R	L	S	h	Масса, кг
4И.429.02.01.000	3245	2665	650	150	18,6
4И.429.02.01.000-01	4645	2365	1145	110	14,2
4И.429.02.01.000-02	5880	2060	1020	100	11,9

4И.429.02.01.000 СБ

Изм.	Лист	№ докум.	Подп.	Дата
Разраб.		Самохина		
Пров.		Пендерев		
Рук.		Пендерев		
Н. контр.		Кулагина		

Скребок
Сборочный чертеж

Лит.	Масса	Масштаб
И	см. табл.	–

Лист | Листов 1

Мосводоканалниипроект Отдел №5

Копировал: 18600-06 41 Формат 12

Формат	Зона	Поз.	Обозначение	Наименование	кол.	Примеч.
				Документация		
12			ЧИ.429.02.01.000СБ	Сборочный чертеж		
				Детали		
Б4		1	ЧИ.429.02.01.001	Труба		
				Труба 40х4 ГОСТ 3262-75		
				L = 190 h14	1	
				Переменные данные для исполнений		
				ЧИ.429.02.01.000		
				Детали		
11		2	ЧИ.429.02.01.002	Лист	1	
11		3	ЧИ.429.02.01.003	Ребро	1	

Изм.	Лист	№ докум.	Подп.	Дата
Разраб.		Семохина		
Пров.		Пендерев		
Н.контр.		Кулагина		

ЧИ.429.02.01.000

Скребок

Лит.	Лист	Листов
И	1	2

Мосводоканалнипроект
Отдел №5

Формат 11

Формат	Зона	Поз.	Обозначение	Наименование	кол.	Примеч.
				ЧИ.429.02.01.000-01		
				Детали		
11	2		ЧИ.429.02.01.002-01	Лист	1	
11	3		ЧИ.429.02.01.003-01	Ребро	1	
				ЧИ.429.02.01.000-02		
				Детали		
11	2		ЧИ.429.02.01.002-02	Лист	1	
11	3		ЧИ.429.02.01.003-02	Ребро	1	

Инв.№подл. | Подп. и дата | Взам.инв.№ | Инв.№дубл. | Подп. и дата

Изм.	Лист	№ докум.	Подп.	Дата

ЧИ.429.02.01.000

Лист 2

6.00 10'20 62h'14

$\sqrt{}$ ($\sqrt{}$)

Развертка

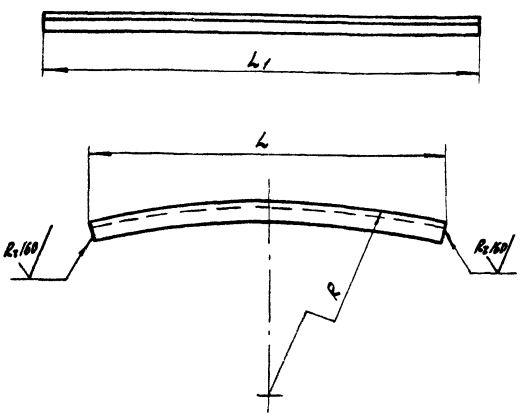

Обозначение	Размеры, мм			Масса, кг
	L1	L	R	
ЧИ.429.02.01.003	2720	2665	3298	8,3
ЧИ.429.02.01.003-01	2405	2365	4698	7,2
ЧИ.429.02.01.003-02	2085	2060	5933	6,3

h14; ± IT14/2

Изм.	Лист	№ докум.	Подп.	Дата
Разраб.		Семохина		
Пров.		Пендерев		
Н.контр.		Кулагина		

ЧИ.429.02.01.003

Ребро

Лит.	Масса	Масштаб
И	см табл	—
Лист	Листов: 1	

Уголок Б-50х50х4 ГОСТ 8509-72 / В ст3сп ГОСТ 535-79

Мосводоканалнипроект
Отдел №5

Формат	Зона	Поз.	Обозначение	Наименование	кол.	Примеч.
				Документация		
12			ЧИ.429.02.02.000СБ	Сборочный чертеж		
				Переменные данные для исполнений		
				ЧИ.429.02.02.000		
				Детали		
Б4		1	ЧИ.429.02.02.001	Лист		
				Лист Б3 ГОСТ 19903-74 / В ст3сп ГОСТ 16523-70		
				1850 х 97 h14	1	4,2 кг
Б4		2	ЧИ.429.02.02.002	Ребро		
				Уголок Б 50х50х4 ГОСТ 8509-72 / В ст3сп ГОСТ 535-79		
				L = 1850 h14	1	5,7 кг
Б4		3	ЧИ.429.02.02.003	Труба		
				труба 40х4 ГОСТ 3262-75		
				L = 150 h14	1	0,6 кг

Инв.№подл. | Подп. и дата | Взам.инв.№ | Инв.№дубл. | Подп. и дата

Изм.	Лист	№ докум.	Подп.	Дата
Разраб.		Семохина		
Пров.		Пендерев		
Н.контр.		Кулагина		

ЧИ.429.02.02.000

Скребок

Лит.	Лист	Листов
И	1	2

Мосводоканалнипроект
Отдел №5

Формат	Зона	Поз.	Обозначение	Наименование	Кол.	Примеч.
				4И.429.02.02.000-01		
				Детали		
Б.4		1	4И.429.02.02.001-01	Лист 1425 × 97		
				Лист Б3 ГОСТ 19903-74		
				Вст3сп ГОСТ 16523-70	1	3,2 кг
Б.4		2	4И.429.02.02.002-01	Ребро L = 1425		
				Уголок Б50×50×4 ГОСТ 8509-72		
				Вст.3сп ГОСТ 535-79	1	4,2 кг
Б.4		3	4И.429.02.02.003-01	Труба L = 100		
				Труба 40×4 ГОСТ 3262-75	1	0,43 кг
				4И.429.02.02.000-02		
Б.4		1	4И.429.02.02.001-02	Лист 1270 × 97		
				Лист Б3 ГОСТ 19903-74		
				Вст.3сп ГОСТ 14637-69	1	2,8 кг
Б.4		2	4И.429.02.02.002-02	Ребро L = 1270		
				Уголок Б50×50×4 ГОСТ 8509-72		
				Вст.3сп ГОСТ 535-79	1	3,7 кг
Б.4		3	4И.429.02.02.003-02	Труба L = 80		
				Труба 40×4 ГОСТ 3262-75	1	0,4 кг

Изм.	Лист	№ докум.	Подп.	Дата	4И.429.02.02.000	Лист 2

Формат 11

Формат	Зона	Поз.	Обозначение	Наименование	Кол.	Примечание
				Документация		
11			4И.429.02.03.000СБ	Сборочный чертеж		
				Детали		
11		1	4И.429.02.03.001	Скоба	1	
11		2	4И.429.02.03.002	Вставка	1	

Подп. и дата | Инв. № дубл. | Взам. инв. № | Подп. и дата | Инв. № подл.

Изм.	Лист	№ докум.	Подп.	Дата	4И.429.02.03.000			
Разраб.		Самохина			Вилка	Лит.	Лист	Листов
Пров.		Пендерев				И	1	1
Н.контр.		Кулагина				Мосбодоканалниипроект Отдел №5		

Формат 11

4И.429.02.02.000СБ

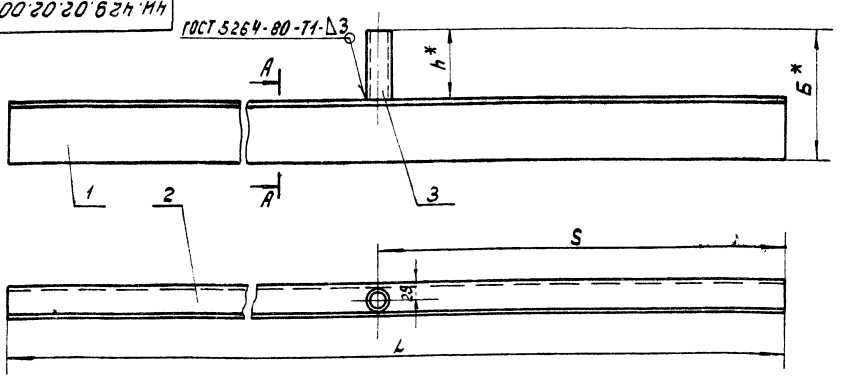

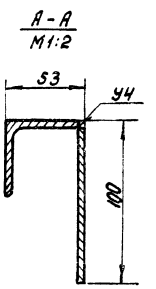

Обозначение	Размеры, мм				Масса кг
	L	S	h	Б	
4И.429.02.02.000	1850	855	150	250	10.6
4И.429.02.02.000-01	1425	680	100	200	8.2
4И.429.02.02.000-02	1270	615	80	180	7.2

1. h14; $\pm\frac{IT14}{2}$ и для деталей без чертежа.
2. Шероховатость обрабатываемых поверхностей деталей без чертежа Rz160.
3.* Размеры для справок.

Изм.	Лист	№ докум.	Подп.	Дата	4И.429.02.02.000СБ			
Разраб.		Самохина			Скребок Сборочный чертеж	Лит.	Масса	Масштаб
Пров.		Пендерев				И	сн. табл.	—
Рук.		Пендерев				Лист	Листов 1	
Н.контр.		Кулагина				Мосбодоканалниипроект Отдел №5		

Копировал: [signature] 18600-06 43 Формат 12

ЧИ.429.02.03.000СБ

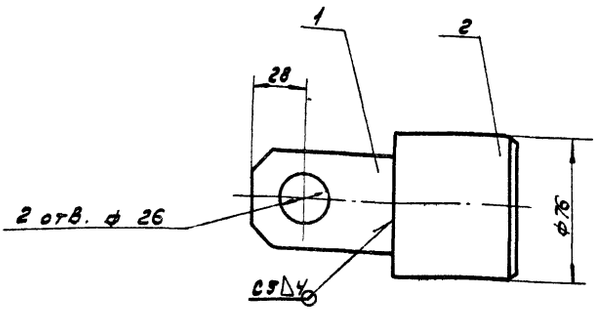

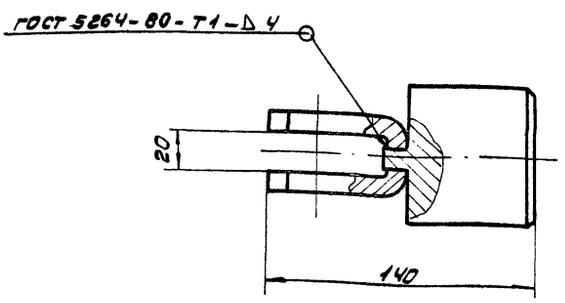

1. H14, h14, $\pm \frac{IT14}{2}$.

2. Размеры для справок.

Изм.	Лист	№ докум.	Подп.	Дата	ЧИ.429.02.03.000СБ			
Разраб.		Сотохина			Вилка	Лит.	Масса	Масштаб
Пров.		Пенберей				И	3	1:2
Рук.		Пенберей			Сборочный чертеж	Лист	Листов 1	
Н.контр.		Кулагина				Мосводоканалниипроект Отдел №5		

ЧИ.429.02.03.001

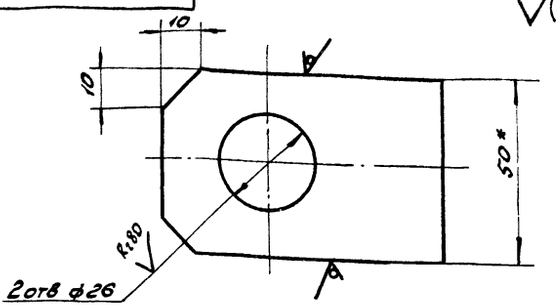

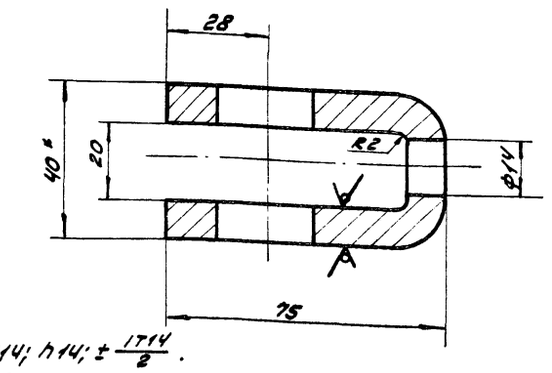

1. H14; h14; $\pm \frac{IT14}{2}$.
2*. Размеры для справок.
3. Развернутая длина - L = 164 мм

Изм.	Лист	№ докум.	Подп.	Дата	ЧИ.429.02.03.001			
Разраб.		Ковалев			Скоба	Лит.	Масса	Масштаб
Пров.		Сотохина				И	0,7	1:1
Н.контр.		Кулагина			Полоса Б2-10×50 ГОСТ 103-76 Ст3сп ГОСТ 535-79	Лист	Листов 1	
						Мосводоканалниипроект Отдел №5		

Формат 11

ЧИ.429.02.03.002

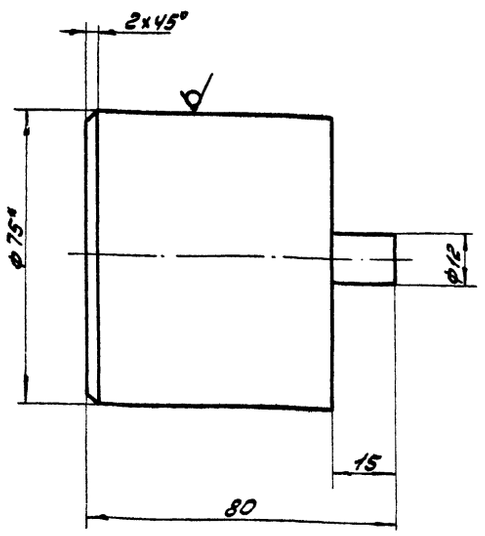

h14; $\pm \frac{IT14}{2}$.

Изм.	Лист	№ докум.	Подп.	Дата	ЧИ.429.02.03.002			
Разраб.		Ковалев			Вставка	Лит.	Масса	Масштаб
Пров.		Самохина				И	2,3	1:1
Н.контр.		Кулагина				Лист	Листов 1	
					Круг В-75 ГОСТ 2590-74 Ст3сп ГОСТ 535-79	Мосводоканалниипроект Отдел №5		

Формат 11

ЧИ.429.02.00.001

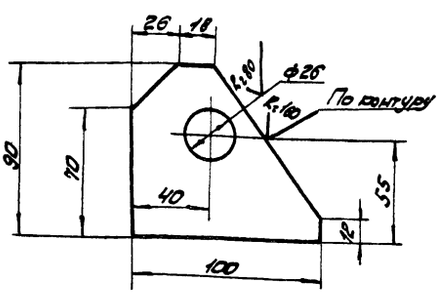

H14, h14, $\pm \frac{IT14}{2}$.

Изм.	Лист	№ докум.	Подп.	Дата	ЧИ.429.02.00.001			
Разраб.		Самохина			Ребро	Лит.	Масса	Масштаб
Пров.		Пенберей				И	0,9	1:2
Н.контр.		Кулагина				Лист	Листов 1	
					Лист Б16 ГОСТ 19903-74 Ст3сп ГОСТ 14637-79	Мосводоканалниипроект Отдел №5		

Копировал: [illegible]

ИИ.429.02.00.002

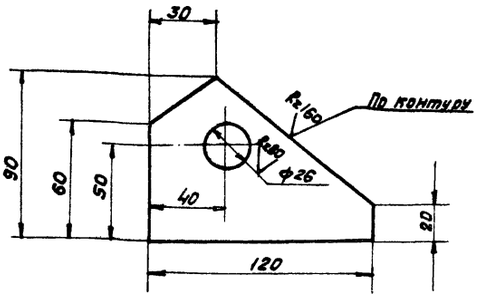

$H14;\ h14;\ \pm\frac{IT14}{2}$.

Изм.	Лист	№ докум.	Подп.	Дата	4И.429.02.00.002		
Разраб.		Самохина			Ребро	Лит.	Масса 1.2	Масштаб 1:2
Пров.		Пендерев				И		
Н.контр.		Кулагина			Лист 616 ГОСТ 19903-74 Вст.3сп ГОСТ 14637-79	Лист	Листов 1
						Москводоканалниипроект Отдел №5	

Формат 11

ИИ.429.02.00.003

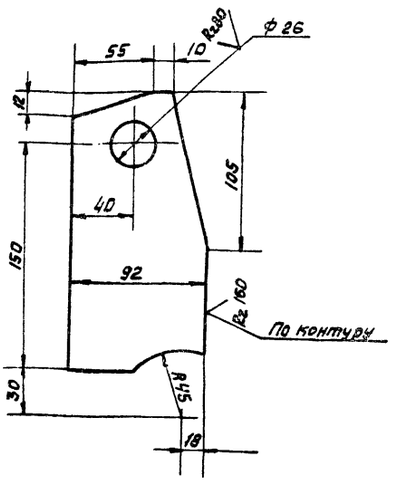

$H14;\ h14;\ \pm\frac{IT14}{2}$.

Изм.	Лист	№ докум.	Подп.	Дата	4И.429.02.00.003		
Разраб.		Самохина			Ребро	Лит.	Масса 1.6	Масштаб 1:2.5
Пров.		Пендерев				И		
Н.контр.		Кулагина			Лист 616 ГОСТ 19903-74 Вст.5сп ГОСТ 14637-79	Лист	Листов 1
						Москводоканалниипроект Отдел №5	

Формат 11

ИИ.429.02.00.004

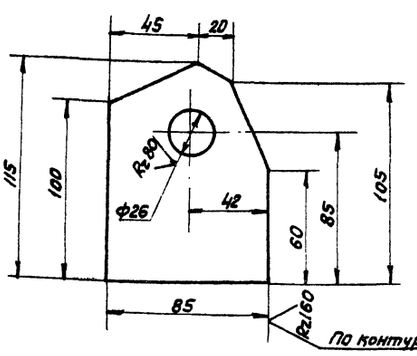

$H14;\ h14;\ \pm\frac{IT14}{2}$.

Изм.	Лист	№ докум.	Подп.	Дата	4И.429.02.00.004		
Разраб.		Самохина			Ребро	Лит.	Масса 1.0	Масштаб 1:2
Пров.		Пендерев				И		
Н.контр.		Кулагина			Лист 616 ГОСТ 19903-74 Вст.3сп ГОСТ 14637-79	Лист	Листов 1
						Москводоканалниипроект Отдел №5	

Формат 11

ИИ.429.02.00.005

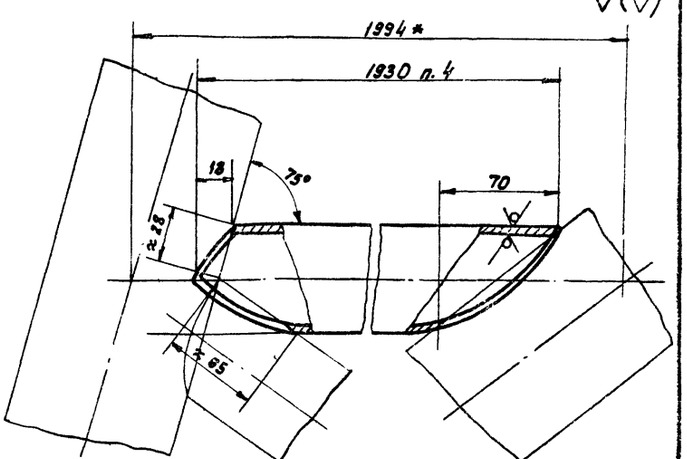

1. $h14;\ \pm\frac{IT14}{2}$.
2. * Размер для справок.
3. Длина раскоса дана с припуском.
4. Косые срезы торцев раскоса уточнить и выполнить при сборке по сопрягаемым элементам.

Изм.	Лист	№ докум.	Подп.	Дата	4И.429.02.00.005		
Разраб.		Самохина			Раскос	Лит.	Масса 11.9	Масштаб 1:2
Пров.		Пендерев				И		
Н.контр.		Кулагина			Труба 50х4,5 ГОСТ 3262-75	Лист	Листов 1
						Москводоканалниипроект Отдел №5	

Формат 11

4И. 429. 02. 00. 006

Rz 160

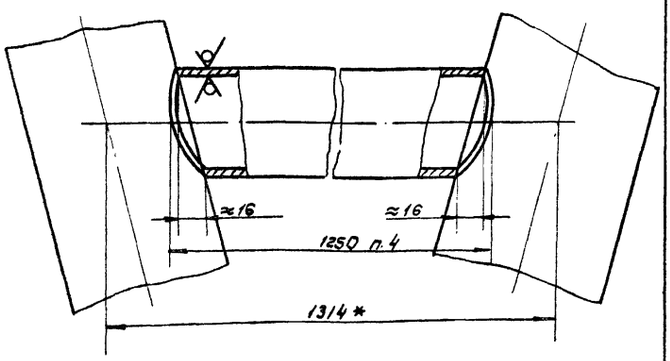

1. h14; $\pm \frac{IT14}{2}$.

2.* Размер для справок.

3. Длина раскоса дана с припуском.

4. Косые срезы торцев поперечины уточнить и выполнить при сборке по сопрягаемым элементам.

Изм.	Лист	№ докум.	Подп.	Дата	4И. 429. 02. 00. 006			
Разраб.		Самохина			Поперечина	Лит.	Масса	Масштаб
Пров.		Пендерев				И	7.7	1:1
						Лист	Листов 1	
Н. контр.		Кулагина			Труба 50×4,5 ГОСТ 3262-75	Москводоканалниипроект Отдел №5		

Формат 11

4И. 429. 02. 00. 007

Rz 160

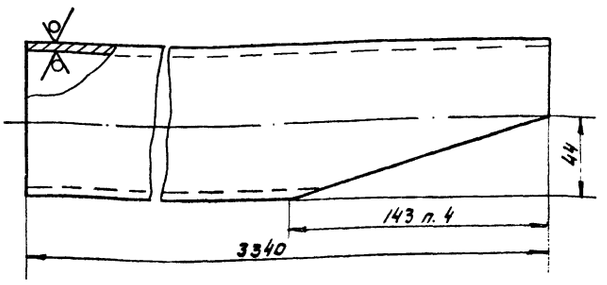

h14; $\pm \frac{IT14}{2}$.

Изм.	Лист	№ докум.	Подп.	Дата	4И. 429. 02. 00. 007			
Разраб.		Ковалев			Пояс	Лит.	Масса	Масштаб
Пров.		Сапожина				И	32.8	1:2
						Лист	Листов 1	
Н. контр.		Кулагина			Труба 80×4,5 ГОСТ 3262-75	Москводоканалниипроект Отдел №5		

Подп. и дата | Инв. № дубл. | Взам. инв. № | Инв. № подл. | Подп. и дата

Формат 11

4И. 429. 02. 00. 008

Rz 160

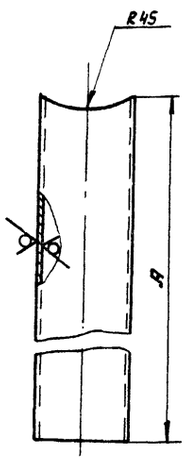

Обозначение	A мм	Масса, кг
4И. 429. 02. 00. 008	250	1.0
4И. 429. 02. 00. 008-01	200	0.6

h14

Изм.	Лист	№ докум.	Подп.	Дата	4И. 429. 02. 00. 008			
Разраб.		Ковалев			Патрубок	Лит.	Масса	Масштаб
Пров.		Сапожина				И	См. табл.	
						Лист	Листов 1	
Н. контр.		Кулагина			Труба 50×4.5 ГОСТ 3262-75	Москводоканалниипроект Отдел №5		

4И. 429. 02. 00. 009

Rz 160

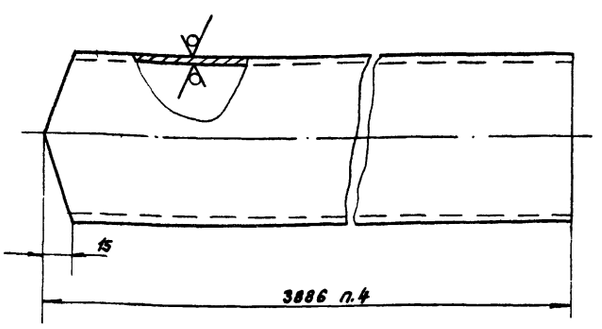

h14; $\pm \frac{IT14}{2}$

Изм.	Лист	№ докум.	Подп.	Дата	4И. 429. 02. 00. 009			
Разраб.		Сапожина			Консоль	Лит.	Масса	Масштаб
Пров.		Пендерев				И	35.5	1:2
						Лист	Листов 1	
Н. контр.		Кулагина			Труба 80×4,5 ГОСТ 3262-75	Москводоканалниипроект Отдел №5		

Подп. и дата | Инв. № дубл. | Взам. инв. № | Инв. № подл. | Подп. и дата

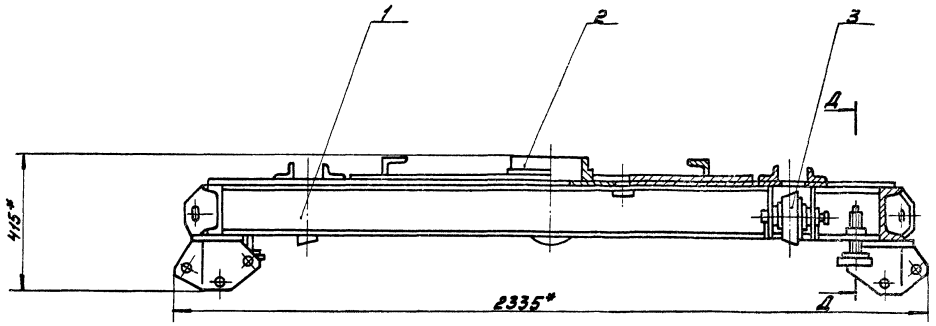

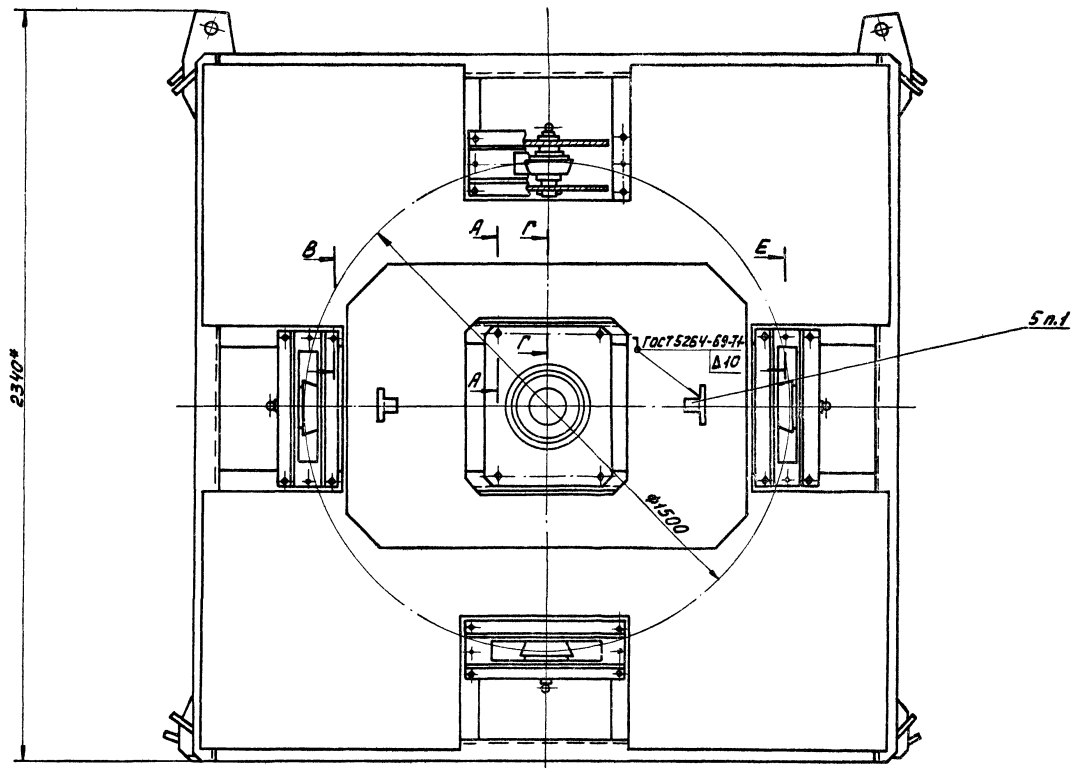

Е – Е повернуто
М1:2

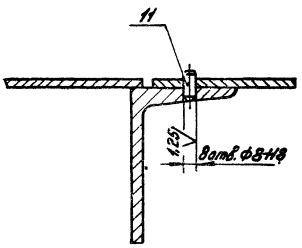

А – А повернуто
М1:2

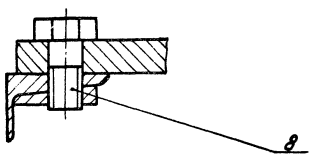

В – В повернуто
М1:2

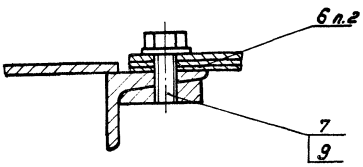

Д – Д
М1:2

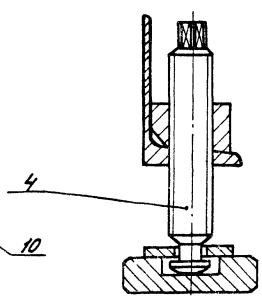

Г – Г повернуто
М1:2

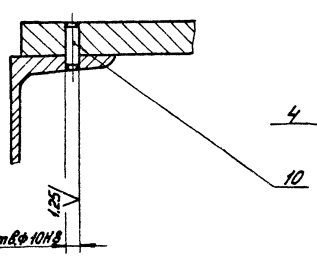

1. Угольник поз. 5 приварить при монтаже шлюскреба после установки моста.
2. Для регулировки положения катковых опор поз. 3 предусмотрены прокладки поз. 6. Отверстия в прокладках выполнить при монтаже.
3. * Размеры для справок.
4. При изготовлении учесть указания приведенные в ЧИ.429.00.00.000 ТУ.

					ЧИ.429.03.00.000СБ		
Изм.	Лист	№ докум.	Подп.	Дата	Платформа	Лит.	Масса	Масштаб
Разраб.		Самохина				У	6420	1:10
Пров.		Пендерев			Сборочный чертеж	Лист	Листов 1	
Рук.		Пендерев				Москоксохимпроект Отдел № 5		
Н.контр.		Кулагина						

Формат	Зона	Поз.	Обозначение	Наименование	Кол.	Примечание
				Документация		
22			4И.429.03.00.000 СБ	Сборочный чертеж		
				Сборочные единицы		
11		1	4И.429.03.01.000	Металлоконструкция платформы	1	
11		2	4И.429.03.02.000	Стакан	1	
11		3	4И.429.03.03.000	Опора катковая	4	
11		4	4И.429.03.04.000	Домкрат	4	
				Детали		
11		5	4И.429.03.00.001	Угольник	2	п.1
64		6	4И.429.03.00.002	Прокладка		
				Лист В0.5 ГОСТ 19903-74 Ст.3сп ГОСТ 16523-70		
				200h14×45h14	8	п.2

Изм.	Лист	№ докум.	Подп.	Дата	4И.429.03.00.000			
Разраб.		Самохина			Платформа	Лит.	Лист	Листов
Пров.		Пендерев				И	1	2
Н.контр.		Кулагина				Мосводоканалниипроект Отдел №9		

Инв. № подл. | Подп. и дата | Взам. инв. № | Инв. № дубл. | Подп. и дата

копировал: Ибр

формат 11

Формат	Зона	Поз.	Обозначение	Наименование	Кол.	Примечание
				Стандартные изделия		
		7		Болт М16×35.58.096 ГОСТ 7798-70	16	
		8		Болт М20×40.58.096 ГОСТ 7798-70	4	
		9		Шайба 16.36.096 ГОСТ 11371-78	16	
		10		Штифт 8т6×20 ГОСТ 3128-70	2	
		11		Штифт 10т6×20 ГОСТ 3128-70	8	

Изм.	Лист	№ докум.	Подп.	Дата	4И.429.03.00.000	Лист 2

копировал: Ибр

формат 11

Формат	Зона	Поз.	Обозначение	Наименование	Кол.	Примечание
				Документация		
22			4И.429.03.01.000 СБ	Сборочный чертеж		
				Сборочные единицы		
11		1	4И.429.03.01.100	Ребро	1	
11		2	4И.429.03.01.100-01	Ребро	1	
				Детали		
11		3	4И.429.03.01.001	Косынка	2	
11		4	4И.429.03.01.002	Швеллер	2	
11		5	4И.429.03.01.003	Ребро	4	
11		6	4И.429.03.01.004	Накладка	1	
11		7	4И.429.03.01.005	Лист	2	
11		8	4И.429.03.01.006	Ребро	4	
11		9	4И.429.03.01.007	Бобышка	20	
11		10	4И.429.03.01.007-01	Бобышка	4	
11		11	4И.429.03.01.008	Ребро	2	
11		12	4И.429.03.01.008-01	Ребро	2	

Изм.	Лист	№ докум.	Подп.	Дата	4И.429.03.01.000			
Разраб.		Самохина			Металлоконструкция платформы	Лит.	Лист	Листов
Пров.		Пендерев				И	1	2
Н.контр.		Кулагина				Мосводоканалниипроект Отдел №9		

Инв. № подл. | Подп. и дата | Взам. инв. № | Инв. № дубл. | Подп. и дата

Формат	Зона	Поз.	Обозначение	Наименование	Кол.	Примечание
64		13	4И.429.03.01.011	Швеллер		
				Швеллер 16 ГОСТ 8240-72 Ст.3 ГОСТ 535-79		
				L = 768h14	4	10,9 кг
64		14	4И.429.03.01.012	Швеллер		
				Швеллер 16 ГОСТ 8240-72 Ст3 ГОСТ 535-79		
				L = 2064h14	4	28,5 кг

Изм.	Лист	№ докум.	Подп.	Дата	4И.429.03.01.000	Лист 2

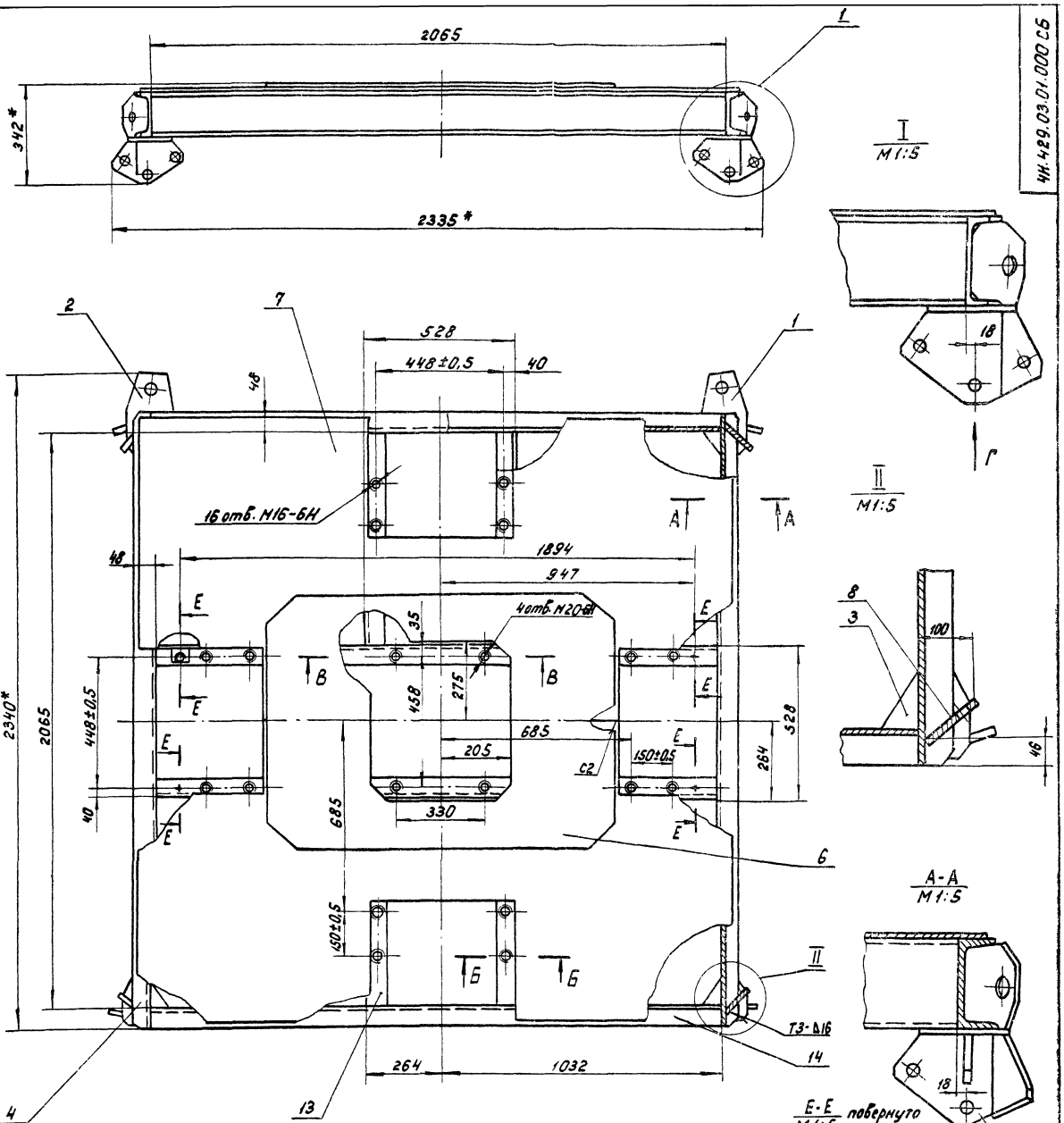

1. Неуказанные предельные отклонения размеров: $H14; h14; \pm \frac{IT16}{2}$.
2. Сварку производить по контуру прилегания деталей по ГОСТ 8264-80-Т1-Δ10, кроме мест обозначенных особо.
3* Размеры для справок.
4** Размечать по сопрягаемым деталям.
5. Шероховатость поверхностей деталей без чертежа - Rz 80

Изм.	Лист	№ докум.	Подп.	Дата	4И.429.03.01.000 СБ
Разраб.		Самохина			Металлоконструкция платформы. Сборочный чертеж.
Пров.		Лендерев			
Н. контр.		Потуткоб			

Лит.	Масса	Масштаб
И	478.0	1:10
Лист	Листов: 1	
Новосибкоммунпроект Отдел № 5		

ЧИ.429.03.01.100СБ

ЧИ.429.03.01.100 - изображено
ЧИ.429.03.01.100-01 - зеркальное отражение

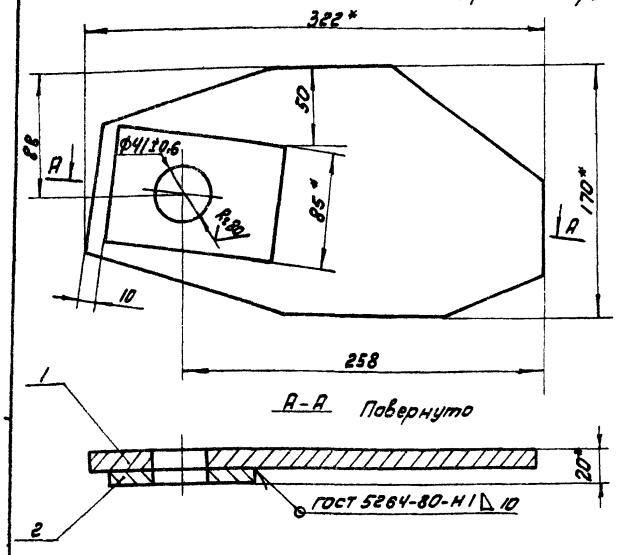

А-А Повернуто

1. Неуказанные предельные отклонения размеров: $\pm \frac{IT16}{2}$.
2. * Размеры для справок.
3. Шероховатость обрабатываемых поверхностей деталей без чертежа Rz 80 √.

Изм.	Лист	№ докум.	Подп.	Дата
Разраб.		Самохина		
Пров.		Пендерев		
Н.контр.		Кулагина		

ЧИ.429.03.01.100СБ

Ребро
Сборочный чертеж

Лит.	Масса	Масштаб
И	4,2	1:2,5
Лист	Листов 1	

Мосводоканалнипроект
Отдел №9

Формат А1

Формат	Зона	Поз.	Обозначение	Наименование	Кол.	Примеч.
				Документация		
А1			ЧИ.429.03.01.100СБ	Сборочный чертеж		
				Детали		
А1		1	ЧИ.429.03.01.101	Косынка	1	
БМ		2	ЧИ.429.03.01.102	Накладка Лист Б10 ГОСТ 19903-74 В ст3сп ГОСТ 14637-79		
				120h14x85h14	1	0,8 кг

Инв.№ подл. | Подп. и дата | Взам. инв.№ | Инв.№ дубл. | Подп. и дата

Изм.	Лист	№ докум.	Подп.	Дата
Разраб.		Самохина		
Пров.		Пендерев		
Н.контр.		Кулагина		

ЧИ.429.03.01.100

Ребро

Лит.	Лист	Листов
И		1

Мосводоканалнипроект
Отдел №5

Формат А1

101 10 80 ЧИ.429.03.01.101

√ (√)

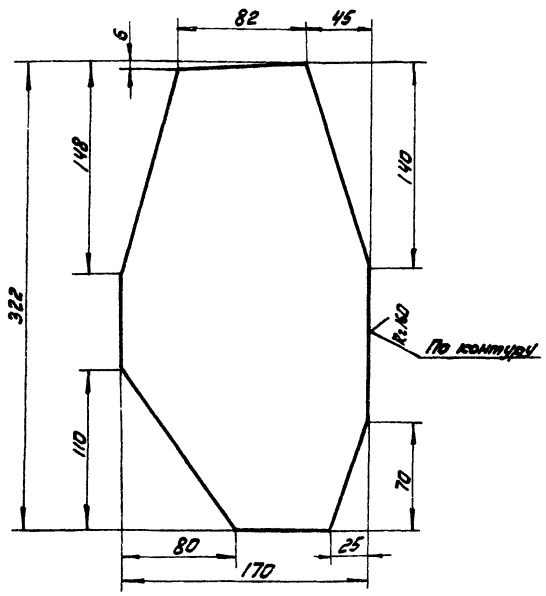

h14; $\pm \frac{IT14}{2}$.

ЧИ.429.03.01.101

Изм.	Лист	№ докум.	Подп.	Дата
Разраб.		Самохина		
Пров.		Пендерев		
Н.контр.		Кулагина		

Косынка

Лит.	Масса	Масштаб
И	3,4	1:2,5
Лист	Листов 1	

Лист Б10 ГОСТ 19903-74
В ст3сп ГОСТ 14637-79

Мосводоканалнипроект
Отдел №5

Формат А1

ЧИ.429.03.01.001

√ (√)

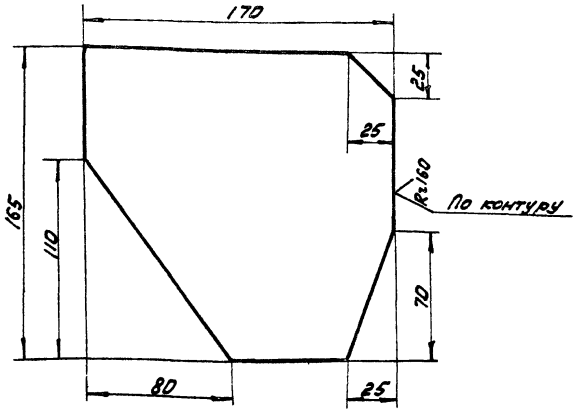

h14; $\pm \frac{IT14}{2}$.

ЧИ.429.03.01.001

Изм.	Лист	№ докум.	Подп.	Дата
Разраб.		Самохина		
Пров.		Пендерев		
Н.контр.		Кулагина		

Косынка

Лит.	Масса	Масштаб
И	1,7	1:2
Лист	Листов 1	

Лист Б10 ГОСТ 19903-74
В ст3сп ГОСТ 14637-79

Мосводоканалнипроект
Отдел №5

Формат А1

Копировал:

ЧИ.429.03.01.002

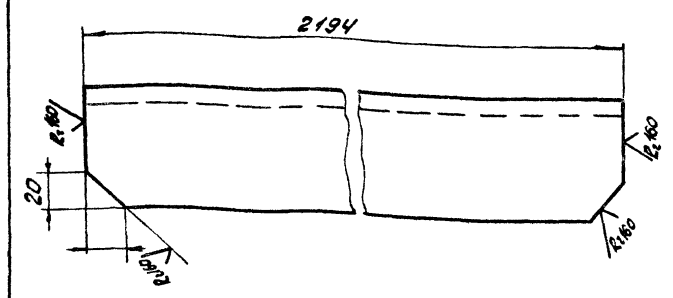

h14; $\pm\frac{IT14}{2}$.

Изм. Лист	№ докум.	Подп.	Дата	ЧИ.429.03.01.002	
Разраб.	Самохина			Швеллер	Лит. / Масса / Масштаб: И / 33,0 / 1:2
Пров.	Пенберев				Лист / Листов: 1
Н.контр.	Кулагина			Швеллер 16 ГОСТ 8240-70 / Вст3сп ГОСТ 535-79	Мосводоканалниипроект Отдел N5

Формат 11

ЧИ.429.03.01.003

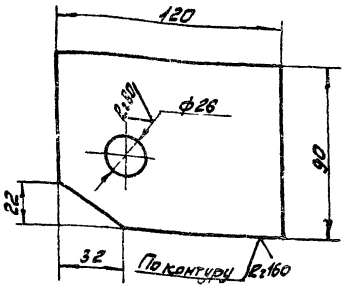

H14, h14, $\pm\frac{IT14}{2}$.

Изм. Лист	№ докум.	Подп.	Дата	ЧИ.429.03.01.003	
Разраб.	Самохина			Ребро	Лит. / Масса / Масштаб: И / 1,3 / 1:2
Пров.	Пенберев				Лист / Листов: 1
Н.контр.	Кулагина			Лист Б16 ГОСТ 19903-74 / Вст3сп ГОСТ 14637-79	Мосводоканалниипроект Отдел N5

Формат 11

Инв.N подл. | Подп. и дата | Взам. инв.N | Инв.N дубл. | Подп. и дата

ЧИ.429.03.01.004

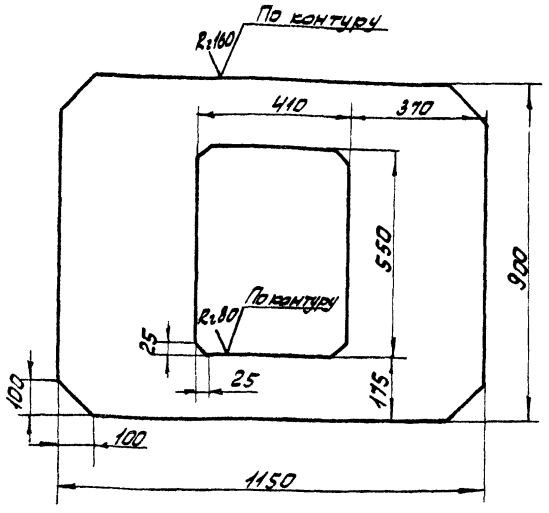

H14, h14, $\pm\frac{IT14}{2}$.

Изм. Лист	№ докум.	Подп.	Дата	ЧИ.429.03.01.004	
Разраб.	Самохина			Наклавка	Лит. / Масса / Масштаб: И / 34,0 / 1:10
Пров.	Пенберев				Лист / Листов: 1
Н.контр.	Кулагина			Лист Б6 ГОСТ 19903-74 / Вст3сп ГОСТ 14637-79	Мосводоканалниипроект Отдел N5

Формат 11

ЧИ.429.03.01.005

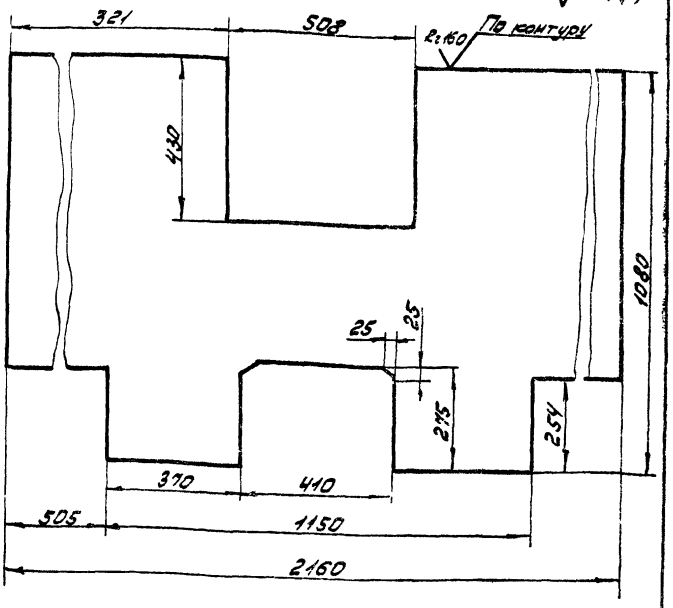

H14, h14, $\pm\frac{IT14}{2}$.

Изм. Лист	№ докум.	Подп.	Дата	ЧИ.429.03.01.005	
Разраб.	Самохина			Лист	Лит. / Масса / Масштаб: И / 88,0 / 1:10
Пров.	Пенберев				Лист / Листов: 1
Н.контр.	Кулагина			Лист Б6 ГОСТ 19903-74 / Вст3сп ГОСТ 14637-79	Мосводоканалниипроект Отдел N5

Инв.N подл. | Подп. и дата | Взам. инв.N | Инв.N дубл. | Подп. и дата

Копировал: Этих.

4И.429.03.01.006

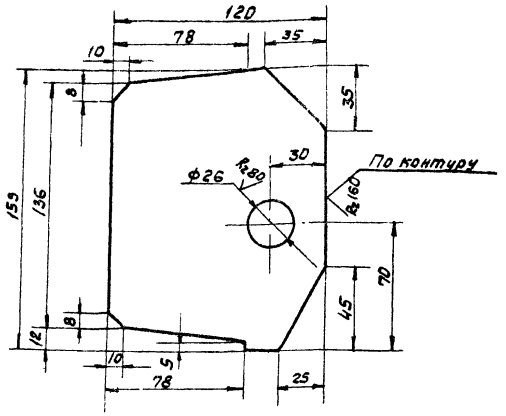

$H14,\ h14;\ \pm\frac{IT14}{2}$.

Изм	Лист	№ докум.	Подп.	Дата	4И.429.03.01.006			
Разраб.		Самохина			Ребро	Лит.	Масса	Масштаб
Пров		Пендерев				И	2.0	1:2
						Лист	Листов 1	
Н. контр		Кулагина			Лист Б16 ГОСТ 19903-74 / В Ст3сп ГОСТ 14637-79	Мосводоканалниипроект Отдел №5		

формат 11

4И.429.03.01.007

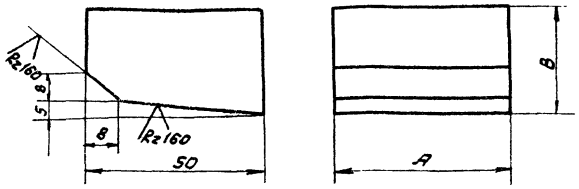

Обозначение	Размеры, мм		Масса, кг
	A	B	
4И.429.01.00.007	40	15	0.19
4И.429.01.00.007-01	50	30	0.53

$h14;\ \pm\frac{IT14}{2}$.

Изм	Лист	№ докум.	Подп.	Дата	4И.429.03.01.007			
Разраб		Самохина			Бобышка	Лит.	Масса	Масштаб
Пров		Пендерев				И	СМ. табл.	—
						Лист	Листов 1	
Н. контр		Кулагина			В Ст.3 ГОСТ 380-71	Мосводоканалниипроект Отдел №5		

формат 11

Подп. и дата | Инв. № дубл. | Взам. инв. № | Подп. и дата | Инв. № подл.

4И.429.03.01.008

4И.429.03.01.008 - изображено

4И.429.03.01.008-01 - зеркальное отражение

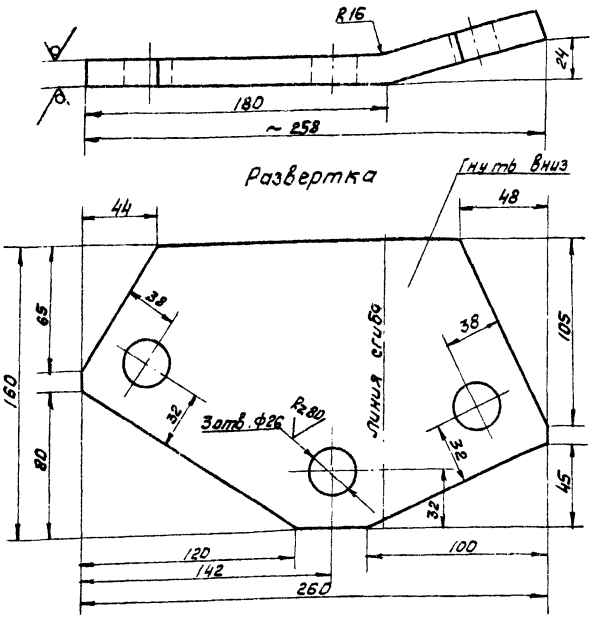

$H14;\ h14;\ \pm\frac{IT14}{2}$.

Изм	Лист	№ докум.	Подп.	Дата	4И.429.03.01.008			
Разраб.		Самохина			Ребро	Лит	Масса	Масштаб
Пров		Пендерев				И	3.6	1:2
						Лист	Листов 1	
Н. контр		Кулагина			Лист Б16 ГОСТ 19903-74 / В Ст3сп ГОСТ 14637-79	Мосводоканалниипроект Отдел №5		

формат 11

Форм.	Зона	Поз	Обозначение	Наименование	Кол	Примеч.
				Документация		
12			4И.429.03.02.000 СБ	Сборочный чертеж		
				Детали		
64		1	4И.429.03.02.001	Обечайка		
				Труба 273×18 ГОСТ 8732-78 / В Ст2сп ГОСТ 8731-74		
				L = 65h14		5,5 кг
64		2	4И.429.03.02.002	Фланец		
				Лист Б20 ГОСТ 19903-74 / В Ст3сп ГОСТ 14637-79		
				518 × 390 h14		28 кг

Изм	Лист	№ докум.	Подп.	Дата	4И.429.03.02.000			
Разраб.		Самохина			Стакан	Лит.	Лист	Листов
Пров.		Пендерев				И		1
Н. контр		Кулагина				Мосводоканалниипроект Отдел №5		

18600-06 52

формат 11

Подп. и дата | Инв. № дубл. | Взам. инв. № | Подп. и дата | Инв. № подл.

ЧИ.429.03.02.000СБ

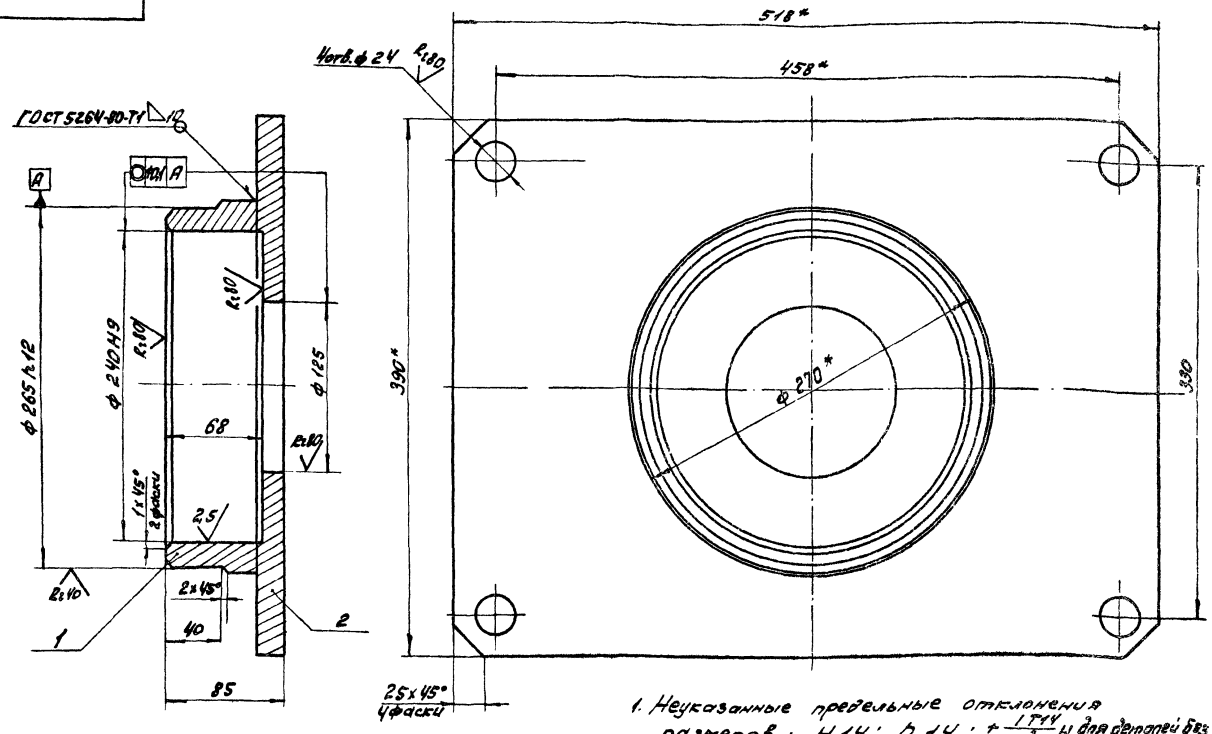

1. Неуказанные предельные отклонения размеров: H14; h14; $\pm\frac{IT14}{2}$ и для деталей без чертежа.

2. Шероховатость поверхностей деталей без чертежа Rz160

3* Размеры для справок.

Изм.	Лист	№ докум.	Подп.	Дата	ЧИ.429.03.02000СБ			
Разраб.		Скворцов			Стакан	Лит.	Масса	Масштаб
Пров.		Самохина			Сборочный чертеж	И	28,0	1:2,5
						Лист	Листов: 1	
Н.контр.		Кулагина				Мосводоканалниипроект Отдел № 5		

Формат 12

ЧИ.429.03.03.000СБ

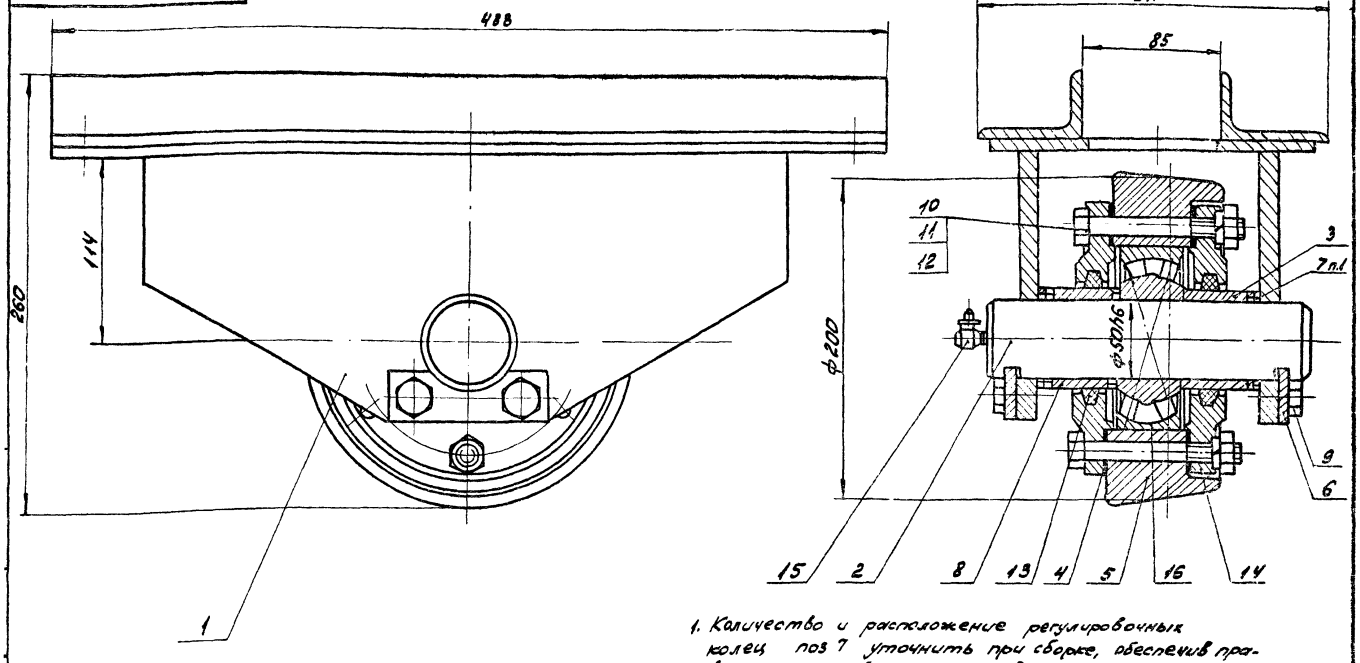

1. Количество и расположение регулировочных колец поз 7 уточнить при сборке, обеспечив правильную работу катковой опоры.

2. Размеры для справок.

Изм.	Лист	№ докум.	Подп.	Дата	ЧИ.429.03.03.000СБ			
Разраб.		Самохина			Опора катковая.	Лит.	Масса	Масштаб
Пров.		Пендерев			Сборочный чертеж	И	35,0	1:2
Рук.		Пендерев				Лист	Листов: 1	
Н.контр.		Кулагина				Мосводоканалниипроект Отдел № 5		

копировал: 18600-06 53 Ф12

Формат	Зона	Поз.	Обозначение	Наименование	Кол.	Примечание
				Документация		
12			4И.429.03.03.000 СБ	Сборочный чертеж		
				Сборочные единицы		
11		1	4И.429.03.03.100	Обойма	1	
				Детали		
11		2	4И.429.03.03.001	Ось	1	
11		3	4И.429.03.03.002	Втулка распорная	1	
11		4	4И.429.03.03.003	Прокладка	2	
11		5	4И.429.03.03.004	Каток	1	
11		6	4И.429.03.03.005	Ригель	2	
11		7	4И.429.03.03.006	Кольцо регулировочное	5	п 1
11		8	4И.429.03.03.007	Втулка	1	

Изм.	Лист	№ докум.	Подп.	Дата
Разраб.	Самохина			
Пров.	Пендерев			
Н.контр.	Кулагина			

4И.429.03.03.000

Опора катковая

Лит.	Лист	Листов
И	1	2

Мосводоканалниипроект Отдел № 5

формат 11

Формат	Зона	Поз.	Обозначение	Наименование	Кол.	Примечание
				Стандартные изделия		
				Болт ГОСТ 7798-70		
		9		М12×20.58.096	4	
		10		М12×100.58.096	6	
		11		Гайка М12.5.096		
				ГОСТ 5915-70	6	
		12		Шайба 12 65Г		
				ГОСТ 6402-70	6	
		13		Кольцо СП76-59-6		
				ГОСТ 6308-71	2	
		14		Крышка 2-110×61,5		
				ГОСТ 11641-73	2	
		15		Масленка 2,2.45 ц6		
				ГОСТ 19853-74	1	
		16		Подшипник 3610		
				ГОСТ 5721-75	1	

Инв. № подл. | Подп. и дата | Взам. инв. № | Инв. № дубл. | Подп. и дата

Изм.	Лист	№ докум.	Подп.	Дата

4И.429.03.03.000

Лист 2

4И.429.03.03.100 СБ

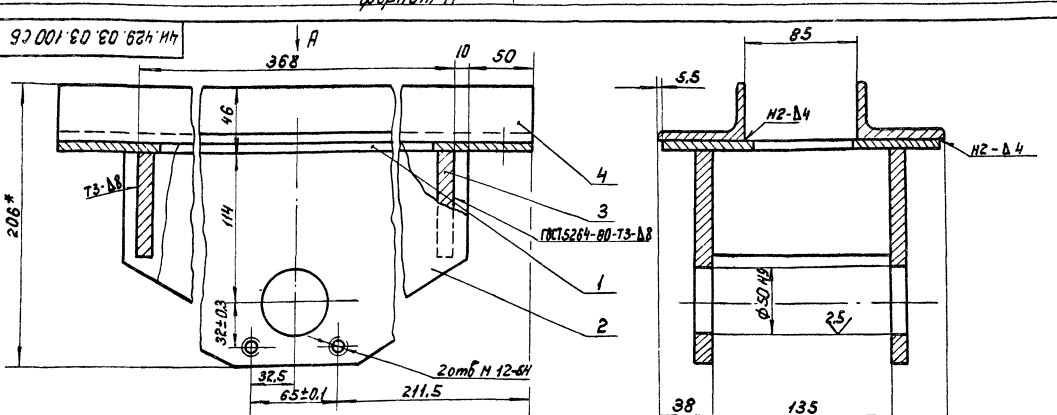

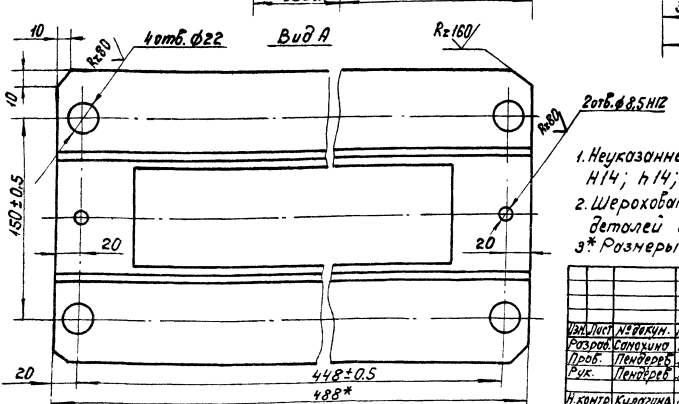

1. Неуказанные предельные отклонения размеров: Н14; h14; ± $\frac{IT14}{2}$ и для деталей без чертежа
2. Шероховатость обрабатываемых поверхностей деталей без чертежа Rz160.
3*. Размеры для справок.

4И.429.03.03.100 СБ

Изм.	Лист	№ докум.	Подп.	Дата
Разраб.	Самохина			
Пров.	Пендерев			
Рук.	Пендерев			
Н.контр.	Кулагина			

Обойма

Сборочный чертеж

Лит.	Масса	Масштаб
И	16,5	1:2

Лист Листов 1

Мосводоканалниипроект Отдел № 5

копировал: 18600-06 54 формат 12

Формат	Зона	Поз.	Обозначение	Наименование	кол.	Примеч.
				Документация		
А2			ЧИ.429.03.03.100 СБ	Сборочный чертеж		
				Детали		
А1		1	ЧИ.429.03.03.101	Накладка	1	
А1		2	ЧИ.429.03.03.102	Ребро	2	
Б4		3	ЧИ.429.03.03.103	Ребро		
				Лист Б12 ГОСТ 19903-74 Вст3сп. ГОСТ 14637-79		
				135 х 30 h14	2	1,0 кг
Б4		4	ЧИ.429.03.03.104	Угольник		
				Уголок Б63 х 40 х 4 ГОСТ 8510-72 Вст3сп ГОСТ 535-79		
				L = 488 h14	2	1,5 кг

Изм.	Лист	№ докум.	Подп.	Дата
Разраб.		Самохина		
Пров.		Пенёрева		
Н. контр.		Кулагина		

ЧИ.429.03.03.100

Обойма

Лит.	Лист	Листов
И		1

Мосводоканалнипроект Отдел №5

Формат А1

ЧИ.429.03.03.101

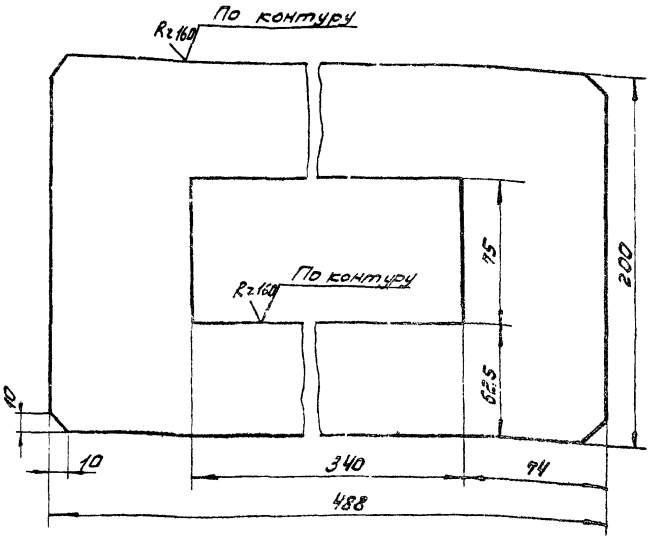

Н14; h14; ± IT14/2.

Изм.	Лист	№ докум.	Подп.	Дата
Разраб.		Самохина		
Пров.		Пенёрева		
Н. контр.		Кулагина		

ЧИ.429.03.03.101

Накладка

Лит.	Масса	Масштаб
И	3,3	1:2

Лист	Листов: 1

Мосводоканалнипроект Отдел №5

Формат А1

ЧИ.429.03.03.102

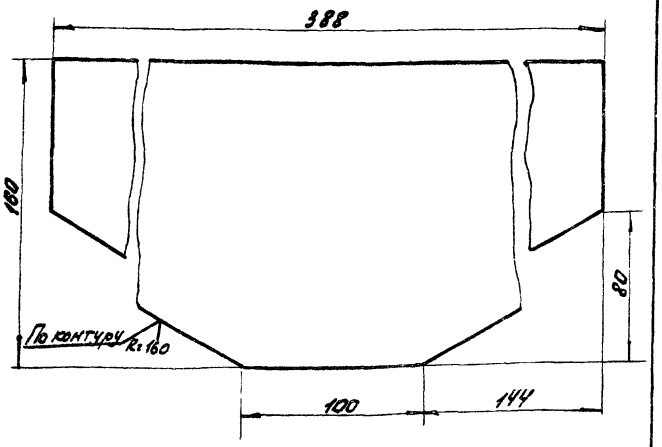

h14; ± IT14/2.

Изм.	Лист	№ докум.	Подп.	Дата
Разраб.		Самохина		
Пров.		Пенёрева		
Н. контр.		Кулагина		

ЧИ.429.03.03.102

Ребро

Лит.	Масса	Масштаб
И	4,3	1:2

Лист	Листов: 1

Лист Б12 ГОСТ 19903-74 Вст3 ГОСТ 14637-79

Мосводоканалнипроект Отдел №5

Формат А1

ЧИ.429.03.03.001

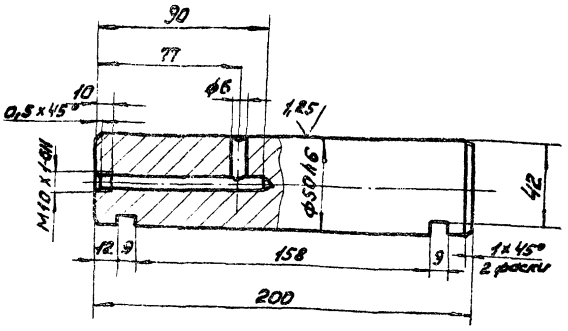

Н14; h14; ± IT14/2.

Изм.	Лист	№ докум.	Подп.	Дата
Разраб.		Самохина		
Пров.		Пенёрева		
Н. контр.		Кулагина		

ЧИ.429.03.03.001

Ось

Лит.	Масса	Масштаб
И	1,0	1:2

Лист	Листов: 1

Б5 ГОСТ 2590-71 Круг Вст3сп ГОСТ 535-79

Мосводоканалнипроект Отдел №5

Формат А1

Копировал:

ЧИ.429.03.03.002

Rz 80

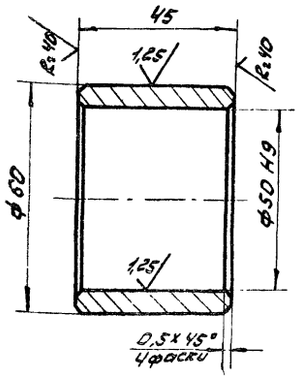

Неуказанные предельные отклонения размеров: h 14; $\pm \frac{IT\,14}{2}$.

Изм.	Лист	№ докум.	Подп.	Дата	ЧИ.429.03.03.002			
Разраб.		Самохина			Втулка распорная	Лит.	Масса	Масштаб
Пров.		Пендерев				И	0,23	1:1
Н. контр.		Кулагина			Сталь 45 ГОСТ 1050-74	Лист	Листов 1	
						Мосводоканалниипроект Отдел № 5		

Инв. № подл. | Подп. и дата | Взам. инв. № | Инв. № дубл. | Подп. и дата

Формат А1

ЧИ.429.03.03.003

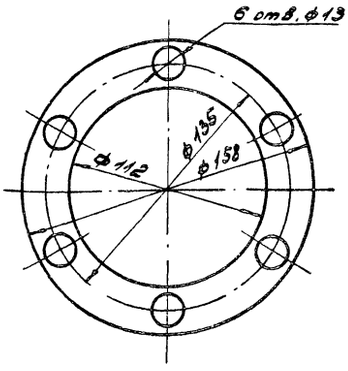

Изм.	Лист	№ докум.	Подп.	Дата	ЧИ.429.03.03.003			
Разраб.		Самохина			Прокладка	Лит.	Масса	Масшт.
Пров.		Пендерев				И	0,008	1:2
Н. контр.		Кулагина			Картон А 1,5 ГОСТ 9347-74	Лист	Листов 1	
						Мосводоканалниипроект Отдел № 5		

Инв. № подл. | Подп. и дата | Взам. инв. № | Инв. № дубл. | Подп. и дата

Формат А1

ЧИ.429.03.03.004

Rz 80

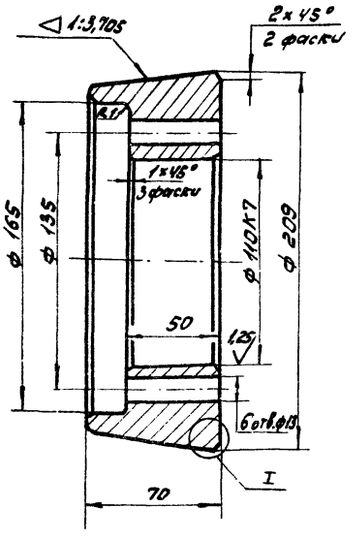

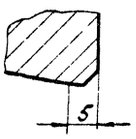

1. Допускаемые отклонения на размеры отливки выполнить по III классу точности ГОСТ 1855-55.
2. Литейные радиусы - R 3.
3. Неуказанные предельные отклонения размеров: H 14; h 14; $\pm \frac{IT\,14}{2}$.

Изм.	Лист	№ док. ум.	Подп.	Дата	ЧИ.429.03.03.004			
Разраб.		Самохина			Каток	Лит.	Масса	Масштаб
Пров.		Пендерев				И	7,5	1:2
Н. контр.		Кулагина			С 428-48 ГОСТ 1412-79	Лист	Листов 1	
						Мосводоканалниипроект Отдел № 5		

Инв. № подл. | Подп. и дата | Взам. инв. № | Инв. № дубл. | Подп. и дата

Формат А1

ЧИ.429.03.03.005

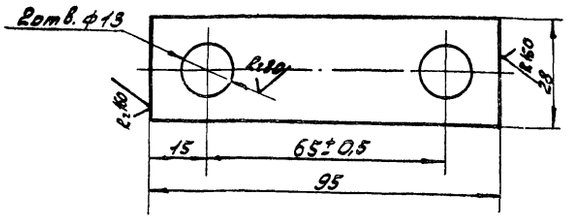

Неуказанные предельные отклонения размеров: H 14; h 14; $\pm \frac{IT\,14}{2}$.

Изм.	Лист	№ докум.	Подп.	Дата	ЧИ.429.03.03.005			
Разраб.		Самохина			Ригель	Лит.	Масса	Масштаб
Пров.		Пендерев				И	0,16	1:1
Н. контр.		Кулагина			Болт 6-28х28 ГОСТ 103-76 / Вст 3 сп ГОСТ 535-79	Лист	Листов 1	
						Мосводоканалниипроект Отдел № 5		

Инв. № подл. | Подп. и дата | Взам. инв. № | Инв. № дубл. | Подп. и дата

Формат А1

ИИ. 429.03.03.006

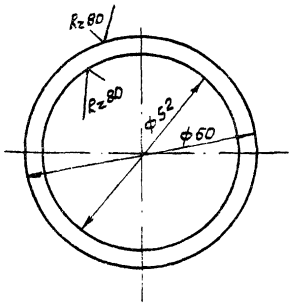

Н14; h14

Изм.	Лист	№ докум.	Подп.	Дата	4И. 429.03.03.006			
Разраб.		Сапожина			Кольцо регулировочное	Лит.	Масса	Масштаб
Пров.		Пенберев				И	0.011	1:1
						Лист	Листов: 1	
Н. контр.		Кулагина			Лист Б2.0 ГОСТ 19903-74 / Ст.3 пс ГОСТ 16523-70	Росводоканалниипроект Отдел №5		

Формат

ИИ. 429.03.03.007

Rz 80

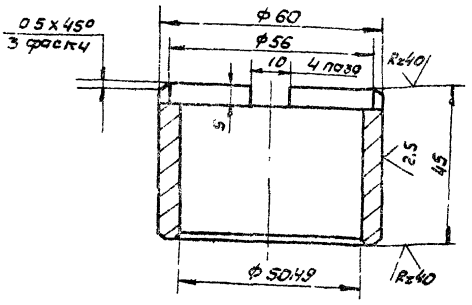

Неуказанные предельные отклонения размеров. Н14; h14; ±IT14/2.

Изм.	Лист	№ докум.	Подп.	Дата	4И. 429.03.03.007			
Разраб.		Сапожина			Втулка	Лит.	Масса	Масштаб
Пров.		Пенберев				И	0.21	1:1
						Лист	Листов 1	
Н. контр.		Кулагина			Ст.3 ГОСТ 380-71	Росводоканалниипроект Отдел №5		

Формат 11

ИИ. 429.03.04.000 СБ

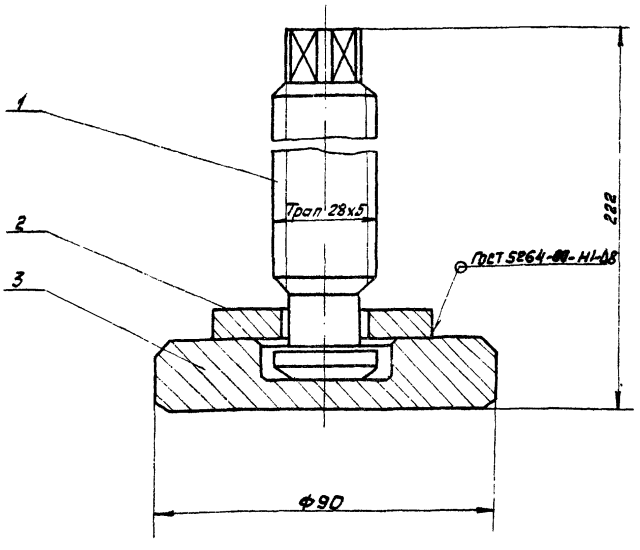

Размеры для справок.

Изм.	Лист	№ докум.	Подп.	Дата	4И. 429.03.04.000 СБ			
Разраб.		Сапожина			Домкрат Сборочный чертеж	Лит.	Масса	Масштаб
Пров.		Пенберев				И	1.8	1:1
						Лист	Листов 1	
Н. контр.		Кулагина				Росводоканалниипроект Отдел №5		

Формат 11

Формат	Зона	Поз.	Обозначение	Наименование	Кол.	Примеч.
				Документация		
11			4И 429 03 04 000 СБ	Сборочный чертеж		
				Детали		
11		1	4И. 429. 03. 04. 001	Винт	1	
11		2	4И. 429. 03. 04. 002	Полукольцо	2	
11		3	4И. 429. 03. 04. 003	Основание	1	

Изм.	Лист	№ докум.	Подп.	Дата	4И. 429. 03. 04. 000			
Разраб.		Сапожина			Домкрат	Лит.	Лист	Листов
Пров.		Пенберев				И	/	
Н. контр.		Кулагина				Росводоканалниипроект Отдел №5		

Инв. № подл. | Подп. и дата | Взам. инв. № | Инв. № дубл. | Подп. и дата

Инв. № подл. | Подп. и дата | Взам. инв. № | Инв. № дубл. | Подп. и дата

ЧИ.429.03.04.001

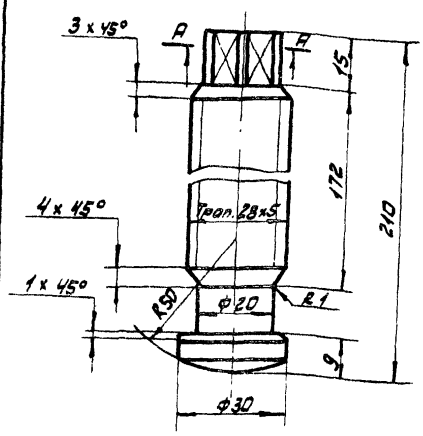

h14; ± IT14/2

Изм.	Лист	№ докум.	Подп.	Дата	ЧИ.429.03.04.001			
Разраб.		Сатохина			Винт	Лит.	Масса	Масштаб
Пров.		Пендерев				И	0,52	1:1
Н. контр.		Кулагина			Ст.5 ГОСТ 380-71	Лист	Листов 1	
						Мосводоканалниипроект Отдел №5		

ЧИ.429.03.04.002

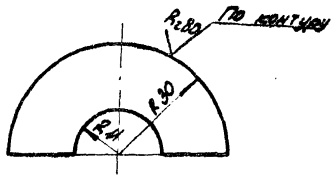

± IT14/2

Изм.	Лист	№ докум.	Подп.	Дата	ЧИ.429.03.04.002			
Разраб.		Сатохина			Полистельцо	Лит.	Масса	Масштаб
Пров.		Пендерев				И	0,08	1:1
Н. контр.		Кулагина			1 лист 6а ГОСТ 19903-74 В ст.3 ГОСТ 14687-79	Лист	Листов 1	
						Мосводоканалниипроект Отдел №5		

ЧИ.429.03.04.003

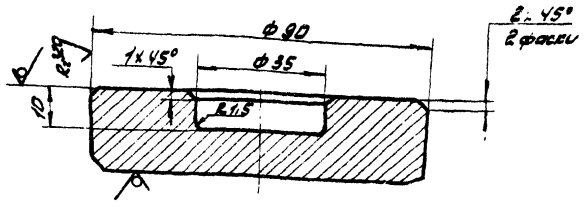

H14; h14; ± IT14/2

Изм.	Лист	№ докум.	Подп.	Дата	ЧИ.429.03.04.003			
Разраб.		Сатохина			Основание	Лит.	Масса	Масштаб
Пров.		Пендерев				И	1,0	1:1
Н. контр.		Кулагина			5а2 ГОСТ 19903-74 Лист 8 ст.3 сп ГОСТ 14637-79	Лист	Листов 1	
						Мосводоканалниипроект Отдел №5		

ЧИ.429.03.00.001

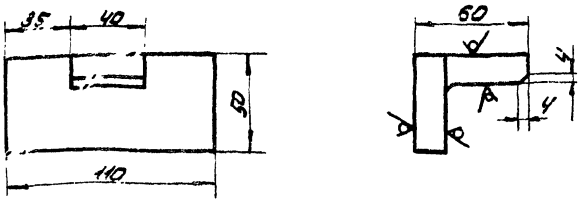

H14; h14; ± IT14/2

Изм.	Лист	№ докум.	Подп.	Дата	ЧИ.429.03.00.001			
Разраб.		Сатохина			Угольник	Лит.	Масса	Масштаб
Пров.		Пендерев				И	1,3	1:2
Н. контр.		Кулагина			Уголок Б-100х80х6 ГОСТ 8509-72 Б ст.3 ГОСТ 535-79	Лист	Листов 1	
						Мосводоканалниипроект Отдел №5		

Формат А1

gost.e-ecolog.ru