ТИПОВОЙ ПРОЕКТ
902-2-362.83

ОТСТОЙНИКИ КАНАЛИЗАЦИОННЫЕ

РАДИАЛЬНЫЕ ПЕРВИЧНЫЕ
ИЗ СБОРНОГО ЖЕЛЕЗОБЕТОНА
ДИАМЕТРОМ 18м

Альбом V

18600-05
ЦЕНА 2-66

gost.e-ecolog.ru

ЦЕНТРАЛЬНЫЙ ИНСТИТУТ ТИПОВОГО ПРОЕКТИРОВАНИЯ
ГОССТРОЯ СССР

Москва, А-445, Смольная ул., 33
Сдано в печать IX 1963 г.
Заказ № 10561 Тираж 570

ТИПОВОЙ ПРОЕКТ

902-2-362.83

ОТСТОЙНИКИ КАНАЛИЗАЦИОННЫЕ РАДИАЛЬНЫЕ ПЕРВИЧНЫЕ ИЗ СБОРНОГО ЖЕЛЕЗОБЕТОНА ДИАМЕТРОМ 18

СОСТАВ ПРОЕКТА:

АЛЬБОМ
- I Технологическая и санитарно-техническая части
- II Архитектурно-строительная часть
- III Строительные изделия
- IV Электротехническая часть
- V Задание заводу-изготовителю
- VI Нестандартизированное оборудование. Илоскреб. Часть 1 и часть 2
- VII Нестандартизированное оборудование. Затворы щитовые, установка сигнализатора уровня осадка и фасонные части
- VIII Нестандартизированное оборудование. Токоприемник кольцевой (из т.п. 902-2-346)
- IX Нестандартизированное оборудование. Устройство для удаления плавающих веществ.
- X Заказные спецификации
- XI Сметы

АЛЬБОМ V

РАЗРАБОТАН
проектным институтом
„МосводоканалНИИпроект"

Главный инженер института (СОКОЛИН)
Главный инженер проекта (КАЗАНОВ)

Рабочие чертежи введены в действие
МосводоканалНИИпроектом
Приказ № 191 от 17 ноября 1982 г.

Привязан

Инв. №

Ал.I

т.п. 902-2-362.83

Содержание альбома

NN стр.	Наименование	NN черт.
	Щиты по ОСТ 160.800.485-77	
3	Перечень комплектных устройств	ЭМ-34КУ
	Щит защищенный 1ШЩ. Технические данные аппаратов.	ЭМ-35ТД лист 1÷3
4	Щит защищенный 1ШЩ. Технические данные аппаратов.	ЭМ-35ТД лист 4÷7
5	Щит защищенный 1ШЩ. Технические данные аппаратов.	ЭМ-35ТД лист 8,9
	Щит защищенный 1ШЩ. Чертеж общего вида.	ЭМ-35ОВ лист1
6	Щит защищенный 1ШЩ. Чертеж общего вида.	ЭМ-35ОВ лист1
7	Щит защищенный 1ШЩ. Чертеж общего вида.	ЭМ-35ОВ лист3,4
8	Щит защищенный 1ШЩ. Чертеж общего вида.	ЭМ-35ОВ лист5,6
9	Щит защищенный 1ШЩ. Схема электрических соединений.	ЭМ-35Сх лист 1
10	Щит защищенный 1ШЩ. Схема электрических соединений.	ЭМ-35Сх лист 2
11	Щит защищенный 1ШЩ. Схема электрических соединений	ЭМ-35Сх лист 3
12	Щит защищенный 1ШЩ. Схема электрических соединений	ЭМ-35Сх лист 4
13	Щит защищенный 1ШЩ. Схема электрических соединений	ЭМ-35Сх лист 5
14	Щит защищенный 1ШЩ Схема электрических соединений	ЭМ-35Сх лист 6
15	Щит защищенный 1ШЩ. Схема электрических соединений.	ЭМ-35Сх лист 7
16	Щит защищенный 1ШЩ. Схема электрических соединений.	ЭМ-35Сх лист 8
17	Щит защищенный 1ШЩ. Таблица перечня надписей.	ЭМ-35ПН лист 1÷4
18	Щит защищенный 1ШЩ. Таблица перечня надписей.	ЭМ-35ПН лист 5÷7
19	Щит защищенный 2ШЩ. Технические данные аппаратуры.	ЭМ-36ТД лист 1÷4
20	Щит защищенный 2ШЩ. Чертеж общего вида.	ЭМ-36ОВ лист 1
21	Щит защищенный 2ШЩ. Чертеж общего вида	ЭМ-36ОВ лист 2,3
22	Щит защищенный 2ШЩ. Схема электрическая соединений.	ЭМ-36Сх лист 1
23	Щит защищенный 2ШЩ. Схема электрическая соединений	ЭМ-36Сх лист 2,4
24	Щит защищенный 2ШЩ. Схема электрическая соединений.	ЭМ-36Сх лист 3
25	Щит защищенный 2ШЩ. Таблица перечня надписей.	ЭМ-36ПН лист 1÷4
26	Ящик 1Я (2Я, 3Я, 4Я). Технические данные аппаратов.	ЭМ-37ТД лист 1, 2
	Ящик 1Я(2Я, 3Я, 4Я). Чертеж общего вида.	ЭМ-37ОВ лист1
27	Ящик 1Я(2Я, 3Я, 4Я). Чертеж общего вида.	ЭМ-37ОВ лист2
	Ящик 1Я(2Я, 3Я, 4Я). Таблица перечня надписей.	ЭМ-37ПН
	Ящик 1Я(2Я, 3Я, 4Я). Схема электрическая соединений.	ЭМ-37Сх

NN стр	Наименование	NN черт.
	Щиты по ОСТ 36.13-76	
28	Ведомость документов	АМ-6
	Заказная спецификация щитов	АМ-7, лист1
29	Заказная спецификация щитов	АМ-7, лист2
	Щит КИП. Общий вид.	АМ-8, лист1,2
30	Щит КИП. Общий вид.	АМ-8 лист 3,4,6
31	Щит КИП. Общий вид.	АМ-8 лист 5,7,8
32	Щит КИП. Общий вид.	АМ-8 лист 9÷12
33	Щит КИП. Общий вид.	АМ-8 лист 13,14

Ал. V

т.п. 902-2-362.83

№ п/п	Наименование	Кол. НКУ	Кол. приведенных панелей	Обозначение таблицы аппаратов	Примечан.
1	Щит 1шщ	1	16		
2	Щит 2шщ	1	7		
3	Ящик 1Я (2Я,3Я,4Я)	1	1		

ЭМ-34Б

Нач. отд.	Болотов			Перечень комплектных устройств	Стадия	Лист	Листов
Гл. спец.	Редникин		12.82		Р	1	
Н. контр.	Фешин				Мосводоканалниипроект		
ГИП	Фешин						
Рук. бр.	Гасумянц						

Формат	Зона	Позиц.	Обозначение	Наименование	Кол	Прим
				Документация		
*			ЭМ-35 ОВ	Чертеж общего вида	06	12,22
*			ЭМ-35 Сх	Схема соединений	08	11,22
*			ЭМ-35 ПН	Таблица перечень надписей	07	
				Сборочные единицы		
	1 4 5	01		РБУ5101-03А2И	05	
	1 5	02		РРУ5101-03Б2Д	02	
	1	03		РБУ5101-03А2Ж	01	
	1	04		РБУ5101-03А2Л	01	
	1 2 4 5	05		РБУ5401-03А2Ж	06	
	2 3	06		РБУ5101-23А2В	02	

ЭМ-35Д

Нач. отд.	Болотов			Щит защищенный 1шщ. Технические данные аппаратов	Стадия	Лист	Листов
Гл. спец.	Редникин		12.82		Р	1	9
Н. контр.	Фешин				Мосводоканалниипроект		
ГИП	Фешин						
Рук. бр.	Гасумянц						

Формат	Зона	Позиц.	Обозначение	Наименование	Кол	Прим.
	1			Н1 01		
		07		Выключатель АП50-3МТУ3 Iр 10А отс. 5	02	QF3 QF5
	2			Н2 01		
		08		Выключатель АП50-3МТУ3 Iр 2,5А отс. 3	01	SF1
		09		Выключатель АП50-3МТУ3 Iр 4А отс. 5	01	QF7
		10		Выключатель А3734Б Iр=250А пп	01	QF1
		11		Реле ПЭ21-7У3 V~220В	02	K1 K2
		12		Рубильник Р34У3пп	01	Q1
	3			Н3 01		
		13		Контактор КТ6033У3 V~380В ВК 2з 2р	03	KM1 KM2 KM3

ЭМ-35Т.Д. Лист 2

Формат	Зона	Позиц.	Обозначение	Наименование	Кол	Прим
	4			Н4 01		
		08		Выключатель АП50-3МТУ3 Iр 2,5А отс. 3	01	SF2
		09		Выключатель АП50-3МТУ3 Iр 4А отс. 5	01	QF8
		10		Выключатель А3734Б Iр=250А пп	01	QF2
		11		Реле ПЭ21-793 V~220В	02	K3 K4
		12		Рубильник Р34У3пп	01	Q2
	5			Н5 01		
		07		Выключатель АП50-3МТУ3 Iр 10А отс. 5	02	QF4 QF6
	1			Н51 01		
		14		Переключатель УП5313-А 19У3 рев	02	≠1-SA1 ≠9-SA1
		15		Переключатель УП5317-С 423У3 рев	01	SA1
		16		Переключатель УП5313-С 142 У3 рев	01	≠9-SA2

ЭМ-35 Т.Д. Лист 3

Типовой проект 902-2-362.83 Ал. V

Формат	Зона	Позиц.	Обозначение	Наименование	Кол.	Прим.
				Кнопка КЕ011У3	02	≠5-SB2
		17		исполн. 2 черный толк		≠5-SB3
		18		Кнопка КЕ011У3	01	≠5-SB4
				исполн. 2 толк. красн.		
		19		Табло ТСБ ТЗ ~220В	03	HLA1 HLA5 HLA9
		20		Арматура АС53 У 220В цвет зел.	03	≠1-HL2 ≠5-HL2 ≠9-HL2
		21		Арматура АС53 У 220В цвет красн.	03	≠1-HL1 ≠5-HL1 ≠9-HL1
				Н52 01		
	1	14		Переключатель УП5313-А193У3 рев	01	≠2-SA1
		15		Переключатель УП5317-С423У3 рев	01	SA2
		22		Переключатель УП5311-И3У3 рев	01	≠16-SA1
		17		Кнопка КЕ011У3- исполн. 2 черный толк	02	≠6-SB2 ≠6-SB3
		18		Кнопка КЕ011У3 исполн. 2 толк красн.	01	≠5 84

ЭМ-35ТД Лист 4

Формат	Зона	Позиц.	Обозначение	Наименование	Кол.	Прим.
		19		Табло ТСБ ТЗ ~220В	03	HLA2 HLA6 HLA17
		20		Арматура АС53 У 220В цвет зел.	02	≠2-HL2 ≠6-HL2
		21		Арматура АС53 У 220В цвет красн	02	≠2-HL1 ≠6-HL1
				Н53 01		
	2	14		Переключатель УП5313-А193У3 рев.	01	≠14-SA1
		23		Переключатель УП5314-У555У3 рев	01	≠14-SA2
		16		Переключатель УП5313-С14293 рев	01	≠12-SA1
		17		Кнопка КЕ011У3	02	≠12-SB2
				исполн. 2 черный толк		≠12-SB3
		18		Кнопка КЕ011У3	01	≠12-SB4
				исполн. 2 толк красн.		
		19		Табло ТСБ ТЗ ~220В	02	HLA12 HLA14
		20		Арматура АС53 У 220В цвет зел.	02	≠14-HL2 ≠12-HL2
		21		Арматура АС53 У 220В цвет красн.	02	≠14-HL1 ≠12-HL1

ЭМ-35ТД Лист 5

Формат	Зона	Позиц.	Обозначение	Наименование	Кол.	Прим.
	3			Н54 01		
		21		Арматура АС53 У 220В цвет красн.	01	HL1
	4			Н55 02		
		14		Переключатель УП5313-А193У3 рев	01	Левая дверь ≠3-SA1 Правая дверь ≠4-SA1
		15		Переключатель УП5317-С423У3 рев	01	Левая дверь SA3 Правая дверь SA4
		17		Кнопка КЕ011У3 исполн. 2 черным толк	02	Левая дверь ≠7-SB2 ≠7-SB3 Правая дверь ≠8-SB2 ≠8-SB3
		18		Кнопка КЕ011У3 исполн. 2 толк. красн.	01	Левая дверь ≠7-SB4 Правая дверь ≠8-SB4

ЭМ-35ТД Лист 6

Формат	Зона	Позиц.	Обозначение	Наименование	Кол.	Прим.
		19		Табло ТСБ ТЗ ~220В	02	Левая дверь HLA3 HLA7 Правая дверь HLA4 HLA8
		20		Арматура АС53 У 220В цвет зел.	02	Левая дверь ≠3-HL2 ≠7-HL2 Правая дверь ≠4-HL2 ≠8-HL2
		21		Арматура АС53 У 220В цвет красн	02	Левая дверь ≠3-HL1 ≠7-HL1 Правая дверь ≠4-HL1 ≠8-HL1

ЭМ-35ТД Лист 7

Ал. V

т.п. 902-2-362.83

Формат	Зона	Позиц.	Обозначение	Наименование	кол.	Примеч.
	5			Н56 01		
		14		Переключатель	02	≠15-SA1
				УП5313-А19У3 рев.		≠10-SA1
		23		Переключатель	01	≠15-SA2
				УП5314-У55543рев.		
		16		Переключатель	02	≠13-SA1
				УП5313-с14У3 рев		≠10-SA1
		17		Кнопка КЕ011У3	02	≠13-SB2
				исполн. 2 черный толк.		≠13-SB3
		18		Кнопка КЕ011У3	01	≠13-SB4
				исполн. 2 толк. красн.		
		19		Табло ТСБ ТЗ	03	HL A10
				~220В		HL A13
						HL A15
		20		Арматура ЛС53	03	≠15-HL2
				У220В цвет зел.		≠13-HL2
						≠10-HL2
		21		Арматура ЛС53	03	≠15-HL4
				У220В цвет красн.		≠13-HL4
						≠10-HL4

ЭМ-35ТД. Лист 8

Формат	Зона	Позиц.	Обозначение	Наименование	кол.	Примеч.
	5			Н57 01		
		14		Переключатель	01	≠17SA1
				УП5313-А19У3 рев		
		22		Переключатель	02	≠17SA2
				УП5311-С23У3 рев.		≠17SA3
		24		Переключатель	01	≠17SA4
				УП5312-С29 У3 рев.		
		19		Табло ТСБ-ТЗ ~220В	01	HL A18
		21		Арматура ЛС53	01	≠17HL1
				У220В цвет красн		
				Колодка на 15	27	
				зажимов на		
				ток 10А		

ЭМ-35ТД. Лист 9

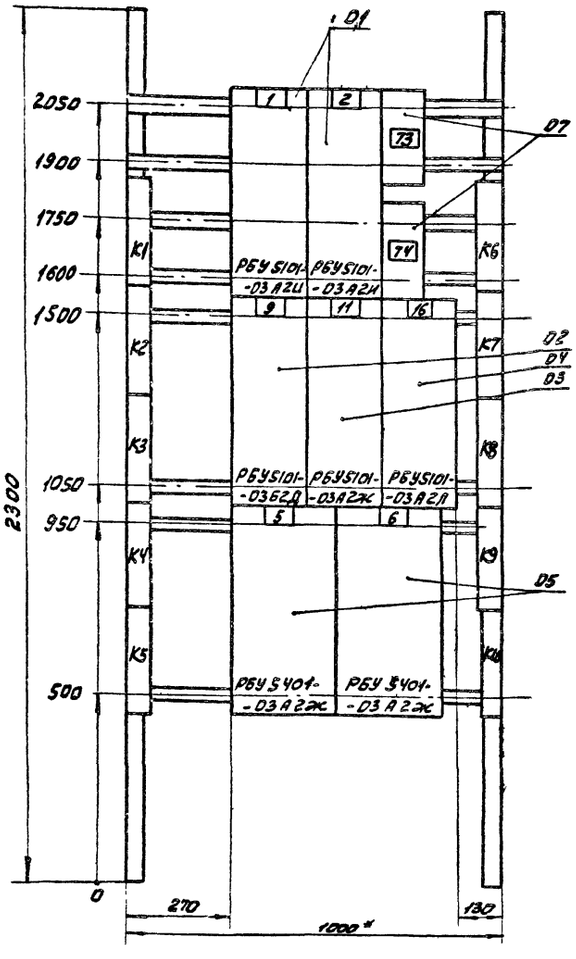

Панель 1 (набор 1)

ЭМ-35ОВ

Нач. отд.	Болотов			Отстойники канализационные радиальные первичные из сборного ж/б диаметром 18м	Стадия	Лист	Листов
Гл. спец.	Родионин				Р	2	6
Н. контр.	Решин			Щит защищенный 1 ЩЗ Чертеж общего вида	Мосводоканалниипроект		
Гл. инж. пр.	Решин						
Рук. сект.	Восилянц						

18600-05 6

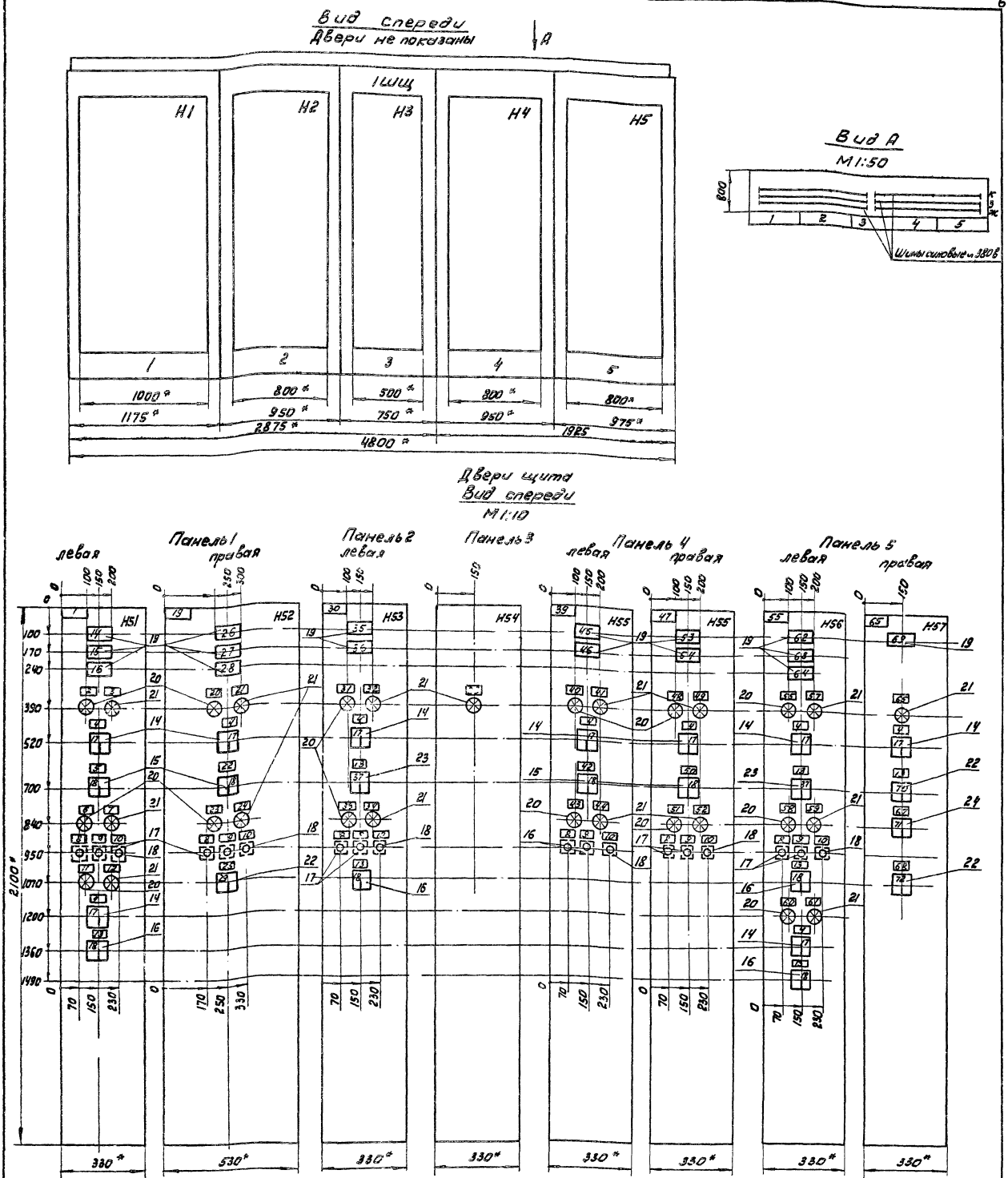

1.* Размеры для справок.

2. Неуказанные предельные отклонения размеров по ОСТ 160.800.652-79.

3. В контуре табличек и аппаратов указаны номера надписей по перечню надписей

4. Щит одностороннего обслуживания.

				ЭМ-3508			
Нач. отд.	Болотов			Отстойники канализационные радиальные первичные из сборного ж/б диаметром 18м	Стадия	Лист	Листов
Гл. спец.	Редникин				РЧ	1	6
Н. контр.	Решин			Щит защищенный 1шщ Чертеж общего вида	Мосводоканал Ниипроект		
Гл. инж. пр.	Решин						
Рук. брит.	Гасутяны						

копировал: [illegible] 18600-05 7 формат 22

Ал. I

т. п. 902-2-362.83

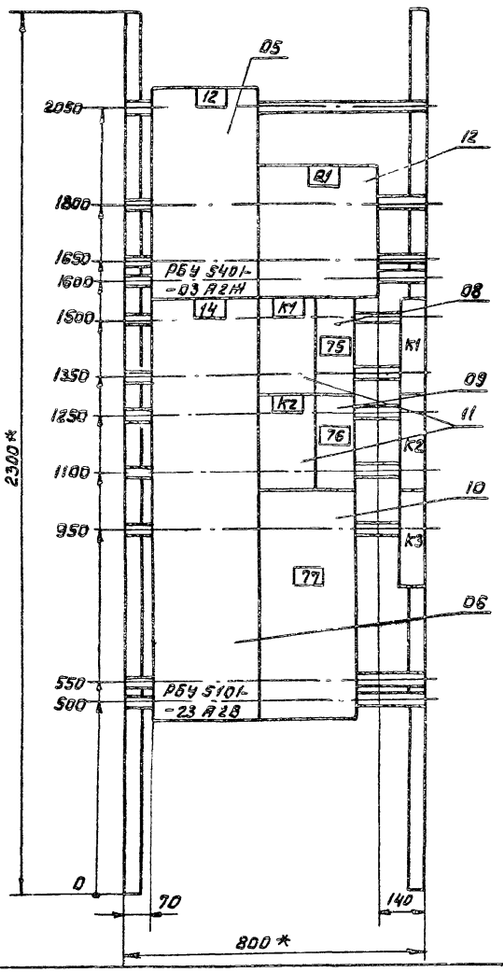

Панель 2 (набор 2)

				ЭМ-3508			
				Отстойники канализационные радиальные первичные из сборного ж/б диаметром 18м	Стадия	Лист	Листов
Нач. отд.	Болотов				Р	3	6
Гл. спец.	Реднякин						
Н. контр.	Фешин			Щит защищенный (ЩЗ) Чертеж общего вида	Мосводоканалниипроект		
Гл. ин. пр.	Фешин		83г				
Рук. бр.	Гасумянц						

Формат 12

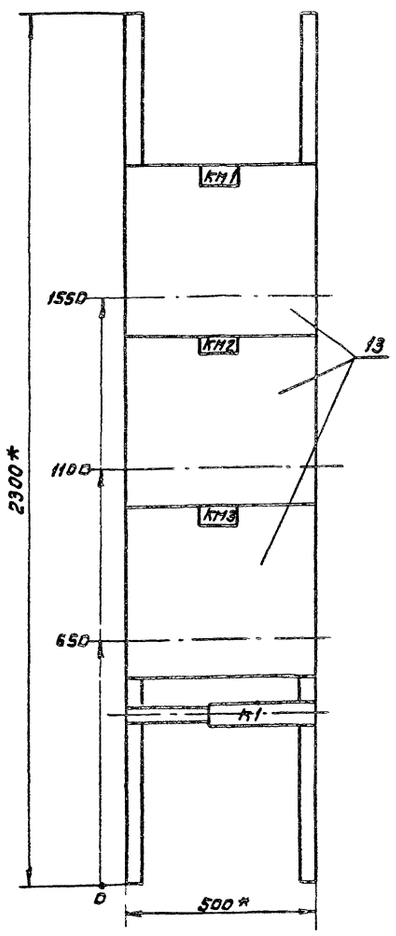

Панель 3 (набор 3)

				ЭМ-3508			
				Отстойники канализационные радиальные первичные из сборного ж/б диаметром 18м	Стадия	Лист	Листов
Нач. отд.	Болотов				Р	4	8
Гл. спец.	Реднякин		83г				
Н. контр.	Фешин			Щит защищенный (ЩЗ) Чертеж общего вида	Мосводоканалниипроект		
Гл. ин. пр.	Фешин						
Рук. бр.	Гасумянц						

Копировал: 92

18600-05 8

Формат 12

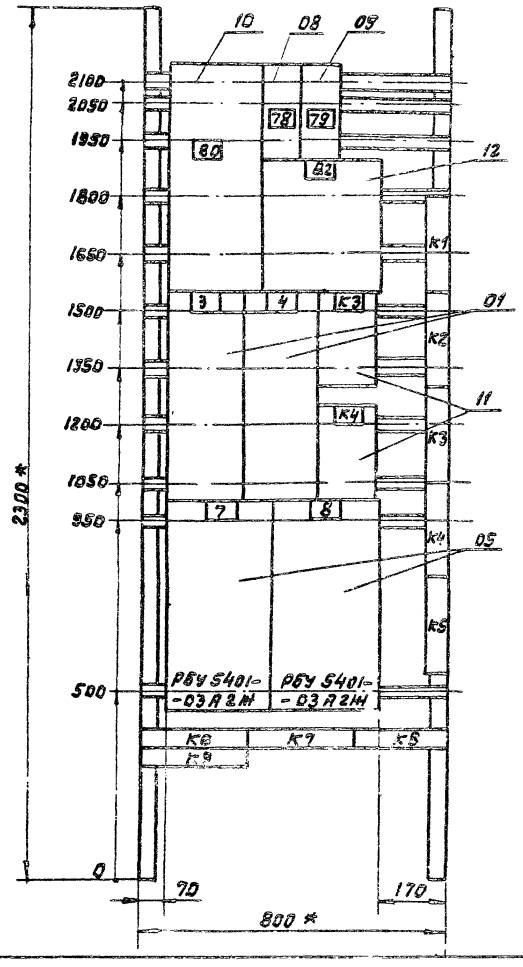

Панель 4 (набор 4)

ЭМ-3508

Нач. отд.	Болотов		Отстойники канализационные радиальные первичные из сборного ж/б диаметром 18м	Стадия	Лист	Листов
Гл. спец.	Редникин			Р	5	6
Н. контр.	Фешин		Щит защищенный 1 шт. Чертеж общего вида	Мосводоканалниипроект		
Гл. инж. пр.	Фешин					
Рук. бр.	Гасумянц					

Формат 12

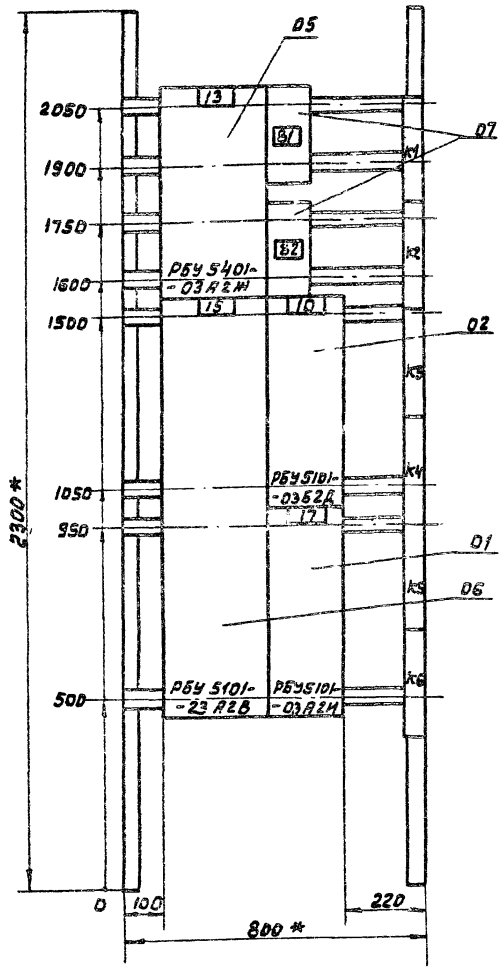

Панель 5 (набор 5)

ЭМ-3508

Нач. отд.	Болотов		Отстойники канализационные радиальные первичные из сборного ж/б диаметром 18м	Стадия	Лист	Листов
Гл. спец.	Редникин			Р	6	6
Н. контр.	Фешин		Щит защищенный 1 шт. Чертеж общего вида	Мосводоканалниипроект		
Гл. инж. пр.	Фешин					
Рук. бр.	Гасумянц					

Копировал: 18600-05 9 Формат 12

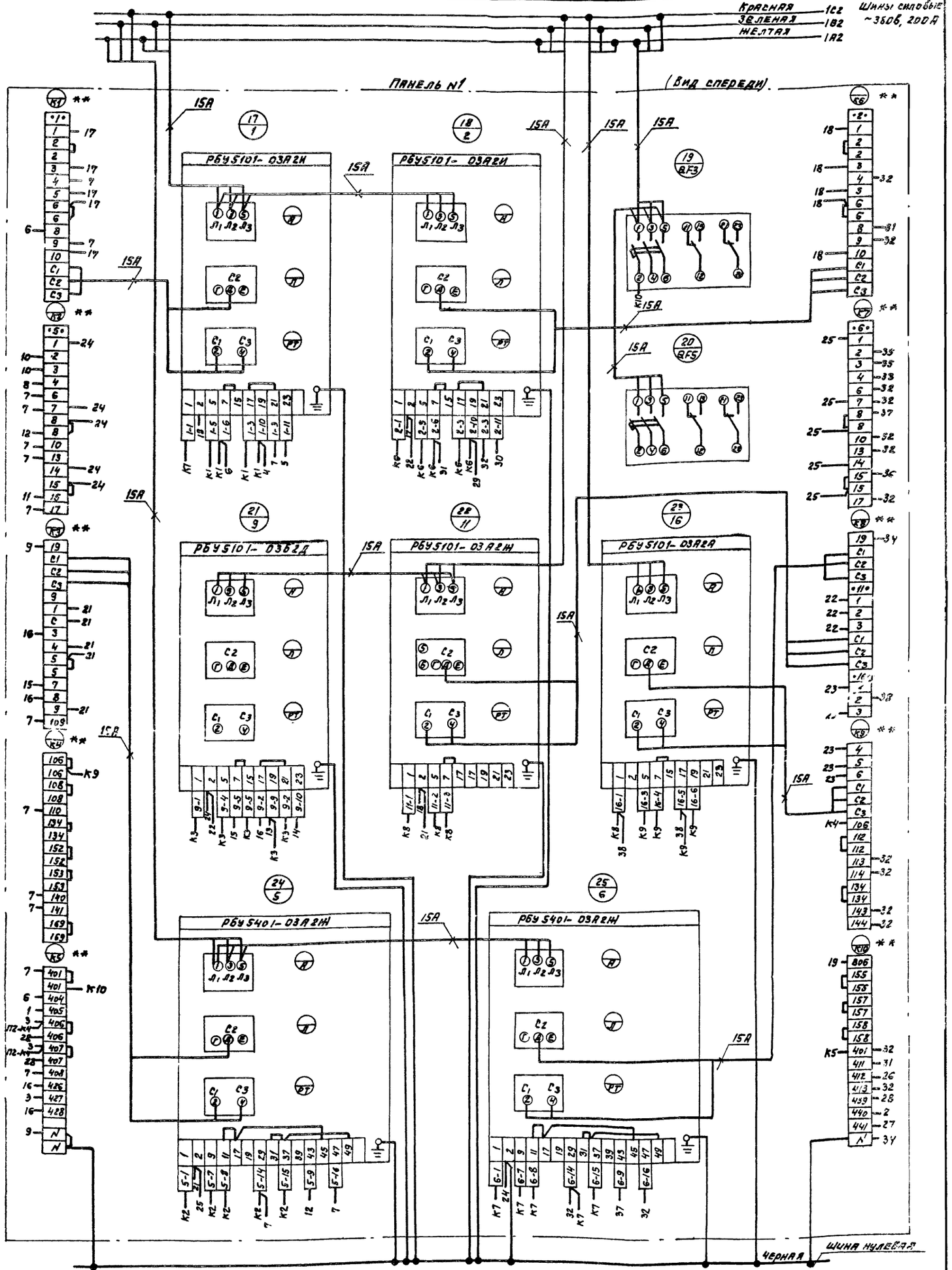

				ЭМ-35Сх			
Нач. отд	Болотов			Отстойники канализационные радиальные первичные из сборного ж/б диаметром 18м	Стадия	Лист	Листов
Гл. спец.	Редникин				Р	1	8
Н. контр	Фешин						
Гл. ин. пр	Фешин			Щит защищенный 1ШЩ Схема электрических соединений.	Мосводоканалниипроект		
Рук. бр.	Гасунянц						
Инженер	Дюнина						

Копировал: Ф 18600-05 10 Формат 2

Ал. V

т.п. 902-2-362.83

Панель N1

Левая дверь панели (Вид со стороны монтажа). Вид спереди Правая дверь панели (Вид со стороны монтажа)

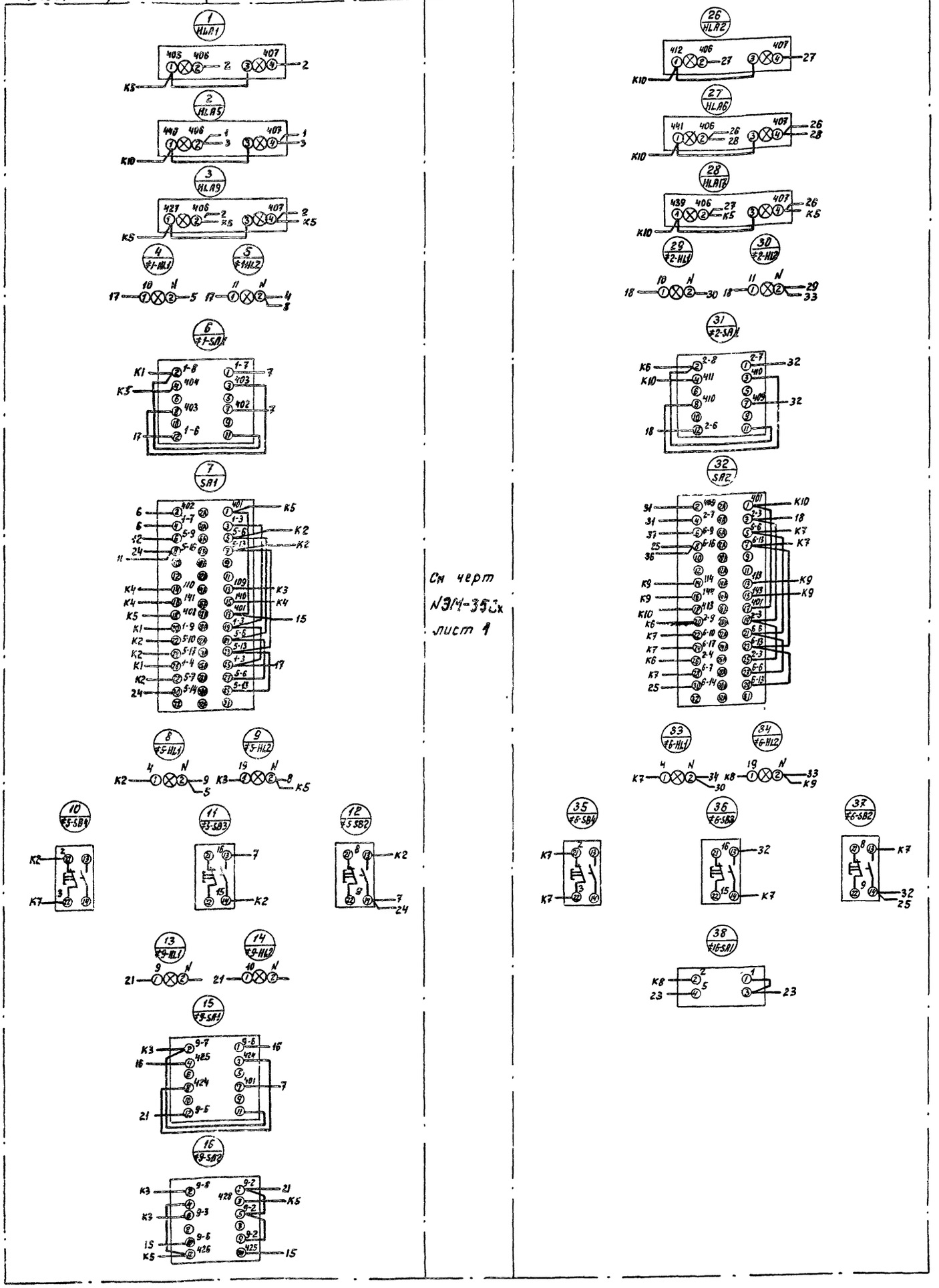

См черт N ЭМ-35Сх лист 1

				ЭМ-35Сх			
Нач.отд.	Болотов			Отстойники канализационные радиальные первичные из сборного ж/б диаметром 18м	Стадия	Лист	Листов
Гл.спец.	Редникин		15-82		Р	2	8
Гл.инж.пр.	Фешин						
Н.контр.	Фешин			Щит защищенный 1ШЩ. Схема электрических соединений.	Мосводоканалниипроект		
Рук.бриг.	Гасумянц						
Инж.	Дюнина						

18600-05 11

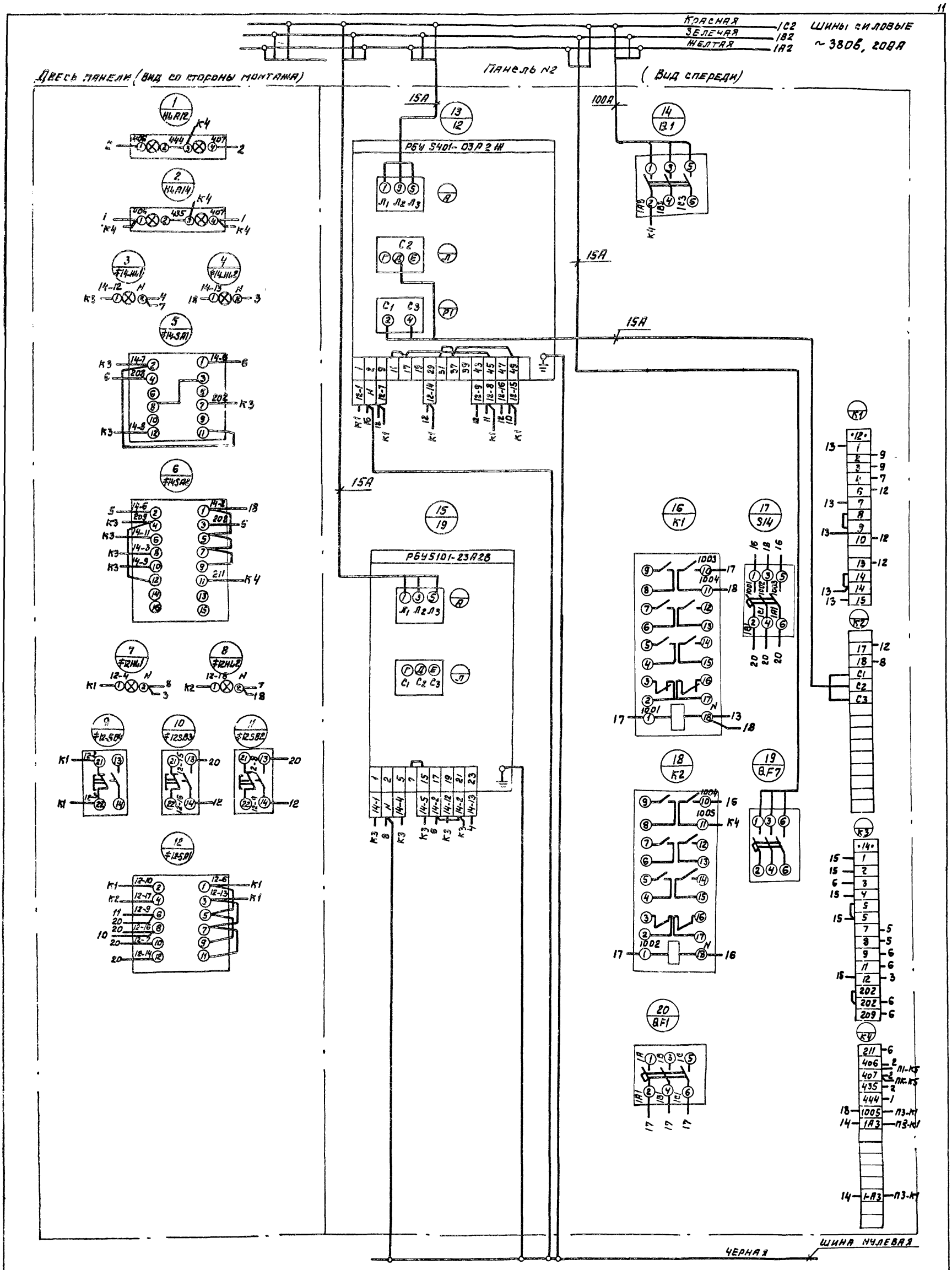

					ЭМ-35Сх		
Нач. отд.	Болотов			Отстойники канализационные радиальные первичные из сборного ж/б диаметром 78 м	Стадия	Лист	Листов
Гл. спец.	Редникин		8.82		Р	3	8
Гл. ин. пр.	Фешин						
Н. контр.	Фешин			Щит защищенный 1 шт. Схема электрическая соединений.	Мосводоканалний-проект		
Рук. бр.	Гасумянц						
Инжен.	Дюнина						

Копировал: 18600-05 12 Формат 22

Ал. V.

Т.п. 902-2-362.83

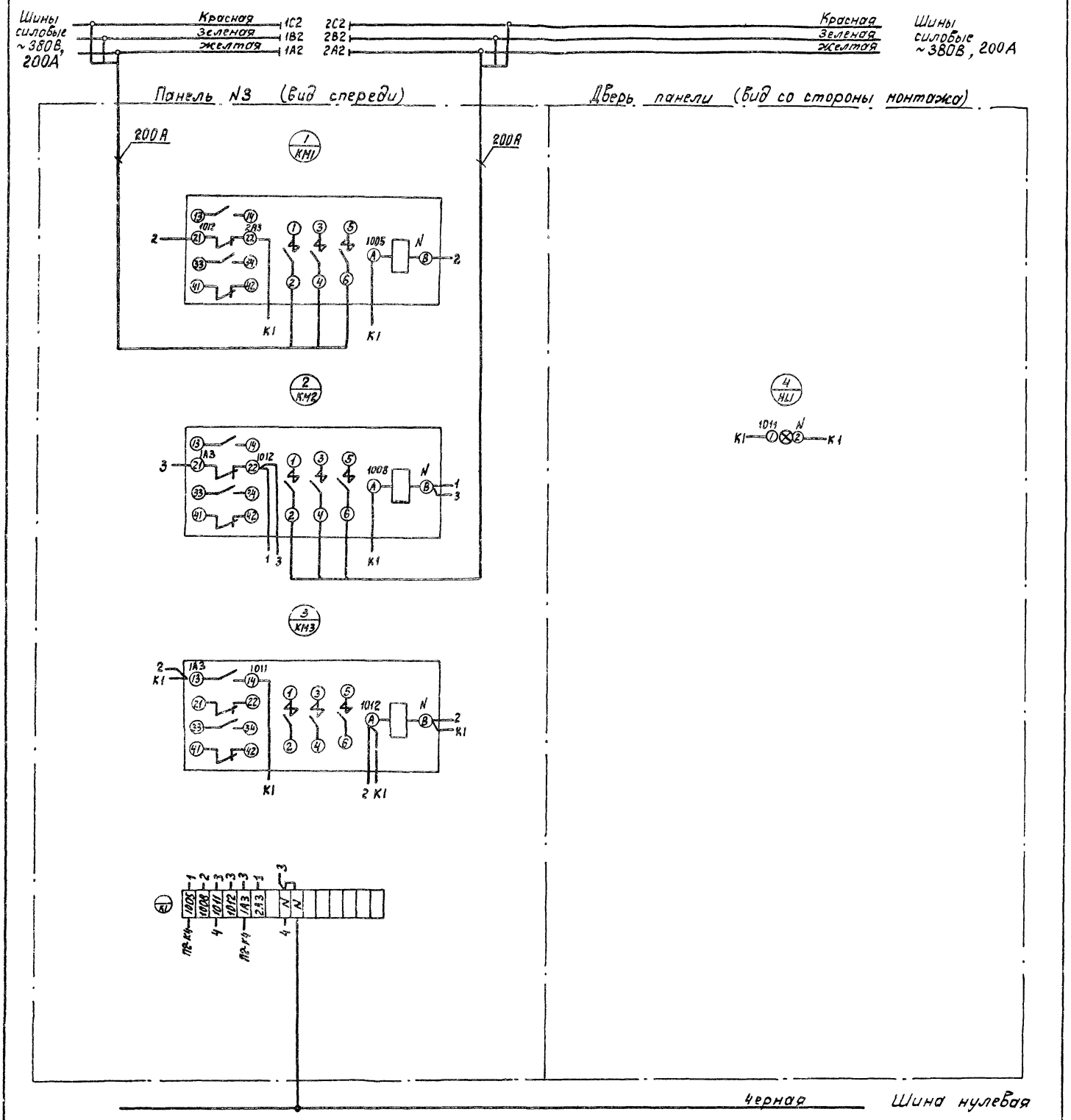

					ЭМ-35Сх		
Нач.отд.	Болотов			Отстойники канализационные радиальные первичные из сборного ж/б диаметром 18м	Стадия	Лист	Листов
Гл.спец.	Редникин		5.82		Р	4	8
Гл.инж.пр.	Фешин			Щит защищенный 1ЩЗ Схема электрических соединений	Мосводоканалниипроект		
Н.контр.	Фешин						
Рук.бриг.	Гасиняц						
Инж.	Дюмина						

Красная 2С2
Зеленая 2В2
Желтая 2А2
Шины силовые ~380В 220А

Панель Л4 (вид спереди)

12 / QF2
13 / SC2
14 / QF8
15 / Q2
16 / 3
17 / 4
18 / К3
19 / К4
20 / 7
21 / 8

15А
150А
16А

РБУ5101-03А2М
РБУ5401-03А2Ж

Черная Шина нулевая

т.п. 902-2-362.83 Ал. X

Левая дверь панели (вид со стороны монтажа)

Панель N4 вид спереди

Правая дверь панели (вид со стороны монтажа)

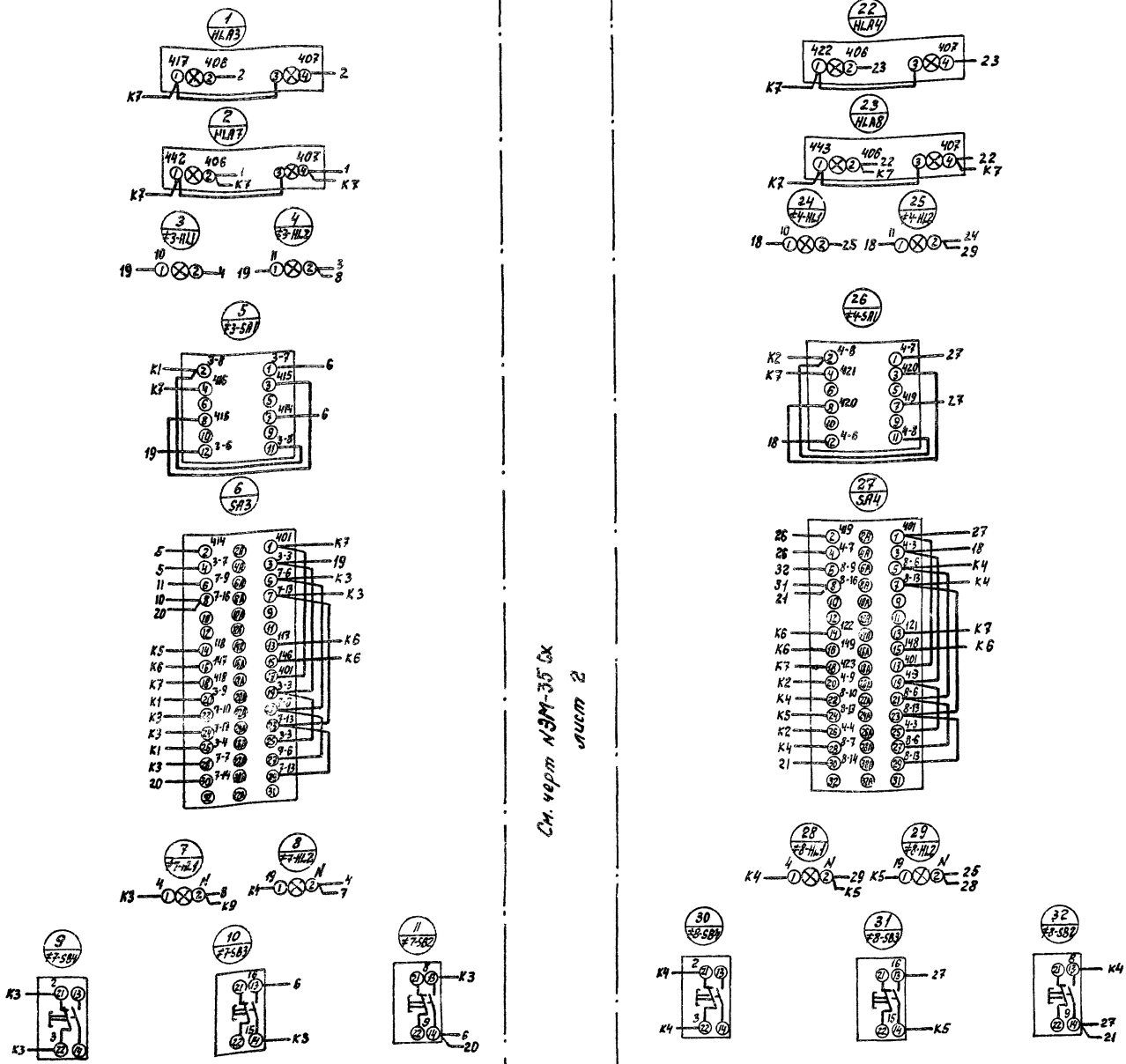

См. черт. №ЭМ-35Сх лист 2

					ЭМ-35Сх	
Нач.отд	Болотов			Отстойники канализационные радиальные первичные из сборного ж/б диаметром 18м	Стадия	Лист	Листов
Гл.спец.	Редникин		6.82		Р	6	8
Гл.инж.пр	Фешин						
Н.контр.	Фешин			Щит защищенный 1ЩЩ. Схема электрических соединений.	Мосводоканалниипроект		
Рук.бриг.	Гасумянц						
Инж.	Дюнина						

18600-05 15

Ал. V

т.п. 902-2-362.83

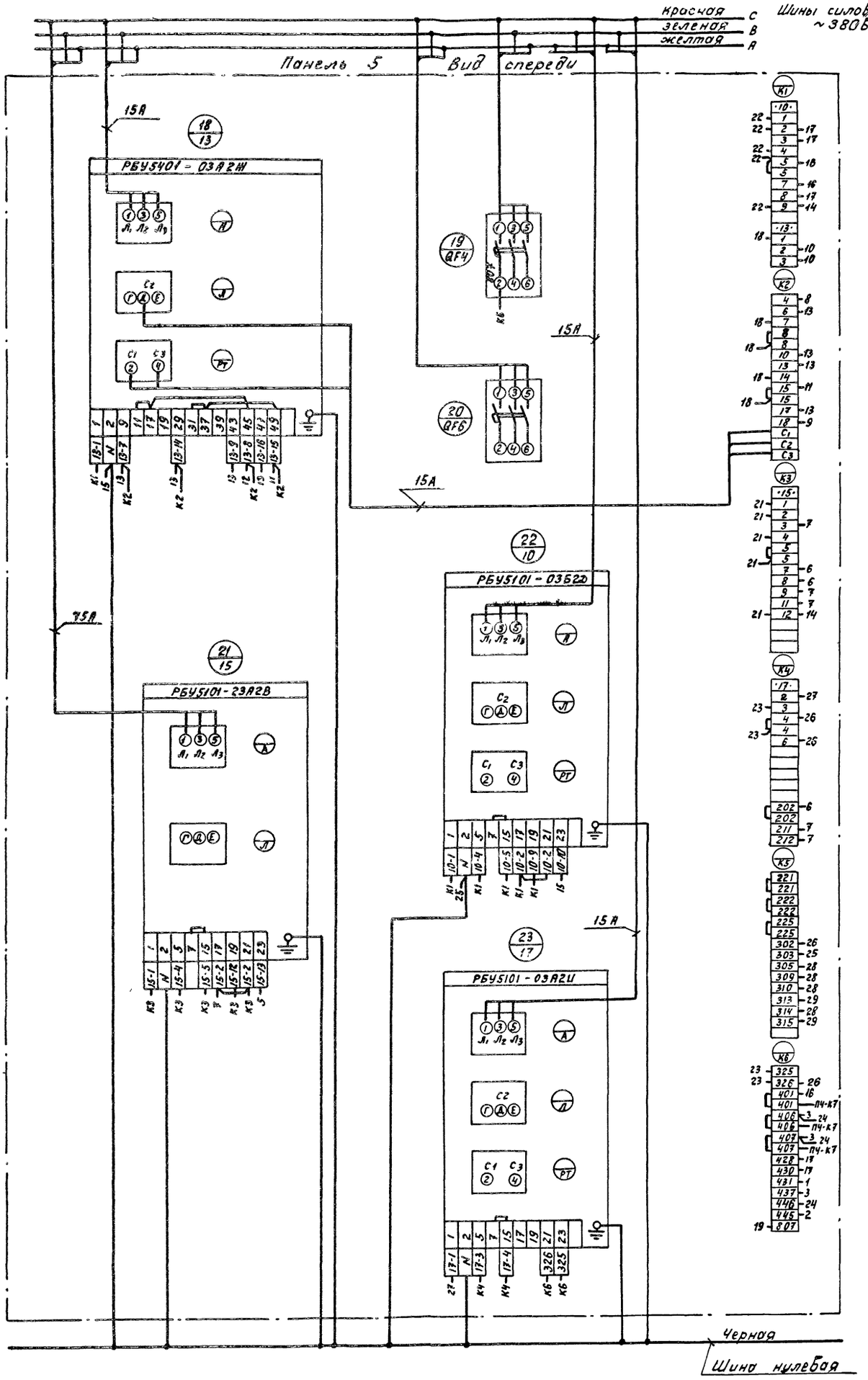

				ЭМ-35Сх			
Нач.отд.	Болотов			Отстойники канализационные радиальные первичные из сборного ж/б диаметром 18м	Стадия	Лист	Листов
Гл.спец.	Редникин				Р	7	8
Гл.инж.пр.	Фешин						
Н.контр.	Фешин			Щит защищенный 1ШЩ. Схема электрических соединений.	Носводоканалниипроект		
Рук.бр.	Гасумянц						
Ст.инж.	Манаенкова						

18600-05 16

Ал. V

т.п. 902-2-362.83

Левая дверь панели (Вид со стороны монтажа)

Панель N5 Вид спереди

Правая дверь панели (Вид со стороны монтажа)

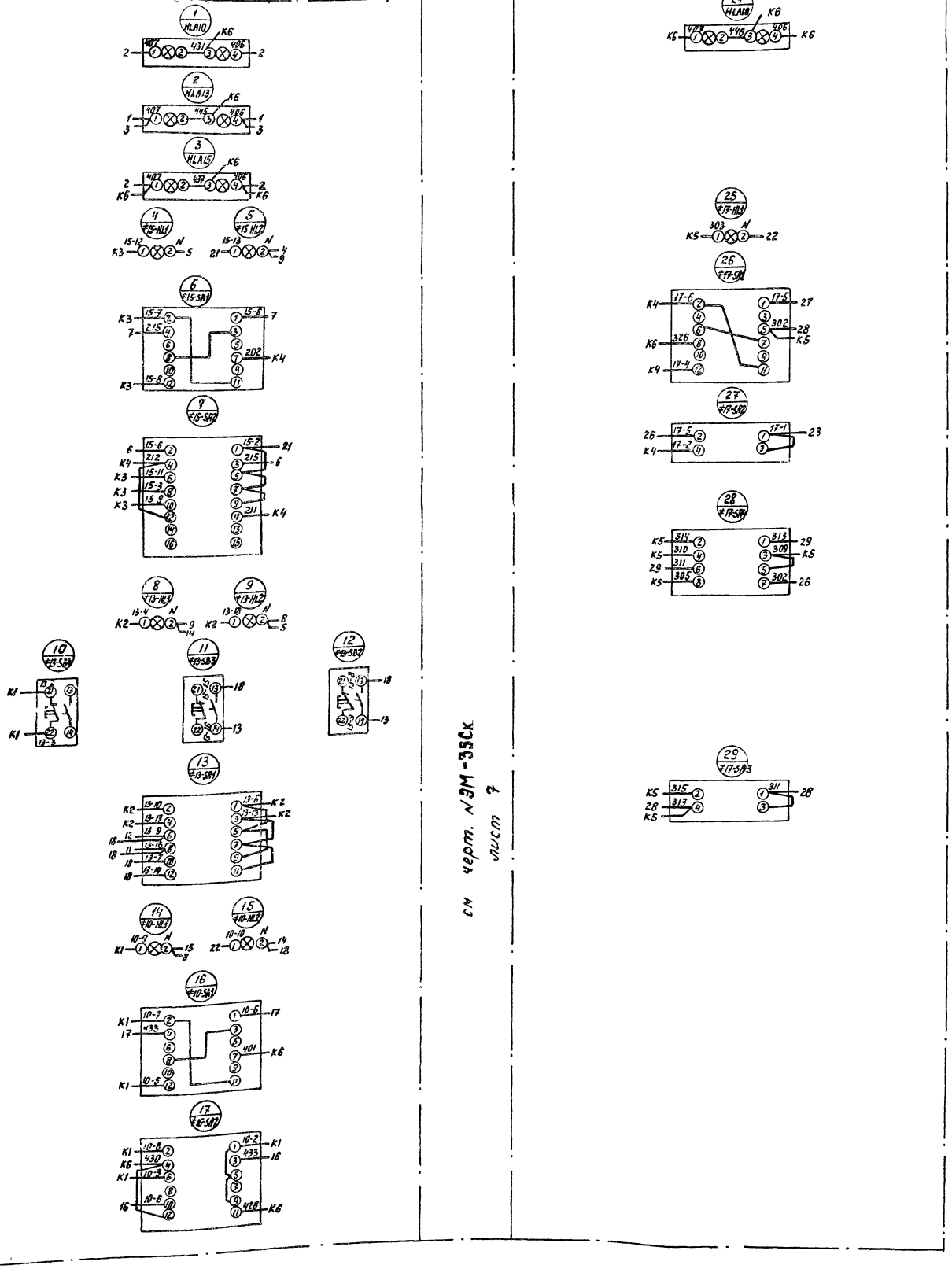

				ЭМ-35Сх			
Нач.отд.	Болотов			Отстойники канализационные радиальные первичные из сборного ж/б диаметром 18м.	Стадия	Лист	Листов
Гл.спец.	Редникин		5.82		Р	8	8
Гл.инж.пр.	Фешин						
Н.контр.	Фешин			Щит защищенный 1ШЩ. Схема электрических соединений.	Мосводоканалниипроект		
Рук.бр.	Гасуняни						
Ст.инж.	Манаенкова						

18600-05 17

Т.П. 902-2-362.83 Ал. V

Панель	Строка	Надпись	Позиц. обознач.	Место надписи	Текст	Кол	Вид шрифта	Заготовка
1		1		Табличка	1- илоскреб; 5- задвижка,	1		
					9- плунж. насос			
		2	≠1-HL2	—"—	Илоскреб 1- откл.	1		
		3	≠1-HL1	—"—	Илоскреб 1- вкл.	1		
		4	≠1-SA1	—"—	Избиратель управления	9		
			≠9-SA1					
			≠2-SA1					
2			≠14-SA1					
4			≠3-SA1					
			≠4-SA1					
5			≠15-SA1					
			≠10-SA1					
			≠17-SA1					
1		5	SA1	—"—	Илоскреб 1, задв. 5. Избира-	1		
					тель режима			
		6	≠5-HL2	—"—	Задвижка 5. Закр.	1		
		7	≠5-HL1	—"—	Задвижка 5. Откр	1		

ЭМ-35ПН

Нач. отд.	Болотов		
Гл. спец.	Родникин		
Н. контр.	Фрешин		
Гл. инж. пр.	Фрешин		
Рук. бр.	Тосунянц		

Щит защищенный 1ШЩ.
Таблица перечня надписей

Стадия	Лист	Листов
Р.Д.	1	7

Мосводоканалнипроект

Панель	Строка	Надпись	Позиц. обознач.	Место надписи	Текст	Кол	Вид шрифта	Заготовка
1		8	≠5-SB2	Таблчка	Открыть	6		
			≠6-SB2					
2			≠12-SB2					
4			≠7-SB2					
			≠8-SB2					
5			≠13-SB2					
1		9	≠5-SB3	—"—	Закрыть	6		
			≠6-SB3					
2			≠12-SB3					
4			≠7-SB3					
			≠8-SB3					
5			≠13-SB3					
1		10	≠5-SB4	—"—	Стоп	6		
			≠6-SB4					
2			≠12-SB4					
4			≠7-SB4					
			≠8-SB4					
5			≠13-SB4					
1		11	≠9-HL2	—"—	Плунж. нас. 9- откл.	1		
		12	≠9-HL1	—"—	Плунж. нас. 9- Вкл			
		13	≠9-SA2	—"—	Избиратель режима	7		
2			≠14-SA2					
			≠12-SA1					
5			≠15-SA2					
			≠13-SA1					
			≠10-SA2					
			≠17-SA2					

ЭМ-35ПН Лист 2

Панель	Строка	Надпись	Позиц. обознач.	Место надписи	Текст	Кол	Вид шрифта	Заготовка
1		14	HL A1	Табло	Илоскреб 1. Авария	1		
		15	HL A5	—"—	Задвижка 5. Авария	1		
		16	HL A9	—"—	Плунж. насос 9. Авария	1		
		17	≠1-SA1	На ключе	Откл. - Вкл.	9		
			≠9-SA1					
			≠2-SA1					
2			≠14-SA1					
4			≠3-SA1					
			≠4-SA1					
5			≠15-SA1					
			≠10-SA1					
			≠17-SA1					
1		18	SA1	—"—	Мест. - Дист. - Авт.	8		
			≠9-SA2					
			SA2					
2			≠12-SA1					
4			SA3					
			SA4					
5			≠13-SA1					
			≠10-SA2					
1		19		Табличка	2-илоскреб, 6-задв 11-Вентил	1		
					16- дренажн. насос			
		20	≠2-HL2	—"—	Илоскреб 2- откл.	1		
		21	≠2-HL1	—"—	Илоскреб 2- Вкл	1		
		23	≠6-HL2	—"—	Задвижка 6- Закр	1		
		24	≠6-HL1	—"—	Задвижка 6- откр.	1		
		22	SA2	—"—	Илоскреб 2, задв. 6. Избира-	1		
					тель режима			

ЭМ-35ПН Лист 3

Панель	Строка	Надпись	Позиц. обознач.	Место надписи	Текст	Кол	Вид шрифта	Заготовка
1		25	≠16-SA1	Табличка	Дренажн. нас. 16 Избиратель	1		
					режима			
		26	HL A2	Табло	Илоскреб 2. Авария	1		
		27	HL A6	—"—	Задвижка 6. Авария	1		
		28	HL A17	—"—	Авар. уров. В дренажном	1		
					приямке			
		29	≠16-SA1	На ключе	Мест. - Откл - Авт	1		
2		30		Табличка	Ввод 1. 12-задвижка	1		
					14- насос перекачки жира			
		31	≠14-HL2	—"—	Насос 14. Откл.	1		
		32	≠14-HL1	—"—	Насос 14 Вкл.	1		
		33	≠12-HL2	—"—	Задвижка 12. Закр.	1		
		34	≠12-HL1	—"—	Задвижка 12. Откр.	1		
		35	HL A12	Табло	Задвижка 12. Авария	1		
		36	HL A14	—"—	Насос 14. Авария	1		
		37	≠14-SA2	На ключе	Мест. - Дист. - Авт. - резерв	2		
5			≠15-SA2					
3		38	HL1	Табличка	АВР	1		
4		39		Табличка	3- илоскреб; 7- задвижка	1		
		40	≠3-HL2	—"—	Илоскреб 3. Откл.	1		
		41	≠3-HL1	—"—	Илоскреб 3. Вкл.	1		
		42	SA3	—"—	Илоскреб 3, задв. 7 Избира-	1		
					тель режима			
		43	≠7-HL2	—"—	Задв. 7, Закр	1		
		44	≠7-HL1	—"—	Задв. 7. откр.	1		

ЭМ-35ПН Лист 4

Панель	Строка	Надпись	Позиц. обознач.	Место надписи	Текст	кол.	Вид шрифта	Заготовка
4		45	HLA3	Табло	Илоскреб 3. Авария	1		
		46	HLA7	—"—	Задвижка 7. Авария	1		
		47		Табличка	4-илоскреб. 8-задвижка	1		
		48	≠4-HL2	—"—	Илоскреб 4. Откл.	1		
		49	≠4-HL1	—"—	Илоскреб. 4. Вкл.	1		
		50	SAV	—"—	Илоскреб 4. Задв. 8 Избиратель режима	1		
5		51	≠8-HL2	—"—	Задвижка 8. Закр.	1		
		52	≠8-HL1	—"—	Задвижка 8. Откр.	2		
		53	HLA4	Табло	Илоскреб 4 Авария	1		
		54	HLA8	—"—	Задвижка 8. Авария	1		
		55		Табличка	10-плунж. насос 13-задвижка, 15-насос перекачки жира	1		
		56	≠15-HL2	—"—	Насос 15 откл.	1		
		57	≠15-HL1	—"—	Насос 15 вкл.	1		
		58	≠13-HL2	—"—	Задвижка 13. Закр.	1		
		59	≠13-HL1	—"—	Задвижка 13. Откр.	1		
		60	≠10-HL2	—"—	Плунж. насос 10. Откл.	1		
		61	≠10-HL1	—"—	Плунж. насос 10. Вкл.	1		
		62	HLA10	Табло	Плунж. насос 10. Авария	1		
		63	HLA13	—"—	Задвижка 13. Авария	1		
		64	HLA15	—"—	Насос 15. Авария	1		
		65		Табличка	17-Приточная система	1		
		66	≠17-HL2	—"—	ПС	1		
		67	≠17-SA4	—"—	ПС, режим работы	1		
		68	≠17-SA5	—"—	Ручное регулирование	1		

Панель	Строка	Надпись	Позиц. обознач.	Место надписи	Текст	кол.	Вид шрифта	Заготовка
5		69	HLA18	Табло	ПС. Авария	1		
		70	≠17-SM2	Наключе	Мест. - Откл. - Авт.	1		
		71	≠17-SA3	—"—	Ручн. - Отк. - Авт.	1		
		72	≠17-SAV	—"—	Понизить - Отк. - Повысить	1		
1				Табличка	1	1		
				—"—	2	1		
		73	QF3	—"—	Автоматика и КИП	1		
		74	QF5	—"—	ЩО N1	1		
				—"—	9	1		
				—"—	11	1		
				—"—	16	1		
				—"—	5	1		
				—"—	6	1		
2				—"—	Q1	1		
				—"—	K1	1		
				—"—	K2	1		
		75	SF1	—"—	Питание АВР., 1 секция	1		
		76	QF7	—"—	резерв	1		
				—"—	14	1		
		77	QF1	—"—	Ввод 1	1		
				—"—	12	1		

Панель	Строка	Надпись	Позиц. обознач.	Место надписи	Текст	кол.	Вид шрифта	Заготовка
3				Табличка	КМ1	1		
				—"—	КМ2	1		
				—"—	КМ3	1		
				—"—	QE	1		
				—"—	K3	1		
				—"—	K4	1		
4		78	SF2	—"—	Питание АВР; 2 секция	1		
		79	QF8	—"—	резерв	1		
				—"—	3	1		
				—"—	4	1		
		80	QF2	—"—	Ввод 2	1		
				—"—	7	1		
				—"—	8	1		
				—"—	13	1		
		81	QF4	—"—	Автоматика и КИП	1.		
		82	QF6	—"—	ЩО N2	1		
				—"—	15	1		
				—"—	10	1		
				—"—	17	1		

Ал. I

т.п. 902-2-362.83

Формат	Зона	Позиц.	Обозначение	Наименование	Кол	Прим.
				Документация		
*			ЭМ-36 ОБ	Чертеж общего вида		24,12
*			ЭМ-36 Сх	Схема электрическая соединений		11,22
11			ЭМ-36 ПН	Таблица перечня надписей		
				Сборочные единицы		
	1			Н1 01		
		01		Выключатель А63М У3 ~220В Iр 2,5А отс. 5	01	SF3
		02		Реле ПЭ 21-7У3 ~220В	15	1-К1 К6 КН1 К10 2-К1 К7 КН2 К11 3К1 К8 КН3 К12 4-К1 К9 КН4

				ЭМ-36 ТД
Нач. отд.	Болотов			
Гл. спец.	Редникин		15.82	Щит защищенный 2 шт. Технические данные аппаратуры.
Н. конт.	Фешин			
Гл. инж. пр.	Фешин			
Рук. бр.	Гасуманц			

Стадия	Лист	Листов
Р.4	1	4

Мосводоканалниипроект

Формат	Зона	Позиц.	Обозначение	Наименование	Кол	Прим.
	1	02		Реле ПЭ 21-7У3 ~220В	07	К13 9-К1 10-К1 К14 К15 К16 К5
		03		Реле РВП 72-3221-00У4	11	КТ7 КТ11 КТ8 КТ12 КТ9 КТ13 КТ10 КТ14 КТ1 КТ6 КТ4
		04		Реле ВС10-66У4 ~220В	02	КТ2 КТ3
		05		Реле ВС10-35У4 ~220В	01	КТ5
		14		Реле РУ 21 У4 I 0.015 п.п.	04	КН5 КН6 КН7 КН8
	2			Н2 01		
		01		Выключатель А63 МУ3 ~220В Iр 2,5А отс. 5	03	SF4

ЭМ-36ТД Лист 2

Формат	Зона	Позиц.	Обозначение	Наименование	Кол	Прим.
	2	02		Реле ПЭ21-7У3 ~220В	18	К20 К12 14-К1 КН-14 К18 К21 КН13 15-К1 КН15 К19 К17 К25 К26 К27 К28 К29 К30 К22
		03		Реле РВП 72-3221-00У4	06	КТ17 КТ18 КТ15 КТ16 КТ20 КТ21
		06		Реле РИС-33МУ4 п.п.	01	КНА
		07		Резистор ПЭВ 10 R 4700 ОМ 10%	01	R
	1			Н51 01		
		08		Тумблер ТВ1-2	01	S1
		09		Переключатель УП5314-К 275 У3	01	SA5
		10		Табло ТСБ Т3 ~220В	02	HLA11 HLA19

ЭМ-36ТД Лист 3

Формат	Зона	Позиц.	Обозначение	Наименование	Кол	Прим.
	2			Н52 01		
		08		Тумблер ТВ1-2	02	S2 S3
		11		Переключатель УП5313-С70У3	01	SA6
		12		Кнопка КЕ 011У3 исполн. 2	01	SB6
		10		Табло ТСБ Т3 ~220В	04	HLA16 HLA20 HLA21 HLA22
		13		Арматура ЛС-53 ~220В цвет красн	01	HL6
				Колодка на 15 зажимов на ток 10А	16	

ЭМ-36ТД Лист 4

Ал. V

т.п. 902-2-362.83

Вид спереди.
Двери не показаны

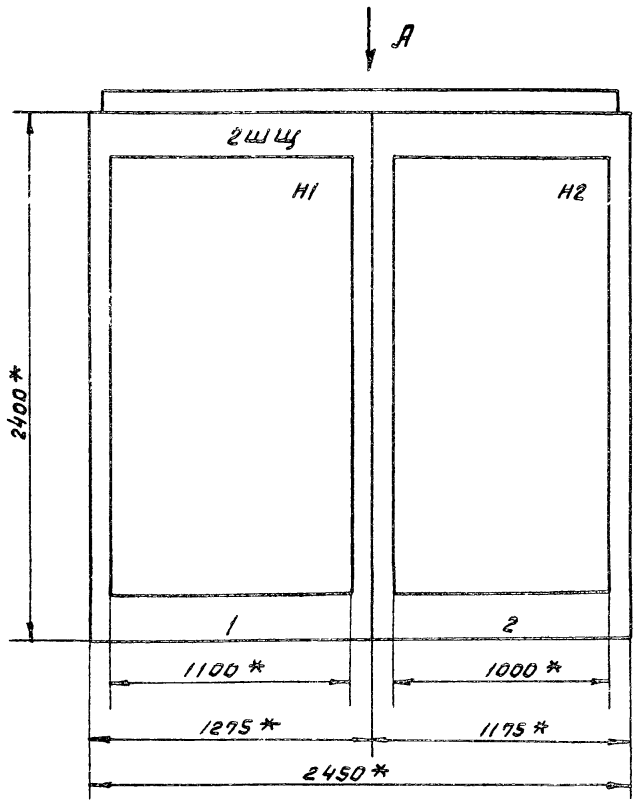

Вид А
М 1:50



Двери щита
Вид спереди
М 1:10

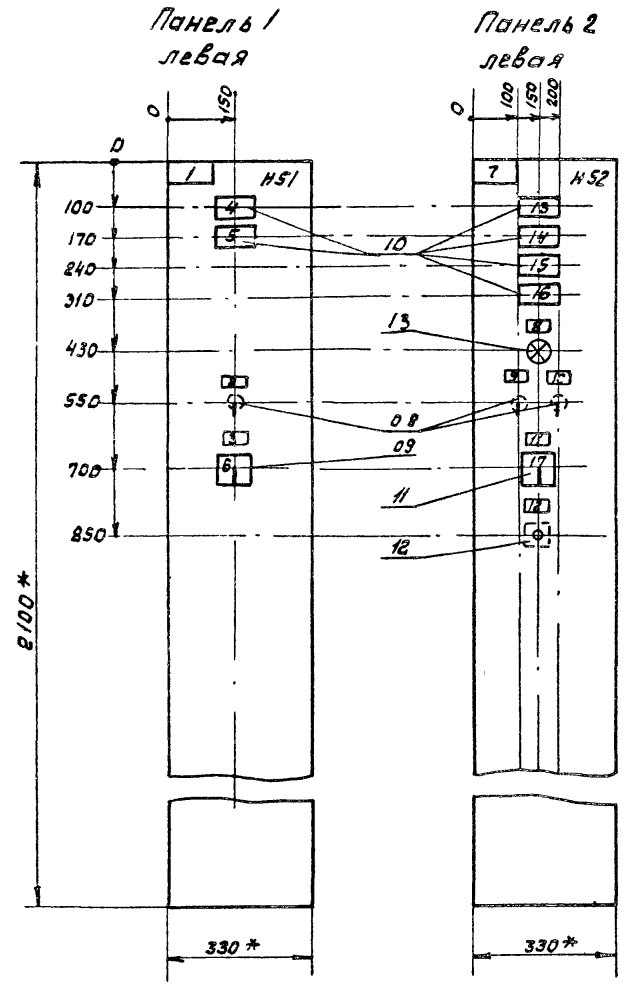

1. * Размеры для справок.
2. Неуказанные предельные отклонения размеров по ОСТ 16.0.800.652*-79
3. В контуре табличек и аппаратов указаны номера по перечню надписей.
4. Щит одностороннего обслуживания.

				ЭМ-360В			
Нач. отд.	Балотов			Отстойники канализационные радиальные первичные из сборного ж/б диаметром 18м	Стадия	Лист	Листов
Гл. спец.	Редникин		32		Р	1	3
Н. контр.	Фешин			Щит защищенный 2шц чертеж общего вида	Мосводоканалниипроект		
Гл. ин. пр.	Фешин						
Рук. бр.	Гасумянц						

Ал. V

Т.п. 902-2-362.83

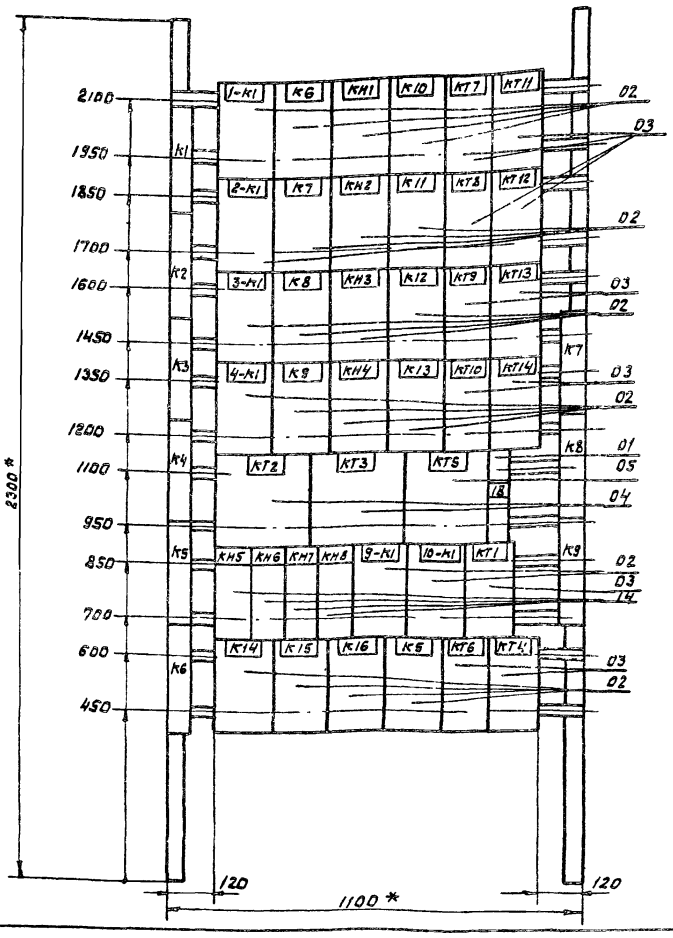

Панель 1 (набор 1)

ЭМ-360В

Нач. отд	Болотов			Отстойники канализационные радиальные первичные из сборного ж/б диаметром 18м	Стадия	Лист	Листов
Гл. спец	Редникин		0,37		Р	2	3
Н. контр	Фешин			Щит защищенный 2ЩЗ. Чертеж общего вида	Мособлканалинжпроект		
Гл. ин. пр	Фешин						
Рук. бр	Засумянц						

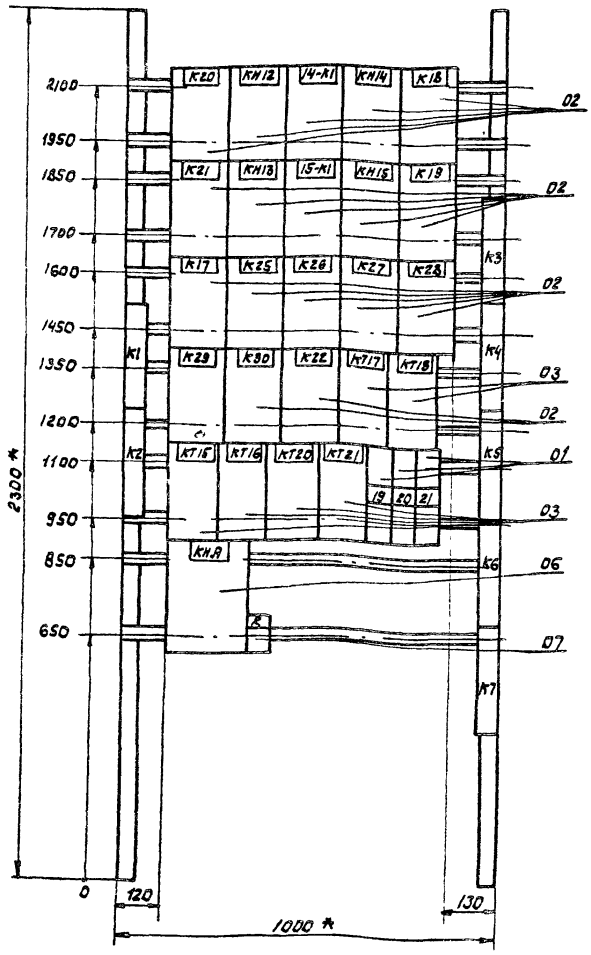

Панель 2 (набор 2)

ЭМ-360В

Нач. отд	Болотов			Отстойники канализационные радиальные первичные из сборного ж/б диаметром 18м	Стадия	Лист	Листов
Гл. спец	Редникин		0,37		Р	3	3
Н. контр	Фешин			Щит защищенный 2ЩЗ. Чертеж общего вида	Мособлканалинжпроект		
Гл. ин. пр	Фешин						
Рук. бр	Засумянц						

Панель 1. (Вид со стороны монтажа)

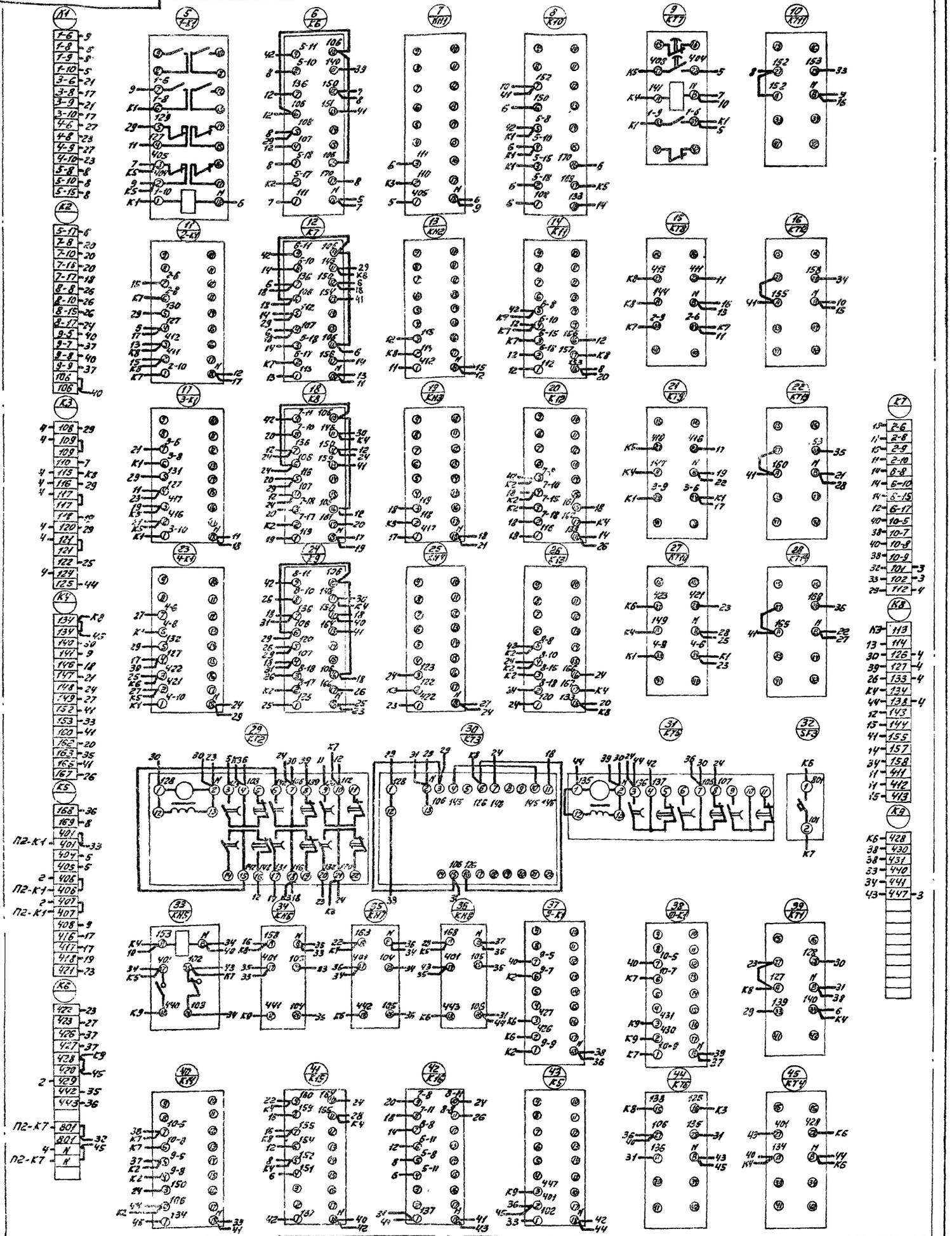

Шкаф панели 1. Набор 1.

1. Чертеж рассматривать совместно с черт. ЭМ-36Сх лист 2.

				ЭМ-36Сх			
Нач. отд.	Болотов			Отстойники канализационные радиальные первичные из сборного ж/б диаметром 18м	Стадия	Лист	Листов
Гл. спец.	Редникин		15.8г		Р	1	4
Н. контр.	Фешин						
Гл. инж. пр.	Фешин			Щит защищенный ГЩЩ	Мосводоканалниипроект		
Рук. бр.	Гасумянц			Схема электрическая соединений			
Инж.	Дюнина						

Копировал

18600-05 23

Ал V

т.п. 902-2-362.83

Панель 2 (Вид со стороны монтажа)

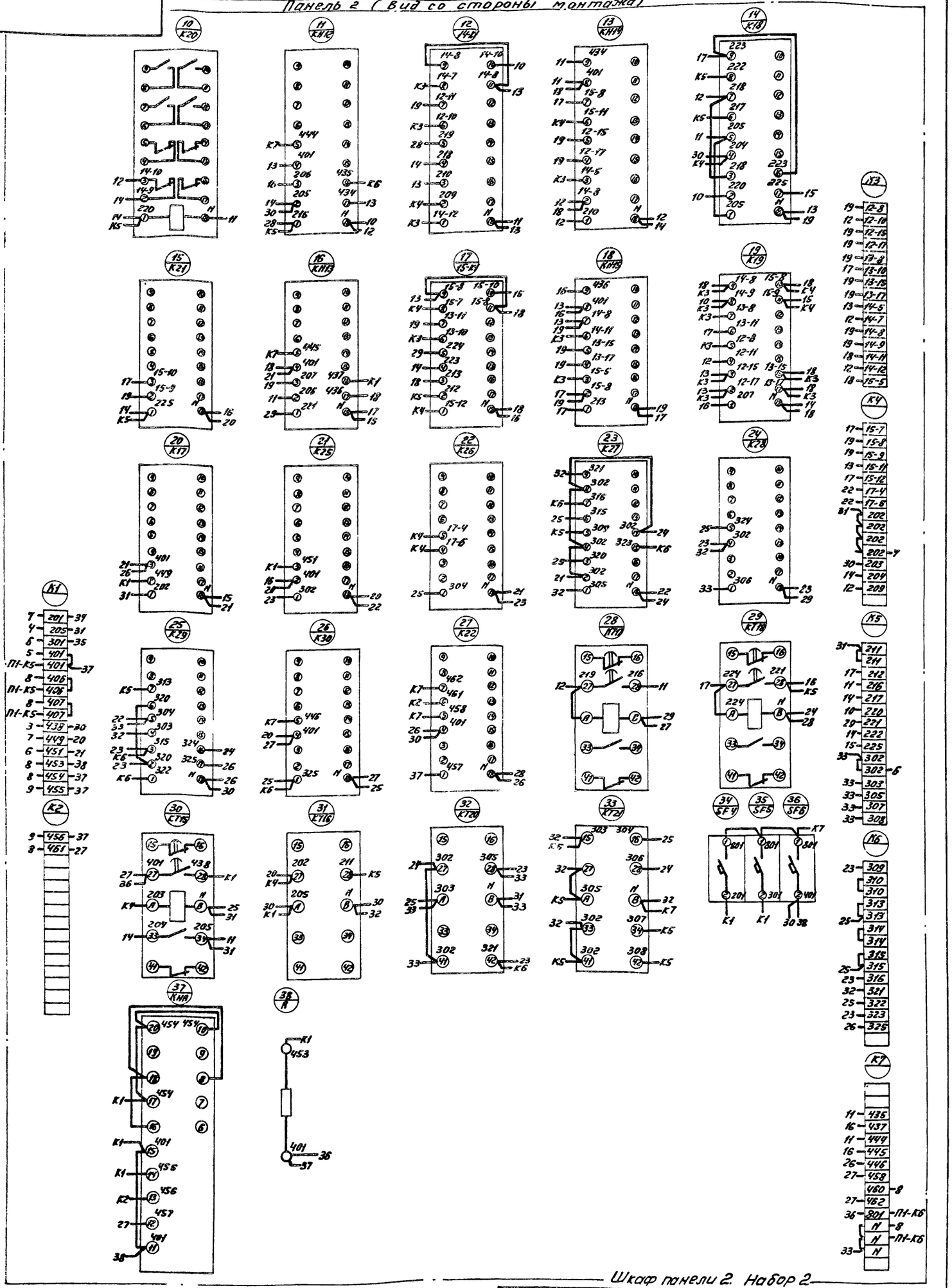

Шкаф панели 2. Набор 2

1. Чертеж рассматривать совместно с черт. ЭМ-36Сх лист 4.

				ЭМ-36Сх			
Нач. отд.	Болотов			Отстойники канализационные радиальные первичные из сборного ж/б диаметром 18м	Стадия	Лист	Листов
Гл. спец.	Редникин				Р	3	4
Н. контр.	Фешин						
Гл. инж. пр.	Фешин			Щит защищенный 2ШЩ схема электрическая соединений	Мосводоканалниипроект		
Рук. бр.	Гасумянц						
Инж.	Дюнина						

18600-05 24

Панель 1

Левая дверь панели 1

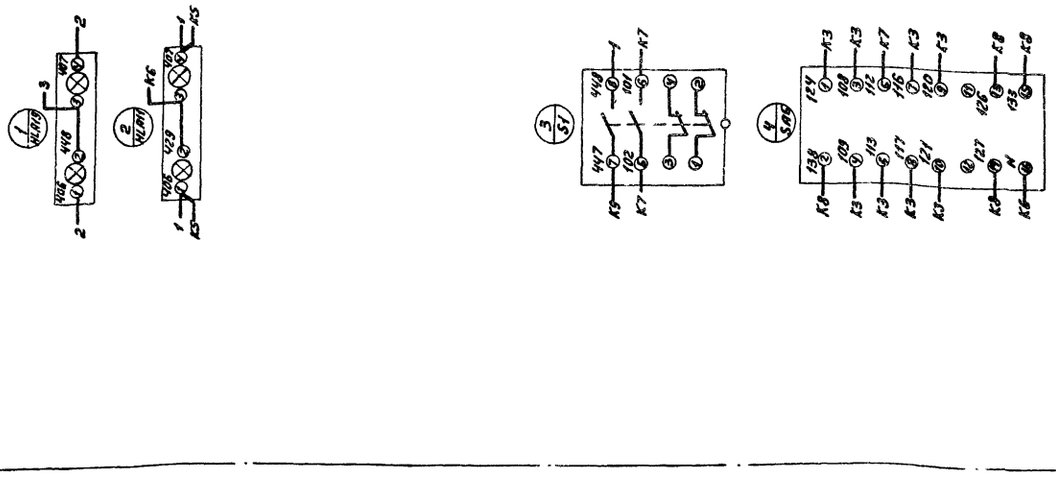

1. Чертеж рассматривать совместно с черт. ЭМ-36Сх лист 1.

Шкаф панели 1. Набор 51.

					ЭМ-36Сх		
Нач.отд.	Болотов			Отстойники канализационные радиальные первичные из сборного ж/б диаметром 18м	Стадия	Лист	Листов
Гл.спец.	Редникин				Р	2	4
Н.контр.	Фешин						
Гл.инж.пр.	Фешин			Щит защищенный 2ЩЦ. Схема электрическая соединений	Мосводоканалниипроект		
Рук.гр.	Гасуманц						
Инж.	Дюмина						

Панель 2

Левая дверь панели 2

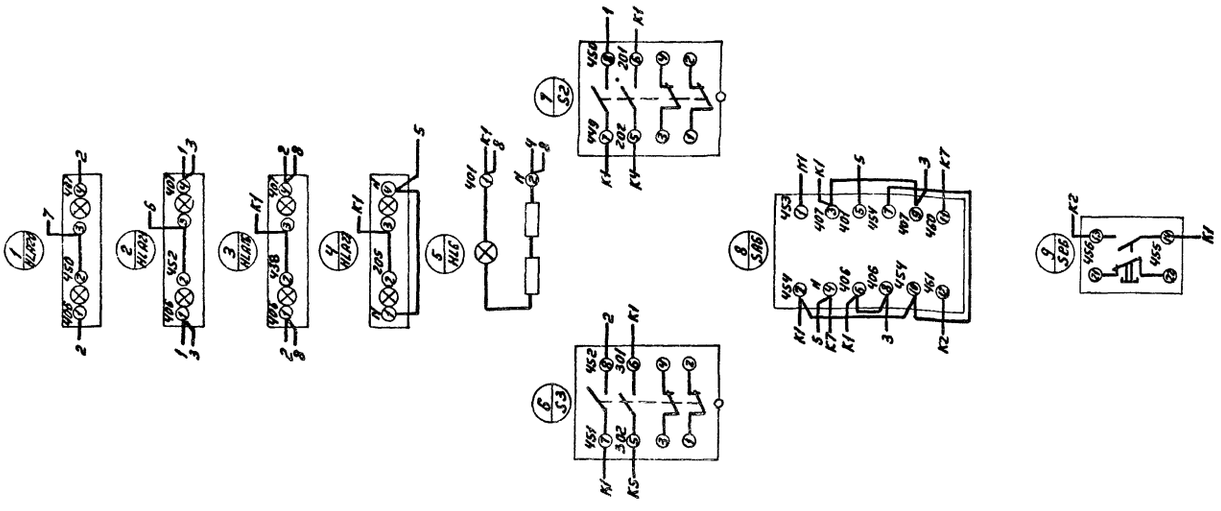

1. Чертеж рассматривать совместно с черт. ЭМ-36Сх лист 3.

Шкаф панели 2. Набор 52.

					ЭМ-36Сх		
Нач.отд.	Болотов			Отстойники канализационные радиальные первичные из сборного ж/б диаметром 18м	Стадия	Лист	Листов
Гл.спец.	Редникин				Р	4	4
Н.контр.	Фешин						
Гл.инж.пр.	Фешин			Щит защищенный 2ЩЦ. Схема электрическая соединений	Мосводоканалниипроект		
Рук.гр.	Гасуманц						
Инж.	Дюмина						

Ал. V

т.п. 902-2-362.83

Панель	Строка	Надпись	Позиц. обознач.	Место надписи	Текст	Кол	Вид шрифта	Заготовка
1		1		Табличка	Схема откачки осадка	1		
		2	S1	—"—	Питание схемы откачки	1		
		3	SA5	—"—	Выбор режима откачки	1		
		4	HLA19	Табло	Нет питания в схеме откач.	1		
		5	HLA11	—"—	Засор насосов перекачки осадка	1		
		6	SA5	На ключе	Время- уровень	1		
2		7		Табличка	Сх. перекачки жира ПС. Аварийная сигнализация	1		
		8	HL6	—"—	Питание цепей сигн.	1		
		9	S2	—"—	Питание сх. перекачки жира	1		
		10	S3	—"—	Питание схемы ПС	1		
		11	SA6	—"—	Ключ проверки авар. сигн.	1		
		12	SB6	—"—	Съем сигнала	1		
		13	HLA20	Табло	Нет питания в сх. перекач-ки жира	1		
		14	HLA21	—"—	Нет питания в сх. ПС	1		
		15	HLA16	—"—	Аварийный уровень в жироеборнике	1		
		16	HLA22	—"—	Жироеборник поставлен на откачку	1		
		17	SA6	На ключе	Проверка- работа	1		

ЭМ-36ПН

Нач. отд	Болотов		
Гл. спец	Редникин		
Н. контр.	Фешин		
Гл. ин. пр.	Фешин		
Рук. гр.	Гасумянц		

Щит защищенный гЩЗ. Таблицо перечня надписей.

Стадия	Лист	Листов
Р.Д	1	4

Мосводоканалнипроект

Панель	Строка	Надпись	Позиц. обознач.	Место надписи	Текст	Кол	Вид шрифта	Заготовка
1				Табличка	1К1	1		
				—"—	К6	1		
				—"—	КН1	1		
				—"—	К10	1		
				—"—	КТ7	1		
				—"—	КТ11	1		
				—"—	2-К1	1		
				—"—	К7	1		
				—"—	КН2	1		
				—"—	К11	1		
				—"—	КТ8	1		
				—"—	КТ12	1		
				—"—	3-К1	1		
				—"—	К8	1		
				—"—	КН3	1		
				—"—	К12	1		
				—"—	КТ9	1		
				—"—	КТ13	1		
				—"—	4-К1	1		
				—"—	К9	1		
				—"—	КН4	1		
				—"—	К13	1		
				—"—	КТ10	1		
				—"—	КТ14	1		
				—"—	КТ2	1		

ЭМ-36ПН Лист 2

Панель	Строка	Надпись	Позиц. обознач.	Место надписи	Текст	Кол	Вид шрифта	Заготовка
1				Табличка	КТ3	1		
				—"—	КТ5	1		
		18	SF3	—"—	Питание схемы откачки	1		
				—"—	КН5	1		
				—"—	КН6	1		
				—"—	КН7	1		
				—"—	КН8	1		
				—"—	9-К1	1		
				—"—	10-К1	1		
				—"—	КТ1	1		
				—"—	К14	1		
				—"—	К15	1		
				—"—	К16	1		
				—"—	К5	1		
				—"—	КТ6	1		
				—"—	КТ4	1		
2				—"—	К20	1		
				—"—	КН12	1		
				—"—	14-К1	1		
				—"—	КН14	1		
				—"—	К18	1		
				—"—	К21	1		
				—"—	КН13	1		
				—"—	15-К1	1		
				—"—	КН15	1		
				—"—	К19	1		

ЭМ-36ПН Лист 3

Панель	Строка	Надпись	Позиц. обознач.	Место надписи	Текст	Кол	Вид шрифта	Заготовка
2				Табличка	К17	1		
				—"—	К25	1		
				—"—	К26	1		
				—"—	К27	1		
				—"—	К28	1		
				—"—	К29	1		
				—"—	К30	1		
				—"—	К22	1		
				—"—	КТ17	1		
				—"—	КТ18	1		
				—"—	КТ15	1		
				—"—	КТ16	1		
				—"—	КТ20	1		
				—"—	КТ21	1		
		19	SF4	—"—	Питание сх. перекачки жира	1		
		20	SF5	—"—	Питание сх. упр. ПС	1		
		21	SF6	—"—	Питание сх. авар. сигн.	1		
				—"—	КНА	1		
				—"—	R	1		

ЭМ-36ПН Лист 4

Формат	Зона	Позиц.	Обозначение	Наименование	Кол	Прим.
				Документация		
*			ЭМ-3708	Чертеж общего вида		12,11
12			ЭМ-37Сх	Схема электрическая соединений		
11			ЭМ-37ПН	Таблица перечня надписей		
				Сборочные единицы		
				Н1 01		
		01		Пост ПКЕ 212-243	01	В*
				толк верхн 1з 1р		
				толк нижн. 1з 1р		
		02		Трансформатор ОСМ-0.2543 ~ 220/24	01	Г*

Нач. отд.	Болотов		
Гл. спец.	Редникин		К.32
Н. контр.	Фешин		
Гл. ин. пр.	Фешин		
Рук. бр.	Гасумянц		
Вед. инж.	Рязанова		

ЭМ-37 Т.Д.

Ящик 1Я (2Я, 3Я, 4Я) Техническая данные аппаратов

Стадия	Лист	Листов
Р	1	2

Мосводоканалниипроект

Формат	Зона	Позиц.	Обозначение	Наименование	Кол	Прим.
				Н51 01		
		03		Тумблер Т81-1	01	Б*
				Колодка на 10 зажимов на ток 10А	02	

* Позиционные обозначения см. таблицу на листе 2 черт. ЭМ-3408

ЭМ-37 Т.Д. Лист 2

Вид спереди
Дверь не показана

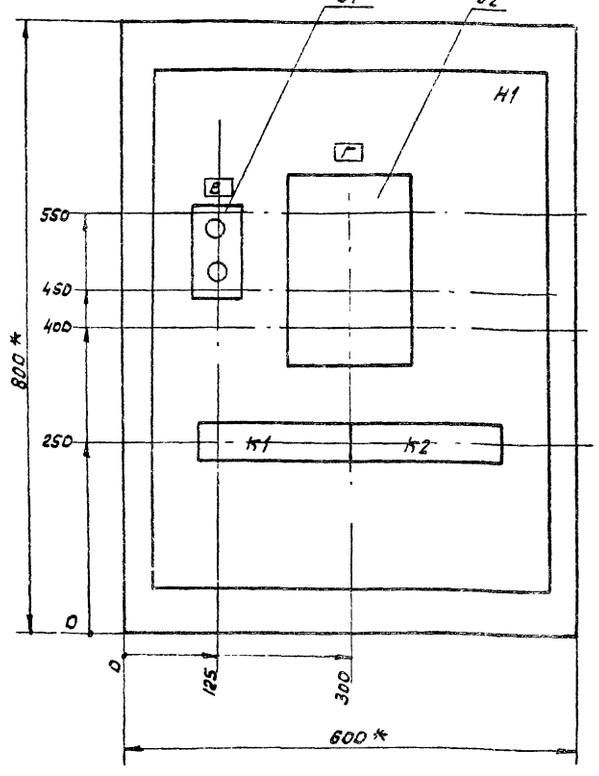

Дверь ящика
Вид спереди

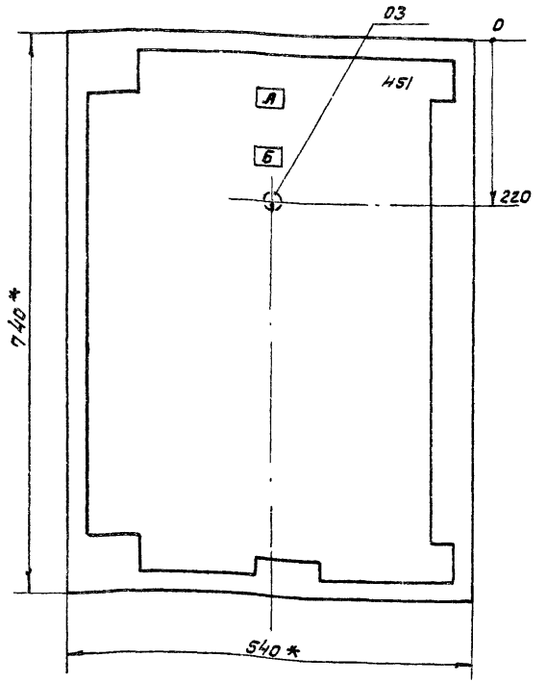

1. * Размеры для справок.
2. Неуказанные предельные отклонения размеров по ОСТ 16.0.684.116-74.
3. В контуре табличек и аппаратов указаны номера надписей по перечню надписей.
4. Глубина ящика 350 мм.

Нач. отд.	Болотов		
Гл. спец.	Редникин		К.32
Н. контр.	Фешин		
Гл. ин. пр.	Фешин		
Рук. бр.	Гасумянц		
Вед. инж.	Рязанова		

ЭМ-3708

Сигнализаторы канализационные радиальные первичные из сборного ж/б диаметром 1,8м

Стадия	Лист	Листов
Р	1	2

Ящик 1Я (2Я, 3Я, 4Я). Чертеж общего вида

Мосводоканалниипроект

Ал. V

т.п. 902-2-362.83

Расшифровка буквенных обозначений

Обозначение ящика	Обозначение аппарата		
А	Б	В	Г
1Я	1-S1	1-SB1	TV1
2Я	2-S1	2-SB1	TV2
3Я	3-S1	3-SB1	TV3
4Я	4-S1	4-SB1	TV4

ЭМ-370В Лист 2

Позиция	Строка	Надпись	Позиц. обозначение	Место надписи	Текст	Кол-во	Вид шрифта	Заготовка
					Ящик 1Я			
		А		Табличка	1Я	1		
		Б	1-S1	Табличка	Выключатель безопасности	1		
		В	1-SB1	Табличка	Илоскреб 1	1		
		Г	TV1	Табличка	Трансформатор освещения	1		
					Ящик 2Я			
		А		Табличка	2Я	1		
		Б	2-S1	Табличка	Выключатель безопасности	1		
		В	2-SB1	Табличка	Илоскреб 2	1		
		Г	TV2	Табличка	Трансформатор освещения	1		
					Ящик 3Я			
		А		Табличка	3Я	1		
		Б	3-S1	Табличка	Выключатель безопасности	1		
		В	3-SB1	Табличка	Илоскреб 3	1		
		Г	TV3	Табличка	Трансформатор освещения	1		
					Ящик 4Я			
		А		Табличка	4Я	1		
		Б	4-S1	Табличка	Выключатель безопасности	1		
		В	4-SB1	Табличка	Илоскреб 4	1		
		Г	TV4	Табличка	Трансформатор освещения	1		

Начата	Болотов		ЭМ-371ПН
Гл.спец.	Родникин		Ящик 1Я (2Я, 3Я, 4Я) Таблица перечня надписей
Н.контр.	Фешин		Стадия Р; Лист 1; Листов 1
Гл.инж.пр.	Фешин		Мосводоканалниипроект
Рук.бр.	Тасумянц		
Ведущий	Рязанов		

Вид спереди

Дверь ящика

Вид со стороны монтажа

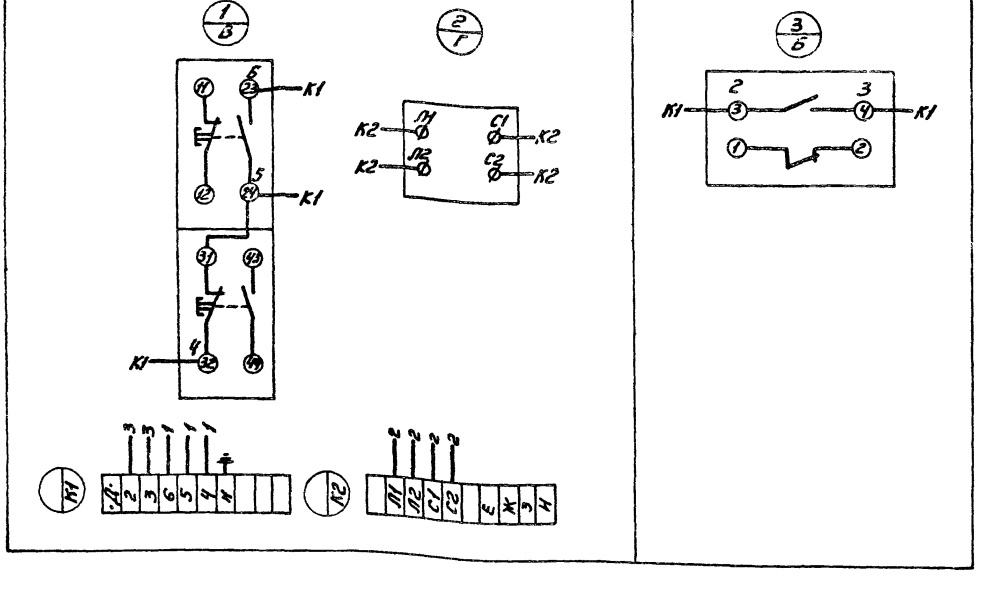

Обозначение ящика	Обозначение аппарата			Обозначение привода	Маркировка цепей			
А	Б	В	Г	Д	Е	Ж	З	И
1Я	1-S1	1-SB1	TV1	1	909	910	913	914
2Я	2-S1	2-SB1	TV2	2	915	916	919	920
3Я	3-S1	3-SB1	TV3	3	921	922	925	926
4Я	4-S1	4-SB1	TV4	4	927	928	931	932

Начата	Болотов		ЭМ-371СХ
Гл.спец.	Родникин		Отстойники канализационные радиальные первичные из сборного ж/б диаметром 18м. Ящик 1Я (2Я, 3Я, 4Я) Схема электрическая соединений
Н.контр.	Фешин		Стадия Р; Лист 1; Листов 1
Гл.инж.пр.	Фешин		Мосводоканалниипроект
Рук.бр.	Тасумянц		
Ведущий	Рязанов		

Ал. V

т.п. 902-2-362.83

Поз	Обозначение	Наименование	Кол	Примеч.
1	АМ-7	Заказная спецификация щитов	2	
2	АМ-8	Щит. Кип. Общий вид	14	

				АМ-6		
Нач. отд	Балотов			Отстойники канализационные радиальные первичные из сборного ж/б. диаметром 24 м	Стадия	Лист	Листов
Гл. спец	Редникин		6.87		Р	1	1
Н. контр	Фешин						
Гл. инж. пр	Фешин			Ведомость документов	Мосводоканалниипроект		
Рук. бр.	Гасуняну						
Вед. инж	Рязанова						

Утверждаю

Начальник _____

"___" _____ 19__ г

Коды

Форма №8

Генеральная проектная организация

Проектная организация-разработчик Мосводоканалниипроект

Комплектующая организация

Отрасль народного хозяйства

Министерство (ведомство)-заказчик

Главное управление министерства (объединение)

Предприятие

Объект (производственная мощность) Отстойники канализационные радиальные первичные из сборного ж/б диаметром 24м

ГУМТС (УМТС)

Часть (раздел) проекта Автоматизация

Срок ввода объекта в эксплуатацию

Заказная спецификация № АМ-7 от "___" _____ 19 г

щитов

(вид оборудования, изделия и материалов, поставляемых заказчиком)

Всего листов 2
Лист № 1

№ п/п	№ поз. по технолог. схеме место установки	Наименование и техническая характеристика основного и комплектующего оборудования приборов, арматуры, материалов, кабельных и др. изделий.	Тип, марка оборудования, каталог, № чертежа, опросного листа, материал оборудования	Завод-изготовитель (для импортного оборудования страна, фирма)	Единица измерения: наименование	Единица измерения: код	Код оборудования, материалов	Потребность по проекту	Цена единиц. тыс. руб.	Потребность на пусковой комплекс	Ожидаемое наличие на начало планируемого года: в т.ч. на складе	Заявленная потребность на планируемый год	Принятая потребность на 19 год: Всего	В т.ч. по кварталам: I	II	III	IV	Стоимость всего тыс. руб.
1	2	3	4	5	6	7	8	9	10	11	12	13	14	15	16	17	18	19
		1. Щиты																
1		Щит КИП, состоящий из щита шкафного с задней дверью ЩШ-3А-П-800х600-У4-1000 ОСТ 36.13-76	АМ-8	Главмонтажавтоматика	щит			1/1										

Предприятие (наименование)
Объект (производственная мощность) Отстойники канализационные радиальные первичные из сборного ж/б диаметром 24м

Заказная спецификация № АМ-7

Всего листов 2, лист №1

Ал. V

т.п. 902-2-362.83

№№ п/п	№ поз. по технолог. схеме, место установки	Наименование и техническая характеристика основного и комплектующего оборудования, приборов, арматуры, материалов, кабельных и др. изделий	Тип и марка оборудования, каталог. № чертежа и опросного листа, материал оборудования	Завод-изготовит. (для импортного оборудования страна, фирма)	Единица измерения: наименование	Единица измерения: код	Код оборудования, материалов	Потребность по проекту	Цена единицы тыс. руб.	Потребность на пусковой комплекс	Ожидаемое наличие на начало планируемого года: в т.ч. на складе	Заявленная потребность на планируемый год	Принятая потребность на 19 г.: всего	в т.ч. по кварталам I	II	III	IV	Стоимость всего тыс. руб.
1	2	3	4	5	6	7	8	9	10	11	12	13	14	15	16	17	18	19
		2. Аппаратура и приборы, поставляемые комплектно со щитом																
1		Ступенчатый импульсный прерыватель	СИЛ-01УМ		шт			1										
2		Переключатель пакетный	ПП2-10/Н2		шт			1										
3		Автоматический выключатель	А63М															
3.1		$I_{нр}$ = 1А			шт			1										
3.2		$I_{нр}$ = 2А			шт			1										
4		Автоматический выключатель $I_{нр}$ = 4А	АК63-2М		шт			1										
5		Блок зажимов	БЗ-10		шт			5										

Поз.	Обозначение	Наименование	Кол	Примеч.
		Детали		
1	РБ ТК3-101-77	Рейка	1	
2	Р1 ТК3-100-77	Рейка	5	
3	М1 ТК3-105-77	Кронштейн	4	
		Стандартные изделия		
4		Щит шкафной ЩУШ-ЗД-II-800×600-У4-1Р00 ОСТ 36 13-76	1	
		Прочие изделия		
5		Полупроводниковый регулятор температуры РТ-3-42 392.574.096-01	1	
6		Измерительный блок индукционного расходомера ИР-51 ТУ-25-02-321-72	1	
7		Блок регулирования сигнализатора уровня СУ-101 ТЕ2.834.000	1	
8		Прибор с дифференциально-трансформаторной измерительной схемой КСД 2-003	1	
9		Миллиамперметр самопишущий КСУ 2-004	1	
10		Ступенчатый импульсный прерыватель СИЛ-01УМ ТУ50-58-76	1	
11		Пакетный переключатель ПП2-10/Н2 ОСТ 16.0526.001-77	1	У19 ТМ3-14-77
		Автоматический выключатель А63М ТУ 16.522.110-74		У2 ТМ3-14-77
12		$I_{н.р}$ = 1А	1	
13		$I_{н.р}$ = 2А	1	

АМ-В

Нач. отд.	Болотов		
Гл. спец.	Резников		5.82
Н. контр.	Решин		
Гл. инж. пр.	Решин		
Рук. бр.	Асланян		
Вед. инж.	Рязанова		

Отстойники канализационные радиальные первичные из сборного ж/б диаметром 24м

Стадия	Лист	Листов
Р	1	14

Щит КИП Общий вид

Мосводоканалнипроект

АМ-8 Лист 2

Ал I

т.п. 902-2-362.83

Поз.	Обозначение	Наименование	кол.	Примеч.
14		Автоматический	1	У7
		выключатель АК63-2М		ТМ3-14-77
		Iнр = 4А ОСТ 18.0522.000-79		
15		Блок зажимов	5	
		Б3-10 ТУ36.1750-74		
16		Упор ТУ36.1751-74	2	
17		Рамка 66х26	9	
		ТУ36.1130-74		
		Материалы:		
18		Провод ЗВО ГОСТ 6323-71	50	
		ПВ1х1,5		

АМ-8 Лист 3

Формат А4

Таблица 1

Надписи на табло и в рамках

№ надп.	Надпись	кол.
	Рамка 66 х 26	
1	Температура	1
	приточного воздуха	
2	Расход сырого	3
	осадка	
3	Уровень осадка	2
	в отстойниках	
4	Уровень в	2
	жироборнике	

Продолжение таблицы

№ надп.	Наименование	кол.
5	Переключатель	1
	питания цепей	
	автоматики и	
	КИП	

АМ-8 Лист 6

Формат А4

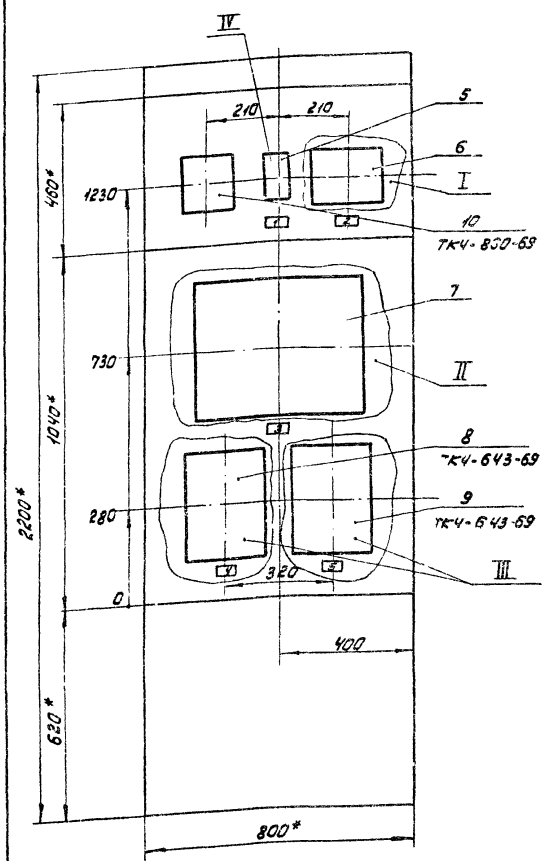

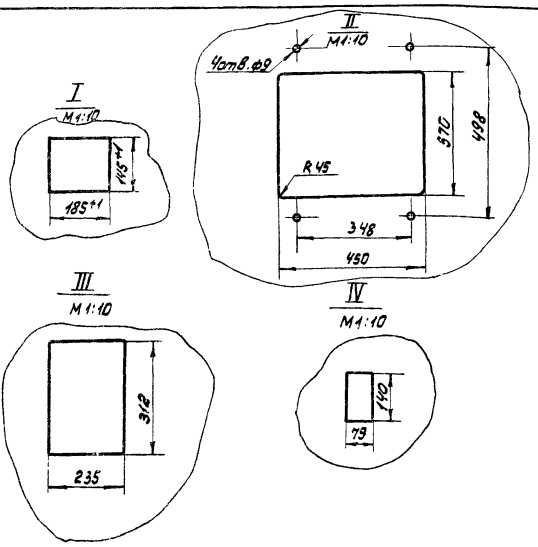

1. * Размеры для справок.
2. Покрытие - вариант 5 ОСТ 36.13-76.
3. Таблицы соединений и подключений выполнены на основании схем ЭМ-9,10,14, АМ-1,4

АМ-8 Лист 4

Ал. X

т.п. 902-2-362.83

Вид на внутренние плоскости (развернуто)

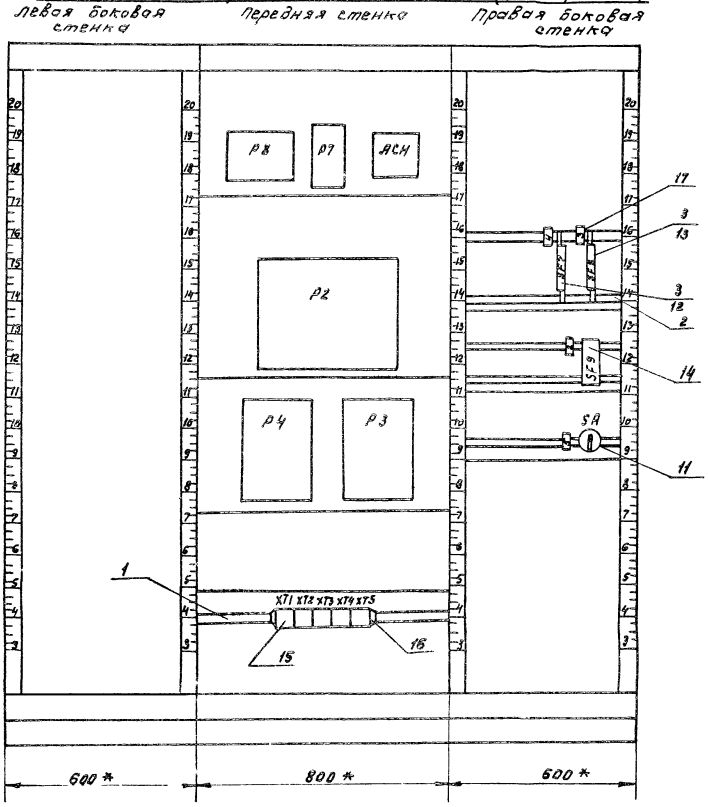

АМ-8 Лист 5

Таблица 3

Соединения проводов

Провод-ник	Откуда идет	Куда поступает	Данные провода	Приме-чание
109	XT1/1	P2/XP7/1		
113	XT1/2	P2/XP7/2		
117	XT1/3	P2/XP7/3		
121	XT1/4	P2/XP7/4		
124	XT1/5	SF8/2		
125	XT1/6	P2/XP9/2		
202	P4/3-A2	P4/3-A1		п
202	XT2/5	P4/3-A1		
203	XT2/6	P4/3-Б1		
204	XT2/7	P4/3-A3		
310	XT2/8	АСН/1	ПВ1х1,5	
310	АСН/1	АСН/3		п
310	АСН/3	P7/15		
312	P7/12	P7/13		п
312	P7/13	АСН/2		
314	P7/22	XT2/9		
316	P7/21	XT2/10		
317	P7/29	P7/28		п
317	P7/28	XT3/1		

АМ-8 Лист 7

Продолжение таблицы 3

Провод-ник	Откуда идет	Куда поступает	Данные провода	Приме-чание
318	P7/20	P7/19		п
318	P7/19	XT3/2		
319	P7/9	P7/8		п
319	P7/8	XT3/3		
428	P3/3-A2	XT1/7		
429	P3/3-Б2	XT1/8		
801	XT1/9	SA/C1		
801	SA/C1	SF9/1		
801	SF9/1	SF8/1	ПВ1х1,5	
801	SF8/1	SF7/1		
803	SF9/2	P3/1-2		
803	P3/1-2	P8/19		
804	SF9/4	P3/1-1		
804	P3/1-1	P8/9		
805	SF7/2	P4/1-1		
806	XT2/3	SA/1П1		
807	XT2/4	SA/2П1		

АМ-8 Лист 8

Продолжение таблицы 3

Провод-ник	Откуда идет	Куда поступает	Данные провода	Приме-чание
901	XT3/4	P8/7		
902	XT3/5	P8/7		
905	XT3/6	P4/Б1		
906	XT3/7	P4/Б2		
907	XT3/8	P4/A3		
908	XT3/9	P4/Б3		
909	XT4/1	P2/XP3/1		
910	XT4/2	P2/XP4/1		
913	XT4/3	P2/XP1/1	ПВ1х1,5	
914	XT4/4	P2/XP2/1		
915	XT4/5	P2/XP3/2		
916	XT4/6	P2/XP4/2		
919	XT4/7	P2/XP1/2		
920	XT4/8	P2/XP2/2		
921	XT4/9	P2/XP3/3		
922	XT4/10	P2/XP4/3		
937	P8/4	P3/A3		
938	P8/5	P3/Б3		

Продолжение таблицы 3

Провод-ник	Откуда идет	Куда поступает	Данные провода	Приме-чание
925	XT5/1	P2/XP1/3		
926	XT5/2	P2/XP2/3		
927	XT5/3	P2/XP3/4		
928	XT5/4	P2/XP4/4	ПВ1х1,5	
931	XT5/5	P2/XP1/4		
932	XT5/6	P2/XP2/4		
937	P3/2-A3	P8/15		
938	P3/2 Б3	P8/5		
N	XT1/10	XT2/1	П	П
N	XT2/1	XT2/2	П	П
N	XT2/2	SA/C2		
N	SA/C2	SF9/3		
N	SF9/3	P4/1-2	ПВ1х1,5	
N	P4/1-2	P2/XP9/2		
N	P2/XP9/2	ACH/4		
N	ACH/4	P7/5		

Продолжение таблицы 3

Провод-ник	Откуда идет	Куда поступает	Данные провода	Приме-чание
Земля	P8/7	Рейка/7		
Земля	P4/7	Рейка/7		
Земля	P3/7	Рейка/7		
Земля	Рейки для установки аппаратов и приборов/7	Стойка/7	ПВ1х1,5	

Таблица подключения проводок

Проводник	Вывод	Вид контакта	Вывод	Проводник
		P8		
938	5		4	937
901	7		17	902
804	9		19	803
			2	Земля
		P7		
N	5		19п	318*
319*	8п		20п	318
319	9п		21	316
312	12п		22	314
312*	13п		28п	317*
310	15		29п	317
		ACH		
310*	1п		2	312
310*	3п		4	N*
		P2		
		(XP1)		
913	1		2	919
925	3		4	931
		(XP2)		
914	1		2	920
926	3		4	932

Продолжение таблицы

Проводник	Вывод	Вид контакта	Вывод	Проводник
		(XP3)		
909	1		2	915
921	3		4	927
		(XP4)		
910	1		2	916
932	3		4	928
		(XP7)		
109	1		2	113
117	3		4	121
		(XP9)		
N*	1		2	125
		P4		
		(1)		
805	1		2	N*
		(2)		
	(A)		(Б)	
			1	905
			2	906
907	3		3	908
		(3)		
	(A)		(Б)	
202*	1п		1	203
204	3			
202	2п		2	Земля

Ал. V

т.п. 902-2-362.83

Продолжение таблицы

Проводник	Вывод	Вид контакта	Вывод	Проводник
		РЗ		
		(1)		
804*	1		2	803*
		(2)		
	(А)		(Б)	
937	3		3	938
		(3)		
	(А)		(Б)	
428	2		2	429
			9	земля
		ХТ1		
109	1		2	113
117	3		4	121
124	5		6	125
428	7		8	429
801	9		10л	N
		ХТ2		
N	1п		2п	N
806	3		4	807
202	5		6	203
204	7		8	310
314	9		10	316

Продолжение таблицы

Проводник	Вывод	Вид контакта	Вывод	Проводник
		ХТ3		
317	1		2	318
319	3		4	901
902	5		6	905
906	7		8	907
908	9			
		ХТ4		
909	1		2	910
913	3		4	914
915	5		6	916
919	7		8	920
921	9		10	922
		ХТ5		
925	1		2	926
927	3		4	928
931	5		6	932

АМ-8 Лист 13

Продолжение таблицы

Проводник	Вывод	Вид контакта	Вывод	Проводник
		SF7		
801	1		2	805
		SF8		
801*	1		2	124
		SF9		
801*	1		2	803
N*	3		4	804
		SA		
806	1Л1			
807	2Л1		С1	801*
	1Л2			
	2Л2		С2	N*

Продолжение таблицы

Проводник	Вывод	Вид контакта	Вывод	Проводник

АМ-8 Лист 14

gost.e-ecolog.ru