ТИПОВОЙ ПРОЕКТ
902-2-362.83

ОТСТОЙНИКИ КАНАЛИЗАЦИОННЫЕ РАДИАЛЬНЫЕ ПЕРВИЧНЫЕ ИЗ СБОРНОГО ЖЕЛЕЗОБЕТОНА

ДИАМЕТРОМ 18 М

АЛЬБОМ III

СТРОИТЕЛЬНЫЕ ИЗДЕЛИЯ

18600-03
ЦЕНА 1-56

gost.e-ecolog.ru

ЦЕНТРАЛЬНЫЙ ИНСТИТУТ ТИПОВОГО ПРОЕКТИРОВАНИЯ
ГОССТРОЯ СССР

Москва, А-445, Смольная ул., 22

Сдано в печать IX 1983 г.
Заказ № 10564 Тираж 570 экз.

ТИПОВОЙ ПРОЕКТ
902-2-362.83

ОТСТОЙНИКИ КАНАЛИЗАЦИОННЫЕ РАДИАЛЬНЫЕ ПЕРВИЧНЫЕ ИЗ СБОРНОГО ЖЕЛЕЗОБЕТОНА

ДИАМЕТРОМ 18 М

СОСТАВ ПРОЕКТА:

АЛЬБОМ I Технологическая часть
II Архитектурно-строительная часть
III Строительные изделия
IV Электротехническая часть
V Задание заводу-изготовителю
VI Нестандартизированное оборудование. Илоскреб. Часть 1 и часть 2.
VII Нестандартизированное оборудование. Затворы щитовые, установка сигнализатора уровня осадка и фасонные части.
VIII Нестандартизированное оборудование. Токоприемник кольцевой (из т.п. 902-2-346)
IX Нестандартизированное оборудование. Устройство для удаления плавающих веществ.
X Заказные спецификации
Xi Сметы
XII Ведомость потребности в материалах

АЛЬБОМ III

РАЗРАБОТАН
ПРОЕКТНЫМ ИНСТИТУТОМ
„Мосводоканалниипроект"

Главный инженер института СОКСЛИН
Главный инженер проекта КАЗАНОВ

Рабочие чертежи введены в действие
Мосводоканалниипроектом
Приказ №191 от 17 ноября 1982г.

Содержание альбома

Формат	Обозначение	Наименование	Стр.	Примеч.
12	т.п. 902-2-362.83 - ТТ	Технические требования	3	
12	КЖИ-ПСЧ2-36-1а/1	Панель стеновая ПСЧ2-36-1а/1	4	
12	КЖИ-ПСЧ2-36-1а/19	ПСЧ2-36-1а/19	5	
12	КЖИ-ПСЧ2-36-1а/3	ПСЧ2-36-1а/3	6	
12	КЖИ-ПСЧ2-36-1а/33	ПСЧ2-36-1а/33	7	
12	КЖИ-ПС1-36-64а	ПС1-36-64а	8,9	2 листа
12	КЖИ-Л01	Лоток Л01	10	
12	КЖИ-КР1	Каркас плоский КР1	11	
12	КЖИ-КР11	Каркас плоский КР11	12	
12	КЖИ-КР12	КР12	13	
11	КЖИ-С1	Сетка С1	14	
11	КЖИ-С2	С2	14	
12	КЖИ-С3	С3	15	
11	КЖИ-С4	С4	16	
11	КЖИ-С6	С6	16	
12	КЖИ-С5	С5	17	
11	КЖИ-М1-1	Изделие закладное М1-1	18	
11	КЖИ-М1-2	М1-2	18	
11	КЖИ-М1-3	М1-3	19	
11	КЖИ-М2-1(2)	М2-1(2)	19	
12	КЖИ-М3-1	М3-1	20	
12	КЖИ-МН1	МН1	25	
12	КЖИ-МН2	МН2	22	
12	КЖИ-МН3	МН3	23	
11	КЖИ-МН4	МН4	24	
11	КЖИ-МН5	МН5	24	
12	КЖИ-МН6	МН6	25	
11	КЖИ-МН10	МН10	26	
11	КЖИ-МН11	МН11	26	
12	КЖИ-МН12	Изделие закладное МН12	27	
12	КЖИ-КС1	Консоль КС1	28	
12	КЖИ-КС2	КС2	29	
12	КЖИ-Р1	Рама Р1	30	
12	КЖИ-Р2	Р2	31	
12	КЖИ-РШ1	РШ1	32	
12	КЖИ-ЛС1	Лестница ЛС1	33	
12	КЖИ-ЛС2	Лестница ЛС2	34	
12	КЖИ-ОГ1	Ограждение ОГ1	35	
12	КЖИ-ОГ2	ОГ2	36	
11	КЖИ-НС1	Напрягаемый стержень НС1	37	
11	КЖИ-ЭЗ1	Электрозажим ЭЗ1	37	
11	КЖИ-ЭЗ1	Поз.1	38	
11	КЖИ-ЭЗ1	Поз.2	38	
11	КЖИ-ЭЗ1	Поз.3	39	
11	КЖИ-В1	Водослив В1	39	

Технические требования

В альбоме даны железобетонные, арматурные и закладные изделия.

Сборные железобетонные стеновые панели приняты по серии 3.900 – 3, выпуски 4 и 5, с дополнениями по данному альбому.

Сборные железобетонные лотки – индивидуальные, с возможностью изготовления в опалубке лотков по серии 3.900-3, выпуск 8.

Технические требования на изготовление сборных железобетонных изделий приняты по серии 3.900-3 выпуски 4и 5, часть 1.

Бетон сборных конструкций гидротехнический, марок: по прочности М200, по морозостойкости Мрз 100, по водонепроницаемости В4 в соответствии с требованиями ГОСТ 4795-68„ Бетон гидротехнический. Технические требования."

Арматурные и закладные изделия должны изготавливаться в соответствии с ГОСТ 10922-75 „Арматурные изделия и закладные детали сварные железобетонных конструкций. Контактная и ванная сварка. Основные типы и конструктивные элементы."

На поверхность закладных деталей нанести цинковое покрытие слоем 0,05мм в соответствии с требованиями СНиП III-23-76 „Защита строительных конструкций и сооружений от коррозии"

Покрытие поверхностей монтируемых конструкций осуществляется окраской лаком ХВ 784 по ГОСТ 7313-75* за три раза по огрунтовке ХС 010 за два раза.

				Т.П. 902-2-362.83	-ТТ
Нач.отд.	Мешалкин			Технические требования	Стадия: Р; Лист: 1; Листов: 1
Н.контр.	Мильцер				
Гл.спец.	Руссин				
ГИП	Крюков				Минводоканалпроект

Общий вид

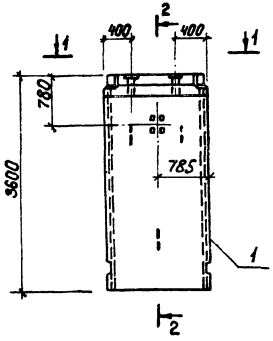

2-2

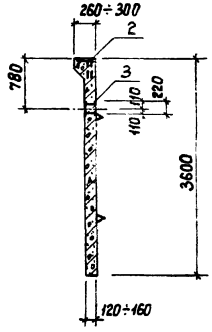

1-1

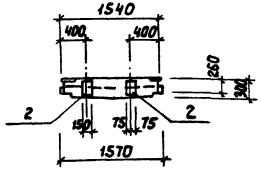

Формат	Зона	Поз.	Обозначение	Наименование	Кол.	Примечание
				Документация		
12			Серия 3.900-3, вып.5	Панели стеновые для цилиндрических сооружений		
				Сборочные единицы		
12		1	Серия 3.900-3, вып. 5 ч.1	Панель ПСЦ2-36-1а	1	
11		2	т.п. 902-2-362.83 КЖИ-М1-1	Изделие закладное М1-1	2	
11		3	КЖИ-М1-2	М1-2	1	

Ведомость расхода стали на дополнительные закладные изделия, кг:

Марка элемента	Изделия закладные						Общий расход
	Арматура класса		Прокат марки				
	А-II		Вст3кп2				
	ГОСТ 5781-81		ГОСТ 103-76				
	ф16	Итого:	-150×8	-150×10	-50×10	Итого:	
ПСЦ2-36-1а/1	5,6	5,6	5,5	2,6	0,8	8,9	14,5

Нач.отд.	Нешалкин		
Н.контр.	Мильцер		
Гл.спец.	Русин		
ГИП	Крюков		
Рук.бр.	Болотова		
Инженер	Нарунец		

т.п. 902-2-362.83 КЖИ-ПСЦ2-36-1а/1

Панель стеновая ПСЦ2-36-1а/1

Стадия	Масса	Масштаб
Р	2,10т	1:50
Лист	Листов 1	

Мосводоканалнипроект

Общий вид

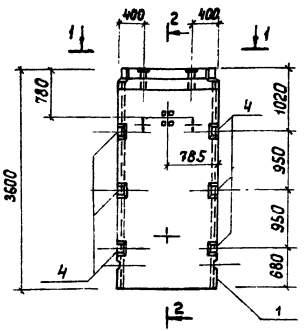

2-2

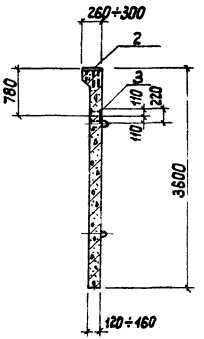

1-1

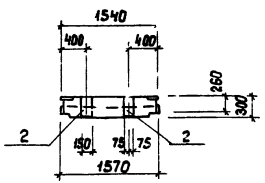

Формат	Зона	Поз.	Обозначение	Наименование	Кол.	Примечание
				Документация		
12			Серия 3.900-3, вып.5	Панели стеновые для цилиндрических сооружений сборочные единицы		
12		1	Серия 3.900-3, вып 5 ч.1	Панель ПСЦ2-36-1а	1	
11		2	т.п.902-2-362.83 КЖИ-М1-1	Изделие закладное М1-1	2	
11		3	КЖИ-М1-2	М1-2	1	
11		4	КЖИ-М1-3	М1-3	6	

Ведомость расхода стали на дополнительные закладные изделия, кг

Марка элемента	Изделия закладные												Общий расход
	Арматура класса						Прокат марки						
	AI		AII				Ст3сп/2з Вст3кп2						
	ГОСТ 5781-81						ГОСТ 103-76						
	ф6	Итого	ф14	ф16	Итого	Всего	-50×10	-140×10	-150×8	-150×10	Итого	Всего:	
ПСЦ2-36-1а/13	0.5	0.6	22.8	5.6	28.4	29.0	0.8	9.6	5.5	2.6	18.5	18.5	47.5

Нач отд	Нешалкин		
Н контр	Чильцер		
Гл спец	Русин		
ГИП	Крюков		
Рук гр	Болотова		
Инженер	Нарчнец		

т.п 902-2-362.83 КЖИ-ПСЦ2-36-1а/13

Панель стеновая ПСЦ2-36-1а/13

Стадия	Масса	Масштаб
Р	2.10	1:50
Лист	Листов 1	

Мосводоканалнипроект

Общий вид

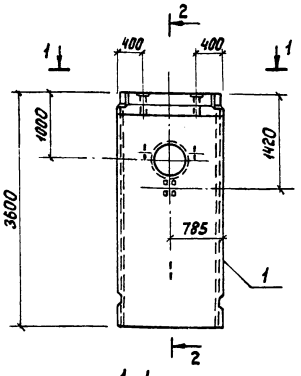

2-2

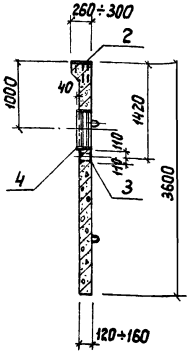

1-1

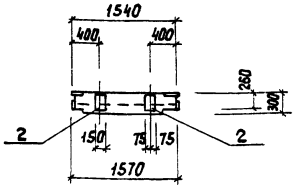

Формат	Зона	Поз	Обозначение	Наименование	Кол.	Примечание
				Документация		
12			Серия 3.900-3, вып.5	Панели стеновые		
				для цилиндрических		
				сооружений		
				Сборочные единицы		
12		1	Серия 3.900-3, вып 5 ч 1	Панель ПСЦ 2-36-1а	1	
11		2	т.п.902-2-362 83 кжи-М1-1	Изделие закладное М1-1	2	
11		3	кжи-М1-2	М1-2	1	
12		4	3.901-5 ТМ-23	Сальник d_y 500, ℓ=200	1	

Ведомость расхода стали на дополнительные закладные изделия, кг.

Марка элемента	Изделия закладные													Общий расход
	Арм. кл.			Прокат марки										
	AII			Ст3кп2										
	ГОСТ 5781-82		Всего:	ГОСТ 2590-71*		ГОСТ 103-76				ГОСТ 19903-74*		ГОСТ 10704-76*		
	ф16	Итого		ф16	Итого	-150×8	150×10	-50×10	Итого	δ=10	Итого	ТР 650×9	Итого	Всего:
ПСЦ2-36-1а/3	5,6	5,6	5,6	7,80	7,80	5,5	2,6	0,8	8,90	8,4	8,4	27,6	27,6	52,70	58,3

Нач отд	Нешалкин		
Н контр	Мильцер		
Гл спец	Руссин		
ГИП	Крюков		
Рук гр	Болотова		
Инженер	Наринец		

т.п 902-2-362 83 кжи-ПСЦ 2-36-1а/3

Панель стеновая ПСЦ 2-36-1а/3

Стадия	Масса	Масштаб
Р	1,98т	1:50
Лист	Листов 1	

Мосводоканалнипроект

18600-03 7

Общий вид

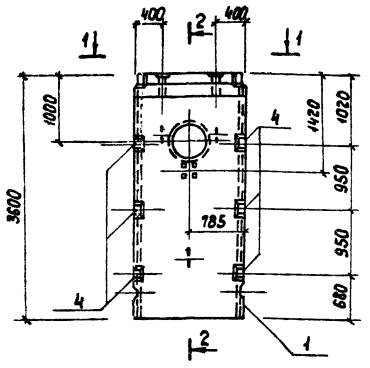

2-2

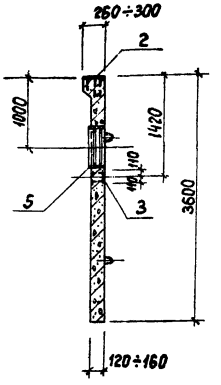

Формат	Зона	Поз	Обозначение	Наименование	Кол.	Примечание
				Документация		
12			Серия 3 900-3, вып 5	Панели стеновые		
				для цилиндрических		
				сооружений		
				Сборочные единицы		
12		1	Серия 3.900-3, вып.5 ч.1	Панель ПСЦ2-36-1а	1	
11		2	т.п.902-2-362.83 КЖИ-М1-1	Изделие закладное М1-1	2	
11		3	КЖИ-М1-2	М1-2	1	
11		4	КЖИ-М1-3	М1-3	6	
12		5	3.901-5 ТМ-23	Сальник dy 500; l=200	1	

1-1

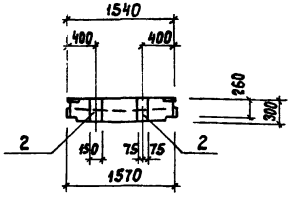

Продолжение

Изделия закладные												Общий расход
Прокат марки												
С 38/23 В ст 3 кп 2												
ГОСТ 2590-71*		ГОСТ 103-76					ГОСТ 19903-74*		ГОСТ 10704-76*			
ф 16	Итого	-50×10	-140×10	-150×8	-150×10	Итого:	δ=10	Итого:	тр. 630×9	Итого:	Всего	
7,8	7,8	0,8	9,6	5,5	2,6	18,5	8,4	8,4	27,6	27,6	62,3	91,3

Ведомость расхода стали на дополнительные закладные изделия, кг.

Марка элемента	Изделия закладные					
	Арматура класса					Всего
	А I		А II			
	ГОСТ 5781-81					
	ф 6	Итого	ф 14	ф 16	Итого	
ПСЦ2-36-1а/3э	0,6	0,6	22,8	5,6	28,4	29,0

Нач.отд.	Мешалкин		
Н.контр.	Мильцер		
Гл.спец.	Руссин		
ГИП	Крюков		
Рук.бр.	Болотова		17-8-86
Инженер	Нарунец		

т.п. 902-2-362.83 КЖИ-ПСЦ2-36-1а/3э

Панель стеновая ПСЦ2-36-1а/3э

Стадия	Масса	Масштаб
Р	1,98т	1:50
Лист	Листов 1	

Мосводоканалнилпроект

18600-03 8

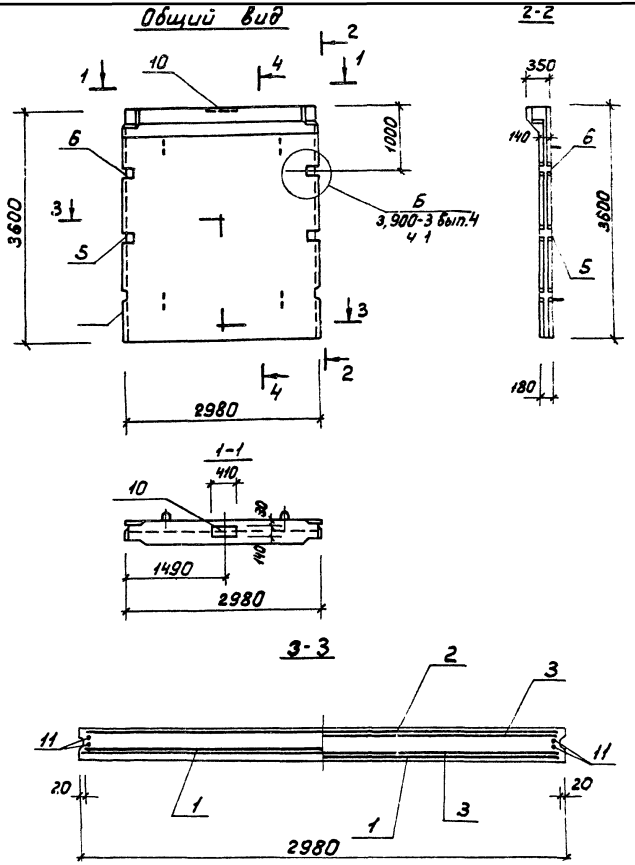

			Обозначение	Наименование	Кол.	Примечание
				Документация		
12			Серия 3.900-3 вып.4 ч.1	Панель стеновая		
				балочная для прямо-		
				угольных сооружений		
				Сборочные единицы		
11		1	Серия 3.900-3 вып.4 ч.2 л.5	Сетка С12	1	
11		2	л.7	Сетка С18	1	
11		3	л.7	Сетка С19	2	
11		4	л.24,25,26	Изделие закладное МН-5	1	
11		5	л.27,28	МН-10	1	
11		6	л.27,28	МН-11	1	
11		7	л.29,30,31	МН-23	2	
11		8	л.29,30,31	МН-24	2	
11		9	л.18	КР-1	4	
11		10	т.п.902-2-362.83 – КЖИ-МЗ-1	МЗ-1	1	
				Детали		
11		11	Серия 3.900-3 вып.4 ч.2 л.23	поз. 10	4	
				Материалы		
		12		Бетон М200	–	

Нач.отд.	Нешалкин		
Н.контр.	Мильцер		
Гл.спец.	Руссин		
ГИП	Кр:оков		
Рук.бр.	Болотова		IV-83
Рук.бр.	Попов		IV-83
Ст.инж.	Гудкова		IV-83

т.п 902-2-362 83 КЖИ-ПС1-36-Б4а

Панель стеновая ПС1-36-Б4а.

Стадия	Масса	Масштаб
Р	4,83т	1:50 1:20

Лист 1 Листов 2

Мосводоканал Ниипроект

18600-03 9

Армирование по 4-4

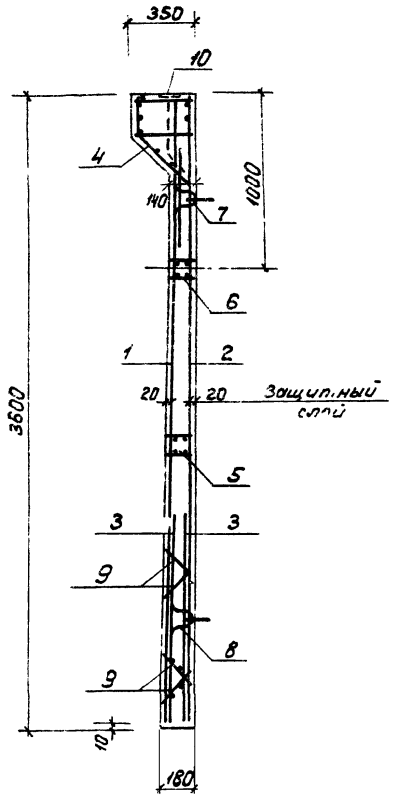

Ведомость расхода стали на элемент, кг

Марка элемента	Изделия арматурные							Изделия закладные								
	Арматура класса						Всего	Прокат марки								Всего
	В-I		А-III					В Ст.3 кп 2								
	ГОСТ 6727-80		ГОСТ 5781-81					ГОСТ 103-76						ГОСТ 19903-74*		
	ф5	Итого	ф8	ф10	ф14	Итого		-40х5	Итого	-120х5	Итого	-140х12	Итого	Л.ст. б=8	Итого	
ПС1-36-Б4а	24,8	24,8	25,4	48,5	55,0	128,9	153,7	0,5	0,5	6,0	6,0	5,4	5,4	21,2	21,2	33,1

Продолжение:

Изделия закладные												Общий расход
Арматура класса											Всего	
В-I		А-I		А-II		А-III						
ГОСТ 6727-80		ГОСТ 5781-81										
ф5	Итого	ф10	Итого	ф16	Итого	ф6	ф10	ф14	ф18	Итого		
5,5	5,5	8,2	8,2	10,0	10,0	2,4	13,8	11,7	15,4	43,3	67,0	253,8

Нач.отд.	Мешалкин		
М.контр.	Мильцер		
Гл.спец.	Руссин		
ГИП	Крюков		
Рук.бр.	Болотова		IV-83
Рук.бр.	Попов		IV-83
Ст.инж.	Гудкова		IV-83

т.п. 902-2-362.83 КЖИ-ПС1-36-Б4а

Панель стеновая ПС1-36-Б4а.

Стадия	Масса	Масштаб
Р	—	1:20
Лист 2	Листов	

Мосводоканал. Чиипроект

18600-03 10

Общий вид

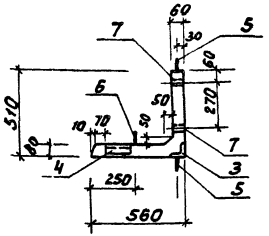

2-2

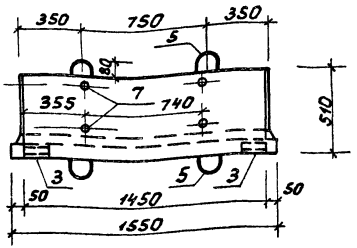

1-1

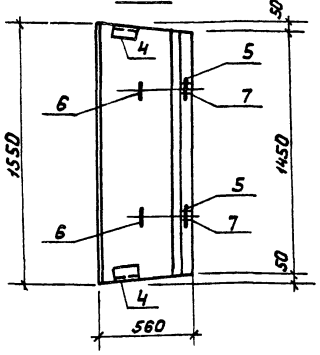

Армирование по 3-3

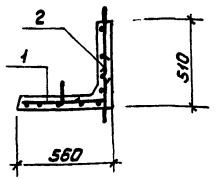

Формат	Зона	Поз	Обозначение	Наименование	Кол	Примечание
				Документация		
А4			т.п.902-2-362.83 -КЖИ т.т.	Технические требования		
				Сборочные единицы		
11		1	т.п.902-2-362.83 КЖИ-С1	Сетка С1	1	
11		2	КЖИ-С2	С2	1	
11		3	КЖИМ2-1	Изделие закладное М2-1	2	
11		4	КЖИ-М2-2	М2-2	2	
11		5	Серия 1.400-9 вып.1, л.18	Петля УП1-4	4	
11		6		Петля УП2-1	4	
				Детали		
		7		Тр $d_н$=33.5, ℓ=60 ГОСТ 3262-75*	4	
				Материалы		
		8		Бетон М200		0.106 м³

Ведомость расхода стали на элемент, кг

Марка элемента	Изделия арматурные				Изделия закладные							Общий расход
	Арматура класса				Арм. класса	Прокат марки					Всего	
	A-I			Итого	A-II	Вст 3 кп 2						
	ГОСТ 5781-81				ГОСТ 5781-81	ГОСТ 8509-72*		ГОСТ 3262-75*				
	ф6	ф8	ф10		ф10	Итого	∠75×5	Итого	Тр $d_н$=33.5	Итого		
Л01	4,5	5,9	2,4	12,8	3,2	3,2	3,6	3,6	0,8	0,8	7,6	20,4

Нач.отд.	Нешалкин		
Н.контр.	Мильцер		
Гл.спец.	Русский		
ГИП	Крюков		
Рук.бр.	Болотебов		
Ст.инж.	Киселева		

т.п. 902-2-362.83 КЖИ-Л01

Лоток Л01.

Стадия	Масса	Масштаб
Р	265кг	1:20
Лист	Листов 1	

Мосводоканалнипроект

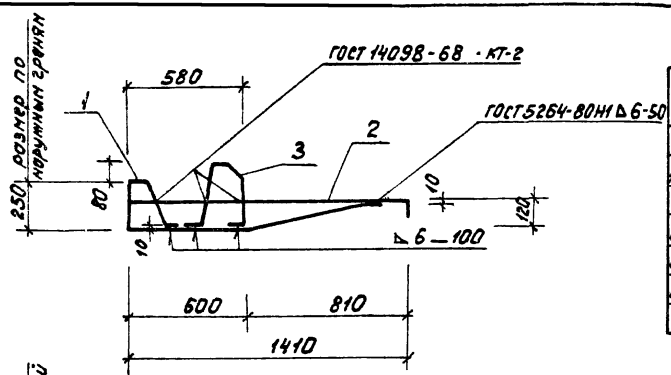

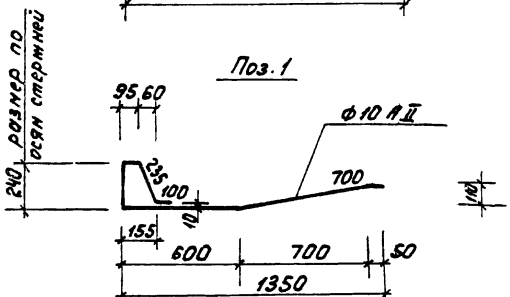

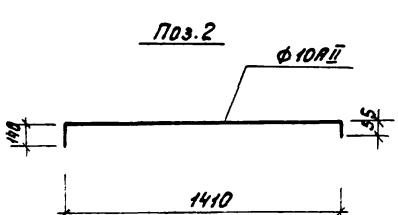

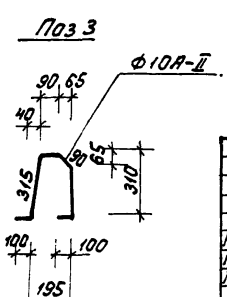

Формат	Зона	Поз.	Обозначение	Наименование	Кол.	Примечание
				Документация		
А2			Т.П.902-2-362 83 -ТТ	Технические требования		
				Детали		
Б4		1		Ф10-АII ГОСТ 5781-81; ℓ=2020	1	1,3 кг
Б4		2		ℓ=1605	1	1,0 кг
Б4		3		ℓ=940	1	0,5 кг

Нач. отд.	Мешалкин		
Н. контр.	Мильцер		
Гл. спец.	Русин		
ГИП	Крюков		
Рук. гр.	Болотова		12.83
Ст. инж.	Гудкова		12.83

Т.П. 902-2-362.83 КЖИ - КР1

Каркас плоский КР1.

Стадия	Масса	Масштаб
Р	2,8 кг	1:20
Лист	Листов 1	

Мосводоканалниипроект

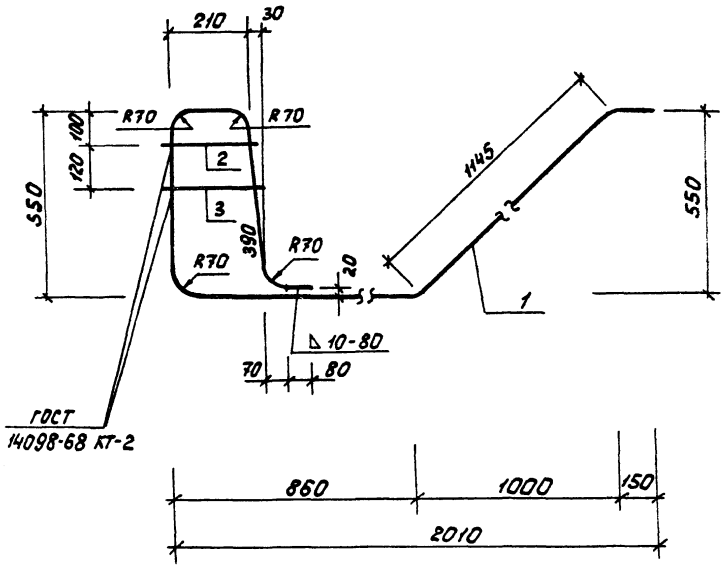

Формат	Зона	Поз	Обозначение	Наименование	Кол.	Примечание
				Документация		
А4			Т.П.902-2-362.83 -ТТ	Технические требования		
				Детали		
Б4		1		ф18АII ГОСТ 5781-81; ℓ=3475	1	7,0 кг
Б4		2		ф10АII ГОСТ 5781-81, ℓ= 250	1	0,1 кг
Б4		3		ф10АII ГОСТ 5781-81; ℓ=270	1	0,2 кг

Нач.отд.	Мешалкин		
Н.контр.	Мильцер		
Гл.спец.	Русин		
ГИП	Крюков		
Рук.бр.	Болотова		
Ст.инж.	Киселева		

Т.П 902-2-362.83 КЖИ - КР 11

Каркас плоский КР 11

Стадия	Масса	Масштаб
Р	7,3кг	1:10
Лист	Листов 1	

МосводоканалНИИпроект

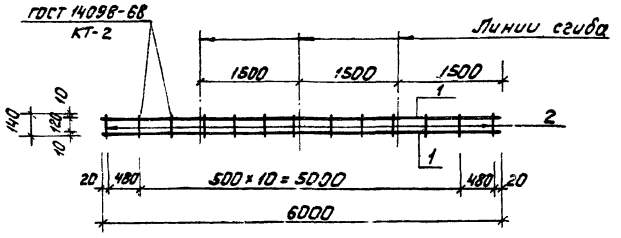

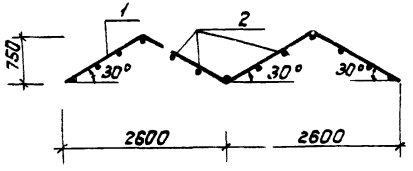

Формат	Зона	Поз.	Обозначение	Наименование	Кол.	Примечание
				Документация		
12			Т.П. 902-2-362 83 -ТТ	Технические требования		
				Детали		
Б4		1		ф20 АII ГОСТ 5781-81; ℓ=6000	2	14.85 кг
Б4		2		ф20 АII ГОСТ 5781-81; ℓ=140	13	0.3 кг

Нач. отд.	Мешалкин		
Н. контр.	Нильцер		
Гл. спец.	Руссин		
ГИП	Крюков		
Рук. гр.	Болотова		
Ст. инж.	Киселева		

ТП 902-2-362 83 КЖИ - КР12

Каркас плоский КР 12

Стадия	Масса	Масштаб
Р	33,6 кг	1:50
Лист	Листов 1	

Мосводоканалгипроект

18600-03 14

Общий вид

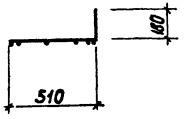

Развертка

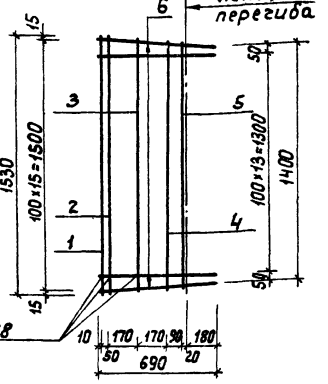

Формат	Зона	Поз.	Обозначение	Наименование	Кол	Примечание
				Документация		
А4			т.п.902-2-362.83 -ТТ	Технические требования		
				Детали		
Б4		1		ф8АI, ГОСТ 5781-81, ℓ=1530	1	0,60кг
Б4		2		ℓ=1520	1	0,60кг
Б4		3		ℓ=1500	1	0,60кг
Б4		4		ℓ=1450	1	0,60кг
Б4		5		ℓ=1430	1	0,60кг
Б4		6		ф6АI, ГОСТ 5781-81, ℓ=690	16	0,15кг

			т.п. 902-2-362.83	КЖИ - С1	
Нач.отд.	Нешалкин		Сетка С1.	Стадия: Р	Масса: 5,4кг
Н.контр.	Мильцер			Масштаб: 1:20	
Гл.спец.	Руссин			Лист	Листов 1
ГИП	Крюков			Мосводоканалниипроект	
Рук.бр.	Болотова				
Инженер	Нарунец				

Т.П 902-2-362.83 АIII

Общий вид

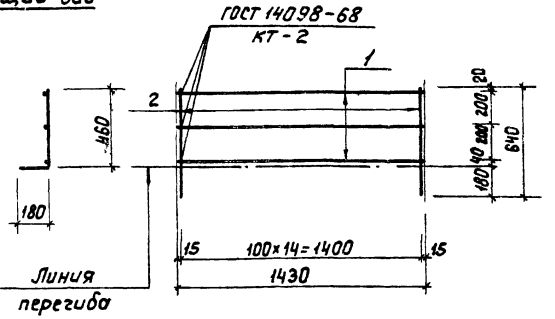

Формат	Зона	Поз	Обозначение	Наименование	Кол	Примечание
				Документация		
А4			т.п.902-2-362.83 -ТТ	Технические требования		
				Детали		
Б4		1		ф8АI, ГОСТ 5781-81, ℓ=1430	3	0,60кг
Б4		2		ф6АI, ГОСТ 5781-81, ℓ=640	15	0,14кг

Инв.№подл. | Подпись и дата | Взамен инв.№

			т.п. 902-2-362.83	КЖИ - С2	
Нач.отд.	Нешалкин		Сетка С2.	Стадия: Р	Масса: 3,8кг
Н.контр.	Мильцер			Масштаб: 1:20	
Гл.спец.	Руссин			Лист	Листов 1
ГИП	Крюков			Мосводоканалниипроект	
Рук.бр.	Болотова				
Инженер	Нарунец				

Общий вид

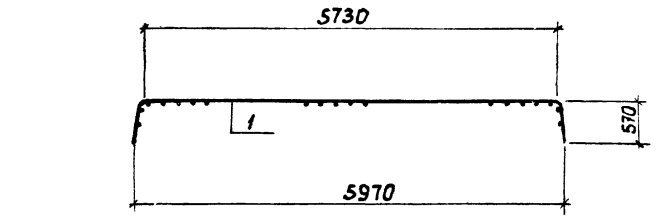

Развертка

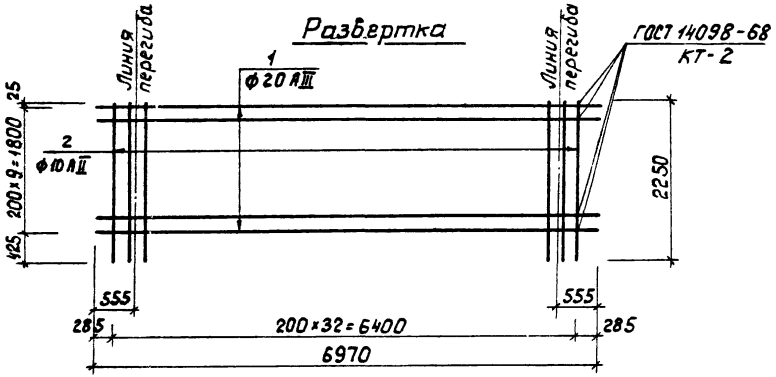

поз. 1

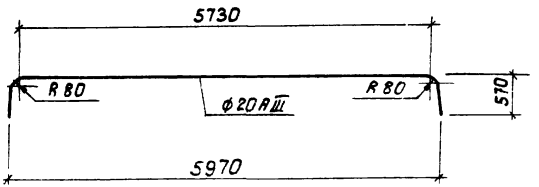

Формат	Зона	Поз	Обозначение	Наименование	Кол	Примечание
				Документация		
А4			т.п. 902-2-362.83 -ТТ	Технические требования		
				Детали		
Б4		1		ф20 AIII, ГОСТ 5781-81; ℓ=6970	10	17,2 кг
Б4		2		ф10 AII, ГОСТ 5781-81; ℓ=2250	33	1,4 кг

Нач.отд.	Мешалкин		тп 902-2-362 83	КЖИ-СЗ
Н.контр.	Мильцер		Сетка С3.	Стадия: Р; Масса: 218 кг; Масштаб: 1:50
Гл.спец.	Руссин			Лист; Листов 1
ГИП	Крюков			МосводоканалНИИпроект
Рук.бр.	Болотова			
Инженер	Нарунец			

18600-03 ТС

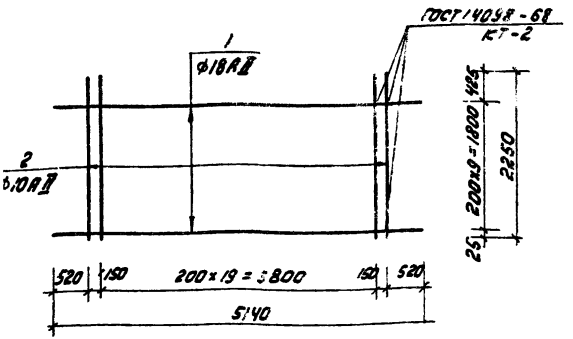

Формат	Зона	Поз.	Обозначение	Наименование	кол.	Примечание
				Документация		
12			Т.П. 902-2-362.83 - ТТ	Технические требования		
				Детали		
64		1		ф 18АII ГОСТ 5781-81; e=5140	10	10,3 кг
64		2		ф 10АII ГОСТ 5781-81; e=2250	22	1,4 кг

Т.П. 902-2-362.83 КЖИ-С4

Сетка С4

Стадия	Масса	Масштаб
Р	133,8 кг	1:50
Лист	Листов 1	
Мосводоканал Ниипроект		

Нач. отд.	Мешалкин	
Н. контр.	Мильцер	
Гл. спец.	Руссин	
ГИП	Крюков	
Рук. бр.	Болотова	18-83

копировал: [illegible]

формат 11

А III

Т.П. 902-2-362.83

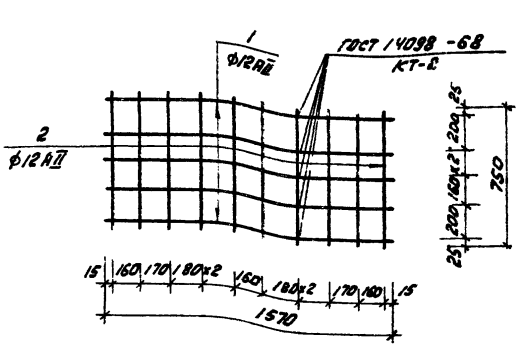

Формат	Зона	Поз.	Обозначение	Наименование	кол.	Примечание
				Документация		
12			Т.П 902-2-362.83 - ТТ	Технические требования		
				Детали		
64		1		ф12АII ГОСТ 5781-81; e=1570	5	1,4 кг
64		2		ф12АII ГОСТ 5781-81; e=750	10	0,7 кг

Т.П. 902-2-362.83 КЖИ-С6

Сетка С6

Стадия	Масса	Масштаб
Р	14 кг	1:20
Лист	Листов 1	
Мосводоканал Ниипроект		

Нач. отд.	Мешалкин	
Н. контр.	Мильцер	
Гл. спец.	Руссин	
ГИП	Крюков	
Рук. бр.	Болотова	18-83

Инв. № подл. | Подпись и дата | Взамен инв. №

копировал: [illegible]

18600-03 17

формат 11

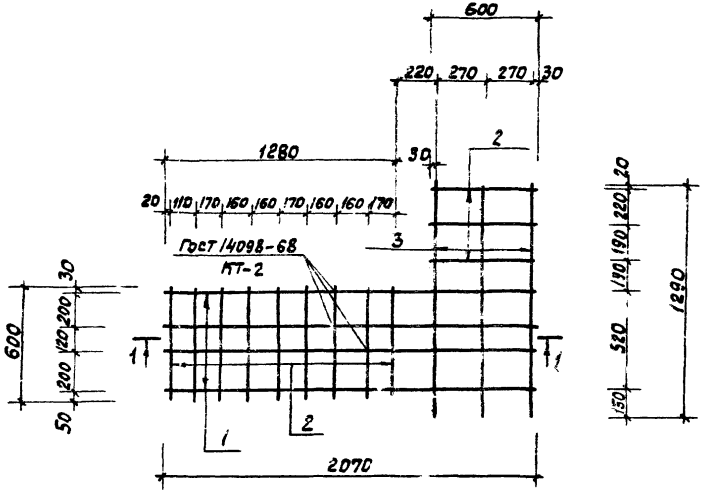

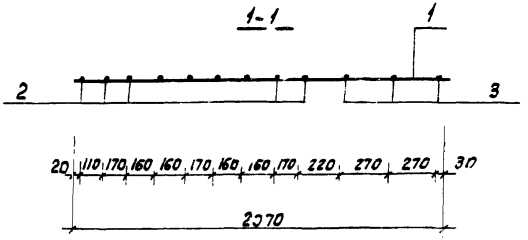

Формат	Зона	Поз.	Обозначение	Наименование	Кол	Примечание
				Документация		
12			т.п. 902-2-362.83 – т.т.	Технические требования		
				Детали		
Б1		1		ф12АII ГОСТ 5781-81; ℓ=2070	4	1.85кг
Б1		2		ℓ=600	12	0.55кг
Б4		3		ℓ=1290	3	1.15кг

Нач. отд	Нешалкин		
Н. контр.	Шильцер		
Гл. спец.	Русина		
ГИП	Крюков		
Рук. гр.	Болотова		
Ст. инж.	Гудкова		IV-83

т.п. 902-2-362.83 КЖИ – С5

Сетка С5

Стад.	Масса	Масштаб
Р	17.45кг	1:20
Лист	Листов 1	

Мосводоканалниипроект

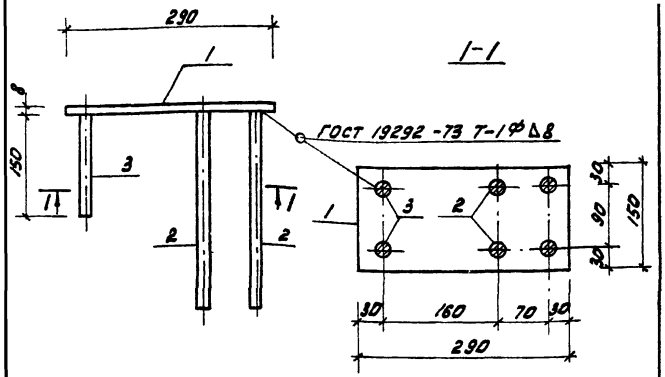

Формат	Зона	Поз	Обозначение	Наименование	Кол.	Примеч.
				Документация		
12			Т.П. 902-2-362.83 - ТТ	Технические требования		
				Детали		
64		1		Полоса $\frac{Б-150\times8\ ГОСТ\ 103-76}{Вст-3кп2\ ГОСТ\ 535-79}$ e=290	1	2,73 кг
64		2		Ф16АII ГОСТ 5781-81; e=300	4	0,48 кг
64		3		e=150	2	0,24 кг

Нач. отд.	Мешалкин		
Н. контр.	Мильцер		
Гл. спец.	Руссин		
ГИП	Крюков		
Рук. бриг.	Болотова		IV-83 г.
Ст. инж.	Гудкова		IV-83

Т.П. 902-2-362-83 КЖИ-М1-1

Закладное изделие М1-1

Стадия	Масса	Масштаб
Р	5,13 кг	1:10
Лист	Листов: 1	

Мосводоканал Ниипроект

Копировал: [illegible]

формат 11

Т.П. 902-2-362.83

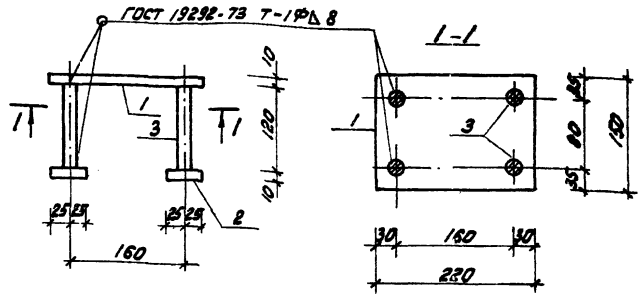

Формат	Зона	Поз	Обозначение	Наименование	Кол.	Примечание
				Документация		
12			Т.П. 902-2-362.83 - ТТ	Технические требования		
				Детали		
64		1		Полоса $\frac{Б-150\times10\ ГОСТ\ 103-76}{Вст3кп2\ ГОСТ\ 535-79}$ e=220	1	2,59 кг
64		2		Полоса $\frac{Б-50\times10\ ГОСТ\ 103-76}{Вст3кп2\ ГОСТ\ 535-79}$ e=50	4	0,2 кг
64		3		Ф16АIII, ГОСТ 5781-81; e=120	4	0,2 кг

Нач. отд.	Мешалкин		
Н. контр.	Мильцер		
Гл. спец.	Руссин		
ГИП	Крюков		
Рук. бриг.	Болотова		IV-83 г.
Ст. инж.	Гудкова		IV-83

Т.П. 902-2-362.83 КЖИ-М1-2

Закладное изделие М1-2

Стадия	Масса	Масштаб
Р	4,2 кг	1:10
Лист	Листов: 1	

Мосводоканал Ниипроект

Инв. № подл. | Подпись и дата | Взамен инв.

Копировал: [illegible]

18600-03 19

формат 11

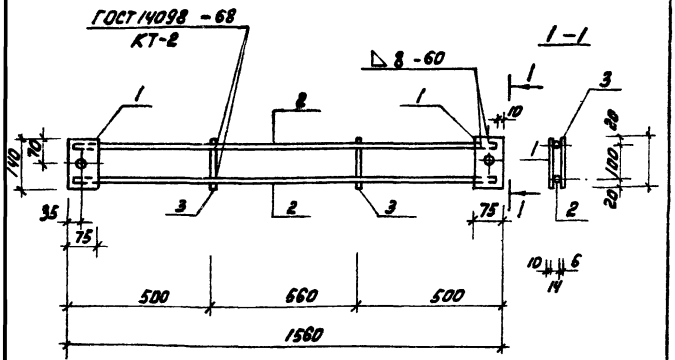

Формат	Зона	Поз.	Обозначение	Наименование	Кол.	Примеч.
				Документация		
12			Т.П. 902-2-362.83 -ТТ	Технические требования		
				Детали		
64		1		Полоса $\frac{6\text{-}140\text{-}10\ ГОСТ\ 103\text{-}76}{В\ ст3кп2\ ГОСТ\ 535\text{-}79}$; e=75	2	0,8 кг
64		2		Ф14АII ГОСТ 5781-81; e=1540	2	1,9 кг
64		3		Ф6АI ГОСТ 5781-81; e=140	2	0,03 кг

Нач.отд.	Мешалкин		
Н.контр.	Мильцер		
Гл.спец.	Руссин		
ГИП	Крюков		
Рук.бриг.	Болотова		11.83
Ст.инж.	Гудкова		11-83

Т.П. 902-2-362.83 КЖИ-М1-3

Закладное изделие М1-3

Стадия	Масса	Масштаб
Р	5,5 кг	1:10
Лист	Листов 1	

Мосводоканал Ниипроект

Т.П 902-2-362.83

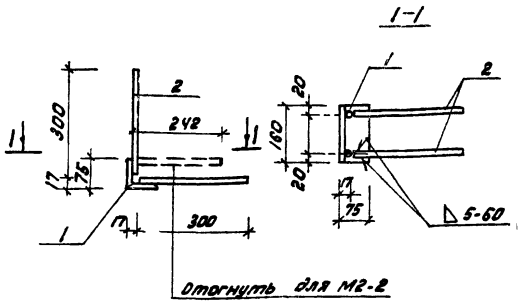

Формат	Зона	Поз.	Обозначение	Наименование	Кол.	Примеч.
				Документация		
12			Т.П. 902-2-362.83 -ТТ	Технические требования		
				Детали		
64		1		Уголок $\frac{6\text{-}75\times75\times5\ ГОСТ\ 8509\text{-}72}{В\ ст3кп2\ ГОСТ\ 535\text{-}79}$; e=150	1	0,9 кг
64		2		Ф10АII ГОСТ 5781-81; e=300	4	0,2 кг

Нач.отд.	Мешалкин		
Н.контр.	Мильцер		
Гл.спец.	Руссин		
ГИП	Крюков		
Рук.бриг.	Болотова		11.83
Ст.инж.	Гудкова		11-83

Т.П. 902-2-362.83 КЖИ-М2-1(2)

Изделие закладное М2-1(2)

Стадия	Масса	Масштаб
Р	1,7 кг	1:10
Лист	Листов 1	

Мосводоканал Ниипроект

Инв.№ подл. | Подпись и дата | Взамен инв.

18600-03 20

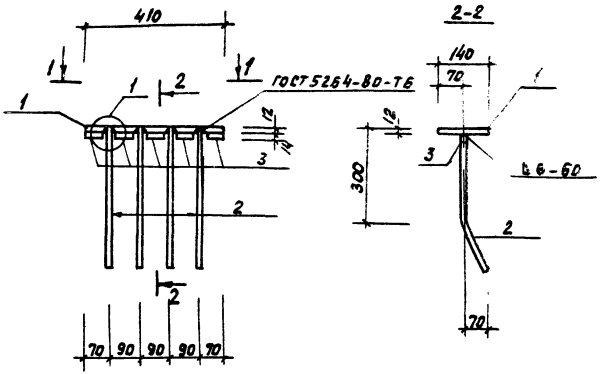

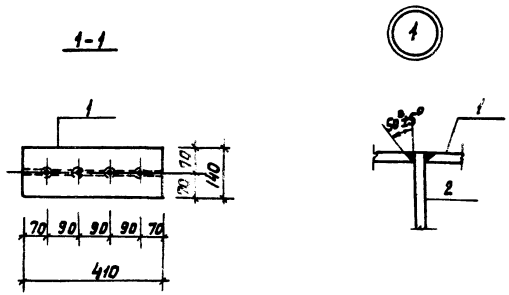

Формат	Зона	Поз.	Обозначение	Наименование	Кол	Примеч.
				Документация		
12			Т.П. 902-2-362.83 -Т.Т	Технические требования		
				Детали		
Б4		1		Полоса Б-140×12 ГОСТ 103-76 / Ст3кп2 ГОСТ 535-79 ℓ=410	1	5.4кг
Б4		2		ф14 А III ГОСТ 5781-81; ℓ=420	4	0.5кг
Б4		3		ℓ=65	5	0.08кг

Нач. отд	Мешалкин		
Н. контр	Мильцер		
Гл. спец	Русин		
ГИП	Крюков		
Рук. Бр.	Болотова		
Ст. инж	Зуйкова		

Т.П. 902-2-362.83 КЖИ-МЗ-1

Изделие закладное МЗ-1

Стадия	Масса	Масштаб
Р	7,84кг	1:10
Лист	Листов 1	

Мосводоканалниипроект

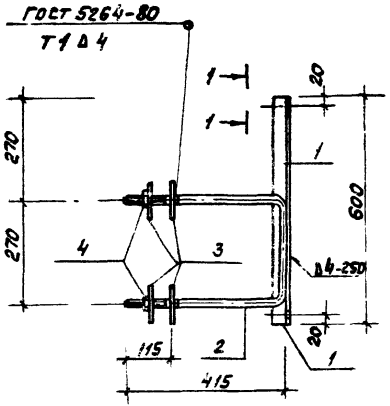

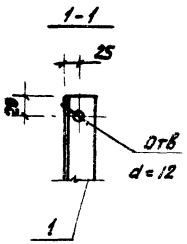

Формат	Зона	Поз.	Обозначение	Наименование	Кол.	Примечание
				Документация		
12			т.п. 902-2-362.83 - т.т	Технические требования		
				Детали		
6.4		1		Угол $\frac{Б\text{-}40\times40\times4\ ГОСТ\ 8509\text{-}72^{*}}{ВСт3\ кп2\ ГОСТ\ 535\text{-}79}$ ℓ=600	1	1,46кг
6.4		2		Ф20АI ГОСТ 5.81-81; ℓ=1100	1	2.70кг
6.4		3		Полоса $\frac{Б\text{-}100\times4\ ГОСТ\ 103\text{-}76}{ВСт3\ кп2\ ГОСТ\ 535\text{-}79}$ ℓ=100	4	0.32кг
6.4		4		Гайка М-20В; ГОСТ 5915-70 *	2	0,07кг

Поз.2

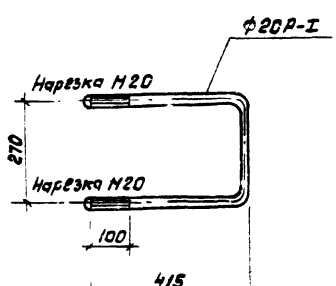

				т.п. 902-2-362.83 КЖИ-МН1			
				Изделие закладное МН1	Стадия	Масса	Масштаб
Нач. отд	Мешалкин				Р	1:20	5.5кг
Н. контр	Чильцер				Лист	Листов 1	
Гл. спец	Руссин						
ГИП	Крюков				Мосводоканалниипроект		
Рук. бр.	Болотова						
Ст. инж	Киселева						

Копировал 18600-03 22 Формат 12

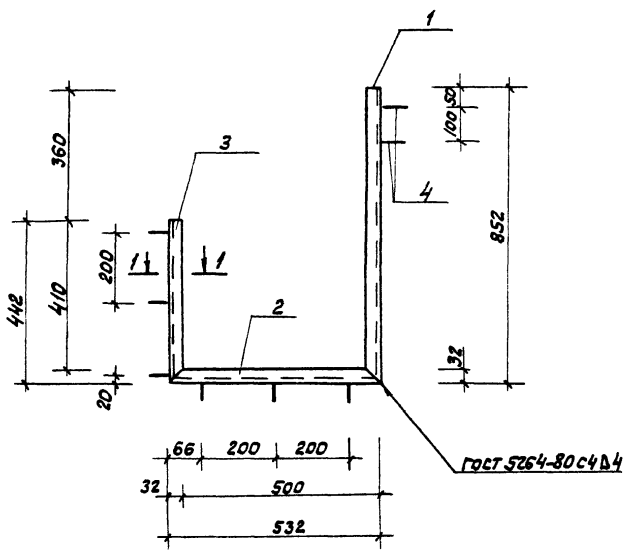

1-1

Поз. 4

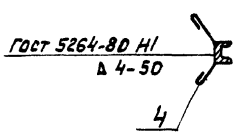

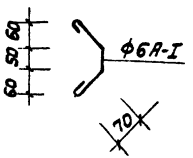

Формат	Зона	Поз.	Обозначение	Наименование	Кол.	Примечание
				Документация		
12			т.п. 902-2-362.83 -т.т.	Технические требования		
				Детали		
Б4		1		Швеллер 5 ГОСТ 8240-72 / В Ст3кп2 ГОСТ 535-79 ℓ=852	1	4.1 кг
Б4		2		ℓ=532	1	2.6 кг
Б4		3		ℓ=442	1	2.1 кг
Б4		4		ф6 АI, ГОСТ 5781-81; ℓ= 280	8	0.1 кг

Нач. отд	Мешалкин	т.п. 902-2-362.83 КНИ- МН2	
Н. контр	Мильцер	Изделие закладное МН2	Стадия: Р; Масса: 9,6 кг; Масштаб: 1:10
Гл. спец	Руссин		Лист; Листов 1
ГИП	Крюков		Мосводоканалниипроект
Рук. бр	Болотова		
Инженер	Нарунец		

Копировал: 18600-03 23 Формат 12

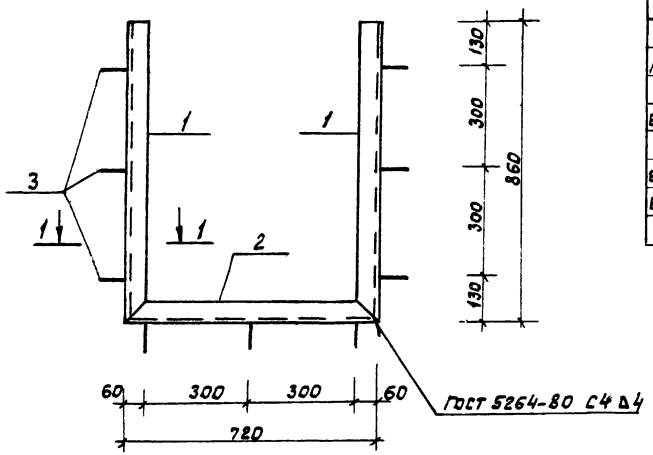

Формат	Зона	Поз.	Обозначение	Наименование	Кол.	Примечание
				Документация		
12			т.п. 902-2-362.83 -ТТ	Технические требования		
				Детали		
Б4		1		швеллер 14 ГОСТ 8240-72 / ВСТ3кп2 ГОСТ 535-79 ℓ=860	2	10.6кг
Б4		2		ℓ=720	1	8.9кг
Б4		3		Ф10АII, ГОСТ 5781-81, ℓ=340	9	0.2кг

1-1

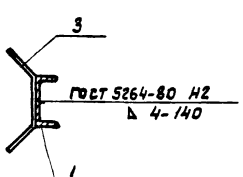

Поз.3

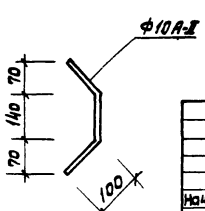

Нач отд	Мешалкин		
Н контр	Мильцер		
Гл спец	Руссин		
Гип	Крюков		
Рук бр	Болотова		
Инжен	Нарунец		

т.п. 902-2-362.83 КЖИ-МНЗ

Изделие закладное МНЗ

Стадия	Масса	Масштаб
Р	31.9кг	1:10
Лист	Листов 1	

Мосводоканалниипроект

Копировал: Ф 12600-03 ОИ Формат 12

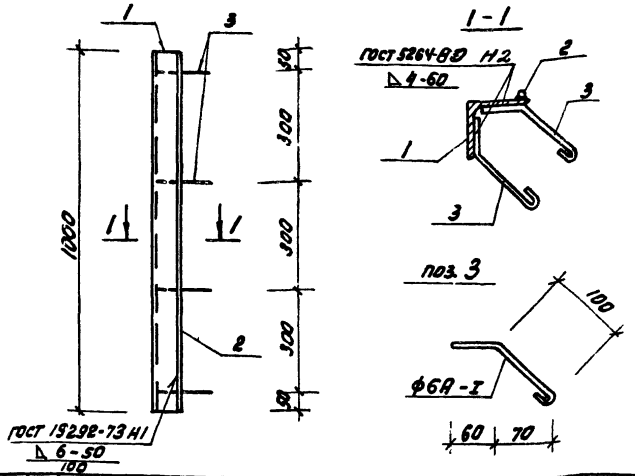

Формат	Зона	Поз.	Обозначение	Наименование	Кол.	Примечание
				Документация		
12			Т.П. 902-2-362.83 -Т.Т.	Технические требования		
				Детали		
64		1		Уголок $\frac{6\text{-}75\times75\times8\ ГОСТ\ 8509\text{-}72^{*}}{8\ ст3\ кп2\ ГОСТ\ 535\text{-}79}$ e=1000	1	9 кг
64		2		Ф8АI ГОСТ 5781-81; e=1000	1	0,4 кг
64		3		Ф6АI ГОСТ 5781-81; e=205	8	0,05 кг

Т.П. 902-2-362.83 КЖИ-МН4

Изделие закладное МН4

Стадия	Масса	Масштаб
Р	9,8 кг	1:10 1:5
Лист	Листов 1	

Мосводоканал Ниипроект

Нач. отд.	Мешалкин	
Н. контр.	Мильцер	
Гл. спец.	Руссин	
ГИП	Крюков	
Рук. бр.	Болотова	IV-83г
Инженер	Наручнец	

копировал: [signature]

формат 11

Т.П. 902-2-362.83

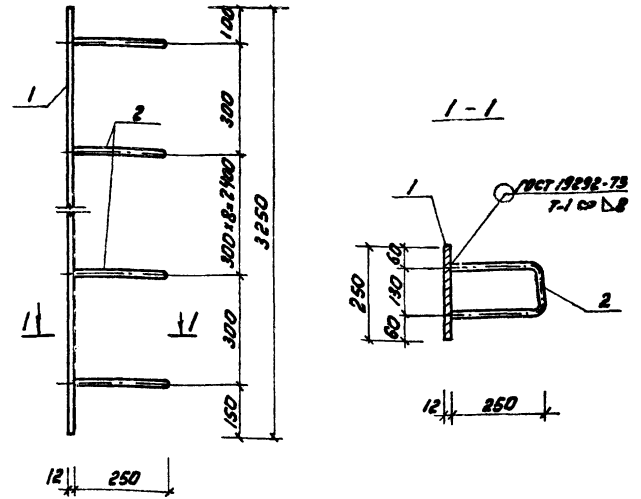

Формат	Зона	Поз.	Обозначение	Наименование	Кол.	Примечание
				Документация		
12			Т.П. 902-2-362.83 -Т.Т.	Технические требования		
				Детали		
64		1		Полоса $\frac{6\text{-}12\times250\ ГОСТ\ 82\text{-}70^{*}}{8\ ст3\ кп2\ ГОСТ\ 535\text{-}79}$ e=3250	1	76,6 кг
64		2		Ф18АII, ГОСТ 5781-81, e=590	11	1,2 кг

Т.П. 902-2-362.83 КЖИ-МН5

Изделие закладное МН5

Стадия	Масса	Масштаб
Р	89,8 кг	1:10
Лист	Листов 1	

Мосводоканал Ниипроект

Нач. отд.	Мешалкин	
Н. контр.	Мильцер	
Гл. спец.	Руссин	
ГИП	Крюков	
Рук. бр.	Болотова	IV-83г
Инженер	Наручнец	

Инв. № подл. | Подпись и дата | Взамен инв.

копировал: [signature]

18600-03 25

формат 11

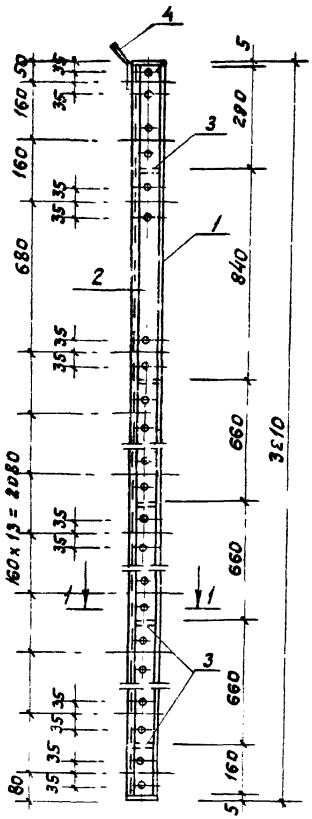

1-1

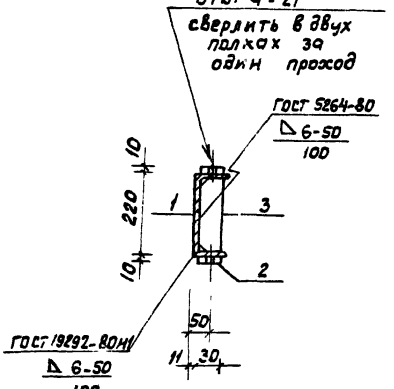

поз 4

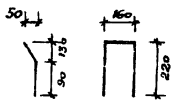

поз.3

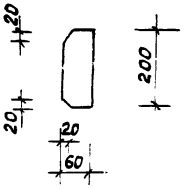

Формат	Зона	Поз	Обозначение	Наименование	Кол	Примеч.
				Документация		
12			т.п. 902-2-362.83 -т.т.	Технические требования		
				Детали		
64		1		швеллер 22 ГОСТ 8240-72 ℓ=3210 Ст3 кп2 ГОСТ 535-79	1	67.4кг
64		2		Полоса Б-10х60 ГОСТ 103-76 ℓ=3200 ВСт3 кп2 ГОСТ 535-79	2	15.1кг
64		3		ℓ=200	5	0.94кг
64		4		Ф12 AI, ГОСТ 5781-81; ℓ=600	1	0.5кг

1. Сварку производить электродами типа Э-42 по ГОСТу 9467-75.

Нач. отд	Мешалкин		
Н. контр	Мильцер		
Гл. спец	Русецкий		
ГИП	Крюков		
Рук. гр.	Болотова		
Инженер	Нарумец		

т.п. 902-2-362.83 КЖИ-МН6

Изделие закладное МН6

Стадия	Масса	Масштаб
Р	102.8кг	1:10
Лист	Листов 1	

Мосводоканалниипроект

Копировал: 18630-03 26 Формат А3

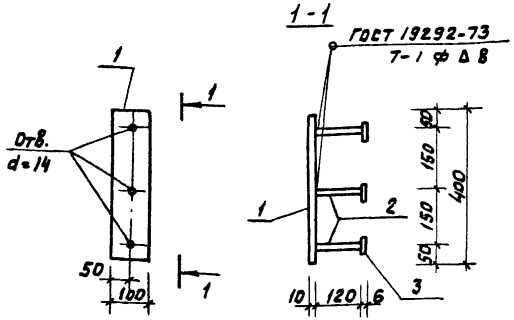

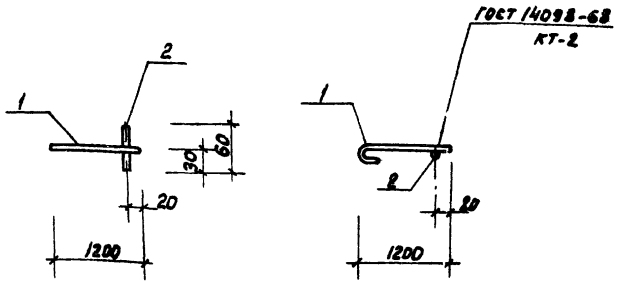

Т.п. 902-2-362.83 АШ

Формат	Зона	Поз.	Обозначение	Наименование	Кол	Примеч.
				Документация		
12			Т.п. 902-2-362.83 – Т.Т	Технические требования		
				Детали		
64		1		Полоса Б-10х100 ГОСТ 103-76 / Ст3кп2 ГОСТ 535-79 ℓ=400	1	3.10кг
64		2		ф12 AI ГОСТ 5781-81 ℓ=120	3	0.11кг
64		3		Полоса Б-6х50 ГОСТ 103-76 / Ст3кп2 ГОСТ 535-79 ℓ=50	3	0.12кг

Нач. отд	Мешалкин		
Н. контр	Мильер		
Гл. спец	Руссин		
ГИП	Крюков		
Рук. бр.	Болотова		IV-83
Ст. инж	Гудкова		IV-83

Т.п. 902-2-362.83 КЖИ-МН10

Изделие закладное МН10

Стадия	Масса	Масштаб
Р	3.8кг	1:10
Лист	Листов 1	

Мосводоканалнипроект

Копировал:

Формат 11

Формат	Зона	Поз.	Обозначение	Наименование	Кол	Примеч.
				Документация		
12			Т.п. 902-2-362.83 – Т.Т	Технические требования		
				Детали		
64		1		ф12 AI ГОСТ 5781-81; ℓ=1290	1	1.2кг
64		2		ф20 AI ГОСТ 5781-81; ℓ=60	1	0.3кг

Инв. № подл. | Подп. и дата | Взам. инв. №

Нач. отд	Мешалкин		
Н. контр	Мильер		
Гл. спец	Руссин		
ГИП	Крюков		
Рук. бр	Болотова		IV-83
Ст. инж	Гудкова		IV-83

Т.п. 902-2-362.83 КЖИ-МН11

Изделие закладное МН11

Стадия	Масса	Масштаб
Р	1.5кг	1:20
Лист	Листов 1	

Мосводоканалнипроект

Копировал:

18600-03 27

Формат 11

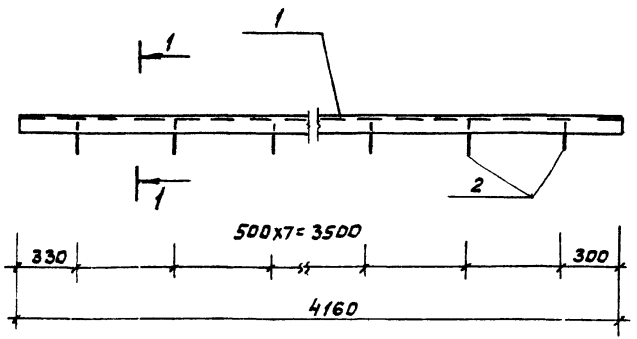

Формат	Зона	Поз	Обозначение	Наименование	Кол	Приме-чание
				Документация		
А2			т.п. 902-2-362.83 - т.т.	Технические требования		
				Детали		
Б4		1		Уголок Б-50х50х5 ГОСТ 8509-72* / Ст3кп2 ГОСТ 535-79 ℓ=4160	1	15.7кг
Б4		2		ф8 AI ГОСТ 5781-81; ℓ=215	16	0.1кг

1. Сварку производить электродами типа Э-42 по ГОСТу 9467-75.

1-1

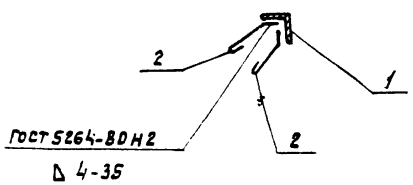

Поз.2

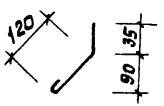

				т.п. 902-2-362.83 КЖИ-МН12			
				Изделие закладное МН 12	Стадия	Масса	Масштаб
					Р	17.3кг	1:20
					Лист	Листов 1	
Нач. отд	Мешалкин				Мосводоканалниипроект		
Н. контр	Мильцер						
Гл. спец	Русеин						
ГИП	Крюков						
Рук. бр.	Болотова		IV-83				
Ст. инж.	Чадкова		IV-83				

1-1

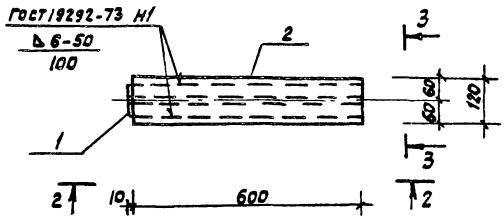

2-2

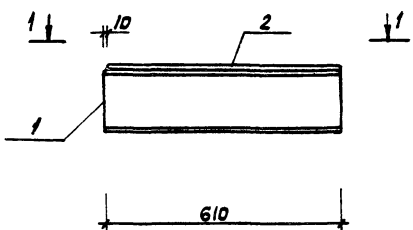

3-3

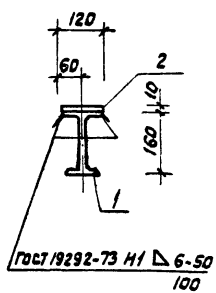

Формат	Зона	Поз.	Обозначение	Наименование	Кол	Примеч.
				Документация		
12			т.п. 902-2-362.83 -т.т	Технические требования		
				Детали		
Б4		1		Двутавр 16 Гост 8239-72* L=610 / Ст3кп2 Гост 535-79	1	9.7кг
Б4		2		Полоса Б-10х120. Гост 103-76 / Ст3кп2 Гост 535-79	1	5.7кг

Нач отд	Мещалкин		
Н.контр	Мильцер		
Гл спец	Руссин		
ГИП	Крюков		
Рук гр	Болотова		
Инжен	Нарумец		

т.п. 902-2.362.83 КЖИ-КС1

Консоль КС1

Стадия	Масса	Масштаб
Р	15.4кг	1:10
Лист	Листов 1	

Мосводоканалниипроект

Копировал

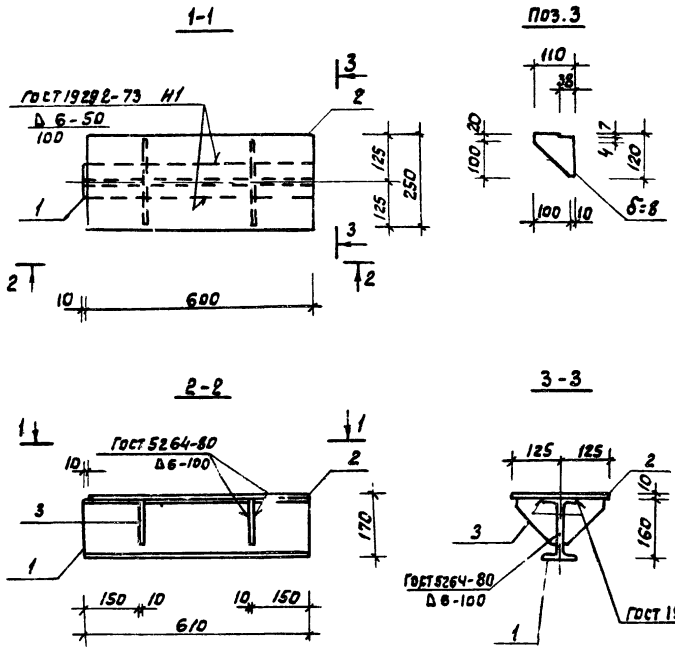

Формат	Зона	Поз.	Обозначение	Наименование	Кол	Примеч
				Документация		
12			т. п. 902-2-362.83 - т.т	Технические требования		
				Детали		
Б4		1		Двутавр 16 ГОСТ 8239-72 / Ст3кп2 ГОСТ 535-79 ℓ=610	1	9.7кг
Б4		2		Полоса Б-10х25 ГОСТ 103-76 / В Ст3кп2 ГОСТ 535-79 ℓ=600	1	11.8кг
Б4		3		Лист, ст δ=8, ГОСТ 19903-74*	4	0.8кг

				т.п. 902-2-362.83 КЖИ КС2			
				Консоль КС2	Стад'я	Масса	Масштаб
					Р	24.7кг	1:10
Нач. отд.	Мешалкин				Лист	Листов 1	
Н. контр	Нильцер						
Гл. спец	Руссин						
ГИП	Крюков				Мосводоканалниипроект		
Рук. бр.	Болотова						
Инжен	Наручен						

копировал: Ф

18600-03 30 формат 12

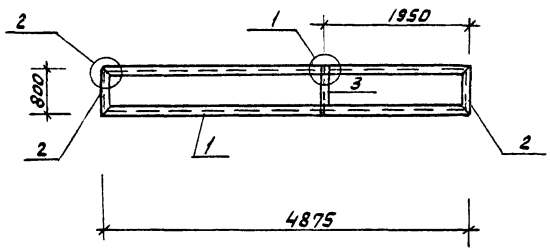

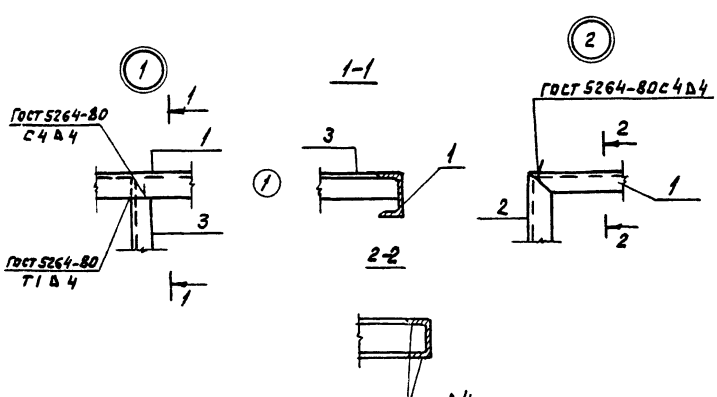

Формат	Зона	Поз.	Обозначение	Наименование	Кол	Примеч.
				Документация		
12			т. п. 902-2-362.83 - т.т.	Технические требования		
				Детали		
Б4		1		Швеллер 10 ГОСТ 8240-72 ℓ=4815 В Ст3кп2 ГОСТ 535-79*	2	42 кг
Б4		2		ℓ=800	2	6 9кг
Б4		3		Уголок Б-50х50х5 ГОСТ 8509-72* ℓ=790 В Ст3 кп2 ГОСТ 535-79	1	3 кг

Нач. отд	Мешалкин		
Н. контр	Мильцер		
Гл. спец	Руссин		
ГИП	Крюков		
Рук. бр.	Болотова		IV-83
Ст. инж.	Гудкова		IV-83

т. п. 902-2-362.83 КЖИ-Р1

Рама Р1

Стадия	Масса	Масштаб
Р	100.8кг	1:50 1:10
Лист	Листов 1	

Мосводоканалинипроект

Копировал: 18600-03 31 формат 12

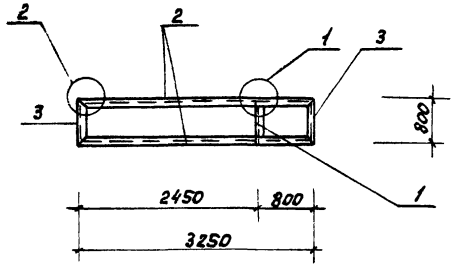

Формат	Зона	Поз.	Обозначение	Наименование	Кол	Примеч
				Документация		
12			т. п. 902-2-362.83 -т.т	Технические требованию		
				Детали		
64		1		Уголок 6-50х50х5 ГОСТ 8509-72* ℓ=790 ВСТ3кп2 ГОСТ 535-79	1	3 кг
64		2		Швеллер 10 ГОСТ 8240-72 ℓ=3250 ВСТ3кп2 ГОСТ 535-79	2	28 кг
64		3		ℓ=800	2	6.9кг

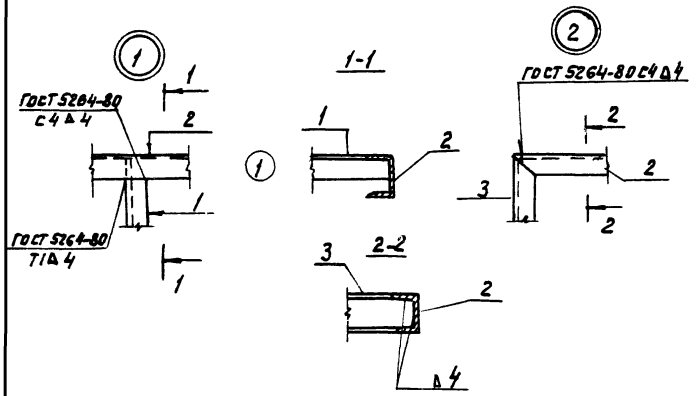

Нач. отд	Мешолкин		
Н. контр	Мильцер		
Гл. спец	Руссин		
ГИП	Крюков		
Рук. бр	Болотова		17-81
Ст. инж	Гудково		IV-83

т.п. 902-2-362.83 КЖИ-Р2

Рама Р2

Стадия	Масса	Масштаб
Р	72.8кг	1:50 1:10
Лист	Листов 1	

Мосводоканалниипроект

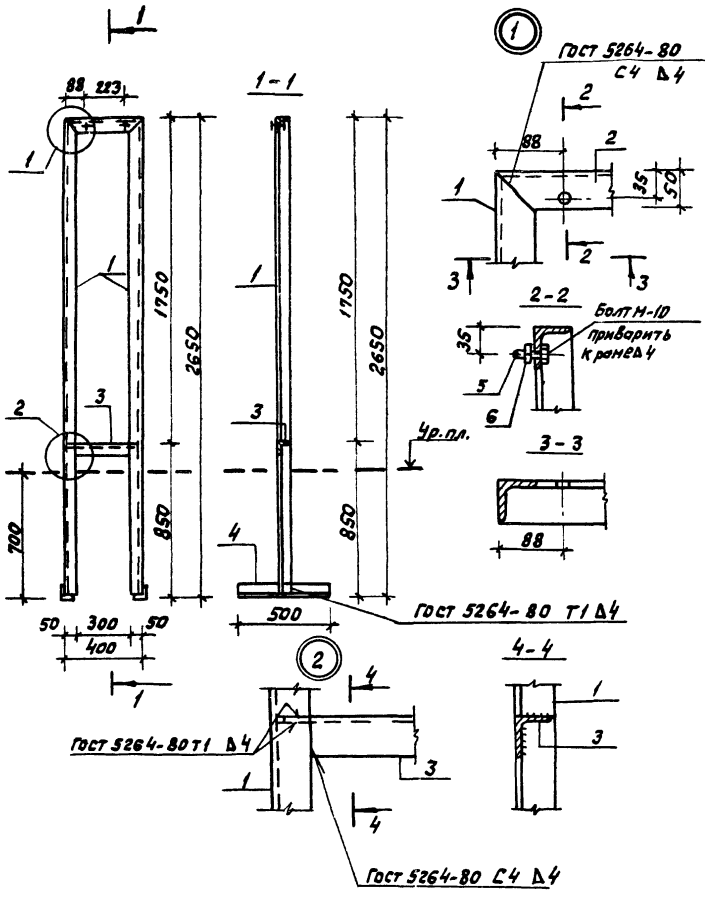

Формат	Зона	Поз.	Обозначение	Наименование	Кол	Примеч.
				Документация		
12			Т.П. 902-2-362.83 -Т.Т	Технические требования		
				Детали		
Б4		1		Уголок 6-50х50х5 ГОСТ 8509-72* / Ст3кп2 ГОСТ 535-79 ℓ=2650	2	10.0кг
Б4		2		ℓ=400	1	1.5кг
Б4		3		ℓ=390	1	1.5кг
Б4		4		ℓ=500	2	1.9кг
Б4		5		Болт М10х30 ГОСТ 7798-70*	2	0.03кг
Б4		6		Гайка М10 ГОСТ 5915-70*	2	0.01кг

Нач.отд	Мешалкин		
Н.контр	Мильцер		
Гл.спец	Русских		
ГИП	Крюков		
Рук.гр	Болотова		IV-83
Ст.инж.	Гудкова		IV-83

Т.П. 902-2-362.83 КЖИ-РШ1

Рама РШ1

Стадия	Масса	Масштаб
Р	26.9кг	1:50
Лист	Листов 1	

Мосводоканалниипроект

Копировал:

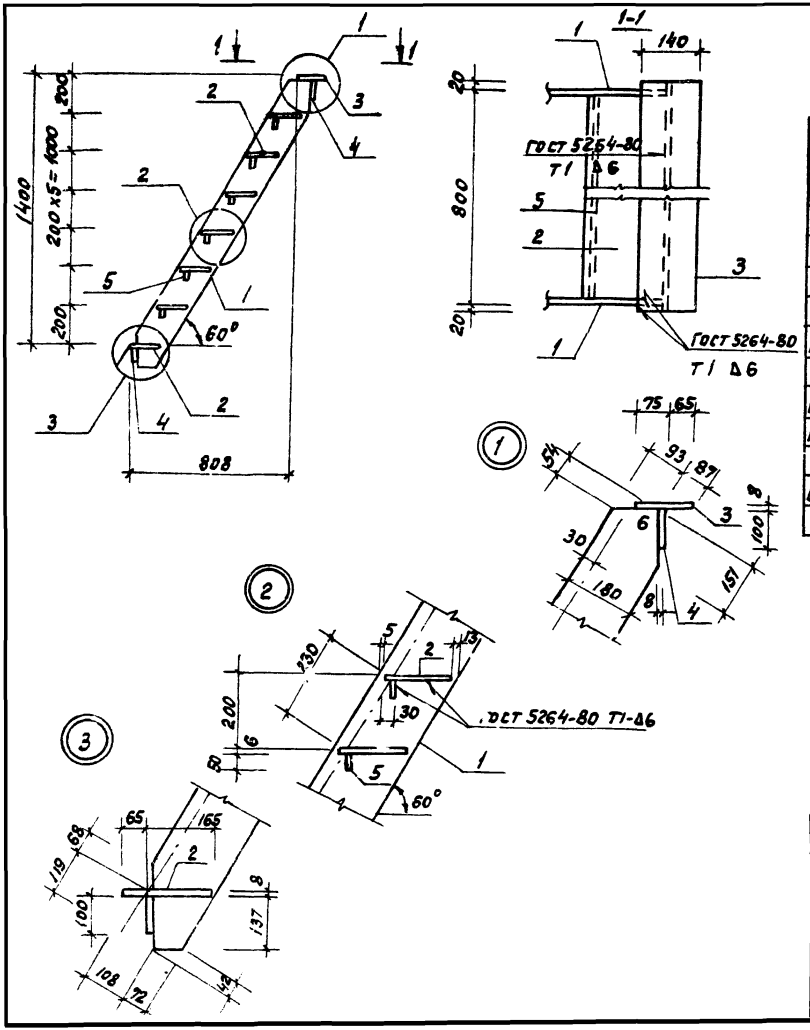

			Обозначение	Наименование	Кол	Примеч.
				Документация		
12			т.п. 902-2-362.83 -т.т	Технические требования		
				Детали		
64		1		Полоса Б-6х180 ГОСТ 103-76 / В Ст3кп2 ГОСТ 536-79 ℓ=1785	2	16.1кг
64		2		Лист ромб О-ПН-6, ОБ Ст3кп2 / ГОСТ 8568-77* ℓ=790	7	9.1кг
64		3		Лист ром. О-ПН-8, ОБ Ст3кп2 / ГОСТ 8568-77* ℓ=840	1	7.7кг
64		4		Полоса Б-8х100 ГОСТ 103-76 / В Ст3кп2 ГОСТ 536-79 ℓ=840	2	5.3кг
64		5		ℓ=790	6	1.6кг

1. Сварку производить электродами типа Э-42 по ГОСТ 9467-75

				т.п. 902-2-362.83 КЖИ-ЛС1			
				Лестница ЛС1	Стадия	Масса	Масштаб
					Р	121.8кг	1:20
					Лист 1	Листов 5	
Нач отд	Мешалкин						
Н контр	Кильцер						
Гл спец	Руссин						
ГИП	Крюков						
Рук. бр	Болотова						
Ст ин	Гудков						

Мосводоканалниипроект

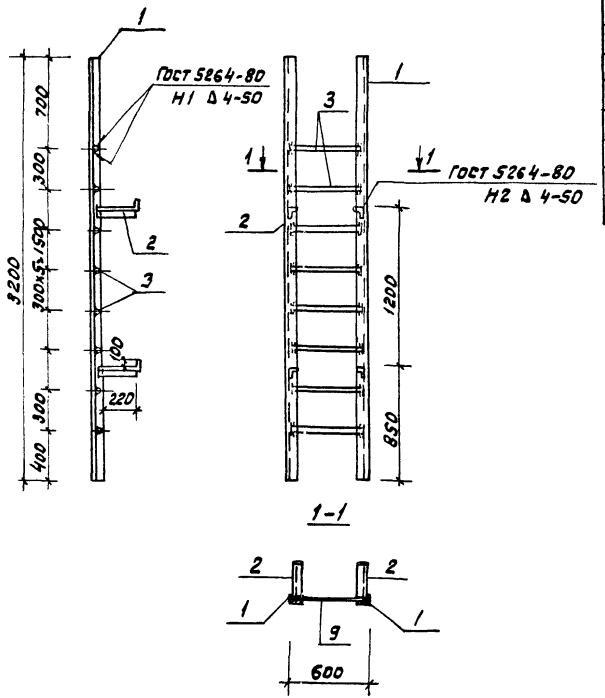

Формат	Зона	Поз.	Обозначение	Наименование	Кол	Примеч.
				Документация		
12			т.п. 902-2-362.83 - т.т	Технические требования		
				Детали		
64		1		Уголок Б-63х63х6 ГОСТ 8509-72* ℓ=3200 ВСт3кп2 ГОСТ 535-79	2	18.3кг
64		2		ℓ=370	4	2.15кг
64		3		ф18АI ГОСТ 5781-81; ℓ=570	8	1.15кг

Нач. отд.	Мешалкин		
Н. контр	Мильцер		
Гл. спец	Русина		
ГИП	Крюков		
Рук. бр	Болотова		IV-83
Ст. инж	Гудкова		IV-83

т.п. 902-2-362.83 КНИИ- ЛС2

Лестница ЛС2

Стадия	Масса	Масштаб
Р	54.4кг	1:25
Лист	Листов 1	

Мосводоканалниипроект

Копировал: 18600-03 35 формат 12

1-1

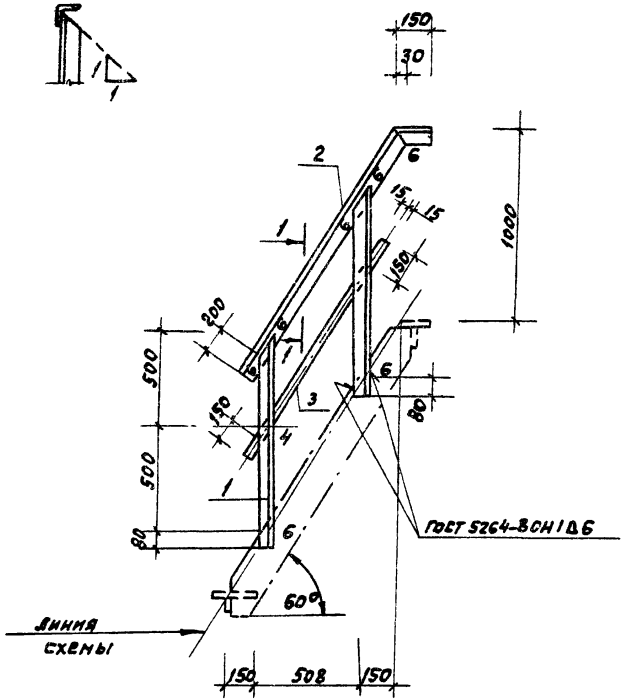

Формат	Зона	Поз	Обозначение	Наименование	Кол	Приме4
				Документация		
12			Т.п. 902-2-362.83 -ТТ	Технические требования		
				Детали		
Б4		1		Уголок Б-50х50х5 ГОСТ 8509-72* ℓ=1080 Ст3кп2 ГОСТ 535-79	2	4 кг
Б4		2		ℓ=1610	1	6.1 кг
Б4		3		Полоса Б-4х30 ГОСТ 103-76 ℓ=1300 Ст3кп2 ГОСТ 535-79	1	1.2 кг

Нач. отд	Мешалкин		
Н. контр	Мильцер		
Гл. спец	Руссин		
ГИП	Крюков		
Рук. гр.	Болотова		
Ст. инж.	Гудкова		11.83

Т.п. 902-2-362.83 КЖИ-ОГ1

Ограждение ОГ1

Стадия	Масса	Масштаб
Р	15.3кг	1:20
Лист	Листов 1	

Мосводоканалнипроект

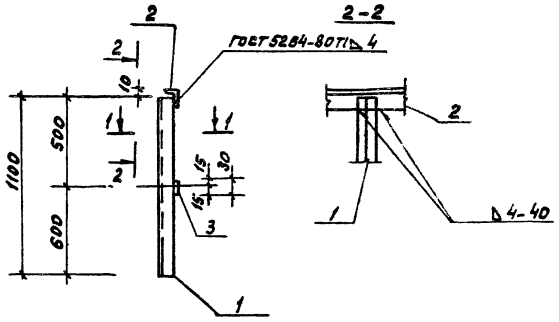

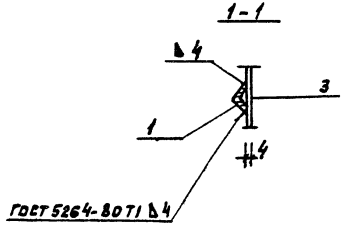

Формат	Зона	Поз	Обозначение	Наименование	Кол	Примеч.
				Документация		
12			Т.П. 902-2-362.83 -ТТ	Технические требования		
				Детали		
64		1		Уголок 5 50х50х5 ГОСТ 8509-72* / Ст3кп2 ГОСТ 535-79 / ℓ=1100	2	4.2кг
64		2		ℓ=1000	1	3.8кг
64		3		Полоса 5-4х30 ГОСТ 103-76 / Ст3кп2 ГОСТ 535-79 / ℓ=1000	1	0.9кг

Нач отд	Мешалкин		
Н. контр	Мильцер		
Гл. спец	Русин		
ГИП	Крюков		
Рук. гр	Болотова		IV-91
Ст. инж	Гудкова		IV-93

Т.П. 902-2-362.83 КЖИ-ОГ2

Ограждение ОГ2

Стадия	Масса	Масштаб
Р	13,1кг	1:20 / 1:10
Лист	Листов 1	

Мосводоканалпроект

Копировал: [illegible] 18600-03 37 Формат 12

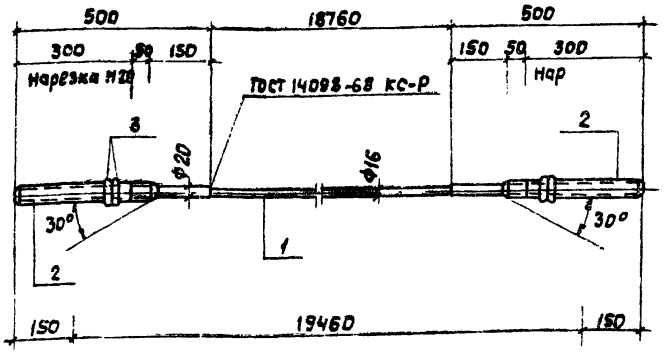

Длину между гранями анкерных опор уточнить после монтажа анкеров.

Формат	Зона	Поз	Обозначение	Наименование	Кол.	Примечание
				Документация		
12			т.п. 902-2-362.83 -т.т	Технические требования		
				Детали		
54		1		Ф16 А III, ГОСТ 5781-81; ℓ=18760	1	29.6кг
54		2		Ф22 9 III, ГОСТ 5781-81; ℓ=500	2	1.5кг
54		3		Гайка М20 ГОСТ 5915-70*	4	0.063кг

Нач отд	Мешалкин	
Н. контр	Мильцер	
Гл. спец	Руссин	
ГИП	Крюков	
Ст. инж.	Нарунец	

т.п. 902-2-362.83 КЖИ- НС1

Напрягаемый стержень НС1

Стадия	Масса	Масштаб
Р	32.85кг	1:10
Лист	Листов 1	

Мосводоканалниипроект

Формат 11

т.п. 902-2-362.83

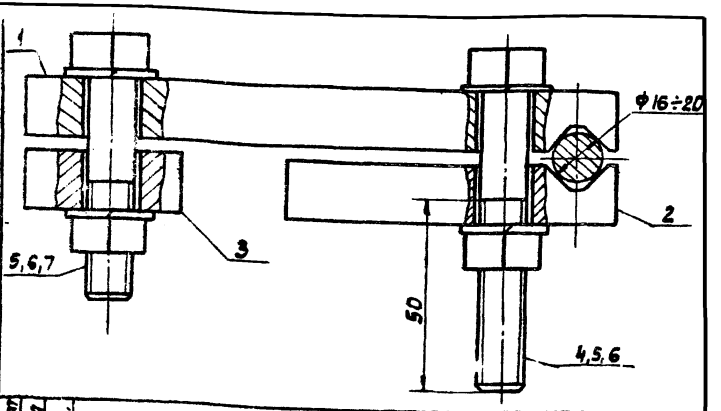

Формат	Зона	Поз.	Обозначение	Наименование	Кол	Примечание
				Документация		
12			т.п. 902- -т.т	Технические требования		
				Детали		
54		1		Полоса Б16х120 ГОСТ 103-76 / Вст3кп2 ГОСТ 535-79 ℓ=150	1	2.3кг
54		2		ℓ=80	1	1.2кг
54		3		ℓ=40	1	0.6кг
54		4		Болт М12 ГОСТ 7798-70*; ℓ=80	2	0.088кг
54		5		Шайба 12 ГОСТ 6402-70*	8	0.006кг
54		6		Гайка М12 ГОСТ 5915-70*	4	0.015кг
54		7		Болт М12 ГОСТ 7798-70*; ℓ=60	2	0.071кг

Нач отд	Мешалкин	
Н контр	Мильцер	
Гл спец	Руссин	
ГИП	Крюков	
Ст инж.	Нарунец	

Взам. и.в.н.

Подп. и дата

Инв. № подл.

т.п. 902-2-362.83 КЖИ- Э31

Электрозажим Э31

Стадия	Масса	Масштаб
Р	4.53кг	1:10
Лист	Листов 1	

Мосводоканалниипроект

Копировал:

18600-03 38

Формат 11

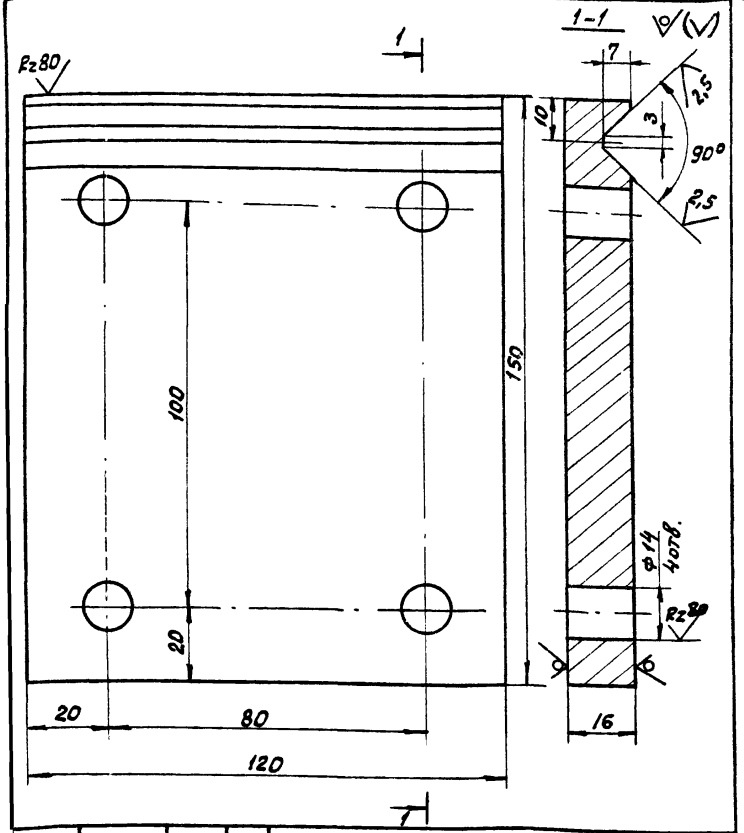

Нач. отд	Мешалкин		
Н. контр	Мильцер		
Гл. спец	Руссин		
ГИП	Крюков		
Рук. Бр	Болотова		
Ст. инж	Гудкова		IV-83г.

т.п. 902-2-362 83 КЖИ-ЭЗ1

Электрозажим ЭЗ1
Поз. 1

Стадия	Масса	Масштаб
Р	2.3кг	1:10
Лист	Листов 1	

Полоса 6-16х120 ГОСТ 103-76 / Ст3 кп 2 ГОСТ 535-79 e=150

Мосводоканалниипроект

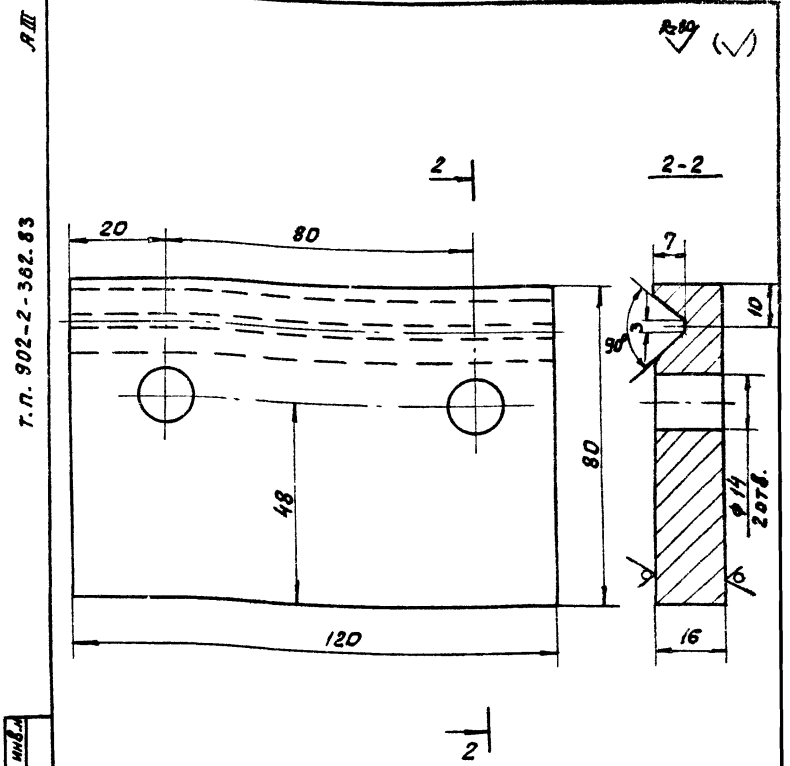

Взам. инв. №
Подп. и дата
Инв. № подл.

Нач. отд	Мешалкин		
Н. контр	Мильцер		
Гл. спец	Руссин		
ГИП	Крюков		
Рук. Бр	Болотова		
Ст. инж	Гудкова		IV-83г.

т.п 902-2-362.83 КЖИ-ЭЗ1

Электрозажим ЭЗ1
Поз 2

Стадия	Масса	Масштаб
Р	1,2кг	1:10
Лист	Листов 1	

Полоса 6-16х120 ГОСТ 103-76 / Ст3 кп 2 ГОСТ 535-79 e=80

Мосводоканалниипроект

Формат А1

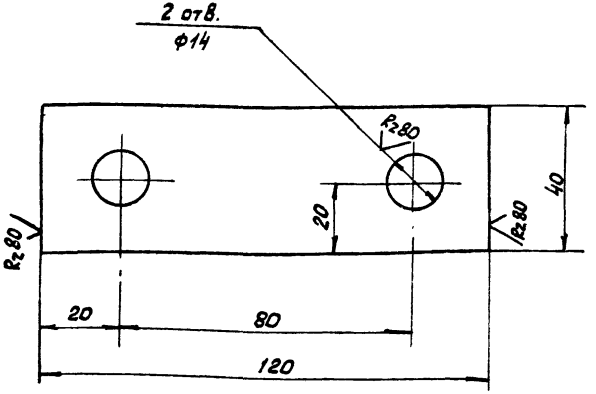

			Т.п. 902-2-362.83 КЖИ-ЭЗ1		
			Электрозащита ЭЗ1 поз. 3	Стадия: Р; Масса: 0.6кг; Масштаб: 1:1	
Гл. спец.	Руссин			Лист	Листов 1
ГИП	Крюков		Полоса Б-16х120 ГОСТ 103-76 / Ст3кп2 ГОСТ 535-79	Мосводоканалнипроект	
Рук. бр.	Болотова				
Ст. инж.	Гудкова				

Формат 11

gost.e-ecolog.ru

Т.п. 902-2-362.83 АШ

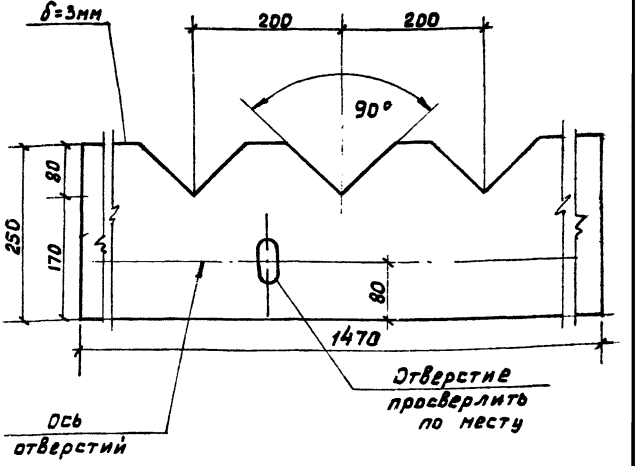

Инв.№ подл. | Подп. и дата | Взам. инв.№

			Т.п. 902-2-362.83 КЖИ - В1		
			Водослив В1	Стадия: Р; Масса: —; Масштаб: 1:5	
Нач. отд.	Мешалкин			Лист	Листов 1
Н. контр.	Мильчер		Стекло СБПТ, II 3х1360х1190; ГОСТ 9784-75 *	Мосводоканалнипроект	
Гл. спец.	Руссин				
ГИП	Крюков				
Рук. бр.	Болотова				
Ст. инж.	Гудкова				

Копировал:

Формат 11