ТИПОВОЙ ПРОЕКТ
902-2-322

СТАНЦИЯ БИОЛОГИЧЕСКОЙ ОЧИСТКИ

СТОЧНЫХ ВОД В АЭРОТЕНКАХ
ПРОДЛЕННОЙ АЭРАЦИИ
С АЭРАТОРАМИ НА ВЕРТИКАЛЬНОМ ВАЛУ
ПРОИЗВОДИТЕЛЬНОСТЬЮ 400 $м^3$/СУТКИ

Альбом III
ЧАСТЬ 1

15895-01
ЦЕНА 1-26

gost.e-ecolog.ru

ЦЕНТРАЛЬНЫЙ ИНСТИТУТ ТИПОВОГО ПРОЕКТИРОВАНИЯ
ГОССТРОЯ СССР

Москва, А-445, Смольная ул., 22

Сдано в печать 1979 года

Заказ № 7815 Тираж 1300 экз.

ТИПОВОЙ ПРОЕКТ
902-2-322

СТАНЦИЯ БИОЛОГИЧЕСКОЙ ОЧИСТКИ СТОЧНЫХ ВОД В АЭРОТЕНКАХ ПРОДЛЕННОЙ АЭРАЦИИ С АЭРАТОРАМИ НА ВЕРТИКАЛЬНОМ ВАЛУ ПРОИЗВОДИТЕЛЬНОСТЬЮ 400 м³/сутки

СОСТАВ ПРОЕКТА:

Альбом I - Пояснительная записка (из типового проекта 902-2-323).
Альбом II - Генплан. Производственно-вспомогательное здание (из типового проекта 902-2-323).
Альбом III - Часть 1. Блок емкостей АМ-4440. Контактные резервуары.
Часть 2. Блок емкостей АМ-5160. Контактные резервуары.
Часть 1 - Блок емкостей АМ-780. Контактные резервуары (из типового проекта 902-2-323).
Альбом IV - Нестандартизированное оборудование. Оборудование хлордозаторной.
Часть 2 - Аэратор механический, поверхностный, вертикальный диаметром 1.25 м (АМПВ-1.25) (из типового проекта 902-2-321).
Альбом V - Заказные спецификации (из типового проекта 902-2-323).
Альбом VI - Сметы. Часть 1. Общая часть. Блоки емкостей. Контактные резервуары.
Часть 2. Производственно-вспомогательное здание (из типового проекта 902-2-323).

Примененные типовые материалы:

Типовой проект 902-2-255 - Станция биологической очистки сточных вод с циркуляционными окислительными каналами производительностью 100, 200 м³/сутки. Альбом III. Здание решеток.

Типовой проект 902-2-249 - Установка по доочистке сточных вод на песчаных фильтрах производительностью 400, 700 м³/сутки

Разработан проектным институтом ЦНИИЭП инженерного оборудования
Главный инженер института Кетаов
Главный инженер проекта Свердлов

АЛЬБОМ III, ЧАСТЬ 1

Проект утвержден Госгражданстроем приказ № 144 от 19 июля 1977 г.
Рабочие чертежи введены в действие ЦНИИЭП инженерного оборудования приказ № 102 от 29 сентября 1978 г.

Содержание альбома

Наименование чертежа	Марка листа	№№ стр.
Содержание альбома		2
1. Общие данные.	КГ-1	3
Технологическая часть		
Блок емкостей.		
1. План. Разрезы.	КП-2	4
Контактные резервуары.		
1. План. Разрезы.	КП-3	5
Конструкции железобетонные.		
1. Маркировочная схема стеновых панелей. Маркировочная схема лотков и ходовых мостиков. Разрезы 1-1; 2-2	КЖС-1	6
2. Разрез 3-3. Узлы. Спецификация.	КЖС-2	7
3. Узлы. Металлические марки. Спецификация.	КЖС-3	8
4. План днища. Разрезы 1-1÷3-3. Узлы 1÷5.	КЖС-4	9
5. Днище. Армирование. План раскладки верхних и нижних сеток. План раскладки каркасов. Разрезы.	КЖС-5	10
6. Днище. Армирование. Узлы. Разрезы. Спецификация.	КЖС-6	11
7. Днище. Армирование. Сетки. Каркасы. Спецификации.	КЖС-7	12
8. Монолитные конструкции. Опалубочный чертеж.	КЖС-8	13
9. Монолитные конструкции. Армирование.	КЖС-9	14
10. Монолитные конструкции. Арматурные сетки С1÷С3. Спецификации.	КЖС-10	15
11. Монолитные конструкции. Спецификации.	КЖС-11	16
12. Сборные железобетонные конструкции.	КЖС-12	17
13. Ходовые мостики.	КЖС-13	18
Электротехническая часть		
1. Общие данные.	ЭЛ-1	19

Из.	Лист	N докум.	Подпись	Дата
Инженер		Сложеникина		
Рук. груп.		Бондаренко		
ГИП		Шапиро		
Гл. сп. отд.		Свердлов		
Нач. отд.		Гальдман		

Т.П. 902-2-322

Станция биологической очистки сточных вод в аэротенках с продленной аэрацией с аэраторами на вертикальном валу производительностью 200 м³/сутки.

Блок емкостей АМ-440
Контактные резервуары

Лит.	Лист	Листов
Р		

Содержание альбома.

ЦНИИЭП инженерного оборудования г. Москва

Ведомость основных комплектов

Обозначение		Наименование	Примечание
902-2	кж	Конструкции железобетонные	
902-2-	кг	Технологическая часть	
902-2	эл	Электротехническая часть	

Ведомость чертежей основного комплекта кг; кж

Формат	Лист	Наименование	Примечание
	кг	Общие данные	
		Технологическая часть	
		Блок емкостей	
	кг-2	План. Разрезы.	
		Контактный резервуар	
	кг-3	План. Разрезы.	
		Конструкции железобетонные	
	кж-1	Маркировочная схема стеновых	
		панелей. Маркировочная схема лотков и	
		ходовых мостиков. Разрезы 1-1; 2-2	
	кж-2	Разрез 3-3. Узлы. Спецификации.	
	кж-3	Узлы. Металлические марки Спецификации.	
	кж-4	План днища. Разрезы 1-1÷3-3 Узлы 1÷5	
	кж-5	Днище. Армирование. План раскладки.	
		Верхних и нижних сеток. План	
		раскладки каркасов Разрезы.	
	кж-6	Днище. Армирование. Узлы. Разрезы.	
		Спецификации.	
	кж-7	Днище. Армирование сетки	
		Каркасы. Спецификации.	
	кж-8	Монолитные конструкции	
		Опалубочный чертеж.	
	кж-9	Монолитные конструкции. Армирование.	
	кж-10	Монолитные конструкции. Арматурные	
		сетки С1÷С3. Спецификации.	
	кж-11	Монолитные конструкции Спецификации.	
	кж-12	Сборные железобетонные конструкции	
	кж-13	Ходовые мостики ПЛ-1	

Ведомость примененных и ссылочных материалов

Обозначение	Наименование	Примечание
3.900-2; Вып 7	Унифицированные сборные железобетонные конструкции водопроводных и канализационных емкостных сооружений Материалы для проектирование монолитных зон и рабочие чертежи стеновых панелей для угловых участков прямоугольных сооружений, дополнение к выпускам 1 и 2/	
3.900-2; Вып.2	То же Панели стеновые высотой 1200÷5000 мм /Градация через 600мм/ и панели перегородные высотой 3600÷4200 и 4800 мм для прямоугольных сооружений. Рабочие чертежи	
3.900-2; Вып 6	То же изделия для лотков Рабочие чертежи	
1.459-2; Вып.2	Стальные лестницы переходные площадки и ограждения лестницы переходные площадки и ограждения из холодногнутых профилей с настилом и ступенями из рифленой стали. Чертежи КМД	

Сводная спецификация кг

Марка	Обозначение	Наименование	Кол.	Примечание
	ГНОМ 10-10	Электронасос центробежный погружной Q=10 м³/час H=10 м с электродвигателем.	1	
	711.02.000 В.О	Аэратор механический поверхностный вертикальный АМПВ-1,25с редуктором червячным 4-160-25-1-3	4	
	Серия 3.901-8 Выпуск 2	Щитовой затвор 200×450 шт	2	
	ГОСТ 10704-76	Труба ф219×5.0 п.м.	20.0	
	ГОСТ 10704-76	Труба ф159×3.0 п.м.	48.0	
	ГОСТ 10704-76	Труба ф108×4.0 п.м.	20.0	
	ГОСТ 17375-77	Отвод 60°-200С32 шт	2	
	ГОСТ 17375-77	Отвод 90°-150С32 шт	5	
	ГОСТ 17375-77	Отвод 60°-150С32 шт	5	
	ГОСТ 17376-77	Тройник 200С32 шт	2	
	ГОСТ 17376-77	Тройник 150С32 шт	1	
	ГОСТ 17378-77	Переход 200×150С32 шт	1	

Сводная спецификация железобетонных, стальных и деревянных конструкций и элементов

Марка	Обозначение	Наименование	Кол.	Примечание
	Сборные железобетонные конструкции			
ПС1	Серия 3.900-2 Вып.7	Стеновая панель ПБУ1-36-1	4	
ПС2	То же	То же ПБУ2-36-1	3	
ПС3	То же кж-12	То же ПБУ1-36-1А	4	
ПС4	Серия 3.900-2 Вып.2	То же ПБ1-36-1	2	
ПС5	Серия 3.900-2 Вып.7. кж 12	То же ПБУ1-36-1Б	4	
ЛТ1	Серия 3.900-2 Вып.6 кж-12	Лоток ЛП2-60А	1	
ЛТ2	То же	То же ЛП2-60Б	1	
ЛТ3	То же	То же ЛП1-60А	2	
	Монолитные железобетонные конструкции			
УМ1	кж-8	Монолитные участки стен УМ1	1	
УМ2	То же	То же УМ2	1	
УМ3	То же	То же УМ3	1	
УМ4	То же	То же УМ4	2	
УМ5	То же	То же УМ5	1	
УМ6	То же	То же УМ6	1	
УМ7	То же	То же УМ7	1	
ЛТМ1	кж-8	Монолитный лоток ЛТМ1	1	
	кж-4	Монолитное днище	1	44,0 м³
УМ8/УМ9	То же	То же УМ8/УМ9	1/1	
	Стальные конструкции			
ПЛ1	кж-13	Ходовой мостик ПЛ1	4	
М4	Серия 1.459-2 Вып.2	Лестница М4	4	
ПМ1	То же	Ограждение лестниц ПМ1	4	
ПМ2	То же	То же ПМ2	4	
ПП1	То же	Ограждение площадок ПП1	12	
ПП5	То же	То же ПП5	8	
ПП12	То же	То же ПП12	4	
ПП16	То же	То же ПП16	4	
М1	кж-3	Металлическая марка М1	2	
М2/М3	То же	То же М2/М3	2/2	
	Деревянные конструкции			
Ш1	кж-12	Деревянный щит Ш1	2	
Ш2	То же	То же Ш2	4	

Типовой проект разработан в соответствии с действующими нормами и правилами и предусматривает мероприятия, обеспечивающие взрывную взрывопожарную и пожарную безопасность при эксплуатации сооружения.

Главный инженер проекта /Свердлов/.

ИЗМ	ЛИСТ	N ДОКУМ.	ПОДПИСЬ	ДАТА	Т.П. 902-2-322 КГ			
					СТАНЦИЯ БИОЛОГИЧЕСКОЙ ОЧИСТКИ СТОЧНЫХ ВОД В АЭРОТЕНКАХ ПРОДЛЕННОЙ АЭРАЦИИ С АЭРАТОРАМИ НА ВЕРТИКАЛЬНОМ ВАЛУ ПРОИЗВОДИТЕЛЬНОСТЬЮ 400 м³/СУТКИ			
ГИП		ШАПИРО			БЛОК ЕМКОСТЕЙ АМ 440	ЛИТ. Р	ЛИСТ 1	ЛИСТОВ
РУК.ГРУП		БОНДАРЕНКО			ОБЩИЕ ДАННЫЕ	ЦНИИЭП ИНЖЕНЕРНОГО ОБОРУДОВАНИЯ г. МОСКВА		
ГЛ.СПЕЦ.		СВЕРДЛОВ						
НАЧ.ОТД.		ГОЛЬДМАН						

1 - 1

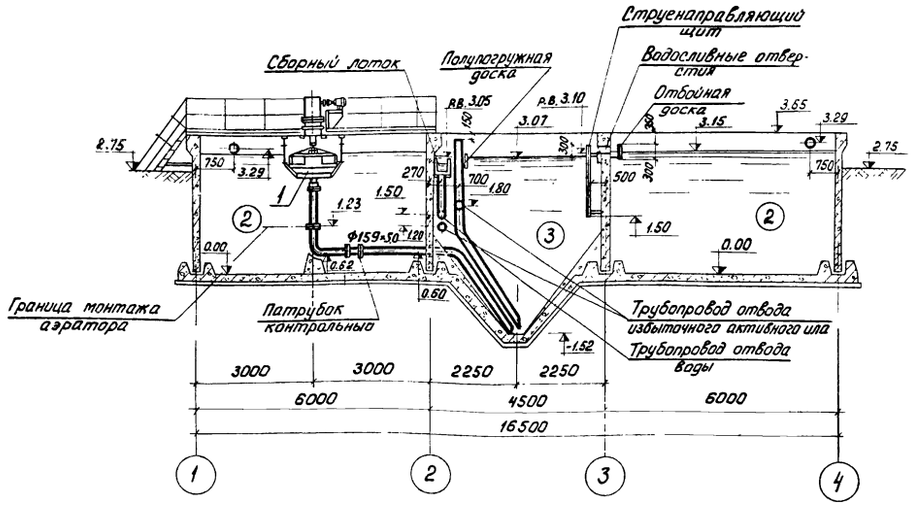

2 - 2

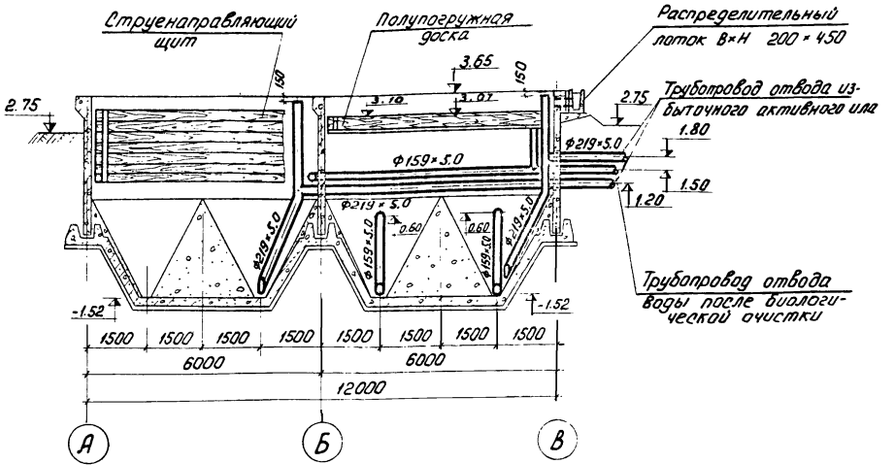

План

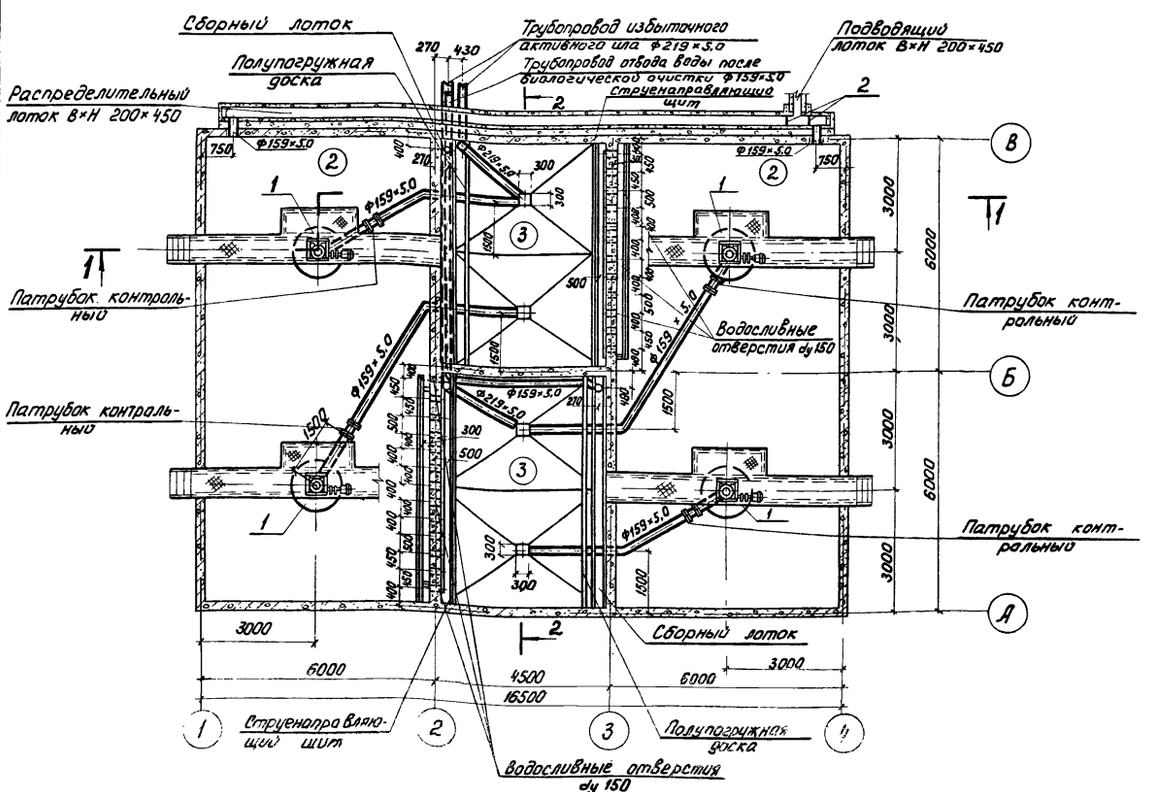

Экспликация сооружений

N: N:	Наименование	Количество	Примечание
2	Аэротенк	2	
3	Отстойник	2	

Экспликация оборудования

N: N:	Наименование	Количество	Примечание
1	Аэратор механический поверхностный вертикальный АМПВ-1.25 с редуктором червячным 4-160-25-1-3	4	т.п. 902-2- Альбом IV часть 2
2	Щитовой затвор 200×450	2	3.901-8 Выпуск 2

1. Установочные чертежи аэратора АМПВ-1.25 см. альбом IV ч.2 т.п. 902-2-
2. За относительную отметку 0.00 принята отметка днища аэротенков, которая соответствует отметке -4.25 на генплане.

ИЗМ.	ЛИСТ	N: ДОКУМ.	ПОДП.	ДАТА	т.п. 902-2-322 КГ			
					Станция биологической очистки сточных вод в аэротенках продленной аэрации с аэраторами на вертикальном валу производительностью 400 м³/сутки			
					Блок емкостей АМ 440	ЛИТЕР	ЛИСТ	ЛИСТОВ
						Р	2	
Ст. инж.	Лущихина				План Разрезы	ЦНИИЭП инженерного оборудования г. Москва		
Рук. гр.	Бондаренко							
Гл. спец.	Свердлов							
Нач. отд.	Гольдман							

1 - 1

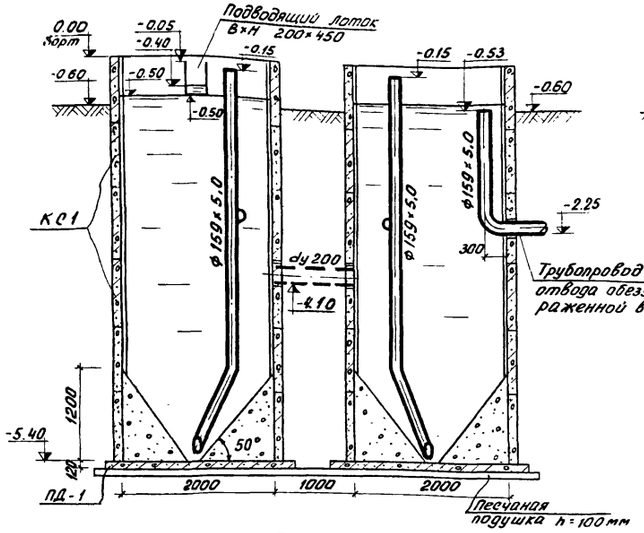

2 - 2

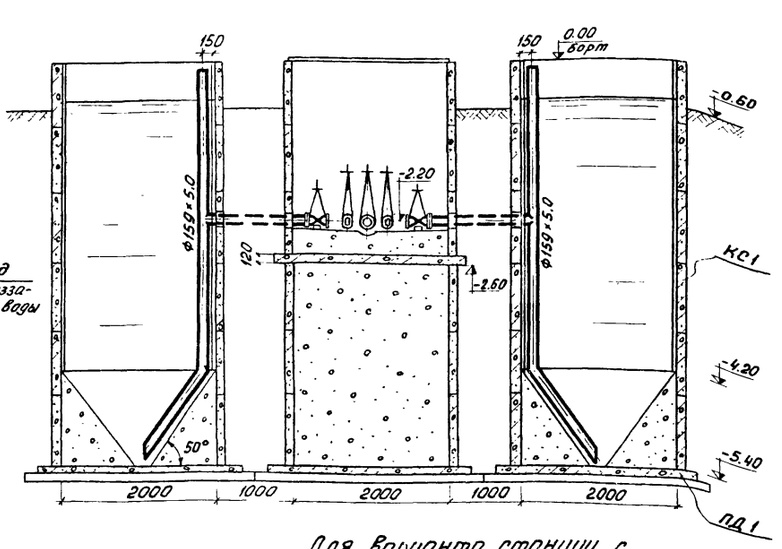

Спецификация

Марка	Обозначение	Наименование	К-во	Примеч.
	ГОСТ 10704-76	Труба ф159×5.0	26,0	
	Сборные железобетонные конструкции			
КС1	Серия 3.900-2 Вып.5	Кольцо стеновое КС20-2-1	24	1,47т
ПД1	— " —	Плита днища ПД 20-1-1	4	1,47т

План

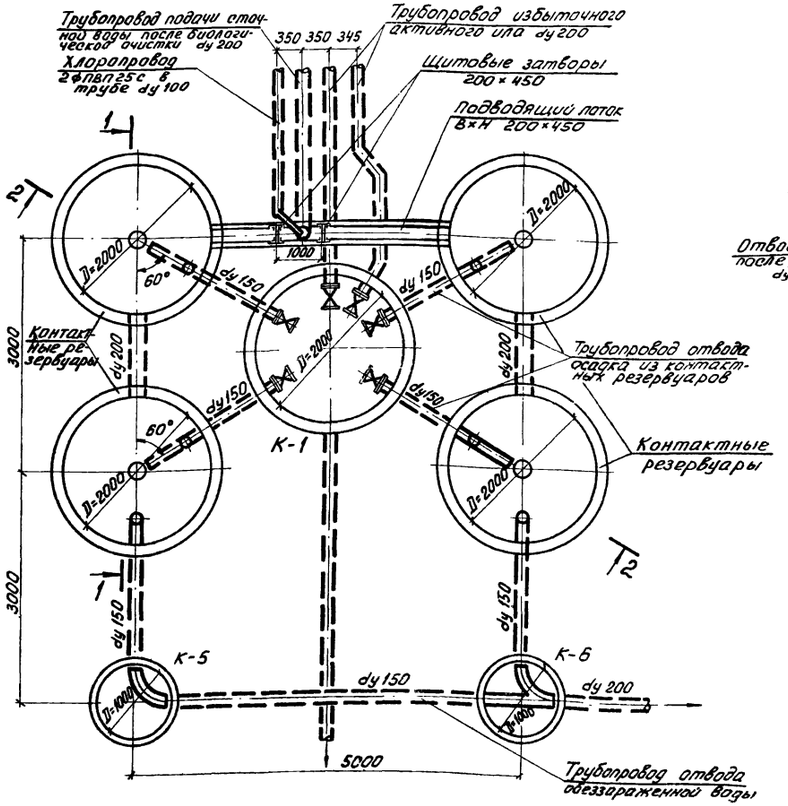

Для варианта станции с доочисткой

План

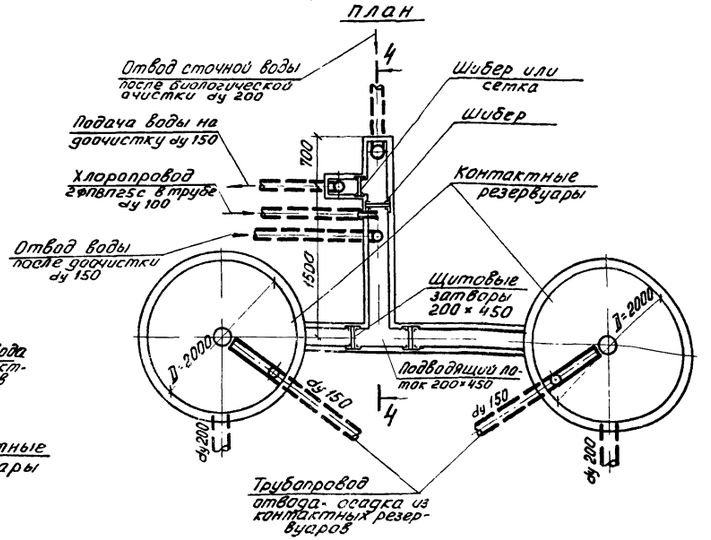

4-4

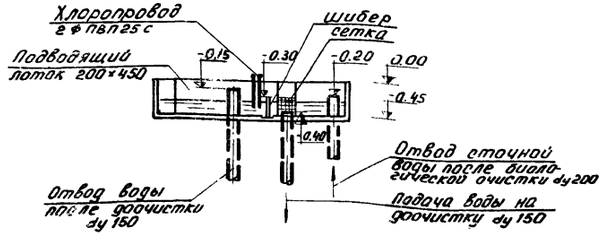

1. Внутренние поверхности стен контактных резервуаров торкретируются цементно-песчаным раствором состава 1:1 в два намета, общая толщина торкретштукатурки 30 мм.
2. За относительную отметку 0.00 принята отметка борта контактных резервуаров, которая соответствует отметке -0.90 на генплане.
3. Данный лист см. совместно с листом марки КГ альбом V настоящего проекта.
4. В спецификации приведен расход материалов на контактные резервуары и трубопроводы в пределах контактных резервуарав
5. Конструкцию сетки см. т.п. 902-2-249 альбом V.

						т.п. 902-2-322	КГ
						Станция биологической очистки сточных вод в аэротенках продленной аэрации с аэраторами на вертикальном валу производительностью 400 м³/сутки	
Инд.	N изм.	Фамилия	Подпись	Дата		Контактные резервуары	Литер Р; Лист 3; Листов
Инжен.		Гольдман					
Рук. гр.		Бондаренко				План. Разрезы	ЦНИИЭП инженерного оборудования
Гл. спец.		Свердлов					

Маркировочная схема стеновых панелей

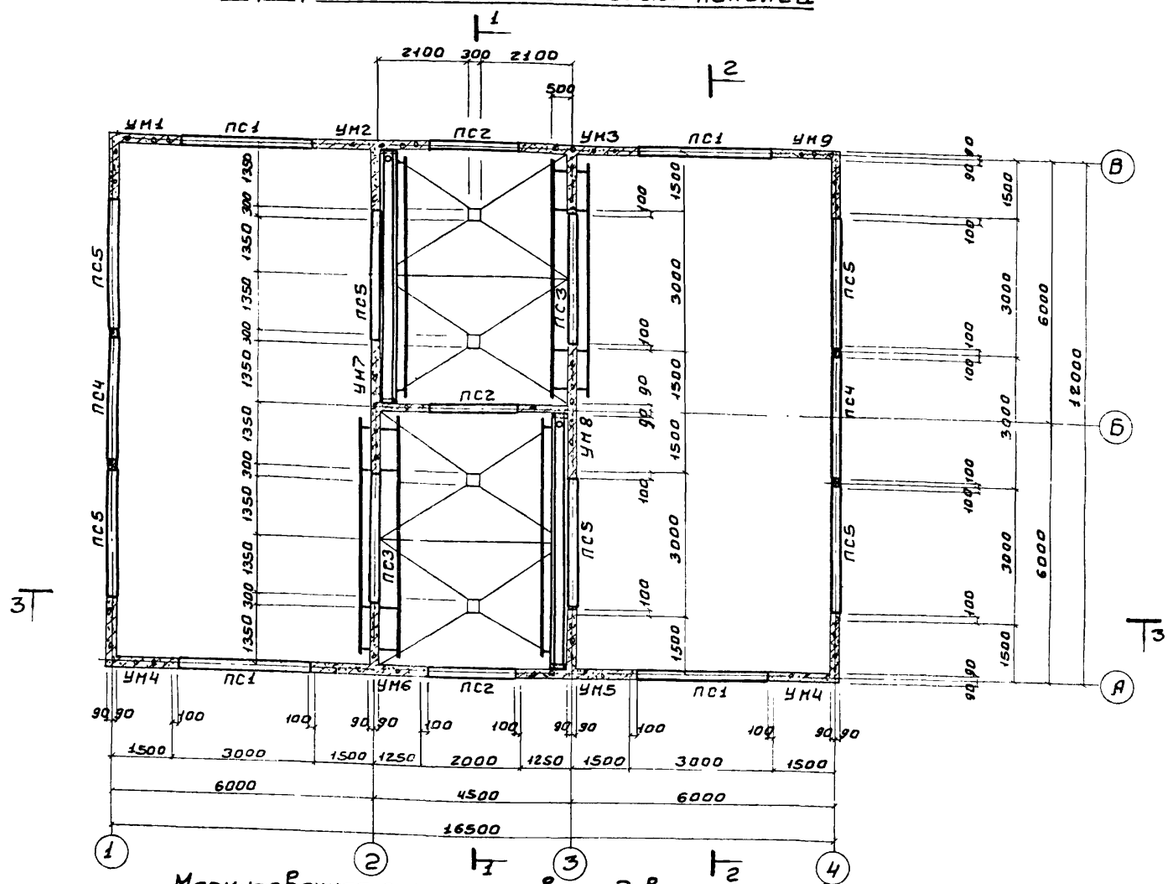

Маркировочная схема лотков и ходовых мостиков

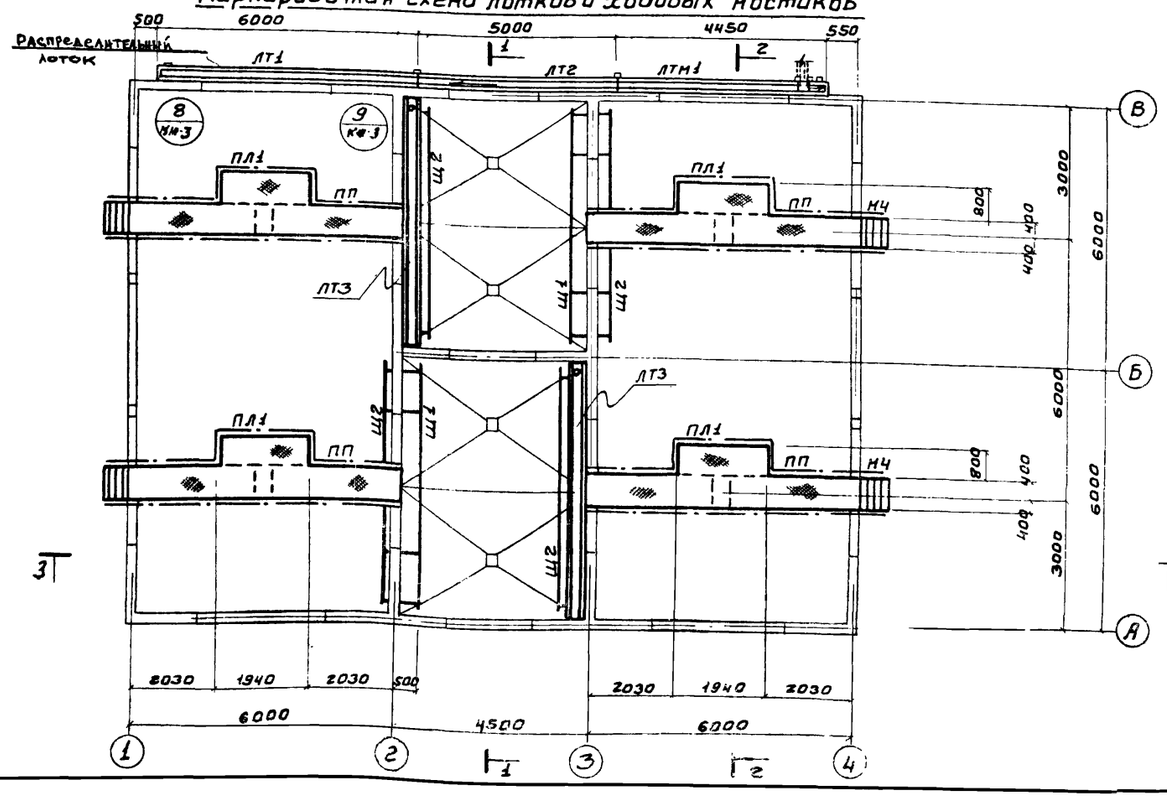

1 - 1

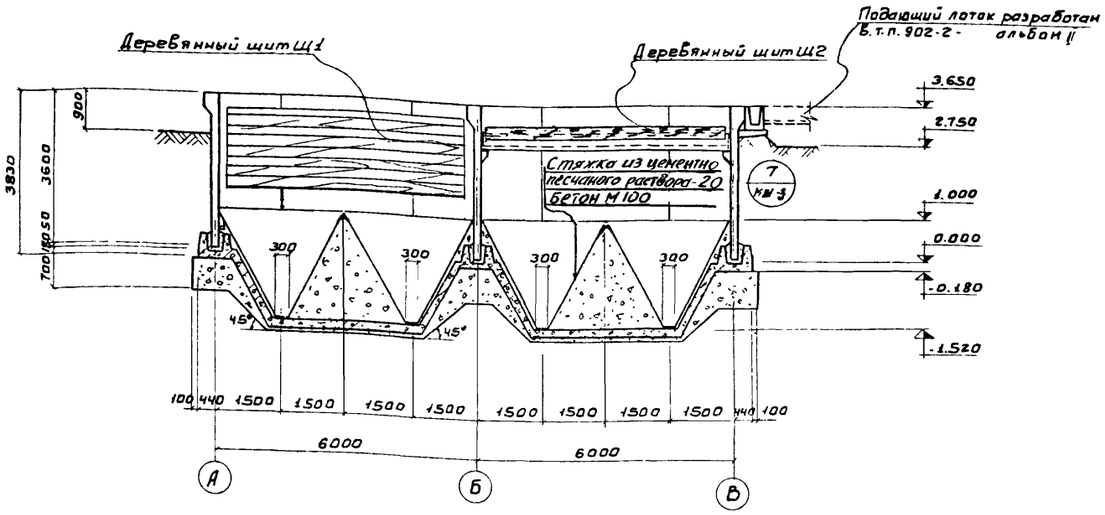

2 - 2

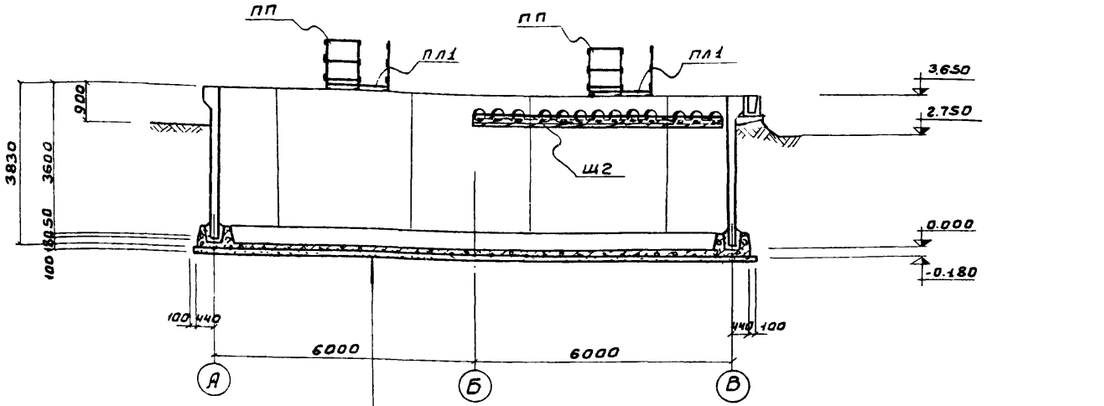

Торкрет-штукатурка цементно-песчаным раствором	- 20
Железобетонное днище	- 180
Стяжка из цементно-песчаного раствора	- 20
Обмазка горячим битумом за 2 раза по огрунтовке битумом, разведенном в бензине.	
Выравнивающая стяжка цементно-песчаным раствором	- 20
Бетонная подготовка из бетона марки М100	- 100
Щебень, втрамбованный в грунт	- 40
Грунт основания.	

1. Данный лист см. совместно с листом КЖ-2;3
2. В разрезе 1-1 подающий лоток показан условно
3. По дну распределительного лотка устраивается намазка из цементно-песчаного раствора толщиной от 10 до 30 мм.
4. Металлические площадки П.-1 привариваются к закладным деталям стен сварным швом hшв=8мм, вшв=10мм, Eшв=100мм Демонтаж мостиков в сооружении не допускается.

					Т.П. 902-2-322 -КЖ			
Изм	Лист	N докум	Подпись	Дата	Станция биологической очистки сточных вод в аэротенках продленной аэрации с аэраторами на вертикальном валу производительностью 400 м³/сутки			
Инженер		Крымский			Блок емкостей АМ-440	Лит.	Лист	Листов
						Р	1	13
ГИП		Шапиро			Маркировочная схема стеновых панелей. Маркировочная схема лотков и ходовых мостиков. Разрезы 1-1; 2-2	ЦНИИЭП инженерного оборудования г. Москва		
Гл спец		Пронин						
Нач отд		Красавин						

3 – 3

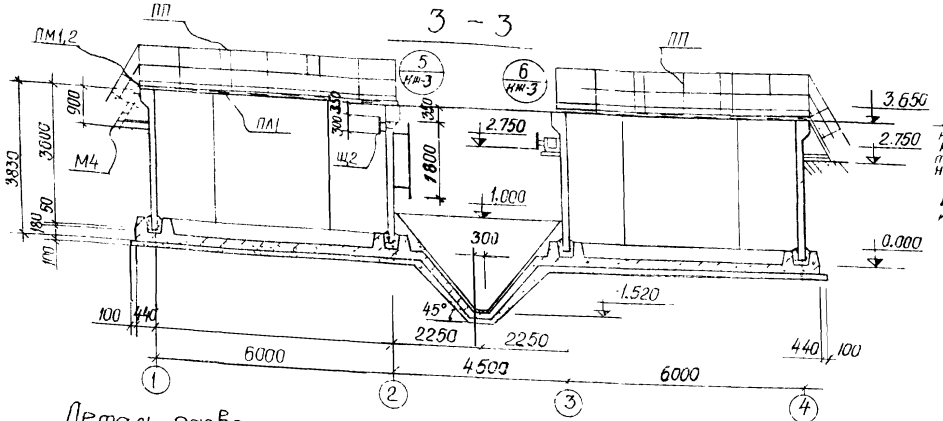

Деталь установки панели в паз днища

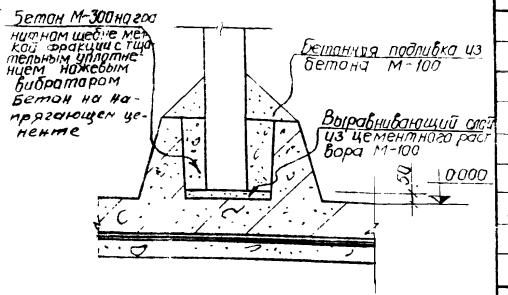

Деталь развертки стен по осям 1, 4

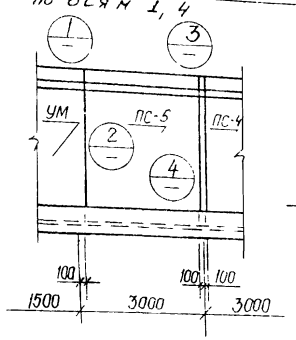

а – а

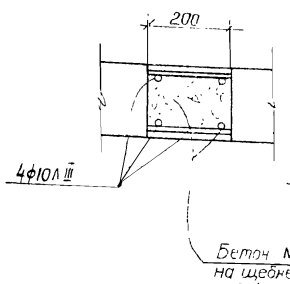

Деталь замоноличивания торца лотка

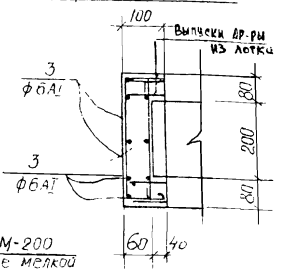

Ведомость стержней на один элемент

Марка эл-та	Поз	Эскиз или сечение	ф мм	Длина мм	Кол
Стык ПС и УМ	1	180	12 AIII	180	12
	2	3580	10 AIII	3580	4
Деталь лотка	3	L общ = 5500	6 AI	5500	–

Выборка стали на стыки панелей и детали замоноличивания лотка

Марка эл-та	Арматурные изделия. Арматурная сталь ГОСТ 5781-75						
	Класс A III, ф мм 12	ф мм 10	Итого	Класс AI, ф мм 6		Итого	Итого
Стыки	57,0	35,6	92,6	–		–	92,6
Деталь лотка	–	–	–	2,4		2,4	2,4

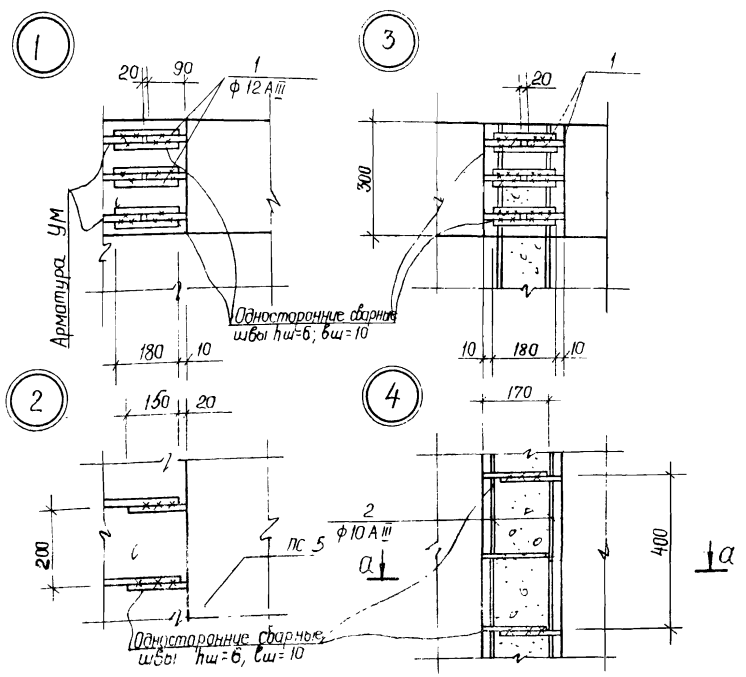

1. За условную отметку 0.000 принят верх железобетонного днища, что соответствует абсолютной отметке ☐.
2. Наружные поверхности монолитных участков стен, находящиеся выше планировочной отметки земли штукатурятся:
3. Днище емкости торкретируется цементно-песчаным раствором состава 1:1 за два раза на толщину 20мм с последующим выравниванием верхнего слоя.
4. Установку стеновых панелей производить с тщательной выверкой горизонтальных и вертикальных осей
5. Заделка стеновых панелей в паз днища производится бетоном марки „300" на напрягающем цементе.
6. Внутреняя (к ваде) поверхность стыков и монолитных участков стен торкретируется цементным раствором на 20мм за два раза с последующей затиркой
7. Падающий лоток разработан в т.п 902-2-альбом II
8. Конструкции ходовых мостиков см. лист КЖ-13

Спецификация элементов к маркировочным схемам, расположенным на листе

Марка	Обозначение	Наименование	Кол	Примечание
		Сборные железобетонные конструкции		
ПС1	Серия 3.900-2 вып. 7	Стеновая панель ПБУ1-36-1	4	
ПС2	то же	то же ПБУ2-36-1	3	
ПС3	то же КЖ-12	то же ПБУ1-36-1А	2	
ПС4	3.900-2 вып. 2	то же ПБ1-36-1	2	
ПС5	3.900-2 вып. 7 КЖ-12	то же ПБУ1-36-1б	6	
ЛТ1	Серия 3.900-2 вып. 6 КЖ-12	Лоток ЛП2 60А	1	
ЛТ2	то же	то же ЛП2 60Б	1	
ЛТ3	то же	то же ЛП1-60А	2	
		Монолитные железобетонные конструкции		
УМ1	КЖ-8	Монолитные участки стен УМ1	1	
УМ2	то же	то же УМ2	1	
УМ3	то же	то же УМ3	1	
УМ4	то же	то же УМ4	2	
УМ5	то же	то же УМ5	1	
УМ6	то же	то же УМ6	1	
УМ7	то же	то же УМ7	1	
УМ8	то же	то же УМ8	1	
УМ9	то же	то же УМ9	1	
ЛТМ1	КЖ-8	Монолитный лоток ЛТМ1	1	
	КЖ-4	Монолитное днище	1	440 м³
		Стальные конструкции		
ПЛ1	КЖ-13	Ходовой мостик ПЛ1	4	
М4	Серия 1.459-2 вып. 2	Лестница М4	4	
ПМ1	то же	Ограждение лестниц ПМ1	4	
ПМ2	то же	то же ПМ2	4	
ПП1	то же	Ограждение площадок ПП1	12	
ПП5	то же	то же ПП5	8	
ПП12	то же	то же ПП12	4	
ПП16	то же	то же ПП16	4	
М1	КЖ-3	Металлическая марка М1	2	
М2	то же	то же М2	2	
М3	то же	то же М3	2	
		Деревянные конструкции		
Щ1	КЖ-12	Деревянный щит Щ1	2	
Щ2	то же	то же Щ2	4	

Изм.	Лист	№ докум.	Подпись	Дата	ТП 902-2-322 -КЖ
Инженер		Крымский			Станция биологической очистки сточных вод в аэротенках, оборудованной аэрацией с аэраторами на вертикальном валу производительностью 400 м³/сутки. Блок емкостей АМ-440
Гип		Шапиро			Разрез 3-3. Узлы. Спецификации.
Н. контр.		Пронин			
Нач. отд.		Красавин			

Лит	Лист	Листов
Р	2	

ЦНИИЭП инженерного оборудования г. Москва

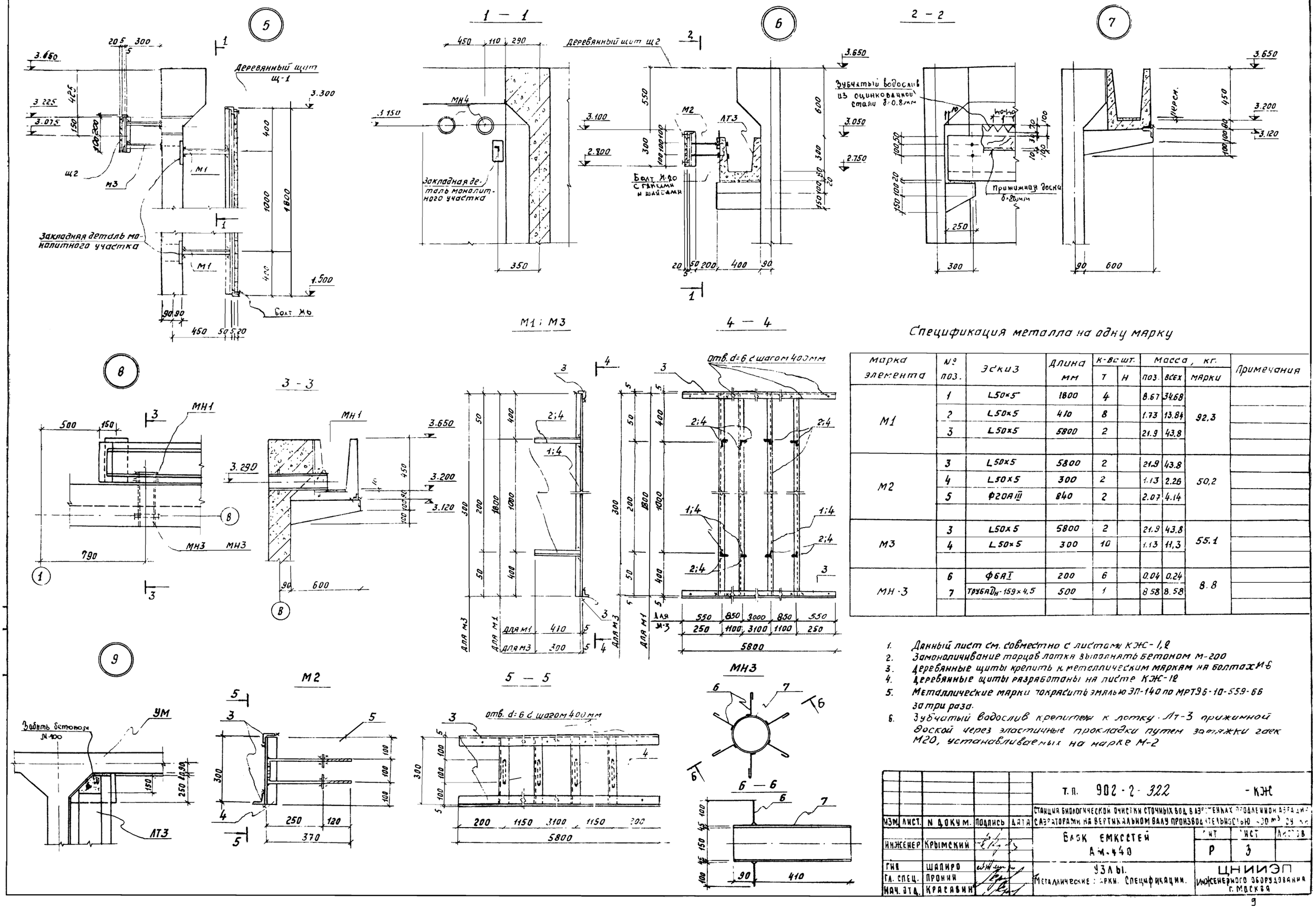

Спецификация металла на одну марку

Марка элемента	№ поз.	Эскиз	Длина мм	К-во шт. Т	К-во шт. Н	Масса, кг. поз.	Масса, кг. всех	Масса, кг. марки	Примечания
М1	1	L50×5	1800	4		8.67	34.68	92.3	
	2	L50×5	410	8		1.73	13.84		
	3	L50×5	5800	2		21.9	43.8		
М2	3	L50×5	5800	2		21.9	43.8	50,2	
	4	L50×5	300	2		1.13	2.26		
	5	Ф20А III	840	2		2.07	4.14		
М3	3	L50×5	5800	2		21.9	43.8	55.1	
	4	L50×5	300	10		1.13	11,3		
МН-3	6	Ф6А I	200	6		0.04	0.24	8.8	
	7	Труба $D_н$-159×4.5	500	1		8.58	8.58		

1. Данный лист см. совместно с листами КЖ-1,2
2. Замоноличивание торцов лотка выполнять бетоном М-200
3. Деревянные щиты крепить к металлическим маркам на болтах М6
4. Деревянные щиты разработаны на листе КЖ-12
5. Металлические марки покрасить эмалью ЭП-140 по МРТ96-10-559-66 за три раза.
6. Зубчатый водослив крепится к лотку Лт-3 прижимной доской через эластичные прокладки путем затяжки гаек М20, устанавливаемых на марке М-2

					Т.П. 902-2-322 - КЖ
					Станция биологической очистки сточных вод в аэротенках продленной аэрации с аэраторами на вертикальном валу производительностью 400 м³ 29 кг
Изм.	Лист.	N докум.	Подпись	Дата	Блок емкостей АМ-440
Инженер	Крымский				Лит. Р; Лист 3; Листов
Гип	Шапиро				Узлы. Металлические марки. Спецификации.
Гл. спец.	Пронин				ЦНИИЭП инженерного оборудования г. Москва
Нач. отд.	Красавин				

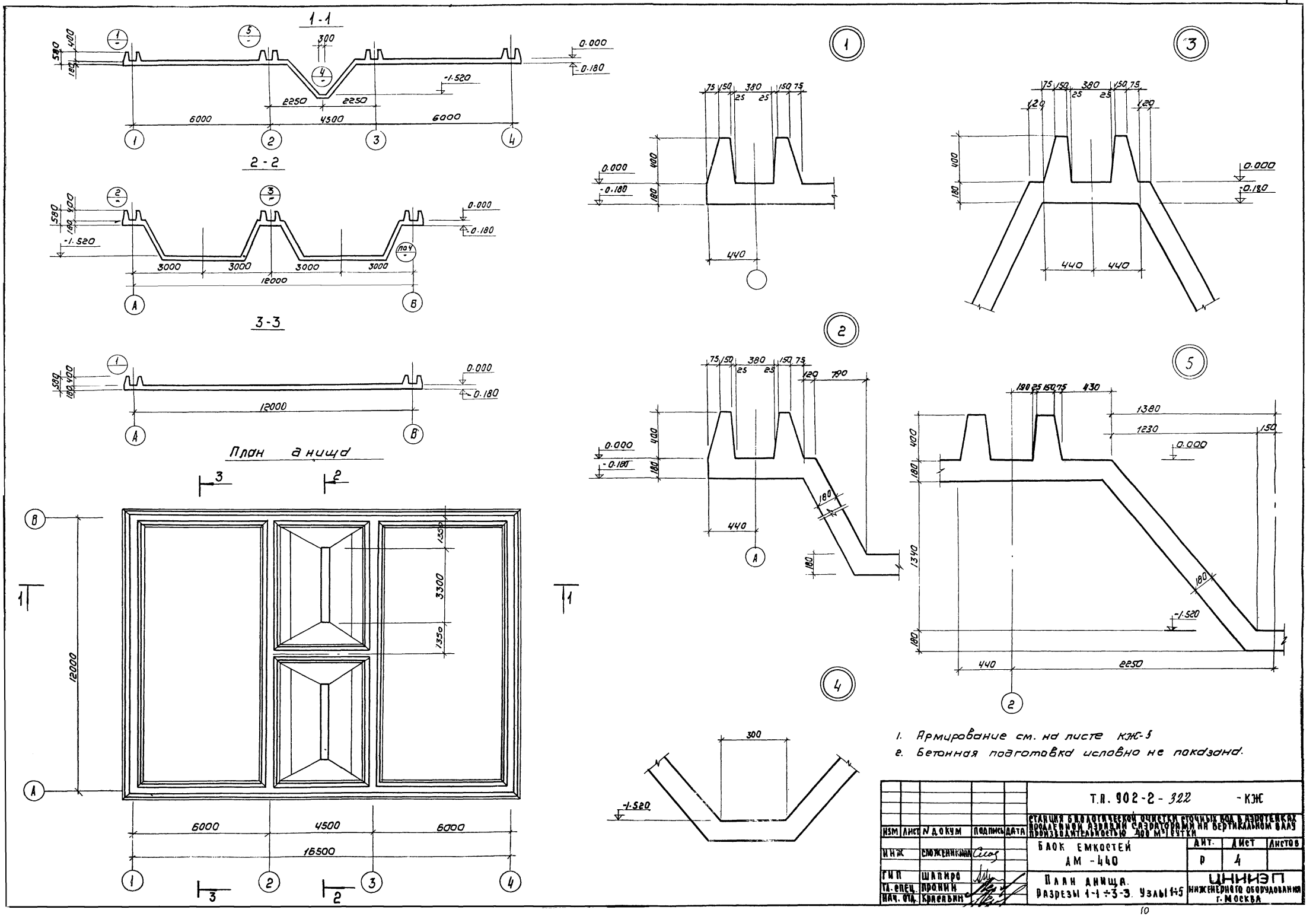

1. Армирование см. на листе КЖ-5
2. Бетонная подготовка условно не показана.

					Т.П. 902-2-322			-КЖ
					СТАНЦИЯ БИОЛОГИЧЕСКОЙ ОЧИСТКИ СТОЧНЫХ ВОД В АЭРОТЕНКАХ ПРОДЛЕННОЙ АЭРАЦИИ САЗРАТОРАМИ НА ВЕРТИКАЛЬНОМ ВАЛУ ПРОИЗВОДИТЕЛЬНОСТЬЮ 400 М³/СУТКИ			
ИЗМ	ЛИСТ	N ДОКУМ	ПОДПИСЬ	ДАТА	БЛОК ЕМКОСТЕЙ АМ-440	ДИТ.	ЛИСТ	ЛИСТОВ
ИНЖ		СЛОЖЕНИКИНА				Р	4	
ГИП		ШАПИРО			ПЛАН ДНИЩА. РАЗРЕЗЫ 1-1 ÷ 3-3. УЗЛЫ 1÷5	ЦНИИЭП ИНЖЕНЕРНОГО ОБОРУДОВАНИЯ г. МОСКВА		
ГЛ. СПЕЦ.		ПРОНИН						
НАЧ. ОТД.		КРАСАВИН						

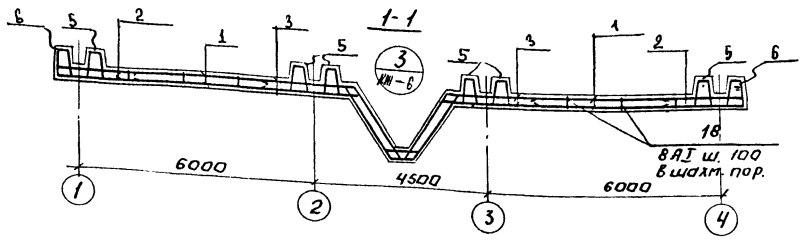

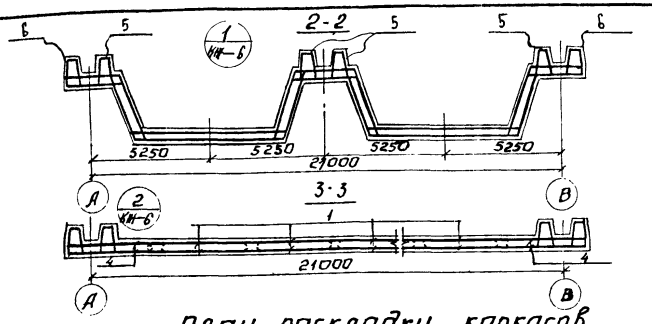

План раскладки нижних сеток.

План раскладки верхних сеток.

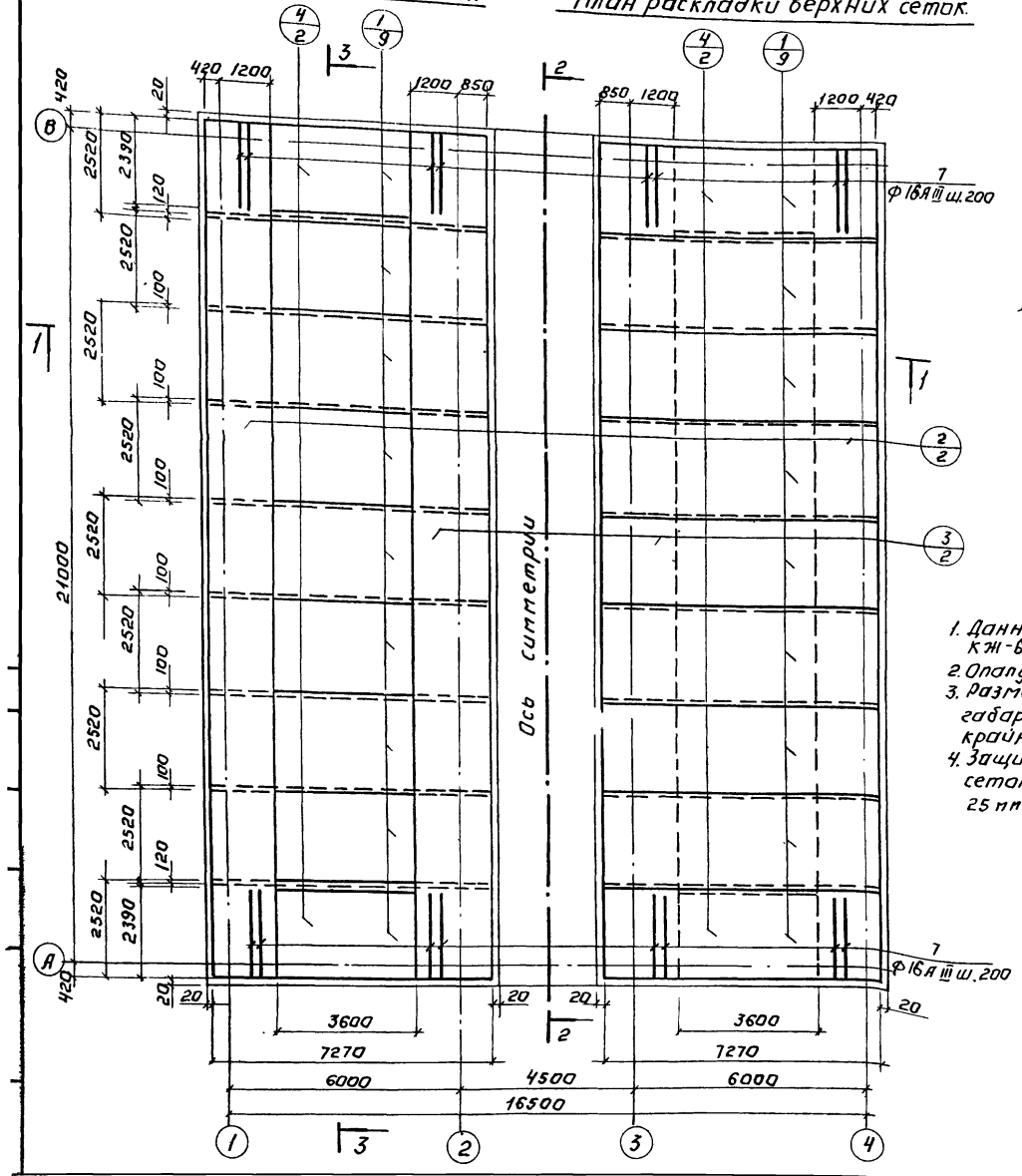

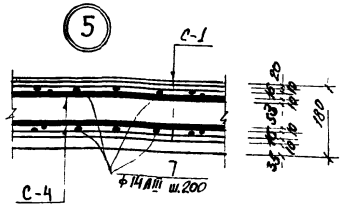

1. Данный лист см. совместно с листом КЖ-6
2. Опалубка днища см. лист. КЖ-4
3. Размеры плоских сеток даны по их габаритам, а каркасов - по осям крайних стержней.
4. Защитный слой бетона для нижних сеток - 35мм, для верхних сеток - 25 мм, для каркасов - 20 мм.

Условные обозначения

Поз. арматурного изделия
Кол. на данном участке

План раскладки каркасов.

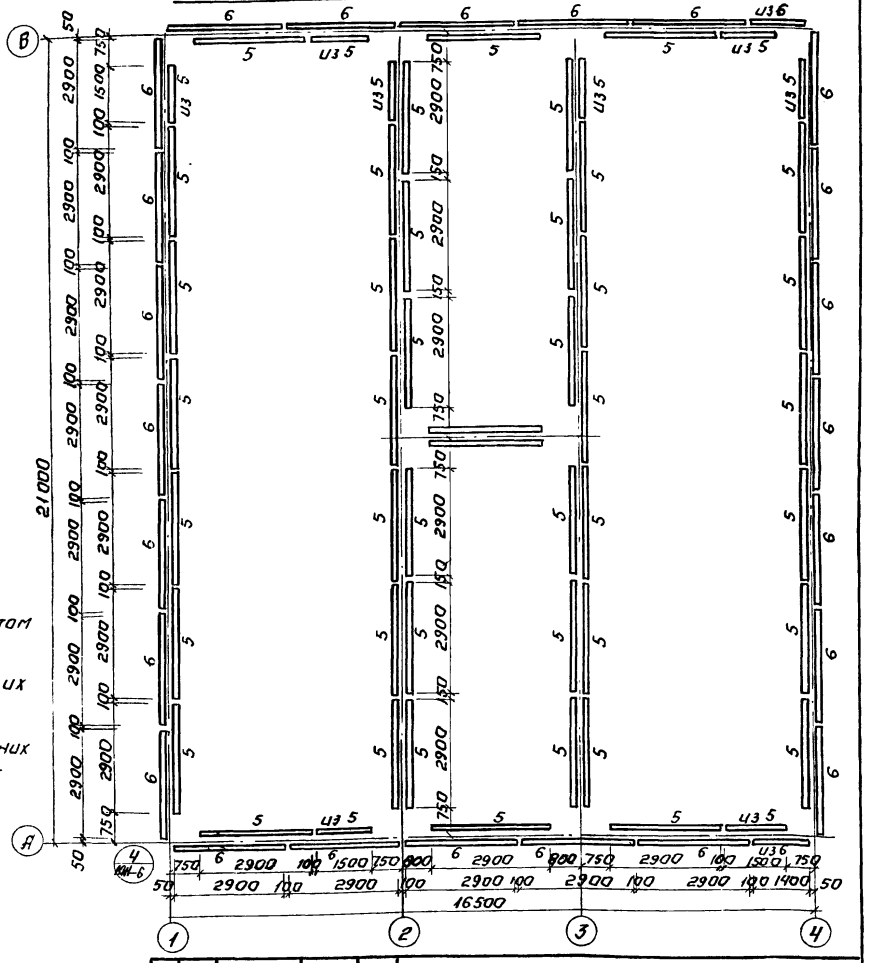

				Т.П. 902-2-323		КЖ	
				Станция биологической очистки сточных вод в аэротенках с делением аэрации с аэраторами на вертикальном валу производительностью 700 м³/сутки			
Изм.	Лист	N докум.	Подпись	Дата	Блок емкостей АМ-780	Лит	Лист	Листов
Инженер		Сложенкина				Р	5	
ГИП		Шапиро			Днище. Армирование. План раскладки нижних и верхних сеток. План раскладки каркасов. Разрезы	ЦНИИЭП инженерного оборудования г. Москва		
Гл.спец.отд		Пронин						
Нач.отд		Красавин						

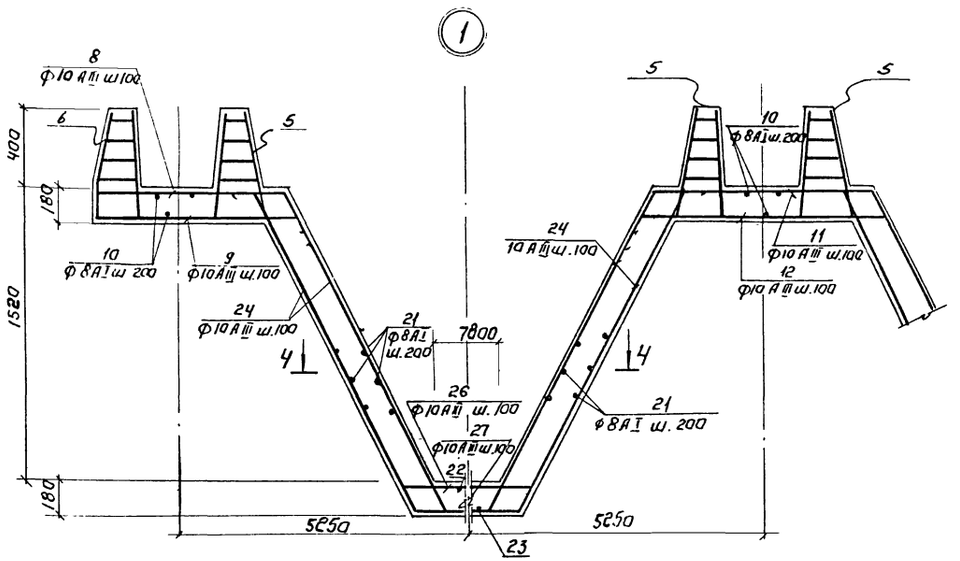

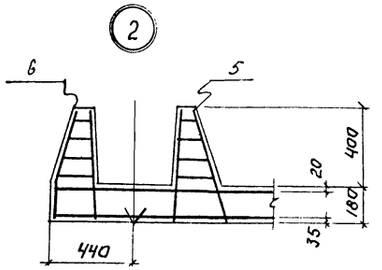

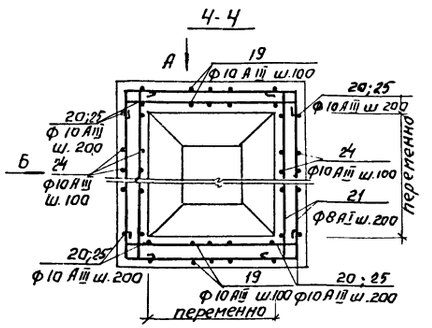

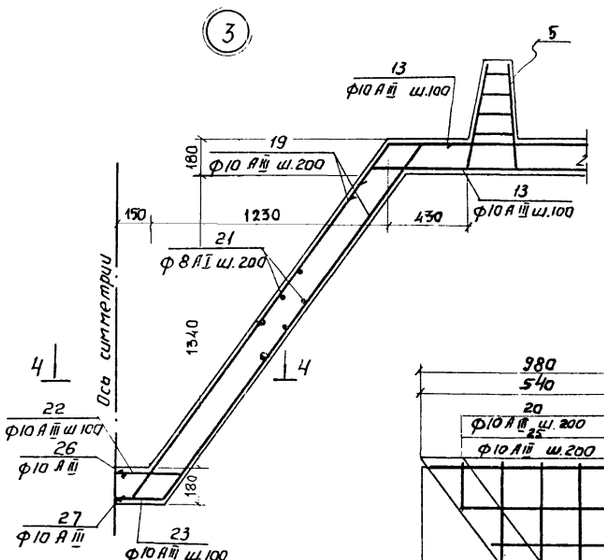

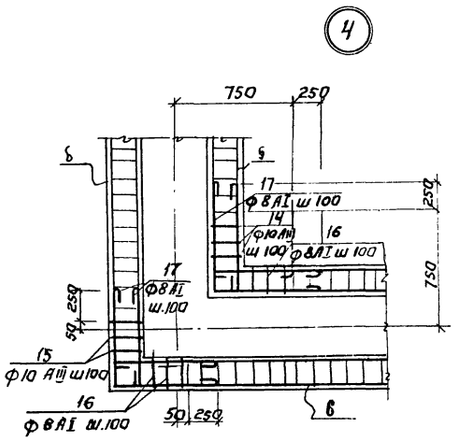

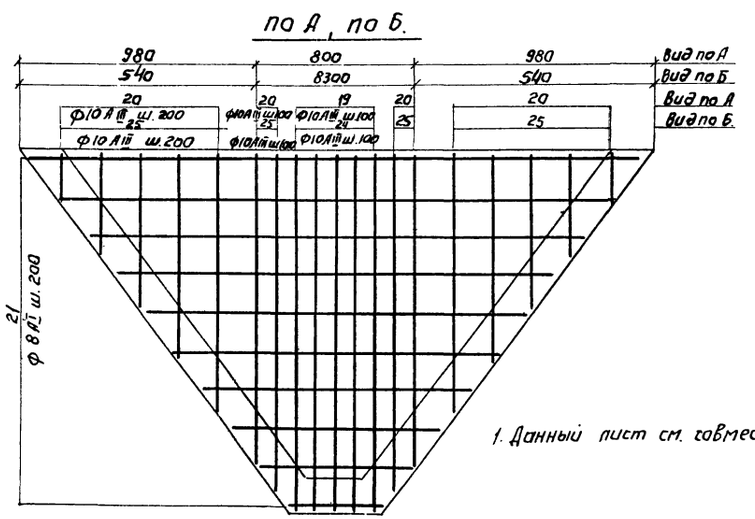

1. Данный лист см. совместно с л. КЖ-5

Спецификация элементов монолитной конструкции.

Формат	Зона	Поз.	Обозначение	Наименование	Кол.	Примечание
				Днище.		
			Сборочные единицы и детали.			
		1	КЖ-7	Сетка арматурная С-1	36	
		2	То же	То же С-2	87.2кг	
		3	То же	То же С-3	87.2кг	
		4	То же	То же С-4	8	
		5	То же	Каркас пространственный КП-1	52	
		6	То же	То же КП-2	26	
		7÷27	То же	Стержни одиночные	комп.	
				Материалы.		
				Бетон марки 200	96	м³

Выборка стали на один элемент, кг

Марка элемента	Арматурные изделия							Закладные изделия						Всего
	Арматурная сталь ГОСТ 5781-75							Прокатная сталь			Арм. сталь ГОСТ		Итого	
	Класс			Класс			Итого				Класс			
	Ф мм		Итого	Ф мм		Итого					Ф мм			
	6	8		10	16									
Днище	251	3587	3838	5540	3135	8675	12513							12513

Изм.	Лист	№ докум.	Подпись	Дата	ТП. 902-2-323 -КЖ	
Инжен.		Сложенкина			Блок емкостей АМ-780	Лит Р; Лист 6; Листов
Гип		Шапиро			Днище. Армирование. Узлы. Разрезы. Спецификации.	ЦНИИЭП инженерного оборудования г. Москва
Гл. спец. отд.		Пронин				
Нач. отд.		Красавин				

Станция биологической очистки сточных вод в аэротенках продленной аэрации с аэраторами на вертикальном валу производительностью 780 м³/сутки

Инв. № подл. | Подпись и дата

С1

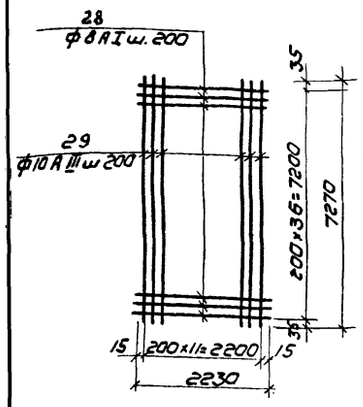

С3

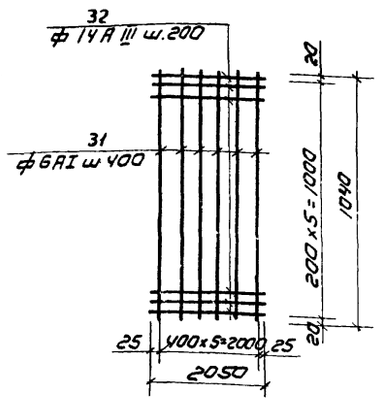

С2

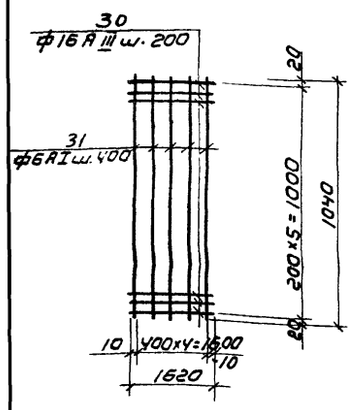

С4

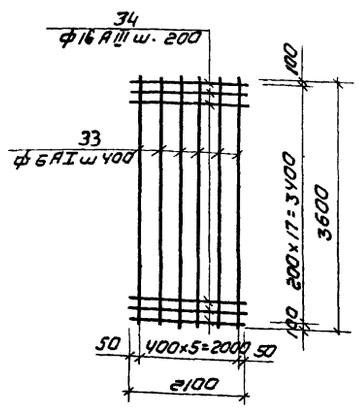

С6

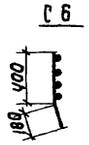

С5

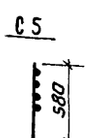

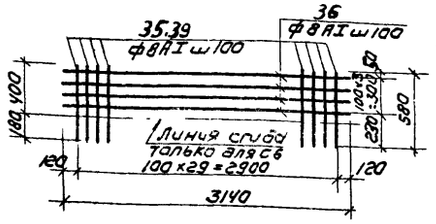

С7

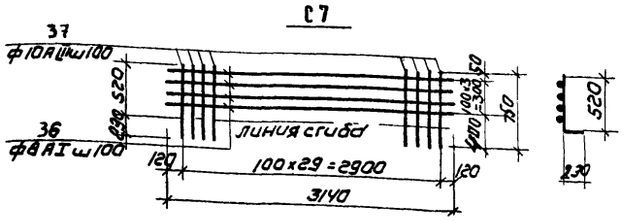

КП1

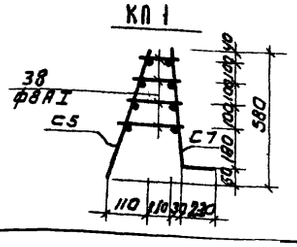

КП2

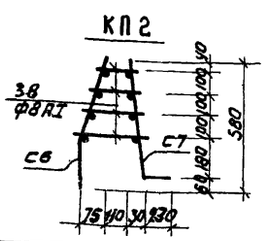

Ведомость стержней на один элемент

Марка эл-та	Поз.	Эскиз или сечение	Ø мм	Длина мм	Кол
Отдельные стержни	7	2100	16AIII	2100	144
	8	960	10AIII	1160	28
	9	1060	10AIII	1260	28
	10	4500	8AI	4620	30
	11	200 1080 200	10AIII	1480	14
	12	800 1180 200	10AIII	1680	14
	13	370 370	10AIII	740	552
	14	580 110 530 190	10AIII	1410	156
	15	180 400 110 530 190	10AIII	1410	24
	16	140÷220	8AI	$\ell_{ср}$=180	1000
	17	Общая длина	8AI	265	п.м.
	18	200 150 200 150 200	8AI	900	106
	19	200 2150 130 200	10AIII	2550	40
	20	200 переменная 130	10AIII	$\ell_{ср}$=2150	96
	21	Общая длина	8AI	459	п.м
	22	200 700 130 200	10AIII	1100	66
	23	200 440 130 200	10AIII	840	66
	24	200 1880 100 200	10AIII	2280	280
	25	200 переменная 1880	10AIII	$\ell_{ср}$=1880	80
	26	200 3660 100 200	10AIII	4060	6
	27	200 3460 100 200	10AIII	3860	6

Ведомость стержней на один элемент

Марка эл-та	Поз.	Эскиз или сечение	Ø мм	Длина мм	Кол
С1	28	2230	8AI	2230	37
	29	7270	10AIII	7270	12
С2	30	1620	16AIII	1000	6
	31	1000	6AI	1000	5
С3	32	2050	14AIII	1000	6
	31	см. выше	6AI	1000	6
С4	34	2100	16AIII	2100	18
	33	3600	6AI	3600	6
КП1 С5	35	580	8AI	580	30
	36	3140	8AI	3140	4
КП1 С7	37	520 220	10AIII	780	30
	36	см. выше	8AI	3140	4
	38	140÷220	8AI	$\ell_{ср}$=180	120
КП-2 С6	38	400 180 160	8AI	580	30
	39	см. выше	8AI	3140	4
КП-2 С7	37	см. выше	10AIII	780	30
	36	см. выше	8AI	3140	4
	38	см. выше	8AI	$\ell_{ср}$=180	120

1. Данный лист см. совместно с листами КЖ-5;6
2. При изготовлении сеток применяется контактная точечная сварка.
3. Для обеспечения точной разбивки арматуры, сетки изготовляются в кондукторах.

Изм	Лист	N докум	Подпись	Дата	
Н.инж.		Сложеникина			
ГИП		Шапиро			
Гл.спец.отд.		Пронин			
Нач.отд.		Красавин			

Т.П. 902-2-322 - КЖ

Станция биологической очистки сточных вод в аэротенках продленной аэрации с аэраторами на вертикальном валу производительностью 400 м³/сутки

Блок емкостей АМ-440

Лит	Лист	Листов
Р	7	

Днище. Армирование сетки. Каркасы. Спецификации.

ЦНИИЭП инженерного оборудования г. Москва

УМ 2; УМ 5

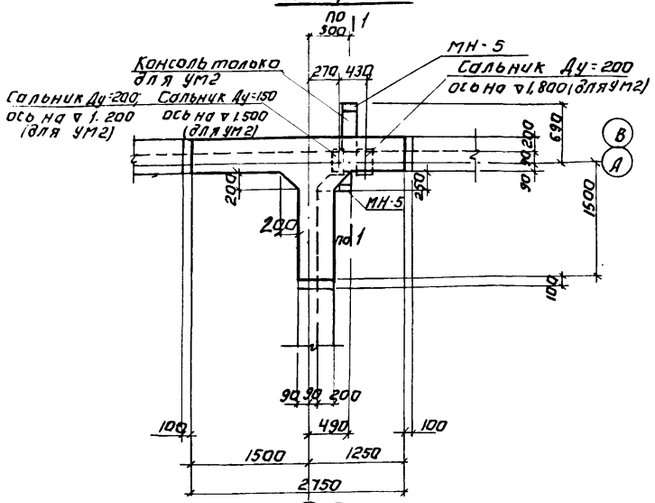

УМ1, УМ4; УМ9 (зеркально УМ1)

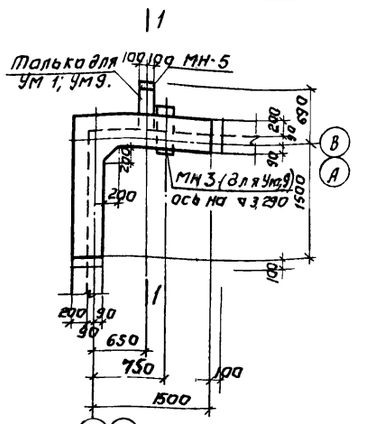

1-1

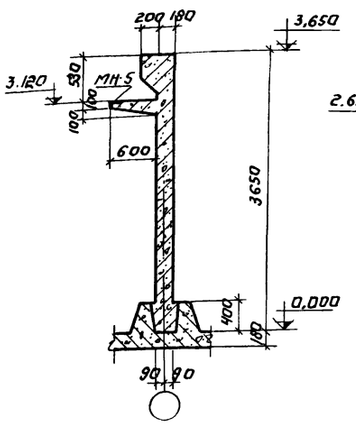

2-2

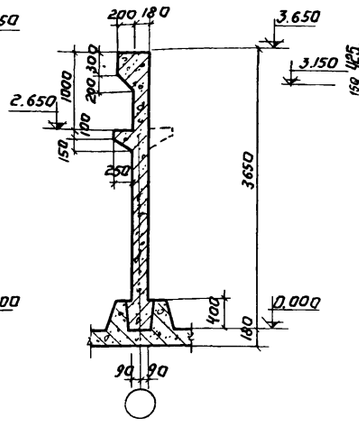

3-3

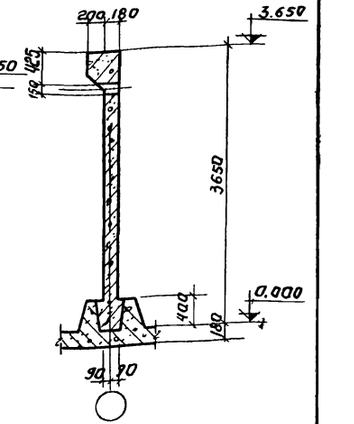

УМ3; УМ6.

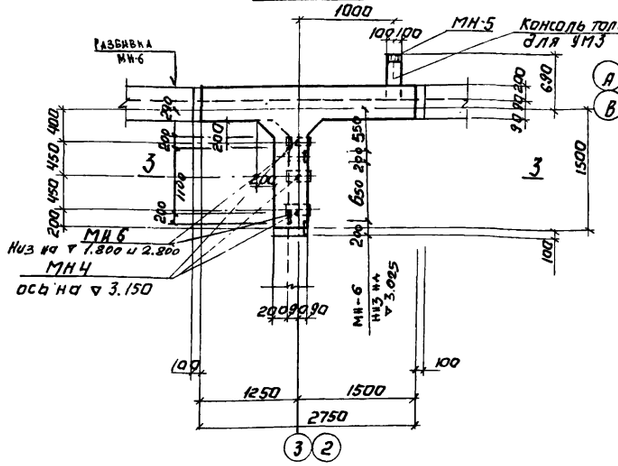

УМ7; УМ8 (зеркально)

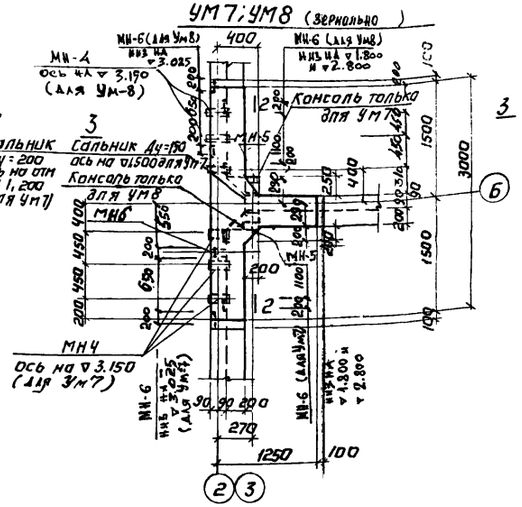

ЛТМ1

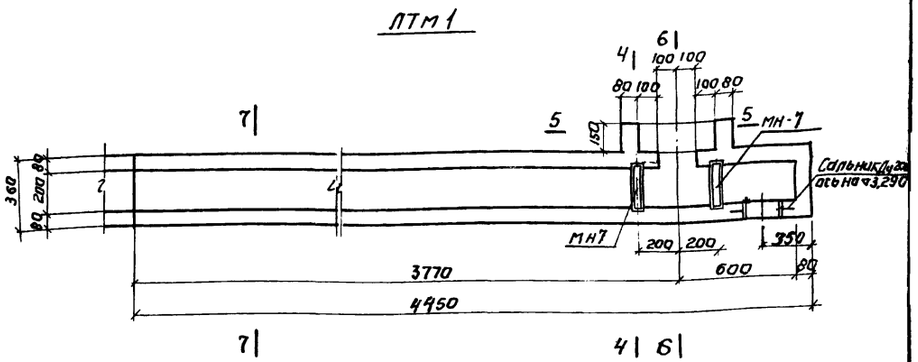

1. Монолитные участки замаркированы на листе КЖ-1
2. Закладные детали окрасить эмалью ЭП-140 по МРТУ6-10-559-66 за 3 раза.
3. Армирование см. лист КЖ 9

6-6

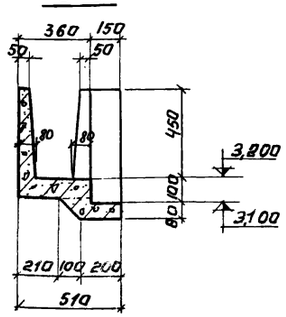

4-4

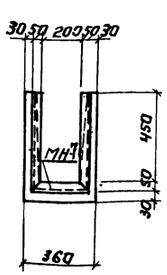

5-5

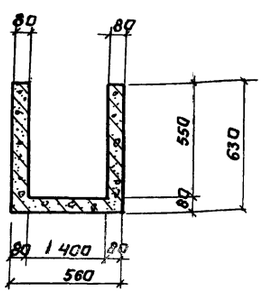

7-7

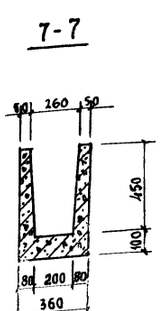

				ТП 902-2-322 -КЖ	
				Станция биологической очистки сточных вод в аэротенках продлинном аэрации с аэраторами на вертикальном валу производительностью 400 м3/сутки.	
Изм.	Лист	N докум.	Подпись	Дата	
Инженер		Крымский			Блок емкостей АМ-440
ГИП		Шапиро			Монолитные конструкции. Опалубочный чертеж
Гл. спец. отд.		Пронин			
Нач. отд.		Красавин			

Лит	Лист	Листов
Р	8	

ЦНИИЭП инженерного оборудования г. Москва.

15895-01-14

УМ2; УМ5

План обвязки

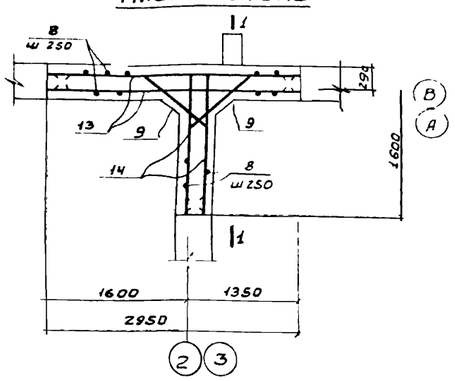

План стен

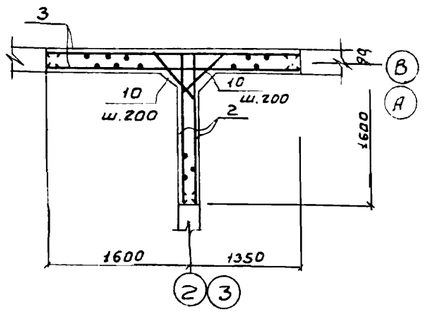

УМ3; УМ6

План обвязки

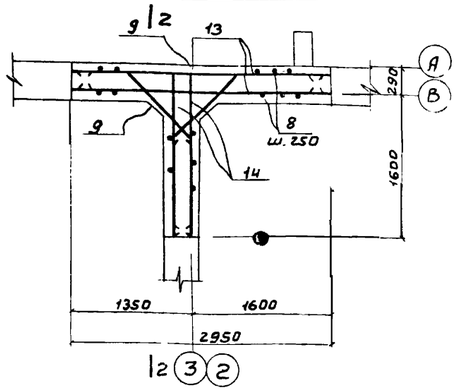

План стен

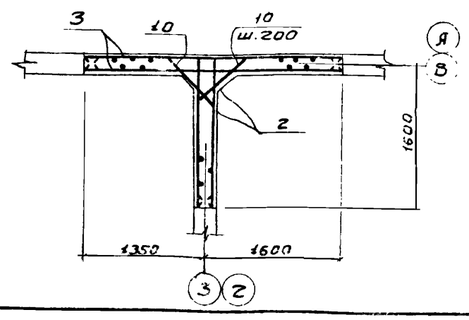

УМ1; УМ4; УМ9

План обвязки

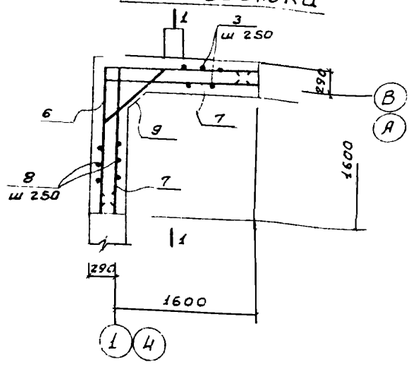

План стен

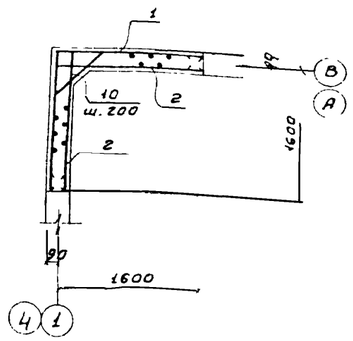

УМ7; УМ8

План обвязки

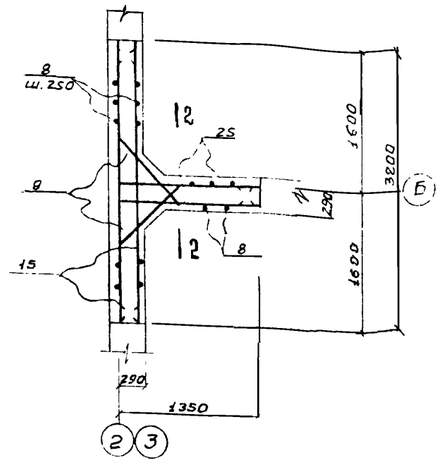

План стен

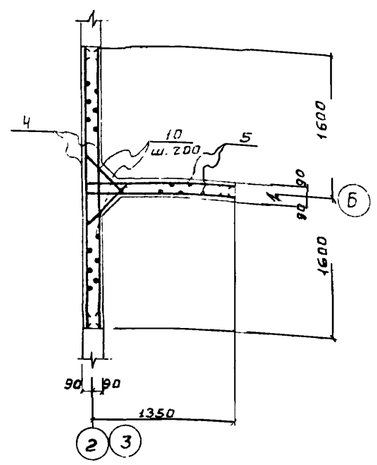

1 - 1

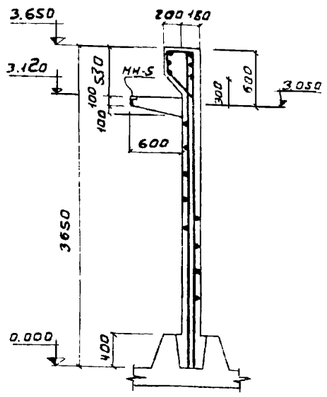

2 - 2

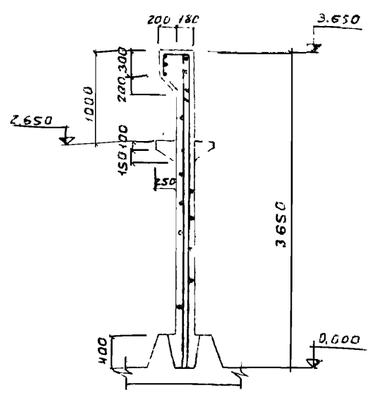

ЛТн 1

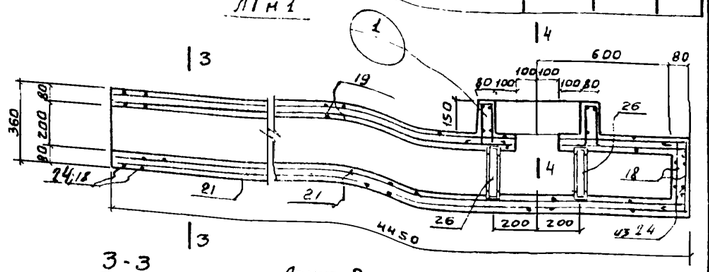

3 - 3

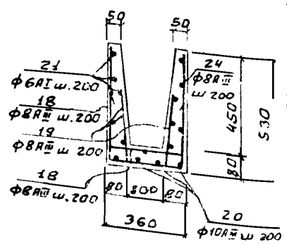

Армирование консолей 5-5

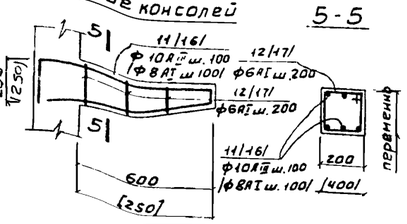

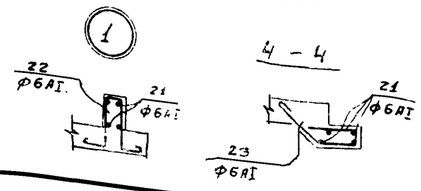

1. Защитный слой бетона 20 мм.
2. Бетонирование консолей вести совместно с бетонированием монолитных участков стен. Арматурные стержни консолей сварить в пространственный каркас.
3. Сетки разработаны на листе КЖС-10
4. Выборку арматуры см. лист КЖС-11
5. Вместах установки сальников арматуру вырезать поместу и привязать к корпусу сальника
6. Цифры в скобках даны для консоли вылетом 250мм

Ведомость стержней на один элемент

Марка эл-та	Поз.	Эскиз или сечение	Ф мм	Длина мм	Кол
УМ1, УМ9	6	1760 1760	12АIII	3520	3
	7	1760	12АIII	1760	6
	8	340 500 260 480 343	6АI	1700	16
	9	100 1300 100 370	12АIII	1500	3
	10	130 740 130 30	10АIII	1000	15
	11	200 740 700 80 124	10АIII	1720	3
	12	140÷160 160 439 160 140-180	6АI	$\ell_{ср}$=730	3
УМ2	13	2730	12АIII	2730	6
	14	1760	12АIII	1760	6
	8	См. Выше	6АI	1700	20
	9	См. Выше	12АIII	1500	12
	11	См. Выше	10АIII	1000	30
	12	См. Выше	10АIII	1720	3
	16	См. Выше	6АI	$\ell_{ср}$=730	3
	17	200 330 350 80 130 100÷180 360 350 100÷180	8АI	1140	5
	10	См. Выше	6АI	1120	2
			10АIII	1000	30
УМ3	13	См. Выше			
	14	См. Выше	12АIII	2730	6
	8	См Выше	12АIII	1760	6
	9	См Выше	6АI	1700	20
	10	См Выше	12АIII	1500	12
	11	См Выше	10АIII	1000	30
	12	См Выше	10АIII	1720	3
			6АI	$\ell_{ср}$=730	3

Ведомость стержней на один элемент

Марка эл-та	Поз.	Эскиз или сечение	Ф мм	Длина мм	Кол.
УМ4	6	См Выше	12АIII	3520	3
	7	См. Выше	12АIII	1760	6
	8	См. Выше	6АI	1700	16
	9	См. Выше	12АIII	1500	3
	10	См Выше	10АIII	1000	15
УМ5	13	См Выше	12АIII	2730	6
	14	См Выше	12АIII	1760	6
	8	См Выше	6АI	1700	20
	9	См Выше	12АIII	1500	12
	10	См Выше	10АIII	1000	30
	16	См Выше	8АI	1140	5
	17	См. Выше	6АI	1120	2
УМ6	13	См. Выше	12АIII	2730	6
	14	См Выше	12АIII	1760	6
	8	См. Выше	6АI	1700	20
	9	См. Выше	12АIII	1500	12
	10	См. Выше	12АIII	1000	30
УМ7	15	2980	12АIII	2980	6
	25	1310	12АIII	1310	6
	8	См. Выше	6АI	1700	24
	9	См. Выше	12АIII	1500	12
	10	См. Выше	10АIII	1000	30
	16	См. Выше	8АI	1140	5
	17	См. Выше	6АI	1120	2
УМ8	15	См. Выше	12АIII	2980	6
	25	См Выше	12АIII	1310	6
	8	См Выше	6АI	1700	24
	9	См. Выше	12АIII	1500	12
	10	См Выше	10АIII	1000	30
	16	См. Выше	8АI	1140	5
	17	См. Выше	6АI	1120	2
ЛТн 1	24	490 320 490	8АIII	1300	15
	18	300 320 300	8АIII	920	15
	19	300	8АIII	300	28
	20	4450	10АIII	4450	4
	21	общая длина	6АI	65 м.п.	
	22	100 190 40 190 100	6АI	750	4
	23	190 260 160 240 40	6АI	810	5
	26	С5	-	1.2 м.п.	

Изм	Лист	N докум	Подпись	Дата
Инженер	Крымский			
ГИП	Шалиро			
Гл.СП.ОТД	Пронин			
Нач.ОТД	Красавин			

ТП. 902-2-322 - КЖ

СТАНЦИЯ БИОЛОГИЧЕСКОЙ ОЧИСТКИ СТОЧНЫХ ВОД В АЭРОТЕНКАХ ПОДАЧЕЙ ВОЗДУХА С АЭРАТОРАМИ НА ВЕРТИКАЛЬНОМ ВАЛУ ПРОИЗВОДИТЕЛЬНОСТЬЮ 400 м³/сутки

БЛОК ЕМКОСТЕЙ АМ-440

Лит.	Лист	Листов
Р	9	

МОНОЛИТНЫЕ КОНСТРУКЦИИ АРМИРОВАНИЕ

ЦНИИЭП ИНЖЕНЕРНОГО ОБОРУДОВАНИЯ г. МОСКВА

С1

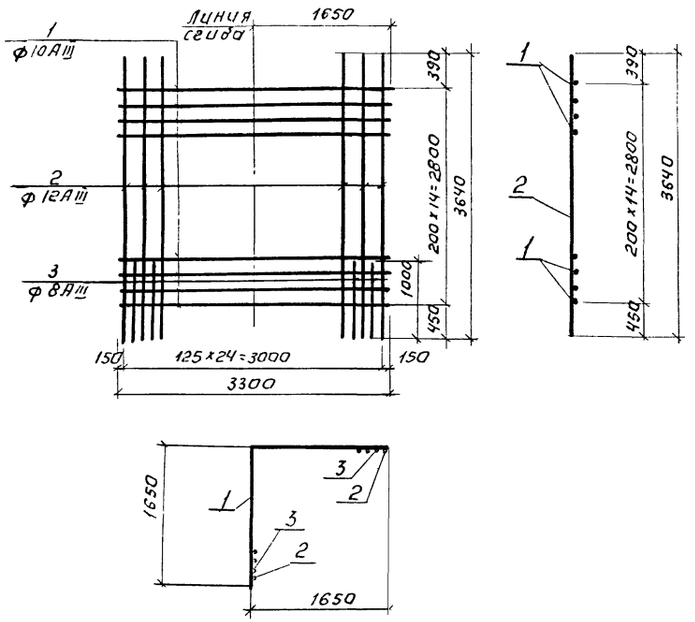

С2; С5

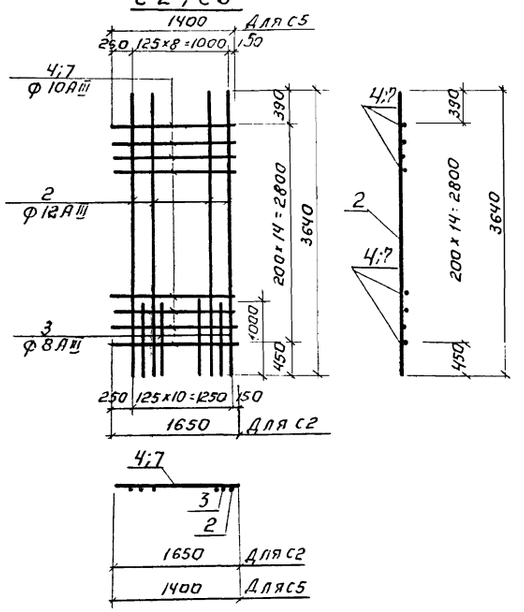

С3

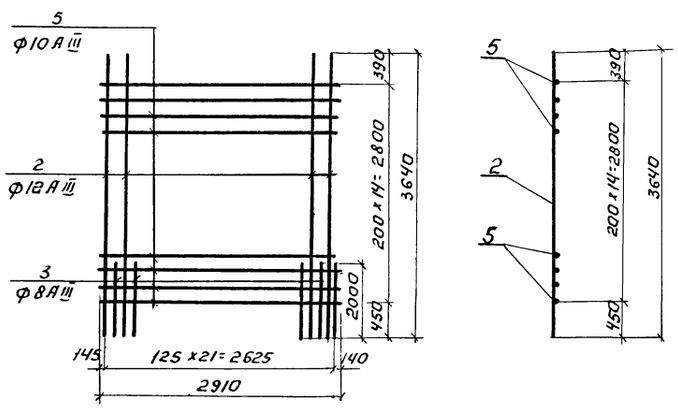

С4

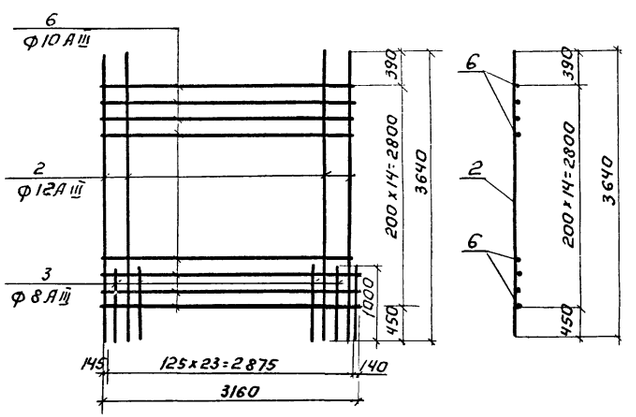

Ведомость стержней на один элемент.

Марка эл-та	Поз.	Эскиз или сечение	Ф мм.	Длина мм	Кол.
С1	1	1650 \ 1650	10АIII	3300	15
	2	3640	12АIII	3640	13
	3	1000	8АIII	1000	12
С2	4	1650	10АIII	1650	15
	2	см. выше	12АIII	3640	6
	3	см. выше	8АIII	1000	5
С3	5	2910	10АIII	2910	15
	2	см выше	12АIII	3640	11
	3	см. выше	8АIII	1000	11
С4	6	3160	10АIII	3160	15
	2	см. выше	12АIII	3640	12
	3	см. выше	8АIII	1000	12
С5	7	1400	10АIII	1400	15
	2	см. выше	12АIII	3640	5
	3	См. выше	8АIII	1000	4

1. При изготовлении сеток применяется контактная точечная сварка.
2. Для обеспечения точной разбивки арматуры сетки изготовлять в кондукторах.
3. Выборку стали см. лист КЖ-11

Изм.	Лист	N докум.	Подпись	Дата	
Инженер		Крымский			
ГИП		Шапиро			
Гл.спец.отд.		Пронин			
Нач.отд.		Красавин			

ТП 902-2-322 -КЖ

Станция биологической очистки сточных вод в аэротенках продленной аэрации с аэраторами на вертикальном валу производительностью 440 м³/сутки.

Блок емкостей АМ-440.

Монолитные конструкции. Арматурные сетки С1 ÷ С5. Спецификации.

Лит.	Лист	Листов
Р	10	

ЦНИИЭП инженерного оборудования г. Москва

Спецификация элементов монолитной конструкции

Формат	Зона	Поз.	Обозначение	Наименование	Кол.	Примечание
				Ум 1; Ум 9		
				Сборочные единицы и детали		
		1	КЖ-10	Сетка арматурная С1	1	
		2		То же С2	2	
		6÷12	КЖ-9	Стержни одиночные	комп.	
			НЖ-3	Изделие закладное МН-3	1	
			Серия 3.400-6	То же МН-5	1	МИ4-15
				Материалы		
				Бетон марки 200	2,3	м³
				Ум 2		
				Сборочные единицы и детали		
		2	КЖС-10	Сетка арматурная С2	2	
		3		То же С3	2	
		8÷14, 16, 17	КЖС-9	Стержни одиночные	комп.	
			Серия 3.400-6	Изделие закладное МН-5	2	МИ4-15
			Серия 3.901-5	Сальник Ду=200; ℓ=200	2	
				То же Ду=150, ℓ=200	1	
				Материалы		
				Бетон марки 200	3,3	м³
				Ум 3		
				Сборочные единицы и детали		
		2	КЖС-10	Сетка арматурная С2	2	
		3		То же С3	2	
		8÷14	КЖС-9	Стержни одиночные	комп.	
			НЖ-12	Изделие закладное МН-4	3	
			Серия 3.400-6	То же МН-5	1	МИ4-15
				То же МН6	6	МИ3-17
				Материалы		
				Бетон марки 200	3,3	м³
				Ум 4		
				Сборочные единицы и детали		
		1	КЖС-10	Сетка арматурная С1	1	
		2		То же С2	2	
		6÷10	КЖС-9	Стержни одиночные	комп.	
				Материалы		
				Бетон марки 200	2,3	м³

Спецификация элементов монолитной конструкции

Формат	Зона	Поз.	Обозначение	Наименование	Кол.	Примечание
				Ум 5		
				Сборочные единицы и детали		
		2	КЖС-10	Сетка арматурная С2	2	
		3		То же С3	2	
		8÷10, 13, 16, 17	КЖС-9	Стержни одиночные	комп.	
			Серия 3.400-6	Изделие закладное МН-5	1	МИ4-15
				Материалы		
				Бетон марки 200	3,3	м³
				Ум 6		
				Сборочные единицы и детали		
		2	КЖС-10	Сетка арматурная С2	2	
		3		То же С3	2	
		8÷10, 13, 14	КЖС-9	Стержни одиночные	комп.	
			КЖС-12	Изделие закладное МН-4	3	
			Серия 3.400-6	То же МН6	6	МИ3-17
				Материалы		
				Бетон марки 200	3,3	м³
				Ум 7		
				Сборочные единицы и детали		
		5	КЖС-10	Сетка арматурная С5	2	
		4		То же С4	2	
		25, 8÷10, 15, 16, 17	КЖС-9	Стержни одиночные	комп.	
			КЖС-12	Изделие закладное МН4	3	
			Серия 3.400-6	То же МН-5	1	МИ4-15
				То же МН6	6	МИ3-17
			Серия 3.901-5	Сальники Ду=150/ℓ=200/ℓ=200	1/1	
				Материалы		
				Бетон марки 200	3,3	м³
				Ум 8		
				Сборочные единицы и детали		
		5	КЖС-10	Сетка арматурная С5	2	
		4		То же С4	2	
		25, 8÷10, 15, 16, 17	КЖС-9	Стержни одиночные	комп.	
			КЖС-12	Изделие закладное МН4	3	
			Серия 3.400-6	То же МН5	1	МИ4-15
				То же МН6	6	МИ3-17
				Материалы		
				Бетон марки 200	3,3	м³

Спецификация элементов монолитной конструкции

Формат	Зона	Поз.	Обозначение	Наименование	Кол.	Примечание
				ЛТм 1		
				Сборочные единицы и детали		
		25, 18-24	КЖС-9	Стержни одиночные	комп.	
				Изделие закладное МН-7	2	
				Материалы		
				Бетон марки 200	0,3	м³

Выборка стали на один элемент, кг

Марка эл-та	Арматурные изделия: Арматурная сталь ГОСТ 5781-75, Класс AI, ⌀ мм 6	8	Итого	Класс AIII, ⌀ мм 8	10	12	Итого	Закладные изделия: Профильн. сталь	Арматурная сталь ГОСТ 5781-75, Класс, ⌀ мм				Итого	Всего
Ум 1; Ум 9	6	-	6	11	74	94	179							185,0
Ум 2	7	2	9	14	109	142	265							274,0
Ум 3	5	-	5	14	112	142	282							287,0
Ум 4	6	-	6	11	72	94	177							183,0
Ум 5	10	2	12	14	93	142	249							263,0
Ум 6	8	-	8	14	93	142	249							263,0
Ум 7	10	2	12	18	103	147	268							280,0
Ум 8	10	2	12	18	103	147	268							280,0
ЛТм 1	10	-	10	16	7	-	23	5,8	-	-	-	-	5,8	38,8

				Т.П. 902-2-322	-КЖ
Изм.	Лист	№ докум.	Подпись	Дата	Станция биологической очистки сточных вод в аэротенках продленной аэрации с азотфорами на вертикальном валу производительностью 100, 200, 400, 700 м³/сутки
Инженер	Крымский				Блок емкостей АМ-440
ГИП	Шапиро				
Гл. спец.	Аронин				Монолитные конструкции. Спецификации
Нач. отд.	Красавин				

Лит	Лист	Листов
р	11	

ЦНИИЭП инженерного оборудования г. Москва

Стеновая панель ПС3; ПС5

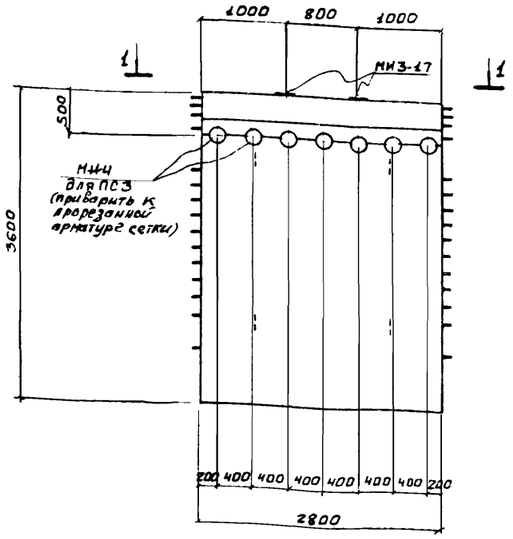

ЛТ1

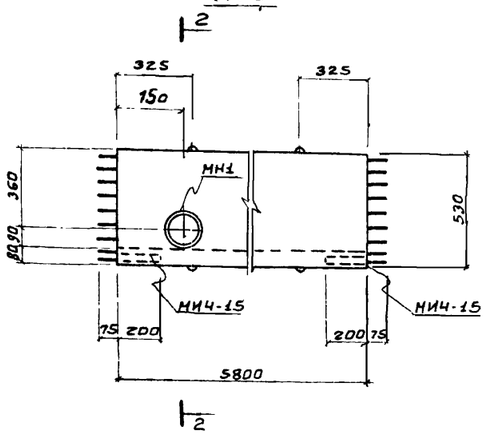

ЛТ2

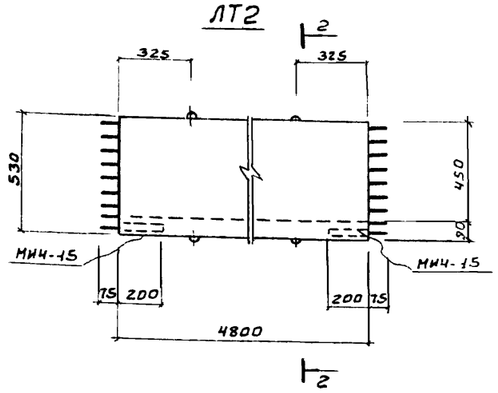

2 - 2

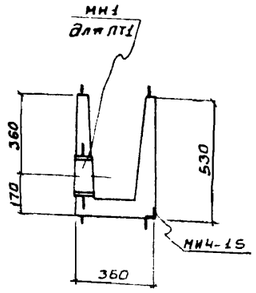

5 - 5

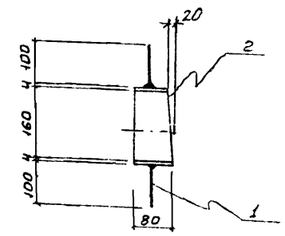

1 - 1

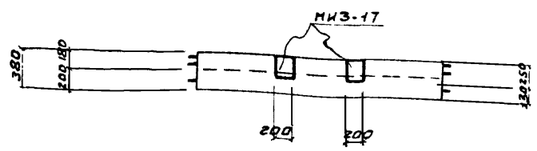

ЛТ3

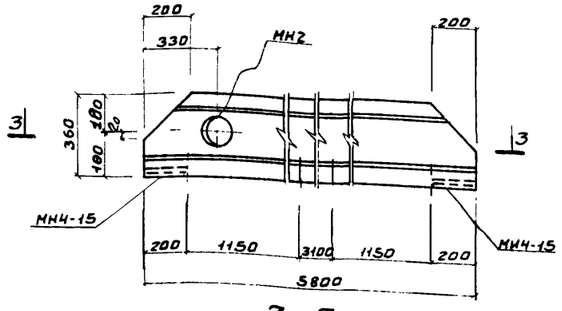

МН2

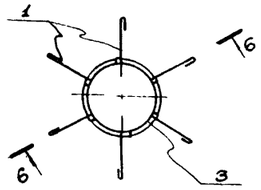

6 - 6

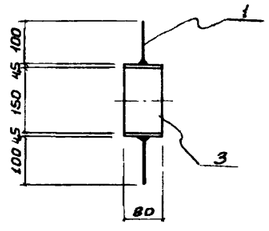

МН1

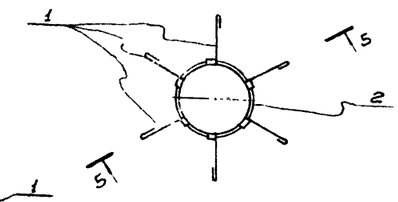

3 - 3

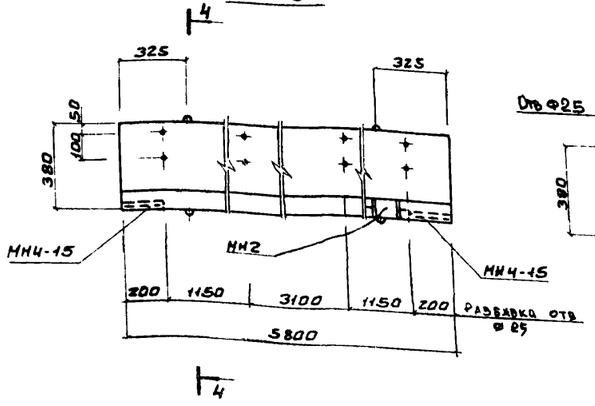

4 - 4

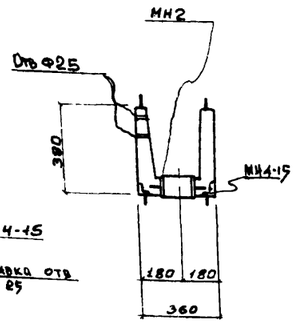

Деревянный щит Щ1, Щ2

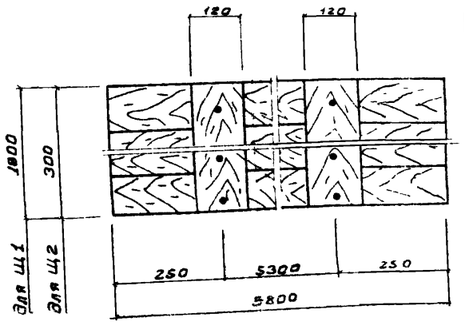

7 - 7

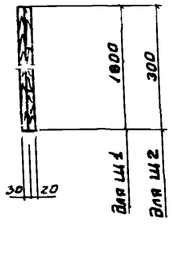

Спецификация металла на одну марку

Марка элемента	№ поз	Эскиз сечение	Длина мм	Кол-во шт т	Кол-во шт н	Масса, кг Поз	Масса, кг Всех	Масса, кг Марки	Примечания
МН1	1	Ф6АI	200	6		0.04	0,24	1.5	
	2	Труба $Д_у$: 100×5	80	1		1,29	1,29		
МН2	1	Ф6АI	200	6		0,04	0,24	1,6	
	3	Труба $Д_н$: 159×4,5	80	1		1,37	1,37		
МН4	4	Труба $Д_н$: 159×4,5	380	1		6,5	6,5	6,5	Закладные, применяемые для панели, обрезать по месту

Спецификация дополнительных марок закладных деталей

Марка элемента	Марка закладной детали	Кол-во шт	Серия лист ГОСТ
ПС3	МИ3-17	2	3.400-6
	МН4	7	КЖ-12
ЛТ1	МИ4-15	2	3.400-6
	МН1	1	КЖ-12
ЛТ2	МИ4-15	2	3.400-6
ЛТ3	МН2	1	КЖ-12
	МН4-15	2	3.400-6

1. Стеновые панели ПС3, ПС5 выполняется в опалубке и с армированием стеновой панели ПБУ1-36-1 по серии 3.900-2 вып7 и отличается от последней только наличием дополнительных закладных деталей.
2. Лотки ЛТ1; ЛТ2 и ЛТ3 изготовляются в опалубке и с армированием типовых лотков ЛП2-60 и ЛП1-60 соответственно по серии 3.900-2 вып.6 и отличаются от типовых только опалубочными размерами.
3. Деревянные щиты выполнять из антисептированной древесины хвойных пород.
4. Щиты сколачиваются по месту гвоздями l = 70 мм.

ИЗМ	ЛИСТ	N ДОКУМ	ПОДПИСЬ	ДАТА	ТП 902-2-322 -КЖ
					СТАНЦИЯ БИОЛОГИЧЕСКОЙ ОЧИСТКИ СТОЧНЫХ ВОД В АЭРОТЕНКАХ ПРОДЛЕННОЙ АЭРАЦИИ С АЭРАТОРАМИ НА ВЕРТИКАЛЬНОМ ВАЛУ ПРОИЗВОДИТЕЛЬНОСТЬЮ 400 м³/СУТКИ
ИНЖЕНЕР		КРЫМСКИЙ			БЛОК ЕМКОСТЕЙ АМ-440
ГИП		ШАПИРО			СБОРНЫЕ ЖЕЛЕЗОБЕТОННЫЕ КОНСТРУКЦИИ
ГА СПЕЦ.		ПРОНИН			
НАЧ ОТД		КРАСАВИН			

Лит	Лист	Листов
Р	12	

ЦНИИЭП ИНЖЕНЕРНОГО ОБОРУДОВАНИЯ г. МОСКВА

Маркировочная схема мостика на отм. 3.810

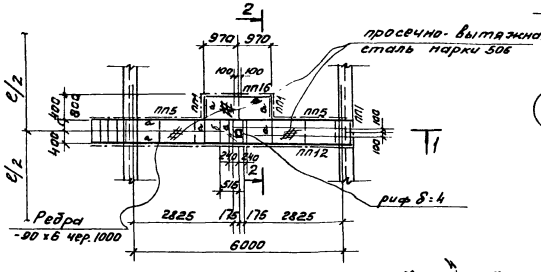

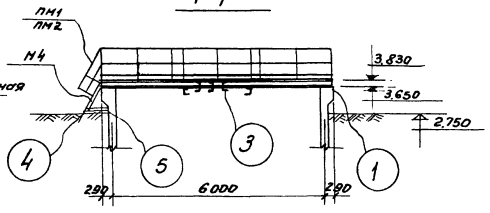

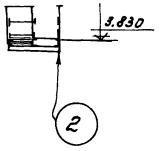

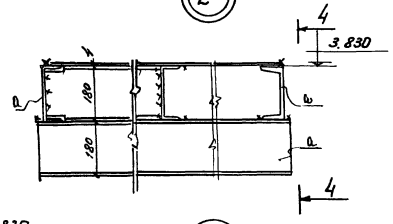

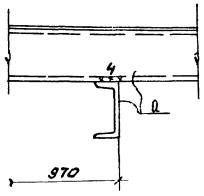

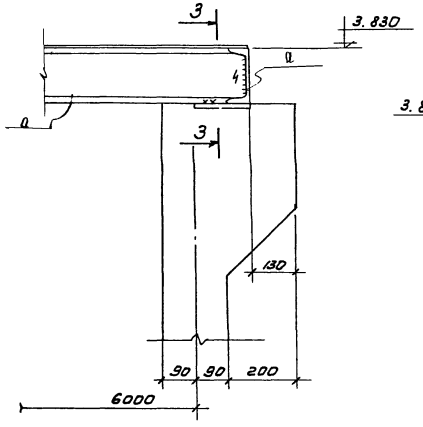

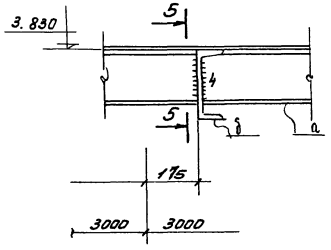

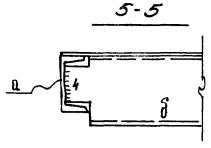

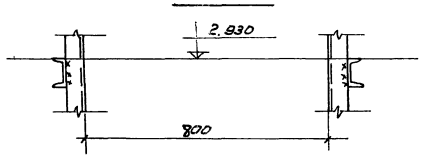

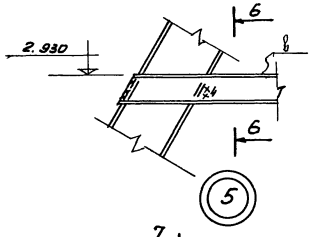

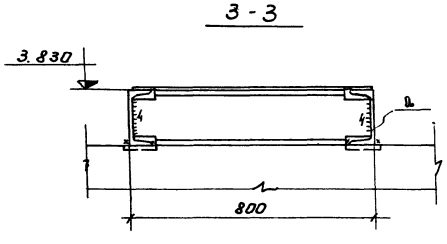

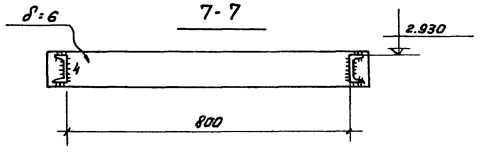

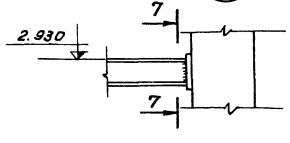

Таблица сечений

Марка	Сечение		Усилия			Примечан
	Эскиз	Состав	Mтн.	Rтс.	Qтс.	
а	[	[18	2,0	1,2	——	
б	[	[20	Конструктивно			
в	[	[8	Конструктивно			
М4	см. серию 1.459-2 вып. 2	1шт.	——	——	——	50,0 кг
ПМ1	—— " ——	1шт.	——	——	——	7,0 кг
ПМ2	—— " ——	1шт.	——	——	——	7,0 кг
ПП1	—— " ——	3шт.	——	——	——	12,0 кг
ПП5	—— " ——	2шт.	——	——	——	21,0 кг
ПП12	—— " ——	1шт.	——	——	——	56,0 кг
ПП16	—— " ——	1шт.	——	——	——	19,0 кг

Техническая спецификация стали

NN п/п	Марка стали	Вид проката ГОСТ	Профиль сечение толщина	Масса кг.	Всего
1	Сталь класса С38/23 марки ВСт3 кп2 по ГОСТ 380-71*	Швеллеры по ГОСТ 8240-72	[8	10,0	10,0
2			[18	320,0	320,0
3			[20	39,0	39,0
			Итого	328,0	369,0
4		Сталь толстолистовая по ГОСТ 19903-74	8=6	24,0	24,0
			Итого	24,0	24,0
5		Сталь рифленая по ГОСТ 8568-77	риф 8=4	12,0	12,0
			Итого	12,0	12,0
6		Сталь просечно-вытяжная по ГОСТ 8706-58	марка 506	91,0	91,0
			Итого	91,0	91,0
Всего:					496,0

1. Сварку производить электродами типа Э-42 по ГОСТ 9467-75
2. Стальные конструкции после монтажа окрасить двумя слоями краски БТ-177 по ГОСТ 5631-70.*
3. Высота сварного шва $h_{шва}$=6мм.

Изм.	Лист	N докум.	Подпись	Дата	
Гл. инж.		Каминский			
Рук. груп.		Лоцкер			
ГИП		Шапиро			
Гл. спец.		Прочий			
Нач. отд.		Красавин			

902-2-322 -КЖ

Станция биологической очистки сточных вод в аэротенках полного аэрации с аэраторами на вертикальном валу производительностью 400 м³/сутки

Блок емкостей АМ-440

Ходовые мостики.

Инт.	Лист	Листов
Р	13	

ЦНИИЭП инженерного оборудования г. Москва

Размещение электрооборудования и прокладка кабеля.
План М 1:100

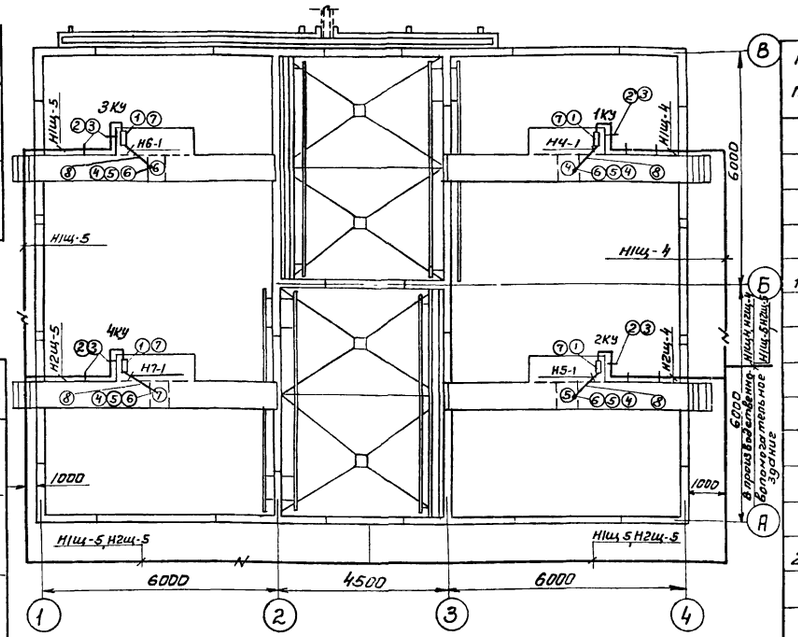

Ведомость чертежей основного комплекта ЭЛ

Обозначение	Наименование	Кол. листов	Примечание
ЭЛ	Общие данные	1	

Ведомость основных комплектов.

Обозначение	Наименование	Примечание
902-2- кж	Конструкции железобетонные	
902-2- кг	Технологическая часть	
902-2- эл	Электротехническая часть	

Ведомость примененных в проекте материалов.

Обозначение	Наименование	Организация-разработчик	Дата выпуска	Примечание
А88А	Прокладка кабелей на конструкциях.	Тяжпромэлектропроект г. Москва	1973г.	
А128А	Прокладка кабелей напряжением до 35 кВ в траншеях.	Тяжпромэлектропроект г. Москва	1976г.	
А72А	Узлы и детали для прокладки кабелей	Тяжпромэлектропроект г. Москва	1972г.	

Типовой проект разработан в соответствии с действующими нормами и правилами и предусматривает мероприятия, обеспечивающие [illegible]ую, взрывопожарную и пожарную безопасность при эксплуатации здания.
Главный инженер проекта [signature] /Павлова И.В./

Таблица 3 данных для заполнения кабельного журнала (см. альбом II, лист 8)

Маркировка кабеля	Начало	Конец	Марка кабеля	Вариант с электролизной: Число и сечение жил	Вариант с электролизной: Длина м	Вариант с хлордозаторной: Число и сечение жил	Вариант с хлордозаторной: Длина м.
Н1Щ-4	Производственно-вспомогательное здание Шкаф 1Щ.	Комплектное устройство 1КУ	АВВГ	3×6	55	3×6	45
Н1Щ-5	Производственно-вспомогательное здание Шкаф 1Щ.	Комплектное устройство 3КУ	АВВГ	3×10	66	3×10	64
Н2Щ-4	Производственно-вспомогательное здание. Шкаф 2Щ	Комплектное устройство 2КУ	АВВГ	3×6	49	3×6	39
Н2Щ-5	Производственно-вспомогательное здание. Шкаф 2Щ	Комплектное устройство 4КУ	АВВГ	3×10	60	3×10	58

Поз.	Обозначение или тип изделия	Наименование	Кол.	Примечание.
1		Комплектное устройство РУС5101-03В3Н	4	
2		Стойка П-6, ℓ=200 мм	20	
3		Подвеска закладная К341	40	
4		Ввод гибкий К1081	4	
5		Муфта вводная МВ1	4	
6		Муфта трубная МТ1	4	
7		Профиль монтажный К110, ТУ36-1434-70	16/67,2	м/кг
8		Труба стальная водогазопроводная легкая	20м	
		Ду=20мм, толщина стенки 2,5мм ГОСТ 3262-75		
9		Траншея кабельная Т-1	☐	

Ведомость электрооборудования, изделий и материалов.

NN п.п.	Наименование и техническая характеристика изделия, материала.	Тип, марка	Един. изм.	Потребность по проекту
	Ведомость электрооборудования кабельных изделий и материалов, поставляемых заказчиком			
	1. Пункты, щитки, ящики			
1.1	Комплектное устройство номинальный ток блока 16А, номинальный ток расцепителя автомата 25А, номинальное напряжение главной цепи ~380В, цепей управления ~220В	РУС5101-03В3Н	шт	4
	2. Кабельные изделия			
	Кабель силовой сечением			
2.1	3×2,5кв.мм.	АВВГ	м	20
	Уточненная ведомость изделий и материалов, поставляемых Генподрядчиком и электромонтажной организацией.			
	Поставка Генподрядчика.			
	1. Трубы металлические			
1.1	Труба стальная водогазопроводная легкая Ду=20мм, толщина стенки 2,5мм	ГОСТ 3262-75	м	20
	2. Металлорукава.			
2.1	Ввод гибкий	К1081	шт.	4
2.2	Муфта вводная	МВ1	шт.	4
2.3	Муфта трубная	МТ1	шт.	4
	Поставка электромонтажной организацией.			
	Электромонтажные изделия заводов	ГЭМ		
1	Стойка высотой 200мм	П-6	шт.	20
2	Подвеска закладная	К341	шт.	40
3	Профиль монтажный	К110	м/кг	16/67,2

ТП 902-2-322 ЭЛ				
СТАНЦИЯ БИОЛОГИЧЕСКОЙ ОЧИСТКИ СТОЧНЫХ ВОД В АЗРОТЕНКАХ ПРОДЛЕННОЙ АЗРАЦИИ С АЗРАТОРАМИ НА ВЕРТИКАЛЬНОМ ВАЛУ ПРОИЗВОДИТЕЛЬНОСТЬЮ 700 м³/СУТКИ				
ИЗМ	ЛИСТ	N ДОКУМ	ПОДПИСЬ	ДАТА
ПРОВ	МОСЕЕНКО	[signature]		
ТЕХНИК	МЕНОВЩИКОВА	[signature]		
СТ ИНЖ	МАКРУШИНА	[signature]		
ГИП	ПАВЛОВА	[signature]		
ГЛ СПЕЦ.	СТЕПАНЕНКО	[signature]		
НАЧ ОТД	ГОЛЬЦМАН	[signature]		
БЛОК ЕМКОСТЕЙ АМ-440		ЛИТ Р	ЛИСТ 1	ЛИСТОВ
ОБЩИЕ ДАННЫЕ		ЦНИИЭП ИНЖЕНЕРНОГО ОБОРУДОВАНИЯ г. МОСКВА		

15895-01

gost.e-ecolog.ru