ТИПОВОЙ ПРОЕКТ
903-1-224.86

КОТЕЛЬНАЯ С ТРЕМЯ КОТЛАМИ КВ-ТС[В]-10 И ТРЕМЯ КОТЛАМИ КЕ-10-14С. ОТКРЫТАЯ СИСТЕМА ТЕПЛОСНАБЖЕНИЯ.

ТОПЛИВО-КАМЕННЫЕ И БУРЫЕ УГЛИ.

АЛЬБОМ 10.8

МЕТАЛЛОКОНСТРУКЦИИ
ВСПОМОГАТЕЛЬНОГО ОБОРУДОВАНИЯ
И УСТРОЙСТВ

21534-60
2-96

gost.e-ecolog.ru

ЦЕНТРАЛЬНЫЙ ИНСТИТУТ
ТИПОВОГО ПРОЕКТИРОВАНИЯ ГОССТРОЯ СССР
МИНСКИЙ ФИЛИАЛ

220600, г.Минск, ул.К.Маркса, 32

Сдано в печать 9.06 1988 г.
Заказ № 5[illegible] Тираж 110 экз.
Инв.№ 21534/60

ТИПОВОЙ ПРОЕКТ 903-1-224.86

КОТЕЛЬНАЯ С ТРЕМЯ КОТЛАМИ КВ-ТС(В)-10 И ТРЕМЯ КОТЛАМИ КЕ-10-14С. ОТКРЫТАЯ СИСТЕМА ТЕПЛОСНАБЖЕНИЯ. ТОПЛИВО-КАМЕННЫЕ И БУРЫЕ УГЛИ.

АЛЬБОМ 10.8

СОСТАВ ПРОЕКТА

АЛЬБОМ	0		Пояснительная записка.
АЛЬБОМ	1.1		Котельная. Тепломеханическая часть. Топливоподача.
АЛЬБОМ	1.2	часть 1	Котельная. Тепломеханическая часть.
АЛЬБОМ	1.2	часть 2	Котельная. Блоки тепломеханического оборудования.
АЛЬБОМ	1.3		Эскизные чертежи общих видов конструкций тепловой изоляции.
АЛЬБОМ	2.1		Строительно-технологическая блок-секция котлоагрегата КВ-ТС-10. Тепломеханическая часть (вариант без воздухоподогревателя).
АЛЬБОМ	2.2		Строительно-технологическая блок-секция котлоагрегата КВ-ТСВ-10. Тепломеханическая часть (вариант с воздухоподогревателем).
АЛЬБОМ	2.3		Строительно-технологическая блок-секция котлоагрегата КВ-ТС(В)-10. Конструкции железобетонные. Автоматизация.
АЛЬБОМ	2.4	части 1,2	Металлоконструкции газовоздухопроводов для блок-секции котлоагрегата КВ-ТС-10 (вариант без воздухоподогревателя).
АЛЬБОМ	2.5	части 1,2	Металлоконструкции газовоздухопроводов для блок-секции котлоагрегата КВ-ТСВ-10 (вариант с воздухоподогревателем).
АЛЬБОМ	2.6		Строительно-технологическая блок-секция котлоагрегата КЕ-10-14С. Тепломеханическая часть (вариант без воздухоподогревателя).
АЛЬБОМ	2.7		Строительно-технологическая блок-секция котлоагрегата КЕ-10-14С. Тепломеханическая часть (вариант с воздухоподогревателем).
АЛЬБОМ	2.8		Строительно-технологическая блок-секция котлоагрегата КЕ-10-14С. Конструкции железобетонные. Автоматизация.
АЛЬБОМ	2.9	части 1,2	Металлоконструкции газовоздухопроводов для блок-секции котлоагрегата КЕ-10-14С (вариант без воздухоподогревателя).
АЛЬБОМ	2.10	части 1,2	Металлоконструкции газовоздухопроводов для блок-секции котлоагрегата КЕ-10-14С (вариант с воздухоподогревателем).
АЛЬБОМ	3.1		Водоподготовительная установка. Тепломеханическая часть. Узел сбора конденсата.
АЛЬБОМ	4.1	часть 1	Водоподготовительная установка. Автоматизация. Тепломеханическая часть.
АЛЬБОМ	4.1	часть 2	Водоподготовительная установка. Блоки тепломеханического оборудования.
АЛЬБОМ	5.1		Котельная. Архитектурно-строительная часть.
АЛЬБОМ	5.2		Котельная. Архитектурно-строительная часть. Конструкции пылевого цикла.
АЛЬБОМ	5.3		Котельная. Архитектурно-строительная часть (вариант закрытой установки дымососов).
АЛЬБОМ	5.4		Котельная. Строительные изделия.
АЛЬБОМ	5.5		Водоподготовительная установка. Архитектурно-строительная часть.
АЛЬБОМ	5.6		Водоподготовительная установка. Строительные изделия.
АЛЬБОМ	5.7		Топливоподача. Приемное устройство. Галерея №2. Архитектурно-строительная часть.
АЛЬБОМ	5.8		Топливоподача. Дробильное отделение. Галерея №1. Архитектурно-строительная часть.
АЛЬБОМ	5.9		Топливоподача. Приемное устройство. Галерея №2. Строительные изделия.
АЛЬБОМ	5.10		Топливоподача. Дробильное отделение. Галерея №1. Строительные изделия.
АЛЬБОМ	6.1		Генеральный план. Инженерные сети. Конструкции архитектурно-строительной части. Электротехническая часть, связь и сигнализация. Водопровод и канализация. Тепловые сети.
АЛЬБОМ	7.1		Котельная. Электротехническая часть, связь и сигнализация. Чертежи монтажной зоны.
АЛЬБОМ	7.2		Котельная. Электротехническая часть. Механизмы, управляемые с НКУ и щитов КИПиА. Схемы принципиальные.
АЛЬБОМ	7.3		Котельная. Электротехническая часть. Задание заводу-изготовителю на низковольтные комплектные устройства.

АЛЬБОМ	7.4		Водоподготовительная установка. Электротехническая часть, связь и сигнализация.
АЛЬБОМ	7.5		Водоподготовительная установка. Электротехническая часть. Задание заводу-изготовителю на низковольтные комплектные устройства.
АЛЬБОМ	7.6		Топливоподача. Электротехническая часть, связь и сигнализация. Чертежи монтажной зоны. Автоматизация.
АЛЬБОМ	7.7		Топливоподача. Электротехническая часть. Механизмы, управляемые с НКУ. Схемы принципиальные.
АЛЬБОМ	7.8		Топливоподача. Электротехническая часть. Задание заводу-изготовителю на низковольтные комплектные устройства.
АЛЬБОМ	8.1		Котельная. Автоматизация.
АЛЬБОМ	8.2		Котлоагрегат КВ-ТС(В)-10. Задание заводу-изготовителю на щит автоматики и КИП.
АЛЬБОМ	8.3		Котлоагрегат КЕ-10-14С. Задание заводу-изготовителю на щит автоматики и КИП.
АЛЬБОМ	8.4		Котельная. Вспомогательное оборудование. Задание заводу-изготовителю на щиты автоматики и КИП.
АЛЬБОМ	8.5		Водоподготовительная установка. Задание заводу-изготовителю на щиты автоматики и КИП.
АЛЬБОМ	8.6		Котельная. Топливоподача. Водоподготовительная установка. Пожаротушение и пожарная сигнализация.
АЛЬБОМ	9.1		Котельная. Отопление и вентиляция.
АЛЬБОМ	9.2		Водоподготовительная установка. Отопление и вентиляция.
АЛЬБОМ	9.3		Котельная. Водопровод и канализация. Тепловые сети.
АЛЬБОМ	9.4		Водоподготовительная установка. Водопровод и канализация. Тепловые сети.
АЛЬБОМ	9.5		Топливоподача. Санитарно-технические устройства.
АЛЬБОМ	10.1		Металлоконструкции топливоподачи. Конвейер ленточный №1.
АЛЬБОМ	10.2		Металлоконструкции топливоподачи. Питатели.
АЛЬБОМ	10.3		Металлоконструкции топливоподачи. Конвейер ленточный № 2.
АЛЬБОМ	10.4		Металлоконструкции топливоподачи. Дробильное устройство
АЛЬБОМ	10.5		Металлоконструкции топливоподачи. Конвейер ленточный №3.
АЛЬБОМ	10.6		Металлоконструкции топливоподачи. Конвейеры ленточные №4,5.
АЛЬБОМ	10.7		Металлоконструкции топливоподачи. Конвейер ленточный реверсивный №6.
АЛЬБОМ	10.8		Металлоконструкции вспомогательного оборудования и устройств.
АЛЬБОМ	11.1		Котельная. Инженерные сети. Электротехническая часть, связь и сигнализация. Привязываемые материалы.
АЛЬБОМ	11.2		Водоподготовительная установка. Электротехническая часть, связь и сигнализация. Привязываемые материалы.
АЛЬБОМ	11.3		Топливоподача. Электротехническая часть, связь и сигнализация. Привязываемые материалы.
АЛЬБОМ	12.1	КН.1÷7	Сметы. Котельная.
АЛЬБОМ	12.2	КН.1,2	Сметы. Водоподготовительная установка.
АЛЬБОМ	12.3	КН.1,2	Сметы. Топливоподача.
АЛЬБОМ	12.4		Сметы. Генеральный план. Инженерные сети.
АЛЬБОМ	13.1		Спецификации оборудования. Котельная. Отопление и вентиляция, водопровод и канализация, тепловые сети.
АЛЬБОМ	13.2		Спецификации оборудования. Котельная. Электротехническая часть, связь и сигнализация, водопровод и канализация, автоматическое пожаротушение.
АЛЬБОМ	13.3		Спецификации оборудования. Водоподготовительная установка.
АЛЬБОМ	13.4		Спецификации оборудования. Топливоподача.
АЛЬБОМ	13.5		Спецификации оборудования. Инженерные сети.
АЛЬБОМ	13.6		Спецификации оборудования. Блок-секция котлоагрегата КВ-ТС(В)-10. Тепломеханическая часть.
АЛЬБОМ	13.7		Спецификации оборудования. Блок-секция котлоагрегата КВ-ТС(В)-10. Автоматизация.
АЛЬБОМ	13.8		Спецификации оборудования. Блок-секция котлоагрегата КЕ-10-14С. Тепломеханическая часть.
АЛЬБОМ	13.9		Спецификации оборудования. Блок-секция котлоагрегата КЕ-10-14С. Автоматизация.
АЛЬБОМ	13.10		Спецификации оборудования. Котельная. Вспомогательное оборудование водогрейной части. Тепломеханическая часть, автоматизация.
АЛЬБОМ	13.11		Спецификации оборудования. Котельная. Вспомогательное оборудование паровой части. Тепломеханическая часть, автоматизация.

АЛЬБОМ 14.1	Ведомости потребности в материалах. Котельная. Отопление и вентиляция, водопровод и канализация, тепловые сети.
АЛЬБОМ 14.2	Ведомости потребности в материалах. Котельная. Архитектурно-строительная часть, электротехническая часть, связь и сигнализация, водопровод и канализация, автоматическое пожаротушение.
АЛЬБОМ 14.3	Ведомости потребности в материалах. Водоподготовительная установка.
АЛЬБОМ 14.4	Ведомости потребности в материалах. Топливоподача.
АЛЬБОМ 14.5	Ведомости потребности в материалах. Генеральный план. Инженерные сети
АЛЬБОМ 14.6	Ведомости потребности в материалах. Блок-секция котлоагрегата КВ-ТС(В)-10. Архитектурно-строительная часть, тепломеханическая часть, автоматизация.
АЛЬБОМ 14.7	Ведомости потребности в материалах. Блок-секция котлоагрегата КЕ-10-14С. Архитектурно-строительная часть, тепломеханическая часть, автоматизация.
АЛЬБОМ 14.8	Ведомости потребности в материалах. Котельная. Вспомогательное оборудование водогрейной части. Тепломеханическая часть, автоматизация.
АЛЬБОМ 14.9	Ведомости потребности в материалах. Котельная. Вспомогательное оборудование паровой части. Тепломеханическая часть, автоматизация.
АЛЬБОМ 14.10	Ведомости потребности в материалах. Котельная (вариант закрытой установки тяго-дутьевых машин). Архитектурно-строительная часть.

ПРИМЕНЕННЫЕ ТИПОВЫЕ МАТЕРИАЛЫ

Типовой проект 907-2-216	Труба дымовая кирпичная Н=60м, Д₀=3,0м с надземным примыканием газоходов. Для строительства I-IV климатических районах, кроме подрайонов IА и IБ. (распространяет ВНИПИ Теплопроект, г. Москва).
Типовое проектное решение 907-02-222 Альбом 1.3	Световые ограждения высотных дымовых труб (высоты дымовых труб: 30, 45, 60, 75, 90, 120, 150, 180, 240, 270 и 300 м). (распространяет ВНИПИ Теплопроект, г. Москва).
Типовой проект 409-29-59 Альбом I	Механизированный приемный пункт на один проходной путь для выгрузки заполнителей бетона из полувагонов. (распространяет Киевский филиал ЦИТП, г. Киев).
Типовой проект 902-2-410,86	Очистные сооружения замазученных дождевых сточных вод производительностью 10 л/с для установок мазутоснабжения котельных. (распространяет ЦИТП, г. Москва).
Типовые конструкции Серия 5.903-3, вып. 0,1-6,2	Вакуумные деаэраторы и водоструйные эжекторы. (распространяет ЦИТП, г. Москва).
Типовые конструкции Серия 4.903-11 вып. 1,5	Котельные установки. Вспомогательное оборудование и блоки. (распространяет Тбилисский филиал ЦИТП).
Типовые конструкции Серия 4.903-10 вып 8	Изделия и детали трубопроводов для тепловых сетей. Грязевики. (распространяет Тбилисский филиал ЦИТП).

Разработан проектным институтом „ЛАТГИПРОПРОМ"

Утвержден Госстроем СССР
Протокол № А4-29 от 20 мая 1986 г.

Главный инженер института /В. Обчароб/
Главный инженер проекта /Я. Нидбальский/

Содержание альбома

Обозначение	Наименование	№ страницы
	Заполнение	
12.02.13.000	Короб	4
12.02.13.000СБ	Короб	5
12.02.13.100	Фланец	5
12.02.13.100СБ	Фланец	5
12.02.07.300	Задвижка	6
12.02.14.000	Задвижка	6
12.02.14.000СБ	Задвижка	6
12.02.07.100СБ	Короб	7
12.02.07.300СБ	Задвижка	7
12.02.07.100	Короб	8
12.02.07.101	Стенка	8
12.02.15.000	Переход	8
12.02.15.000СБ	Переход	8
12.02.15.001	Переход	9
12.02.16.000СБ	Опора	9
12.02.16.000	Опора	10
12.02.17.000	Короб	10
12.02.17.000СБ	Короб	10
	Лаз барова	
58.01.00.000СБ	Лаз барова	11
58.01.00.000	Лаз барова	12
58.01.80.003	Ось	12
58.01.00.002	Дверка	12
58.01.00.001	Корпус	13
	Предохранительный резервуар	
21.01.00.000СБ	Предохранительный резервуар	14
21.01.00.000	Предохранительный резервуар	15
21.01.01.000	Воронка	15
21.01.01.000СБ	Воронка	15
21.01.01.001	Патрубок	16
21.01.01.002	Решетка	16
21.01.01.003	Воронка	16
21.01.02.000	Резервуар	16
21.01.02.000СБ	Резервуар	17
21.01.02.100	Опора	18
21.01.02.100СБ	Опора	18
21.01.02.001	Корпус	18
21.01.02.002	Труба	18
21.01.02.003	Воронка	19
21.01.02.004	Патрубок	19
21.01.02.005	Патрубок	19
21.01.02.006	Патрубок	19
	Бак-мерник V=1м³	
24.01.00.000	Бак-мерник V=1м³	20
24.21.02.002	Ручка	20
24.21.00.001	Рейка	20
24.21.01.002	Днище	20
24.21.00.000СБ	Бак-мерник V=1м³	21
24.21.01.000	Бак	22
24.21.01.001	Корпус	22

Содержание альбома Продолжение

Обозначение	Наименование	№ страницы
24.21.01.000СБ	Бак	23
24.21.01.003	Крышка	24
24.21.01.004	Сектор	24
24.21.01.005	Сегмент	24
24.21.01.006	Кольцо	24
24.21.01.007	Кронштейн	25
24.21.01.008	Бобышка	25
24.21.02.000	Полукрышка	25
24.21.02.000СБ	Полукрышка	25
	Шкаф аккумуляторный	
83.02.00.006	Стойка	26
83.02.00.000	Шкаф аккумуляторный	26
83.02.00.001	Обечайка	26
83.02.00.000СБ	Шкаф аккумуляторный	27
83.02.00.002	Крышка	28
83.02.00.003	Фланец	28
83.02.00.004	Подкладка	28
83.02.00.005	Стойка	28
07.01.00.000СБ	Каретка	29
07.01.00.000	Каретка	29
07.01.01.000	Скоба	31
07.01.01.000СБ	Скоба	31
07.02.00.000СБ	Каретка	32
07.02.00.000	Каретка	32
07.02.01.000	Скоба	33
07.02.01.000СБ	Скоба	33
64.113.01.000СБ	Переход	34
64.113.02.000СБ	Лючок	35-37

Формат	Зона	Поз.	Обозначение	Наименование	Кол.	Примечание
				Документация		
		13	12.02.13.000СБ	Сборочный чертеж		
				Сборочные единицы		
А4		1	12.02.13.100	Фланец	1	
				Детали		
Б4		2	12.02.13.001	Стенка		
				Лист 5 ГОСТ 19903-74 / ВСт3сп3 ГОСТ 14637-79	2	5,24кг
Б4		3	12.02.13.002	Стенка		
				Лист 5 ГОСТ 19903-74 / ВСт3сп3 ГОСТ 14637-79		
				280-1,3×445±0,775мм	2	4,89кг
				Материалы		
		4		Полоса 5×50 ГОСТ 103-76 / ВСт3сп3 ГОСТ 535-79	1,36	м

Инв.№ подл. | Подпись и дата | Взам.инв.№

Изм.	Лист	№ докум.	Подпись	Дата	
Разраб.		Михайлов			
Пров.		Зиганшин			
Н. контр.		Фланец			
Утв.					

12.02.13.000

Короб

Лит. | Масса | Масштаб

Листов 1

ЛАТГИПРОПРОМ

Копировал Жукова Формат А4

12.02.13.000СБ

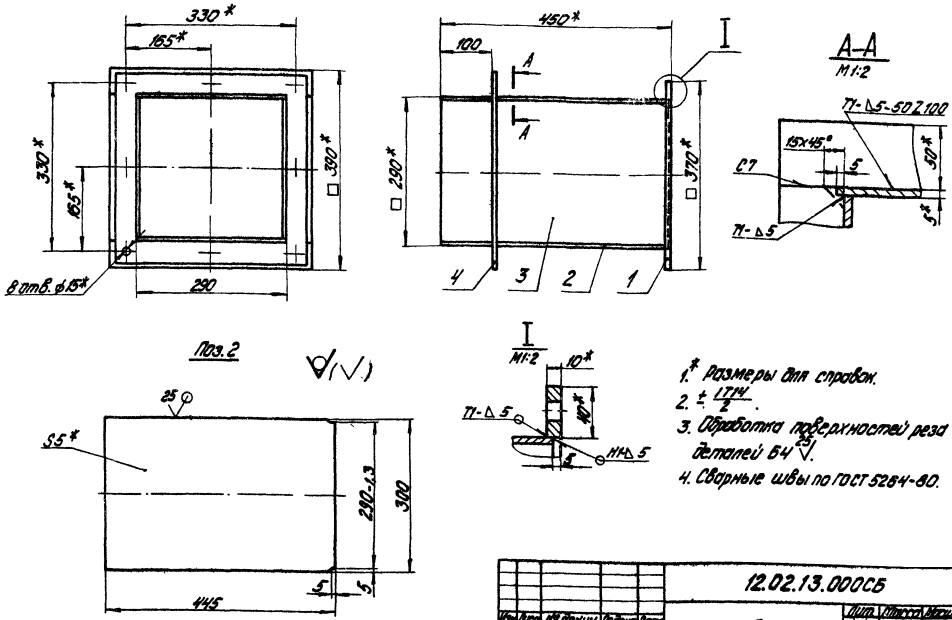

1.* Размеры для справок.
2. $\pm\frac{IT14}{2}$.
3. Обработка поверхностей реза деталей Б4 $\overset{25}{\vee}$.
4. Сварные швы по ГОСТ 5264-80.

Изм.	Лист	№ докум.	Подпись	Дата	12.02.13.000СБ			
Разраб.		Михайлова			Короб	Лит.	Масса	Масшт.
Пров.		Зингалевич					27	1:5
Т.контр.						Лист	Листов:1	
Н.контр.		Колмец				ЛАТГИПРОПРОМ		
Утв.								

Копировал: Дубкова Формат А3

Альбом 10.8
Типовой проект 903-1-224.86

Форма	Зона	Поз.	Обозначение	Наименование	Кол.	Примечание
				Документация		
А4			12.02.13.000СБ	Сборочный чертеж		
				Детали		
Б4		1	12.02.13.101	Полка		
				Полоса 10×40 ГОСТ 103-74 / В Ст3сп3 ГОСТ 535-79		
				L=290-1,3 мм	2	0,9 кг
Б4		2	12.02.13.102	Полка		
				Полоса 10×40 ГОСТ 103-76 / В Ст3сп3 ГОСТ 535-79		
				L=370±0,7 мм	2	1,12 кг

Изм.	Лист	№ докум.	Подпись	Дата	12.02.13.100			
Разраб.		Михайлова			Фланец	Лит.	Лист	Листов
Пров.		Зингалевич						1
Т.контр.						ЛАТГИПРОПРОМ		
Н.контр.		Колмец						
Утв.								

Копировал Дубкова Формат А4

Альбом 10.8
Типовой проект 903-1-224.86

12.02.13.100СБ

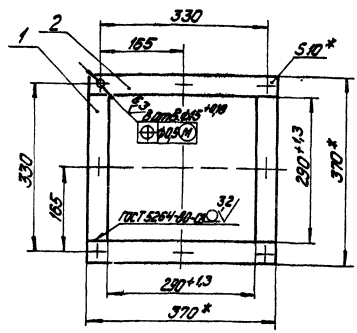

1.* Размеры для справок.
2. $\pm\frac{IT14}{2}$.
3. Обработка поверхностей реза деталей Б4 $\overset{25}{\vee}$.

Изм.	Лист	№ докум.	Подпись	Дата	12.02.13.100СБ			
Разраб.		Михайлова			Фланец	Лит.	Масса	Масшт.
Пров.		Зингалевич					4,04	1:5
Т.контр.						Лист	Листов 1	
Н.контр.		Колмец				ЛАТГИПРОПРОМ		
Утв.								

Копировал Дубкова Формат А4

Альбом 10.8

Типовой проект 903-1-224.86

Формат	Зона	Поз.	Обозначение	Наименование	Кол.	Примечание
				Документация		
А3			12.02.07.300СБ	Сборочный чертеж		
				Детали		
Б4		1	12.02.07.301	Лист		
				Лист 4ГОСТ 19903-74 / ВСт3сп3ГОСТ 14637-79	1	3,29кг
Б4		2	12.02.07.302	Ручка		
				Круг В16ГОСТ 2590-71 / 20ГОСТ 1050-74	1	0,41кг

Изм.	Лист	№ докум.	Подпись	Дата	12.02.07.300			
Разраб.		Крауя			Задвижка	Лит.	Лист	Листов 1
Пров.		Зингалвис				ЛАТГИПРОПРОМ		
Н. контр.		Колмец						
Утв.								

Копировал: Дубкова Формат А4

Альбом 10.8

Типовой проект 903-1-224.86

Формат	Зона	Поз.	Обозначение	Наименование	Кол.	Примечание
				Документация		
А3			12.02.14.000СБ	Сборочный чертеж		
				Сборочные единицы		
А4		1	12.02.07.300	Задвижка	1	
				Детали		
Б4		2	12.02.14.001	Фланец		
				Лист 3ГОСТ 19903-74 / ВСт3сп3ГОСТ 16523-70	2	1,51кг
Б4		3	12.02.14.002	Полка		
				Лист 6ГОСТ 19903-74 / ВСт3сп3ГОСТ 14637-79	1	0,7кг

Изм.	Лист	№ докум.	Подпись	Дата	12.02.14.000			
Разраб.		Зингалвис			Задвижка	Лит.	Лист	Листов 1
Пров.		Колмец				ЛАТГИПРОПРОМ		
Гл. спец.								
Н. контр.		Колмец						
Утв.								

Копировал: Дубкова Формат А4

Альбом 10.8

Типовой проект 903-1-224.86

12.02.14.000СБ

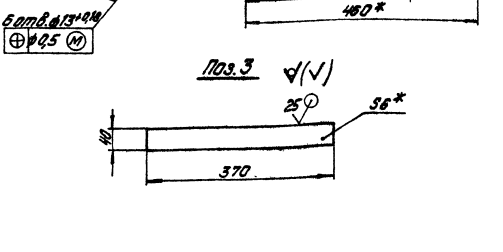

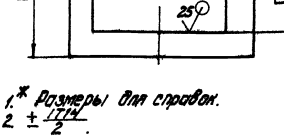

Поз. 2

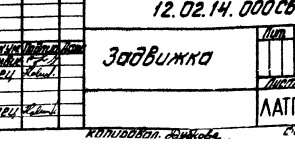

Поз. 3

1.* Размеры для справок.
2. $\pm \frac{IT14}{2}$.

Изм.	Лист	№ докум.	Подпись	Дата	12.02.14.000СБ			
Разраб.		Зингалвис			Задвижка	Лит.	Масса 7,36	Масшт. 1:5
Пров.		Колмец				Лист	Листов 1	
Т. контр.						ЛАТГИПРОПРОМ		
Н. контр.		Колмец						
Утв.								

Копировал: Дубкова Формат А3

12.02.07.100 СБ

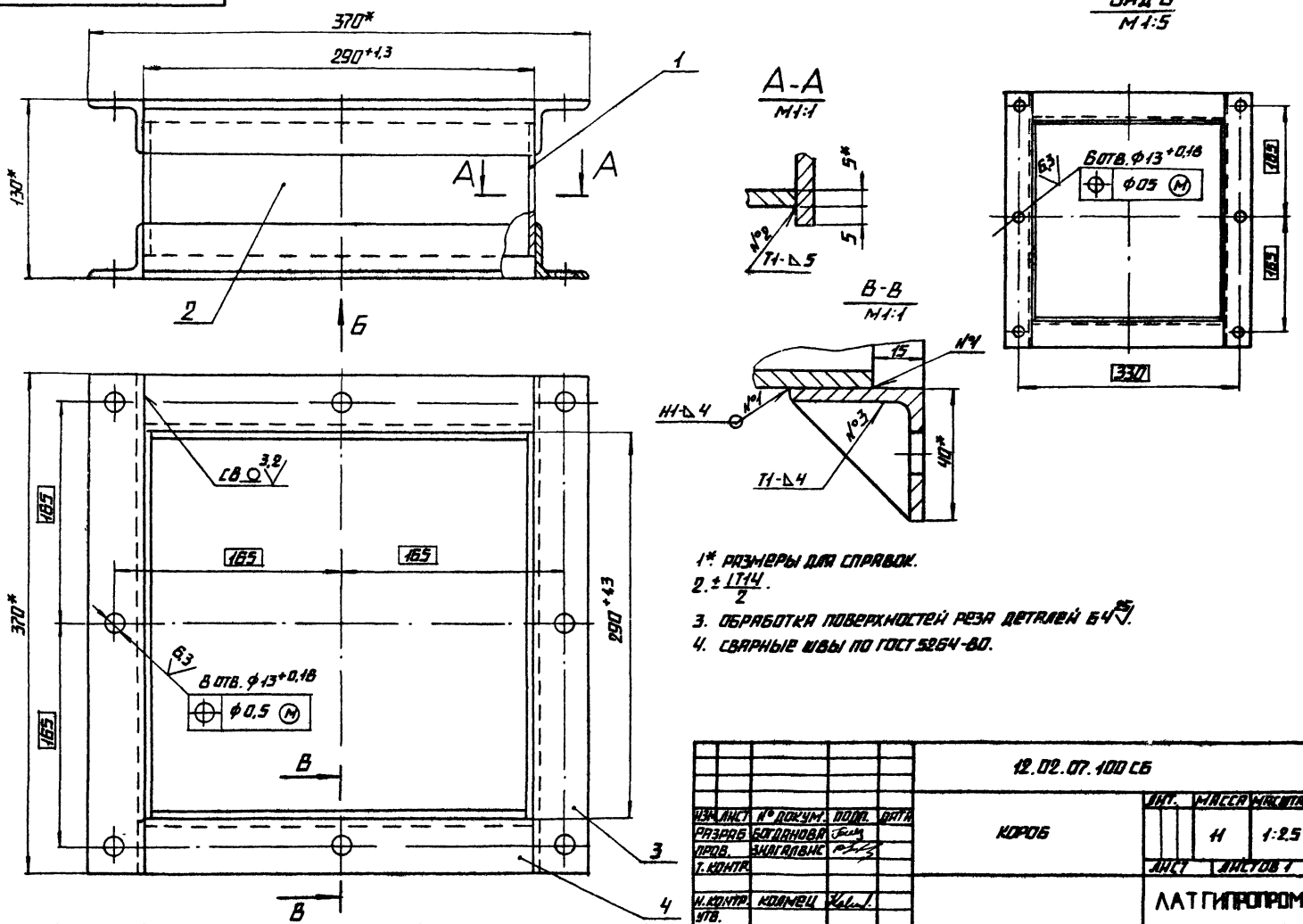

1* РАЗМЕРЫ ДЛЯ СПРАВОК.
2. ± $\frac{IT14}{2}$.
3. ОБРАБОТКА ПОВЕРХНОСТЕЙ РЕЗА ДЕТАЛЕЙ Б4 25.
4. СВАРНЫЕ ШВЫ ПО ГОСТ 5264-80.

					12.02.07.100 СБ			
ИЗМ.	ЛИСТ	№ ДОКУМ.	ПОДП.	ДАТА	КОРОБ	ЛИТ.	МАССА	МАСШТАБ
РАЗРАБ.		БОГДАНОВА					11	1:2,5
ПРОВ.		ЗИЛГАЛВИС				ЛИСТ	ЛИСТОВ 1	
Т. КОНТР.						ЛАТГИПРОПРОМ		
Н. КОНТР.		КОЛМЕЦ						
УТВ.								

КОПИРОВАЛ ФОРМАТ А3

12.02.07.300 СБ

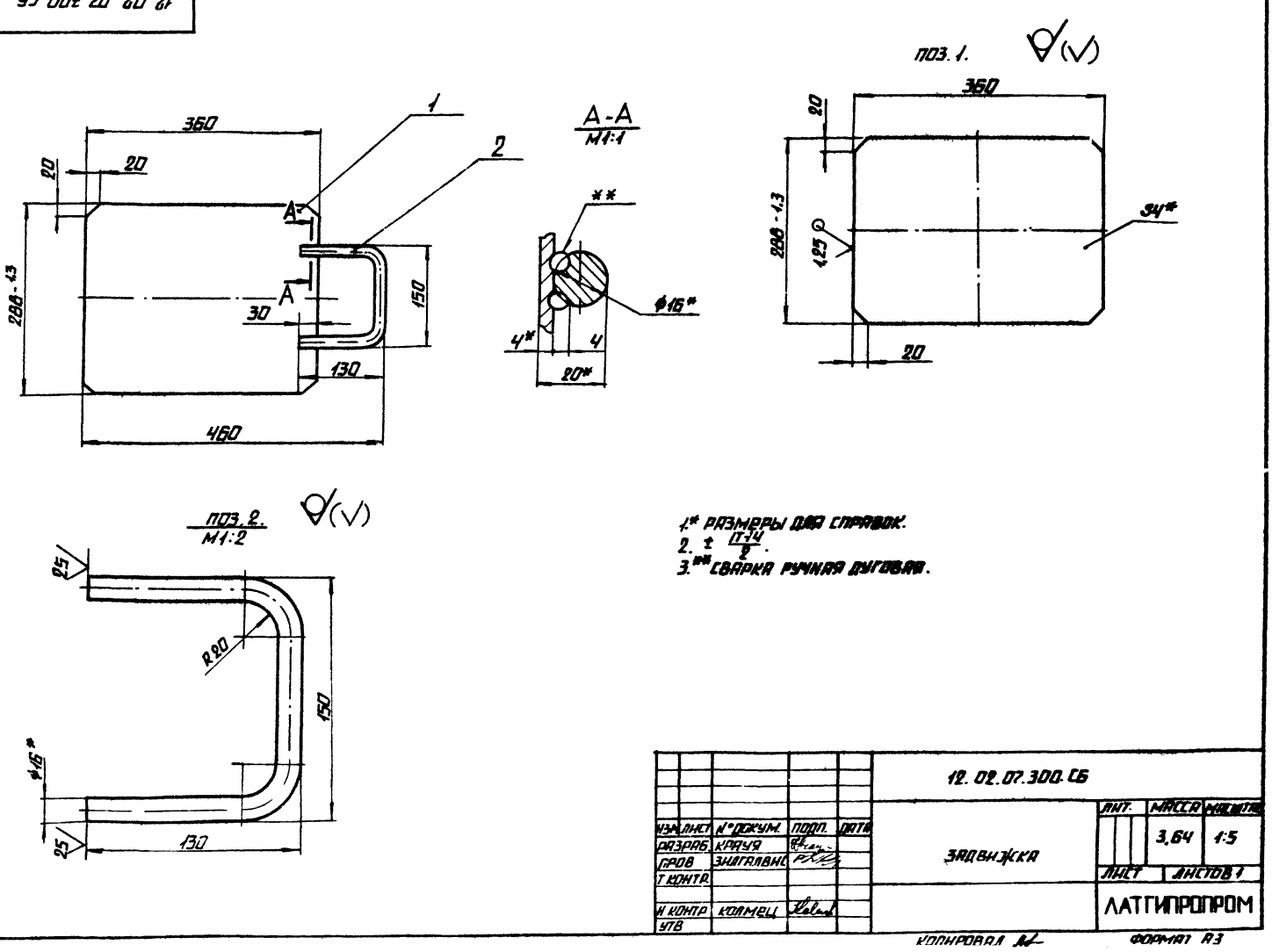

1* РАЗМЕРЫ ДЛЯ СПРАВОК.
2. ± $\frac{IT14}{2}$.
3.** СВАРКА РУЧНАЯ ДУГОВАЯ.

					12.02.07.300 СБ			
ИЗМ.	ЛИСТ	№ ДОКУМ.	ПОДП.	ДАТА	ЗАДВИЖКА	ЛИТ.	МАССА	МАСШТАБ
РАЗРАБ.		КРАУЯ					3,64	1:5
ПРОВ.		ЗИЛГАЛВИС				ЛИСТ	ЛИСТОВ 1	
Т. КОНТР.						ЛАТГИПРОПРОМ		
Н. КОНТР.		КОЛМЕЦ						
УТВ.								

КОПИРОВАЛ ФОРМАТ А3

АЛЬБОМ 10,8 ТИПОВОЙ ПРОЕКТ 903-1-224.86 ПОДПИСЬ И ДАТА ИНВ. № ПОДЛ. ПОДПИСЬ И ДАТА ВЗАМ. ИНВ. № ИНВ. № ДУБЛ. ПОДПИСЬ И ДАТА

Альбом 10.8

Типовой проект 903-1-224.86

Формат	Зона	Поз.	Обозначение	Наименование	Кол.	Примечание
				Документация		
А3			12.02.07.100СБ	Сборочный чертеж		
				Детали		
А4		1	12.02.07.101	Стенка	2	
Б4		2	12.02.07.102	Стенка		
				Лист $\frac{5\ ГОСТ\ 19903-74}{ВСт3сп3ГОСТ14637-79}$		
				100±0,435×280-1,3 мм	2	1,1кг
Б4		3	12.02.07.103	Полка		
				Уголок $\frac{Б-40х40х4ГОСТ8509-72}{ВСт3сп3ГОСТ535-79}$		
				L=370±0,7мм	4	0,9кг
Б4		4	12.02.07.104	Полка		
				Уголок $\frac{Б-40х40х4ГОСТ8509-72}{ВСт3сп3ГОСТ535-79}$		
				L=290-1,3 мм	4	0,71кг

Изм.	Лист	№ докум.	Подпись	Дата
Разраб.		Богданова		
Пров.		Зингалвис		
Н.контр.		Колмец		
Утв.				

12.02.07.100

Короб

Лит.	Лист	Листов
		1

ЛАТГИПРОПРОМ

Копировал: Дубкова Формат А4

Альбом 10.8

Типовой проект 903-1-224.86

12.02.07.101

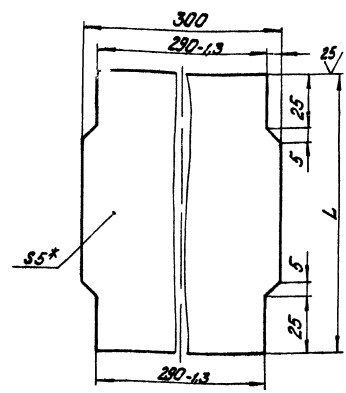

Обозначение	L мм	Масса, кг
12.02.07.101	100	1,16
-01	288	2,2

1.* Размеры для справок.
2. $\pm\frac{1714}{2}$.

Изм.	Лист	№ докум.	Подпись	Дата
Разраб.		Богданова		
Пров.		Зингалвис		
Т.контр.				
Н.контр.		Колмец		
Утв.				

12.02.07.101

Стенка

Лит.	Масса	Масшт.
	см. табл.	1:1

Лист 5ГОСТ19903-74 ВСт3сп3ГОСТ14637-79

Лист Листов: 1

ЛАТГИПРОПРОМ

Копировал: Дубкова Формат А4

Альбом 10.8

Типовой проект 903-1-224.86

Формат	Зона	Поз.	Обозначение	Наименование	Кол.	Примечание
				Документация		
А4			12.02.15.000СБ	Сборочный чертеж		
				Сборочные единицы		
А4		1	12.02.13.100	Фланец	2	
				Детали		
А3		2	12.02.15.001	Переход	2	

Изм.	Лист	№ докум.	Подпись	Дата
Разраб.		Михайлова		
Пров.		Зингалвис		
Н.контр.		Колмец		
Утв.				

12.02.15.000

Переход

Лит.	Лист	Листов
		1

ЛАТГИПРОПРОМ

Копировал: Дубкова Формат А4

Альбом 10.8

Типовой проект 903-1-224.86

12.02.15.000СБ

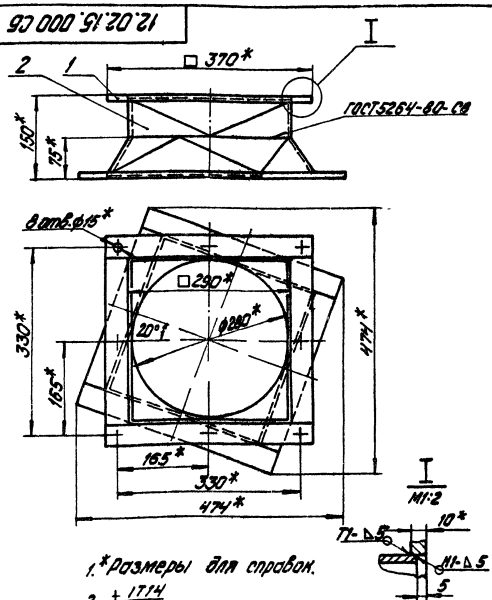

1.* Размеры для справок.
2. $\pm\frac{1714}{2}$.

Изм.	Лист	№ докум.	Подпись	Дата
Разраб.		Михайлова		
Пров.		Зингалвис		
Т.контр.				
Н.контр.		Колмец		
Утв.				

12.02.15.000СБ

Переход

Лит.	Масса	Масшт.
	13,9	1:5

Лист Листов: 1

ЛАТГИПРОПРОМ

Копировал: Дубкова Формат А4

12.02.15.001

Альбом 10.8

Типовой проект 903-1-224.86

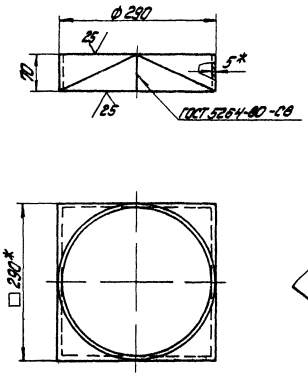

Развертка
М1:2,5

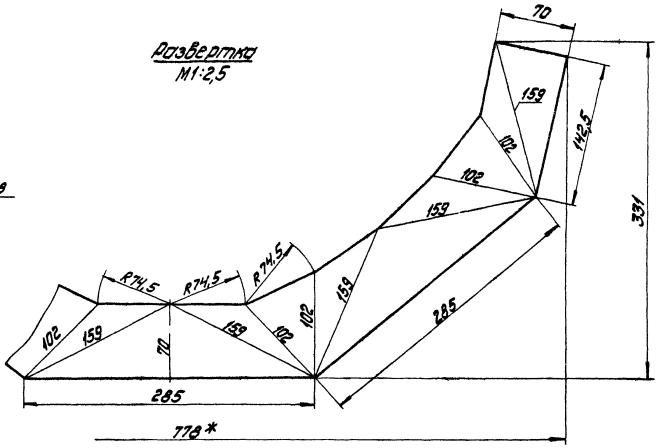

1.* Размеры для справок.
2. $\pm\frac{IT14}{2}$.

					12.02.15.001			
Изм.	Лист	№ докум.	Подпись	Дата	Переход	Лит.	Масса	Масшт.
Разраб.		Михайлова					2,9	1:5
Пров.		Зигалвис				Лист	Листов: 1	
Т. контр.								
Н. контр.		Колмец			Лист 5-ГОСТ 19903-74 / Вст3сп3ГОСТ14637-70	ЛАТГИПРОПРОМ		
Утв.								

Копировал: Дубкова

Формат А3

12.02.16.000СБ

Альбом 10.8

Типовой проект 903-1-224.86

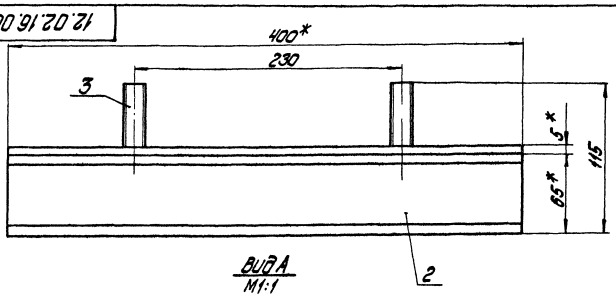

Вид А
М1:1

Поз. 1
М1:5

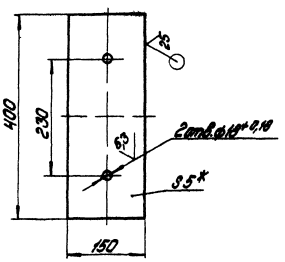

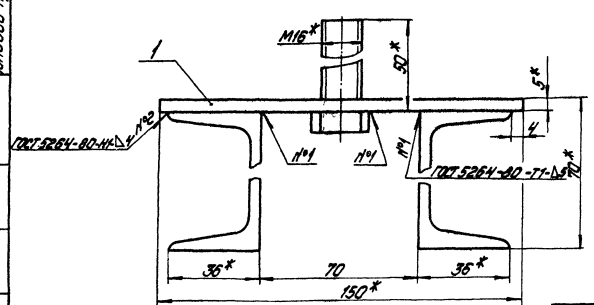

1.* Размеры для справок.
2. $\pm\frac{IT14}{2}$
3. Обработка поверхностей реза деталей Б4 ⁴⁵/.

					12.02.16.000СБ			
Изм.	Лист	№ докум.	Подпись	Дата	Опора	Лит.	Масса	Масшт.
Разраб.		Крауя					7,3	1:2
Пров.		Зигалвис				Лист	Листов: 1	
Т. контр.								
Н. контр.		Колмец				ЛАТГИПРОПРОМ		
Утв.								

Копировал: Дубкова

Формат А3

Альбом 10.8

Типовой проект 903-1-224.86

Формат	Зона	Поз	Обозначение	Наименование	Кол.	Примечание
				Документация		
А3			12.02.16.000 СБ	Сборочный чертеж		
				Детали		
Б4		1	12.02.16.001	Плита		
				Лист $\frac{5\ ГОСТ\ 19903-74}{ВСт3сп3\ ГОСТ\ 14637-79}$		
				150±0,5×400±0,7 мм	1	2,36 кг
Б4		2	12.02.16.002	Стойка		
				Швеллер $\frac{65-ГОСТ\ 8240-72}{ВСт3сп3\ ГОСТ\ 535-79}$		
				L=400±0,7мм	2	2,36 кг
				Стандартные изделия		
		3		Болт М 16×50 46		
				ГОСТ 7798-70	2	

Изм.	Лист	№ докум.	Подпись	Дата
Разраб.		Краця		
Пров.		Зилгалвис		
Н. контр.		Колмец		
Утв.				

12.02.16.000

Опора

Лит. | Лист | Листов 1

ЛАТГИПРОПРОМ

Копировал А4 Формат А4

Альбом 10.8

Типовой проект 903-1-224.86

Формат	Зона	Поз	Обозначение	Наименование	Кол.	Примечание
				Документация		
А3			12.02.17.000 СБ	Сборочный чертеж		
				Сборочные единицы		
А4		1	12.02.13.000	Фланец	1	
				Детали		
Б4		2	12.02.17.001	Стенка		
				Лист $\frac{5\ ГОСТ\ 19903-74}{ВСт3сп3\ ГОСТ\ 14637-79}$	2	7,01 кг
Б4		3	12.02.17.002	Стенка		
				Лист $\frac{5\ ГОСТ\ 19903-74}{ВСт3сп3\ ГОСТ\ 14637-79}$		
				280-1,3×595±0,075 мм	2	6,54 кг
				Материалы		
		4		Полоса $\frac{5\times50-ГОСТ\ 103-76}{ВСт3сп3\ ГОСТ\ 535-79}$	1,36	м

Изм.	Лист	№ докум.	Подпись	Дата
Разраб.		Михайлова		
Пров.		Зилгалвис		
Н. контр.		Колмец		
Утв.				

12.02.17.000

Короб

Лит. | Лист | Листов 1

ЛАТГИПРОПРОМ

Копировал А4 Формат А4

Альбом 10.8

Типовой проект 903-1-224.86

12.02.17.000 СБ

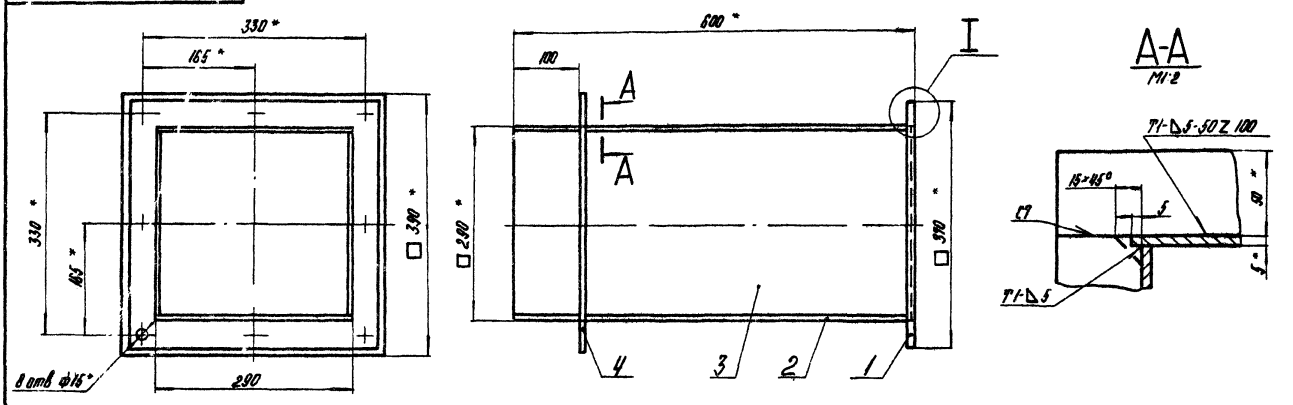

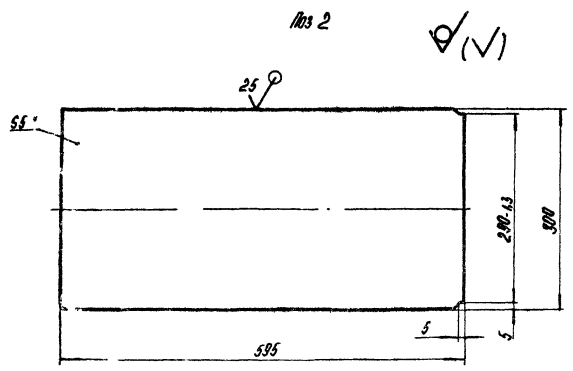

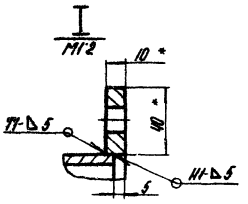

1. *Размеры для справок
2. $\pm\frac{IT14}{2}$.
3. Обработка поверхностей реза деталей Б4 25
4. Сварные швы по ГОСТ 5264-80.

Изм.	Лист	№ докум.	Подпись	Дата
Разраб.		Михайлова		
Пров.		Зилгалвис		
Т. контр.				
Н. контр.		Колмец		
Утв.				

12.02.17.000 СБ

Короб

Лит. | Масса 33,8 | Масштаб 1:5

Лист | Листов 1

ЛАТГИПРОПРОМ

Копировал А4 Формат А4

58.01.00.000СБ

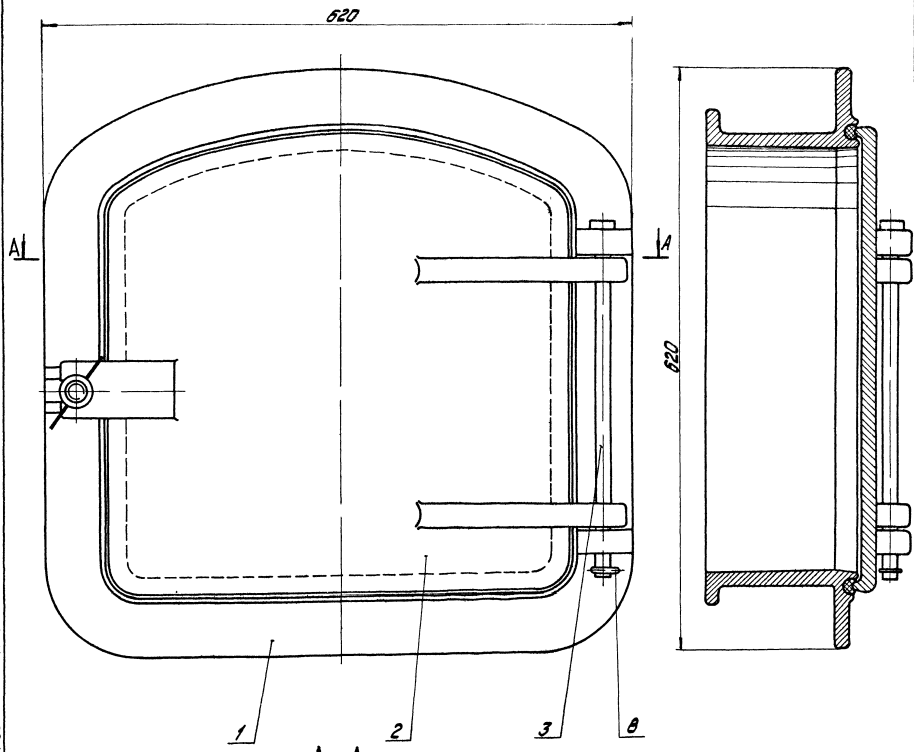

А–А

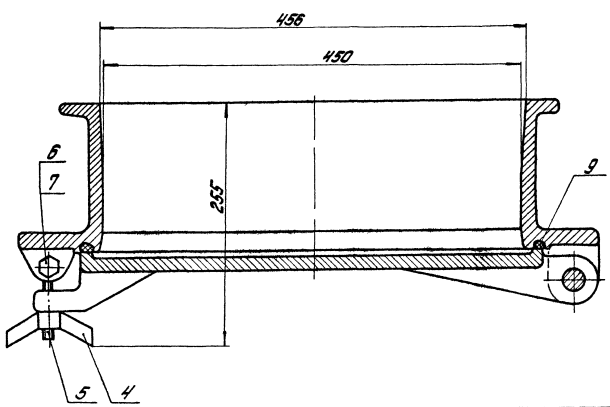

Размеры для справок

Альбом 10.8

Типовой проект 903-1-224.86

					58.01.00.000СБ			
Изм.	Лист	№ докум.	Подпись	Дата	Лаз борова	Лит.	Масса	Масшт.
Разраб.		Колмец					82,2	1:2,5
Пров.		Зилгалвик				Лист	Листов 1	
Т. контр.						ЛАТГИПРОПРОМ		
Н. контр.		Колмец						
Утв.								

Копировал Дубкова

Формат А2

Формат	Зона	Поз.	Обозначение	Наименование	Кол.	Примечание
				Документация		
А2			58.01.00.000СБ	Сборочный чертёж		
				Детали		
А2		1	58.01.00.001	Корпус	1	
А3		2	58.01.00.002	Дверка	1	
А4		3	58.01.00.003	Ось	1	
				Стандартные изделия		
		4		Гайка М16.35 ГОСТ 3032-76	1	
		5		Болт 7002-0586 ГОСТ 14724-69	1	
		6		Болт М10×65.36 ГОСТ 7798-70	1	
		7		Гайка М10.5 ГОСТ 5915-70	1	
		8		Шплинт 6,3×32 ГОСТ 397-79	1	
				Материалы		
		9		Шнур асбестовый ШАОК 10 ГОСТ 1779-83	1,8	м

Типовой проект 903-1-224.86 Альбом 10.8

Инв.№ подл. | Подп. и дата | Взам. инв.№ | Инв.№ дубл. | Подп. и дата

Изм.	Лист	№ докум.	Подп.	Дата
Разраб.		Колмец		
Пров.		Зиленевых		
Н. контр.		Колмец		
Утв.				

58.01.00.000

Лаз борова

Лит.	Масса	Масштаб
Лист	Листов	1

ЛАТГИПРОПРОМ

Копировал Макс. Формат А4

58.01.00.003

12.5

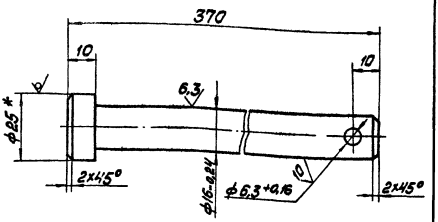

1. * Размер для справок.
2. $\pm \frac{IT14}{2}$.

Изм.	Лист	№ докум.	Подп.	Дата
Разраб.		Колмец		
Пров.		Зиленевых		
Т. контр.				
Н. контр.		Колмец		
Утв.				

58.01.00.003

Ось

Лит.	Масса	Масштаб
	0,57	1:1
Лист	Листов 1	

Круг 25-В-ГОСТ 2590-71 / В Ст3 сп3 ГОСТ 535-79

ЛАТГИПРОПРОМ

Копировал Макс. Формат А4

58.01.00.002

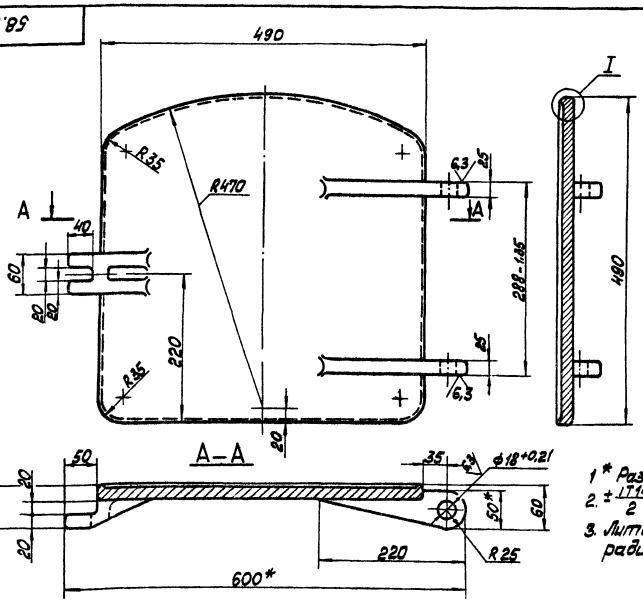

1 * Размеры для справок.
2. $\pm \frac{IT14}{2}$.
3. Литейные уклоны 2%, литейные радиусы R3 ... 5 мм.

Изм.	Лист	№ докум.	Подп.	Дата
Разраб.		Колмец		
Пров.		Зиленевых		
Т. контр.				
Н. контр.		Колмец		
Утв.				

58.01.00.002

Дверка

Лит.	Масса	Масштаб
	29,5	1:4
Лист	Листов 1	

СЧ 15-32 ГОСТ 1412-79

ЛАТГИПРОПРОМ

Копировал Макс. Формат А3

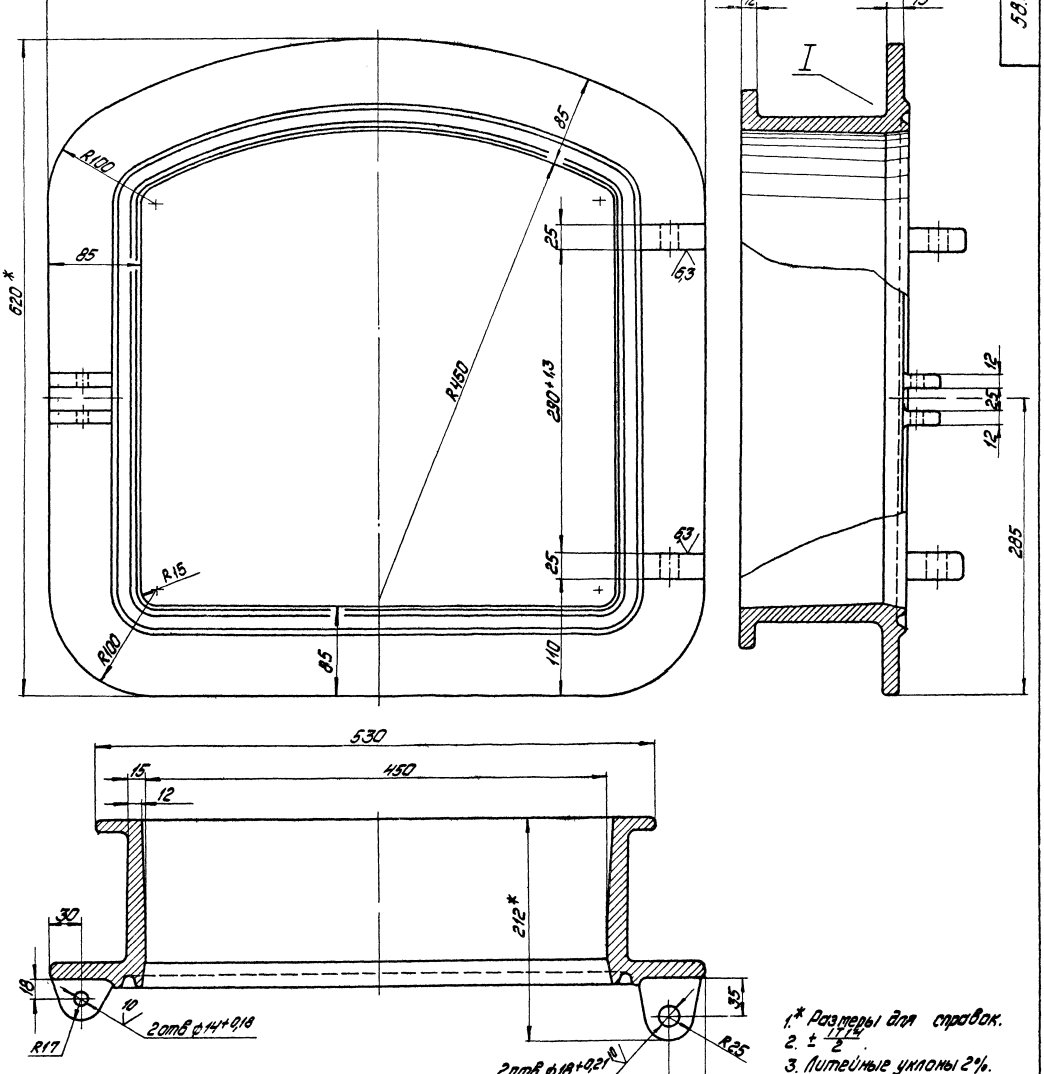

1.* Размеры для справок.
2. $\pm \frac{IT14}{2}$.
3. Литейные уклоны 2%.
4. Литейные радиусы 3...5мм.

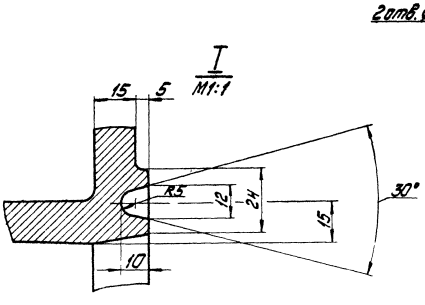

				58.01.00.001			
Изм.	Лист	№ докум.	Подпись	Дата	Корпус	Лит.	Масса	Масшт.
Разраб.		Колмец					51,5	1:2,5
Пров.		Зигалвис				Лист	Листов: 1
Т.контр.							
Н.контр.		Колмец			СЧ 15-32 ГОСТ 1412-79	ЛАТГИПРОПРОМ	
Утв.							

Копировал: Дубкова

Формат А2

58.01.00.001

Альбом 10.8

Типовой проект 903-1-224.86

Инв. № подл. | Подпись и дата | Взам. инв. № | Инв. № дубл. | Подпись и дата

21.01.00.000СБ

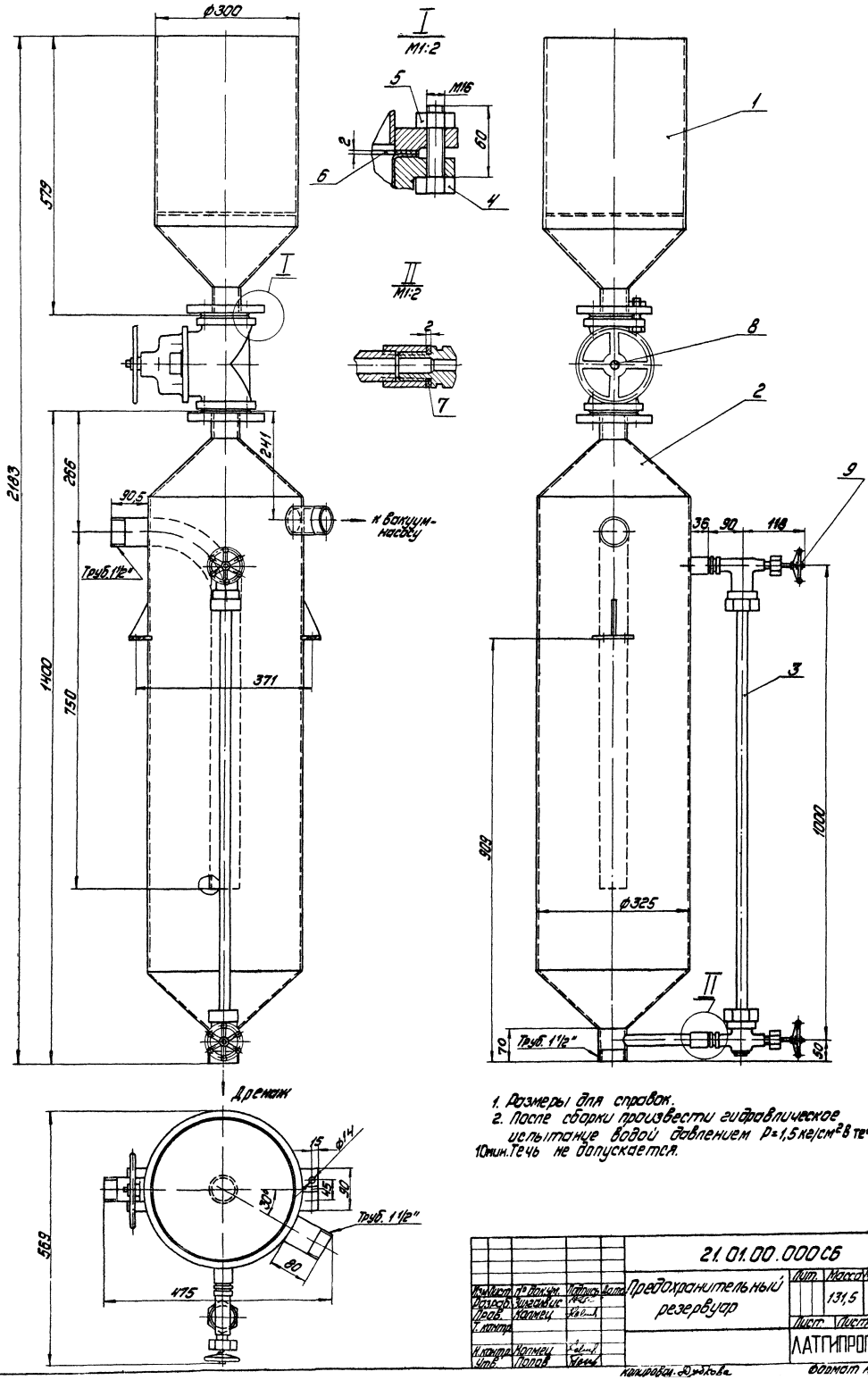

1. Размеры для справок.
2. После сборки произвести гидравлическое испытание водой давлением P=1,5 кг/см² в течение 10мин. Течь не допускается.

				21.01.00.000СБ			
Изм.	Лист	№ докум.	Подпись	Дата	Предохранительный резервуар	Лит.	Масса	Масшт.
Разраб.		Зингалис					131,5	1:5
Пров.		Колмец				Лист	Листов: 1
Т. контр.						ЛАТГИПРОПРОМ	
Н. контр.		Колмец					
Утв.		Попов					

Копировал: Дудкова

Формат А2

Типовой проект 903-1-224.86 Альбом 10.8

Инв. № подл. | Подпись и дата | Взам. инв. № | Инв. № дубл. | Подпись и дата

Типовой проект 903-1-224.86 Альбом 10.8

Формат	Зона	Поз.	Обозначение	Наименование	Кол.	Примечание
				Документация		
А2			21.01.00.000СБ	Сборочный чертеж		
				Сборочные единицы		
А4		1	21.01.01.000	Воронка	1	
А4		2	21.01.02.000	Резервуар	1	
				Детали		
Б4		3	21.01.00.001	Водоуказательное стекло		
				Трубка 20-3,5-930 ГОСТ 8946-74	1	0,13 кг
				Стандартные изделия		
		4		Болт М16×60.46 ГОСТ 7798-70*	8	
		5		Гайка М16.3 ГОСТ 5915-70*	8	
		6		Прокладка А-50-10 ГОСТ 15180-70	2	
		7		Прокладка А-20-10 ГОСТ 15180-70	2	
				Прочие изделия		
		8		Вентиль Ру10 Ду50 15ч75п1		Каталог
				Заявка, Союзглавартматуры"	1	ЦКБА
		9		Запорное устройство вентильного типа цапковое 12нж13бк		Каталог
				Заявка, Союзглавартматуры"	2	ЦКБА

Изм.	Лист	№ докум.	Подпись	Дата
Разраб.		Зингалиев		
Пров.		Колмец		
Н.контр.		Колмец		
Утв.				

21.01.00.000

Предохранительный резервуар

Лит.	Лист	Листов
		1

ЛАТГИПРОПРОМ

Копировал Формат А4

Альбом 10.8 Типовой проект 903-1-224.86

Формат	Зона	Поз.	Обозначение	Наименование	Кол.	Примечание
				Документация		
А3			21.01.01.000СБ	Сборочный чертеж		
				Детали		
А4		1	21.01.01.001	Патрубок	1	
А4		2	21.01.01.002	Решетка	1	
А4		3	21.01.01.003	Воронка	1	
Б4		4	21.01.01.004	Подпорка		
				Полоса 5×50 ГОСТ 103-76 Ст3сп3 ГОСТ 535-79	4	0,2 кг
Б4		5	21.01.01.005	Патрубок		
				Труба 57×3,5 ГОСТ 10704-76 Ст3пс3 ГОСТ 10705-80		
				L = 501 0,62 мм	1	0,23 кг
				Стандартные изделия		
		6		Фланец 1-50-10 Ст3сп ГОСТ 12820-80	1	

Изм.	Лист	№ докум.	Подпись	Дата
Разраб.		Колмец		
Пров.		Зингалиев		
Н.контр.		Колмец		
Утв.				

21.01.01.000

Воронка

Лит.	Лист	Листов
		1

ЛАТГИПРОПРОМ

Копировал Формат А4

Альбом 10.8 Типовой проект 903-1-224.86

21.01.01.000СБ

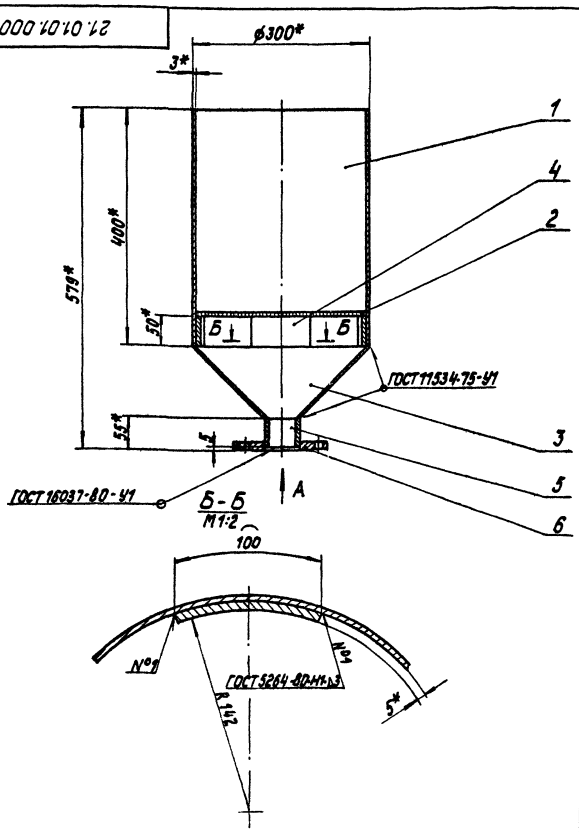

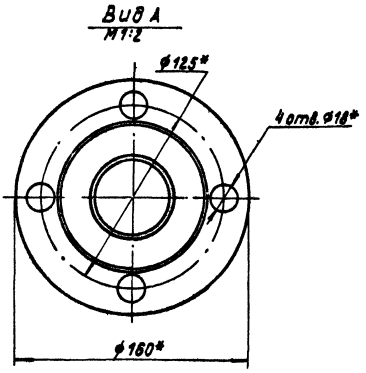

1.* Размеры для справок.

2. $\pm \frac{IT14}{2}$.

3. Обработка поверхностей реза деталей Б4 $\sqrt{2,5}$.

4. Внутреннюю поверхность воронки покрыть эпоксидной шпаклевкой ЭП-419 или ЭП-420 ТУ-39-01-33-360-78, в 6 слоев.

Изм.	Лист	№ докум.	Подпись	Дата
Разраб.		Колмец		
Пров.		Зингалиев		
Т.контр.				
Н.контр.		Колмец		
Утв.				

21.01.01.000СБ

Воронка

Лит.	Масса	Масштаб
	15,2	1:5
Лист	Листов 1	

ЛАТГИПРОПРОМ

Копировал Формат А2

21.01.01.001

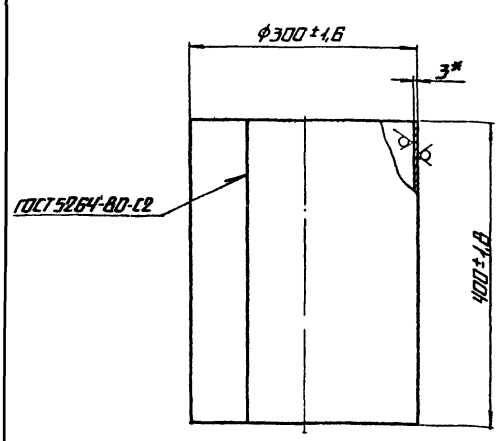

* Размер для справок

Изм.	Лист	№ докум.	Подп.	Дата	21.01.01.001			
Разраб.		Колмец			Патрубок	Лит.	Масса	Масштаб
Пров.		Зилгалвис					8,8	1:5
Т.контр.						Лист	Листов 1	
Н.контр.		Колмец			Лист 3 ГОСТ 19903-74 Ст3спз ГОСТ 16523-70*	ЛАТГИПРОПРОМ		
Утв.								

Копировал А4 Формат А4

21.01.01.002

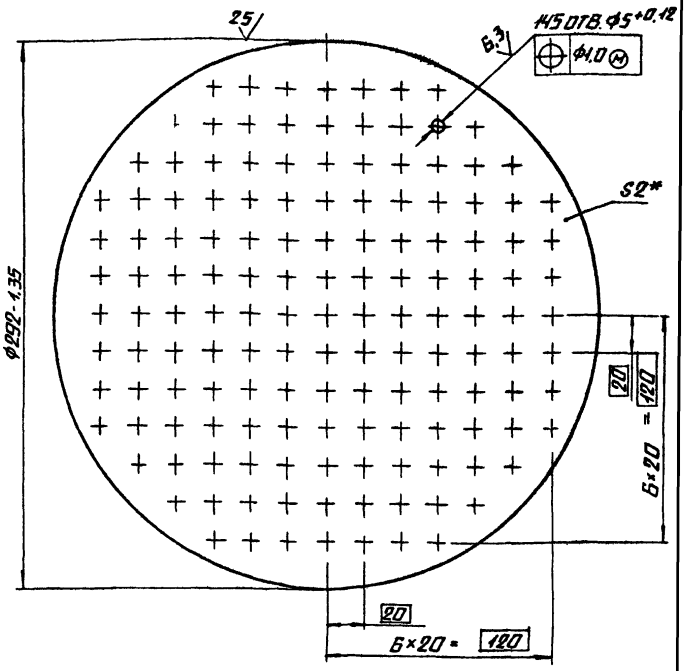

* Размер для справок

Изм.	Лист	№ докум.	Подп.	Дата	21.01.01.002			
Разраб.		Колмец			Решетка	Лит.	Масса	Масштаб
Пров.		Зилгалвис					1,01	1:2
Т.контр.						Лист	Листов 1	
Н.контр.		Колмец			Лист 2 ГОСТ 19903-74 Ст3спз ГОСТ 16523-70*	ЛАТГИПРОПРОМ		
Утв.								

Копировал А4 Формат А4

21.01.01.003

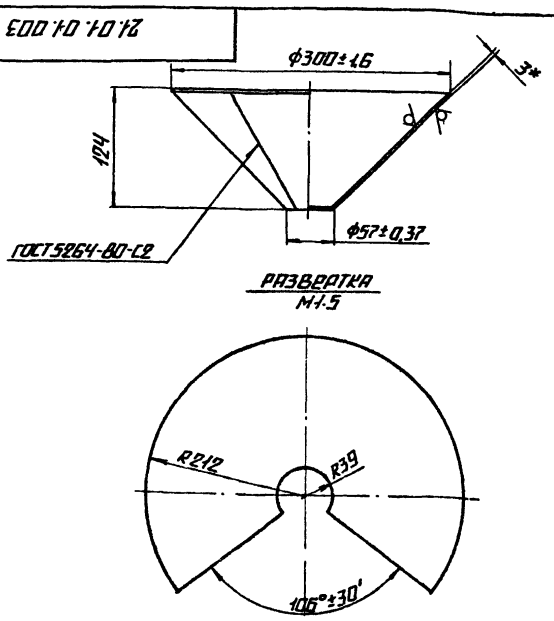

Развертка
М1:5

1* Размеры для справок

2. $\pm \frac{IT14}{2}$.

Изм.	Лист	№ докум.	Подп.	Дата	21.01.01.003			
Разраб.		Колмец			Воронка	Лит.	Масса	Масштаб
Пров.		Зилгалвис					2,3	1:4
Т.контр.						Лист	Листов 1	
Н.контр.		Колмец			Лист ГОСТ 19903-74 Ст3спз ГОСТ 16523-70*	ЛАТГИПРОПРОМ		
Утв.								

Копировал А4 Формат А4

Формат	Зона	Поз	Обозначение	Наименование	Кол	Приме-чание
				Документация		
А2			21.01.02.000 СБ	Сборочный чертеж		
				Сборочные единицы		
А4		1	21.01.02.100	Опора	2	
				Детали		
А4		2	21.01.02.001	Корпус	1	
А4		3	21.01.02.002	Труба	1	
А4		4	21.01.02.003	Воронка	1	
А4		5	21.01.02.003-01	Воронка	1	
А4		6	21.01.02.004	Патрубок	1	
А4		7	21.01.02.005	Патрубок	2	
А4		8	21.01.02.006	Патрубок	1	
Б4		9	21.01.02.007	Патрубок	1	
				Труба 57×3,5 ГОСТ 10704-76 / В ст3спз ГОСТ 10705-80	1	0,23 кг
				Стандартные изделия		
		10		Фланец 1-50-10 В ст3спз ГОСТ 12820-80	1	
		11		Муфта 20 ГОСТ 8966-75	2	

Изм.	Лист	№ докум.	Подп.	Дата	21.01.02.000			
Разраб.		Колмец			Резервуар	Лит.	Лист	Листов 1
Пров.		Зилгалвис				ЛАТГИПРОПРОМ		
Н.контр.		Колмец						
Утв.								

Копировал А4 Формат А4

21.01.02.000 СБ

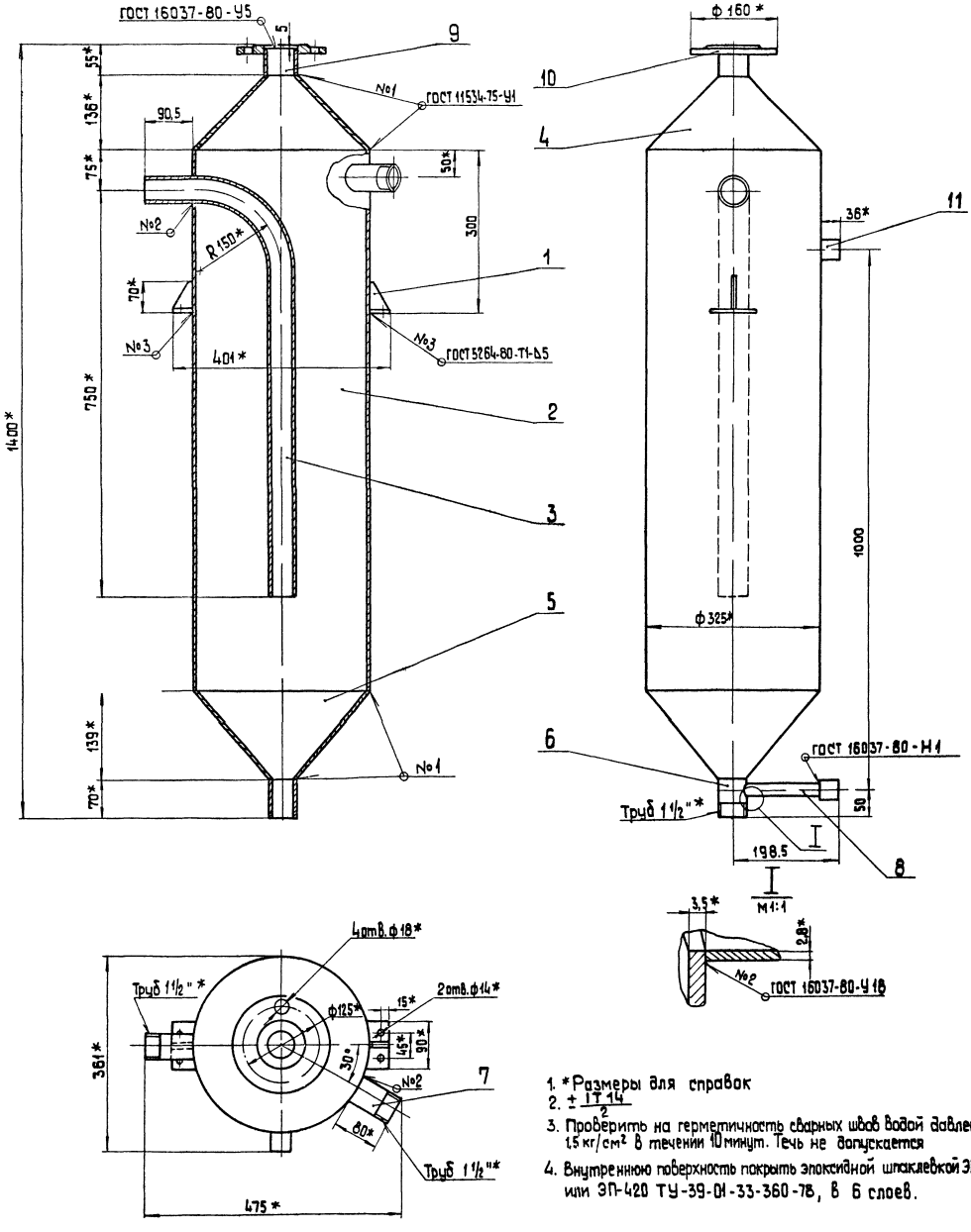

1. *Размеры для справок
2. $\pm \frac{IT14}{2}$
3. Проверить на герметичность сварных швов водой давлением 1,5 кг/см² в течении 10 минут. Течь не допускается
4. Внутреннюю поверхность покрыть эпоксидной шпаклевкой ЭП-419 или ЭП-420 ТУ-39-01-33-360-78, в 6 слоев.

				21.01.02.000 СБ			
Изм	Лист	№ докум.	Подп.	Дата	Резервуар	Лит	Масса 98,3	Масшт. 1:5
Разраб.		Колмец				Лист	Листов 1
Пров.		Зилгалвис				ЛАТГИПРОПРОМ	
Н. контр.		Колмец					
Утв.							

Копировал

Формат А2

Типовой проект 903-1-224.86 Альбом 10.8

Инв. № подл. | Подп. и дата | Взам. инв. № | Инв. № дубл. | Подпись и дата

Формат	Зона	Поз.	Обозначение	Наименование	Кол.	Примечание
				Документация		
А4			21.01.02.100СБ	Сборочный чертеж		
				Детали		
Б4		1	21.01.02.101	Плита		
				Лист $\frac{\text{В ГОСТ 19903-74}}{\text{В Ст3сп3 ГОСТ 14637-79}}$	1	0,21кг
Б4		2	21.01.02.102	Косынка		
				Лист $\frac{\text{В ГОСТ 19903-74}}{\text{В Ст3сп3 ГОСТ 14637-79}}$	1	0,09кг

Типовой проект 903-1-224.86 Альбом 10.8

Инв.№ подл. | Подпись и дата | Взам.инв.№ | Инв.№ дубл. | Подпись и дата

Изм.	Лист	№ докум.	Подпись	Дата	21.01.02.100			
Разраб.		Колмец			Опора	Лит.	Лист	Листов 1
Пров.		Зингалевич				ЛАТГИПРОПРОМ		
Н.контр.		Колмец						
Утв.								

Копировал К.Н. Формат А4

21.01.02.100СБ

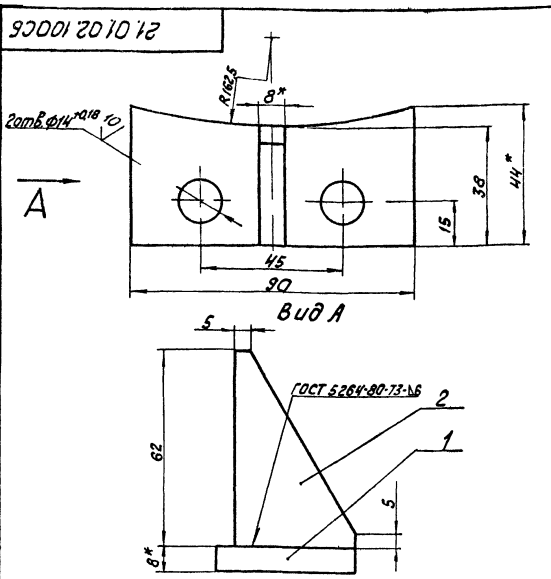

1.* Размеры для справок.
2. $\pm \frac{IT14}{2}$.
3. Обработка поверхностей реза деталей Б4 $\frac{25}{}$.

Типовой проект 903-1-224.86 Альбом 10.8

Инв.№ подл. | Подпись и дата | Взам.инв.№ | Инв.№ дубл. | Подпись и дата

Изм.	Лист	№ докум.	Подпись	Дата	21.01.02.100СБ			
Разраб.		Колмец			Опора	Лит.	Масса	Масштаб
Пров.		Зингалевич					0,3	1:1
Т.контр.						Лист	Листов 1	
Н.контр.		Колмец				ЛАТГИПРОПРОМ		
Утв.								

Копировал К.Н. Формат А4

21.01.02.001

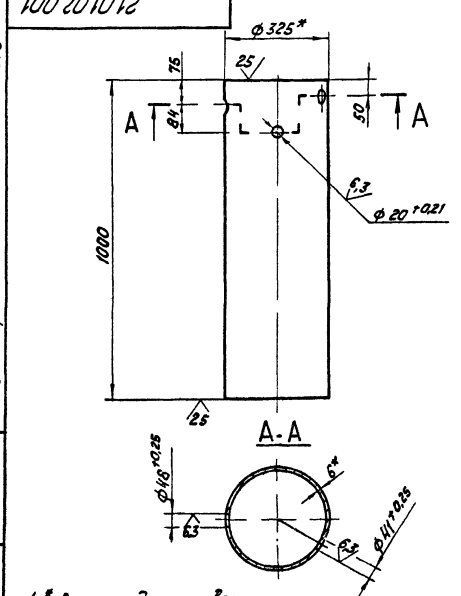

1.* Размеры для справок
2. $\pm \frac{IT14}{2}$

Типовой проект 903-1-224.86 Альбом 10.8

Инв.№ подл. | Подпись и дата | Взам.инв.№ | Инв.№ дубл. | Подпись и дата

Изм.	Лист	№ докум.	Подпись	Дата	21.01.02.001			
Разраб.		Колмец			Корпус	Лит.	Масса	Масштаб
Пров.		Зингалевич					47,2	1:10
Т.контр.						Лист	Листов 1	
Н.контр.		Колмец			1 труба $\frac{325\times6\ \text{ГОСТ 10704-76}}{\text{В Ст3сп5 ГОСТ 10705-80}}$	ЛАТГИПРОПРОМ		
Утв.								

Копировал К.Н. Формат А4

21.01.02.002

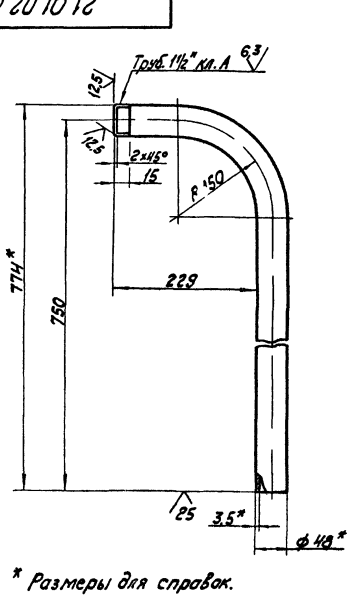

1.* Размеры для справок.
2. $\pm \frac{IT14}{2}$.

Типовой проект 903-1-224.86 Альбом 10.8

Инв.№ подл. | Подпись и дата | Взам.инв.№ | Инв.№ дубл. | Подпись и дата

Изм.	Лист	№ докум.	Подпись	Дата	21.01.02.002			
Разраб.		Колмец			Труба	Лит.	Масса	Масштаб
Пров.		Зингалевич					3,61	1:5
Т.контр.						Лист	Листов 1	
Н.контр.		Колмец			Труба 40×3,5 ГОСТ 3262-75	ЛАТГИПРОПРОМ		
Утв.								

Копировал К.Н. Формат А4

21.01.02.003

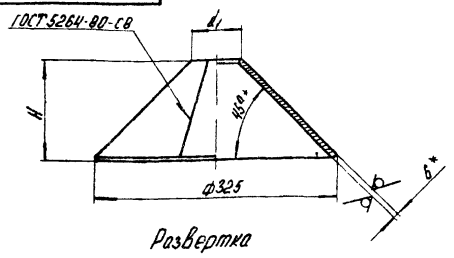

Развертка

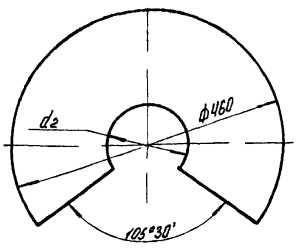

Обозначение	Размеры мм			Масса, кг
	d_1	d_2	H	
21.01.02.003	57	80	135	21,6
-01	48	68	139	21,7

1.* Размеры для справок.
2. $\pm \frac{IT14}{2}$.

Изм.	Лист	№ докум.	Подпись	Дата
Разраб.		Колмец		
Пров.		Зилгалвис		
Т.контр.				
Н.контр.		Колмец		
Утв.				

21.01.02.003

Воронка

Лит.	Масса	Масштаб
	см. табл.	—
Лист	Листов 1	

Лист 6 ГОСТ 19903-74 / Вст3сп3 ГОСТ 14637-79

ЛАТГИПРОПРОМ

Копировал

Формат А4

21.01.02.004

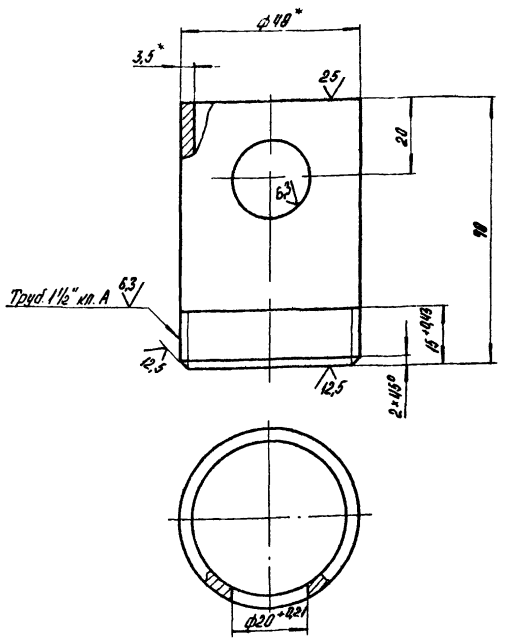

1.* Размеры для справок.
2. $\pm \frac{IT14}{2}$.

Изм.	Лист	№ докум.	Подпись	Дата
Разраб.		Колмец		
Пров.		Зилгалвис		
Т.контр.				
Н.контр.		Колмец		
Утв.				

21.01.02.004

Патрубок

Лит.	Масса	Масштаб
	0,27	1:1
Лист	Листов 1	

Труба 40×3,5 ГОСТ 3262-75

ЛАТГИПРОПРОМ

Копировал

Формат А4

21.01.02.005

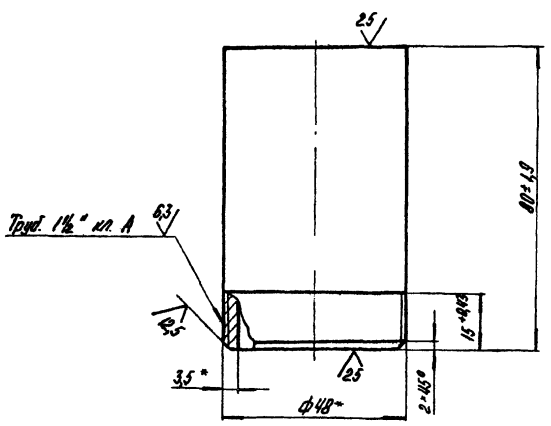

*Размеры для справок

Изм.	Лист	№ докум.	Подпись	Дата
Разраб.		Колмец		
Пров.		Зилгалвис		
Т.контр.				
Н.контр.		Колмец		
Утв.				

21.01.02.005

Патрубок

Лит.	Масса	Масштаб
	0,32	1:1
Лист	Листов 1	

Труба 40×3,5 ГОСТ 3262-75

ЛАТГИПРОПРОМ

Копировал

Формат А4

21.01.02.006

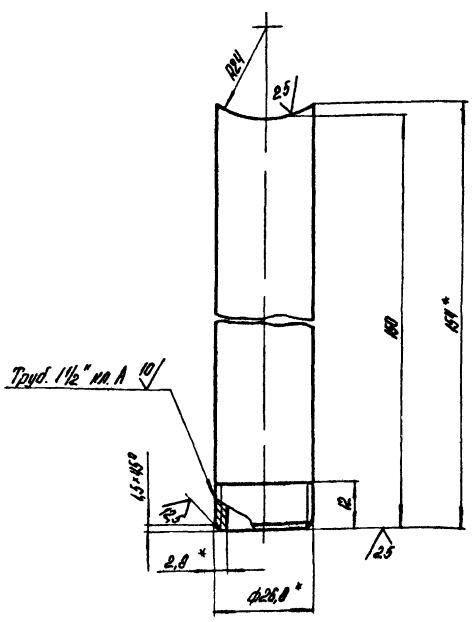

1.* Размеры для справок.
2. $\pm \frac{IT14}{2}$.

Изм.	Лист	№ докум.	Подпись	Дата
Разраб.		Колмец		
Пров.		Зилгалвис		
Т.контр.				
Н.контр.		Колмец		
Утв.				

21.01.02.006

Патрубок

Лит.	Масса	Масштаб
	0,26	1:1
Лист	Листов 1	

Труба 20×2,8 ГОСТ 3262-75

ЛАТГИПРОПРОМ

Копировал

Формат А4

Формат	Зона	Поз.	Обозначение	Наименование	Кол.	Примечание
				Документация		
А2			24.21.00.000 СБ	Сборочный чертеж		
				Сборочные единицы		
А4		1	24.21.01.000	Бак	1	
А4		2	24.21.02.000	Полукрышка	1	
				Детали		
А4		3	24.21.00.001	Рейка	1	
				Стандартные изделия		
		4		Болт М6×25.46 ГОСТ 7798-70	3	
		5		Гайка М6.5 ГОСТ 5915-70	3	
		6		Шайба 6 ГОСТ 11371-78	3	
		7		Прокладка Р15-2,5 ГОСТ 15180-70	2	
		8		Трубка 20×3,5×1000 ГОСТ 8946-74	1	
		9		Запорное устройство указателя уровня жидкостей тип I исполнение А ГОСТ 9652-68	2	

Изм.	Лист	№ докум.	Подп.	Дата	24 21 00 000			
Разраб.		Никитченко			Бак-мерник V=1м³	Лит.	Лист	Листов 1
Пров.		Златавнс				ЛАТГИПРОПРОМ		
Т.контр.								
Н.контр.		Колмец						
Утв.								

Копировал А4 Формат А4

Альбом 10.0 Типовой проект 903-1-224.86

Инв.№ подл. | Подпись и дата | Взам.инв.№ | Инв.№ дубл. | Подпись и дата

24.21.02.002

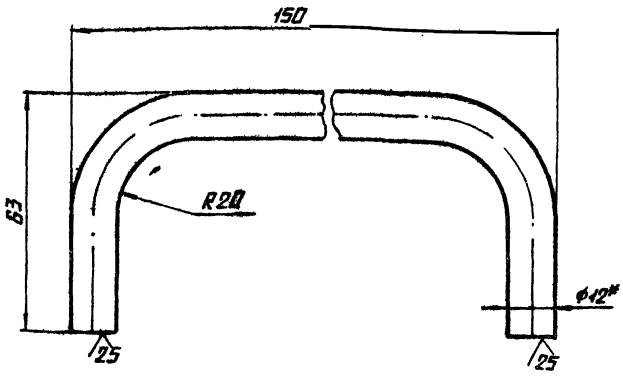

1.* Размер для справок.

2. $\pm \frac{IT14}{2}$.

Изм.	Лист	№ докум.	Подп.	Дата	24.21.02.002			
Разраб.		Михайлова			Ручка	Лит.	Масса	Масштаб
Пров.		Златавнс					0,2	1:1
Т.контр.						Лист	Листов 1	
Н.контр.		Колмец			Круг 12-В-ГОСТ 2590-71 / 20 ГОСТ 1050-74	ЛАТГИПРОПРОМ		
Утв.								

Копировал А4 Формат А4

Альбом 10.0 Типовой проект 903-1-224.86

Инв.№ подл. | Подпись и дата | Взам.инв.№ | Инв.№ дубл. | Подпись и дата

24.21.00.001

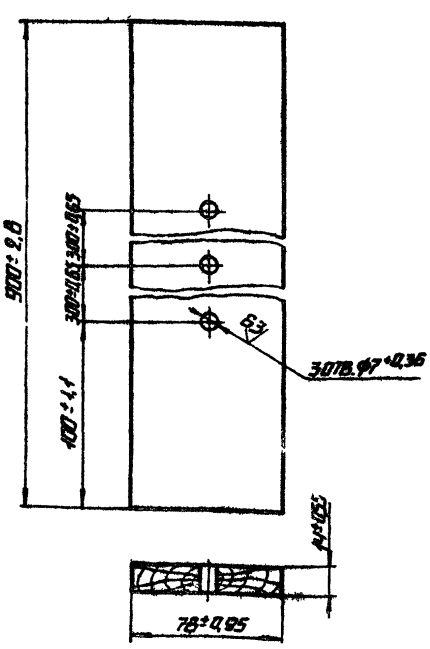

Изм.	Лист	№ докум.	Подп.	Дата	24.21.00.001			
Разраб.		Михайлова			Рейка	Лит.	Масса	Масштаб
Пров.		Златавнс					0,76	1:2
Т.контр.						Лист	Листов 1	
Н.контр.		Колмец			Доска 16×100 ГОСТ 8486-66	ЛАТГИПРОПРОМ		
Утв.								

Копировал А4 Формат А4

Альбом 10.0 Типовой проект 903-1-224.86

Инв.№ подл. | Подпись и дата | Взам.инв.№ | Инв.№ дубл. | Подпись и дата

24.21.01.002

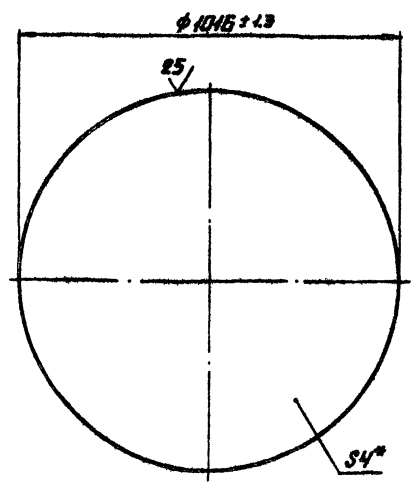

* Размеры для справок.

Изм.	Лист	№ докум.	Подп.	Дата	24.21.01.002			
Разраб.		Михайлова			Днище	Лит.	Масса	Масштаб
Пров.		Златавнс					25,46	1:10
Т.контр.						Лист	Листов 1	
Н.контр.		Колмец			Лист 4 ГОСТ 19903-74 / Ст3сп3 ГОСТ 14637-79	ЛАТГИПРОПРОМ		
Утв.								

Копировал А4 Формат А4

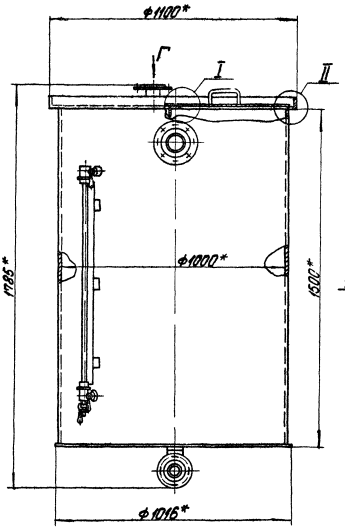

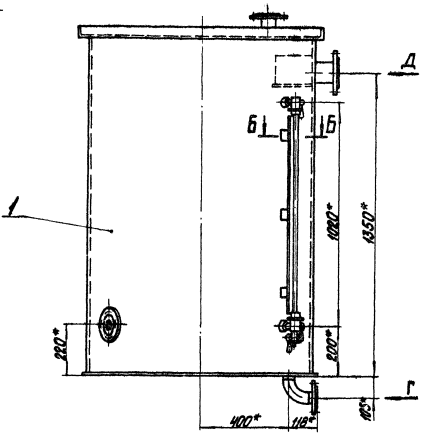

А-А повернуто
М1:2

Б-Б повернуто
М1:2

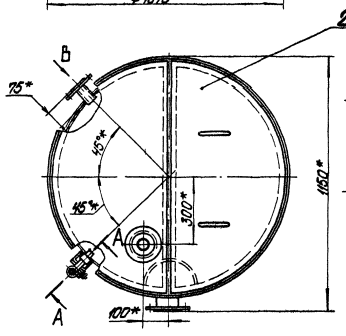

Вид В
М1:5

Вид Г
М1:3

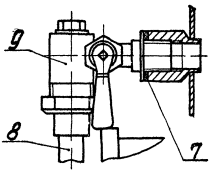

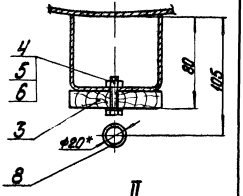

I
М1:2

II
М1:2

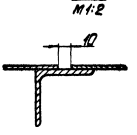

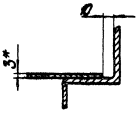

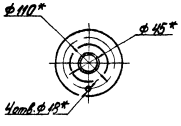

Вид В
М1:5

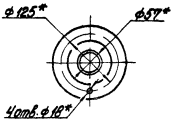

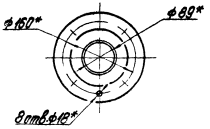

1.*Размеры для справок.
2. ± IT14/2.
3. После сборки бак подвергнуть гидравлическому испытанию посредством налива воды на полную высоту с выдержкой в течение двух часов. Все швы бака, наполненного водой, проверить простукиванием. Течи не допускаются.
4. Покрытие бака осуществляется по проекту водоснабжения.

| | | |

Формат	Зона	Поз.	Обозначение	Наименование	Кол.	Примечание
				ДОКУМЕНТАЦИЯ		
А2			24.21.01.000СБ	СБОРОЧНЫЙ ЧЕРТЕЖ		
				ДЕТАЛИ		
А3		1	24.21.01.001	КОРПУС	1	
А4		2	24.21.01.002	ДНИЩЕ	1	
А4		3	24.21.01.003	КРЫШКА	1	
А4		4	24.21.01.004	СЕКТОР	1	
А4		5	24.21.01.005	СЕГМЕНТ	1	
А4		6	24.21.01.006	КОЛЬЦО	1	
А4		7	24.21.01.007	КРОНШТЕЙН	2	
А4		8	24.21.01.008	БОБЫШКА	2	
Б4		9	24.21.01.009	БАЛКА		
				УГОЛОК 50×50×5-Б-ГОСТ8509-72 / ВСТ3СП3ГОСТ535-79		
				L=499-1,55 мм	1	1,89 кг
Б4		10	24.21.01.010	ПАТРУБОК		
				ТРУБА 45×3 ГОСТ 10704-76 / В-БСТ3СП ГОСТ 10705-80		
				L=78±0,37 мм	1	0,24 кг
Б4		11	24.21.01.011	ТРУБА		
				ТРУБА 57×3 ГОСТ 10704-76 / В-БСТ3СП ГОСТ 10705-80		
				L=38±0,31 мм	2	0,15 кг

24.21.01.000

Изм.	Лист	№ докум.	Подп.	Дата
Разраб.	Михайлова			
Пров.	Зилгалвис			
Н.контр.	Колмец			
Утв.				

БАК

Лит.	Лист	Листов
	1	2

ЛАТГИПРОПРОМ

Копировал [illegible] Формат А4

Альбом 10,8 — Типовой проект 903-1-224.86 — Инв. № подл. | Подпись и дата | Взам. инв. № | Инв. № дубл. | Подпись и дата

Формат	Зона	Поз.	Обозначение	Наименование	Кол.	Примечание
Б4		12	24.21.01.012	ПАТРУБОК		
				ТРУБА 57×3 ГОСТ 10704-76 / В-БСТ3СП ГОСТ 10705-80		
				L=98±0,435 мм	1	0,39 кг
Б4		13	24.21.01.013	ПАТРУБОК		
				ТРУБА 89×3,5 ГОСТ 10704-76 / В-БСТ3СП ГОСТ 10705-80		
				L=103±0,435 мм	1	0,76 кг
				СТАНДАРТНЫЕ ИЗДЕЛИЯ		
		14		ОТВОД 90° 57×3		
				ГОСТ 17375-77	1	
				ФЛАНЦЫ ГОСТ 12820-80		
		15		1-40-10 СТ3	1	
		16		1-50-10 СТ3	2	
		17		1-80-10 СТ3	1	

24.21.01.000 — Лист 2

Копировал [illegible] Формат А4

24.21.01.001

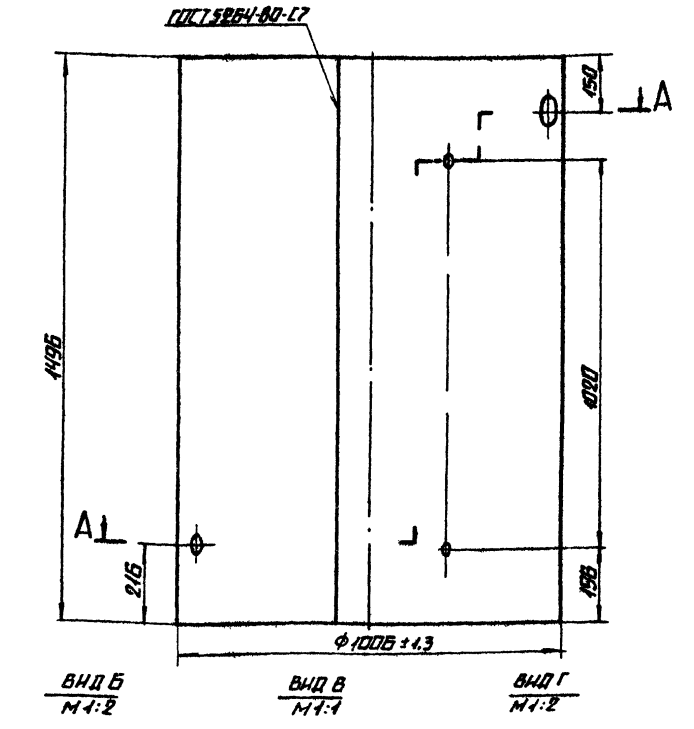

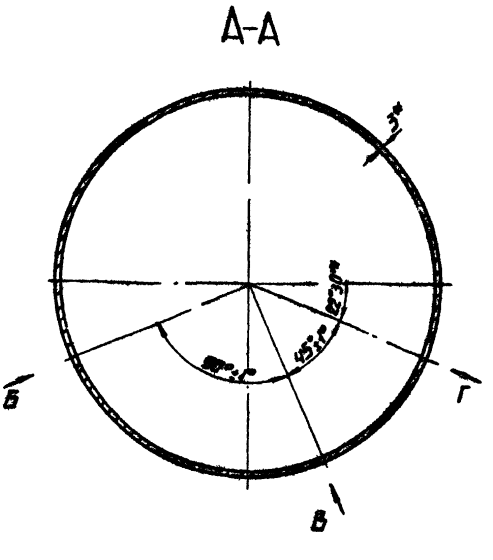

1.* Размеры для справок.
2. ± 1714/2

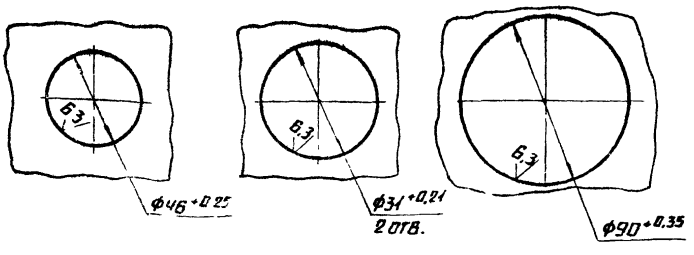

Изм.	Лист	№ докум.	Подп.	Дата
Разраб.	Михайлова			
Пров.	Зилгалвис			
Т.контр.				
Н.контр.	Колмец			
Утв.				

24.21.01.001

КОРПУС

Лит.	Масса	Масштаб
	111	1:10

Лист | Листов 1

Лист 3 ГОСТ 19903-74 / В СТ3СП3 ГОСТ 16523-70

ЛАТГИПРОПРОМ

Копировал [illegible] Формат А3

24.21.01.000СБ

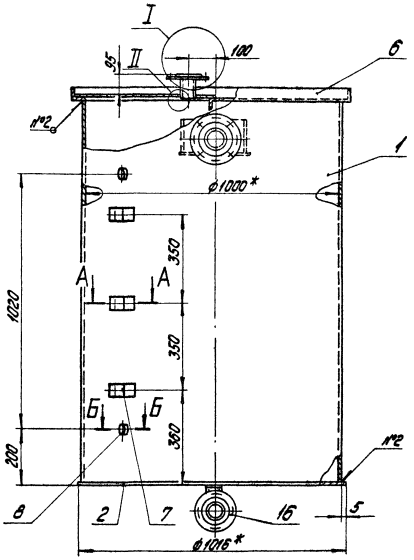

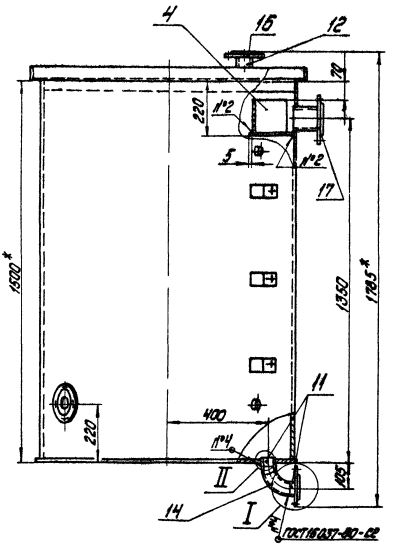

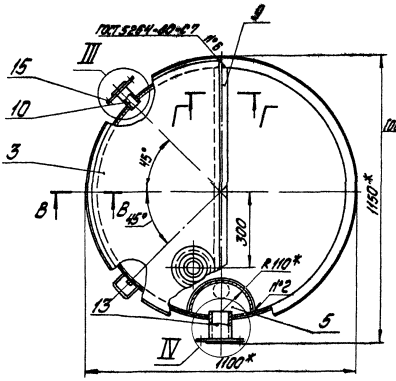

I
М1:2

II
М1:2

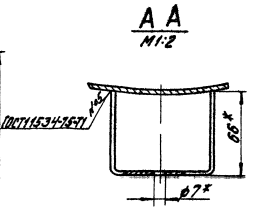

А А
М1:2

В-В
М1:2

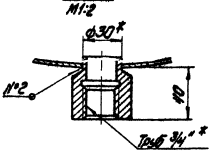

Б-Б
М1:2

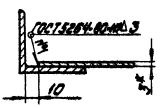

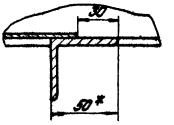

Г-Г
М1:2

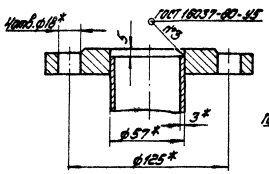

III
М1:5

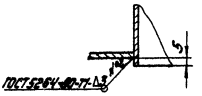

IV
М1:2

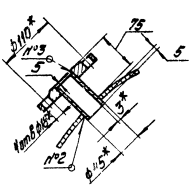

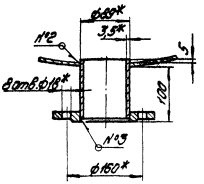

1.* Размеры для справок.
2. $\pm\frac{1714}{2}$
3. Обработка поверхностей реза деталей Б4 $\overset{25}{\vee}$.

				24.21.01.000 СБ			
Изм.	Лист	№ докум.	Подпись	Дата	Бак	Лит.	Масса	Масштаб
Разраб.		Никитченко					176	1:10
Пров.		Зилгалвис				Лист	Листов: 1	
Т.контр.						ЛАТГИПРОПРОМ		
Н.контр.		Колмец						
Утв.								

Копировал Дубкова

Формат А2

Типовой проект 903-1-224.86 Альбом 10 В

Инв. № подл. | Подпись и дата | Взам. инв. № | Инв. № дубл. | Подпись и дата

Альбом 10.8

Типовой проект 903-1-224.86

24.21.01.003

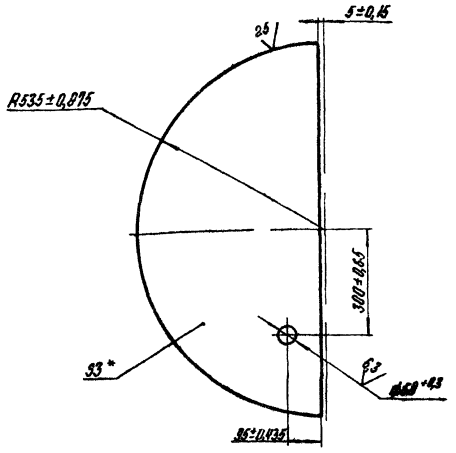

*Размер для справок

Изм.	Лист	№ докум.	Подпись	Дата
Разраб.		Михайлова		
Пров.		Зилгалвис		
Т.контр.				
Н.контр.				
Утв.		Колмец		

24.21.01.003

Крышка

Лит	Масса	Масштаб
	10,21	1:10

Лист | Листов 1

Лист 3 ГОСТ 19903-74 / ВСт3сп3 ГОСТ 14637-79

ЛАТГИПРОПРОМ

Копировал — Формат А4

Альбом 10.8

Типовой проект 903-1-224.86

24.21.01.004

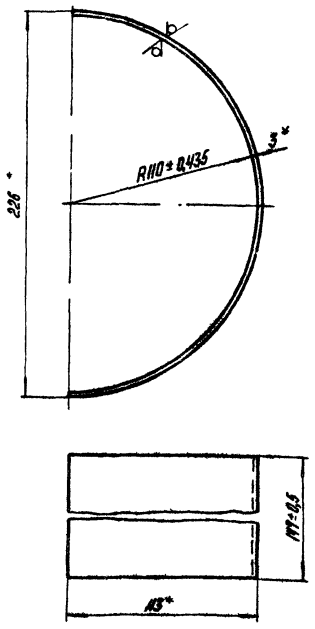

*Размеры для справок

Изм.	Лист	№ докум.	Подпись	Дата
Разраб.		Михайлова		
Пров.		Зилгалвис		
Т.контр.				
Н.контр.		Колмец		
Утв.				

24.21.01.004

Сектор

Лит	Масса	Масштаб
	1,21	1:2

Лист | Листов 1

Лист 3 ГОСТ 19903-74 / ВСт3сп3 ГОСТ 14637-79

ЛАТГИПРОПРОМ

Копировал — Формат А4

Альбом 10.8

Типовой проект 903-1-224.86

24.21.01.005

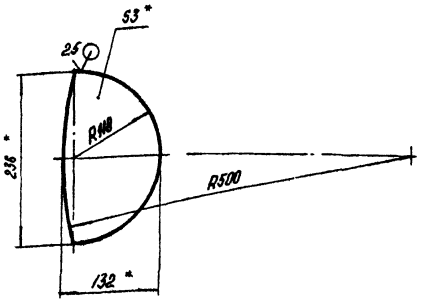

1.* Размеры для справок.
2. $\pm\frac{1714}{2}$.

Изм.	Лист	№ докум.	Подпись	Дата
Разраб.		Михайлова		
Пров.		Зилгалвис		
Т.контр.				
Н.контр.		Колмец		
Утв.				

24.21.01.005

Сегмент

Лит	Масса	Масштаб
	0,57	1:5

Лист | Листов 1

Лист 3 ГОСТ 19903-74 / ВСт3сп3 ГОСТ 14637-79

ЛАТГИПРОПРОМ

Копировал — Формат А4

Альбом 10.8

Типовой проект 903-1-224.86

24.21.01.006

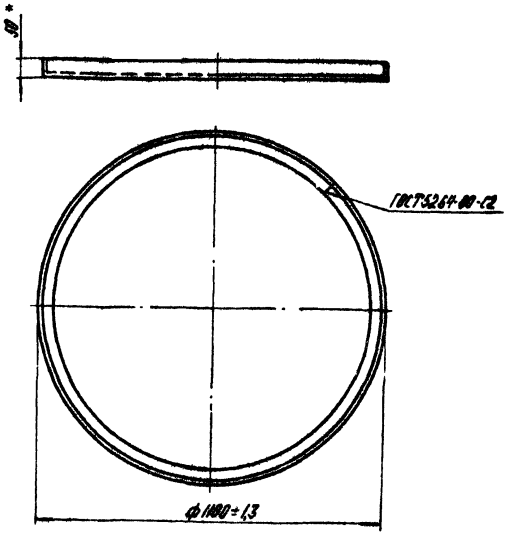

*Размер для справок.

Изм.	Лист	№ докум.	Подпись	Дата
Разраб.		Михайлова		
Пров.		Зилгалвис		
Т.контр.				
Н.контр.		Колмец		
Утв.				

24.21.01.006

Кольцо

Лит	Масса	Масштаб
	13	1:10

Лист | Листов 1

Уголок 50×50×5-Б ГОСТ 8509-72 / ВСт3сп3 ГОСТ 535-79

ЛАТГИПРОПРОМ

Копировал — Формат А4

24.21.01.007

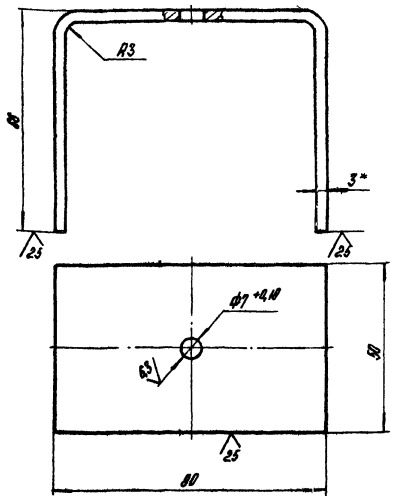

1.* Размеры для справок
2. ± IT14/2.

24.21.01.008

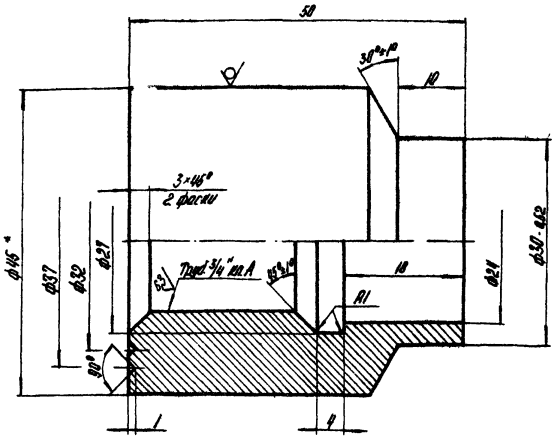

1.* Размер для справок.
2. ± IT14/2.

Альбом 108

Типовой проект 903-1-224.86

Изм.	Лист	№ докум.	Подпись	Дата	24.21.01.007	Лит.	Масса	Масштаб
Разраб.		Михайлова			Кронштейн		0,25	1:1
Пров.		Зилгалвис				Лист	Листов 1	
Т.контр.								
Н.контр.		Колмец			Лист 3 ГОСТ 19903-74 / ВСт3сп3 ГОСТ 16523-70	ЛАТГИПРОПРОМ		
Утв.								

Копировал АЧ — Формат А4

Изм.	Лист	№ докум.	Подпись	Дата	24.21.01.008	Лит.	Масса	Масштаб
Разраб.		Михайлова			Бобышка		0,35	2:1
Пров.		Зилгалвис				Лист	Листов 1	
Т.контр.								
Н.контр.		Колмец			Круг 45-В-ГОСТ 2590-71 / 20 ГОСТ 1050-74	ЛАТГИПРОПРОМ		
Утв.								

Копировал АЧ — Формат А4

Инв. № подл. | Подпись и дата | Взам. инв. № | Инв. № дубл. | Подпись и дата

Формат	Зона	Поз	Обозначение	Наименование	Кол	Примечание
				Документация		
А4			24.21.02.000 СБ	Сборочный чертеж		
				Детали		
Б4		1	24.21.02.001	Полукрышка		
				Лист 3 ГОСТ 19903-74 / ВСт3сп3 ГОСТ 16523-70	1	10,5 кг
А4		2	24.21.02.002	Ручка	1	

24.21.02.000 СБ

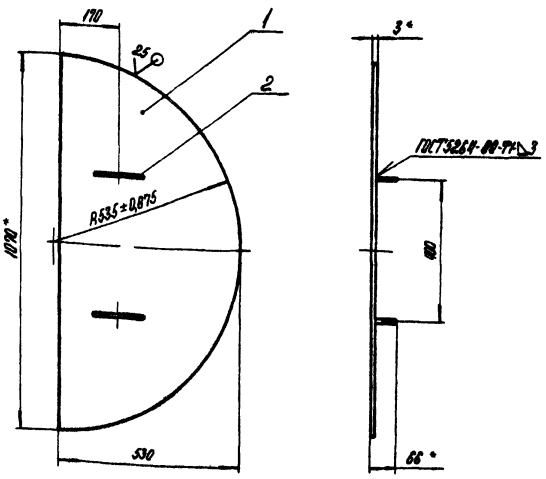

1.* Размеры для справок.
2. ± IT14/2.

Альбом 108

Типовой проект 903-1-224.86

Изм.	Лист	№ докум.	Подпись	Дата	24.21.02.000	Лит.	Лист	Листов
Разраб.		Михайлова			Полукрышка			1
Пров.		Зилгалвис						
Т.контр.								
Н.контр.		Колмец				ЛАТГИПРОПРОМ		
Утв.								

Копировал АЧ — Формат А4

Изм.	Лист	№ докум.	Подпись	Дата	24.21.02.000 СБ	Лит.	Масса	Масштаб
Разраб.		Михайлова			Полукрышка		11	1:10
Пров.		Зилгалвис				Лист	Листов 1	
Т.контр.								
Н.контр.		Колмец				ЛАТГИПРОПРОМ		
Утв.								

Копировал АЧ — Формат А4

Альбом 108 Типовой проект 903-1-224.86

83.02.00.006

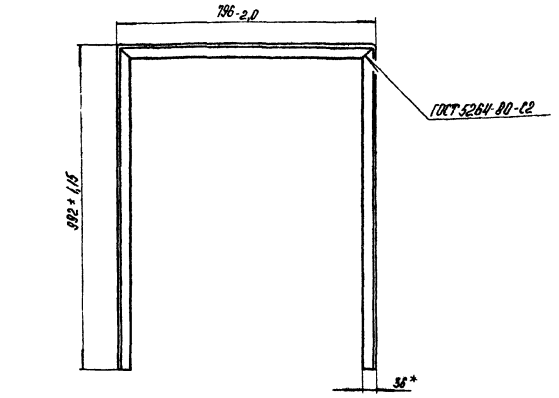

Развертка
М1:2

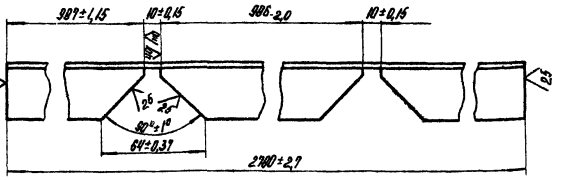

*Размер для справок.

Изм.	Лист	№ докум.	Подпись	Дата
Разраб		Богданова		
Пров		Колпец		
Т.контр				
Н.контр		Колпец		
Утв				

83.02.00.006

Стойка

Лит	Масса	Масштаб
	4,6	1:10
Лист	Листов 1	

Уголок 36×36×3-Б-ГОСТ 8509-72 / Вст3сп3 ГОСТ 535-79

ЛАТГИПРОПРОМ

Копировал А4 Формат А4

Альбом 108 Типовой проект 903-1-224.86

Формат	Зона	Поз	Обозначение	Наименование	Кол	Примечание
				Документация		
А2			83.02.00.000 СБ	Сборочный чертеж		
				Детали		
А4		1	83.02.00.001	Обечайка	1	
А4		2	83.02.00.002	Крышка	1	
А4		3	83.02.00.003	Фланец	1	
А4		4	83.02.00.004	Подкладка	1	
А4		5	83.02.00.005	Стойка	1	
А4		6	83.02.00.006	Стойка	1	
Б4		7	83.02.00.007	Связь	1	
				Уголок 36×36×3-Б-ГОСТ 8509-72 / Вст3сп3 ГОСТ 535-79	1	1,2 кг
Б4		8	83.02.00.008	Связь		
				Уголок 36×36×3-Б-ГОСТ 8509-72 / Вст3сп3 ГОСТ 535-79		
				L=1124-4,55 мм	4	0,7 кг
Б4		9	83.02.00.009	Связь		
				Уголок 36×36×3-Б-ГОСТ 8509-72 / Вст3сп3 ГОСТ 535-79		
				L=726-2,0 мм	3	1,2 кг
Б4		10	83.02.00.010	Стенка задняя		
				Лист 4,5 ГОСТ 19903-74 / Вст3сп3 ГОСТ 16523-90		
				796±4,0×796±4,0 мм	1	9,4 кг

Изм.	Лист	№ докум.	Подпись	Дата
Разраб		Богданова		
Пров		Колпец		
Н.контр		Колпец		
Утв		Попов		

83.02.00.000

Шкаф аккумуляторный

Лит	Лист	Листов
	1	2

ЛАТГИПРОПРОМ

Копировал А4 Формат А4

Альбом 108 Типовой проект 903-1-224.86

Формат	Зона	Поз	Обозначение	Наименование	Кол	Примечание
Б4		11	83.02.00.011	Полка		
				Лист 4,5 ГОСТ 19903-74 / Вст3сп3 ГОСТ 16523-90		
				480±0,775×780±4,0 мм	2	4,4 кг
Б4		12	83.02.00.012	Плита		
				Лист 6 ГОСТ 19903-74 / Вст3сп3 ГОСТ 14637-79		
				60±0,37×60±0,37 мм	4	0,1 кг
Б4		13	83.02.00.013	Патрубок		
				Труба 80×2 ГОСТ 8734-75 / Д ГОСТ 8733-74		
				L=107±0,435 мм	1	0,41 кг
				Стандартные изделия		
		14		Винт М16×110.88.029		
				ГОСТ 17473-72	8	

Изм.	Лист	№ докум.	Подпись	Дата

83.02.00.000

Лист 2

Формат А4

Альбом 108 Типовой проект 903-1-224.86

83.02.00.001

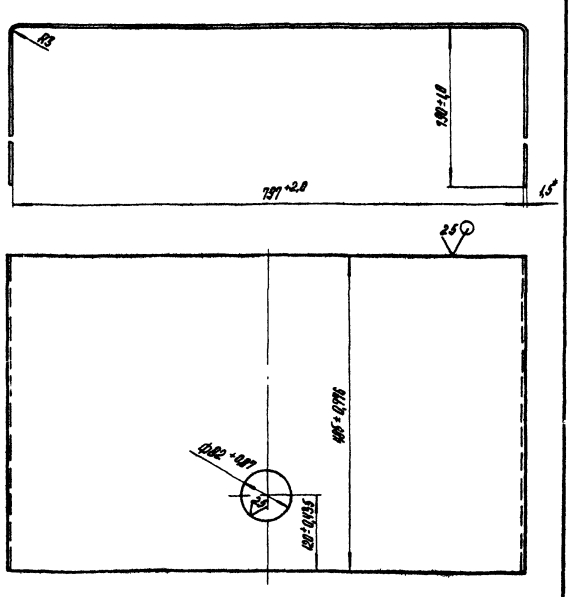

*Размер для справок.

Изм.	Лист	№ докум.	Подпись	Дата
Разраб		Богданова		
Пров		Колпец		
Т.контр				
Н.контр		Колпец		
Утв				

83.02.00.001

Обечайка

Лит	Масса	Масштаб
	13,5	1:5
Лист	Листов 1	

Лист 1,5 ГОСТ 19903-74 / Вст3сп3 ГОСТ 16523-90

ЛАТГИПРОПРОМ

Копировал А4 Формат А4

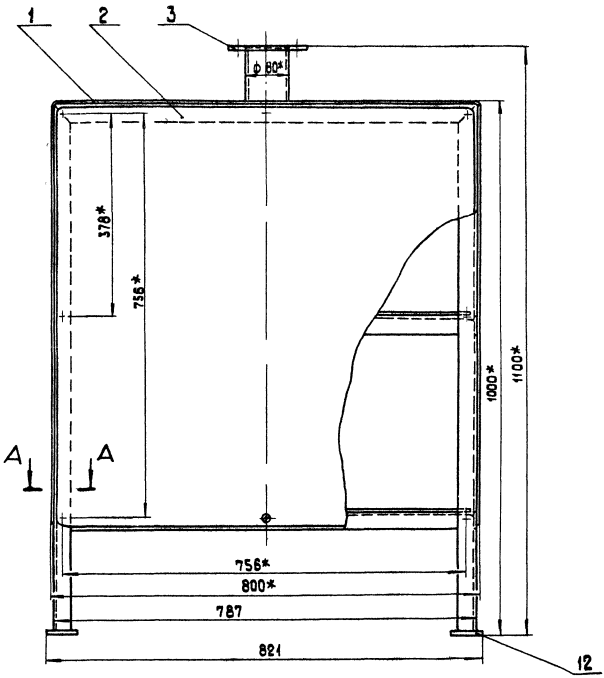

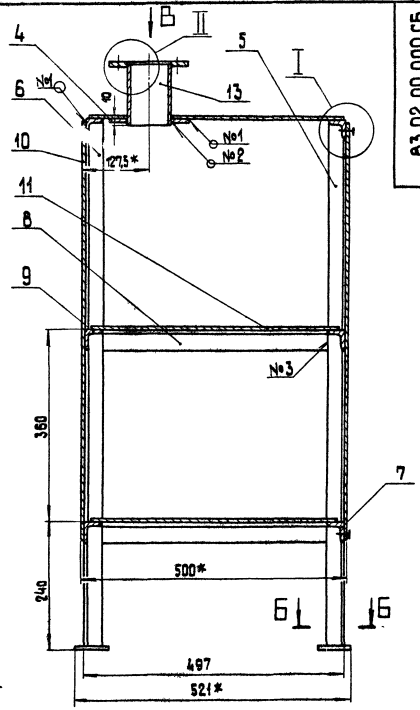

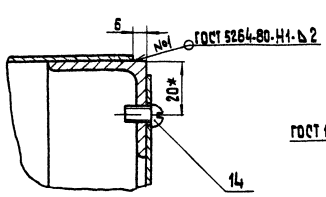

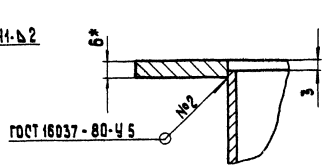

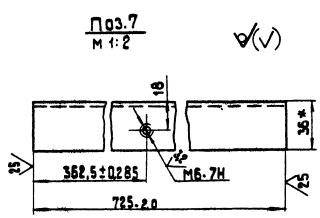

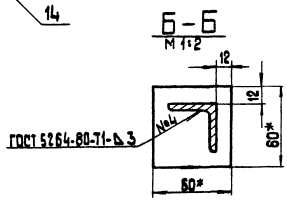

1* Размеры для справок

2. $\pm\frac{IT14}{2}$.

3. Обрсбатка поверхностей реза деталей Б4 $\overset{25}{\nabla}$.

4. Шкаф покрыть грунтовкой ГФ-021 ГОСТ 25129-82, окрасить серой эмалью ПФ-115 ГОСТ 6465-76* .

5. Отверстия для ввода проводов (или привязку проходной платы) выполнить по месту установки шкафа.

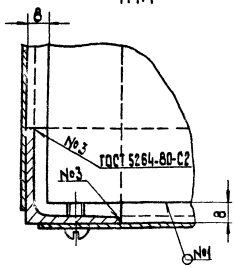

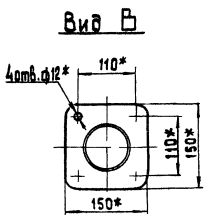

Изм.	Лист	№ докум.	Подп.	Дата	83.02.00.000 СБ		
Разраб		Богданова			Шкаф аккумуляторный	Лит.	Масса	Масштаб
Пров		Колмец					56	1:5
Т.контр.						Лист	Листов 1	
Н.контр.		Колмец				АКТИПРОПРОМ		
Утв.		Попов						

Копировал

Формат А2

Типовой проект 903-1-224.86 Альбом VIII

ТИПОВОЙ ПРОЕКТ 903-1-224.86 АЛЬБОМ 10,8

83.02.00.002

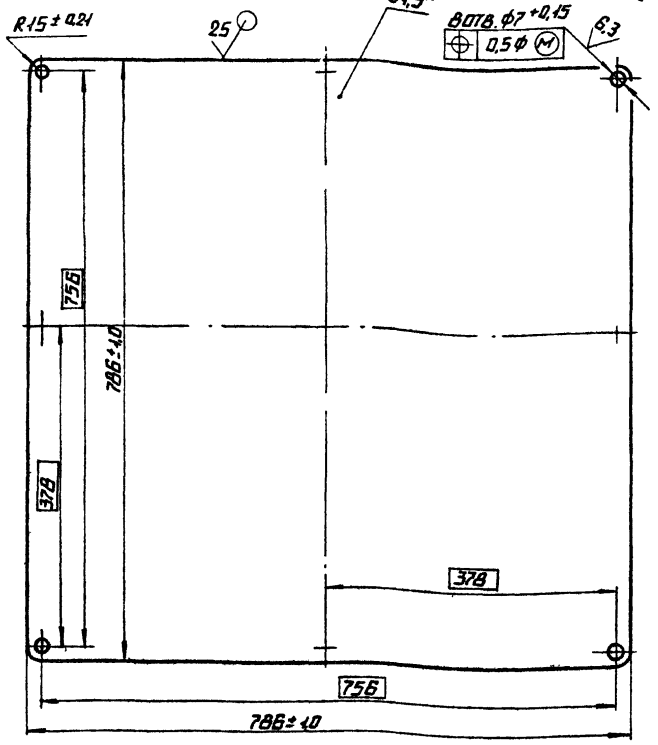

* РАЗМЕР ДЛЯ СПРАВОК.

ИЗМ	ЛИСТ	№ ДОКУМ.	ПОДП.	ДАТА	83.02.00.002			
РАЗРАБ.		БОГДАНОВА			КРЫШКА	ЛИТ.	МАССА	МАСШТАБ
ПРОВ.		КОЛМЕЦ					7,1	1:5
Т.КОНТР.						ЛИСТ	ЛИСТОВ 1	
Н.КОНТР.		КОЛМЕЦ			ЛИСТ 1,5 ГОСТ 19903-74 / ВСТ3СП3 ГОСТ 16523-70	ЛАТГИПРОПРОМ		
УТВ.								

КОПИРОВАЛ ФОРМАТ А4

ТИПОВОЙ ПРОЕКТ 903-1-224.86 АЛЬБОМ 10,8

83.02.00.003

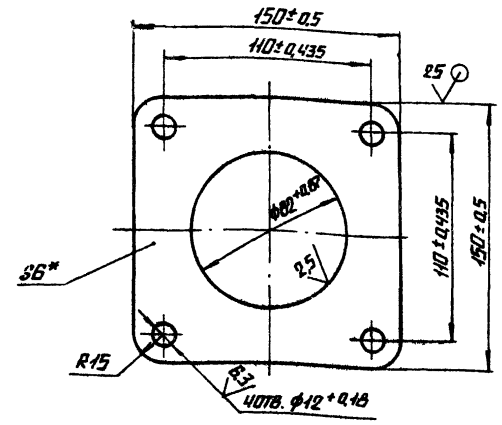

* РАЗМЕР ДЛЯ СПРАВОК.

ИЗМ	ЛИСТ	№ ДОКУМ.	ПОДП.	ДАТА	83.02.00.003			
РАЗРАБ.		БОГДАНОВА			ФЛАНЕЦ	ЛИТ.	МАССА	МАСШТАБ
ПРОВ.		КОЛМЕЦ					0,8	1:2
Т.КОНТР.						ЛИСТ	ЛИСТОВ 1	
Н.КОНТР.		КОЛМЕЦ			ЛИСТ 6 ГОСТ 19903-74 / ВСТ3СП3 ГОСТ 14637-79	ЛАТГИПРОПРОМ		
УТВ.								

КОПИРОВАЛ ФОРМАТ А4

ТИПОВОЙ ПРОЕКТ 903-1-224.86 АЛЬБОМ 10,8

83.02.00.004

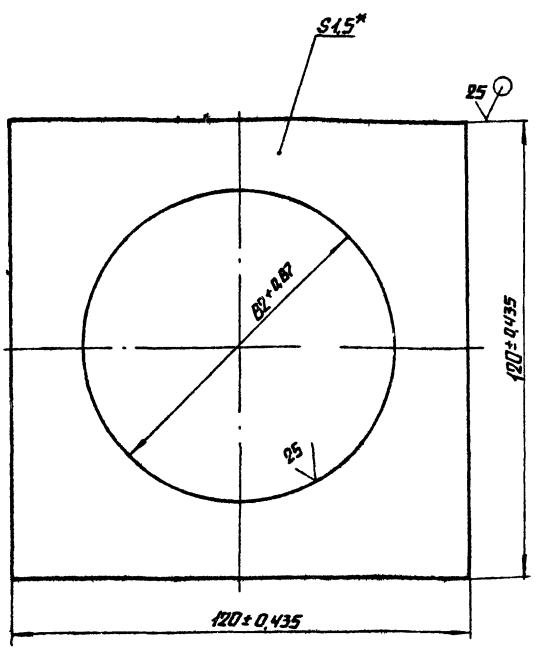

* РАЗМЕР ДЛЯ СПРАВОК

ИЗМ	ЛИСТ	№ ДОКУМ.	ПОДП.	ДАТА	83.02.00.004			
РАЗРАБ.		БОГДАНОВА			ПОДКЛАДКА	ЛИТ.	МАССА	МАСШТАБ
ПРОВ.		КОЛМЕЦ					0,13	1:1
Т.КОНТР.						ЛИСТ	ЛИСТОВ 1	
Н.КОНТР.		КОЛМЕЦ			ЛИСТ 1,5 ГОСТ 19903-74 / ВСТ3СП3 ГОСТ 16523-70	ЛАТГИПРОПРОМ		
УТВ.								

КОПИРОВАЛ ФОРМАТ А4

ТИПОВОЙ ПРОЕКТ 903-1-224.86 АЛЬБОМ 10,8

83.02.00.005

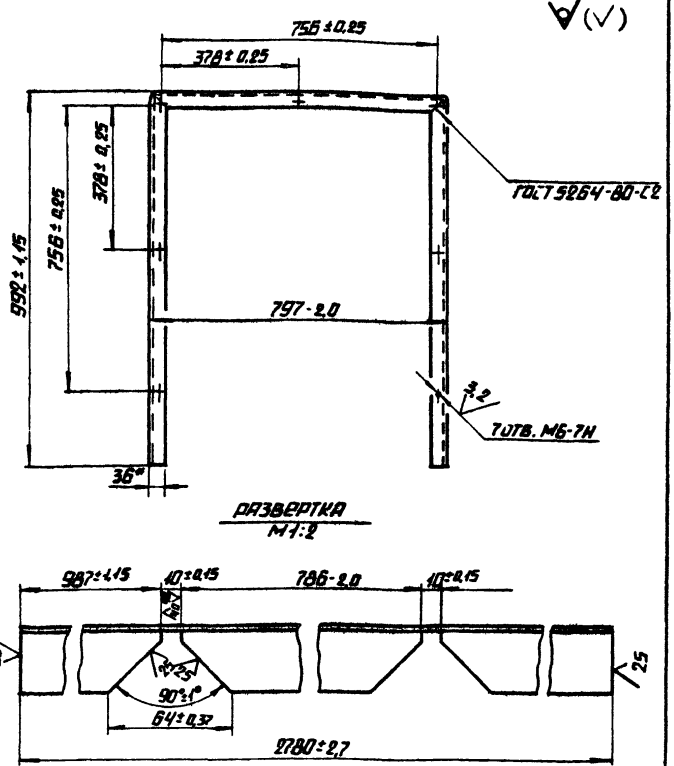

* РАЗМЕР ДЛЯ СПРАВОК

ИЗМ	ЛИСТ	№ ДОКУМ.	ПОДП.	ДАТА	83.02.00.005			
РАЗРАБ.		БОГДАНОВА			СТОЙКА	ЛИТ.	МАССА	МАСШТАБ
ПРОВ.		КОЛМЕЦ					4,6	1:10
Т.КОНТР.						ЛИСТ	ЛИСТОВ 1	
Н.КОНТР.		КОЛМЕЦ			УГОЛОК 36×36×3-6 ГОСТ 8509-72 / ВСТ3СП3 ГОСТ 535-79	ЛАТГИПРОПРОМ		
УТВ.								

КОПИРОВАЛ ФОРМАТ А4

07.01.00.000 СБ

Альбом 10.8

Типовой проект 903-1-224.86

Инв.№подл. | Подп. и дата | Взам.инв.№ | Инв.№дубл. | Подп. и дата

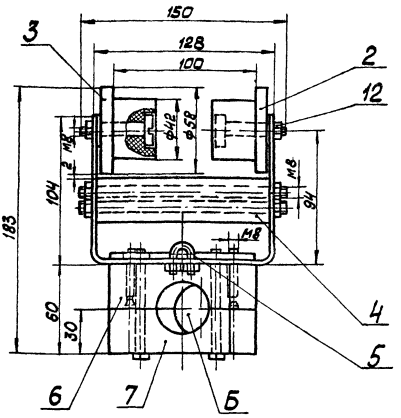

Вид А

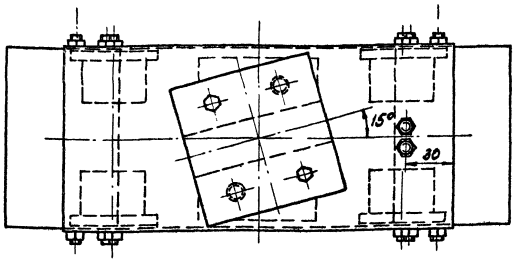

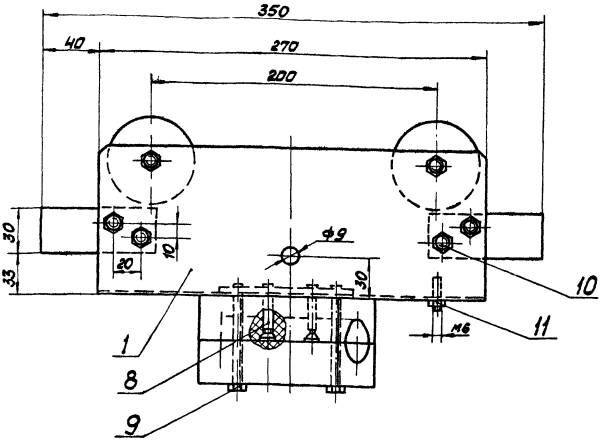

А

1. Размеры для справок.
2. Отверстие Б рассверлить по месту монтажа в зависимости от диаметра кабеля.

Изм.	Лист	№ докум.	Подп.	Дата	07.01.00.000 СБ			
Разраб.		Кузьмин			Каретка	Лит.	Масса	Масштаб
Пров.		Колмец					4,52	1:2
Т.контр.						Лист	Листов 1	
Н.контр.		Колмец			ЛАТГИПРОПРОМ			
Утв.								

Копировал | Формат А3

Формат	Зона	Поз.	Обозначение	Наименование	Кол.	Примечание
				Документация		
А3			07.01.00.000 СБ	Сборочный чертёж		
				Сборочные единицы		
А4		1	07.01.01.000	Скоба	1	
				Детали		
А4		2	07.01.00.001	Ролик	4	
А4		3	07.01.00.002	Ось	4	
А4		4	07.01.00.003	Упор	2	
А4		5	07.01.00.004	Скоба	1	
А4		6	07.01.00.005	Клица	1	
А4		7	07.01.00.006	Клица	1	
				Стандартные изделия		
		8		Винт М8х45.58.099 ГОСТ 11475-72	2	
		9		Болт М8х75.46.099 ГОСТ 7798-70	2	
		10		Шпилька М8-6gх150.58.099 ГОСТ 22034-76	4	
		11		Гайка М6.5.099 ГОСТ 5915-70	2	
		12		Гайка М8.5.099 ГОСТ 5915-70	14	

Изм.	Лист	№ докум.	Подп.	Дата	07.01.00.000			
Разраб.		Кузьмин			Каретка	Лит.	Лист	Листов 1
Пров.		Колмец				ЛАТГИПРОПРОМ		
Т.контр.								
Н.контр.		Колмец						
Утв.								

Формат А4

07.01.00.001

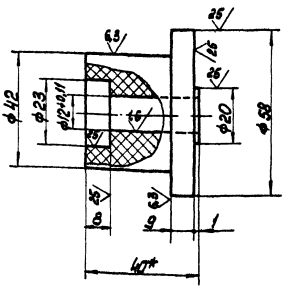

1 * Размер для справок.

2. $\phi H14$, $\phi h14 \pm \frac{IT14}{2}$.

Изм.	Лист	№ докум.	Подп.	Дата	07.01.00.001			
Разраб.		Кузьмин			Ролик	Лит.	Масса	Масштаб
Пров.		Колмец					0,11	1:1
Т.контр.						Лист	Листов 1	
Н.контр.		Колмец			Древесно-слоистый пластик ДСП-В-4 ГОСТ 13913-78	ЛАТГИПРОПРОМ		
Утв.								

Копировал | Формат А4

07.01.00.002

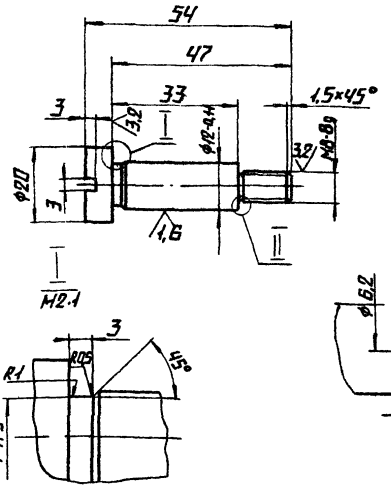

Неуказанные предельные отклонения размеров $\phi h14, \pm \frac{IT14}{2}$

Изм.	Лист	№ докум.	Подп.	Дата	07.01.00.002
Разраб.		Кузьмин			Ось
Пров.		Колмец			
Т.контр.					
Н.контр.		Колмец			Круг 21-В-ГОСТ 2590-71 / 35-ГОСТ 1050-74
Утв.					

Лит | Масса 0,06 | Масштаб 1:1 | Лист | Листов 1 | ЛАТГИПРОПРОМ

Копировал | Формат А4

07.01.00.003

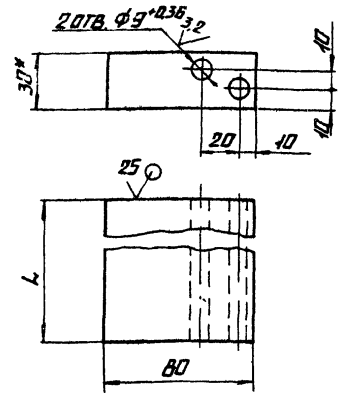

Обозначение	L, мм	Вес, кг
07.01.00.003	122	0,4
-01	170	0,6

1.* Размер для справок

2. $\pm \frac{IT14}{2}$.

Изм.	Лист	№ докум.	Подп.	Дата	07.01.00.003
Разраб.		Кузьмин			Упор
Пров.		Колмец			
Т.контр.					
Н.контр.		Колмец			Древесно-слоистый пластик ДСП-В-50 ГОСТ 13913-78
Утв.					

Лит. | Масса См. табл. | Масштаб 1:2 | Лист | Листов 1 | ЛАТГИПРОПРОМ

Копировал | Формат А4

07.01.00.004

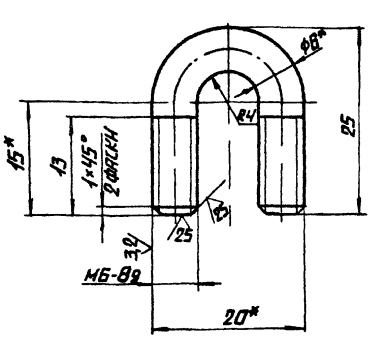

1.* Размеры для справок

2 $\pm \frac{IT14}{2}$.

Изм.	Лист	№ докум.	Подп.	Дата	07.01.00.004
Разраб.		Кузьмин			Скоба
Пров.		Колмец			
Т.контр.					
Н.контр.		Колмец			Круг Б-В-ГОСТ 2590-71 / В СТЗ сп3 ГОСТ 535-79
Утв.					

Лит | Масса 0,01 | Масштаб 2:1 | Лист | Листов 1 | ЛАТГИПРОПРОМ

Копировал | Формат А4

07.01.00.005

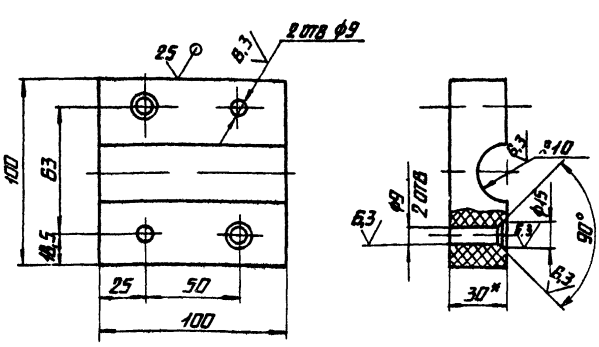

1.* Размер для справок.

2. $\phi H12. \pm \frac{IT14}{2}$.

Изм.	Лист	№ докум.	Подп.	Дата	07.01.00.005
Разраб.		Кузьмин			Планца
Пров.		Колмец			
Т.контр.					
Н.контр.		Колмец			Древесно-слоистый пластик ДСП-В-30 ГОСТ 13913-78
Утв.					

Лит | Масса 0,39 | Масштаб 1:2 | Лист | Листов 1 | ЛАТГИПРОПРОМ

Копировал | Формат А4

07.01.00.006

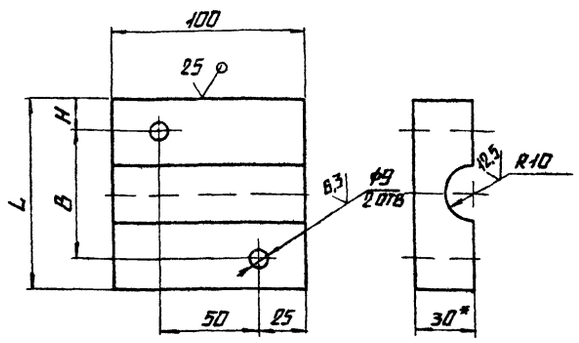

Обозначение	L, мм	B, мм	H, мм	Масса, кг
07.01.00.006	100	63	18,5	0,4
-01	75	50	12,5	0,3

1.* Размер для справок.

2. Ф H12, $\pm \frac{IT14}{2}$.

Изм.	Лист	№ докум.	Подп.	Дата	07.01.00.006			
Разраб.		Кузьмин			Канца	Лит.	Масса	Масштаб
Пров.		Колмец					См. табл.	1:2
Т.контр.						Лист	Листов 1	
Н.контр.		Колмец			Древесно-слоистый пластик ДСП-В-3 ГОСТ 13913-78	ЛАТГИПРОПРОМ		
Утв.								

Копировал А4 Формат А4

Формат	Зона	Поз.	Обозначение	Наименование	Кол.	Примечание
				Документация		
А3			07.01.01.000	Сборочный чертеж		
				Детали		
Б4		1	07.01.01.001	Скоба		
				Лист 3 ГОСТ 19903-74 / Вст3сп3 ГОСТ 16523-70	1	2,13 кг
Б4		2	07.01.01.002	Пластина		
				Лист 5 ГОСТ 19903-74 / Вст3сп3 ГОСТ 14637-79	1	0,31 кг

Изм.	Лист	№ докум.	Подп.	Дата	07.01.01.000			
Разраб.		Кузьмин			Скоба	Лит.	Лист	Листов 1
Пров.		Колмец				ЛАТГИПРОПРОМ		
Н.контр.		Колмец						
Утв.								

Копировал А4 Формат А4

ТИПОВОЙ ПРОЕКТ 903-1-224.86 АЛЬБОМ 10.8

07.01.01.000 СБ

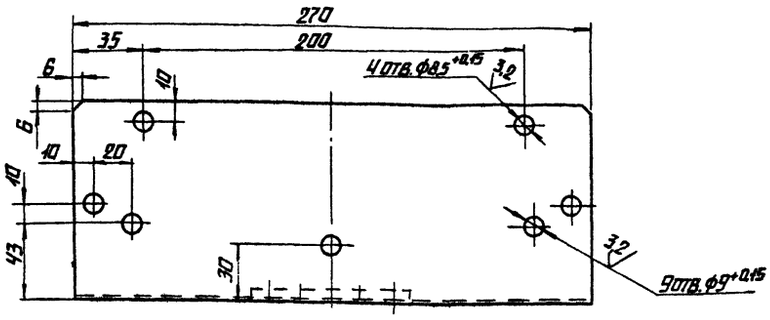

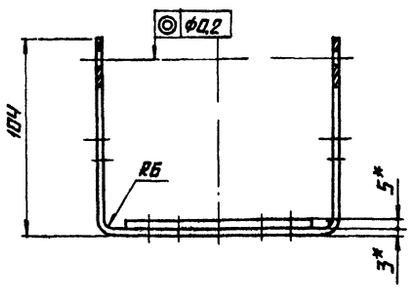

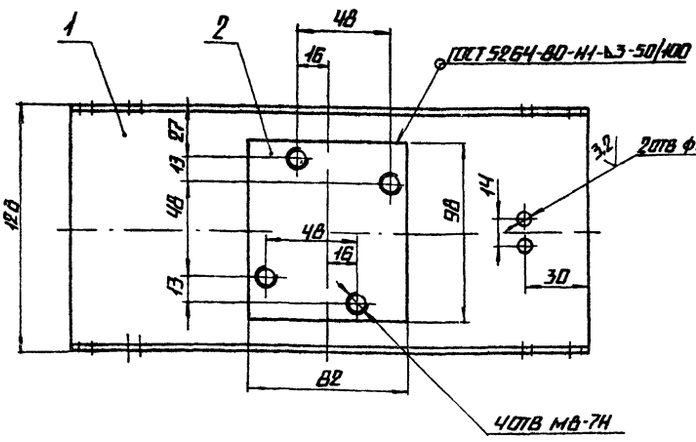

1.* Размеры для справок

2. $\pm \frac{IT14}{2}$.

3. Обработка поверхностей рез.р детали Б4 $\sqrt{25}$.

4. Грунтовать грунтом ХС-010 по ГОСТ 9355-81

Изм.	Лист	№ докум.	Подп.	Дата	07.01.01.000 СБ			
Разраб.		Кузьмин			Скоба	Лит.	Масса	Масштаб
Пров.		Колмец					2,44	1:2
Т.контр.						Лист	Листов 1	
Н.контр.		Колмец				ЛАТГИПРОПРОМ		
Утв.								

Копировал А4 Формат А3

07.02.00.000 СБ

Альбом 10.8

Типовой проект 903-1-224.86

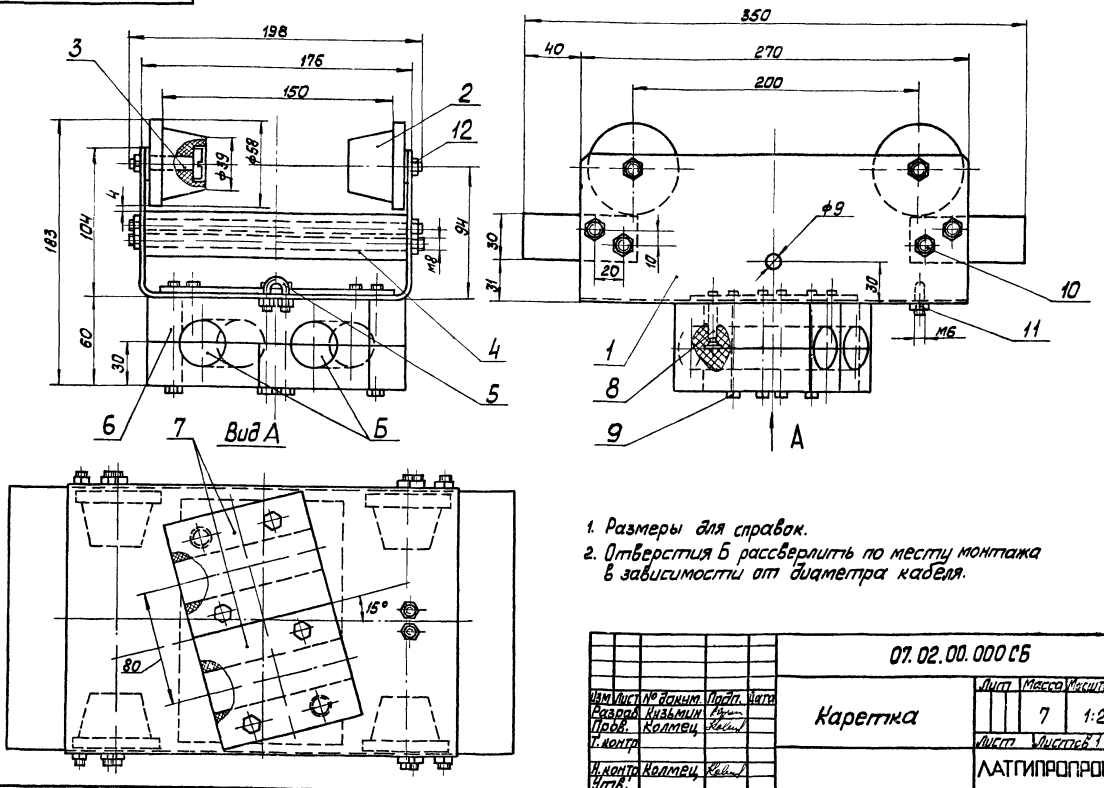

1. Размеры для справок.
2. Отверстия Б рассверлить по месту монтажа в зависимости от диаметра кабеля.

Изм	Лист	№ докум.	Подп.	Дата	07.02.00.000 СБ			
Разраб.		Кузьмин			Каретка	Лит	Масса	Масштаб
Пров.		Колмец					7	1:2
Т. контр.						Лист	Листов 1	
Н. контр.		Колмец				ЛАТГИПРОПРОМ		
Утв.								

Копировал [signature] Формат А3

Альбом 10.8

Типовой проект 903-1-224.86

Форм.	Зона	Поз.	Обозначение	Наименование	Кол.	Примечание
				Документация		
А3			07.02.00.000 СБ	Сборочный чертёж		
				Сборочные единицы		
А4		1	07.02.01.000	Скоба	1	
				Детали		
А4		2	07.02.00.001	Ролик	4	
А4		3	07.01.00.002	Ось	4	
А4		4	07.01.00.003-01	Упор	2	
А4		5	07.01.00.004	Скоба	1	
А4		6	07.02.00.002	Клица	1	
А4		7	07.01.00.005-01	Клица	2	
				Стандартные изделия		
		8		Винт М8×45.58.099 ГОСТ 17475-72	2	
		9		Болт М8×75.46.099 ГОСТ 77980-70	4	
		10		Шпилька М8-6g×200.58.099 ГОСТ 22034-76	4	
		11		Гайка М6.5.099 ГОСТ 5915-70	2	
		12		Гайка М8.5.099 ГОСТ 5915-70	18	

Изм	Лист	№ докум.	Подп.	Дата	07.02.00.000			
Разраб.		Кузьмин			Каретка	Лит.	Лист	Листов
Пров.		Колмец						1
Н. контр.		Колмец				ЛАТГИПРОПРОМ		
Утв.								

Формат А4

07.02.00.001

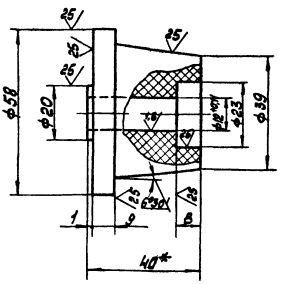

1. * Размер для справок.
2. ф H12, ф h12, $\pm\frac{IT14}{2}$.

Изм	Лист	№ докум.	Подп.	Дата	07.02.00.001			
Разраб.		Кузьмин			Ролик	Лит	Масса	Масштаб
Пров.		Колмец					0,11	1:2
Т. контр.						Лист	Листов 1	
Н. контр.		Колмец			Древесно слоистый пластик ДСП-В-30 ГОСТ 13913-78	ЛАТГИПРОПРОМ		
Утв.								

Формат А4

07.02.00.002

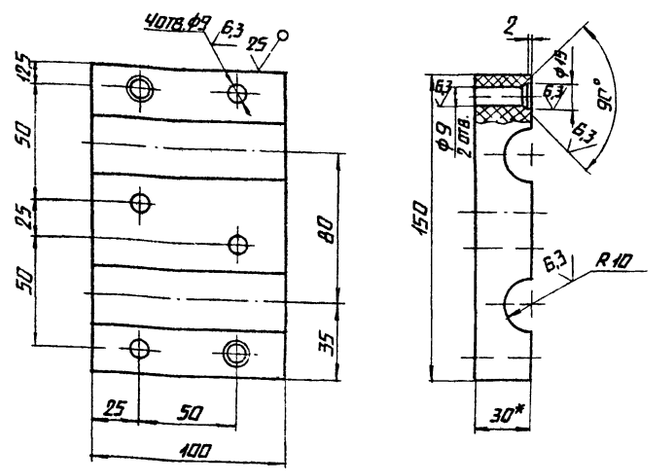

1.* РАЗМЕР ДЛЯ СПРАВОК.

2. $\phi H12, \pm \frac{IT14}{2}$.

Изм.	Лист	№ докум.	Подп.	Дата	07.02.00.002			
Разраб.		Кузьмин			Клиця	Лит.	Масса	Масштаб
Пров.		Колмец					0,6	1:2
Т.контр.						Лист	Листов 1	
Н.контр.		Колмец			Древесно-слоистый пластик ДСП-В-3 ГОСТ 13913-78	ЛАТГИПРОПРОМ		
Утв.								

Копировал | Формат А4

Формат	Зона	Поз.	Обозначение	Наименование	Кол.	Примечание
				Документация		
А3			07.02.[illegible].000 СБ	Сборочный чертеж		
				Детали		
Б4		1	07.02.01.001	Скоба		
				Лист 3 ГОСТ 19903-74 / Вст3сп3 ГОСТ 16523-70	1	2,5 кг
Б4		2	07.02.01.002	Пластина		
				Лист 5 ГОСТ 19903-74 / Вст3сп3 ГОСТ 14637-79	1	0,73 кг

Изм.	Лист	№ докум.	Подп.	Дата	07.02.01.000			
Разраб.		Кузьмин			Скоба	Лит.	Лист	Листов 1
Пров.		Колмец						
Н.контр.		Колмец			ЛАТГИПРОПРОМ			
Утв.								

Копировал | Формат А4

07.02.01.000

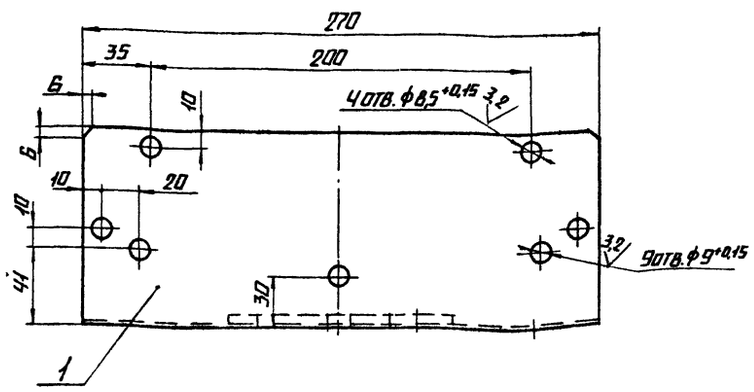

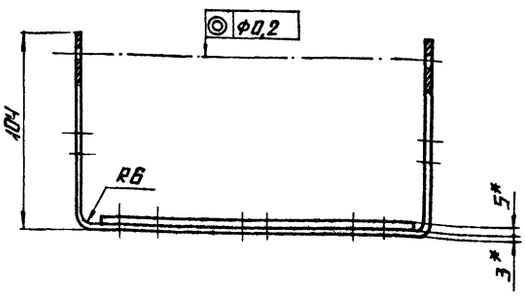

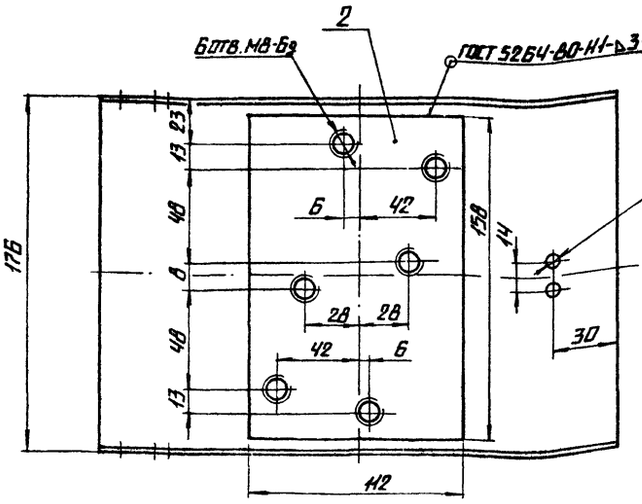

1.* РАЗМЕРЫ ДЛЯ СПРАВОК.

2. $\pm \frac{IT14}{2}$

3. ОБРАБОТКА ПОВЕРХНОСТЕЙ РЕЗА ДЕТАЛЕЙ Б4 ▽25

4. ГРУНТОВАТЬ ГРУНТОМ ХС-010 ПО ГОСТ 9355-81.

Изм.	Лист	№ докум.	Подп.	Дата	07.02.01.000 СБ			
Разраб.		Кузьмин			Скоба	Лит.	Масса	Масштаб
Пров.		Колмец					3,23	1:2
Т.контр.						Лист	Листов 1	
Н.контр.		Колмец			ЛАТГИПРОПРОМ			
Утв.								

Копировал | Формат А3

Альбом 10.8 Типовой проект 903-1-224.86 Альбом 10.8 Типовой проект 903-1-224.86

Инв.№ подл. | Подпись и дата | Взам.инв.№ | Инв.№ дубл. | Подпись и дата

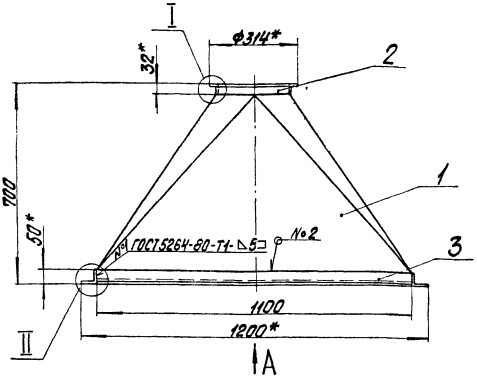

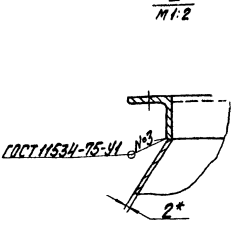

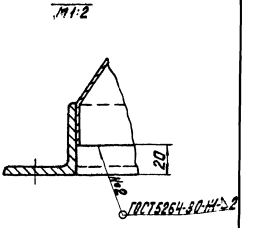

Вид А

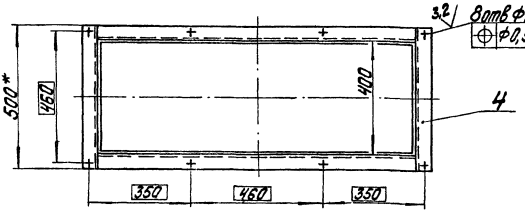

1. * Размеры для справок.
2. $\pm \frac{IT14}{2}$.
3. Обработка поверхностей реза деталей Б$\frac{25}{}$.
4. Грунтовать грунтом ХС-010 по ГОСТ 9355-81.

Изм.	Лист	№ докум.	Подпись	Дата
Разраб.		Кузьмин		
Пров.		Никитченко		
Т.контр.				
Н.контр.		Коляец		
Утв.				

64.113.01.000СБ

Переход

Лит	Масса	Масштаб
	34,73	1:10

Лист | Листов 1

ЛАТГИПРОПРОМ

Копировал | Формат А3

Типовой проект 903-1-224.86 Альбом 10.8

Инв.№ подл. | Подпись и дата | Взам. инв.№ | Инв.№ дубл. | Подпись и дата

Формат	Зона	Поз.	Обозначение	Наименование	Кол.	Примечание
				Документация		
А3			64.113.01.000СБ	Сборочный чертеж		
				Детали		
А3		1	64.113.01.001	Переход	1	
А4		2	64.113.01.002	Фланец	1	
Б4		3	64.113.01.003	Полка		
				Уголок 50х50х5-Б-ГОСТ 8509-72 ВСт3сп3-1-ГОСТ 535-79		
				L = 1100-2,6 мм	2	4,14 кг
Б4		4	64.113.01.004	Полка		
				Уголок 50х50х5-Б-ГОСТ 8509-72 ВСт3сп3-1-ГОСТ 535-79		
				L = 500±0,715 мм	2	1,88 кг

64.113.01.000

Переход

Лит	Лист	Листов
		1

ЛАТГИПРОПРОМ

Копировал | Формат А4

Типовой проект 903-1-224.86 Альбом 10.8

Инв.№ подл. | Подпись и дата | Взам. инв.№ | Инв.№ дубл. | Подпись и дата

64.113.01.002

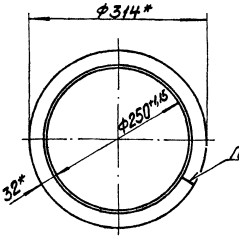

* Размеры для справок.

Изм.	Лист	№ докум.	Подпись	Дата
Разраб.		Кузьмин		
Пров.		Никитченко		
Т.контр.				
Н.контр.		Коляец		
Утв.				

64.113.01.002

Фланец

Лит	Масса	Масштаб
	1,3	1:5

Лист | Листов 1

Уголок 32х32х3-Б-ГОСТ 8509-72 ВСт3сп3-1-ГОСТ 535-79

ЛАТГИПРОПРОМ

Копировал | Формат А4

Развертка

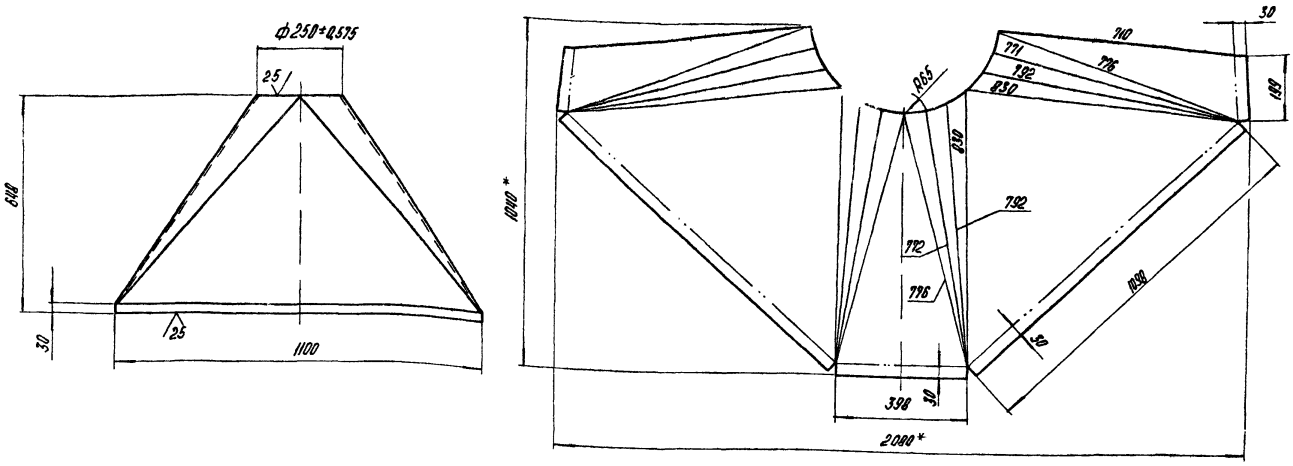

1* Размеры для справок $2 \pm \frac{IT14}{2}$.

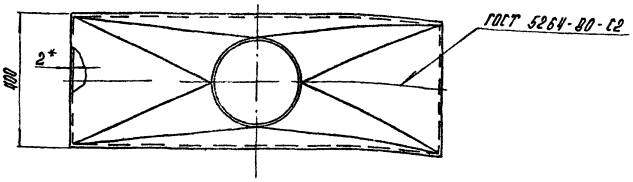

						64.113.01.001			
Изм.	Лист	№ докум.	Подпись	Дата			Лит.	Масса	Масштаб
Разраб.		Кузьмин			Переход			2,1	1:10
Пров.		Никитченко					Лист	Листов 1	
Т.контр.									
Н.контр.		Колпец			Лист 2 ГОСТ 19903-74		ЛАТГИПРОПРОМ		
Утв.					Вст3кп4 ГОСТ 16523-70				

Копировал А4 Формат А3

Типовой проект 903-1-224.86 Альбом 108

Обозначение	Наименование	Кол.	Примечание
	Документация		
64.113.02.000 СБ	Сборочный чертеж		
	Сборочные единицы		
1	64.113.02.100 Корпус	1	
2	64.113.02.200 Крышка	1	
	Детали		
3	64.113.02.001 Прокладка	1	
	Стандартные изделия		
4	Болт М8×20.46 ГОСТ 7798-70	6	
5	Гайка М8.5 ГОСТ 5915-70	6	

						64.113.02.000			
Изм.	Лист	№ докум.	Подпись	Дата			Лит.	Масса	Масштаб
Разраб.		Никитченко			Лючок			3,8	1:5
Пров.		Колпец					Лист	Листов 1	
Т.контр.									
Н.контр.		Колпец					ЛАТГИПРОПРОМ		
Утв.									

Копировал А4 Формат А4

Типовой проект 903-1-224.86 Альбом 108

64.113.02.000 СБ

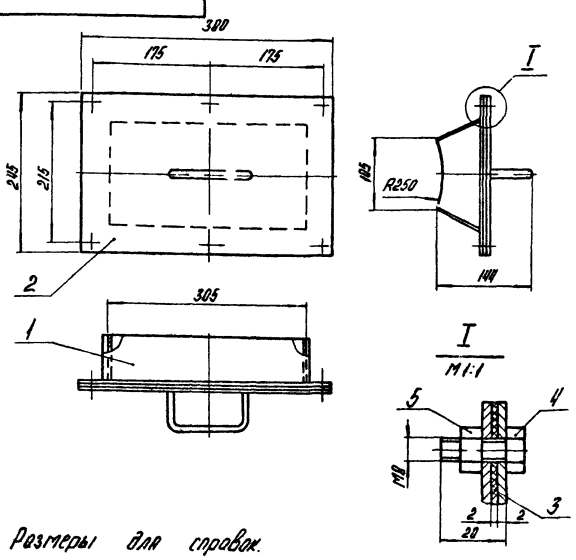

Размеры для справок.

						64.113.02.000 СБ			
Изм.	Лист	№ докум.	Подпись	Дата			Лит.	Масса	Масштаб
Разраб.		Никитченко			Лючок			3,8	1:5
Пров.		Колпец					Лист	Листов 1	
Т.контр.									
Н.контр.		Колпец					ЛАТГИПРОПРОМ		
Утв.									

Копировал А4 Формат А4

Инв.№ подл. | Подпись и дата | Взам.инв.№ | Инв.№ дубл. | Подпись и дата

Инв.№ подл. | Подпись и дата | Взам.инв.№ | Инв.№ дубл. | Подпись и дата

Типовой проект 903-1-224.86 Альбом 108

64.113.02.001

Альбом 10.8

Типовой проект 903-1-224.86

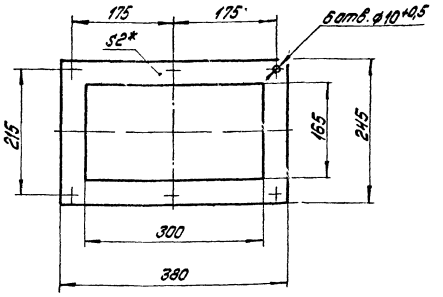

1.* Размер для справок.

2. ± IT14/2.

Изм.	Лист	№ докум.	Подпись	Дата
Разраб.	Никитченко			
Пров.	Колпец			
Т.контр.				
Н.контр.	Колпец			
Утв.				

64.113.02.001

Прокладка

Лит.	Масса	Масштаб
	0,175	1:5
Лист	Листов 1	

Паронит ПОН-2 ГОСТ 481-80

ЛАТГИПРОПРОМ

Копировал Дубкова Формат А4

Альбом 10.8

Типовой проект 903-1-224.86

Формат	Зона	Поз.	Обозначение	Наименование	Кол.	Примечание
				Документация		
А4			64.113.02.100СБ	Сборочный чертеж		
				Детали		
А4		1	64.113.02.101	Фланец	1	
А4		2	64.113.02.102	Стенка	2	
Б4		3	64.113.02.103	Стенка		
				Лист 1,5 ГОСТ 19903-74 / Вст3кп4 ГОСТ 16523-70		
				δ2 ± 0,435×313 ± 0,65 мм	2	0,31 кг

64.113.02.100

Корпус

Лит.	Лист	Листов
		1

ЛАТГИПРОПРОМ

Копировал Дубкова Формат А4

64.113.02.100СБ

Альбом 10.8

Типовой проект 903-1-224.86

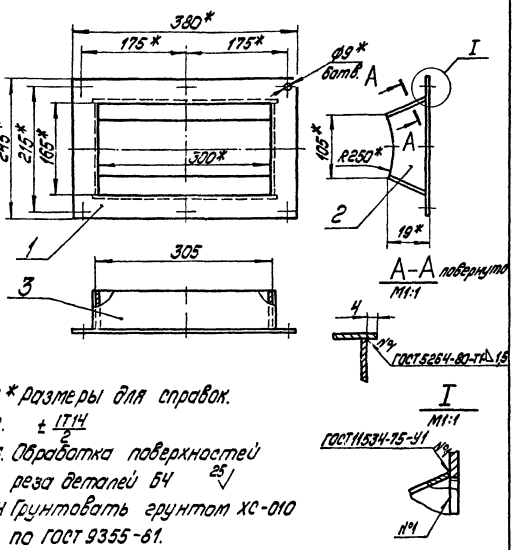

1.* Размеры для справок.

2. ± IT14/2.

3. Обработка поверхностей реза деталей Б4 25

4 Грунтовать грунтом ХС-010 по ГОСТ 9355-61.

Изм.	Лист	№ докум.	Подпись	Дата
Разраб.	Никитченко			
Пров.	Колпец			
Т.контр.				
Н.контр.	Колпец			
Утв.				

64.113.02.100СБ

Корпус

Лит.	Масса	Масштаб
	1,9	1:5
Лист	Листов 1	

ЛАТГИПРОПРОМ

Копировал Дубкова Формат А4

64.113.02.101

Альбом 10.8

Типовой проект 903-1-224.86

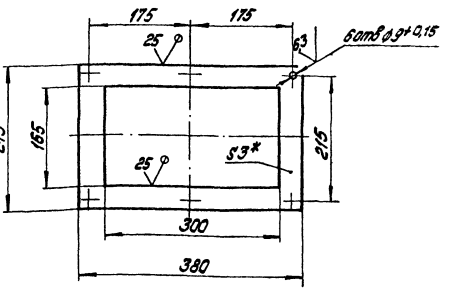

1.* Размер для справок.

2. ± IT14/2.

Изм.	Лист	№ докум.	Подпись	Дата
Разраб.	Никитченко			
Пров.	Колпец			
Т.контр.				
Н.контр.	Колпец			
Утв.				

64.113.02.101

Фланец

Лит.	Масса	Масштаб
	1,02	1:5
Лист	Листов 1	

Лист 3 ГОСТ 19903-74 / Вст3кп4 ГОСТ 16523-70

ЛАТГИПРОПРОМ

Копировал Дубкова Формат А4

64.113.02.102

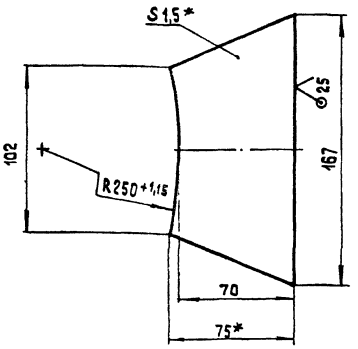

1 * Размеры для справок

2 ± IT14/2

Изм.	Лист	№ докум.	Подп.	Дата
Разраб.		Никитченко		
Пров.		Колмец		
Т.контр.				
Н.контр.		Колмец		
Утв.				

64.113.02.102

Стенка

Лит.	Масса	Масштаб
	0,12	1:2
Лист	Листов 1	

Лист 1,5 ГОСТ 19903-74 / Вст3кп4 ГОСТ 16523-70

ЛАТГИПРОПРОМ

Копировал

Формат А4

Альбом 10.8

Типовой проект 903-1-224.86

Формат	Зона	Поз.	Обозначение	Наименование	Кол.	Примечание
				Документация		
А4			64.113.02.200 СБ	Сборочный чертеж		
				Детали		
А4		1	64.113.02.201	Ручка	1	
Б4		2	64.113.02.202	Крышка		
				Лист 2 ГОСТ 19903-74 / Вст3кп4 ГОСТ 16523-70	1	1,5 кг

Инв.№подл. | Подп. и дата | Взам.инв.№ | Инв.№дубл. | Подп. и дата

Изм.	Лист	№ докум.	Подп.	Дата
Разраб.		Никитченко		
Пров.		Колмец		
Т.контр.				
Н.контр.		Колмец		
Утв.				

64.113.02.200

Крышка

Лит.	Лист	Листов
		1

ЛАТГИПРОПРОМ

Формат А4

64.113.02.200 СБ

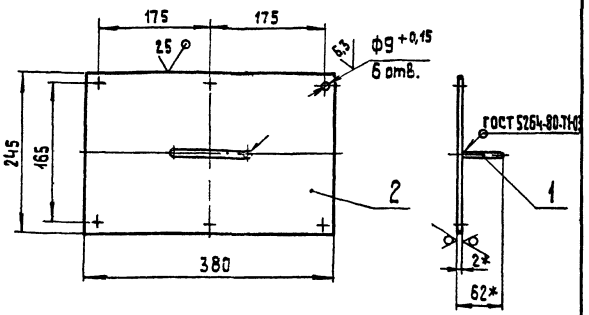

1. * Размеры для справок.
2. ± IT14/2.
3. Грунтовать грунтом ХС-010 по ГОСТ 5264-80.

Изм.	Лист	№ докум.	Подп.	Дата
Разраб.		Никитченко		
Пров.		Колмец		
Т.контр.				
Н.контр.		Колмец		
Утв.				

64.113.02.200 СБ

Крышка

Лит.	Масса	Масштаб
	1,55	1:5
Лист	Листов	

ЛАТГИПРОПРОМ

Копировал

Формат А4

Альбом 10.8

Типовой проект 903-1-224.86

Инв.№подл. | Подп. и дата | Взам.инв.№ | Инв.№дубл. | Подп. и дата

64.113.02.201

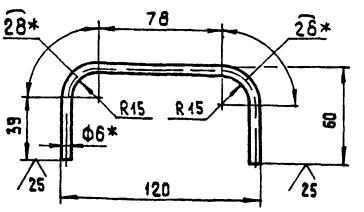

1. * Размеры для справок.
2. ± IT14/2.

Изм.	Лист	№ докум.	Подп.	Дата
Разраб.		Никитченко		
Пров.		Колмец		
Т.контр.				
Н.контр.		Колмец		
Утв.				

64.113.02.201

Ручка

Лит.	Масса	Масштаб
	0,05	1:2
Лист	Листов 1	

Круг 6-В-ГОСТ 2590-71 / Вст3кп4-Т-ГОСТ 535-79

ЛАТГИПРОПРОМ

Копировал

Формат А4

gost.e-ecolog.ru