ТИПОВОЙ ПРОЕКТ
903-1-224.86

КОТЕЛЬНАЯ С ТРЕМЯ КОТЛАМИ КВ-ТС[В]-10 И ТРЕМЯ КОТЛАМИ КЕ-10-14С.

ОТКРЫТАЯ СИСТЕМА ТЕПЛОСНАБЖЕНИЯ

ТОПЛИВО-КАМЕННЫЕ И БУРЫЕ УГЛИ

АЛЬБОМ 10.7

МЕТАЛЛОКОНСТРУКЦИИ ТОПЛИВОПОДАЧИ.

КОНВЕЙЕР ЛЕНТОЧНЫЙ РЕВЕРСИВНЫЙ №6

gost.e-ecolog.ru

ЦЕНТРАЛЬНЫЙ ИНСТИТУТ
ТИПОВОГО ПРОЕКТИРОВАНИЯ ГОССТРОЯ СССР
МИНСКИЙ ФИЛИАЛ

220600, г.Минск, ул.К.Маркса, 32

Сдано в печать 09.06.1988 г.
Заказ № 54 Тираж 80 экз.
Инв.№ 21534/59

ТИПОВОЙ ПРОЕКТ 903-1-224.86

КОТЕЛЬНАЯ С ТРЕМЯ КОТЛАМИ КВ-ТС[В]-10 И ТРЕМЯ КОТЛАМИ КЕ-10-14С. ОТКРЫТАЯ СИСТЕМА ТЕПЛОСНАБЖЕНИЯ. ТОПЛИВО-КАМЕННЫЕ И БУРЫЕ УГЛИ.

АЛЬБОМ 10.7

СОСТАВ ПРОЕКТА

АЛЬБОМ	0		Пояснительная записка.
АЛЬБОМ	1.1		Котельная. Тепломеханическая часть. Топливоподача.
АЛЬБОМ	1.2	ЧАСТЬ 1	Котельная. Тепломеханическая часть.
АЛЬБОМ	1.2	ЧАСТЬ 2	Котельная. Блоки тепломеханического оборудования.
АЛЬБОМ	1.3		Эскизные чертежи общих видов конструкций тепловой изоляции.
АЛЬБОМ	2.1		Строительно-технологическая блок-секция котлоагрегата КВ-ТС-10. Тепломеханическая часть (вариант без воздухоподогревателя).
АЛЬБОМ	2.2		Строительно-технологическая блок-секция котлоагрегата КВ-ТСВ-10. Тепломеханическая часть (вариант с воздухоподогревателем).
АЛЬБОМ	2.3		Строительно-технологическая блок-секция котлоагрегата КВ-ТС(В)-10. Конструкции железобетонные. Автоматизация.
АЛЬБОМ	2.4	ЧАСТИ 1,2	Металлоконструкции газовоздухопроводов для блок-секции котлоагрегата КВ-ТС-10 (вариант без воздухоподогревателя).
АЛЬБОМ	2.5	ЧАСТИ 1,2	Металлоконструкции газовоздухопроводов для блок-секции котлоагрегата КВ-ТСВ-10 (вариант с воздухоподогревателем).
АЛЬБОМ	2.6		Строительно-технологическая блок-секция котлоагрегата КЕ-10-14С. Тепломеханическая часть (вариант без воздухоподогревателя).
АЛЬБОМ	2.7		Строительно-технологическая блок-секция котлоагрегата КЕ-10-14С. Тепломеханическая часть (вариант с воздухоподогревателем).
АЛЬБОМ	2.8		Строительно-технологическая блок-секция котлоагрегата КЕ-10-14С. Конструкции железобетонные. Автоматизация.
АЛЬБОМ	2.9	ЧАСТИ 1,2	Металлоконструкции газовоздухопроводов для блок-секции котлоагрегата КЕ-10-14С (вариант без воздухоподогревателя).
АЛЬБОМ	2.10	ЧАСТИ 1,2	Металлоконструкции газовоздухопроводов для блок-секции котлоагрегата КЕ-10-14С (вариант с воздухоподогревателем).
АЛЬБОМ	3.1		Водоподготовительная установка. Тепломеханическая часть. Узел сбора конденсата.
АЛЬБОМ	4.1	ЧАСТЬ 1	Водоподготовительная установка. Автоматизация. Тепломеханическая часть.
АЛЬБОМ	4.1	ЧАСТЬ 2	Водоподготовительная установка. Блоки тепломеханического оборудования.
АЛЬБОМ	5.1		Котельная. Архитектурно-строительная часть.
АЛЬБОМ	5.2		Котельная. Архитектурно-строительная часть. Конструкции нулевого цикла.
АЛЬБОМ	5.3		Котельная. Архитектурно-строительная часть (вариант закрытой установки дымососов).
АЛЬБОМ	5.4		Котельная. Строительные изделия.
АЛЬБОМ	5.5		Водоподготовительная установка. Архитектурно-строительная часть.
АЛЬБОМ	5.6		Водоподготовительная установка. Строительные изделия.
АЛЬБОМ	5.7		Топливоподача. Приемное устройство. Галерея №2. Архитектурно-строительная часть.
АЛЬБОМ	5.8		Топливоподача. Дробильное отделение. Галерея №1. Архитектурно-строительная часть.
АЛЬБОМ	5.9		Топливоподача. Приемное устройство. Галерея №2. Строительные изделия.
АЛЬБОМ	5.10		Топливоподача. Дробильное отделение. Галерея №1. Строительные изделия.
АЛЬБОМ	6.1		Генеральный план. Инженерные сети. Конструкции архитектурно-строительной части. Электротехническая часть, связь и сигнализация. Водопроводи канализация. Тепловые сети.
АЛЬБОМ	7.1		Котельная. Электротехническая часть, связь и сигнализация. Чертежи монтажной зоны.
АЛЬБОМ	7.2		Котельная. Электротехническая часть. Механизмы, управляемые с НКУ и щитов КИПиА. Схемы принципиальные.
АЛЬБОМ	7.3		Котельная. Электротехническая часть. Задание заводу-изготовителю на низковольтные комплектные устройства.

Альбом	7.4		Водоподготовительная установка. Электротехническая часть, связь и сигнализация.
Альбом	7.5		Водоподготовительная установка. Электротехническая часть. Задание заводу-изготовителю на низковольтные комплектные устройства.
Альбом	7.6		Топливоподача. Электротехническая часть, связь и сигнализация. Чертежи монтажной зоны. Автоматизация.
Альбом	7.7		Топливоподача. Электротехническая часть. Механизмы, управляемые с НКУ. Схемы принципиальные.
Альбом	7.8		Топливоподача. Электротехническая часть. Задание заводу-изготовителю на низковольтные комплектные устройства.
Альбом	8.1		Котельная. Автоматизация.
Альбом	8.2		Котлоагрегат КВ-ТС(В)-10. Задание заводу-изготовителю на щит автоматики и КИП.
Альбом	8.3		Котлоагрегат КЕ-10-14С. Задание заводу-изготовителю на щит автоматики и КИП.
Альбом	8.4		Котельная. Вспомогательное оборудование. Задание заводу-изготовителю на щиты автоматики и КИП.
Альбом	8.5		Водоподготовительная установка. Задание заводу-изготовителю на щиты автоматики и КИП.
Альбом	8.6		Котельная. Топливоподача. Водоподготовительная установка. Пожаротушение и пожарная сигнализация.
Альбом	9.1		Котельная. Отопление и вентиляция.
Альбом	9.2		Водоподготовительная установка. Отопление и вентиляция.
Альбом	9.3		Котельная. Водопровод и канализация. Тепловые сети.
Альбом	9.4		Водоподготовительная установка. Водопровод и канализация. Тепловые сети.
Альбом	9.5		Топливоподача. Санитарно-технические устройства.
Альбом	10.1		Металлоконструкции топливоподачи. Конвейер ленточный №1.
Альбом	10.2		Металлоконструкции топливоподачи. Питатели.
Альбом	10.3		Металлоконструкции топливоподачи. Конвейер ленточный № 2.
Альбом	10.4		Металлоконструкции топливоподачи. Дробильное устройство
Альбом	10.5		Металлоконструкции топливоподачи. Конвейер ленточный № 3.
Альбом	10.6		Металлоконструкции топливоподачи. Конвейеры ленточные № 4, 5.
Альбом	10.7		Металлоконструкции топливоподачи. Конвейер ленточный реверсивный № 6.
Альбом	10.8		Металлоконструкции вспомогательного оборудования и устройств.
Альбом	11.1		Котельная. Инженерные сети. Электротехническая часть, связь и сигнализация. Прилагаемые материалы.
Альбом	11.2		Водоподготовительная установка. Электротехническая часть, связь и сигнализация. Прилагаемые материалы.
Альбом	11.3		Топливоподача. Электротехническая часть, связь и сигнализация. Прилагаемые материалы.
Альбом	12.1	КН.1÷7	Сметы. Котельная.
Альбом	12.2	КН.1,2	Сметы. Водоподготовительная установка.
Альбом	12.3	КН.1,2	Сметы. Топливоподача.
Альбом	12.4		Сметы. Генеральный план. Инженерные сети.
Альбом	13.1		Спецификации оборудования. Котельная. Отопление и вентиляция, водопровод и канализация, тепловые сети.
Альбом	13.2		Спецификации оборудования. Котельная. Электротехническая часть, связь и сигнализация, водопровод и канализация, автоматическое пожаротушение.
Альбом	13.3		Спецификации оборудования. Водоподготовительная установка.
Альбом	13.4		Спецификации оборудования. Топливоподача.
Альбом	13.5		Спецификации оборудования. Инженерные сети.
Альбом	13.6		Спецификации оборудования. Блок-секция котлоагрегата КВ-ТС(В)-10. Тепломеханическая часть.
Альбом	13.7		Спецификации оборудования. Блок-секция котлоагрегата КВ-ТС(В)-10. Автоматизация.
Альбом	13.8		Спецификации оборудования. Блок-секция котлоагрегата КЕ-10-14С. Тепломеханическая часть.
Альбом	13.9		Спецификации оборудования. Блок-секция котлоагрегата КЕ-10-14С. Автоматизация.
Альбом	13.10		Спецификации оборудования. Котельная. Вспомогательное оборудование водогрейной части. Тепломеханическая часть, автоматизация.
Альбом	13.11		Спецификации оборудования. Котельная. Вспомогательное оборудование паровой части. Тепломеханическая часть, автоматизация.

АЛЬБОМ 14.1	Ведомости потребности в материалах. Котельная. Отопление и вентиляция, водопровод и канализация, тепловые сети.
АЛЬБОМ 14.2	Ведомости потребности в материалах. Котельная. Архитектурно-строительная часть, электротехническая часть, связь и сигнализация, водопровод и канализация, автоматическое пожаротушение.
АЛЬБОМ 14.3	Ведомости потребности в материалах. Водоподготовительная установка.
АЛЬБОМ 14.4	Ведомости потребности в материалах. Топливоподача.
АЛЬБОМ 14.5	Ведомости потребности в материалах. Генеральный план. Инженерные сети.
АЛЬБОМ 14.6	Ведомости потребности в материалах. Блок-секция котлоагрегата КВ-ТС(В)-10. Архитектурно-строительная часть, тепломеханическая часть, автоматизация.
АЛЬБОМ 14.7	Ведомости потребности в материалах. Блок-секция котлоагрегата КЕ-10-14С. Архитектурно-строительная часть, тепломеханическая часть, автоматизация.
АЛЬБОМ 14.8	Ведомости потребности в материалах. Котельная. Вспомогательное оборудование водогрейной части. Тепломеханическая часть, автоматизация.
АЛЬБОМ 14.9	Ведомости потребности в материалах. Котельная. Вспомогательное оборудование паровой части. Тепломеханическая часть, автоматизация.
АЛЬБОМ 14.10	Ведомости потребности в материалах. Котельная (вариант закрытой установки тяго-дутьевых машин). Архитектурно-строительная часть.

ПРИМЕНЕННЫЕ ТИПОВЫЕ МАТЕРИАЛЫ

Типовой проект 907-2-216	Труба дымовая кирпичная H=60м, Dо=3,0м с надземным примыканием газоходов. Для строительства I–IV климатических районов, кроме подрайонов I А и I Б. (распространяет ВНИПИ Теплопроект, г. Москва).
Типовое проектное решение 907-02-222 Альбом 1.3	Световые ограждения высотных дымовых труб (высоты дымовых труб: 30, 45, 60, 75, 90, 120, 150, 180, 240, 270 и 300 м). (распространяет ВНИПИ Теплопроект, г. Москва).
Типовой проект 409-29-59 Альбом I	Механизированный приемный пункт на один проходной путь для выгрузки заполнителей бетона из полувагонов. (распространяет Киевский филиал ЦИТП, г. Киев).
Типовой проект 902-2-410.86	Очистные сооружения загазованных дождевых сточных вод производительностью 10 л/с для установок мазутоснабжения котельных. (распространяет ЦИТП, г. Москва).
Типовые конструкции Серия 5.903-3, вып. 0.1-6, 2	Вакуумные деаэраторы и бобоструйные эжекторы. (распространяет ЦИТП, г. Москва).
Типовые конструкции Серия 4.903-11 вып. 1, 5	Котельные установки. Вспомогательное оборудование и блоки. (распространяет Тбилисский филиал ЦИТП).
Типовые конструкции Серия 4.903-10 вып. 8	Изделия и детали трубопроводов для тепловых сетей. Грязевики. (распространяет Тбилисский филиал ЦИТП).

Разработан проектным институтом „ЛАТГИПРОПРОМ"

Утвержден Госстрой СССР
Протокол №АЧ-29 от 20 мая 1986 г.

Главный инженер института /В. Овчаров/
Главный инженер проекта /Я. Нидбальский/

Содержание альбома

Обозначение	Наименование	Стр.
	Содержание альбома.	4
14.06.00.000	Конвейер ленточный желобчатый реверсивный 8050-80; №6; L=6000	5
14.06.00.001	Опора	5
14.06.00.000СБ	Конвейер ленточный желобчатый реверсивный 8050-80; №6; L=6000. Сборочный чертеж.	6,7,8
14.06.01.000	Кронштейн	9
14.06.01.001	Стойка	9
14.06.01.000СБ	Кронштейн. Сборочный чертеж.	9
14.06.02.000	Ограждение муфты.	10
14.06.02.001	Обечайка.	10
14.06.02.000СБ	Ограждение муфты. Сборочный чертеж.	10
14.06.03.000	Ограждение муфты.	11
14.06.03.001	Обечайка	11
14.06.03.000СБ	Ограждение муфты. Сборочный чертеж.	11
14.06.04.000	Рама приводного барабана.	12
14.06.06.000	Рама натяжки.	12
14.06.04.000СБ	Рама приводного барабана. Сборочный чертеж.	13,14,15
14.06.04.001	Косынка	16
14.06.04.002	Кронштейн	16
14.06.04.003	Кронштейн	16
14.06.04.004	Кронштейн	16
14.06.05.000	Рама концевого барабана	17
14.06.02.005	Косынка	17
14.06.05.000СБ	Рама концевого барабана. Сборочный чертеж.	18,19
14.06.05.001	Косынка	20
14.06.05.002	Кронштейн	20
14.06.05.003	Косынка	20
14.06.05.004	Кронштейн	20
14.06.06.000СБ	Рама натяжки. Сборочный чертеж.	21
14.06.07.000	Секция загрузочная L=4890.	22
14.06.08.000	Устройство загрузочное	22
14.06.07.000СБ	Секция загрузочная L=4890. Сборочный чертеж.	22
14.06.08.000СБ	Устройство загрузочное. Сборочный чертеж.	23
14.06.08.100	Лоток направляющий загрузочный	24
14.06.08.101	Резина боковая	24
14.06.08.112	Накладка	24
14.06.08.113	Резина	24
14.06.08.100СБ	Лоток направляющий загрузочный. Сборочный чертеж.	25,26
14.06.08.110	Завеса боковая	27
14.06.08.111	Завеса	27
14.06.08.110СБ	Завеса боковая. Сборочный чертеж.	27
14.06.08.120	Корпус	28
14.06.08.122	Крышка	28
14.06.08.121	Боковина	28

Обозначение	Наименование	Стр.
14.06.08.120СБ	Корпус. Сборочный чертеж.	29
14.06.08.130	Прижим боковой.	30
14.06.08.131	Лист.	30
14.06.08.130СБ	Прижим боковой. Сборочный чертеж.	30
14.06.09.140	Стойка левая.	31
14.06.08.140СБ	Стойка левая. Сборочный чертеж.	31
14.06.08.150СБ	Стойка правая. Сборочный чертеж.	31
14.06.08.150	Стойка правая.	31
14.06.08.200	Лоток направляющий промежуточный.	32
14.06.08.201	Резина боковая.	32
14.06.08.211	Боковина.	32
14.06.08.212	Диафрагма.	32
14.06.08.200СБ	Лоток направляющий промежуточный. Сборочный чертеж.	33
14.06.08.210	Корпус.	34
14.06.08.210СБ	Корпус. Сборочный чертеж.	34
14.06.08.220	Прижим боковой.	35
14.06.08.221	Лист.	35
14.06.08.220СБ	Прижим боковой. Сборочный чертеж.	35
14.06.09.000	Укрытие барабана.	36
14.06.09.001	Стенка задняя.	36
14.06.09.002	Стенка боковая	36
14.06.09.003	Стенка верхняя.	36
14.06.09.000СБ	Укрытие барабана. Сборочный чертеж.	37

Формат	Зона	Поз.	Обозначение	Наименование	Кол.	Примечание
		37		Барабан 8032-50	4	
		38		Выключающее устройство рычажное	2	по нормалям и поставляются изготавливающим комплектующим изделия поз. 35,47 "Сокольтехмеханизации" вместе с барабаном
		39		Датчик скорости УПДС	1	
		40		Муфта упругая втулочно-пальцевая 250-40-II.1-32-I.1 ГОСТ 21424-75	1	
		41		Муфта кулачково-дисковая 2500-70.1.1-90-2.1 ГОСТ 20720-81	1	
		42		Натяжка 8040-60-50	1	
		43		Роликоопора Ж80	11	
		44		Роликоопора 80-I	4	
		45		Редуктор Ц2У-250-31,5-12У3	1	
		46		Скребок-800	2	
		47		Электродвигатель 4А112МВ6У3 N=4кВт; n=1000об/мин.	1	
				Материалы		
		48		Лента конвейерная 2Ш-800-3-БКНЛ-100-4,5-2-С ГОСТ 20-76	20	м

14.06.00.000 Лист 3

Изм. Лист № докум. Подпись Дата

Копировал: Дубкова Формат А4

100 00 90 14

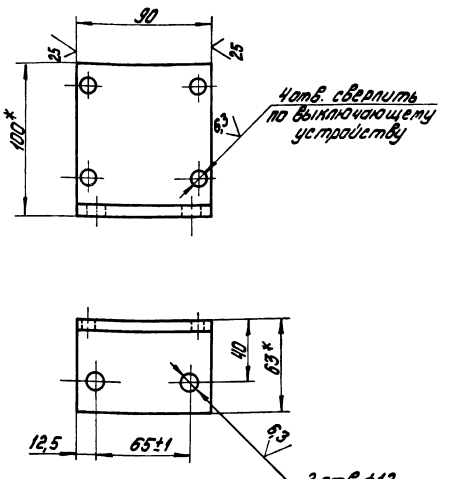

1.* Размеры для справок.
2. H14; h14; ± IT14/2.

14.06.00.001

Опора — Лит — Масса — Масшт. 0,68 1:2

Лист 1 Листов 1

Уклон 6-100х63х6 ГОСТ 8510-72 / В Ст3Сп ГОСТ 535-79

ЛАТГИПРОПРОМ

Изм. Лист № докум. Подпись Дата

Разраб. Пащенкова

Пров.

Т.контр.

Н.контр. Самсонова

Утв.

Копировал: Дубкова Формат А4

Формат	Зона	Поз.	Обозначение	Наименование	Кол.	Примечание
				Болты ГОСТ 7798-70		
		13		М12-6g×35.36.016	8	
		14		М16-6g×55.36.016	60	
		15		М20-6g×90.58.016	16	
		16		М20-6g×110.58.016	4	
		17		М24-6g×90.58.016	4	
		18		М24-6g×120.58.016	8	
		19		Болт Б.1.М24×270.В.Ст.3пс2 ГОСТ 24379.1-80	28	
				Гайки 5915-70		
		20		М10.4.016	16	
		21		М10.5.016	4	
		22		М12.4.016	8	
		23		М16.4.016	60	
		24		М20.5.016	20	
		25		М24.5.016	12	
				Шайбы ГОСТ 11371-78		
		26		10.02.016	20	
		27		12.02.016	8	
		28		16.02.016	60	
		29		20.02.016	20	
		30		24.02.016	12	
				Шайбы ГОСТ 6402-70		
		31		10.65Г.016	8	
		32		16.65Г.016	60	
		33		20.65Г.016	20	
		34		24.65Г.016	12	
				Прочие изделия		
		35		Барабан 8050Г-80	1	
		36		Барабан 8050-60	1	

14.06.00.000 Лист 2

Изм. Лист № докум. Подпись Дата

Копировал: Дубкова Формат А4

Формат	Зона	Поз.	Обозначение	Наименование	Кол.	Примечание
				Документация		
А			14.06.00.000СБ	Сборочный чертеж		А2; А2; А2
				Сборочные единицы		
А4		1	14.06.01.000	Кронштейн	2	
А4		2	14.06.02.000	Ограждение муфты	1	
А4		3	14.06.03.000	Ограждение муфты	1	
А4		4	14.06.04.000	Рама приводного барабана	1	
А4		5	14.06.05.000	Рама концевого барабана	1	
А4		6	14.06.06.000	Рама натяжки	1	
А4		7	14.06.07.000	Секция загрузочная	1	
А4		8	14.06.08.000	Устройство загрузочное	1	
А4		9	14.06.09.000	Укрытие барабана	2	
				Детали		
А4		10	14.06.00.001	Опора	2	
				Стандартные изделия		
				Болты ГОСТ 7798-70		
		11		М10-6g×30.36.016	16	
		12		М10-6g×70.58.016	4	

14.06.00.000

Изм. Лист № докум. Подпись Дата

Разраб. Пащенкова

Пров. Брацило

Н.контр. Самсонова

Утв. Шнайдер

Конвейер ленточный желобчатый реверсивный 8050-80 №6 L=6000

Лит — Лист — Листов

ЛАТГИПРОПРОМ

Копировал: Дубкова Формат А4

14.06.00.000СБ

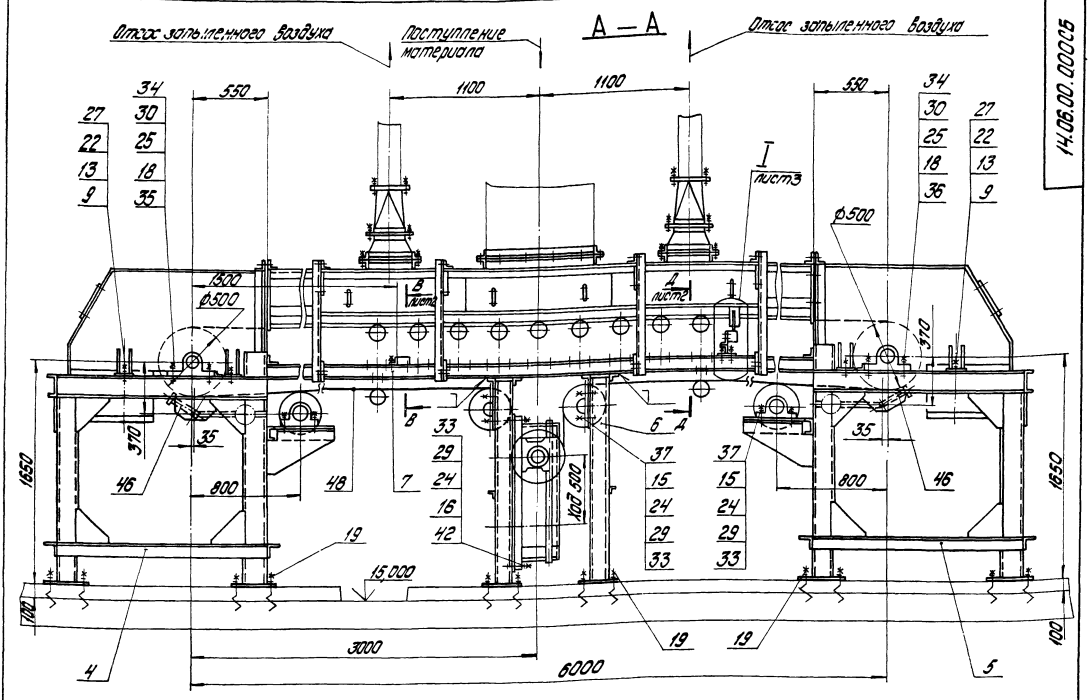

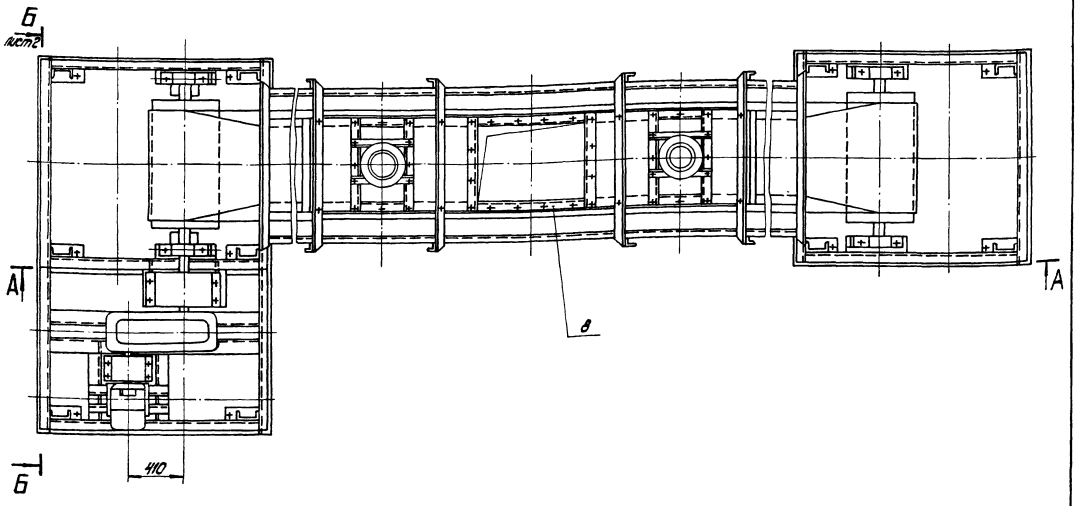

Типовой проект 903-1-224.86 Альбом 10.7

Техническая характеристика

1. Ширина ленты — B=800мм
2. Длина конвейера — L=6000мм
3. Скорость движения — V=0,8м/с
4. Транспортируемый материал-уголь — каменный γ=0,85т/м³; бурый γ=0,76т/м³
5. Производительность — Q=60т/ч
6. Мощность электродвигателя — N=4кВт

1. Размеры для справок.
2. Укрытия барабанов приводного и концевого в плане условно не показаны.
3. Сварные швы по ГОСТ5264-80.

Изм.	Лист	№ докум.	Подпись	Дата	14.06.00.000СБ		
Разраб.		Пащенкова			Конвейер ленточный желобчатый реверсивный 8050-80 №6 L=6000 Сборочный чертеж	Лит.	Масса 4860	Масшт. 1:20
Пров.		Брацило					
Т.контр.						Лист 1	Листов: 3
Н.контр.		Самсонова				ЛАТГИПРОПРОМ	
Утв.		Шнейдер					

Копировал: Дубкова

Формат А2

Инв. № подл. | Подпись и дата | Взам. инв. № | Инв. № дубл. | Подпись и дата

Б — Б повернуто лист 1
м 1:10

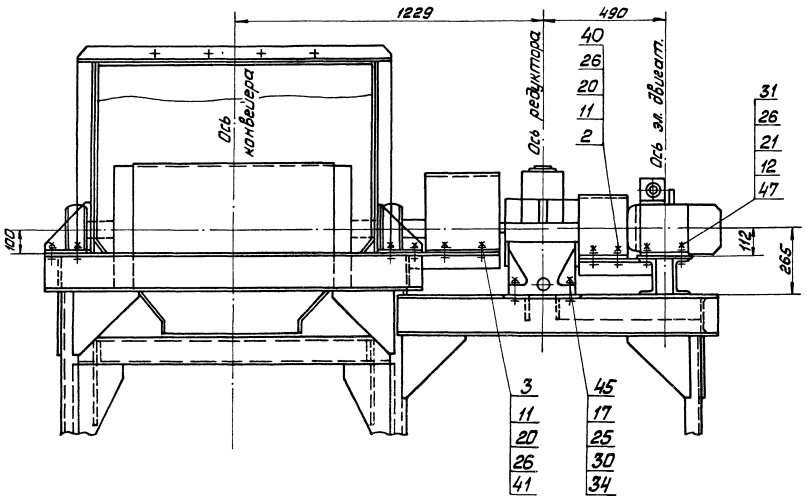

В — В лист 1
м 1:10

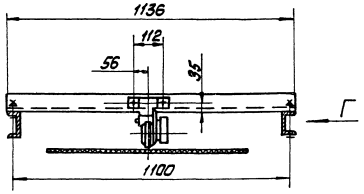

Д — Д лист 1
м 1:10
(Лоток условно не показан)

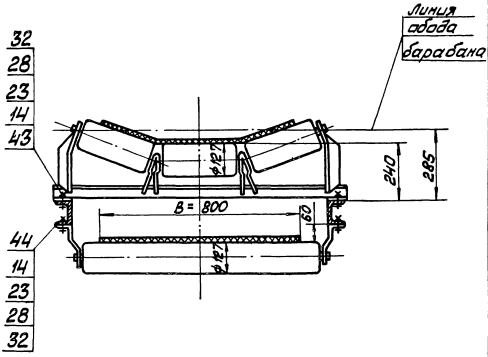

Вид Г

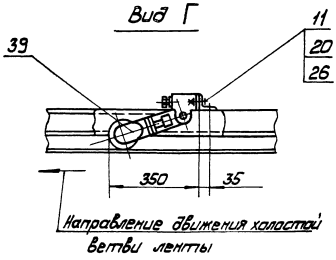

I лист1

М1:2

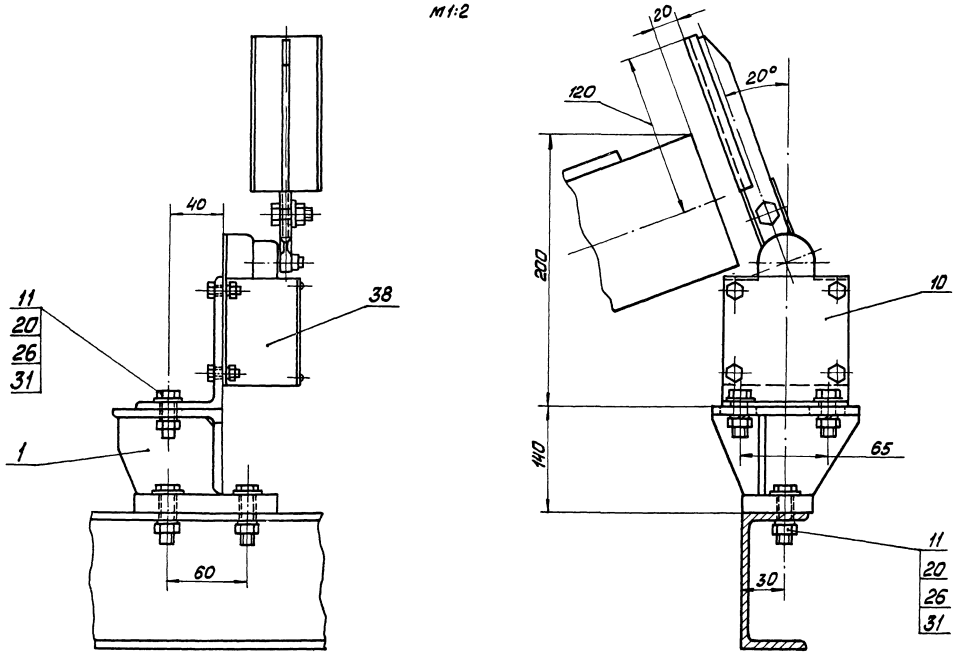

Схема разбивки роликоопор

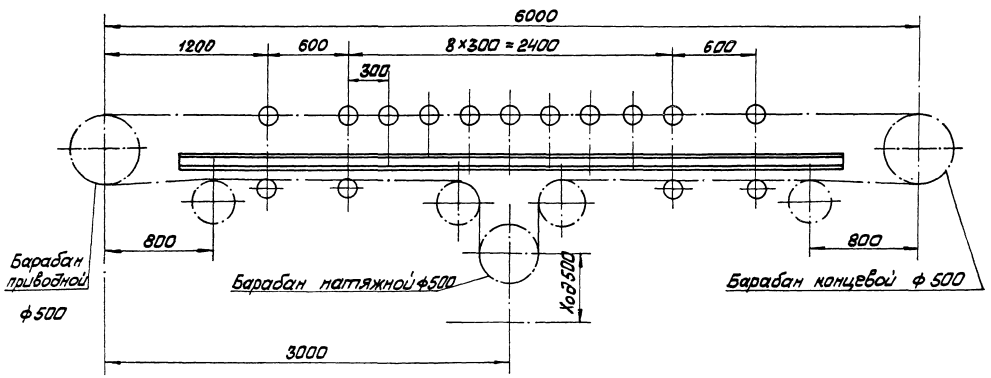

Типовой проект 903-1-224.86 Альбом 10.7

14.06.01.000СБ

Типовой проект 903-1-224.86 Альбом 10.7

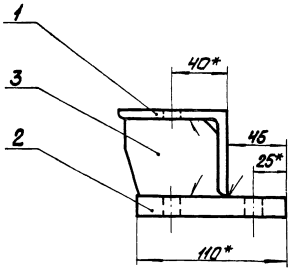

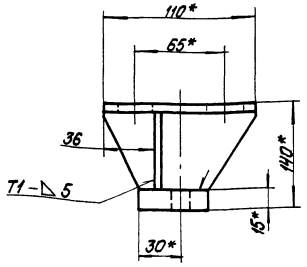

Поз. 3

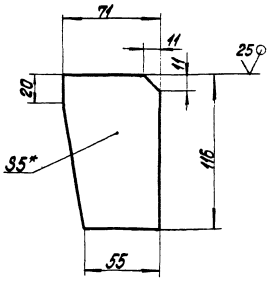

Поз. 2

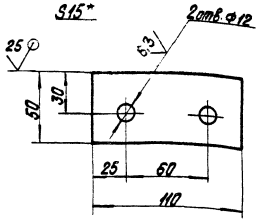

1. * Размеры для справок.
2. H14; h14; $\pm\frac{IT14}{2}$.
3. Сварные швы по ГОСТ 5264-80.

Изм.	Лист	№ докум.	Подпись	Дата	14.06.01.000СБ	Лит.	Масса	Масштаб
Разраб.		Пащенкова			Кронштейн		2,0	1:2
Пров.		Брацило			Сборочный чертеж	Лист	Листов 1	
Т.контр.						ЛАТГИПРОПРОМ		
Н.контр.		Сатсонова						
Утв.		Шнайдер						

Копировал

Формат А3

14.06.01.001

Типовой проект 903-1-224.86 Альбом 10.7

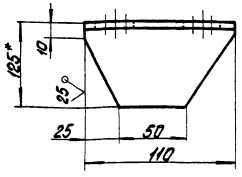

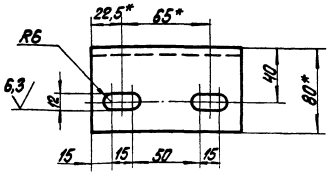

1.* Размеры для справок.
2. H14; h14; $\pm\frac{IT14}{2}$

Изм.	Лист	№ докум.	Подпись	Дата	14.06.01.001	Лит.	Масса	Масштаб
Разраб.		Пащенкова			Стойка		1,0	1:2
Пров.		Брацило				Лист	Листов 1	
Т.контр.						ЛАТГИПРОПРОМ		
Н.контр.		Сатсонова			Уголок Б-125х80х7 ГОСТ 8510-72 / ВСт3сп ГОСТ 535-79			

Формат	Зона	Поз.	Обозначение	Наименование	Кол.	Примечание
				Документация		
А3			14.06.01.000СБ	Сборочный чертеж		
				Детали		
А4		1	14.06.01.001	Стойка	1	
Б4		2	14.06.01.002	Основание	1	
				Лист Б-ПН-15 ГОСТ 19903-74 / ВСт3сп ГОСТ 14637-79	1	0,65кг
Б4		3	14.06.01.003	Ребро		
				Лист Б-ПН-5 ГОСТ 19903-74 / ВСт3сп ГОСТ 14637-79	1	0,35кг

Изм.	Лист	№ докум.	Подпись	Дата	14.06.01.000	Лит.	Лист	Листов
Разраб.		Пащенкова			Кронштейн			1
Пров.		Брацило				ЛАТГИПРОПРОМ		
Н.контр.		Сатсонова						
Утв.		Шнайдер						

14.06.02.000СБ

Поз. 2

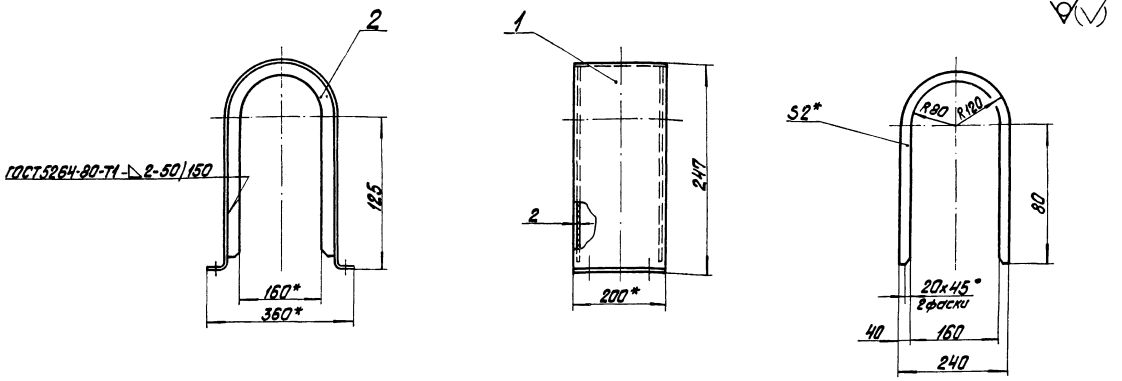

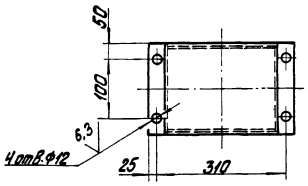

1. * Размеры для справок.
2. H14; h14; $\pm\frac{IT14}{2}$.
3. Шероховатость поверхностей кромок реза – 50.

Изм.	Лист	№ докум.	Подпись	Дата	14.06.02.000СБ			
Разраб.		Лащенкова			Ограждение муфты	Лит.	Масса	Масштаб
Пров.		Брацило			Сборочный чертеж		4,3	1:10
Т.контр.						Лист	Листов 1	
Н.контр.		Сатсонова				ЛАТГИПРОПРОМ		
Утв.		Шнайдер						

Копировал Формат А3

14.06.02.001

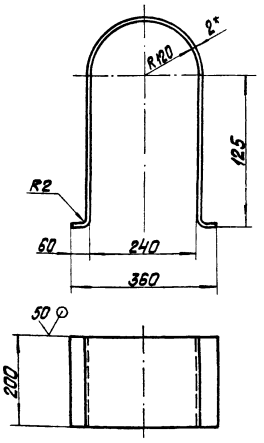

Длина развертки- 1000 мм

1. * Размер для справок.
2. h14; $\pm\frac{IT14}{2}$

Изм.	Лист	№ докум.	Подпись	Дата	14.06.02.001			
Разраб.		Лащенкова			Обечайка	Лит.	Масса	Масштаб
Пров.		Брацило					3,2	1:10
Т.контр.						Лист	Листов 1	
Н.контр.		Сатсонова			Лист Б-ПН-2 ГОСТ 19903-74 4-IV-ВСт3сп ГОСТ16523-70	ЛАТГИПРОПРОМ		
Утв.		Шнайдер						

Формат А4

Формат	Зона	Поз.	Обозначение	Наименование	Кол	Примечание
				Документация		
А3			14.06.02.000СБ	Сборочный чертеж		
				Детали		
А4		1	14.06.02.001	Обечайка	1	
Б4		2	14.06.02.002	Ребро		
				Лист Б-ПН-2 ГОСТ 19903-74 4-IV-ВСт3сп ГОСТ16523-70	2	0,5 кг

Изм.	Лист	№ докум.	Подпись	Дата	14.06.02.000			
Разраб.		Лащенкова			Ограждение муфты	Лит.	Лист	Листов 1
Пров.		Брацило				ЛАТГИПРОПРОМ		
Н.контр.		Сатсонова						
Утв.		Шнайдер						

Копировал Формат А4

Типовой проект 903-1-224.86 Альбом 10.7

Инв. № подл. | Подпись и дата | Взам. инв. № | Инв. № дубл. | Подпись и дата

Поз. 2

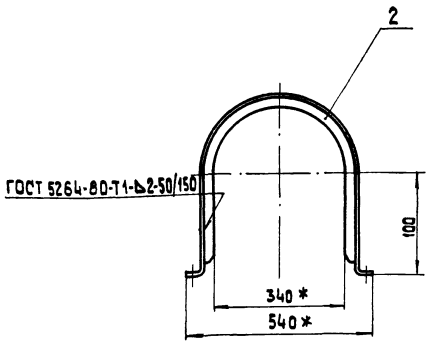

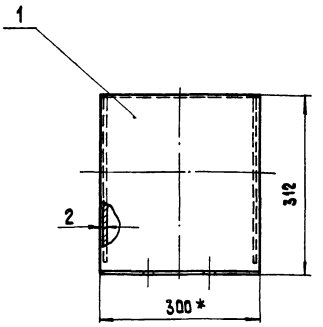

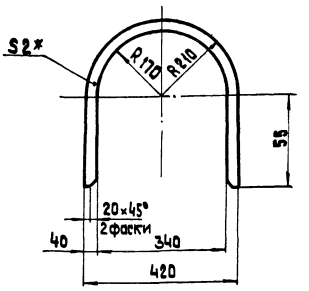

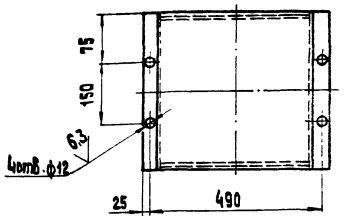

1.* Размеры для справок.
2. H14; h14; $\pm \frac{IT14}{2}$.
3. Шероховатость поверхностей кромок реза - 50.

					14.06.03. 000 СБ			
Изм.	Лист	№ докум.	Подпись	Дата	Ограждение муфты Сборочный чертеж.	Лит	Масса	Масшт
Разраб.		Пащенкова					4,5	1:10
Пров.		Брацило				Лист	Листов 1	
Т.контр.						ЛАТГИПРОПРОМ		
Н.контр.		Самсонова						
Утв.		Шнайдер						

Копировал | Формат А3

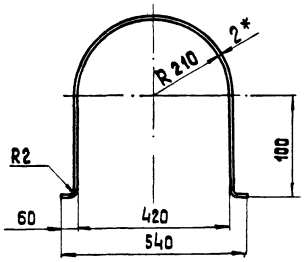

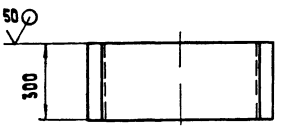

Длина развертки - 980 мм

1.* Размер для справок.
2. h14; $\pm \frac{IT14}{2}$.

					14.06.03.001			
Изм.	Лист	№ докум.	Подпись	Дата	Обечайка	Лит.	Масса	Масшт.
Разраб.		Пащенкова					3,8	1:10
Пров.		Брацило				Лист	Листов 1	
Т.контр.						ЛАТГИПРОПРОМ		
Н.контр.		Самсонова			Б-ПН-2 ГОСТ 19903-74 Лист 4-У-8 Ст3сп ГОСТ 16523-70			
Утв.		Шнайдер						

Копировал | Формат А4

Формат	Зона	Поз.	Обозначение	Наименование	Кол.	Примечание
				Документация		
А3			14.00.06.03. 000СБ	Сборочный чертеж		
				Детали		
А4		1	14.00.06.03. 001	Обечайка	1	
Б4		2	14.00.06.03. 002	Ребро Лист Б-ПН-2 ГОСТ 19903-74 4-У-8 Ст3сп ГОСТ 16523-70	2	0,32 кг

					14.06.03.000			
Изм.	Лист	№ докум.	Подпись	Дата	Ограждение муфты	Лит.	Лист	Листов 1
Разраб.		Пащенкова						
Пров.		Брацило				ЛАТГИПРОПРОМ		
Т.контр.								
Н.контр.		Самсонова						
Утв.		Шнайдер						

Копировал | Формат А4

Альбом 10.7 Типовой проект 903-1-224.86 Инв.№ подл. | Подпись и дата | Взам.инв.№ | Инв.№ дубл. | Подпись и дата

Альбом 10.7 — Типовой проект 903-1-224.86

Формат	Зона	Поз.	Обозначение	Наименование	Кол.	Примечание
Б4		20	14.06.04.015	Опора		
				Швеллер 14П ГОСТ 8240-72 / ВСт3Сп ГОСТ 535-79		
				L=600 h 14	2	7,4кг
Б4		21	14.06.04.016	Связь		
				Швеллер 16П ГОСТ 8240-72 / ВСт3Сп ГОСТ 535-79		
				L=1270 h 14	2	18,0кг
Б4		22	14.06.04.017	Связь		
				Швеллер 16П ГОСТ 8240-72 / ВСт3Сп ГОСТ 535-79		
				L=1508 h 14	1	21,4кг
Б4		23	14.06.04.018	Стойка		
				Швеллер 16П ГОСТ 8240-72 / ВСт3Сп ГОСТ 535-79		
				L=1350 h 14	2	19,2кг
Б4		24	14.06.04.019	Стойка		
				Швеллер 16П ГОСТ 8240-72 / ВСт3Сп ГОСТ 535-79		
				L=1515 h 14	2	21,5кг
Б4		25	14.06.04.020	Связь		
				Швеллер 16П ГОСТ 8240-72 / ВСт3Сп ГОСТ 535-79		
				L=1550 h 14	3	22,0кг
Б4		26	14.06.04.021	Стойка		
				Швеллер 16П ГОСТ 8240-72 / ВСт3Сп ГОСТ 535-79		
				L=1670 h 14	2	23,7кг

Инв. № подл. | Подпись и дата | Взам. инв. № | Инв. № дубл. | Подпись и дата

Изм.	Лист	№ докум.	Подпись	Дата	14.06.04.000	Лист 3

Копировал: Дубкова — формат А4

Альбом 10.7 — Типовой проект 903-1-224.86

Формат	Зона	Поз.	Обозначение	Наименование	Кол.	Примечание
				Документация		
А2			14.06.06.000СБ	Сборочный чертеж		
				Детали		
Б4		1	14.06.06.001	Накладка		
				Лист Б-ПН-5 ГОСТ 19903-74 / ВСт3Сп ГОСТ 14637-79	4	0,83кг
Б4		2	14.06.06.002	Накладка		
				Лист Б-ПН-5 ГОСТ 19903-74 / ВСт3Сп ГОСТ 14637-79	4	0,8кг
Б4		3	14.06.06.003	Лист		
				Лист Б-ПН-20 ГОСТ 19903-74 / ВСт3Сп ГОСТ 14637-79	4	7,1кг
Б4		4	14.06.06.004	Связь		
				Уголок Б-50х50х5 ГОСТ 8509-72 / ВСт3Сп ГОСТ 535-79		
				L=1240 h 14	2	4,7кг
Б4		5	14.06.06.005	Связь		
				Уголок Б-63х40х6 ГОСТ 8510-79 / ВСт3Сп ГОСТ 535-79		
				L=1300 h 14	4	6,0кг
Б4		6	14.06.06.006	Стойка		
				Швеллер 12П ГОСТ 8240-72 / ВСт3Сп ГОСТ 535-79		
				L=1465 h 14	4	15,3кг

Инв. № подл. | Подпись и дата | Взам. инв. № | Инв. № дубл. | Подпись и дата

Изм.	Лист	№ докум.	Подпись	Дата	14.06.06.000	Лит.	Лист	Листов
Разраб.		Лащенкова			Рама натяжки			1
Пров.		Брацило				ЛАТГИПРОПРОМ		
Н. контр.		Самсонова						
Утв.		Шнайдер						

Копировал: Дубкова — формат А4

Альбом 10.7 — Типовой проект 903-1-224.86

Формат	Зона	Поз.	Обозначение	Наименование	Кол.	Примечание
Б4		12	14.06.04.007	Лист		
				Лист Б-ПН-13 ГОСТ 19903-74 / ВСт3Сп ГОСТ 14637-79		
				220 h 14 х 300 h 14	1	6,7кг
Б4		13	14.06.04.008	Лист		
				Лист Б-ПН-20 ГОСТ 19903-74 / ВСт3Сп ГОСТ 14637-79	6	8,3кг
Б4		14	14.06.04.009	Упор		
				Уголок Б-50х50х5 ГОСТ 8509-72 / ВСт3Сп ГОСТ 535-79		
				L=90 h 14	2	0,42кг
Б4		15	14.06.04.010	Связь		
				Уголок Б-63х63х6 ГОСТ 8509-72 / ВСт3Сп ГОСТ 535-79		
				L=1350 h 14	1	7,72кг
Б4		16	14.06.04.011	Связь		
				Уголок Б-100х100х8 ГОСТ 8509-72 / ВСт3Сп ГОСТ 535-79		
				L=1550 h 14	5	19,0кг
Б4		17	14.06.04.012	Связь		
				Уголок Б-100х100х8 ГОСТ 8509-72 / ВСт3Сп ГОСТ 535-79		
				L=2760 h 14	2	33,7кг
Б4		18	14.06.04.013	Кронштейн		
				Уголок Б-140х90х8 ГОСТ 8510-72 / ВСт3Сп ГОСТ 535-79		
				L=440 h 14	2	6,2кг
Б4		19	14.06.04.014	Связь		
				Швеллер 10П ГОСТ 8240-72 / ВСт3Сп ГОСТ 535-79		
				L=1350 h 14	1	11,6кг

Инв. № подл. | Подпись и дата | Взам. инв. № | Инв. № дубл. | Подпись и дата

14.06.04.000	Лист 2

Альбом 10.7 — Типовой проект 903-1-224.86

Формат	Зона	Поз.	Обозначение	Наименование	Кол.	Примечание
				Документация		
А2			14.06.04.000СБ	Сборочный чертеж		
				Детали		
А4		1	14.06.04.001	Косынка	4	
А4		2	14.06.04.002	Кронштейн	1	
			-01	Кронштейн	1	
А4		3	14.06.04.003	Кронштейн	1	
			-01	Кронштейн	1	
А4		4	14.06.04.004	Кронштейн	1	
			-01	Кронштейн	1	
А4		5	14.06.05.001	Косынка	2	
А4		6	14.06.05.002	Кронштейн	1	
			-01	Кронштейн	1	
А4		7	14.06.05.003	Косынка	4	
А4		8	14.06.05.004	Кронштейн	2	
А4		9	14.06.05.005	Косынка	2	
Б4		10	14.06.04.005	Косынка		
				Лист Б-ПН-6 ГОСТ 19903-74 / ВСт3Сп ГОСТ 14637-79	22	1,6кг
Б4		11	14.06.04.006	Кронштейн		
				Лист Б-ПН-6 ГОСТ 19903-74 / ВСт3Сп ГОСТ 14637-79		
				200 h 14 х 500 h 14	2	4,7кг

Инв. № подл. | Подпись и дата | Взам. инв. № | Инв. № дубл. | Подпись и дата

Изм.	Лист	№ докум.	Подпись	Дата	14.06.04.000	Лит.	Лист	Листов
Разраб.		Лащенкова			Рама приводного барабана		1	3
Пров.		Брацило				ЛАТГИПРОПРОМ		
Н. контр.		Самсонова						
Утв.		Шнайдер						

Копировал: Дубкова — формат А4

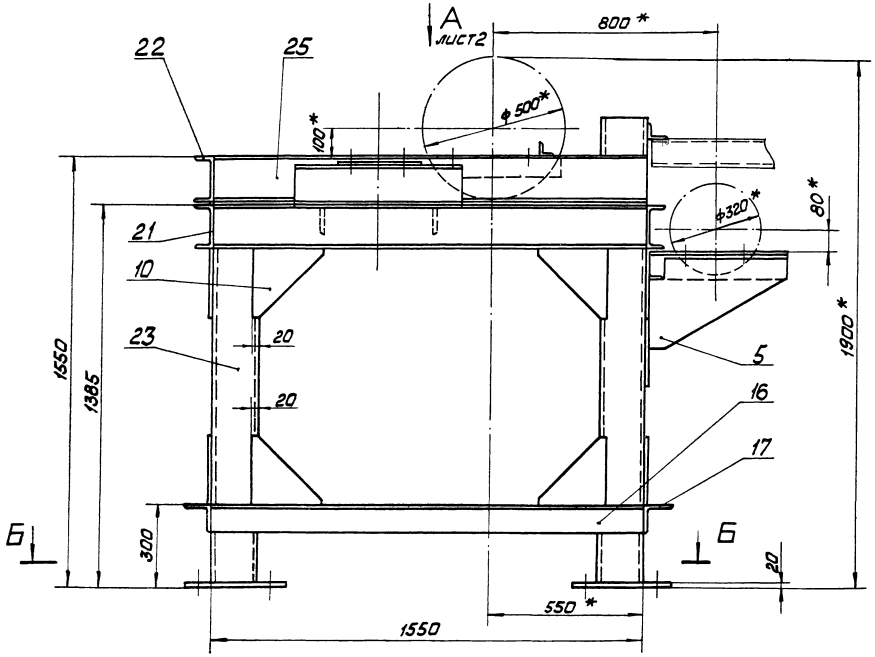

Б—Б
М 1:20

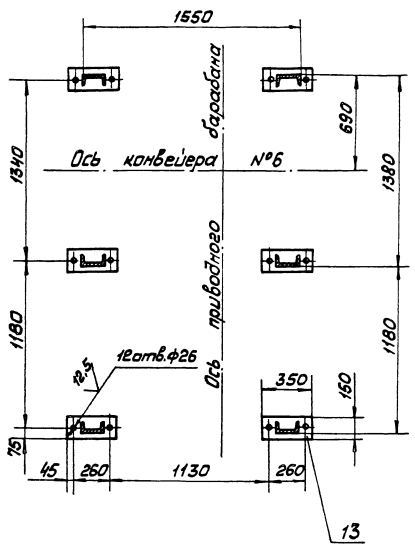

Поз. 10
М 1:5

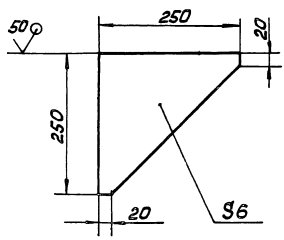

1. * Размеры для справок.
2. H14 ; h14 ; $\pm\frac{IT14}{2}$
3. Шероховатость поверхностей кромок реза — 50
4. Сварные швы по ГОСТ 5264 - 80

					14.06.04.000 СБ		
Изм.	Лист	№ докум.	Подп.	Дата	Рама приводного барабана. Сборочный чертёж	Лит.	Масса	Масштаб
Разраб.		Прищенко					613,0	1:10
Пров.		Брацило				Лист 1	Листов 3	
Т.контр.						ЛАТГИПРОПРОМ		
Н.контр.		Самсонова						
Утв.		Шнайдер						

Копировал

Формат А2

Инв.№ подл. | Подп. и дата | Взам.инв.№ | Инв.№ дубл. | Подп. и дата

Типовой проект 903-1-224.86 Альбом 10.7

Вид А лист 1

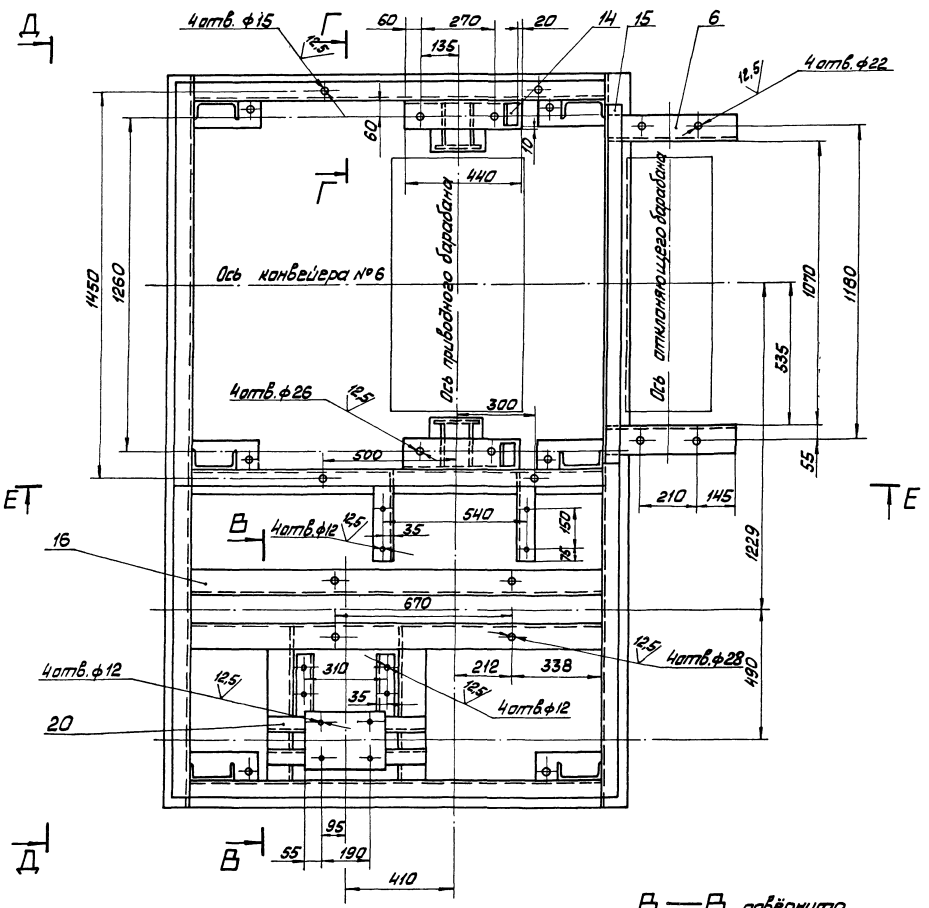

В—В повёрнуто

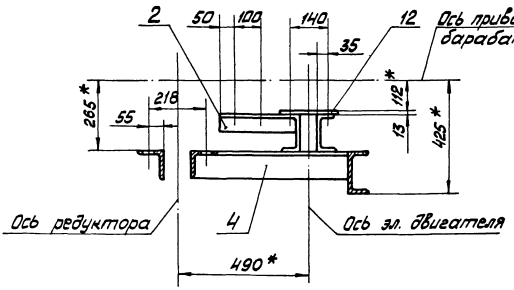

Г—Г повёрнуто

м 1:5

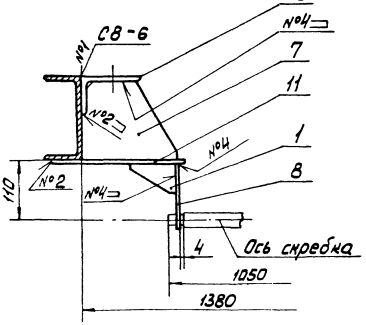

14.06.04.000СБ

Е — Е

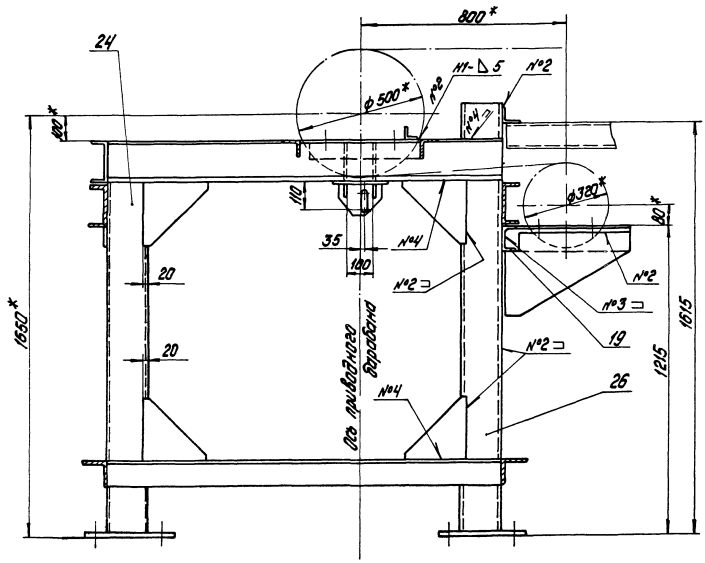

Д — Д

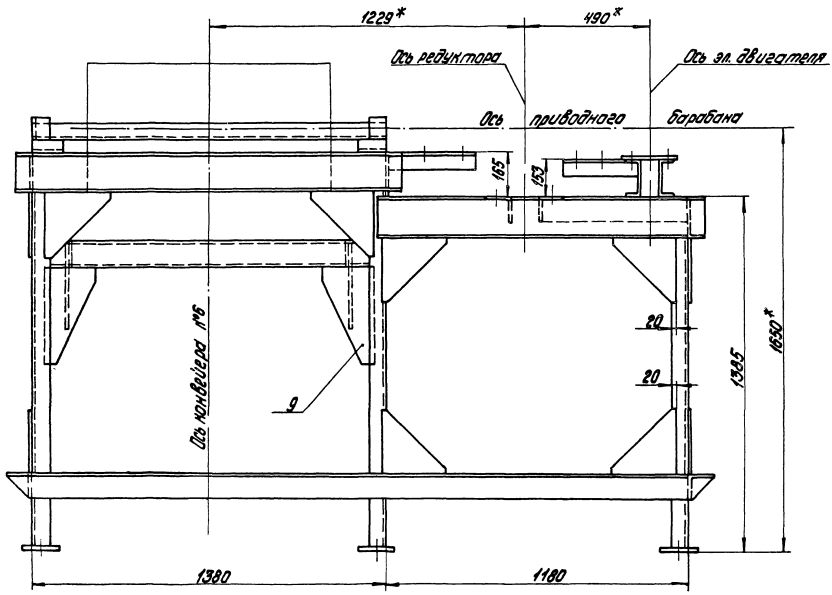

Типовой проект 903-1-224.86 Альбом 10.7

Инв.№ подл. | Подпись и дата | Взам.инв.№

Изм.	Кол.уч.	Лист	№ докум.	Подпись	Дата

14.06.04.000СБ

Лист 3

Копировал Гудкова

Формат А2

Альбом 10.7 Типовой проект 903-1-224.86

14.06.04.003

14.06.04.003

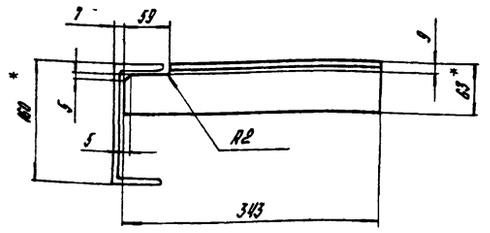

14.06.04.003-01- зеркальное отражение

Остальное - см. 14.06.04.003

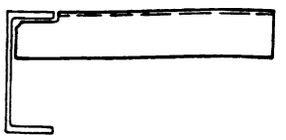

1. * Размеры для справок.
2. h14; ± IT14/2.
3. Шероховатость поверхностей кромок реза - 50.

Изм.	Лист	№ докум.	Подпись	Дата	14.06.04.003	Лит.	Масса	Масштаб
Разраб.		Пащенкова			Кронштейн		2,0	1:5
Пров.						Лист	Листов 1	
Т.контр.								
Н.контр.		Самсонова			Уголок Б-63×63×6 ГОСТ 8509-72 / ВСт 3сп ГОСТ 535-79	ЛАТГИПРОПРОМ		
Утв.								

Копировал — Формат А4

Альбом 10.7 Типовой проект 903-1-224.86

14.06.04.004

14.06.04.004

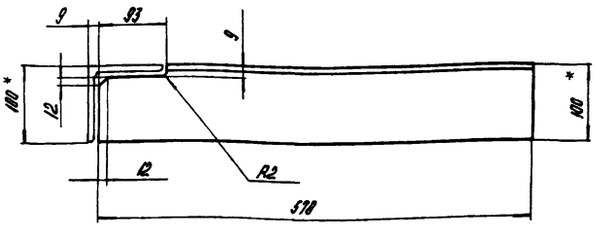

14.06.04.004-01- зеркальное отражение.

Остальное см. 14.06.04.004.

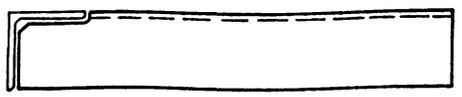

1. * Размеры для справок.
2. h14; ± IT14/2.
3. Шероховатость поверхностей кромок реза - 50.

Изм.	Лист	№ докум.	Подпись	Дата	14.06.04.004	Лит.	Масса	Масштаб
Разраб.		Пащенкова			Кронштейн		7,0	1:5
Пров.						Лист	Листов 1	
Т.контр.								
Н.контр.		Самсонова			Уголок Б-100×100×8 ГОСТ 8509-72 / ВСт 3сп ГОСТ 535-79	ЛАТГИПРОПРОМ		
Утв.								

Копировал — Формат А4

Альбом 10.7 Типовой проект 903-1-224.86

14.06.04.002

14.06.04.002

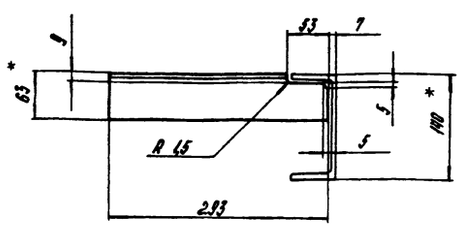

14.06.04.002-01- зеркальное отражение.

Остальное - см. 14.06.04.002

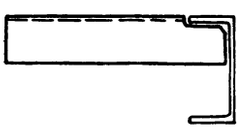

1. * Размеры для справок.
2. h14; ± IT14/2.
3. Шероховатость поверхностей кромок реза - 50.

Изм.	Лист	№ докум.	Подпись	Дата	14.06.04.002	Лит.	Масса	Масштаб
Разраб.		Пащенкова			Кронштейн		1,7	1:5
Пров.						Лист	Листов 1	
Т.контр.								
Н.контр.		Самсонова			Уголок Б-63×53×6 ГОСТ 8509-72 / ВСт 3сп ГОСТ 535-79	ЛАТГИПРОПРОМ		
Утв.								

Формат А4

Альбом 10.7 Типовой проект 903-1-224.86

14.06.04.001

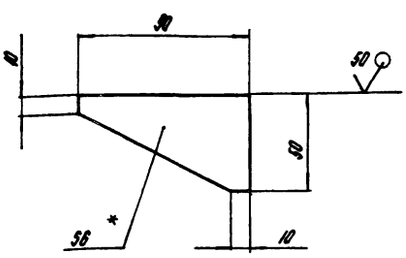

1. * Размер для справок.
2. h14; ± IT14/2.

Изм.	Лист	№ докум.	Подпись	Дата	14.06.04.001	Лит.	Масса	Масштаб
Разраб.		Пащенкова			Косынка		0,2	1:2
Пров.						Лист	Листов 1	
Т.контр.								
Н.контр.		Самсонова			Лист Б-ПН-6 ГОСТ 19903-74 / ВСТ 3 сп ГОСТ 14637-79	ЛАТГИПРОПРОМ		
Утв.								

Формат А4

Альбом 10.7

Типовой проект 903-1-224.86

Формат	Зона	Поз.	Обозначение	Наименование	Кол.	Примечание
Б4		18	14.06.05.018	Связь		
				Швеллер 16П ГОСТ 8240-72 / ВСт3сп ГОСТ 535-79		
				L=1550 h 14	2	22,0 кг
Б4		19	14.06.05.019	Стойка		
				Швеллер 16П ГОСТ 8240-72 / ВСт3сп ГОСТ 535-79		
				L=1670 h 14	2	23,7 кг

Изм.	Лист	№ докум.	Подпись	Дата	14.06.05.000	Лист 3

Копировал [подпись] Формат А4

Альбом 10.7

Типовой проект 903-1-224.86

14.06.05.005

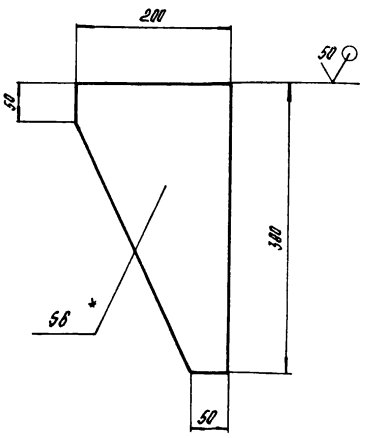

1. * Размер для справок.
2. h 14; $\pm \frac{IT14}{2}$.

Изм.	Лист	№ докум.	Подпись	Дата	14.06.05.005	Лит.	Масса	Масштаб
Разраб.		Пащенкова	[подпись]		Косынка		2,0	1:5
Пров.						Лист	Листов 1	
Т.контр.								
Н.контр.		Самсонова	[подпись]		Лист Б-ПН-6 ГОСТ 19903-74 / ВСт3сп ГОСТ 14637-79	ЛАТГИПРОПРОМ		
Утв.								

Копировал [подпись] Формат А4

Альбом 10.7

Типовой проект 903-1-224.86

Формат	Зона	Поз.	Обозначение	Наименование	Кол.	Примечание
Б4		10	14.06.05.010	Упор		
				Уголок Б-50×50×5 ГОСТ 8509-72 / ВСт3сп ГОСТ 535-79		
				L=90 h 14	2	0,42 кг
Б4		11	14.06.05.011	Связь		
				Уголок Б-63×63×6 ГОСТ 8509-72 / ВСт3сп ГОСТ 535-79		
				L=1350 h 14	1	7,72 кг
Б4		12	14.06.05.012	Связь		
				Уголок Б-100×100×8 ГОСТ 8509-72 / ВСт3сп ГОСТ 535-79		
				L=1550 h 14	2	19,0 кг
Б4		13	14.06.05.013	Связь		
				Уголок Б-100×100×8 ГОСТ 8509-72 / ВСт3сп ГОСТ 535-79		
				L=1580 h 14	2	19,3 кг
Б4		14	14.06.05.014	Кронштейн		
				Уголок Б-140×90×8 ГОСТ 8510-72 / ВСт3сп ГОСТ 535-79		
				L=440 h 14	2	6,2 кг
Б4		15	14.06.05.015	Связь		
				Швеллер 10П ГОСТ 8240-72 / ВСт3сп ГОСТ 535-79		
				L=1350 h 14	1	11,6 кг
Б4		16	14.06.05.016	Связь		
				Швеллер 16П ГОСТ 8240-72 / ВСт3сп ГОСТ 535-79		
				L=1508	1	21,4 кг
Б4		17	14.06.05.017	Стойка		
				Швеллер 16П ГОСТ 8240-72 / ВСт3сп ГОСТ 535-79		
				L=1515 h 14	2	21,5 кг

Изм.	Лист	№ докум.	Подпись	Дата	14.06.05.000	Лист 2

Альбом 10.7

Типовой проект 903-1-224.86

Формат	Зона	Поз.	Обозначение	Наименование	Кол.	Примечание
				Документация		
А2			14.06.05.000 СБ	Сборочный чертеж		
				Детали		
А4		1	14.06.05.001	Косынка	2	
А4		2	14.06.05.002	Кронштейн	1	
			-01	Кронштейн	1	
А4		3	14.06.05.003	Косынка	4	
А4		4	14.06.05.004	Кронштейн	2	
А4		5	14.06.05.005	Косынка	2	
Б4		6	14.06.05.006	Косынка		
				Лист Б-ПН-6 ГОСТ 19903-74 / ВСт3сп ГОСТ 14637-79	4	0,2 кг
Б4		7	14.06.05.007	Косынка		
				Лист Б-ПН-6 ГОСТ 19903-74 / ВСт3сп ГОСТ 14637-79	10	1,6 кг
Б4		8	14.06.05.008	Кронштейн		
				Лист Б-ПН-6 ГОСТ 19903-74 / ВСт3сп ГОСТ 14637-79		
				200 h 14 × 500 h 14	2	4,7 кг
Б4		9	14.06.05.009	Лист		
				Лист Б-ПН-20 ГОСТ 19903-74 / ВСт3сп ГОСТ 14637-79	4	8,3 кг

Изм.	Лист	№ докум.	Подпись	Дата	14.06.05.000	Лит.	Лист	Листов
Разраб.		Пащенкова	[подпись]		Рама концевого барабана		1	3
Пров.		Брацило	[подпись]			ЛАТГИПРОПРОМ		
Н.контр.		Самсонова						
Утв.		Шнейдер						

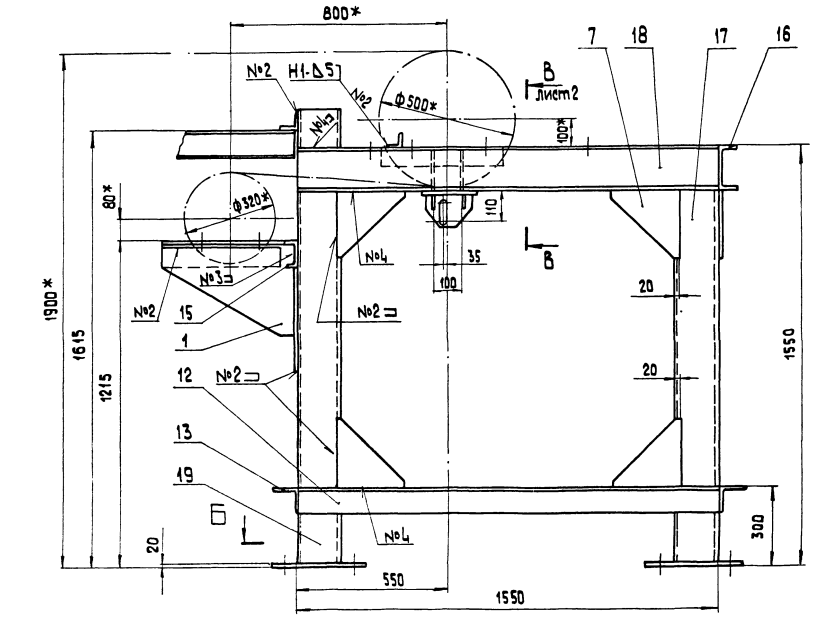

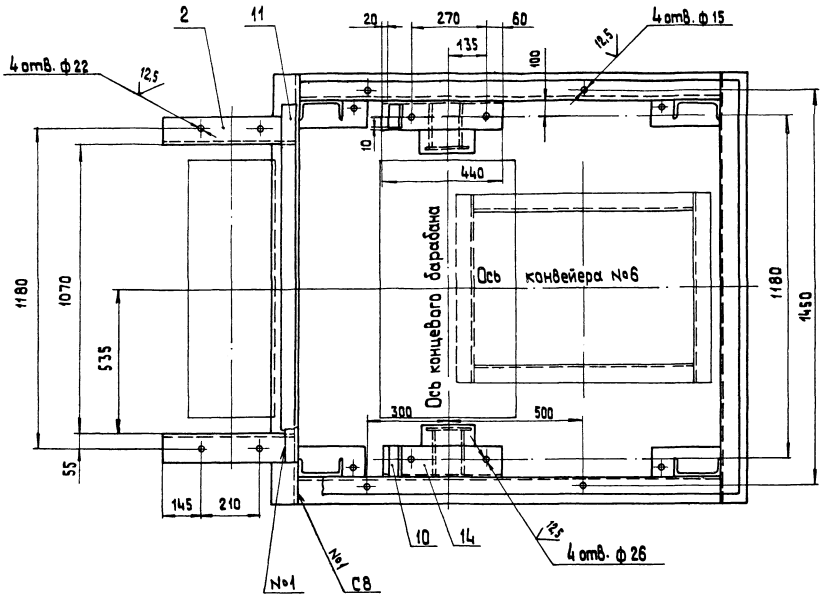

1. *Размеры для справок.
2. H 14; h 14; $\pm \frac{IT14}{2}$.
3. Шероховатость поверхностей кромок реза — $\sqrt{50}$.
4. Сварные швы по ГОСТ 5264-80.

Изм.	Лист	№ докум.	Подпись	Дата	14.06.05.000 СБ
Разраб.		Пащенко			Рама концевого барабана. Сварочный чертеж.
Пров.		Брацило			Лит. / Масса / Масштаб: 365,0 / 1:10
Т.контр.					Лист 1 / Листов 2
Н.контр.		Самсонов			ЛАТГИПРОПРОМ
Утв.					

Копировал

Формат А2

Альбом 10.7

Типовой проект 903-1-224.86

Инв. № подл. | Подпись и дата | Взам. инв. № | Инв. № дубл. | Подпись и дата

14.06.05.000СБ

Вид А лист 1

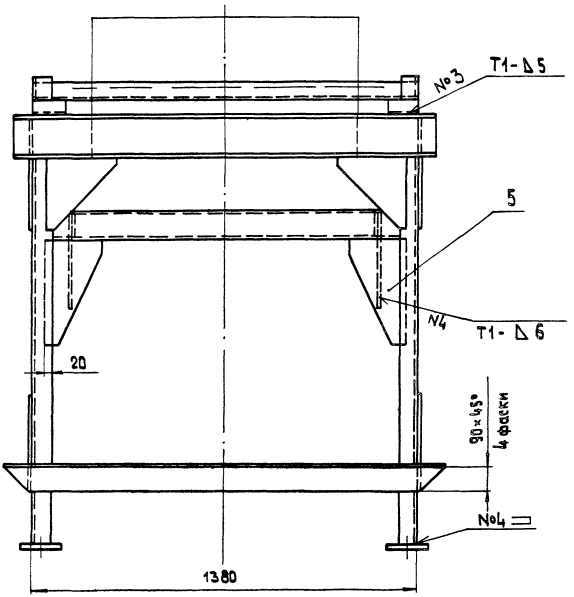

Б – Б лист 1

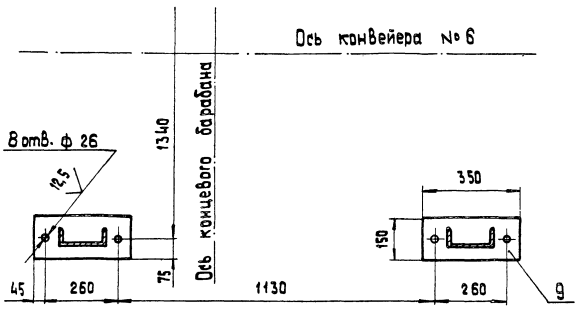

В – В лист 1

М 1:5

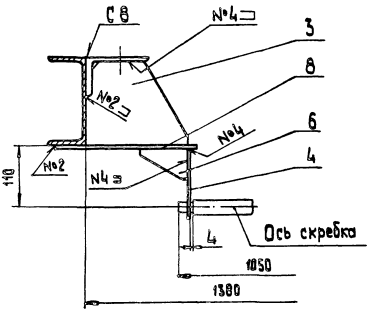

Поз. 6

М 1:2

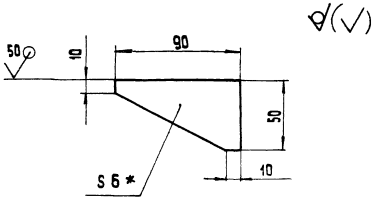

Поз. 7

М 1:5

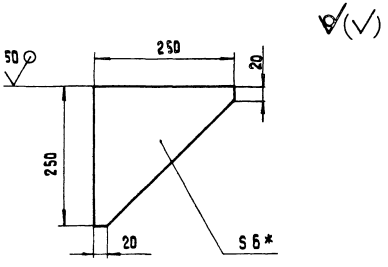

				14.06.05.000.СБ	Лист 2

14.06.05.003

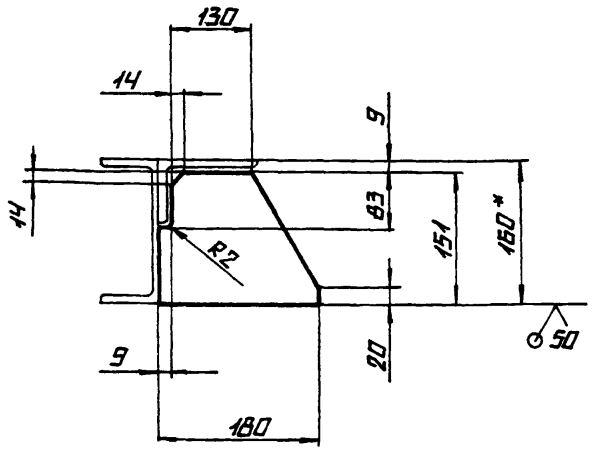

1.* Размер для справок

2. h14: $\pm \frac{IT14}{2}$

			14.06.05.003		
Изм. Лист	№ докум.	Подпись Дата	Косынка	Лит.	Масса 1,5	Масштаб 1:5
Разраб.	Лащенкова					
Пров.				Лист	Листов 1
Т.контр.					
Н.контр.	Самсонова		Лист 6-ПН-6 ГОСТ 19903-74 Вст3сп ГОСТ 14637-79	Латгипропром	
Утв.					

Копировал Формат А4

14.06.05.004

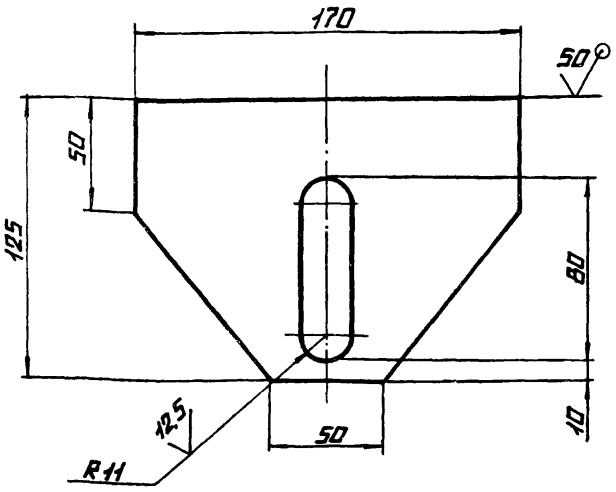

Неуказанные предельные отклонения размеров: H14; h14: $\pm \frac{IT14}{2}$.

			14.06.05.004		
Изм. Лист	№ докум.	Подпись Дата	Кронштейн	Лит.	Масса 0,80	Масштаб 1:2
Разраб.	Лащенкова					
Пров.				Лист	Листов 1
Т.контр.					
Н.контр.	Самсонова		Лист 6-ПН-6 ГОСТ 19903-74 Вст3сп ГОСТ 14637-79	Латгипропром	
Утв.					

Копировал Формат А4

14.06.05.002

14.06.05.002

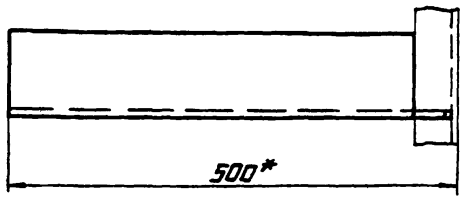

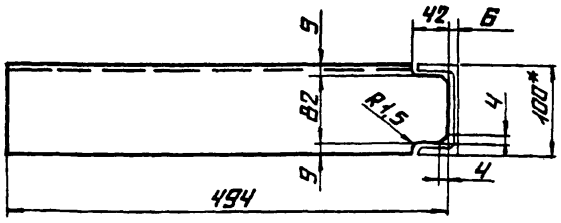

14.06.05.002-01 - зеркальное отражение

Остальное — см. 14.06.05.002.

М 1:10

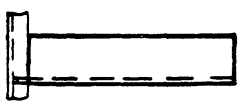

1.* Размеры для справок.

2. h14: $\pm \frac{IT14}{2}$.

3. Шероховатость поверхностей кромок реза $\frac{50}{}$

			14.06.05.002		
Изм. Лист	№ докум.	Подпись Дата	Кронштейн	Лит.	Масса 6,0	Масштаб 1:5
Разраб.	Лащенкова					
Пров.				Лист	Листов 1
Т.контр.					
Н.контр.	Самсонова		Уголок Б-100×100×8 ГОСТ 8509-72 Вст3сп ГОСТ 535-79	Латгипропром	
Утв.					

14.06.05.001

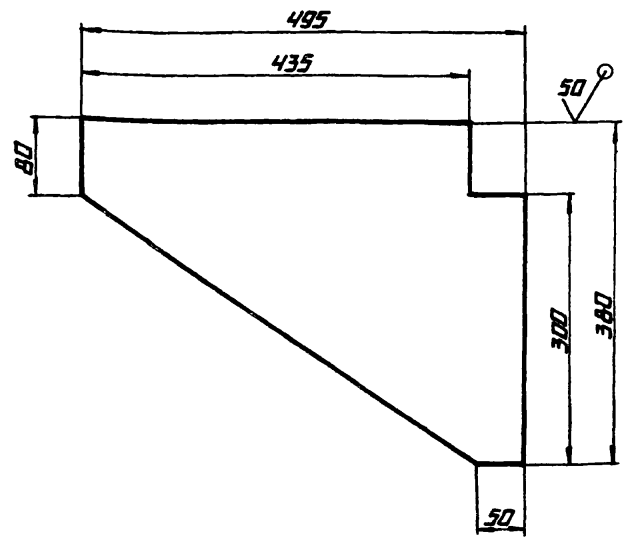

Неуказанные предельные отклонения размеров: h14;

			14.06.05.001		
Изм. Лист	№ докум.	Подпись Дата	Косынка	Лит.	Масса 5,4	Масштаб 1:5
Разраб.	Лащенкова					
Пров.				Лист	Листов 1
Т.контр.					
Н.контр.	Самсонова		Лист 6-ПН-6 ГОСТ 19903-74 Вст3сп ГОСТ 14637-79	Латгипропром	
Утв.					

14.06.06.000 СБ

Типовой проект 903-1-224.86 Альбом 10.7

Инв. № подл. | Подп. и дата | Взам. инв. № | Инв. № дубл. | Подп. и дата

Б—Б

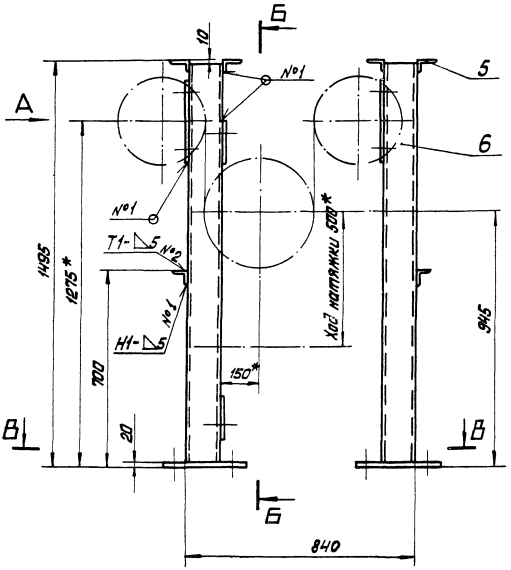

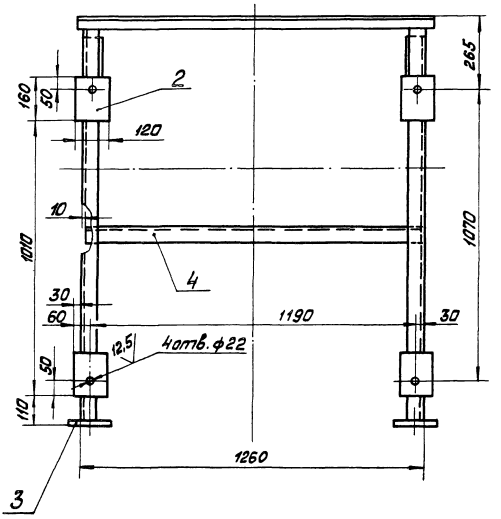

В—В

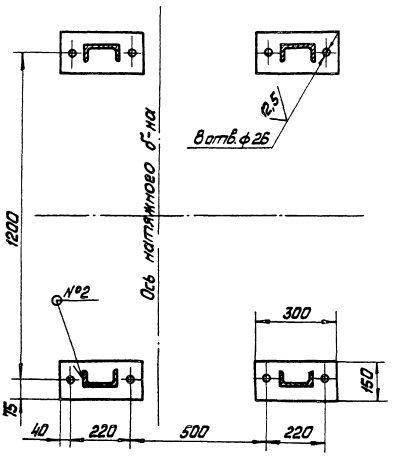

Вид А

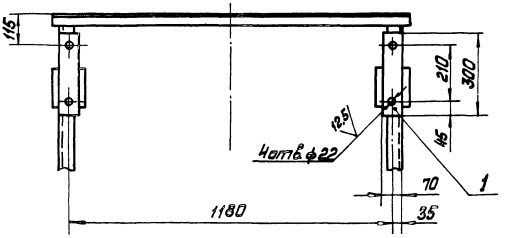

1 * Размеры для справок.

2 $H14$; $h14$; $\pm \frac{IT14}{2}$

3. Шероховатость поверхностей кромок реза — 50

4. Сварные швы по ГОСТ 5264-80.

						14.06.06.000 СБ	
Изм.	Лист	№ докум.	Подп.	Дата	Рама натяжки сборочный чертёж	Лит	Масса	Масштаб
Разраб.		Пащенков					140,0	1:10
Пров.		Брацило				Лист	Листов 1	
Т. контр.						ЛАТГИПРОПРОМ		
Н. контр.		Симсонова						
ГИП		Шнайдер						

Копировал

Формат А2

14.06.07.000СБ

Типовой проект 903-1-224.86 Альбом 10.7

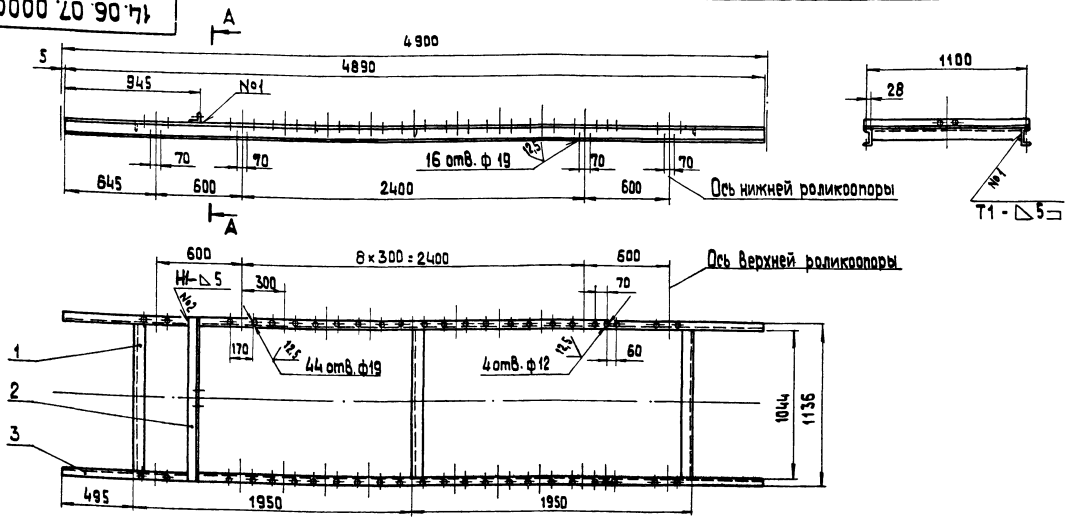

1. Н14; h14; $\pm \frac{IT14}{2}$.
2. Шероховатость поверхностей кромок реза — $\overset{50}{\vee}$.
3. Сварные швы по ГОСТ 5264-80.

А — А
М 1:10

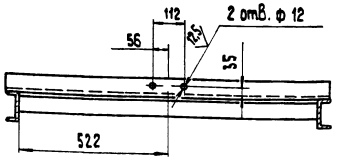

Изм.	Лист	№ докум.	Подпись	Дата
Разраб.		Пащенкова		
Пров.		Брацило		
Т.контр.				
Н.контр.		Самсонова		
Утв.		Шнайдер		

14.06.07.000 СБ

Секция загрузочная
L = 4890
Сборочный чертеж.

Лит.	Масса	Масшт.
	111,0	1:20

Лист | Листов 1

ЛАТГИПРОПРОМ

Копировал | Формат А3

Типовой проект 903-1-224.86 Альбом 10.7

Формат	Зона	Поз.	Обозначение	Наименование	Кол	Примечание
				Документация		
А2			14.06.08.000 СБ	Сборочный чертеж		
				Сборочные единицы		
А4		1	14.06.08.100	Лоток направляющий загрузочный	1	
А4		2	14.06.08.200	Лоток направляющий промежуточный	2	
А4		3	14.01.11.000	Патрубок промежуточный	2	
А4		4	14.01.10.000	Патрубок переходной	2	
				Стандартные изделия		
		5		Болт М 10×35.36.016 ГОСТ 7798-70	16	
		6		Болт М 12×35.36.016 ГОСТ 7798-70	52	
		7		Гайка М 10 4.016 ГОСТ 5915-70	16	
		8		Гайка М 12 4.016 ГОСТ 5915-70	52	
				Шайбы ГОСТ 6402-70		
		9		10.65 Г.016	16	
		10		12.65 Г.016	52	

14.06.08.000

Изм.	Лист	№ докум.	Подпись	Дата
Разраб.		Пащенкова		
Пров.		Брацило		
Н.контр.		Самсонова		
Утв.		Шнайдер		

Устройство загрузочное

Лит.	Лист	Листов
		1

ЛАТГИПРОПРОМ

Копировал | Формат А4

Типовой проект 903-1-224.86 Альбом 10.7

Формат	Зона	Поз.	Обозначение	Наименование	Кол	Примечание
				Документация		
А3			14.06.07.000 СБ	Сборочный чертеж		
				Детали		
БЧ		1	14.06.07.001	Связь Уголок Б-63×63×6 ГОСТ 8509-72 / Вст3сп ГОСТ 535-79 L=1044 h14	3	6,0 кг
БЧ		2	14.06.07.002	Связь Уголок Б-63×63×6 ГОСТ 8509-72 / Вст3сп ГОСТ 535-79 L=1136 h14	1	6,5 кг
БЧ		3	14.06.07.003	Прогон Швеллер 10П ГОСТ 8240-72 / Вст3сп ГОСТ 535-79 L=4890 h14	2	42,0 кг

14.06.07.000

Изм.	Лист	№ докум.	Подп.	Дата
Разраб.		Пащенкова		
Пров.		Брацило		
Н.контр.		Самсонова		
Утв.		Шнайдер		

Секция загрузочная
L = 4890

Лит.	Лист	Листов
		1

ЛАТГИПРОПРОМ

Копировал | Формат А4

14.06.08.000 СБ

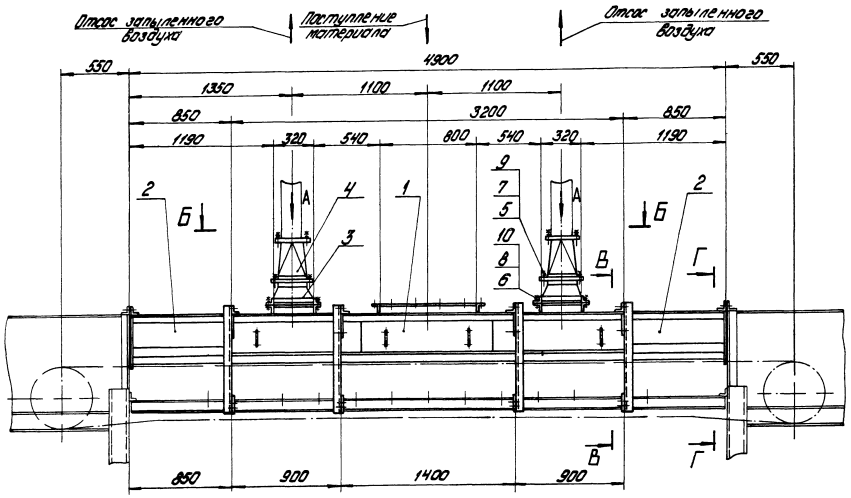

Б — Б

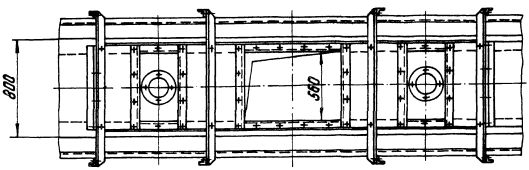

Вид А (фланец)

М1:10

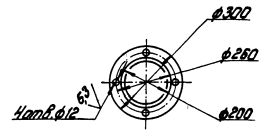

В — В

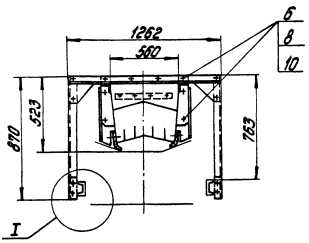

Г — Г

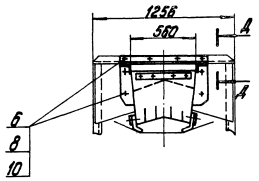

Д — Д

М1:5

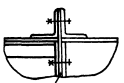

Прокладку толщиной ~5мм выполнить при монтаже

I

М1:10

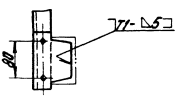

Размеры для справок

Изм.	Лист	№ докум.	Подпись	Дата	14.06.08.000 СБ		
Разраб.		Прилепко			Устройство загрузочное Сборочный чертеж	Лит.	Масса	Масштаб
Пров.		Брашко					586р	1:20
Т.контр.						Лист	Листов 1	
Н.контр.		Атаманова				ЛАТГИПРОПРОМ		
Утв.		Шнайдер						

Копировал: Жукова

Формат А2

Типовой проект 903-1-224.86 Альбом 10.7

Инв.№ подл. | Подпись и дата | Взам.инв.№ | Инв.№ дубл. | Подпись и дата

14.06.08.112

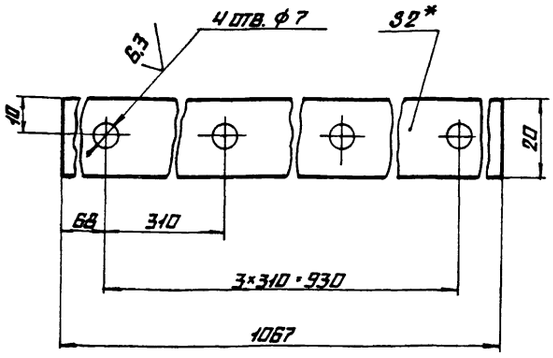

1.* Размер для справок

2. $H14; h14; \pm \frac{IT14}{2}$.

3. Шероховатость поверхностей кромок реза $\frac{50}{}$

Изм.	Лист	№ докум.	Подпись	Дата	14.06.08.112			
Разраб.		Пащенкова			Накладка	Лит.	Масса	Масштаб
Пров.							0,64	1:1
Т.контр.						Лист	Листов 1	
Н.контр.		Самсонова			Лист 6-ПН-2 ГОСТ 19903-74 / 4-IV-Вст3сп ГОСТ 16523-70	ЛАТГИПРОПРОМ		
Утв.								

Копировал | Формат А4

14.06.08.113

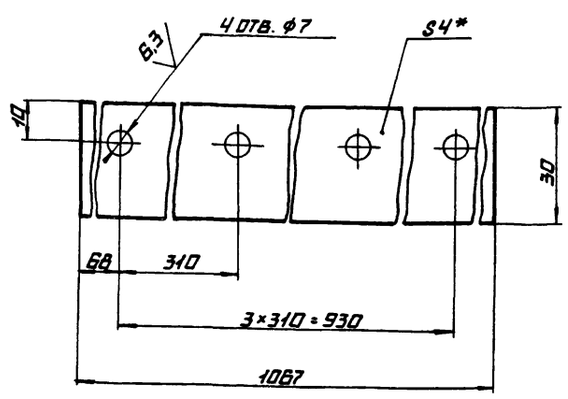

1.* Размер для справок

Изм.	Лист	№ докум.	Подпись	Дата	14.06.08.113			
Разраб.		Пащенкова			Резина	Лит.	Масса	Масштаб
Пров.							0,23	1:1
Т.контр.						Лист	Листов 1	
Н.контр.		Самсонова			Пластина I лист ТМКЩ-М-4 ×30×1067-1,2 ГОСТ 7338-77	ЛАТГИПРОПРОМ		
Утв.								

Копировал | Формат А4

14.06.08.101

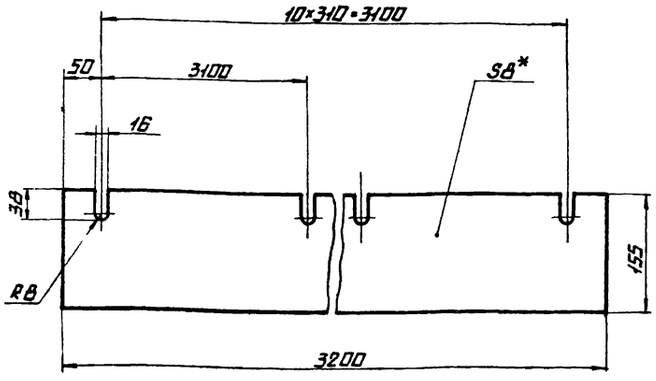

* Размер для справок

Изм.	Лист	№ докум.	Подпись	Дата	14.06.08.101			
Разраб.		Пащенкова			Резина боковая	Лит.	Масса	Масштаб
Пров.							7,0	1:5
Т.контр.						Лист	Листов 1	
Н.контр.		Самсонова			Пластина I лист ТМКЩ-М-8×155×3200-1,2 ГОСТ 7338-77	ЛАТГИПРОПРОМ		
Утв.								

Копировал | Формат А4

Формат	Зона	Поз.	Обозначение	Наименование	Кол.	Примечание
				Документация		
А2			14.06.08.100 СБ	Сборочный чертеж		
				Сборочные единицы		
А4		1	14.02.04.120	Завеса внутренняя	4	
А4		2	14.06.08.110	Завеса боковая	6	
А4		3	14.06.08.120	Корпус	1	
А4		4	14.06.08.130	Пружина боковой	2	
А4		5	14.01.03.600	Связь	4	
А4		6	14.06.08.140	Стойка левая	4	
А4		7	14.06.08.150	Стойка правая	4	
				Детали		
А4		8	14.02.04.101	Завеса торцевая	4	
А4		9	14.02.04.104	Планка	4	
А4		10	14.06.08.101	Резина боковая	2	
				Стандартные изделия		
		11		Болт М12×35.36.016 ГОСТ 7798-70	56	
		12		Гайка М12.4.016 ГОСТ 5915-70	78	
		13		Шайба 12.65Г.016 ГОСТ 6402-70	56	

Изм.	Лист	№ докум.	Подпись	Дата	14.06.08.100			
Разраб.		Пащенкова			Лоток направляющий загрузочный	Лит.	Лист	Листов 1
Пров.								
Н.контр.		Самсонова				ЛАТГИПРОПРОМ		
Утв.		Шнайдер						

Копировал | Формат А4

Типовой проект 903-1-224.86 Альбом 10.7

Инв. № подл. | Подпись и дата | Взам. инв. № | Инв. № дубл. | Подпись и дата

14.06.08.100СБ

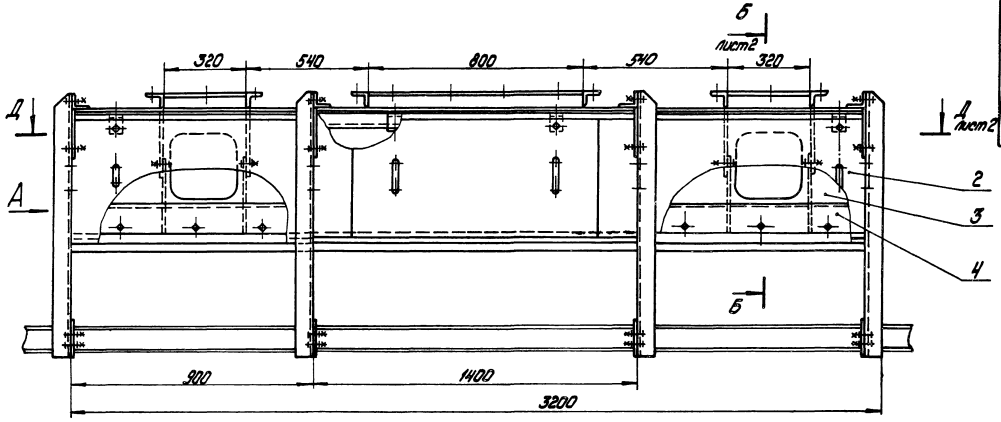

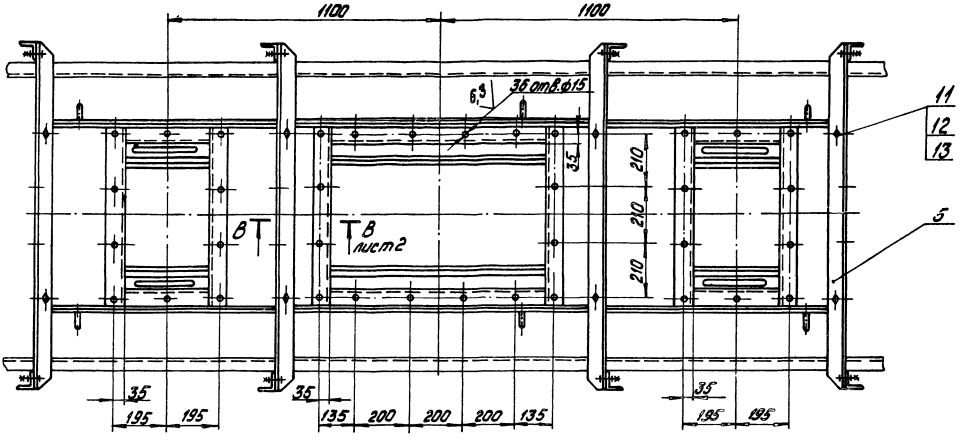

Вид А

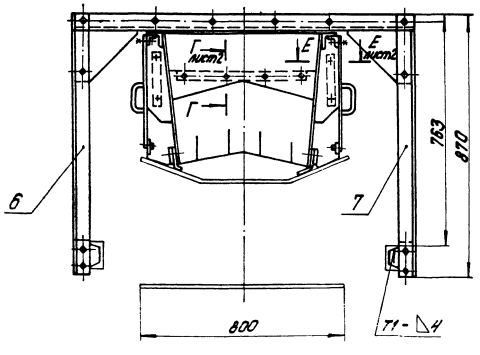

1. Размеры для справок
2. Н14; h14; $\pm \frac{IT14}{2}$.
3. Сварные швы по ГОСТ 5264-80.

					14.06.08.100СБ			
Изм.	Лист	№ докум.	Подпись	Дата	Лоток направляющий загрузочный Сборочный чертеж	Лит.	Масса	Масшт.
Разраб.		Пащенко					370,0	1:10
Пров.		Брацило				Лист 1	Листов 2	
Т.контр.						ЛАТГИПРОПРОМ		
Н.контр.		Самсонова						
Утв.		Шнайдер						

Типовой проект 903-1-221.06 Альбом 10.7

Б – Б
М 1:2

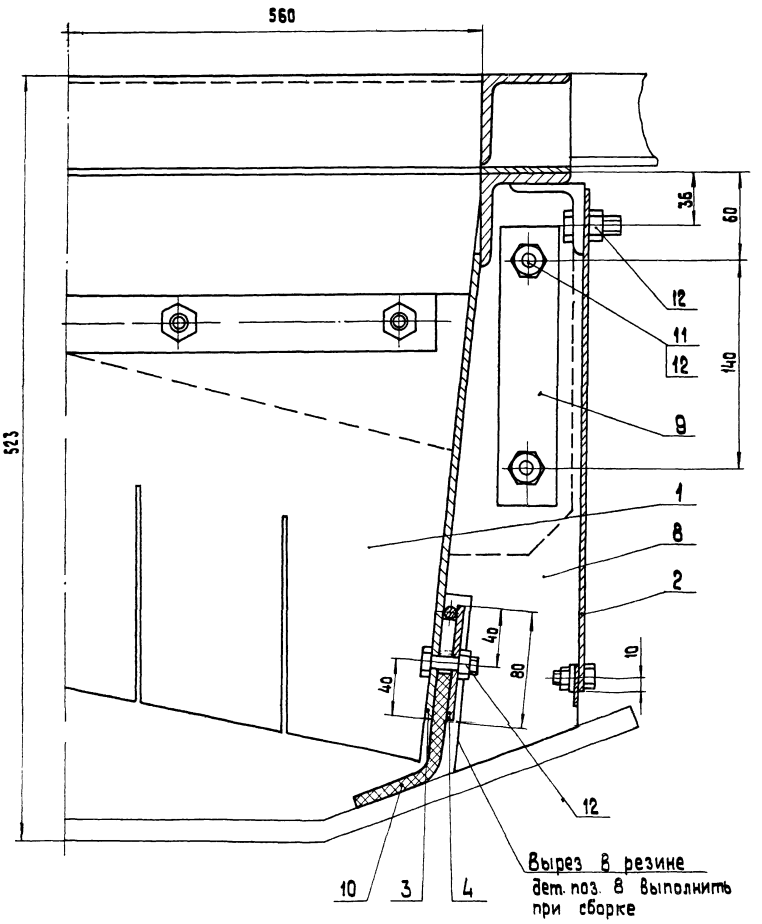

В – В лист 1
М 1:5

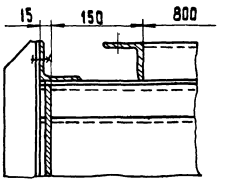

Г – Г лист 1
М 1:1

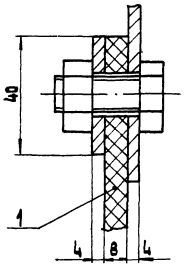

Е – Е лист 1
М 1:5

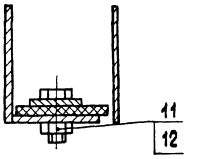

Д–Д лист 1
(схема)

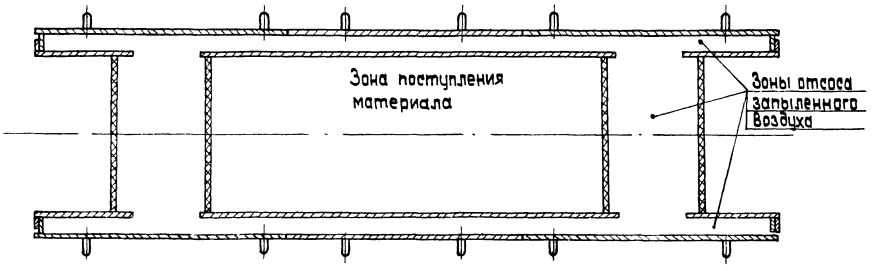

Альбом 10.7

Типовой проект 903-1-224.86

Инв. № подл. | Подпись и дата | Взам. инв. №

Изм.	Кол.	Лист	№ док.	Подп.	Дата

14.06.08.100 СБ

Лист 2

Копировал: Яковченко

Формат А2

14.06.08.110СБ

Типовой проект 903-1-224.86 Альбом 10.7

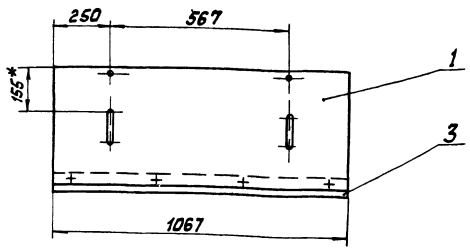

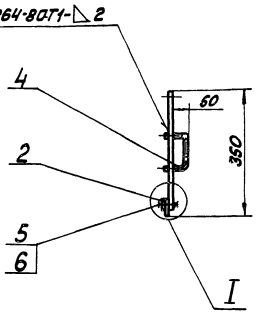

I
м1:1

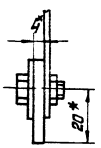

1 * Размеры для справок.

2. $H14$; $h14$; $\pm \frac{IT14}{2}$

						14.06.08.110СБ			
Изм.	Лист	№ докум.	Подп.	Дата	Завеса боковая Сборочный чертёж	Лит.	Масса	Масштаб	
Разраб.		Лащенкова					7,4	1:10	
Пров.		Брацило				Лист	Листов 1		
Т.контр.									
Н.контр.		Самсонова			ЛАТГИПРОПРОМ				
Утв.		Шнайдер							

Копировал Маш. Формат А3

Инв.№ подл. | Подп. и дата | Взам. инв.№ | Инв.№ дубл. | Подпись и дата

14.06.08.111

Типовой проект 903-1-224.86 Альбом 10.7

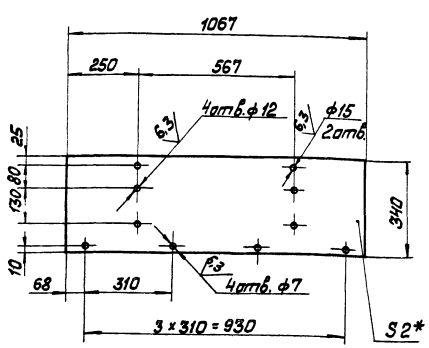

1. * Размер для справок.
2. $H14$; $h14$; $\pm \frac{IT14}{2}$.
3. Шероховатость поверхностей кромок реза — $\sqrt{50}$

						14.06.08.111			
Изм.	Лист	№ докум.	Подп.	Дата	Завеса	Лит.	Масса	Масштаб	
Разраб.		Лащенкова					5,7	1:10	
Пров.						Лист	Листов 1		
Т.контр.					Б-ЛН2-ГОСТ 19903-74 Лист $\frac{1}{4}$-IV-8 Ст3сп ГОСТ 16523-70				
Н.контр.		Самсонова			ЛАТГИПРОПРОМ				
Утв.									

Копировал Маш. Формат А4

Инв.№ подл. | Подп. и дата | Взам. инв.№ | Инв.№ дубл. | Подпись и дата

Типовой проект 903-1-224.86 Альбом 10.7

Формат	Зона	Поз.	Обозначение	Наименование	Кол.	Примечание
				Документация		
А3			14.06.08.110СБ	Сборочный чертёж		
				Детали		
А4		1	14.06.08.111	Завеса	1	
А4		2	14.06.08.112	Накладка	1	
А4		3	14.06.08.113	Резина	1	
А4		4	14.02.04.114	Ручка	2	
				Стандартные изделия		
		5		Болт М6-6g×16.36.016 ГОСТ 7798-70	4	
		6		Гайка М6-4.016 ГОСТ 5915-70	4	

						14.06.08.110			
Изм.	Лист	№ докум.	Подп.	Дата	Завеса боковая	Лит.	Лист	Листов 1	
Разраб.		Лащенкова							
Пров.		Брацило							
Н.контр.		Самсонова			ЛАТГИПРОПРОМ				
Утв.		Шнайдер							

Копировал Маш. Формат А4

Инв.№ подл. | Подп. и дата | Взам. инв.№ | Инв.№ дубл. | Подпись и дата

14.06.08.121

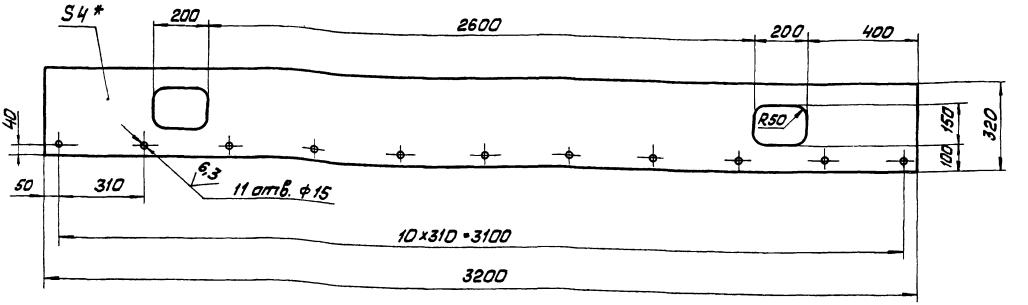

1 * Размер для справок.
2. H14; h14; $\pm \frac{IT14}{2}$
3 Шероховатость поверхностей кромок реза — 50

Изм. Лист № докум. Подп. Дата	14.06.08.121			
Разраб. Пащенкова	Боковина	Лит	Масса	Масштаб
Пров.			30,0	1:10
Т. контр.		Лист	Листов 1	
Н. контр. Самсонова		ЛАТГИПРОПРОМ		
Утв.	6-ПН-4 ГОСТ 19903-74 Лист ВСт3сп ГОСТ 14637-79			

Копировал Формат А3

Типовой проект 903-1-224.86 Альбом 10.7

Инв. № подл. | Подп. и дата | Взам. инв. № | Инв. № дубл. | Подп. и дата

14.06.08.122

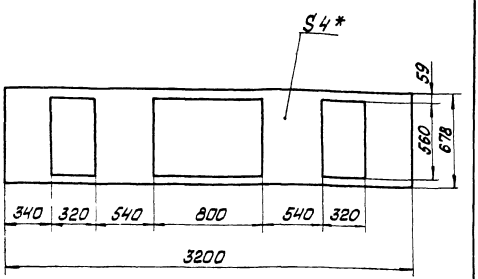

1 * Размер для справок.
2. H14; h14; $\pm \frac{IT14}{2}$.
3. Шероховатость поверхностей кромок реза — 50

Изм. Лист № докум. Подп. Дата	14.06.08.122			
Разраб. Пащенкова	Крышка	Лит	Масса	Масштаб
Пров.			45,0	1:20
Т. контр.		Лист	Листов 1	
Н. контр. Самсонова		ЛАТГИПРОПРОМ		
Утв.	6-ПН-4 ГОСТ 19903-74 Лист ВСт3сп ГОСТ 14637-79			

Копировал Формат А4

Позиция	Зона	Поз.	Обозначение	Наименование	Кол.	Примечание
				Документация		
А2			14.06.08.120 СБ	Сборочный чертёж		
				Сборочные единицы		
А4		1	14.01.03.310	Подвеска	12	
				Детали		
А4		2	14.06.08.121	Боковина	2	
А4		3	14.02.04.132	Диафрагма	4	
А4		4	14.06.08.122	Крышка	1	
А4		5	14.02.04.134	Фланец	4	
Б4		6	14.06.08.123	Связь		
				Уголок 5-63×63×6 ГОСТ 8509-72 ВСт3сп ГОСТ 535-79	4	1,8 кг
Б4		7	14.06.08.124	Связь		
				Уголок 5-63×63×6 ГОСТ 8509-72 ВСт3сп ГОСТ 535-79		
				L = 686 h14	6	4,0 кг
Б4		8	14.06.08.125	Связь		
				Уголок 5-63×63×6 ГОСТ 8509-72 ВСт3сп ГОСТ 535-79	2	4,6 кг
Б4		9	14.06.08.126	Связь		
				Уголок 5-63×63×6 ГОСТ 8509-72 ВСт3сп ГОСТ 535-79		
				L = 3188 h14	2	18,3 кг
				Стандартные изделия		
		10		Болт М12-6g×30.36.016 ГОСТ 7798-70	22	

Изм. Лист № докум. Подп. Дата	14.06.08.120			
Разраб. Пащенкова	Корпус	Лит	Лист	Листов 1
Пров. Брацило				
Н. контр. Самсонова		ЛАТГИПРОПРОМ		
Утв. Шнайдер				

Копировал Формат А4

14.06.08.120 СБ

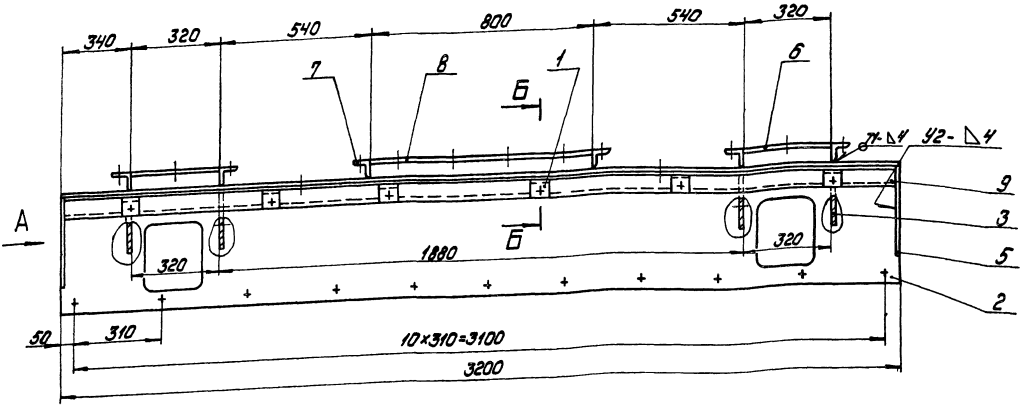

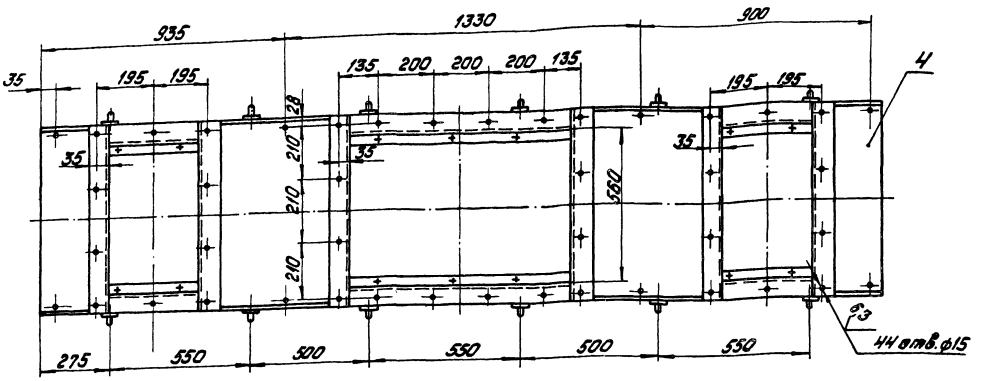

Б – Б
М1:2

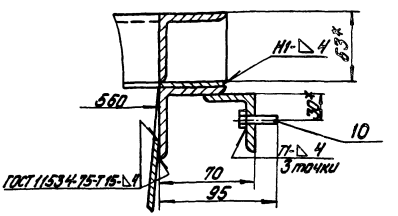

I
М1:2

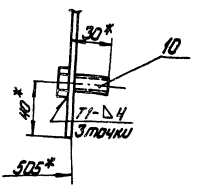

Вид А

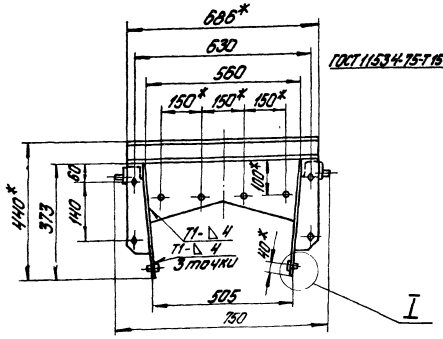

1.* Размеры для справок.
2. H14; h14; $\pm \frac{IT14}{2}$.
3. Шероховатость поверхностей кромок реза- $\sqrt{50}$.
4. Сварные швы по ГОСТ 5264-80, кроме мест, указанных особо

				14.06.08.120 СБ			
Изм.	Лист	№ докум.	Подпись	Дата	Корпус Сборочный чертеж	Лит.	Масса	Масшт.
Разраб.		Ващенко					202,0	1:10
Т.контр.		Крашко				Лист	Листов 1	
Н.контр.		Самсонов			ЛАТГИПРОПРОМ			
ГИП		Шнейдер						

Копировал

Формат А2

Типовой проект 903-1-224.86 Альбом 10.7

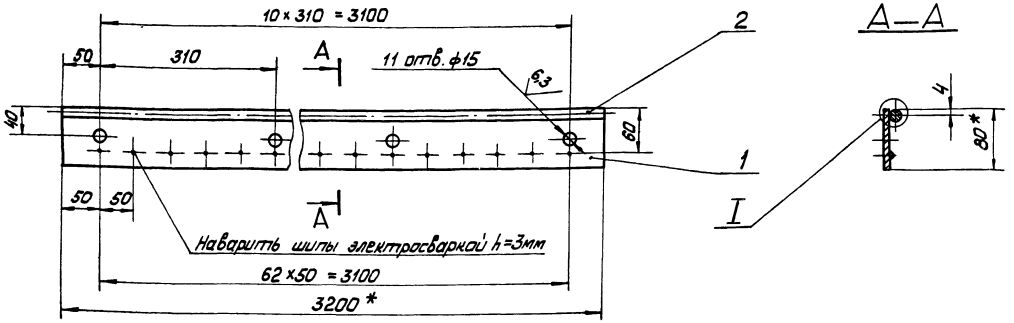

Шов нестандартный

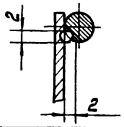

Характеристика шва

Шов соединения без скоса кромок, односторонний, сварка ручная электродуговая

1 * Размеры для справок.

2 H14 ; h14 ; $\pm \frac{IT14}{2}$

3 Шероховатость поверхностей кромок реза - $\sqrt{50}$

						14.06.08.130 СБ			
Изм.	Лист	№ докум.	Подп.	Дата			Лит	Масса	Масштаб
Разраб.		Пащенкова			Прижим боковой			9,5	1:4
Пров.		Брацило			Сборочный чертёж		Лист	Листов 1	
Т. контр.									
Н. контр.		Самсонов				ЛАТГИПРОПРОМ			
Утв.		Шнайдер							

Копировал Маса Формат А3

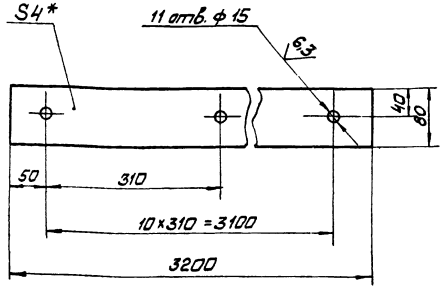

1 * Размер для справок.

2 H14; h14; $\pm \frac{IT14}{2}$

3 Шероховатость поверхностей кромок реза - $\sqrt{50}$

						14.06.08.131			
Изм.	Лист	№ докум.	Подп.	Дата	Лист		Лит	Масса	Масштаб
Разраб.		Пащенкова						8,0	1:4
Пров.							Лист	Листов 1	
Т. контр.					Лист Б-ПН-4 ГОСТ 19903-74	ЛАТГИПРОПРОМ			
					Ст3сп ГОСТ 14637-79				

Копировал Маса Формат А4

Формат	Зона	Поз.	Обозначение	Наименование	Кол.	Примечание
				Документация		
А3			14.06.08.130 СБ	Сборочный чертёж		
				Детали		
А4		1	14.06.08.131	Лист	1	
				Материалы		
		2		Круг В8 ГОСТ 2590-71 Ст3сп ГОСТ 535-79	1,3	кг

						14.06.08.130			
Изм.	Лист	№ докум.	Подп.	Дата			Лит	Лист	Листов
Разраб.		Пащенкова			Прижим боковой				1
Пров.		Брацило				ЛАТГИПРОПРОМ			
Н. контр.		Самсонов							
Утв.		Шнайдер							

Копировал Маса Формат А4

14.06.08.150 СБ

Типовой проект 903-1-224.86 Альбом 10.7

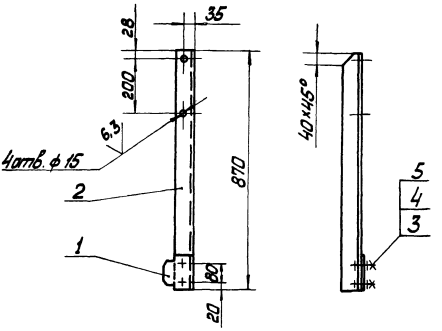

1. H14; h14; $\pm \frac{IT14}{2}$

2 Шероховатость поверхностей кромок реза – 50

Изм.	Лист	№ докум.	Подп.	Дата
Разраб.		Пащенкова		
Пров.		Брацило		
Т.контр.				
Н.контр.		Самсонова		
Утв.		Шнайдер		

14.06.08.150 СБ

Стойка правая
Сборочный чертёж

Лит	Масса	Масштаб
	5.7	1:10

Лист | Листов 1

ЛАТГИПРОПРОМ

Копировал Макс Формат А4

Типовой проект 903-1-224.86 Альбом 10.7

Формат	Зона	Поз.	Обозначение	Наименование	Кол.	Примечание
				Документация		
А4			14.06.08.150 СБ	Сборочный чертёж		
				Детали		
А4		1	14.01.03.701	Косынка	1	
Б4		2	14.06.08.151	Уголок		
				Уголок Б-63×63×6 ГОСТ 8509-72 Вст3сп ГОСТ 535-79		
				L = 870 h14	1	5,0кг
				Стандартные изделия		
		3		Болт М12-6g×30.36.016 ГОСТ 7798-70	2	
		4		Гайка М12.4.016 ГОСТ 5915-70	2	
		5		Шайба 12.65Г.016 ГОСТ 6402-70	2	

14.06.08.150

Стойка правая

Лит | Лист | Листов 1

ЛАТГИПРОПРОМ

Копировал Макс Формат А4

14.06.08.140 СБ

Типовой проект 903-1-224.86 Альбом 10.7

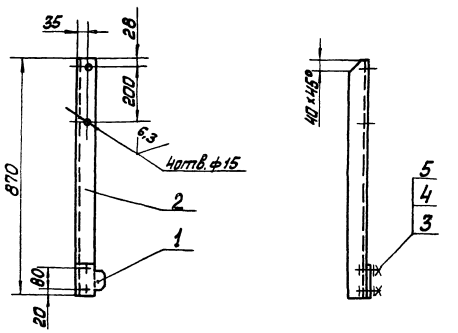

1. H14; h14; $\pm \frac{IT14}{2}$

2 Шероховатость поверхностей кромок реза – 50

Изм.	Лист	№ докум.	Подп.	Дата
Разраб.		Пащенкова		
Пров.		Брацило		
Т.контр.				
Н.контр.		Самсонова		
Утв.		Шнайдер		

14.06.08.140 СБ

Стойка левая
Сборочный чертёж

Лит	Масса	Масштаб
	5.7	1:10

Лист | Листов 1

ЛАТГИПРОПРОМ

Формат А4

Типовой проект 903-1-224.86 Альбом 10.7

Формат	Зона	Поз.	Обозначение	Наименование	Кол.	Примечание
				Документация		
А4			14.06.08.140 СБ	Сборочный чертёж		
				Детали		
А4		1	14.01.03.701	Косынка	1	
Б4		2	14.06.08.141	Уголок		
				Уголок Б-63×63×6 ГОСТ 8509-72 Вст3сп ГОСТ 535-79		
				L = 870 h14	1	5,0кг
				Стандартные изделия		
		3		Болт М12-6g×30.36.016 ГОСТ 7798-70	2	
		4		Гайка М12.4.016 ГОСТ 5915-70	2	
		5		Шайба 12.65Г.016 ГОСТ 6402-70	2	

14.06.08.140

Стойка левая

Лит | Лист | Листов 1

ЛАТГИПРОПРОМ

Формат А4

Альбом 10.7 — Типовой проект 903-1-224.86

14.06.08.211

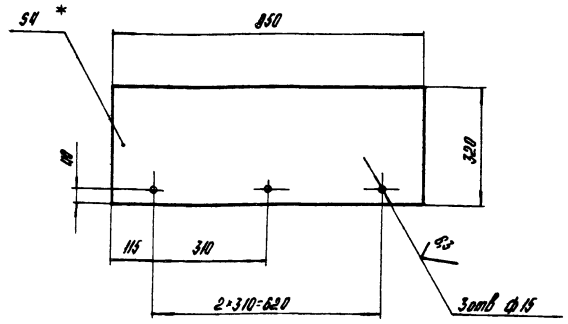

1.* Размер для справок.
2. H14, h14; ± IT14/2.
3. Шероховатость поверхностей кромок реза - 50

Изм.	Лист	№ докум.	Подпись	Дата	14.06.08.211	Лит.	Масса	Масштаб
Разраб.		Лащенкова			Боковина		8,5	1:10
Пров.		Брацило				Лист	Листов 1	
Т.контр.								
Н.контр.		Самсонова			Лист Б-ПН-4 ГОСТ 19903-74 / ВСт3сп ГОСТ 14637-79	ЛАТГИПРОПРОМ		
Утв.								

Копировал — Формат А4

Альбом 10.7 — Типовой проект 903-1-224.86

14.06.08.212

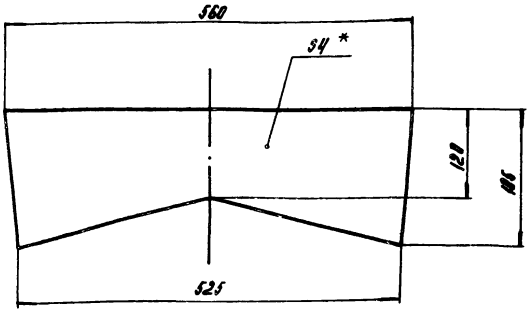

1.* Размер для справок
2. h14; ± IT14/2
3. Шероховатость поверхностей кромок реза - 50

Изм.	Лист	№ докум.	Подпись	Дата	14.06.08.212	Лит.	Масса	Масштаб
Разраб.		Лащенкова			Диафрагма		3,0	1:5
Пров.		Брацило				Лист	Листов 1	
Т.контр.								
Н.контр.		Самсонова			Лист БПН-4 ГОСТ 19903-74 / ВСт3сп ГОСТ 14637-79	ЛАТГИПРОПРОМ		
Утв.								

Копировал — Формат А4

Альбом 10.7 — Типовой проект 903-1-224.86

14.06.08.201

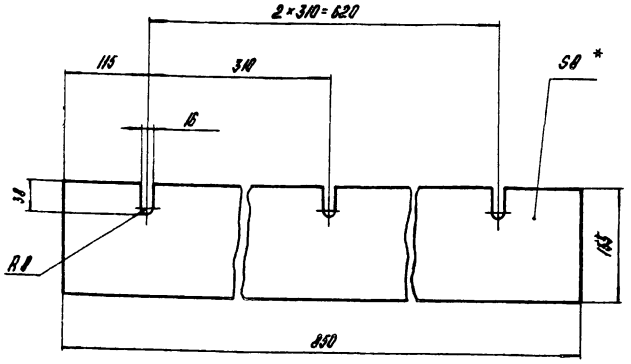

* Размер для справок.

Изм.	Лист	№ докум.	Подпись	Дата	14.06.08.201	Лит.	Масса	Масштаб
Разраб.		Лащенкова			Резина боковая		1,9	1:5
Пров.		Брацило				Лист	Листов 1	
Т.контр.								
Н.контр.		Самсонова			Пластина I лист ТМКЩ-М-8×155-250-12 ГОСТ 7338-77	ЛАТГИПРОПРОМ		
Утв.								

Копировал — Формат А4

Альбом 10.7 — Типовой проект 903-1-224.86

Формат	Зона	Поз.	Обозначение	Наименование	Кол.	Примечание
				Документация		
А2			14.06.08.200 СБ	Сборочный чертеж		
				Сборочные единицы		
А4		1	14.06.08.210	Корпус	1	
А4		2	14.06.08.220	Прижим боковой	2	
				Детали		
А4		3	14.06.08.201	Резина боковая	2	
				Стандартные изделия		
		4		Гайка М12.4.016 ГОСТ 5915-70	6	

Изм.	Лист	№ докум.	Подпись	Дата	14.06.08.200	Лит.	Лист	Листов
Разраб.		Лащенкова			Лоток направляющий промежуточный			1
Пров.		Брацило				ЛАТГИПРОПРОМ		
Н.контр.		Самсонова						
Утв.		Шнайдер						

Копировал — Формат А4

14.06.08.200СБ

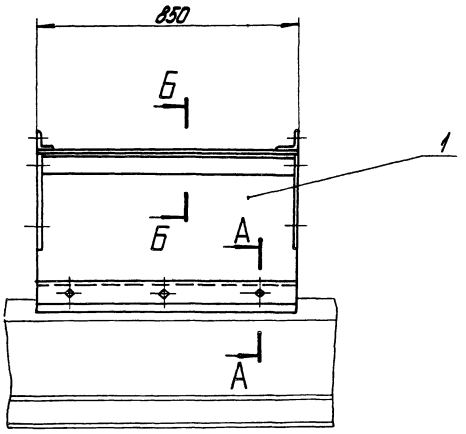

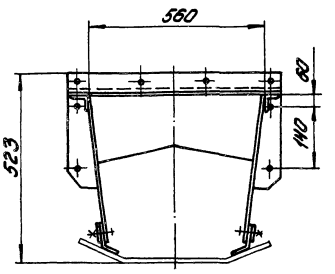

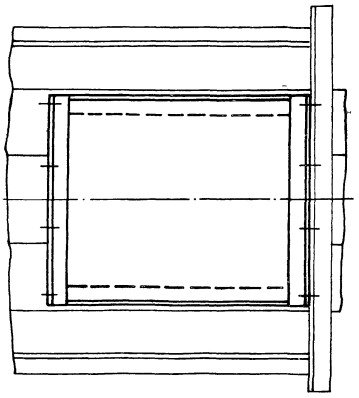

А – А
М1:2

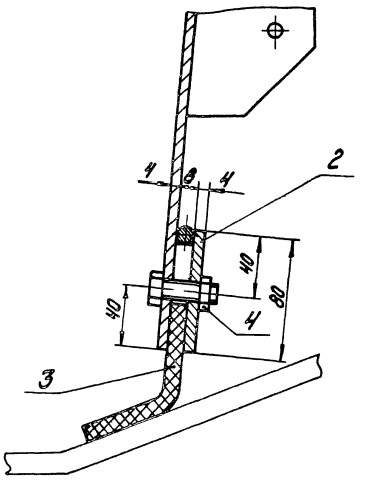

Б – Б
М1:2

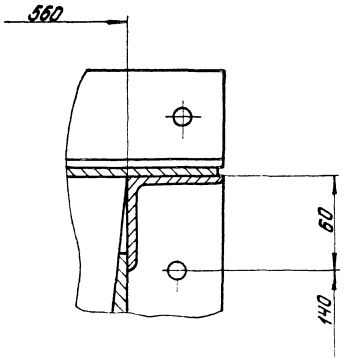

1. Размеры для справок.
2. H14; h14; $\pm\frac{IT14}{2}$.

				14.06.08.200СБ				
Изм.	Лист	№ докум.	Подпись	Поток направляющий промежуточный Сборочный чертеж.	Лит	Масса	Масшт.	
Разраб.		Пащенко				72,5	1:10	
Пров.		Брашко			Лист	Листов 1		
Т. контр.								
Н. контр.		Самсонова			ЛАТГИПРОПРОМ			
Утв.		Шнайдер						

Копировал Дубкова

Формат А2

Типовой проект 903-1-224.86 Альбом 10.7

Инв. № подл. | Подпись и дата | Взам. инв. № | Инв. № дубл. | Подпись и дата

14.06.08.210СБ

Альбом 10.7

Типовой проект 903-1-224.86

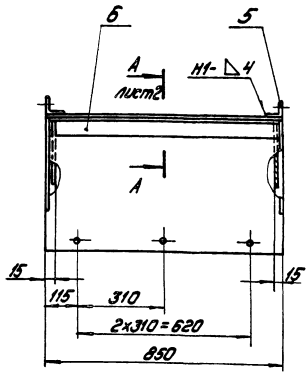

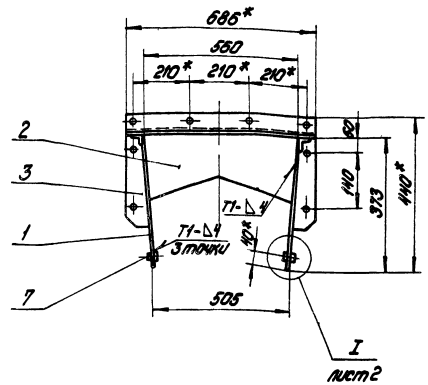

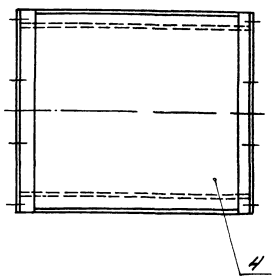

1.* Размеры для справок.
2. Н14; h14; $\pm \frac{IT14}{2}$.
3. Шероховатость поверхностей кромок реза — 50
4. Сварные швы по ГОСТ 5264-80, кроме мест, указанных особо.

Изм.	Лист	№ докум.	Подпись	Дата	14.06.08.210СБ			
Разраб.		Лащенкова			Корпус Сборочный чертеж	Лит.	Масса 63,5	Масштаб 1:10
Пров.		Брацило				Лист 1	Листов 2	
Т.контр.						ЛАТГИПРОПРОМ		
Н.контр.		Самсонова						
Утв.		Шнайдер						

Копировал: Дубкова

Формат А3

14.06.08.210СБ

Альбом 10.7

Типовой проект 903-1-224.86

А – А лист 1
М1:5

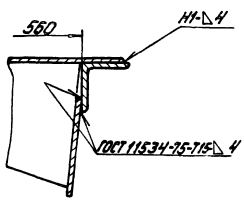

I лист 1
М1:2

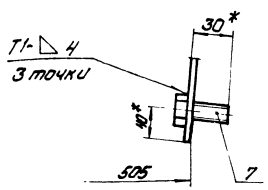

Изм.	Лист	№ докум.	Подпись	Дата	14.06.08.210СБ	Лист 2

Копировал: Дубкова

Формат А4

Формат	Зона	Поз	Обозначение	Наименование	Кол.	Примечание
				Документация		
*			14.06.08.210СБ	Сборочный чертеж		*А3; А4
				Детали		
А4		1	14.06.08.211	Боковина	2	
А4		2	14.06.08.212	Диафрагма	2	
А4		3	14.02.04.134	Фланец	4	
Б4		4	14.06.08.213	Крышка		
				Лист Б-ПН-4ГОСТ 19903-74 / ВСт3Сп ГОСТ 14637-79		
				678 h14x850 h14	1	18,2кг
Б4		5	14.06.08.214	Связь		
				Уголок Б-63x63x6ГОСТ 8509-72 / ВСт3сп ГОСТ 535-79	2	3,9кг
Б4		6	14.06.08.215	Связь		
				Уголок Б-63x63x6ГОСТ 8509-72 / ВСт3сп ГОСТ 535-79		
				L=850 h14	2	4,9кг
				Стандартные изделия		
		7		Болт М12-6gx30.36.016		
				ГОСТ 7798-70	6	

Изм.	Лист	№ докум.	Подпись	Дата	14.06.08.210			
Разраб.		Лащенкова			Корпус	Лит.	Лист	Листов 1
Пров.		Брацило				ЛАТГИПРОПРОМ		
Н.контр.		Самсонова						
Утв.		Шнайдер						

Копировал: Дубкова

Формат А4

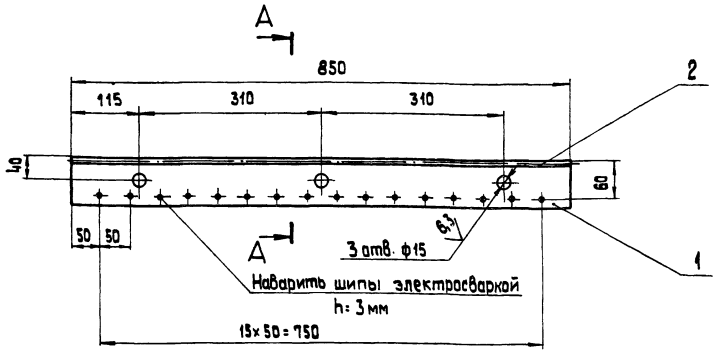

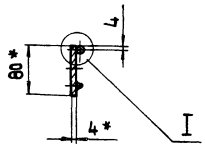

Шов нестандартный
I м 1:1 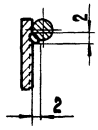
Характеристика шва
Шов соединения без скоса кромок, одностаронний, сварка ручная электродуговая.

1.* Размеры для справок.
2. H 14; h 14; ± IT 14/2.
3. Шероховатость поверхностей кромок реза – 50

					14.06.08.220 СБ			
Изм.	Лист	№ докум.	Подп.	Дата				
Разраб.		Пащенкова			Прижим боковой Сборочный чертеж.	Лит.	Масса	Масшт.
Пров.		Брацило					2.5	1:5
Т.контр.						Лист	Листов 1	
Н.контр.		Самсонова				ЛАТГИПРОПРОМ		
Утв.		Шнайдер						

Копировал | Формат А3

14.06.08.221

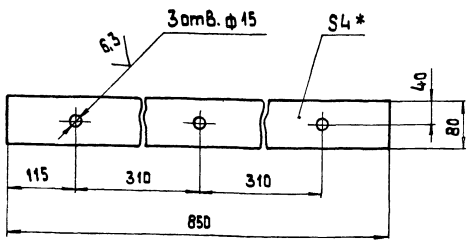

1.* Размер для справок.
2. H 14; h 14; ± IT 14/2.
3. Шероховатость поверхностей кромок реза – 50

					14.06.08.221			
Изм.	Лист	№ докум.	Подп.	Дата				
Разраб.		Пащенкова			Лист Лист 5-ПН-4 ГОСТ 19903-74 В Ст 3сп ГОСТ 14637-79	Лит.	Масса	Масшт.
Пров.		Брацило					2,0	1:5
Т.контр.						Лист	Листов 1	
Н.контр.		Самсонова				ЛАТГИПРОПРОМ		
Утв.		Шнайдер						

Копировал | Формат А4

Формат	Зона	Поз.	Обозначение	Наименование	Кол.	Примечание
				Документация		
А3			14.06.08.220 СБ	Сборочный чертеж		
				Детали		
А4		1	14.06.08.221	Лист	1	
				Материалы		
		2		Круг В В ГОСТ 2590-71 В Ст 3сп ГОСТ 535-79	0,4	кг

					14.06.08.220			
Изм.	Лист	№ докум.	Подп.	Дата				
Разраб.		Пащенкова			Прижим боковой	Лит.	Лист	Листов 1
Пров.		Брацило						
Т.контр.						ЛАТГИПРОПРОМ		
Н.контр.		Самсонова						
Утв.		Шнайдер						

Копировал | Формат А4

14.06.09.002

Развертка

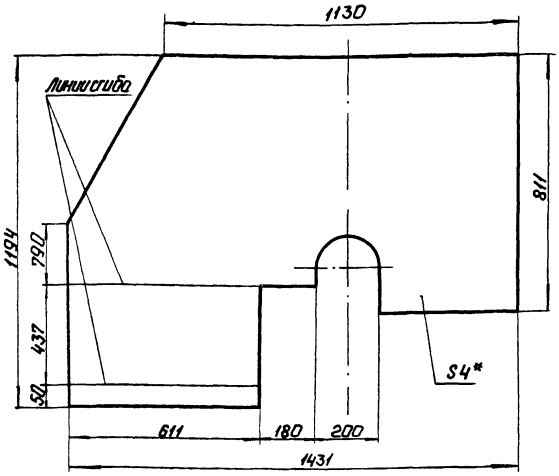

1.* Размер для справок.
2. H14; h14; ± IT14/2.
3. Шероховатость поверхностей кромок реза - 50.

Изм. Лист.	№ докум.	Подп.	Дата	14.06.09.002	
Разраб.	Пшеничков			Стенка боковая	Лит. / Масса 32,0 / Масштаб 1:10
Пров.	Брашило				Лист / Листов 1
Т.контр.				Лист Б-ПН-4 ГОСТ 19903-74 Вст3сп ГОСТ 14637-79	ЛАТГИПРОПРОМ
Н.контр.	Самсонова				
Утв.					

Копировал: Формат А4

14.06.09.003

Развертка

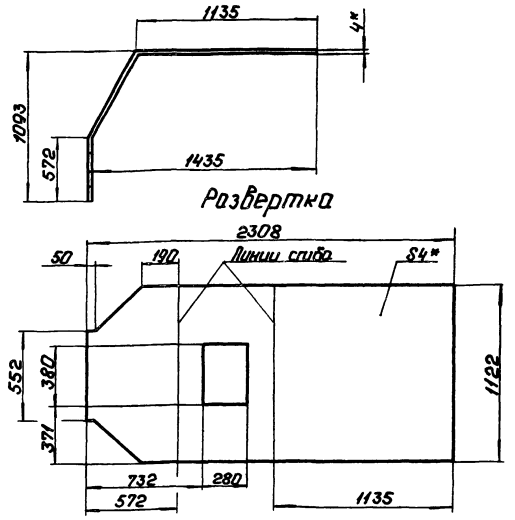

1.* Размеры для справок.
2. H14; h14; ± IT14/2.
3. Шероховатость поверхностей кромок реза - 50.

Изм. Лист.	№ докум.	Подп.	Дата	14.06.09.003	
Разраб.	Пшеничков			Стенка верхняя	Лит. / Масса 78,0 / Масштаб 1:20
Пров.	Брашило				Лист / Листов 1
Т.контр.				Лист Б-ПН-4 ГОСТ 19903-74 Вст3сп ГОСТ 14637-79	ЛАТГИПРОПРОМ
Н.контр.	Самсонова				
Утв.					

Копировал: Формат А4

14.06.09.001

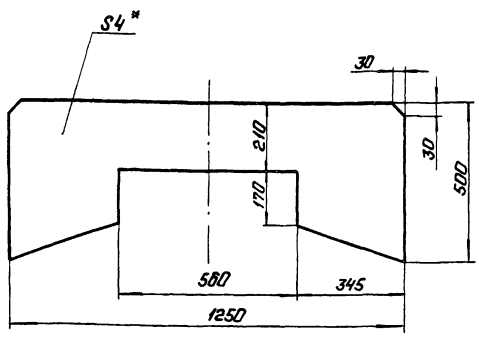

1.* Размер для справок.
2. H14; h14; ± IT14/2.
3. Шероховатость поверхностей кромок реза - 50.

Изм. Лист.	№ докум.	Подп.	Дата	14.06.09.001	
Разраб.	Пшеничков			Стенка задняя	Лит. / Масса 15,0 / Масштаб 1:10
Пров.	Брашило				Лист / Листов 1
Т.контр.				Лист Б-ПН-4 ГОСТ 19903-74 Вст3сп ГОСТ 14637-79	ЛАТГИПРОПРОМ
Н.контр.	Самсонова				
Утв.					

Формат	Зона	Поз.	Обозначение	Наименование	Кол.	Примечание
				Документация		
А2			14.06.09.000СБ	Сборочный чертеж		
				Сборочные единицы		
А4		1	14.08.01.100	Дверца	1	
				Детали		
А4		2	14.06.09.001	Стенка задняя	1	
А4		3	14.06.09.002	Стенка боковая	2	
А4		4	14.06.09.003	Стенка верхняя	1	
Б4		5	14.06.09.004	Косынка		
				Лист Б-ПН-4 ГОСТ 19903-74 Вст3сп ГОСТ 14637-79	8	0,6 кг
Б4		6	14.06.09.005	Кронштейн		
				Лист Б-ПН-4 ГОСТ 19903-74 Вст3сп ГОСТ 14637-79		
				120 h 14 × 190 h 14	4	0,7 кг
Б4		7	14.06.09.006	Уголок		
				Уголок Б-63×63×6 ГОСТ 8509-72 Вст3сп ГОСТ 535-79		
				L = 715 h 14	2	4,1 кг
Б4		8	14.06.09.007	Уголок		
				Уголок Б-63×63×6 ГОСТ 8509-72 Вст3сп ГОСТ 535-79		
				L = 1256 h 14	1	7,2 кг

14.06.09.000

Изм. Лист.	№ докум.	Подп.	Дата	Укрытие барабана	Лит. / Лист / Листов 1
Разраб.	Пшеничков				
Пров.	Брашило				ЛАТГИПРОПРОМ
Н.контр.	Самсонова				
Утв.	Шнайдер				

Инв.№ подл. | Подп. и дата | Взам.инв.№ | Инв.№ дубл. | Подп. и дата

14.06.09.000 СБ

Типовой проект 903-1-224.86 Альбом 10.7

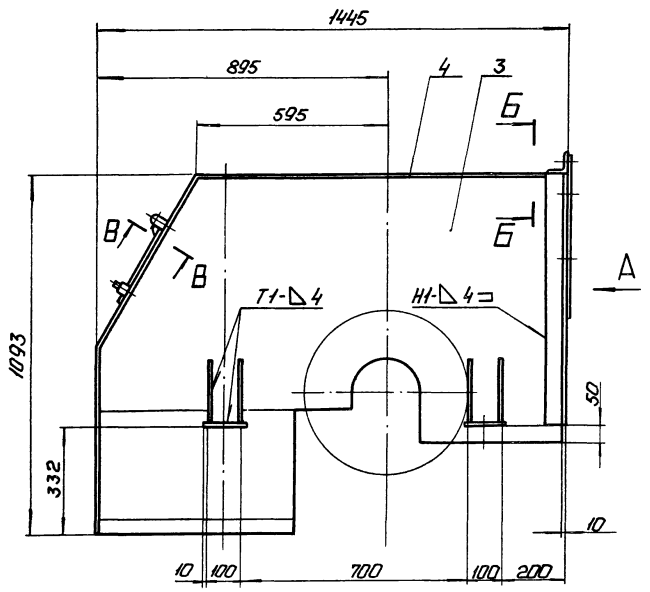

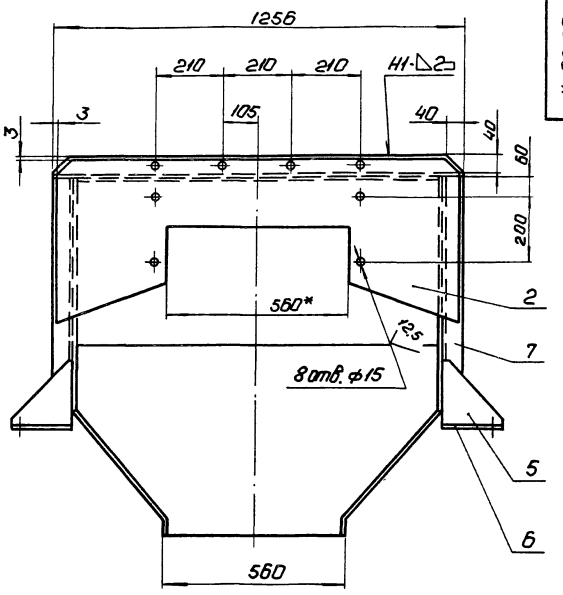

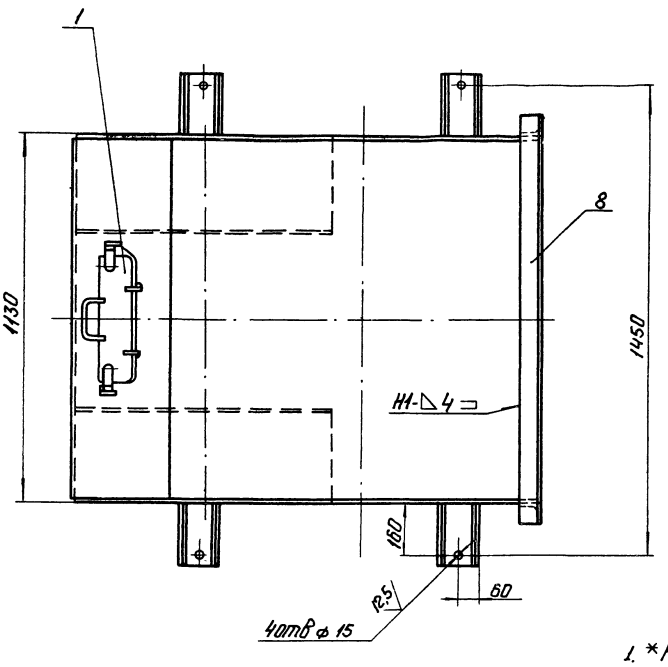

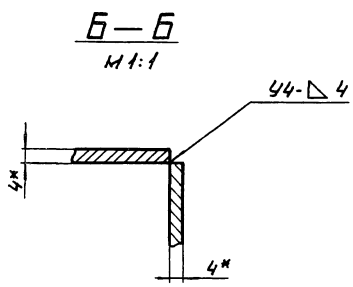

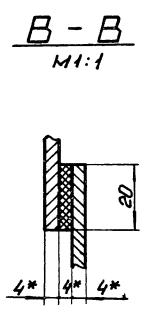

1. * Размеры для справок.
2. Н14; h14; $\pm\frac{IT14}{2}$.
3. Шероховатость поверхностей кромок реза - 50√.
4. Сварные швы по ГОСТ 5264-80.

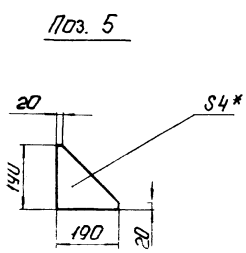

				14.06.09.000 СБ			
Изм.	Лист	№ докум.	Подп.	Дата	Укрытие барабана. Сборочный чертеж.	Лит.	Масса 183,0	Масштаб 1:10
Разраб.		Пименкова				Лист	Листов 1
Пров.		Брошина					
Т. контр.						ЛАТГИПРОПРОМ	
Н. контр.		Самсонова					
Утв.		Шнайдер					

gost.e-ecolog.ru