ТИПОВОЙ ПРОЕКТ
903-1-224.86

КОТЕЛЬНАЯ С ТРЕМЯ КОТЛАМИ КВ-ТС(В)-10 И ТРЕМЯ КОТЛАМИ КЕ-10-14С. ОТКРЫТАЯ СИСТЕМА ТЕПЛОСНАБЖЕНИЯ.

ТОПЛИВО-КАМЕННЫЕ И БУРЫЕ УГЛИ.

АЛЬБОМ 10.6

МЕТАЛЛОКОНСТРУКЦИИ ТОПЛИВОПОДАЧИ.
КОНВЕЙЕРЫ ЛЕНТОЧНЫЕ №4, №5

21534-58
2-66

gost.e-ecolog.ru

ЦЕНТРАЛЬНЫЙ ИНСТИТУТ
ТИПОВОГО ПРОЕКТИРОВАНИЯ ГОССТРОЯ СССР
МИНСКИЙ ФИЛИАЛ

220600, г.Минск, ул.К.Маркса, 32
Сдано в печать 9.06 1988 г.
Заказ № 55 Тираж 90 экз.
Инв.№ Х1534/58

ТИПОВОЙ ПРОЕКТ 903-1-224.86

КОТЕЛЬНАЯ С ТРЕМЯ КОТЛАМИ КВ-ТС[В]-10 И ТРЕМЯ КОТЛАМИ КЕ-10-14С. ОТКРЫТАЯ СИСТЕМА ТЕПЛОСНАБЖЕНИЯ. ТОПЛИВО-КАМЕННЫЕ И БУРЫЕ УГЛИ.

АЛЬБОМ 105

СОСТАВ ПРОЕКТА

АЛЬБОМ	0		Пояснительная записка.
АЛЬБОМ	1.1		Котельная. Тепломеханическая часть. Топливоподача.
АЛЬБОМ	1.2	часть 1	Котельная. Тепломеханическая часть.
АЛЬБОМ	1.2	часть 2	Котельная. Блоки тепломеханического оборудования.
АЛЬБОМ	1.3		Эскизные чертежи общих видов конструкций тепловой изоляции.
АЛЬБОМ	2.1		Строительно-технологическая блок-секция котлоагрегата КВ-ТС-10. Тепломеханическая часть (вариант без воздухоподогревателя).
АЛЬБОМ	2.2		Строительно-технологическая блок-секция котлоагрегата КВ-ТСВ-10. Тепломеханическая часть (вариант с воздухоподогревателем).
АЛЬБОМ	2.3		Строительно-технологическая блок-секция котлоагрегата КВ-ТС(В)-10. Конструкции железобетонные. Автоматизация.
АЛЬБОМ	2.4	части 1,2	Металлоконструкции газовоздухопроводов для блок-секции котлоагрегата КВ-ТС-10 (вариант без воздухоподогревателя).
АЛЬБОМ	2.5	части 1,2	Металлоконструкции газовоздухопроводов для блок-секции котлоагрегата КВ-ТСВ-10 (вариант с воздухоподогревателем).
АЛЬБОМ	2.6		Строительно-технологическая блок-секция котлоагрегата КЕ-10-14С. Тепломеханическая часть (вариант без воздухоподогревателя).
АЛЬБОМ	2.7		Строительно-технологическая блок-секция котлоагрегата КЕ-10-14С. Тепломеханическая часть (вариант с воздухоподогревателем).
АЛЬБОМ	2.8		Строительно-технологическая блок-секция котлоагрегата КЕ-10-14С. Конструкции железобетонные. Автоматизация.
АЛЬБОМ	2.9	части 1,2	Металлоконструкции газовоздухопроводов для блок-секции котлоагрегата КЕ-10-14С (вариант без воздухоподогревателя).
АЛЬБОМ	2.10	части 1,2	Металлоконструкции газовоздухопроводов для блок-секции котлоагрегата КЕ-10-14С (вариант с воздухоподогревателем).
АЛЬБОМ	3.1		Водоподготовительная установка. Тепломеханическая часть. Узел сбора конденсата.
АЛЬБОМ	4.1	часть 1	Водоподготовительная установка. Автоматизация. Тепломеханическая часть.
АЛЬБОМ	4.1	часть 2	Водоподготовительная установка. Блоки тепломеханического оборудования.
АЛЬБОМ	5.1		Котельная. Архитектурно-строительная часть.
АЛЬБОМ	5.2		Котельная. Архитектурно-строительная часть. Конструкции нулевого цикла.
АЛЬБОМ	5.3		Котельная. Архитектурно-строительная часть (вариант закрытой установки дымососов).
АЛЬБОМ	5.4		Котельная. Строительные изделия.
АЛЬБОМ	5.5		Водоподготовительная установка. Архитектурно-строительная часть.
АЛЬБОМ	5.6		Водоподготовительная установка. Строительные изделия.
АЛЬБОМ	5.7		Топливоподача. Приемное устройство. Галерея №2. Архитектурно-строительная часть.
АЛЬБОМ	5.8		Топливоподача. Дробильное отделение. Галерея №1. Архитектурно-строительная часть.
АЛЬБОМ	5.9		Топливоподача. Приемное устройство. Галерея №2. Строительные изделия.
АЛЬБОМ	5.10		Топливоподача. Дробильное отделение. Галерея №1. Строительные изделия.
АЛЬБОМ	6.1		Генеральный план. Инженерные сети. Конструкции архитектурно-строительной части. Электротехническая часть, связь и сигнализация. Водопровод и канализация. Тепловые сети.
АЛЬБОМ	7.1		Котельная. Электротехническая часть, связь и сигнализация. Чертежи монтажной зоны.
АЛЬБОМ	7.2		Котельная. Электротехническая часть. Механизмы, управляемые с НКУ и щитов КИПиА. Схемы принципиальные.
АЛЬБОМ	7.3		Котельная. Электротехническая часть. Задание заводу-изготовителю на низковольтные комплектные устройства.

АЛЬБОМ	7.4		Водоподготовительная установка. Электротехническая часть, связь и сигнализация.
АЛЬБОМ	7.5		Водоподготовительная установка. Электротехническая часть. Задание заводу-изготовителю на низковольтные комплектные устройства.
АЛЬБОМ	7.6		Топливоподача. Электротехническая часть, связь и сигнализация. Чертежи монтажной зоны. Автоматизация.
АЛЬБОМ	7.7		Топливоподача. Электротехническая часть. Механизмы, управляемые с НКУ. Схемы принципиальные.
АЛЬБОМ	7.8		Топливоподача. Электротехническая часть. Задание заводу-изготовителю на низковольтные комплектные устройства.
АЛЬБОМ	8.1		Котельная. Автоматизация.
АЛЬБОМ	8.2		Котлоагрегат КВ-ТС(В)-10. Задание заводу-изготовителю на щит автоматики и КИП.
АЛЬБОМ	8.3		Котлоагрегат КЕ-10-14С. Задание заводу-изготовителю на щит автоматики и КИП.
АЛЬБОМ	8.4		Котельная. Вспомогательное оборудование. Задание заводу-изготовителю на щиты автоматики и КИП.
АЛЬБОМ	8.5		Водоподготовительная установка. Задание заводу-изготовителю на щиты автоматики и КИП.
АЛЬБОМ	8.6		Котельная. Топливоподача. Водоподготовительная установка. Пожаротушение и пожарная сигнализация.
АЛЬБОМ	9.1		Котельная. Отопление и вентиляция.
АЛЬБОМ	9.2		Водоподготовительная установка. Отопление и вентиляция.
АЛЬБОМ	9.3		Котельная. Водопровод и канализация. Тепловые сети.
АЛЬБОМ	9.4		Водоподготовительная установка. Водопровод и канализация. Тепловые сети.
АЛЬБОМ	9.5		Топливоподача. Санитарно-технические устройства.
АЛЬБОМ	10.1		Металлоконструкции топливоподачи. Конвейер ленточный №1.
АЛЬБОМ	10.2		Металлоконструкции топливоподачи. Питатели.
АЛЬБОМ	10.3		Металлоконструкции топливоподачи. Конвейер ленточный № 2.
АЛЬБОМ	10.4		Металлоконструкции топливоподачи. Дробильное устройство
АЛЬБОМ	10.5		Металлоконструкции топливоподачи. Конвейер ленточный № 3.
АЛЬБОМ	10.6		Металлоконструкции топливоподачи. Конвейеры ленточные № 4,5.
АЛЬБОМ	10.7		Металлоконструкции топливоподачи. Конвейер ленточный реверсивный № 6.
АЛЬБОМ	10.8		Металлоконструкции вспомогательного оборудования и устройств.
АЛЬБОМ	11.1		Котельная. Инженерные сети. Электротехническая часть, связь и сигнализация. Прилагаемые материалы.
АЛЬБОМ	11.2		Водоподготовительная установка. Электротехническая часть, связь и сигнализация. Прилагаемые материалы.
АЛЬБОМ	11.3		Топливоподача. Электротехническая часть, связь и сигнализация. Прилагаемые материалы.
АЛЬБОМ	12.1	КН.1÷7	Сметы. Котельная.
АЛЬБОМ	12.2	КН.1,2	Сметы. Водоподготовительная установка.
АЛЬБОМ	12.3	КН.1,2	Сметы. Топливоподача.
АЛЬБОМ	12.4		Сметы. Генеральный план. Инженерные сети.
АЛЬБОМ	13.1		Спецификации оборудования. Котельная. Отопление и вентиляция, водопровод и канализация, тепловые сети.
АЛЬБОМ	13.2		Спецификации оборудования. Котельная. Электротехническая часть, связь и сигнализация, водопровод и канализация, автоматическое пожаротушение.
АЛЬБОМ	13.3		Спецификации оборудования. Водоподготовительная установка.
АЛЬБОМ	13.4		Спецификации оборудования. Топливоподача.
АЛЬБОМ	13.5		Спецификации оборудования. Инженерные сети.
АЛЬБОМ	13.6		Спецификации оборудования. Блок-секция котлоагрегата КВ-ТС(В)-10. Тепломеханическая часть.
АЛЬБОМ	13.7		Спецификации оборудования. Блок-секция котлоагрегата КВ-ТС(В)-10. Автоматизация.
АЛЬБОМ	13.8		Спецификации оборудования. Блок-секция котлоагрегата КЕ-10-14С. Тепломеханическая часть.
АЛЬБОМ	13.9		Спецификации оборудования. Блок-секция котлоагрегата КЕ-10-14С. Автоматизация.
АЛЬБОМ	13.10		Спецификации оборудования. Котельная. Вспомогательное оборудование водогрейной части. Тепломеханическая часть, автоматизация.
АЛЬБОМ	13.11		Спецификации оборудования. Котельная. Вспомогательное оборудование паровой части. Тепломеханическая часть, автоматизация.

АЛЬБОМ 14.1	Ведомости потребности в материалах. Котельная. Отопление и вентиляция, водопровод и канализация, тепловые сети.
АЛЬБОМ 14.2	Ведомости потребности в материалах. Котельная. Архитектурно-строительная часть, электротехническая часть, связь и сигнализация, водопровод и канализация, автоматическое пожаротушение.
АЛЬБОМ 14.3	Ведомости потребности в материалах. Водоподготовительная установка.
АЛЬБОМ 14.4	Ведомости потребности в материалах. Топливоподача.
АЛЬБОМ 14.5	Ведомости потребности в материалах. Генеральный план. Инженерные сети.
АЛЬБОМ 14.6	Ведомости потребности в материалах. Блок-секция котлоагрегата КВ-ТС(В)-10. Архитектурно-строительная часть, тепломеханическая часть, автоматизация.
АЛЬБОМ 14.7	Ведомости потребности в материалах. Блок-секция котлоагрегата КЕ-10-14С. Архитектурно-строительная часть, тепломеханическая часть, автоматизация.
АЛЬБОМ 14.8	Ведомости потребности в материалах. Котельная. Вспомогательное оборудование водогрейной части. Тепломеханическая часть, автоматизация.
АЛЬБОМ 14.9	Ведомости потребности в материалах. Котельная. Вспомогательное оборудование паровой части. Тепломеханическая часть, автоматизация.
АЛЬБОМ 14.10	Ведомости потребности в материалах. Котельная (вариант закрытой установки тяго-дутьевых машин). Архитектурно-строительная часть.

ПРИМЕНЕННЫЕ ТИПОВЫЕ МАТЕРИАЛЫ

Типовой проект 907-2-216	Труба дымовая кирпичная Н=60м, До=3,0м с надземным примыканием газоходов. Для строительства I-IV климатических районах, кроме подрайонов I А и I Б. (распространяет ВНИПИ Теплопроект, г. Москва).
Типовое проектное решение 907-02-222 Альбом 1.3	Световые ограждения высотных дымовых труб (высоты дымовых труб: 30, 45, 60, 75, 90, 120, 150, 180, 240, 270 и 300 м). (распространяет ВНИПИ Теплопроект, г. Москва).
Типовой проект 409-29-59 Альбом I	Механизированный приемный пункт на один проходной путь для выгрузки заполнителей бетона из полувагонов. (распространяет Киевский филиал ЦИТП, г. Киев).
Типовой проект 902-2-410.86	Очистные сооружения замазученных дождевых сточных вод производительностью 10 л/с для установок мазутоснабжения котельных. (распространяет ЦИТП, г. Москва).
Типовые конструкции Серия 5.903-3, вып. 0,1-6,2	Вакуумные деаэраторы и водоструйные эжекторы. (распространяет ЦИТП, г. Москва).
Типовые конструкции Серия 4.903-11 вып. 1,5	Котельные установки. Вспомогательное оборудование и блоки. (распространяет Тбилисский филиал ЦИТП).
Типовые конструкции Серия 4.903-10 вып. 8	Изделия и детали трубопроводов для тепловых сетей. Грязевики. (распространяет Тбилисский филиал ЦИТП).

Разработан проектным институтом „ЛАТГИПРОПРОМ"

Утвержден Госстроем СССР Протокол №А4-29 от 20 мая 1986 г.

Главный инженер института /В. Овчаров/

Главный инженер проекта /Я. Нидбальский/

Альбом 106

Типовой проект 903-1-224.86

Содержание альбома

Обозначение	Наименование	Стр.
	Содержание альбома	4
14.04.00.000	Конвейер ленточный желобчатый 8050-80 L=22750 №4	5
14.04.00.000СБ	Конвейер ленточный желобчатый 8050-80 L=22750 №4. Сборочный чертеж	6,7
14.04.01.000	Воронка от сбрасывателя	8
14.04.01.001	Уголок	8
14.04.01.000СБ	Воронка от сбрасывателя. Сборочный чертеж	8
14.04.02.000	Кронштейн	9
14.04.02.001	Стойка	9
14.04.02.000СБ	Кронштейн. Сборочный чертеж	9
14.04.03.000СБ	Металлоконструкция конвейера. Сборочный чертеж	10
14.04.03.000	Металлоконструкция конвейера	11
14.04.03.100	Секция загрузочная	11
14.04.03.100СБ	Секция загрузочная. Сборочный чертеж	11
14.04.03.200	Секция головная	12
14.04.03.200СБ	Секция головная. Сборочный чертеж	12
14.04.03.300	Секция средней части	13
14.04.03.300СБ	Секция средней части. Сборочный чертеж	13
14.04.03.400	Секция средней части	14
14.04.03.400СБ	Секция средней части. Сборочный чертеж	14
14.04.03.500	Стойка H=365	15
14.04.03.501	Стойка	15
14.04.03.500СБ	Стойка H=365. Сборочный чертеж	15
14.04.04.000СБ	Ограждение конвейера и устройство аварийное выключающее в сборе. Сборочный чертеж	16
14.04.04.000	Ограждение конвейера и устройство аварийное выключающее в сборе	17
14.04.04.001	Скоба	17
14.04.04.002	Уголок	17
14.04.04.100	Панель ограждения	17
14.04.04.100СБ	Панель ограждения Сборочный чертеж	18
14.04.05.000	Ограждение муфты	19
14.04.05.001	Обечайка	19
14.04.05.000СБ	Ограждение муфты. Сборочный чертеж	19
14.04.06.000СБ	Рама натяжки. Сборочный чертеж	20
14.04.06.000	Рама натяжки	21
14.04.07.000	Рама привода	21
14.04.07.001	Связь	21
14.04.07.000СБ	Рама привода. Сборочный чертеж	22
14.04.08.000	Рама приводного барабана	23
14.04.08.001	Косынка	23
14.04.08.002	Косынка	23
14.04.08.000СБ	Рама приводного барабана. Сборочный чертеж	24
14.04.09.000	Укрытие приводного барабана	25
14.04.09.001	Боковина	25
14.04.09.002	Завеса	25
14.04.09.003	Боковина	25
14.04.09.000СБ	Укрытие приводного барабана. Сборочный чертеж	26
14.04.09.004	Лист верхний	27
14.04.09.005	Косынка	27
14.04.09.100	Связь поперечная	27
14.04.09.100СБ	Связь поперечная. Сборочный чертеж	27
14.05.00.000	Конвейер ленточный желобчатый 8050-80 L=22750 №5	28
14.05.00.000СБ	Конвейер ленточный желобчатый 8050-80 L=22750 №5. Сборочный чертеж	29,30
14.05.01.000СБ	Ограждение конвейера и устройство аварийное выключающее в сборе. Сборочный чертеж	31
14.05.01.000	Ограждение конвейера и устройство аварийное выключающее в сборе	32
14.05.02.000	Рама привода	32
14.05.02.001	Связь	32
14.05.02.000СБ	Рама привода. Сборочный чертеж	33

Типовой проект 903-1-224.86 Альбом 10.6

Альбом 10.6

Типовой проект 903-1-224.86

Формат	Зона	Поз.	Обозначение	Наименование	Кол.	Примечание
				Шайбы ГОСТ 11371-78		
		36		Шайба 10.02.016	30	
		37		Шайба 12.02.016	132	
		38		Шайба 16.02.016	140	
		39		Шайба 20.02.016	4	
		40		Шайба 24.02.016	8	
		41				
				Шайбы ГОСТ 6402-70		
		42		Шайба 10.65Г.016	20	
		43		Шайба 16.65Г.016	140	
		44		Шайба 20.65Г.016	4	
		45		Шайба 24.65Г.016	8	
		46				
				Прочие изделия		
		47		Барабан 8050Г-80	1	
		48		Датчик скорости		
				УПДС	1	
		49		Муфта кулачково-		
				дисковая		
				2500-70-1,1-90-2.1		
				ГОСТ 20720-81	1	
		50		Муфта упругая		
				втулочно-пальцевая		
				250-40-II.1-32-I.1		
				ГОСТ 21424-75	1	
		51		Натяжка 8040-60-50	1	
		52		Редуктор		
				Ц2У-250-31,5-21У3	1	
		53		Роликоопора М80	16	
		54		Роликоопора 80-I	8	
		55		Роликоопора 80-II	1	

Подпись и дата | Инв. № подл. | Взам. инв. № | Инв. № дубл. | Подпись и дата

Изм.	Лист	№ докум.	Подпись	Дата	14.04.00.000	Лист 3

Копировал [illegible] Формат А4

Альбом 10.6

Типовой проект 903-1-224.86

Формат	Зона	Поз.	Обозначение	Наименование	Кол.	Примечание
		56		Сбрасыватель двойной		
				с электроприводом		
				двусторонний В=800	5	
		57		Скребок - 800	1	
		58		Устройство очистное		
				плужковое В=800	1	
		59		Устройство рычажное		
				выключающее	2	
		60		Электродвигатель		
				4А112МВ6У3		
				N=4кВт n=1000об/м	1	
				Материалы		
		61		Лента 2Ш-800-3-		
				БКНЛ-100-4,5-2-С		
				ГОСТ 20-76	49	м
			Изделия поз. 47÷60 изготавливаются			
			по нормалям „Союзпроммеханизации",			
			комплектуются и поставляются			
			заводами Минтяжмаша СССР.			

Подпись и дата | Инв. № подл. | Взам. инв. № | Инв. № дубл. | Подпись и дата

Изм.	Лист	№ докум.	Подпись	Дата	14.04.00.000	Лист 4

Копировал [illegible] Формат А4

Альбом 10.6

Типовой проект 903-1-224.86

Формат	Зона	Поз.	Обозначение	Наименование	Кол.	Примечание
				Детали		
А4		14	14.06.00.001	Опора	2	
А4		15	14.02.00.001	Упор	2	
				Стандартные изделия		
				Болты ГОСТ 7798-70		
		16		М10-6g×30.36.016	26	
		17		М10-6g×50.58.016	4	
		18		М12-6g×35.36.016	132	
		19		М16-6g×55.36.016	100	
		20		М16-6g×55.58.016	40	
		21		М20-6g×120.58.016	4	
		22		М24-6g×90.58.016	4	
		23		М24-6g×120.58.016	4	
		24				
				Болты ГОСТ 24379.1-80		
		25		6.2 М16×160 ВСт3 пс2	12	
		26		6.1 М20×220 ВСт3 пс2	14	
		27		6.1 М24×270 ВСт3 пс2	4	
				Гайки ГОСТ 5915-70		
		28		М10.4.016	26	
		29		М10.5.016	4	
		30		М12.4.016	132	
		31		М16.4.016	100	
		32		М16.5.016	40	
		33		М20.5.016	4	
		34		М24.5.016	8	
		35				

Подпись и дата | Инв. № подл. | Взам. инв. № | Инв. № дубл. | Подпись и дата

Изм.	Лист	№ докум.	Подпись	Дата	14.04.00.000	Лист 2

Копировал [illegible] Формат А4

Альбом 10.6

Типовой проект 903-1-224.86

Формат	Зона	Поз.	Обозначение	Наименование	Кол.	Примечание
				Документация		
А2			14.04.00.000 СБ	Сборочный чертеж		
				Сборочные единицы		
А4		1	14.04.01.000	Воронка от		
				сбрасывателя	10	
А4		2	14.04.02.000	Кронштейн	2	
А4		3	14.02.04.000	Лоток загрузочный		
				концевой	1	
А4		4	14.04.03.000	Металлоконструкция		
				конвейера	1	
А4		5	14.01.07.000	Ограждение барабана		
				натяжки	1	
А4		6	14.04.04.000	Ограждение конвейера		
				и устройство аварийное		
				выключающее в сборе	1	
А4		7	14.01.08.000	Ограждение муфты	1	
А4		8	14.04.05.000	Ограждение муфты	1	
А4		9	14.04.06.000	Рама натяжки	1	
А4		10	14.04.07.000	Рама привода	1	
А4		11	14.04.08.000	Рама приводного		
				барабана	1	
А4		12	14.04.09.000	Укрытие приводного		
				барабана	1	
		13				

Подпись и дата | Инв. № подл. | Взам. инв. № | Инв. № дубл. | Подпись и дата

Изм.	Лист	№ докум.	Подпись	Дата	14.04.00.000			
Разраб.		Кузьмина	[illegible]		Конвейер ленточный	Лист	Листов	
Пров.		Брацило	[illegible]		желобчатый 8050-80		1	1
Н. контр.		Самсонова	[illegible]		L=22750 №4	ЛАТГИПРОПРОМ		
Утв.		Шнейдер	[illegible]					

Копировал [illegible] Формат А4

А-А

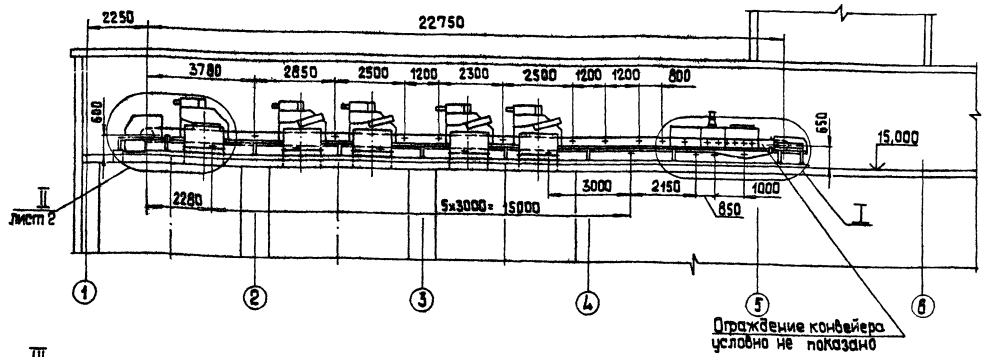

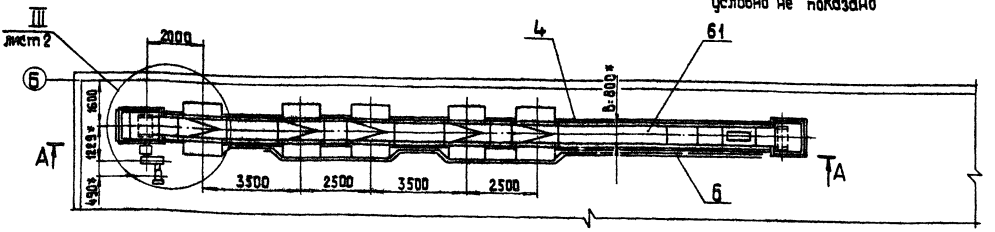

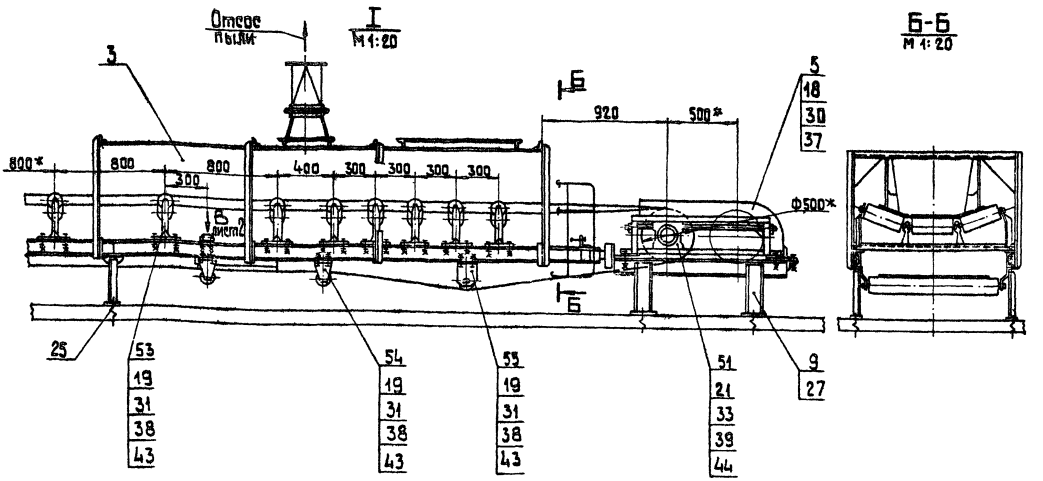

Техническая характеристика:

1. Ширина ленты — B = 800 мм
2. Длина конвейера — L = 22750 мм
3. Скорость движения — V = 0,8 м/с
4. Транспортируемый материал-уголь: каменный — $\rho = 0,85$ т/м³; бурый — $\rho = 0,76$ т/м³
5. Производительность — Q = 60 т/ч
6. Мощность электродвигателя — N = 4 кВт

1* Размеры для справок.

2. $\pm \frac{IT14}{2}$.

Инв.№ подл.	№ докум.	Подпись	Дата
Разраб.	Кузьмина		
Пров.	Брацило		
Т. контр.			
Н. контр.	Самсонова		
Утв.	Шнайдер		

14.04.00.000 СБ

Конвейер ленточный желобчатый 8050-80 L = 22750 №4 Сборочный чертеж.

Лит.	Масса	Масштаб
	9000	1:100

Лист 1 Листов 2

ЛАТГИПРОПРОМ

Копировал А2 Формат А2

Альбом 10.6

Типовой проект 903-1-224.86

Инв.№ подл. | Подпись и дата | Взам.инв.№ | Инв.№ дубл. | Подпись и дата

II
м 1:20 лист 1

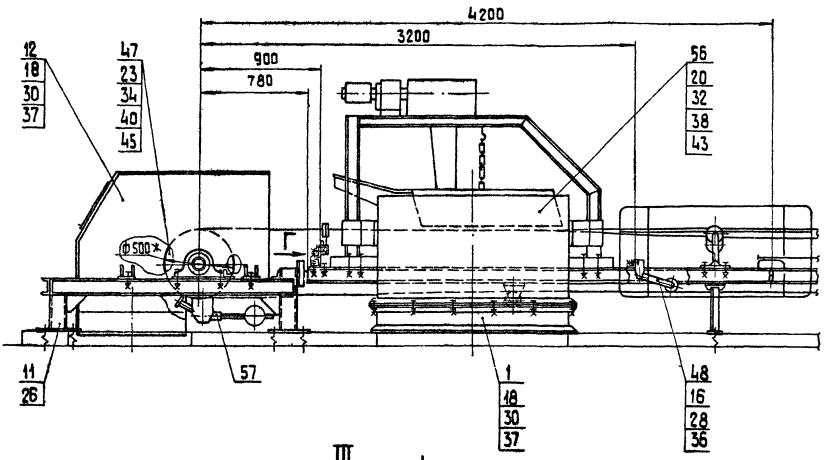

III
м 1:20 лист 1

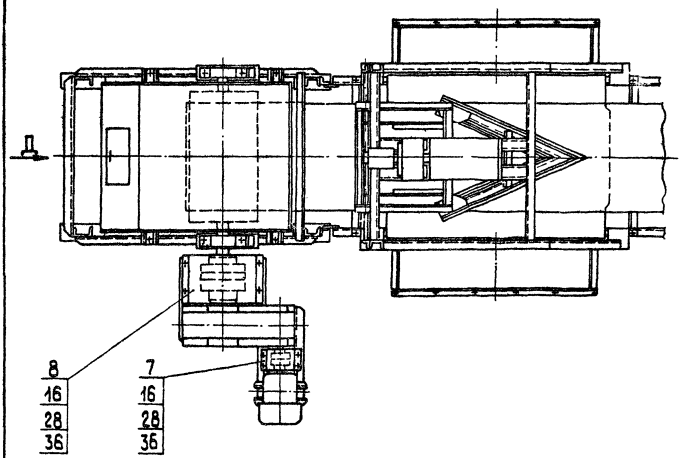

Вид В лист 1
м 1:20

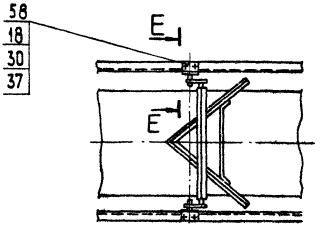

Е-Е повернуто
м 1:5

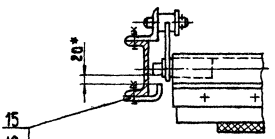

Вид Д повернуто
м 1:20

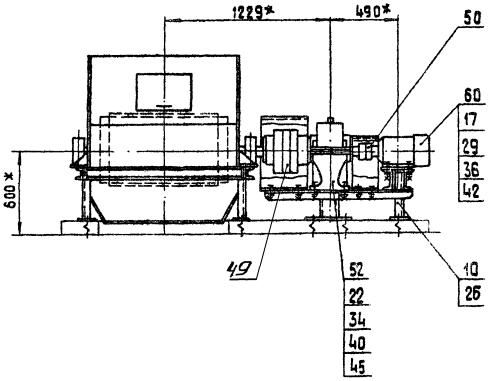

Вид Г
м 1:5

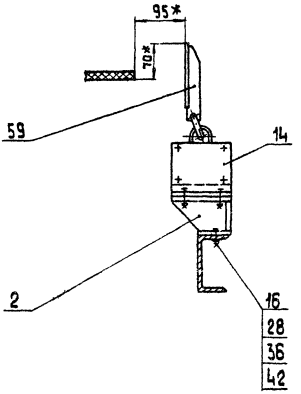

Типовой проект 903-1-224.86 Альбом 10.6

Инв.№ подл. | Подпись и дата | Взам.инв.№ | Инв.№ дубл. | Подпись и дата

Изм.	Лист	№ докум.	Подп.	Дата	14.04.00.000 СБ	Лист 2

Копировал

14.04.01.000 СБ

Типовой проект 903-1-224.86 Альбом 10.6

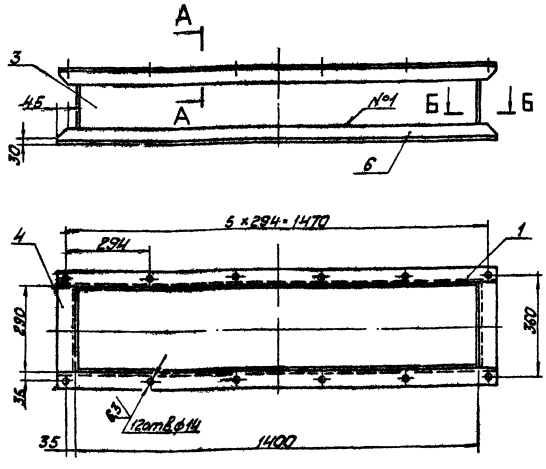

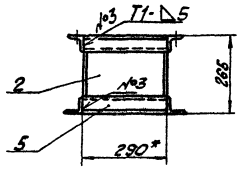

1. * Размеры для справок.
2. Н 14; h 14; $\pm\frac{IT14}{2}$.
3. Шероховатость поверхности ~~кромок реза~~: 50
4. Сварные швы по ГОСТ 5264-80.

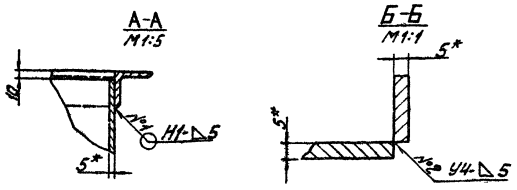

Изм.	Лист	№ докум.	Подпись	Дата	14.04.01.000 СБ			
Разраб.		Сорокина			Воронка от сбрасывателя	Лит	Масса	Масштаб
Пров.		Брацило			Сборочный чертеж		88	1:10
Т.контр.						Лист	Листов 1	
Н.контр.		Самсонова				ЛАТГИПРОПРОМ		
Утв.		Шнайдер						

Копировал [signature] Формат А3

14.04.01.001

Типовой проект 903-1-224.86 Альбом 10.6

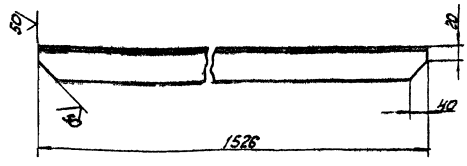

Неуказанные предельные отклонения размеров: h 14; $\pm\frac{IT14}{2}$.

Изм.	Лист	№ докум.	Подпись	Дата	14.04.01.001			
Разраб.		Сорокина			Уголок	Лит	Масса	Масштаб
Пров.							8,70	1:2
Т.контр.						Лист	Листов 1	
Н.контр.		Самсонова			Уголок $\frac{Б\text{-}63\times63\times6\ ГОСТ\ 8509\text{-}72}{ВСт3сп\ ГОСТ\ 535\text{-}79}$	ЛАТГИПРОПРОМ		
Утв.								

Копировал [signature] Формат А4

Типовой проект 903-1-224.86 Альбом 10.6

Формат	Зона	Поз.	Обозначение	Наименование	Кол.	Примечание
				Документация		
А3			14.04.01.000 СБ	Сборочный чертеж		
				Детали		
А4		1	14.04.01.001	Уголок	2	
Б4		2	14.04.01.002	Стенка		
				Лист $\frac{Б\text{-}ПН\text{-}5\ ГОСТ\ 19903\text{-}74}{ВСт3сп\ ГОСТ\ 14637\text{-}79}$		
				280 h 14 × 245 h 14	2	270кг
Б4		3	14.04.01.003	Стенка		
				Лист $\frac{Б\text{-}ПН\text{-}5\ ГОСТ\ 19903\text{-}74}{ВСт3сп\ ГОСТ\ 14637\text{-}79}$		
				1390 h 14 × 245 h 14	2	1340кг
Б4		4	14.04.01.004	Уголок		
				Уголок $\frac{Б\text{-}63\times63\times6\ ГОСТ\ 8509\text{-}72}{ВСт3сп\ ГОСТ\ 535\text{-}79}$	2	1,66кг
Б4		5	14.04.01.005	Уголок		
				Уголок $\frac{Б\text{-}75\times75\times8\ ГОСТ\ 8509\text{-}72}{ВСт3сп\ ГОСТ\ 535\text{-}79}$	2	2,62кг
Б4		6	14.04.01.006	Уголок		
				Уголок $\frac{Б\text{-}75\times75\times8\ ГОСТ\ 8509\text{-}72}{ВСт3сп\ ГОСТ\ 535\text{-}79}$		
				L = 1550 h 14	2	14кг

Изм.	Лист	№ докум.	Подпись	Дата	14.04.01.000			
Разраб.		Сорокина			Воронка от сбрасывателя	Лит	Лист	Листов
Пров.		Брацило						1
Н.контр.		Самсонова				ЛАТГИПРОПРОМ		
Утв.		Шнайдер						

14.04.02.000 СБ

Типовой проект 903-1-224.86 Альбом 10.6

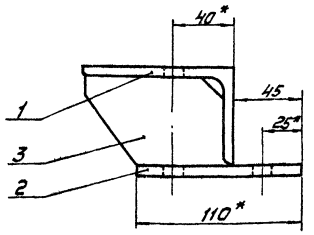

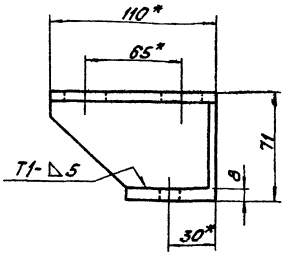

Поз. 2

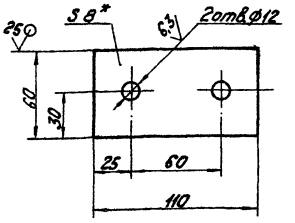

Поз. 3

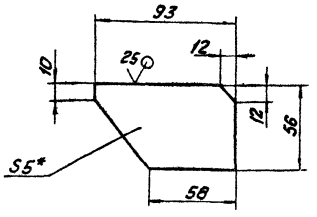

1. *Размеры для справок.
2. H14; h14; $\pm\frac{IT14}{2}$.
3. Сварные швы по ГОСТ 5264-80.

Изм.	Лист	№ докум.	Подпись	Дата	14.04.02.000 СБ			
Разраб.		Балбарде			Кронштейн. Сборочный чертеж	Лит.	Масса 1,45	Масштаб 1:2
Пров.		Брацило				Лист	Листов 1	
Т. контр.						ЛАТГИПРОПРОМ		
Н. контр.		Самсонова						
Утв.		Шнайдер						

Копировал Kify. формат А3

14.04.02.001

Типовой проект 903-1-224.86 Альбом 10.6

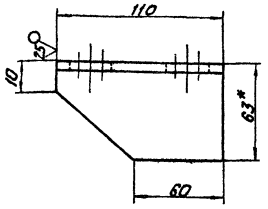

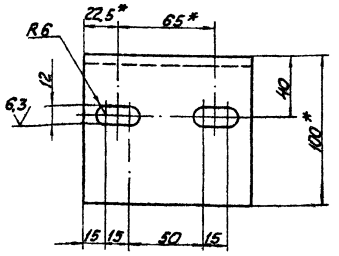

1. * Размеры для справок.
2. H14; h14; $\pm\frac{IT14}{2}$.

Изм.	Лист	№ докум.	Подпись	Дата	14.04.02.001			
Разраб.		Балбарде			Стойка	Лит.	Масса 0,83	Масштаб 1:2
Пров.		Брацило				Лист	Листов 1	
Т. контр.								
Н. контр.		Самсонова			Уголок Б100×63×6 ГОСТ 8510-72 / ВСт3сп ГОСТ 535-79	ЛАТГИПРОПРОМ		
Утв.								

Копировал Kify. формат А4

Типовой проект 903-1-224.86 Альбом 10.6

Формат	Зона	Поз.	Обозначение	Наименование	Кол.	Примечание
				Документация		
А3			14.04.02.000 СБ	Сборочный чертеж		
				Детали		
А4		1	14.04.02.001	Стойка	1	
Б4		2	14.04.02.002	Основание		
				Лист Б-ПН-8 ГОСТ 19903-74 / ВСт3сп ГОСТ 14837-79	1	0,41кг
Б4		3	14.04.02.003	Ребро		
				Лист Б-ПН-5 ГОСТ 19903-74 / ВСт3сп ГОСТ 14837-79	1	0,17кг

Изм.	Лист	№ докум.	Подпись	Дата	14.04.02.000			
Разраб.		Балбарде			Кронштейн	Лит.	Лист	Листов 1
Пров.		Брацило				ЛАТГИПРОПРОМ		
Н. контр.		Самсонова						
Утв.		Шнайдер						

Копировал Kify. формат А4

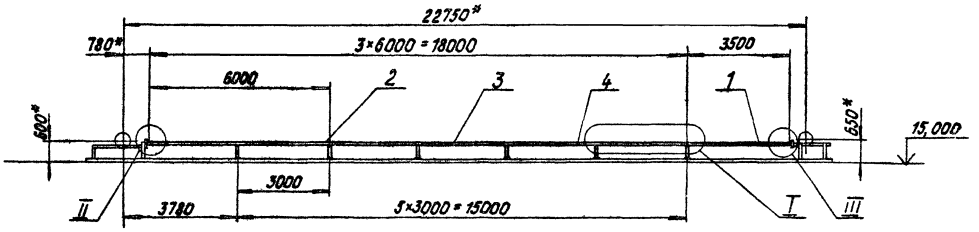

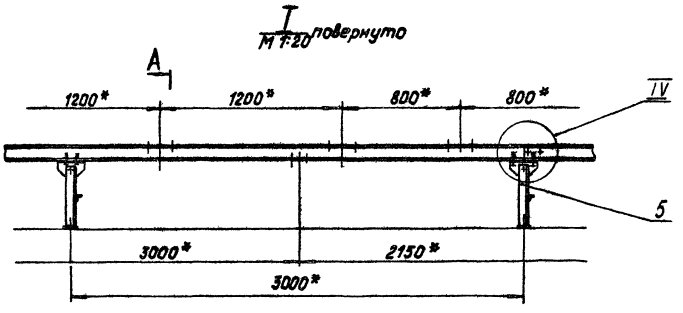

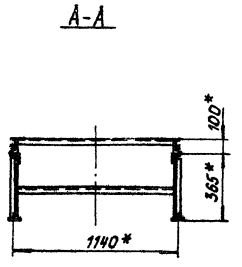

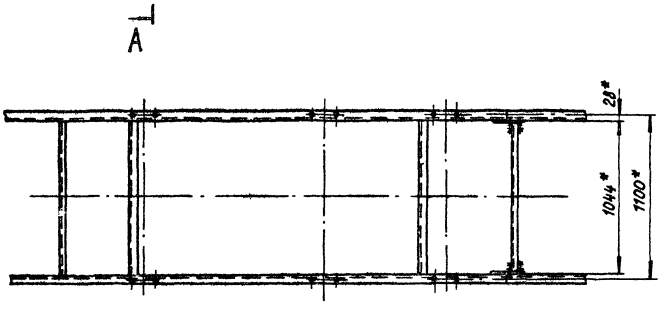

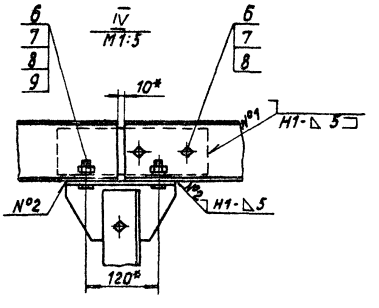

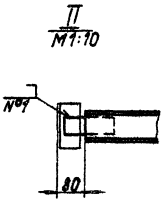

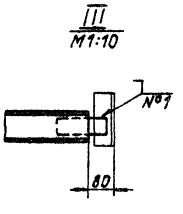

1. * Размеры для справок.
2. $\pm \frac{IT14}{2}$.
3. Сварные швы по ГОСТ 5264-80.

					14.04.03.000 СБ		
Изм.	Лист	№ докум.	Подпись	Дата	Металлоконструкция конвейера. Сборочный чертеж	Лит.	Масса / Масштаб
Разраб.		Кузьмина					555 / 1:100
Пров.		Брашко				Лист	Листов 1
Т.контр.						ЛАТГИПРОПРОМ	
Н.контр.		Самсонова					
Утв.		Шнайдер					

Копировал

Формат А2

Альбом 10.6

Типовой проект 903-1-224.86

Инв.№ подл. | Подпись и дата | Взам.инв.№ | Инв.№ дубл. | Подпись и дата

14.04.03.100СБ

Типовой проект 903-1-224.86 Альбом 10.6

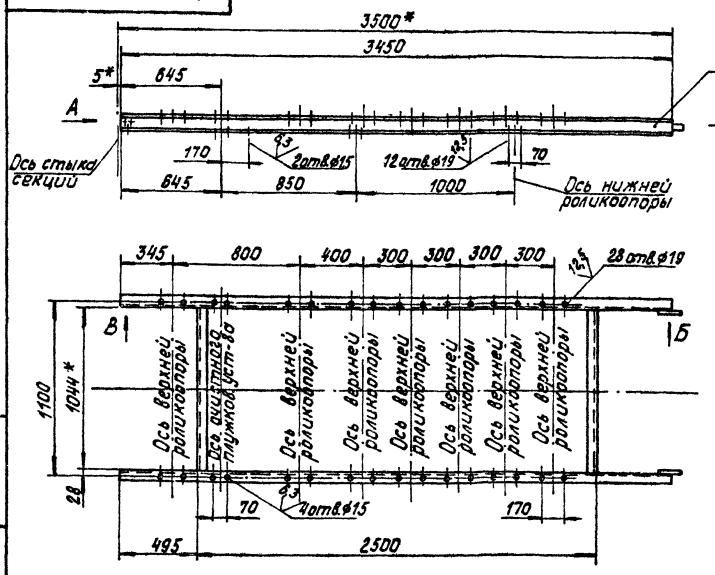

Вид А
М1:10

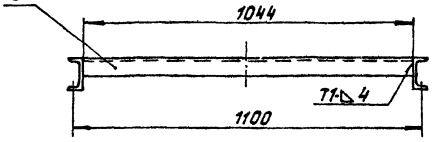

1.* Размеры для справок.
2. $H14, h14, \pm \frac{IT14}{2}$.
3. Шероховатость поверхностей кромок реза: $\sqrt{50}$.
4. Сварные швы по ГОСТ 5264-80.

Вид Б
М1:5

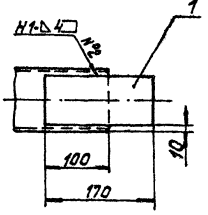

Вид В

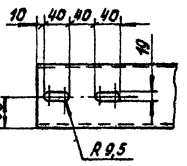

Вид Г
М1:5

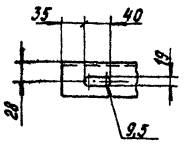

Изм. Лист.	№ докум.	Подпись	Дата	14.04.03.100СБ		
Разраб.	Кузьмина			Секция загрузочная. Сборочный чертеж	Лит.	Масса 75	Масштаб 1:20
Пров.	Брацило				Лист	Листов 1
Т.контр.					ЛАТГИПРОПРОМ	
Н.контр.	Самсонова					
Утв.	Шнайдер					

Копировал Б Формат А3

Типовой проект 903-1-224.86 Альбом 10.6

Формат	Зона	Поз.	Обозначение	Наименование	Кол.	Примечание
				Документация		
А3			14.04.03.100СБ	Сборочный чертеж		
				Детали		
Б4		1	14.04.03.101	Накладка		
				Полоса Б6×80 ГОСТ 103-76 Вст3сп ГОСТ 535-79	2	0,65кг
Б4		2	14.04.03.102	Прогон		
				Швеллер 10П ГОСТ 8240-72 Вст3сп ГОСТ 535-79	2	30,0кг
Б4		3	14.04.03.103	Связь		
				Уголок Б-63×63×6 ГОСТ 8509-72 Вст3сп ГОСТ 535-79	2	6,0кг

Изм. Лист.	№ докум.	Подпись	Дата	14.04.03.100		
Разраб.	Кузьмина			Секция загрузочная	Лит.	Лист	Листов 1
Пров.	Брацило				ЛАТГИПРОПРОМ	
Н.контр.	Самсонова					
Утв.	Шнайдер					

Копировал Б Формат А4

Типовой проект 903-1-224.86 Альбом 10.6

Формат	Зона	Поз.	Обозначение	Наименование	Кол.	Примечание
				Документация		
А2			14.04.03.000СБ	Сборочный чертеж		
				Сборочные единицы		
А4		1	14.04.03.100	Секция загрузочная	1	
А4		2	14.04.03.200	Секция головная	1	
А4		3	14.04.03.300	Секция средней части	1	
А4		4	14.04.03.400	Секция средней части	1	
А4		5	14.04.03.500	Стойка Н=365	6	
				Стандартные изделия		
		6		Болт М16-8g×45.36.016 ГОСТ 7798-70	36	
		7		Гайка М16 4.016 ГОСТ 5915-70	36	
		8		Шайба 16.65Г.016 ГОСТ 6402-70	36	
		9		Шайба 16.01.05 ГОСТ 10450-78	24	

Изм. Лист.	№ докум.	Подпись	Дата	14.04.03.000		
Разраб.	Кузьмина			Металлоконструкция конвейера	Лит.	Лист	Листов 1
Пров.	Брацило				ЛАТГИПРОПРОМ	
Н.контр.	Самсонова					
Утв.	Шнайдер					

Копировал Б Формат А4

14.04.03.200 СБ

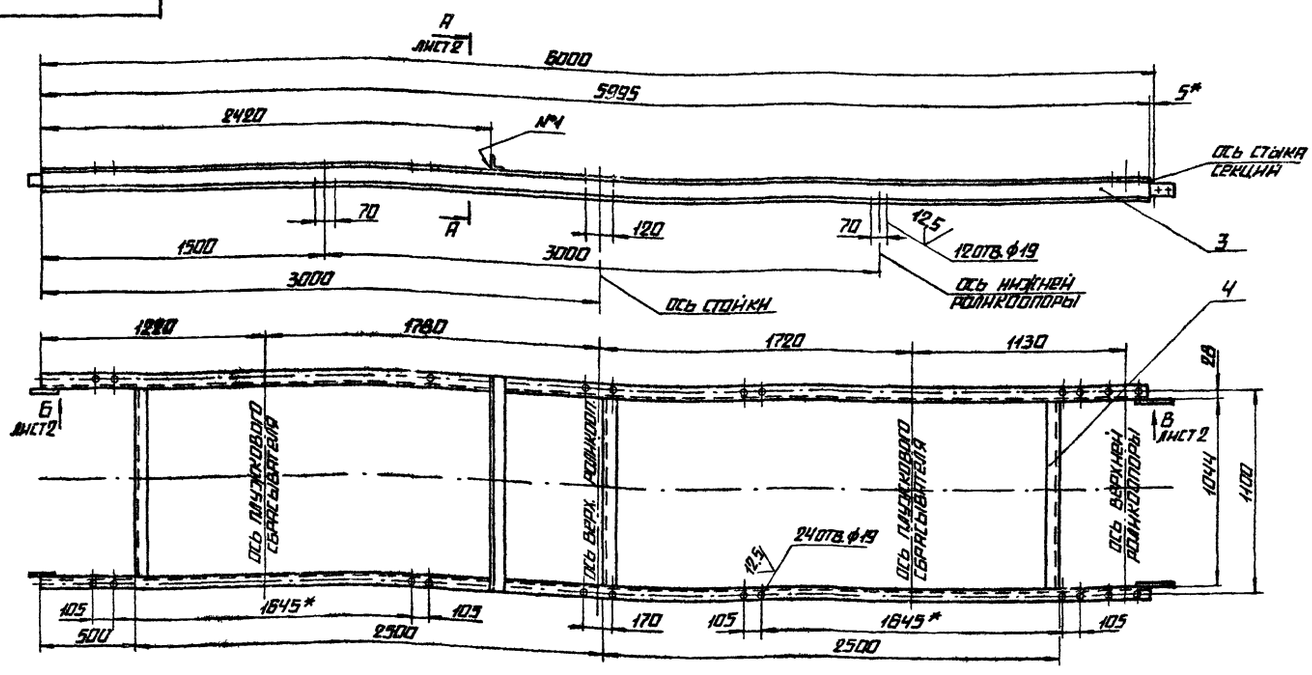

1.* РАЗМЕРЫ ДЛЯ СПРАВОК.
2. $H14, h14, \pm \frac{IT14}{2}$.
3. ШЕРОХОВАТОСТЬ ПОВЕРХНОСТЕЙ КРОМОК РЕЗА.
4. СВАРНЫЕ ШВЫ ПО ГОСТ 5264-80.

					14.04.03.200 СБ			
ИЗМ.	ЛИСТ	№ ДОКУМ.	ПОДП.	ДАТА	СЕКЦИЯ ГОЛОВНАЯ	ЛИТ.	МАССА	МАСШТАБ
РАЗРАБ.		КУЗЬМИНА					133	1:20
ПРОВ.		БРАЦИЛО			СБОРОЧНЫЙ ЧЕРТЕЖ	ЛИСТ 1	ЛИСТОВ 2	
Т. КОНТР.								
Н. КОНТР.		САМСОНОВА				ЛАТГИПРОПРОМ		
УТВ.		ШНАЙДЕР						

КОПИРОВАЛ ФОРМАТ А3

ТИПОВОЙ ПРОЕКТ 903-1-224.86 АЛЬБОМ 10.6

14.04.03.200 СБ

А–А
М1:10 ЛИСТ 1

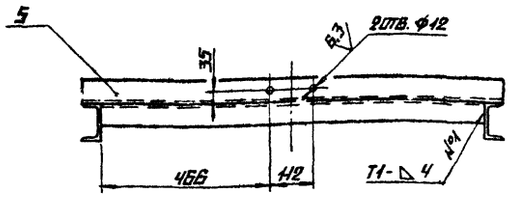

ВИД Б
М1:5 ЛИСТ 1

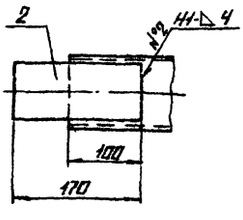

ВИД В
М1:5 ЛИСТ 1

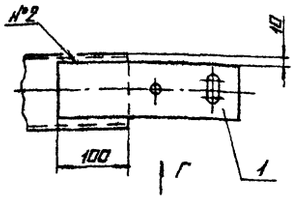

ВИД Г
М1:5

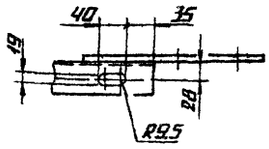

ИЗМ.	ЛИСТ	№ ДОКУМ.	ПОДП.	ДАТА	14.04.03.200 СБ			ЛИСТ 2

КОПИРОВАЛ ФОРМАТ А4

ТИПОВОЙ ПРОЕКТ 903-1-224.86 АЛЬБОМ 10.6

ФОРМА	ЗОНА	ПОЗ.	ОБОЗНАЧЕНИЕ	НАИМЕНОВАНИЕ	КОЛ.	ПРИМЕЧАНИЕ
				ДОКУМЕНТАЦИЯ		
*			14.04.03.200 СБ	СБОРОЧНЫЙ ЧЕРТЕЖ		*А3, А4
				ДЕТАЛИ		
А4		1	14.02.07.301	НАКЛАДКА	2	
Б4		2	14.04.03.201	НАКЛАДКА		
				ПОЛОСА 66×80 ГОСТ 103-76 / ВСТ3СП ГОСТ 535-79	2	
Б4		3	14.04.03.202	ПРОГОН		
				ШВЕЛЛЕР 10П ГОСТ 8240-79 / ВСТ3СП ГОСТ 535-79	2	51,5 кг
Б4		4	14.04.03.203	СВЯЗЬ		
				УГОЛОК Б-63×63×6 ГОСТ 8509-72 / ВСТ3СП ГОСТ 535-79	3	6,0 кг
Б4		5	14.04.03.204	УГОЛОК		
				УГОЛОК Б-63×63×6 ГОСТ 8509-72 / ВСТ3СП ГОСТ 535-79	1	6,5 кг

					14.04.03.200			
ИЗМ.	ЛИСТ	№ ДОКУМ.	ПОДП.	ДАТА	СЕКЦИЯ ГОЛОВНАЯ	ЛИТ.	ЛИСТ	ЛИСТОВ 1
РАЗРАБ.		КУЗЬМИНА						
ПРОВ.		БРАЦИЛО				ЛАТГИПРОПРОМ		
Н. КОНТР.		САМСОНОВА						
УТВ.		ШНАЙДЕР						

КОПИРОВАЛ ФОРМАТ А4

14.04.03.300 СБ

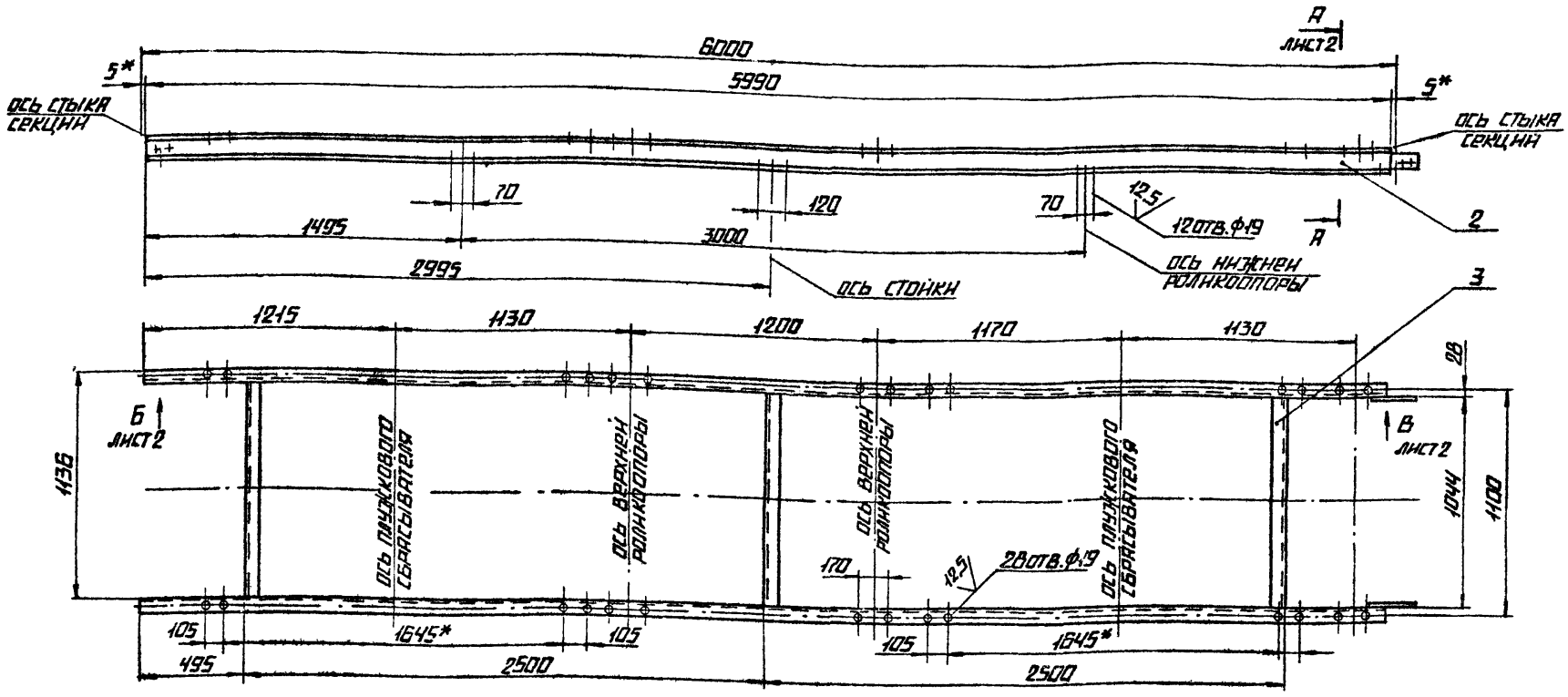

1. * РАЗМЕРЫ ДЛЯ СПРАВОК
2. $H14, h14, \pm\frac{IT14}{2}$.
3. ШЕРОХОВАТОСТЬ ПОВЕРХНОСТЕЙ КРОМОК РЕЗА: 50

					14.04.03.300 СБ			
ИЗМ.	ЛИСТ	№ ДОКУМ.	ПОДПИСЬ	ДАТА	СЕКЦИЯ СРЕДНЕЙ ЧАСТИ	ЛИТ.	МАССА	МАСШТАБ
РАЗРАБ.		КУЗЬМИНА					125	1:20
ПРОВ.		БРАЦИЛО			СБОРОЧНЫЙ ЧЕРТЕЖ	ЛИСТ 1	ЛИСТОВ 2	
Т. КОНТР.								
Н. КОНТР.		САМСОНОВА				ЛАТГИПРОПРОМ		
УТВ.		ШНАЙДЕР						

КОПИРОВАЛ ФОРМАТ А3

ТИПОВОЙ ПРОЕКТ 903-1-224.86 АЛЬБОМ 10.6

ИНВ. № ПОДЛ. | ПОДПИСЬ И ДАТА | ВЗАМ. ИНВ. № | ИНВ. № ДУБЛ. | ПОДПИСЬ И ДАТА

14.04.03.300 СБ

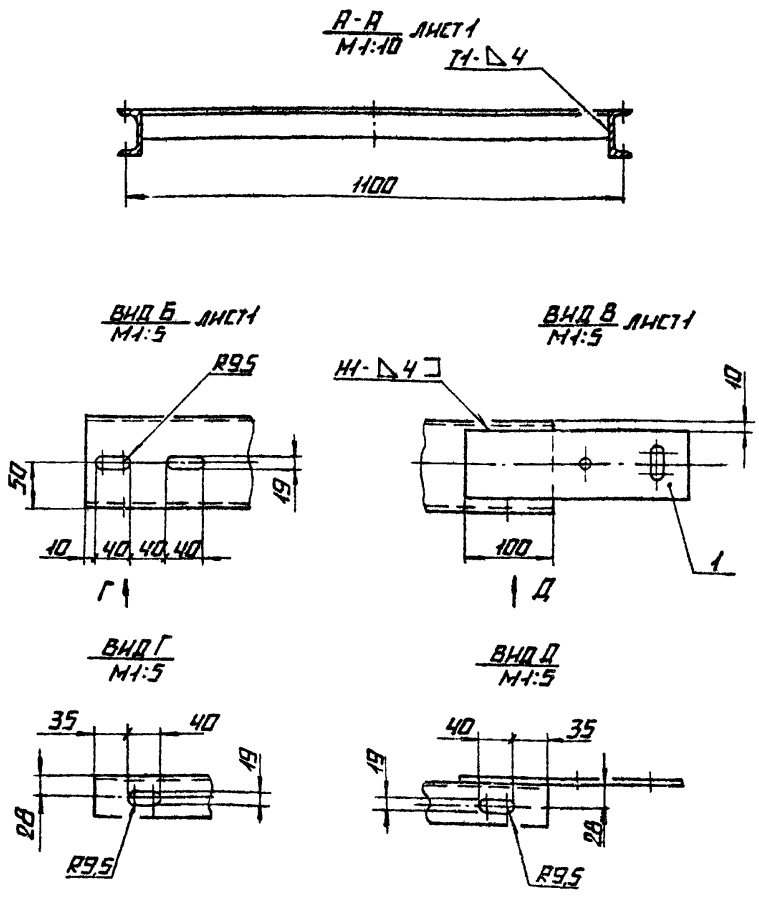

ИЗМ.	ЛИСТ	№ ДОКУМ.	ПОДП.	ДАТА	14.04.03.300 СБ	ЛИСТ 2

КОПИРОВАЛ ФОРМАТ А4

ФОРМАТ	ЗОНА	ПОЗ.	ОБОЗНАЧЕНИЕ	НАИМЕНОВАНИЕ	КОЛ.	ПРИМЕЧАНИЕ
				ДОКУМЕНТАЦИЯ		
*			14.04.03.300 СБ	СБОРОЧНЫЙ ЧЕРТЕЖ		* А3, А4
				ДЕТАЛИ		
А4		1	14.02.07.301	НАКЛАДКА	2	
Б4		2	14.04.03.301	ПРОГОН		
				ШВЕЛЛЕР 10П ГОСТ 8240-72 / ВСТ3СП ГОСТ 535-79	2	51,5 кг
Б4		3	14.04.03.302	СВЯЗЬ		
				УГОЛОК Б-63×63×6 ГОСТ 8509-72 / ВСТ3СП ГОСТ 535-79	3	6,0 кг

ИЗМ.	ЛИСТ	№ ДОКУМ.	ПОДП.	ДАТА	14.04.03.300			
РАЗРАБ.		КУЗЬМИНА			СЕКЦИЯ СРЕДНЕЙ ЧАСТИ	ЛИТ.	ЛИСТ	ЛИСТОВ
ПРОВ.		БРАЦИЛО						1
Н. КОНТР.		САМСОНОВА				ЛАТГИПРОПРОМ		
УТВ.		ШНАЙДЕР						

ФОРМАТ А4

ТИПОВОЙ ПРОЕКТ 903-1-224.86 АЛЬБОМ 10.6

ИНВ. № ПОДЛ. | ПОДПИСЬ И ДАТА | ВЗАМ. ИНВ. № | ИНВ. № ДУБЛ. | ПОДПИСЬ И ДАТА

14.04.03.400 СБ

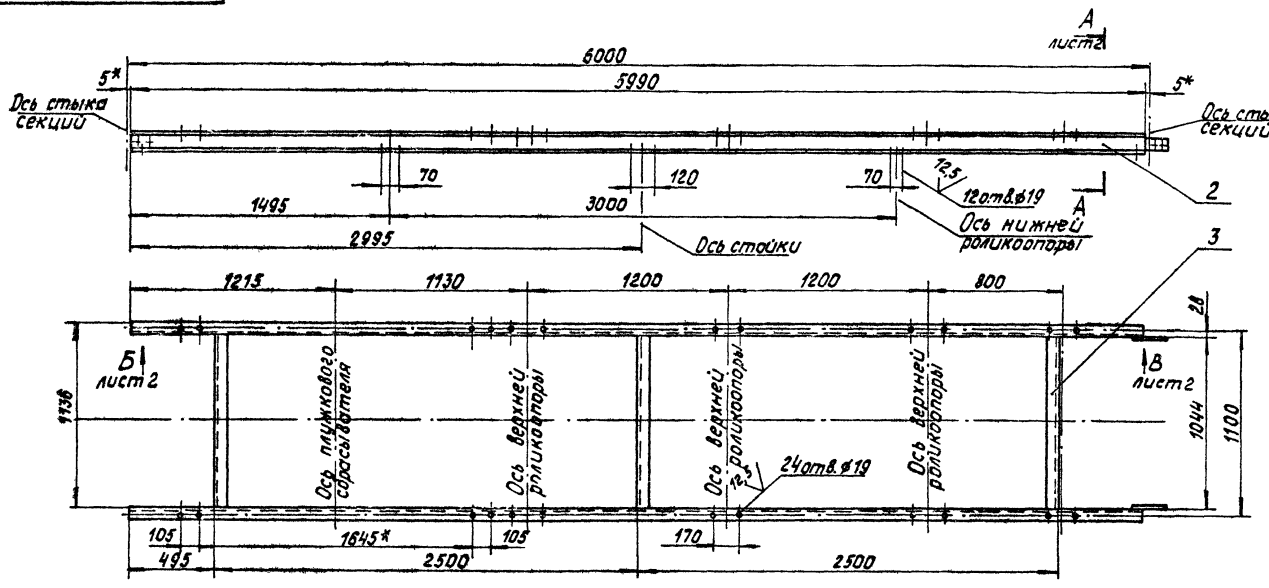

1. *Размеры для справок.
2. $H14, h14, \pm\frac{IT14}{2}$.
3. Шероховатость поверхностей кромок реза: 50.
4. Сварные швы по ГОСТ 5264-80.

							14.04.03.400 СБ		
Изм.	Лист	№ докум.	Подпись	Дата	Секция средней части. Сборочный чертеж.		Лит.	Масса	Масштаб
Разраб.		Кузьмина						12,5	1:20
Пров.		Брацило					Лист 1	Листов 2	
Т.контр.							ЛАТГИПРОПРОМ		
Н.контр.		Сатанова							
Утв.		Шнайдер							

Копировал | Формат А3

Типовой проект 903-1-224.86 Альбом 10.6

Инв.№ подл. | Подпись и дата | Взам.инв.№ | Инв.№ дубл. | Подпись и дата

14.04.03.400 СБ

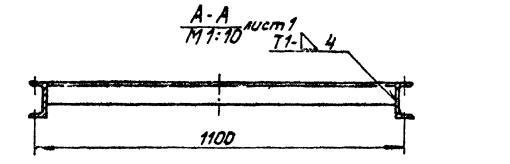

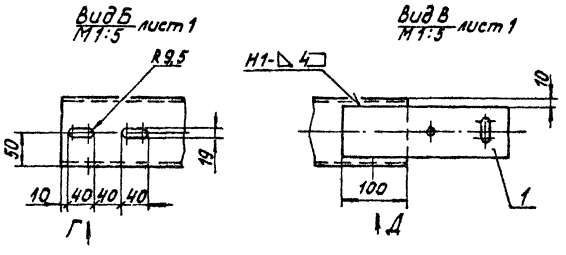

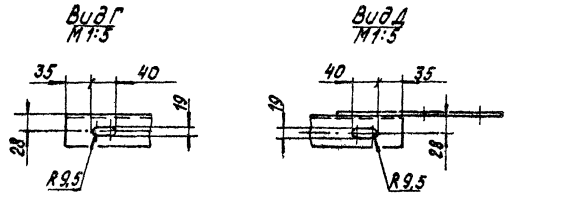

							14.04.03.400 СБ		
Изм.	Лист	№ докум.	Подпись	Дата				Лист	Листов
								2	
							ЛАТГИПРОПРОМ		

Формат А4

Типовой проект 903-1-224.86 Альбом 10.6

Инв.№ подл. | Подпись и дата | Взам.инв.№ | Инв.№ дубл. | Подпись и дата

Формат	Зона	Поз.	Обозначение	Наименование	Кол.	Примечание
				Документация		
*			14.04.03.400 СБ	Сборочный чертеж		*А3, А4
				Детали		
А4		1	14.02.07.301	Накладка	2	
Б4		2	14.04.03.401	Прогон		
				Швеллер 10П ГОСТ 8240-72 Вст3сп ГОСТ 535-79	2	51,5 кг
Б4		3	14.04.03.402	Связь		
				Уголок Б-63×63×8 ГОСТ 8509-72 Вст3сп ГОСТ 535-79	3	6,0 кг

							14.04.03.400		
Изм.	Лист	№ докум.	Подпись	Дата	Секция средней части		Лит.	Лист	Листов
Разраб.		Кузьмина							1
Пров.		Брацило					ЛАТГИПРОПРОМ		
Т.контр.		Сатанова							
Утв.		Шнайдер							

Копировал | Формат А4

14.04.03.500 СБ

Типовой проект 903-1-224.86 Альбом 10.6

Инв.№ подл. | Подпись и дата | Взам.инв.№ | Инв.№ дубл. | Подпись и дата

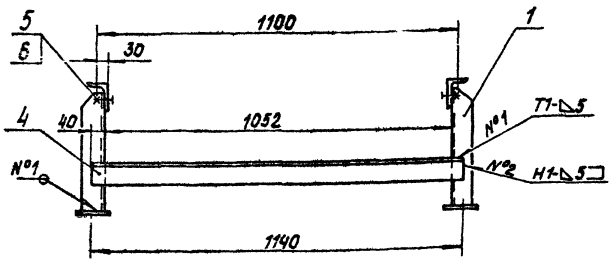

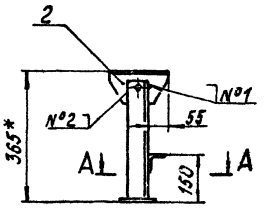

Поз. 2
М1:5

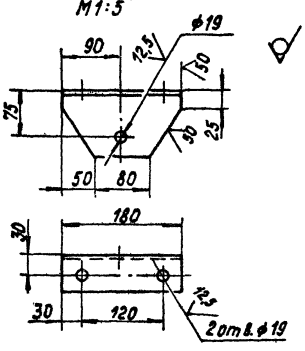

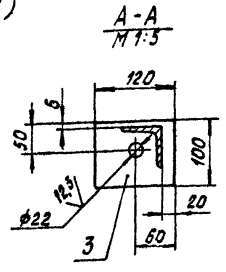

1. *Размеры для справок.
2. Н14; h14; ± IT14/2.
3. Шероховатость поверхностей кромок реза: 50.
4. Сварные швы по ГОСТ 5264-80.

					14.04.03.500 СБ				
Изм.	Лист	№ докум.	Подпись	Дата	Стойка Н=365. Сборочный чертеж	Лит.	Масса	Масштаб	
Разраб.		Кузьмина					14,5	1:10	
Пров.		Брацило				Лист	Листов 1		
Т.контр.						ЛАТГИПРОПРОМ			
Н.контр.		Самсонова							
Утв.		Шнайдер							

Копировал Б Формат А3

Типовой проект 903-1-224.86 Альбом 10.6

Инв.№ подл. | Подпись и дата | Взам.инв.№ | Инв.№ дубл. | Подпись и дата

14.04.03.501

14.04.03.501 изображено

14.04.03.501.01 - зеркальное отражение

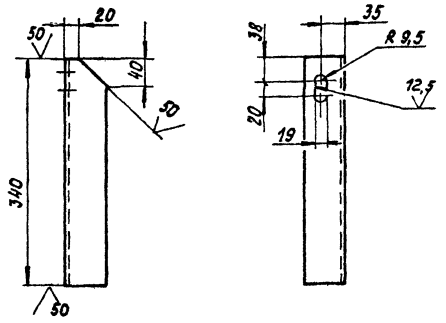

Неуказанные предельные отклонения размеров $H14; h14; \pm \frac{IT14}{2}$.

					14.04.03.501				
Изм.	Лист	№ докум.	Подпись	Дата	Стойка	Лит.	Масса	Масштаб	
Разраб.		Кузьмина					1,9	1:5	
Пров.						Лист	Листов 1		
Т.контр.						ЛАТГИПРОПРОМ			
Н.контр.		Самсонов			Уголок Б-63×63×6 ГОСТ 8509-72 ВСт3сп ГОСТ 535-79				
Утв.									

Копировал Б Формат А4

Формат	Зона	Поз.	Обозначение	Наименование	Кол.	Примечание
				Документация		
А3			14.04.03.500 СБ	Сборочный чертеж		
				Детали		
А4		1	14.04.03.501	Стойка	1	
			-01	Стойка	1	
Б4		2	14.04.03.502	Опора		
				Уголок Б-100×63×6 ГОСТ 8510-72 ВСт3сп ГОСТ 535-79	2	1,1 кг
Б4		3	14.04.03.503	Основание		
				Лист Б-ПН-8 ГОСТ 19903-74 ВСт3сп ГОСТ 14637-79	2	0,8 кг
Б4		4	14.04.03.504	Связь		
				Уголок Б-63×63×6 ГОСТ 8509-72 ВСт3сп ГОСТ 535-79		
				L=1130 h14	1	6,5 кг
				Стандартные изделия		
		5		Болт М16-6g×45.58.016 ГОСТ 7798-70	2	
		6		Гайка М16.5.016 ГОСТ 5915-70	2	

					14.04.03.500				
Изм.	Лист	№ докум.	Подпись	Дата	Стойка Н=365	Лит.	Лист	Листов 1	
Разраб.		Кузьмина							
Пров.		Брацило				ЛАТГИПРОПРОМ			
Н.контр.		Самсонова							
Утв.		Шнайдер							

Копировал Б Формат А4

14.04.04.000 СБ

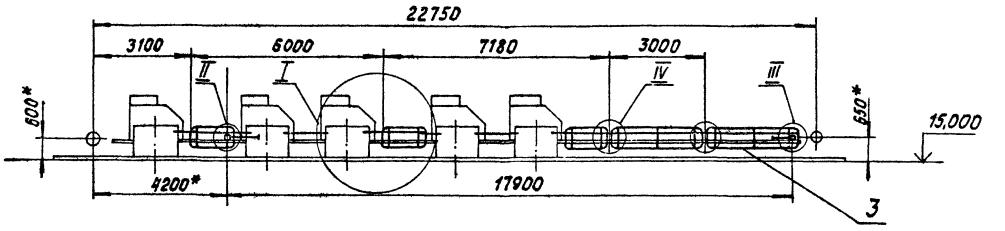

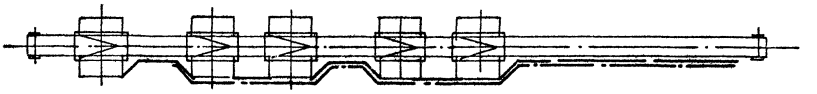

I
М1:20

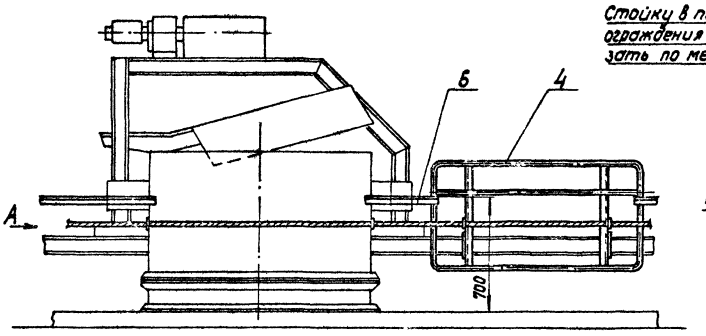

II
М1:10

Стойку в панели ограждения выре зать по месту

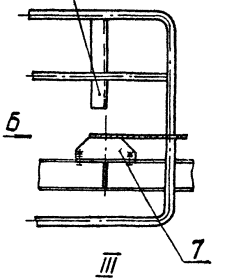

Вид Б
М1:5

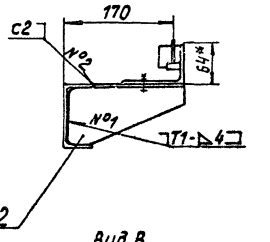

III
М1:10

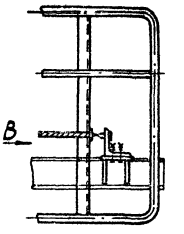

Вид В
М1:3

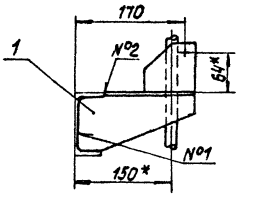

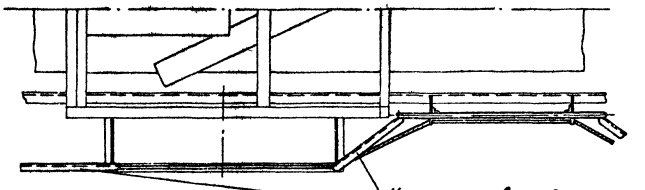

Уголок поз. 6 приварить по месту при монтаже

Вид А
М1:5

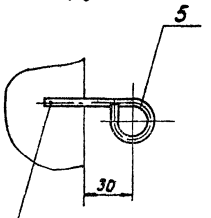

Скобу поз. 5 приварить по месту при монтаже

IV
М1:10

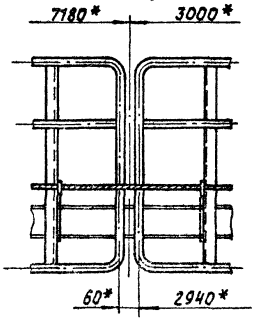

1. * Размеры для справок.
2. $\pm \frac{IT14}{2}$.
3. Сварные швы по ГОСТ 5264-80.

				14.04.04.000 СБ			
Изм.	Лист	№ докум.	Подпись	Дата	Ограждение конвейера и устройство аварийное выключающее в сборе. Сборочный чертеж	Лит.	Масса	Масштаб
Разраб.		Кузьминов					115	1:100
Пров.		Брацило				Лист	Листов 1	
Т.контр.						ЛАТГИПРОПРОМ		
Н.контр.		Степанов						
Утв.		Шнайдер						

Формат А2

Инв. № подл. | Подпись и дата | Взам. инв. № | Инв. № дубл. | Подпись и дата

Типовой проект 903-1-224.86 Альбом 10.6

Типовой проект 903-1-224.86 Альбом 10.6

14.04.04.002

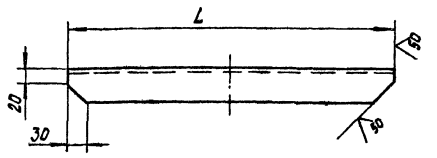

Обозначение	L, мм	Масса, кг
14.04.04.002	520	2,0
-01	1120	4,2

Неуказанные предельные отклонения размеров: $h14, \pm\frac{IT14}{2}$.

Изм. Лист	№ докум.	Подпись	Дата	14.04.04.002		
Разраб.	Кузьмина			Уголок	Лит.	Масса: см. табл.	Масштаб: —
Пров.					Лист	Листов 1
Т. контр.					ЛАТГИПРОПРОМ	
Н. контр.	Самсонова			Уголок Б-50×50×5 ГОСТ 8509-72 / Ст3сп ГОСТ 535-79		
Утв.						

Инв. № подл. | Подпись и дата | Взам. инв. № | Инв. № дубл. | Подпись и дата

Копировал | Формат А4

Типовой проект 903-1-224.86 Альбом 10.6

Формат	Зона	Поз.	Обозначение	Наименование	Кол.	Примечание
				Документация		
А2			14.04.04.100 СБ	Сборочный чертеж		
				Детали		
А4		1	14.03.07.401	Стойка	1	
			-01	Стойка	1	
А4		2	14.04.04.001	Скоба	2	
Б4		3	14.04.04.101	Кронштейн		
				Лист Б-ЛН-4 ГОСТ 19903-74 / Ст3сп ГОСТ 14637-79	2	0,53 кг
				Стандартные изделия		
		4		Болт М12-6g×30.36.016 ГОСТ 7798-70	4	
		5		Гайка М12.4.016 ГОСТ 5915-70	4	
				Материалы		
		6		Круг В16 ГОСТ 2590-71 / Ст3сп ГОСТ 535-79	5,2	м

Изм. Лист	№ докум.	Подпись	Дата	14.04.04.100		
Разраб.	Кузьмина			Панель ограждения	Лит.	Лист	Листов: 1
Пров.	Брацило				ЛАТГИПРОПРОМ	
Н. контр.	Самсонова					
Утв.	Шнайдер					

Инв. № подл. | Подпись и дата | Взам. инв. № | Инв. № дубл. | Подпись и дата

Копировал | Формат А4

Типовой проект 903-1-224.86 Альбом 10.6

14.04.04.001

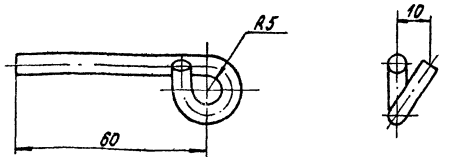

Развертка

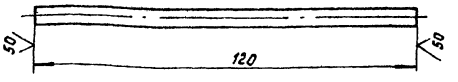

Неуказанные предельные отклонения размеров: $H14, h14, \pm\frac{IT14}{2}$.

Изм. Лист	№ докум.	Подпись	Дата	14.04.04.001		
Разраб.	Кузьмина			Скоба	Лит.	Масса: 0,03	Масштаб: 1:1
Пров.					Лист	Листов 1
Т. контр.					ЛАТГИПРОПРОМ	
Н. контр.	Самсонова			Круг В6 ГОСТ 2590-71 / Ст3сп ГОСТ 535-79		
Утв.						

Инв. № подл. | Подпись и дата | Взам. инв. № | Инв. № дубл. | Подпись и дата

Формат А4

Типовой проект 903-1-224.86 Альбом 10.6

Формат	Зона	Поз.	Обозначение	Наименование	Кол.	Примечание
				Документация		
А2			14.04.04.000 СБ	Сборочный чертеж		
				Сборочные единицы		
А4		1	14.03.07.100	Кронштейн	1	
А4		2	14.03.07.300	Кронштейн	1	
А4		3	14.03.07.400	Панель ограждения	2	
А4		4	14.04.04.100	Панель ограждения	3	
				Детали		
А4		5	14.04.04.001	Скоба	8	
А4		6	14.04.04.002	Уголок	5	
			-01	Уголок	2	
				Прочие изделия		
		7		Устройство канатное выключающее $\ell_к$=30 м	1	
				Изделие поз. 7 изготавливается по нормалям Союзпромтехмонтажа, комплектуется и поставляется заводами Минтяжмаша СССР.		

Изм. Лист	№ докум.	Подпись	Дата	14.04.04.000		
Разраб.	Кузьмина			Ограждение конвейера и устройство аварийно выключающее в сборе	Лит.	Лист	Листов 1
Пров.	Брацило				ЛАТГИПРОПРОМ	
Т. контр.						
Н. контр.	Самсонова					
Утв.	Шнайдер					

Инв. № подл. | Подпись и дата | Взам. инв. № | Инв. № дубл. | Подпись и дата

Копировал

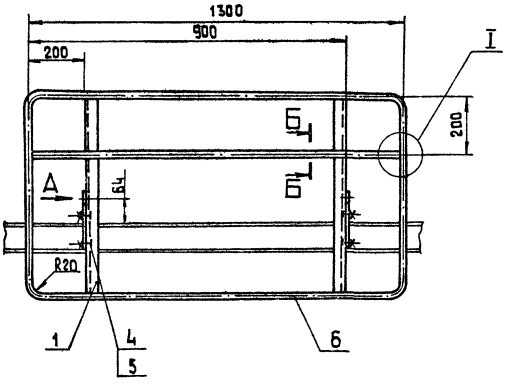

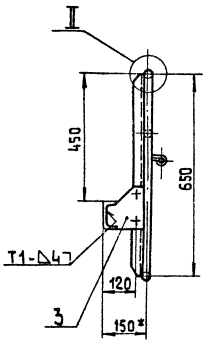

Вид А
М 1:2

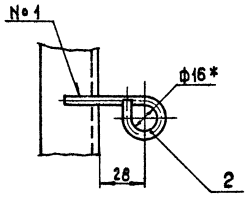

Шов нестандартный №1	Шов нестандартный №2	Шов нестандартный №3
Б-Б М 1:2 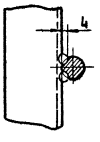	I М 1:2 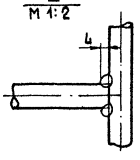	II М 1:2 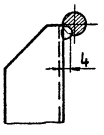
Характеристика швов		
Швы соединений без скоса кромок, двусторонний. Сварка ручная электродуговая.		Шов соединения без скоса кромок, односторонний. Сварка ручная электродуговая.

Поз. 2
М. 1:2,5

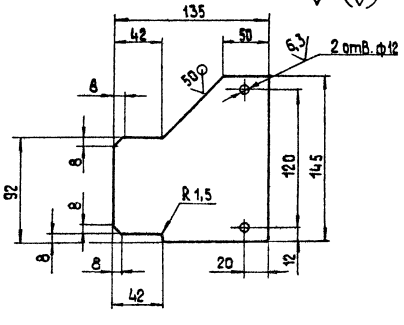

1. * Размеры для справок
2. $H\,14$, $h\,14$; $\pm \frac{IT\,14}{2}$.
3. Шероховатость поверхностей кромок реза: $\sqrt{50}$.

				14.04.04.100 СБ		
Изм.	Лист	№ докум.	Подпись	Дата		
Разраб.		Кузьмина			Панель ограждения Сборочный чертеж.	Лит. 14 / Масса / Масштаб 1:10
Пров.		Брацило				Лист / Листов 1
Т.контр.						ЛАТГИПРОПРОМ
Н.контр.		Самсонова				
Утв.		Шнайдер				

Копировал 38 Формат А2

Инв. № подл. | Подпись и дата | Взам. инв. № | Инв. № дубл. | Подпись и дата

Типовой проект 903-1-224.86 Альбом 10.6

14. 04. 05. 000 СБ

Альбом 10.6

Типовой проект 903-1-224.86

Инв. № подл. | Подпись и дата | Взам. инв. № | Инв. № дубл. | Подпись и дата

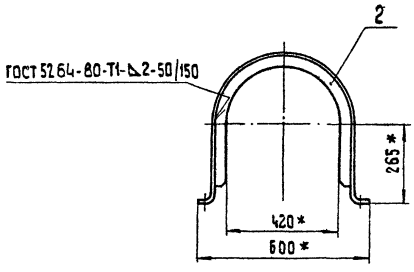

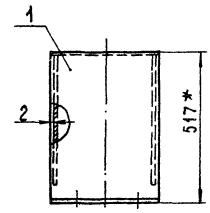

Поз. 2

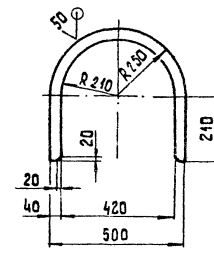

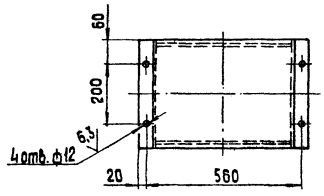

1.* Размеры для справок.

2. H 14, h 14, $\pm \frac{IT14}{2}$.

						14. 04. 05. 000 СБ			
Изм.	Лист	№ докум.	Подпись	Дата	Ограждение муфты Сборочный чертеж		Лит.	Масса	Масштаб
Разраб.		Кузьмина						8,5	1:10
Пров.		Брацило					Лист	Листов 1	
Т. контр.									
Н. контр.		Самсонова					ЛАТГИПРОПРОМ		
Утв.		Шнайдер							

Копировал

Формат А3

14. 04. 05. 001

Альбом 10.6

Типовой проект 903-1-224.86

Инв. № подл. | Подпись и дата | Взам. инв. № | Инв. № дубл. | Подпись и дата

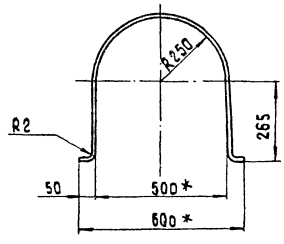

Развертка

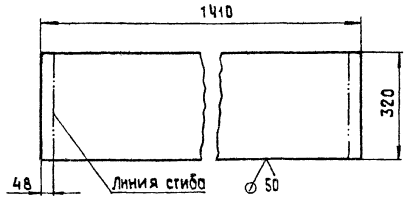

1.* Размеры для справок.

2. H 14, h 14, $\pm \frac{IT14}{2}$.

						14. 04. 05. 001			
Изм.	Лист	№ докум.	Подпись	Дата	Обечайка		Лит.	Масса	Масштаб
Разраб.		Кузьмина						7,0	1:10
Пров.							Лист	Листов 1	
Т. контр.									
Н. контр.		Самсонова			Лист 5-ПН-2 ГОСТ 19903-74 4-IV-8Ст3сп ГОСТ 16523-70		ЛАТГИПРОПРОМ		
Утв.									

Формат А4

Формат	Зона	Поз.	Обозначение	Наименование	Кол.	Примечание
				Документация		
А3			14. 04. 05. 000 СБ	Сборочный чертеж		
				Детали		
А4		1	14. 04. 05. 001	Обечайка	1	
Б4		2	14. 04. 05. 002	Ребро		
				Лист 5-ПН-2 ГОСТ 19903-74 4-IV-8Ст3сп ГОСТ 16523-70	2	0,7 кг

						14. 04. 05. 000			
Изм.	Лист	№ докум.	Подпись	Дата	Ограждение муфты		Лит.	Лист	Листов 1
Разраб.		Кузьмина							
Пров.		Брацило					ЛАТГИПРОПРОМ		
Т. контр.									
Н. контр.		Самсонова							
Утв.		Шнайдер							

Формат А4

14.04.06.000СБ

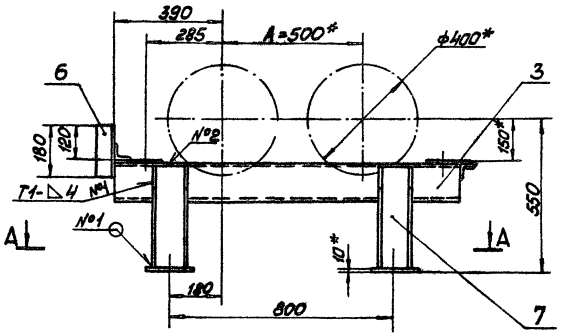

Поз. 7

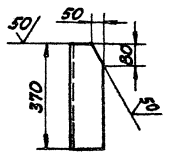

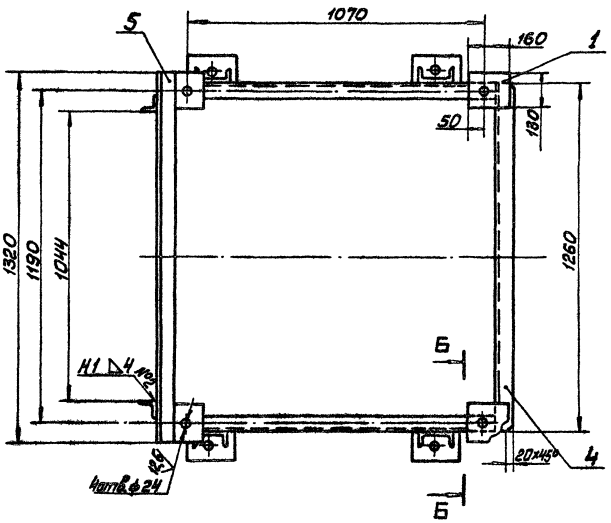

Б—Б

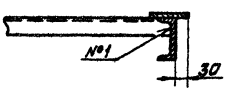

А—А

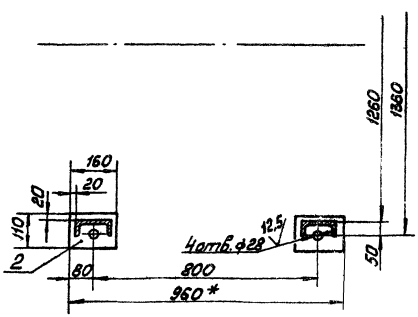

1. * Размеры для справок.
2. H14; h14; $\pm\frac{IT14}{2}$.
3. Шероховатость поверхностей кромок реза: 50/.
4. Сварные швы по ГОСТ 5264-80.

Типовой проект 903-1-224.86 Альбом 10.6

					14.04.06.000СБ			
Изм.	Лист	№ докум.	Подп.	Дата	Рама натяжки Сборочный чертёж	Лит.	Масса	Масштаб
Разраб.		Сарокина					70	1:10
Пров.		Брацило				Лист	Листов 1	
Т.контр.						ЛАТГИПРОПРОМ		
Н.контр.		Самсонова						
Утв.		Шнайдер						

Копировал Мок. Формат А2

Формат	Зона	Поз.	Обозначение	Наименование	Кол.	Примечание
Б4		9	14.04.07.008	Связь		
				Уголок Б-100×100×8 ГОСТ 8509-72 / Вст3сп ГОСТ 535-79		
				L=760 h14	1	9,3 кг
Б4		10	14.04.07.009	Связь		
				Уголок Б-100×100×8 ГОСТ 8509-72 / Вст3сп ГОСТ 535-79		
				L=835 h14	1	10,2 кг
Б4		11	14.04.07.010	Стойка		
				Швеллер 120 ГОСТ 8240-72 / Вст3сп ГОСТ 535-79		
				L=215 h14	2	2,24 кг
Б4		12	14.04.07.011	Стойка		
				Швеллер 200 ГОСТ 8240-72 / Вст3сп ГОСТ 535-79		
				L=215 h14	1	4,0 кг

Инв.№ подл. | Подпись и дата | Взам. инв.№ | Инв.№ дубл. | Подпись и дата | Инв.№ подл.

Изм.	Лист	№ докум.	Подпись	Дата

14.04.07.000

Лист 2

Копировал | Формат А4

100 L0 h0 h1

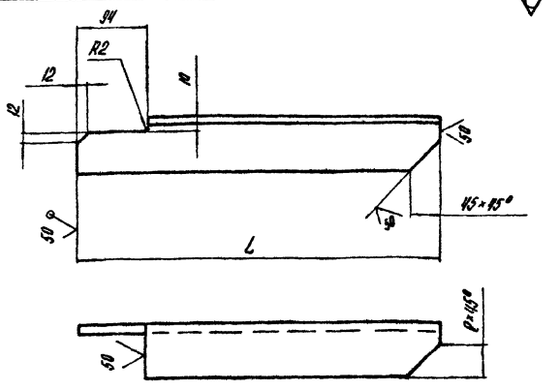

Обозначение	Поз.	Размеры мм L	Размеры мм P	Масса кг
14.04.07.001	1	410	20	3,7
-01	2	515	45	4,7

Неуказанные предельные отклонения размеров: $h14; \pm \frac{IT14}{2}$.

Инв.№ подл. | Подпись и дата | Взам. инв.№ | Инв.№ дубл. | Подпись и дата

Изм.	Лист	№ докум.	Подпись	Дата
Разраб.	Балбордэ			
Пров.	Брацила			
Т. контр.				
Н. контр.	Самсонова			

14.04.07.001

Связь

Уголок Б-75×75×8 ГОСТ 8509-72 / Вст3сп ГОСТ 535-79

Лит.	Масса	Масштаб
	см. табл.	1:5
Лист	Листов 1	

ЛАТГИПРОПРОМ

Копировал | Формат А4

Формат	Зона	Поз.	Обозначение	Наименование	Кол.	Примечание
				Документация		
А2			14.04.07.000 СБ	Сборочный чертеж		
				Детали		
А4		1	14.04.07.001	Связь	1	
		2	-01	Связь	1	
Б4		3	14.04.07.002	Балка		
				Швеллер 140 ГОСТ 8240-72 / Вст3сп ГОСТ 535-79		
				L=320 h14	2	3,9 кг
Б4		4	14.04.07.003	Лист		
				Лист Б-ПН-13 ГОСТ 19903-74 / Вст3сп ГОСТ 14637-79		
				210h 14×260 h14	1	5,1 кг
Б4		5	14.04.07.004	Лист		
				Лист Б-ПН-10 ГОСТ 19903-74 / Вст3сп ГОСТ 14637-79	2	2,5 кг
Б4		6	14.04.07.005	Лист		
				Лист Б-ПН-10 ГОСТ 19903-74 / Вст3сп ГОСТ 14637-79	1	4,4 кг
Б4		7	14.04.07.006	Связь		
				Уголок Б-75×75×8 ГОСТ 8509-72 / Вст3сп ГОСТ 535-79		
				L=550 h14	1	6,0 кг
Б4		8	14.04.07.007	Связь		
				Уголок Б-75×75×8 ГОСТ 8509-72 / Вст3сп ГОСТ 535-79	1	6,5 кг

Подпись и дата | Инв.№ подл. | Взам. инв.№ | Инв.№ дубл. | Подпись и дата | Инв.№ подл.

Изм.	Лист	№ докум.	Подпись	Дата
Разраб.	Балбордэ			
Пров.	Брацила			
Н. контр.	Самсонова			
Утв.				

14.04.07.000

Рама привода

Лит.	Лист	Листов
	1	2

ЛАТГИПРОПРОМ

Копировал | Формат А4

Формат	Зона	Поз.	Обозначение	Наименование	Кол.	Примечание
				Документация		
А2			14.04.06.000 СБ	Сборочный чертеж		
				Детали		
Б4		1	14.04.06.001	Накладка		
				Лист Б-ПН-10 ГОСТ 19903-74 / Вст3сп ГОСТ 14637-79	1	1,63 кг
Б4		2	14.04.06.002	Основание		
				Лист Б-ПН-10 ГОСТ 19903-74 / Вст3сп ГОСТ 14637-79	1	1,38 кг
Б4		3	14.04.06.003	Прогон		
				Швеллер 14 П ГОСТ 8240-72 / Вст3сп ГОСТ 535-79		
				L=122 h14	2	15 кг
Б4		4	14.04.06.004	Связь		
				Уголок Б-50×50×5 ГОСТ 8509-72 / Вст3сп ГОСТ 535-79	1	4,75 кг
Б4		5	14.04.06.005	Связь		
				Уголок Б-50×50×5 ГОСТ 8509-72 / Вст3сп ГОСТ 535-79	1	3,0 кг
Б4		6	14.04.06.006	Стойка		
				Уголок Б-63×63×6 ГОСТ 8509-72 / Вст3сп ГОСТ 535-79	2	1,03 кг
Б4		7	14.04.06.007	Стойка		
				Швеллер 12 П ГОСТ 8240-72 / Вст3сп ГОСТ 535-79	4	3,85 кг

Подпись и дата | Инв.№ подл. | Взам. инв.№ | Инв.№ дубл. | Подпись и дата | Инв.№ подл.

Изм.	Лист	№ докум.	Подпись	Дата
Разраб.	Горячие			
Пров.	Брацила			
Н. контр.	Самсонова			
Утв.	Шнейдер			

14.04.06.000

Рама натяжки

Лит.	Лист	Листов
		1

ЛАТГИПРОПРОМ

Копировал | Формат А4

14.04.07.000 СБ

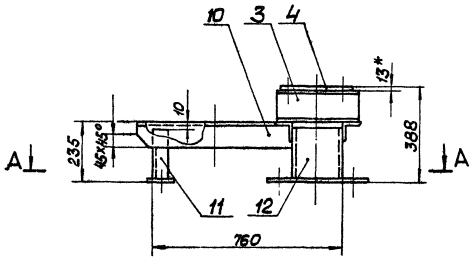

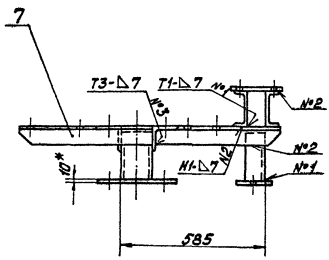

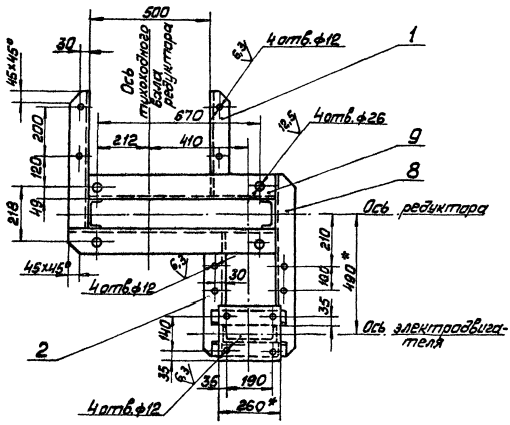

Поз. 8

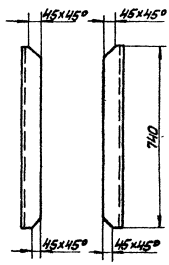

А — А

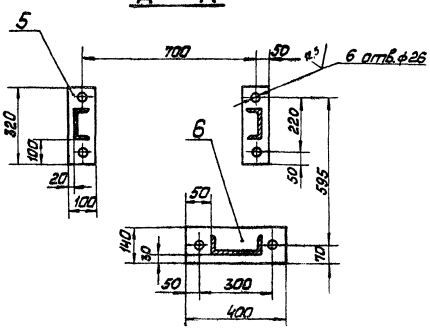

1 * Размеры для справок.

2. H14; h14; $\pm \frac{IT14}{2}$

3. Шероховатость поверхностей кромок реза: 50

4. Сварные швы по ГОСТ 5264-80.

Альбом 10.6

Типовой проект 903-1-224.86

Инв. № подл.	Подп. и дата	Взам. инв. №	Инв. № дубл.	Подп. и дата

				14.04.07.000 СБ			
Изм.	Лист	№ докум.	Подп.	Дата	Рама привода Сборочный чертёж	Лит.	Масса	Масштаб
Разраб.		Балбарова					72	1:10
Пров.		Брацило				Лист	Листов 1	
Т. контр.						ЛАТГИПРОПРОМ		
Н. контр.		Самсонов						
Утв.		Шкайдо						

Копировал Маке Формат А2

14.04.08.001

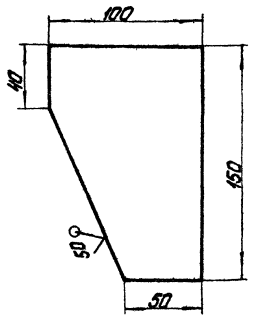

Неуказанные предельные отклонения размеров: h14.

Изм.	Лист	№ докум.	Подпись	Дата	14.04.08.001			
Разраб.		Сорокина			Косынка	Лит.	Масса 0,58	Масштаб 1:2
Пров.								
Т.контр.						Лист	Листов 1	
Н.контр.		Самсонова			Лист Б-ПН-6 ГОСТ 19903-74 / ВСт3сп ГОСТ 14637-79	ЛАТГИПРОПРОМ		
Утв.								

Копировал Формат А4

Типовой проект 903-1-224.86 Альбом 10.6

14.04.08.002

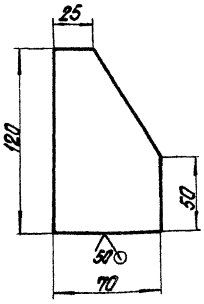

Неуказанные предельные отклонения размеров: h14.

Изм.	Лист	№ докум.	Подпись	Дата	14.04.08.002			
Разраб.		Сорокина			Косынка	Лит.	Масса 0,32	Масштаб 1:2
Пров.								
Т.контр.						Лист	Листов 1	
Н.контр.		Самсонова			Лист Б-ПН-6 ГОСТ 19903-74 / ВСт3сп ГОСТ 14637-79	ЛАТГИПРОПРОМ		
Утв.								

Копировал Формат А4

Типовой проект 903-1-224.86 Альбом 10.6

Формат	Зона	Поз.	Обозначение	Наименование	Кол.	Примечание
Б4		10	14.04.08.008	Прогон		
				Швеллер 14П ГОСТ 8240-72 / ВСт3сп ГОСТ 535-79	2	21,90 кг
Б4		11	14.04.08.009	Связь		
				Швеллер 14П ГОСТ 8240-72 / ВСт3сп ГОСТ 535-79	1	14,40 кг
Б4		12	14.04.08.010	Связь		
				Уголок Б-50х50х5 ГОСТ 8509-72 / ВСт3сп ГОСТ 535-79		
				L=1290 h14	1	4,90 кг
Б4		13	14.04.08.011	Стойка		
				Швеллер 12П ГОСТ 8240-72 / ВСт3сп ГОСТ 535-79		
				L=370 h14	2	3,85 кг
Б4		14	14.04.08.012	Стойка		
				Швеллер 12П ГОСТ 8240-72 / ВСт3сп ГОСТ 535-79		
				L=470 h14	2	4,90 кг
Б4		15	14.04.08.013	Уголок		
				Уголок Б-50х50х5 ГОСТ 8509-72 / ВСт3сп ГОСТ 535-79		
				L=80 h14	1	0,30 кг
Б4		16	14.04.08.014	Уголок		
				Уголок Б-63х63х6 ГОСТ 8509-72 / ВСт3сп ГОСТ 535-79		
				L=140 h14	1	0,80 кг

Изм.	Лист	№ докум.	Подпись	Дата	14.04.08.000	Лист 2

Копировал Формат А4

Типовой проект 903-1-224.86 Альбом 10.6

Формат	Зона	Поз.	Обозначение	Наименование	Кол.	Примечание
				Документация		
А2			14.04.08.000СБ	Сборочный чертеж		
				Детали		
А4		1	14.03.12.001	Бобышка	1	
А4		2	14.03.12.002	Бобышка	1	
А4		3	14.04.08.001	Косынка	2	
А4		4	14.04.08.002	Косынка	4	
Б4		5	14.04.08.003	Косынка		
				Лист Б-ПН-8 ГОСТ 19903-74 / ВСт3сп ГОСТ 14637-79	6	1,15 кг
Б4		6	14.04.08.004	Косынка		
				Лист Б-ПН-6 ГОСТ 19903-74 / ВСт3сп ГОСТ 14637-79	2	1,23 кг
Б4		7	14.04.08.005	Лист		
				Лист Б-ПН-6 ГОСТ 19903-74 / ВСт3сп ГОСТ 14637-79		
				125 h14 х 180 h14	2	1,06 кг
Б4		8	14.04.08.006	Накладка		
				Лист Б-ПН-10 ГОСТ 19903-74 / ВСт3сп ГОСТ 14637-79		
				420 h14 х 90 h14	2	3,0 кг
Б4		9	14.04.08.007	Основание		
				Лист Б-ПН-10 ГОСТ 19903-74 / ВСт3сп ГОСТ 14637-79	4	2,50 кг

Изм.	Лист	№ докум.	Подпись	Дата	14.04.08.000			
Разраб.		Сорокина			Рама приводного барабана	Лит.	Лист 1	Листов 2
Пров.		Брацило				ЛАТГИПРОПРОМ		
Н.контр.		Самсонова						
Утв.		Шмаков						

Формат А4

14.04.08.000СБ

Типовой проект 903-1-224.86 Альбом 10.6

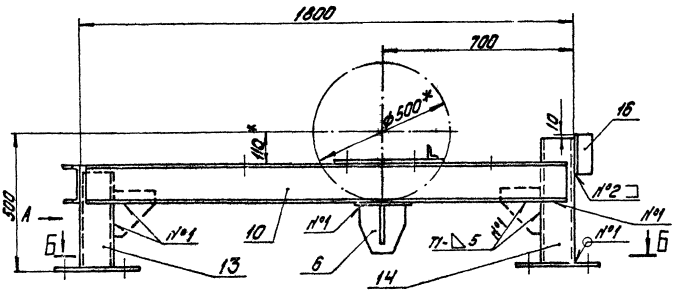

Вид А

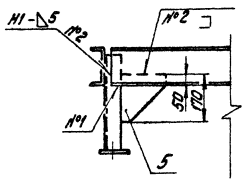

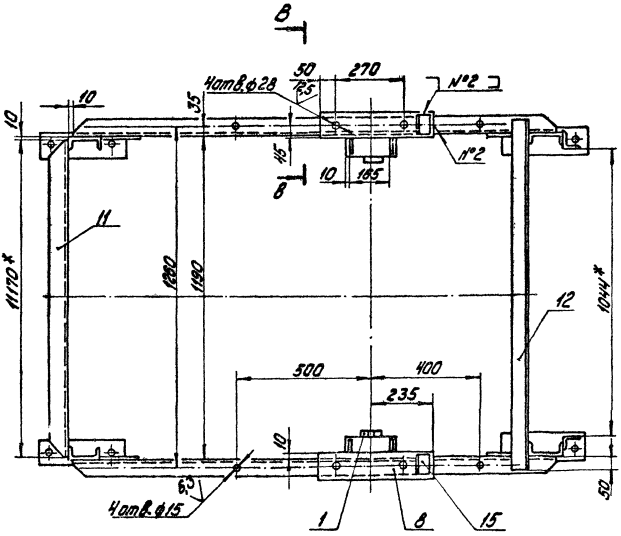

В-В
М1:5

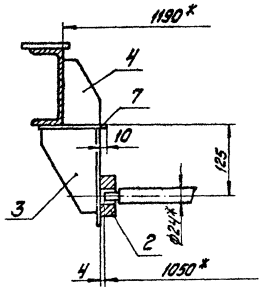

Поз.11

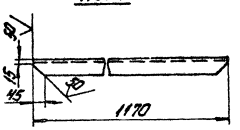

Б-Б

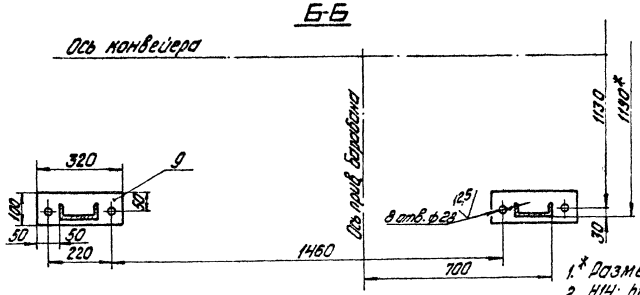

Поз.10

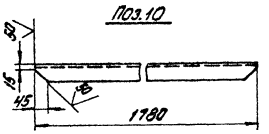

1.* Размеры для справок
2. H14; h14; ± 1714/2
3. Шероховатость поверхностей кромок реза: 50
4. Сварные швы по ГОСТ 5264-80.

Поз.5
М1:5

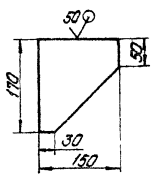

Поз.6
М1:5

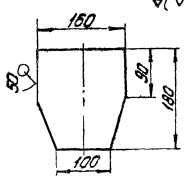

				14.04.08.000СБ			
Изм.	Лист	№ докум.	Подпись	Дата	Рама приводного барабана Сборочный чертеж	Лит.	Масса	Масшт.
Разраб.		Спасикина					115	1:10
Пров.		Брошина				Лист	Листов 1
Т. контр.						ЛАТГИПРОПРОМ	
Н. контр.		Ломоносова					
Утв.		Шнайдер					

Копировал: Дубкова Формат А2

14.04.09.002

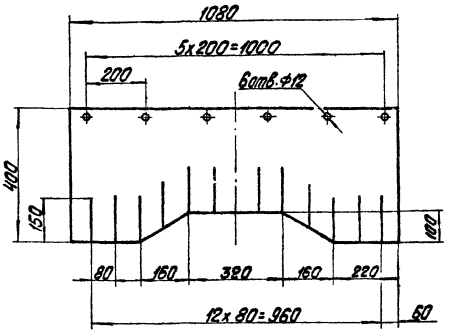

Изм.	Лист	№ докум.	Подпись	Дата	
Разраб.		Сорокина			
Пров.					
Т.контр.					
Н.контр.		Степанова			
Утв.					

14.04.09.002

Завеса

Лит.	Масса	Масштаб
	2,8	1:10

Пластина I лист ТКЛЩ-М-4 ГОСТ 7338-77

Лист | Листов 1

ЛАТГИПРОПРОМ

Копировал | Формат А4

14.04.09.003

Развертка

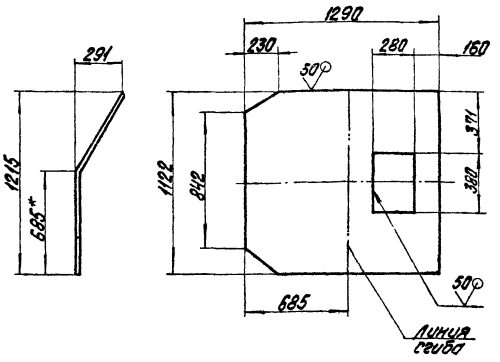

1.* Размер для справок.

2. H14, h14, $\pm\frac{IT14}{2}$.

Изм.	Лист	№ докум.	Подпись	Дата	
Разраб.		Кузьмина			
Пров.					
Т.контр.					
Н.контр.		Степанова			
Утв.					

14.04.09.003

Боковина

Лит.	Масса	Масштаб
	41	1:20

Лист | Листов 1

Лист 6-ПН-4 ГОСТ 19903-74 ВСт3сп2 ГОСТ 14637-79

ЛАТГИПРОПРОМ

Копировал | Формат А4

14.04.09.001

14.04.09.001- изображено
14.04.09.001-01- зеркальное отражение

Развертка

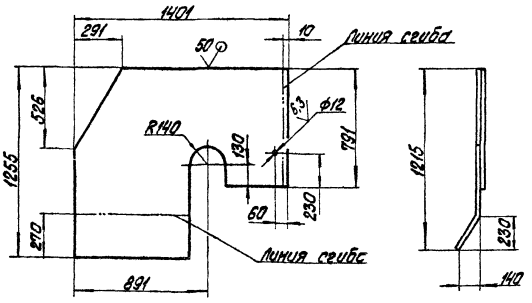

Неуказанные предельные отклонения размеров: H14, h14, $\pm\frac{IT14}{2}$.

Изм.	Лист	№ докум.	Подпись	Дата	
Разраб.		Кузьмина			
Пров.					
Т.контр.					
Н.контр.		Степанова			
Утв.					

14.04.09.001

Боковина

Лит.	Масса	Масштаб
	41,2	1:20

Лист | Листов 1

Лист 6-ПН-4 ГОСТ 19903-74 ВСт3сп2 ГОСТ 14637-79

ЛАТГИПРОПРОМ

Копировал | Формат А4

Формат	Зона	Поз.	Обозначение	Наименование	Кол.	Примечание
				Документация		
А2			14.04.09.000СБ	Сборочный чертеж		
				Сборочные единицы		
А4		1	14.08.01.100	Дверца	1	
А4		2	14.04.09.100	Связь поперечная	1	
				Детали		
А4		3	14.04.09.001	Боковина	1	
			-01	Боковина	1	
А4		4	14.04.09.002	Завеса	1	
А4		5	14.04.09.003	Боковина	1	
А4		6	14.04.09.004	Лист верхний	1	
А4		7	14.04.09.005	Косынка	8	
А4		8	14.03.15.006	Полоса	1	
А4		9	14.03.15.008	Уголок	1	
Б4		10	14.04.09.006	Лапа		
				Лист 6-ПН-4 ГОСТ 19903-74 ВСт3сп2 ГОСТ 14637-79	4	0,40 кг
				Стандартные изделия		
		11		Болт М10-6gх20.35.016 ГОСТ 7798-70	6	
		12		Гайка М10.Н.016 ГОСТ 5915-70	6	

Изм.	Лист	№ докум.	Подпись	Дата	
Разраб.		Кузьмина			
Пров.		Бобкина			
Т.контр.					
Н.контр.					
Утв.					

14.04.09.000

Укрытие приводного барабана

Лит.	Лист	Листов
	1	1

ЛАТГИПРОПРОМ

14.04.09.000СБ

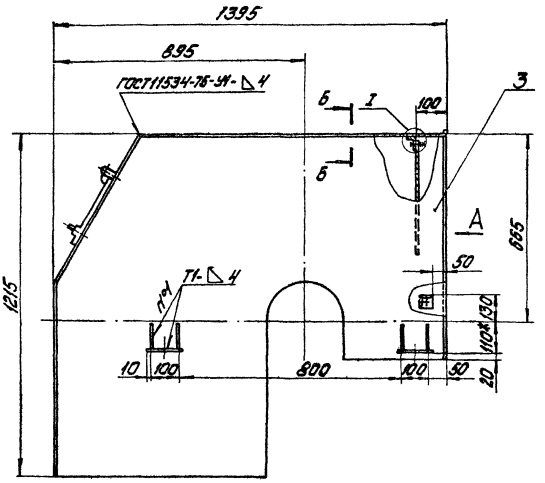

Вид А

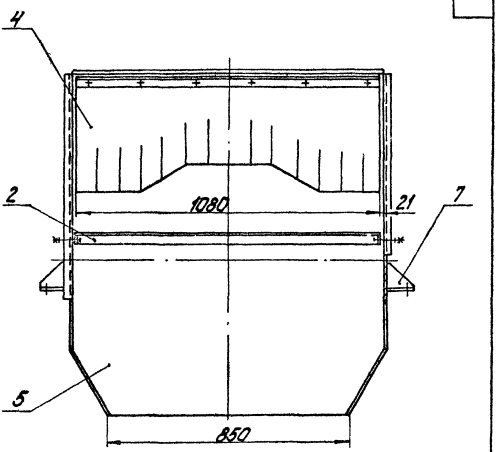

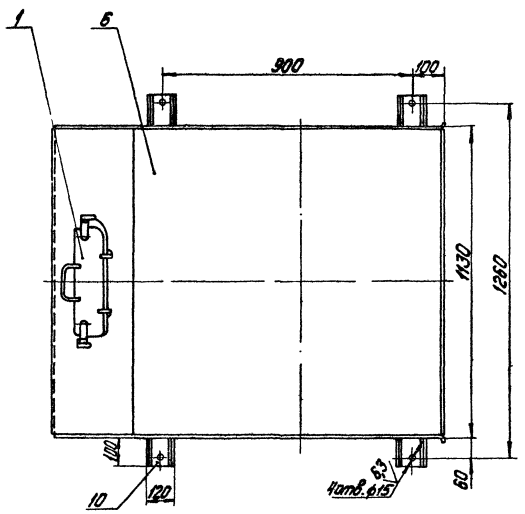

I
М1:2

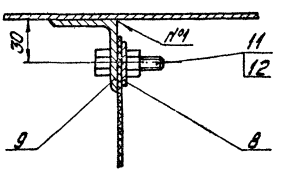

Б-Б
М1:1

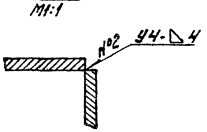

1. * Размеры для справок.
2. H14; h14; $\pm\frac{IT14}{2}$.
3. Шероховатость поверхностей кромок реза 50/.
4. Сварные швы по ГОСТ 5264-80, кроме мест, указанных особо.

Типовой проект 903-1-224.86 Альбом 10.6

Изм. Лист	№ докум.	Подпись	Дата	14.04.09.000СБ			
Разраб.	Сорокина			Укрытие приводного барабана Сборочный чертеж	Лит.	Масса	Масшт.
Пров.	Брацила					186	1:10
Т. контр.					Лист	Листов 1	
Н. контр.	Самсонова				ЛАТГИПРОПРОМ		
Утв.	Шнайдер						

Копировал: Дубкова Формат А2

Инв. № подл. | Подпись и дата | Взам. инв. № | Инв. № дубл. | Подпись и дата

Альбом 10.6 Типовой проект 903-1-224.86

Формат	Зона	Поз.	Обозначение	Наименование	Кол.	Примечание
				Документация		
А4			14.04.09.100	Сборочный чертеж		
				Детали		
Б4		1	14.04.09.101	Косынка		
				Лист Б-ПН-4 ГОСТ 19903-74 / ВСт3сп ГОСТ 14637-79	2	0,06
Б4		2	14.04.09.102	Связь		
				Уголок Б-50х50х5 ГОСТ 8509-72 / ВСт3сп ГОСТ 535-79	1	4,15 кг

Изм.	Лист	№ докум.	Подпись	Дата
Разраб.		Сорокина		
Пров.		Брацило		
Н.контр.		Самсонова		
Утв.		Шнайдер		

14.04.09.100

Связь поперечная

Лит.	Лист	Листов
		1

ЛАТГИПРОПРОМ

Копировал Формат А4

Альбом 10.6 Типовой проект 903-1-224.86

14.04.09.100 СБ

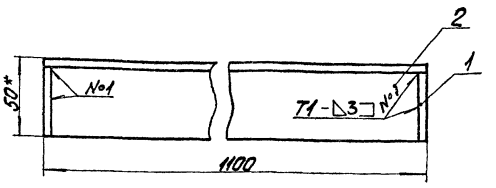

Поз. 1

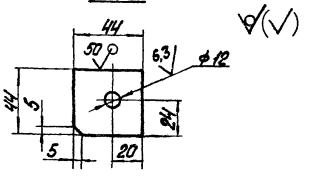

1. * Размер для справок.
2. H14; h14; $\pm\frac{IT14}{2}$.
3. Шероховатость поверхностей кромок реза: 50 √.
4. Сварные швы по ГОСТ 5264-80.

Изм.	Лист	№ докум.	Подпись	Дата
Разраб.		Сорокина		
Пров.		Брацило		
Т.контр.				
Н.контр.		Самсонова		
Утв.		Шнайдер		

14.04.09.100 СБ

Связь поперечная

Сборочный чертеж

Лит.	Масса	Масштаб
	4,30	1:2

Лист Листов 1

ЛАТГИПРОПРОМ

Копировал Формат А4

Альбом 10.6 Типовой проект 903-1-224.86

14.04.09.005

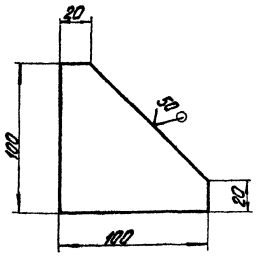

Неуказанные предельные отклонения размеров: h14.

Изм.	Лист	№ докум.	Подпись	Дата
Разраб.		Кудыкина		
Пров.				
Т.контр.				
Н.контр.		Самсонова		
Утв.				

14.04.09.005

Косынка

Лит.	Масса	Масштаб
	0,2	1:20

Лист Листов 1

Лист Б-ПН-4 ГОСТ 19903-74 / ВСт3сп ГОСТ 14637-79

ЛАТГИПРОПРОМ

Копировал Формат А4

Альбом 10.6 Типовой проект 903-1-224.86

14.04.09.004

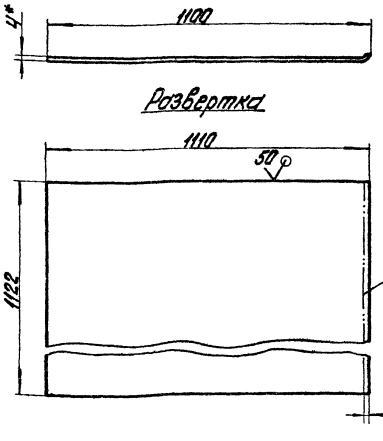

1.* Размер для справок.
2. h14.

Изм.	Лист	№ докум.	Подпись	Дата
Разраб.		Сорокина		
Пров.				
Т.контр.				
Н.контр.		Самсонова		
Утв.				

14.04.09.004

Лист верхний

Лит.	Масса	Масштаб
	39,2	1:10

Лист Листов 1

Лист Б-ПН-4 ГОСТ 19903-74 / ВСт3сп ГОСТ 14637-79

ЛАТГИПРОПРОМ

Копировал Формат А4

Альбом 10.6 — Типовой проект 903-1-224.86

Формат	Зона	Поз.	Обозначение	Наименование	Кол.	Примечание
				Шайбы ГОСТ 11371-78		
		36		Шайба 10.02.016	30	
		37		Шайба 12.02.016	132	
		38		Шайба 16.02.016	140	
		39		Шайба 20.02.016	4	
		40		Шайба 24.02.016	8	
		41				
				Шайбы ГОСТ 6402-70		
		42		Шайба 10.65Г.016	20	
		43		Шайба 16.65Г.016	140	
		44		Шайба 20.65Г.016	4	
		45		Шайба 24.65Г.016	8	
		46				
				Прочие изделия		
		47		Барабан 8050Г-80	1	
		48		Датчик скорости		
				УПДС	1	
		49		Муфта кулачково-		
				дисковая		
				2500-70-1.1 -90-2.1		
				ГОСТ 20720-81	1	
		50		Муфта упругая		
				втулочно-пальцевая		
				250-40-II.1-32-I.1		
				ГОСТ 21424-75	1	
		51		Натяжка 8040-60-50		
		52		Редуктор		
				Ц2У-250-31,5-12У3	1	
		53		Роликоопора *80	16	
		54		Роликоопора 80-I	8	
		55		Роликоопора 80-II	1	

Подпись и дата. Взам. инв. № Инв. № дубл. Подпись и дата. Инв. № подл.

Изм. Лист № докум. Подпись Дата — 14.05.00.000 — Лист 3

Копировал: Дубкова — формат А4

Альбом 10.6 — Типовой проект 903-1-224.86

Формат	Зона	Поз.	Обозначение	Наименование	Кол.	Примечание
		56		Сбрасыватель двойной		
				с электроприводом		
				двусторонний В=800	5	
		57		Скребок-800	1	
		58		Устройство очистное		
				плужковое В=800	1	
		59		Устройство рычажное		
				выключающее	2	
		60		Электродвигатель		
				4А112МВ6У3		
				N=4кВт, n=1000об/м	1	
				Материалы		
		61		Лента 2Ш-800-3-		
				БКНЛ-100-4,5-2-С		
				ГОСТ 20-76	49	м
			Изделия поз. 47÷60 изготавливаются			
			по нормалям „Союзпроммеханизации,"			
			комплектуются и поставляются			
			заводами Минтяжмаша СССР.			

Подпись и дата. Взам. инв. № Инв. № дубл. Подпись и дата. Инв. № подл.

Изм. Лист № докум. Подпись Дата — 14.05.00.000 — Лист 4

Копировал: Дубкова — формат А4

Альбом 10.6 — Типовой проект 903-1-224.86

Формат	Зона	Поз.	Обозначение	Наименование	Кол.	Примечание
				Детали		
А4		14	14.06.00.001	Опора	2	
А4		15	14.02.00.001	Упор	2	
				Стандартные изделия		
				Болты ГОСТ 7798-70		
		16		М10-6g×30.36.016	26	
		17		М10-6g×50.58.016	4	
		18		М12-6g×35.36.016	132	
		19		М16-6g×55.36.016	100	
		20		М16-6g×55.58.016	40	
		21		М20-6g×120.58.016	4	
		22		М24-6g×90.58.016	4	
		23		М24-6g×120.58.016	4	
		24				
				Болты ГОСТ 24379.1-80		
		25		Б.2М16×160ВСт3пс2	12	
		26		Б.1М20×220ВСт3пс2	14	
		27		Б.1М24×270ВСт3пс2	4	
				Гайки ГОСТ 5915-70		
		28		М10.4.016	26	
		29		М10.5.016	4	
		30		М12.4.016	132	
		31		М16.4.016	100	
		32		М16.5.016	40	
		33		М20.5.016	4	
		34		М24.5.016	8	
		35				

Подпись и дата. Взам. инв. № Инв. № дубл. Подпись и дата. Инв. № подл.

Изм. Лист № докум. Подпись Дата — 14.05.00.000 — Лист 2

Копировал: Дубкова — формат А4

Альбом 10.6 — Типовой проект 903-1-224.86

Формат	Зона	Поз.	Обозначение	Наименование	Кол.	Примечание
				Документация		
А2			14.05.00.000СБ	Сборочный чертеж		
				Сборочные единицы		
А4		1	14.04.01.000	Воронка от		
				сбрасывателя	10	
А4		2	14.04.02.000	Кронштейн	2	
А4		3	14.02.04.000	Лоток загрузочный		
				концевой	1	
А4		4	14.04.03.000	Металлоконструкция		
				конвейера	1	
А4		5	14.01.07.000	Ограждение барабана		
				натяжки	1	
А4		6	14.05.01.000	Ограждение конвейера		
				и устройство аварийное		
				выключающее в сборе	1	
А4		7	14.01.08.000	Ограждение муфты	1	
А4		8	14.04.05.000	Ограждение муфты	1	
А4		9	14.01.06.000	Рама натяжки	1	
А4		10	14.05.02.000	Рама привода	1	
А4		11	14.04.08.000	Рама приводного		
				барабана	1	
А4		12	14.04.09.000	Укрытие приводного		
				барабана	1	
		13				

Подпись и дата. Взам. инв. № Инв. № дубл. Подпись и дата. Инв. № подл.

Изм. Лист № докум. Подпись Дата — 14.05.00.000

Разраб.	Кузьмина		
Пров.	Брацила		
Н. контр.	Самсонова		
Утв.	Шмайдер		

Конвейер ленточный желобчатый 8050-80 L=22750 №5

Лит.	Лист	Листов
	1	4

ЛАТГИПРОПРОМ

Копировал: Дубкова — формат А2

14.05.00.000СБ

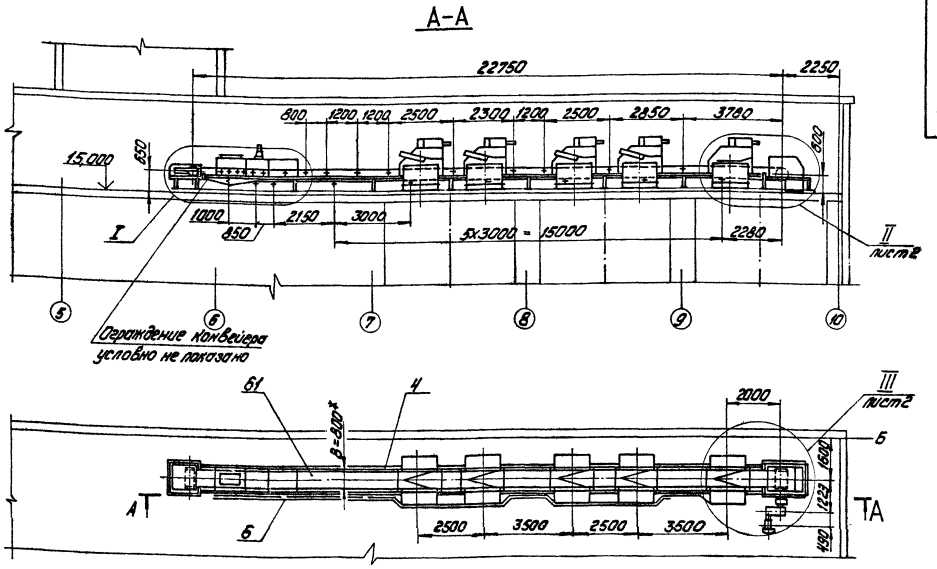

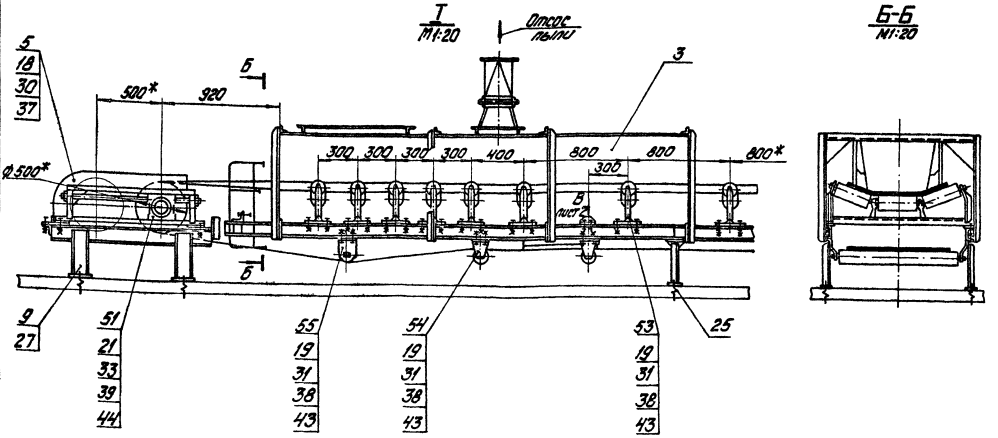

Типовой проект 903-1-224.86 Альбом 10.6

Техническая характеристика:

1. Ширина ленты — B=800мм
2. Длина конвейера — L=22750мм
3. Скорость движения — V=0,8м/с
4. Транспортируемый материал-уголь — каменный γ=0,85 т/м³; бурый γ=0,76 т/м³
5. Производительность — Q=60 т/ч
6. Мощность электродвигателя — N=4кВт

1.* Размеры для справок

2. $\pm\frac{IT14}{2}$

Изм.	Лист	№ докум.	Подпись	Дата	14.05.00.000СБ		
Разраб.		Кузьмина			Конвейер ленточный желобчатый 8050-80 L=22750 №5	Лит.	Масса 9000	Масштаб 1:100
Пров.		Брацило			Сборочный чертеж	Лист 1	Листов 2
Т.контр.						ЛАТГИПРОПРОМ	
Н.контр.		Самсонова					
Утв.		Шнейдер					

Копировал: Дюкова

Формат А2

II
М1:20 лист1

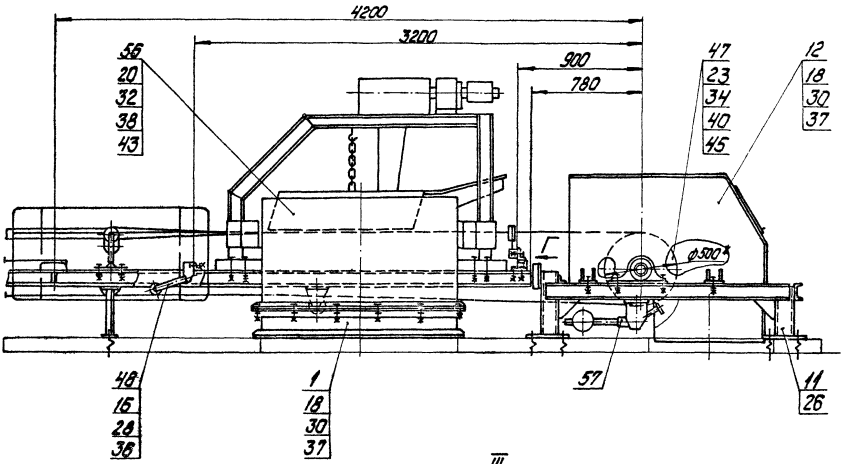

III
М1:20 лист1

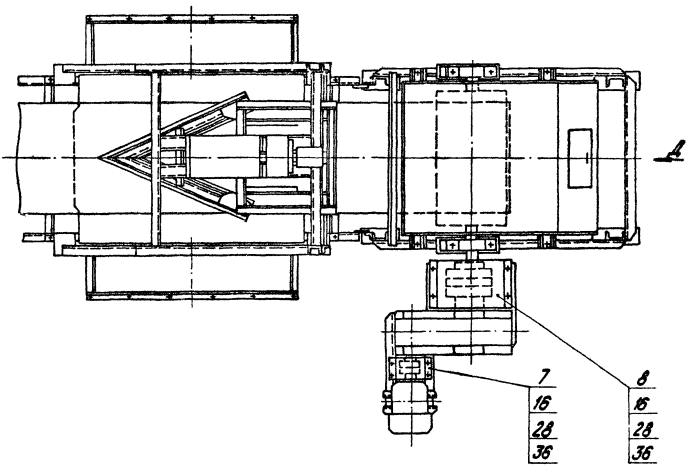

Вид В
М1:20 лист1

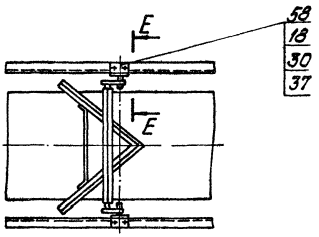

Е-Е
М1:5 повернуто

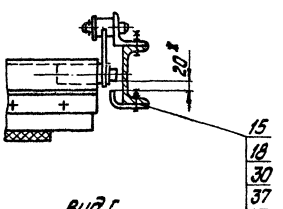

Вид Г
М1:5

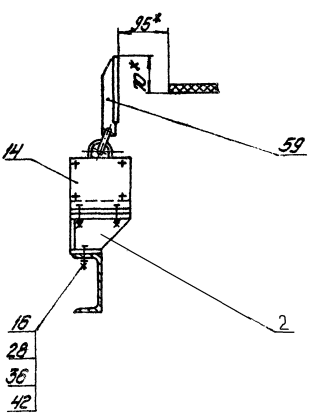

Вид А повернуто

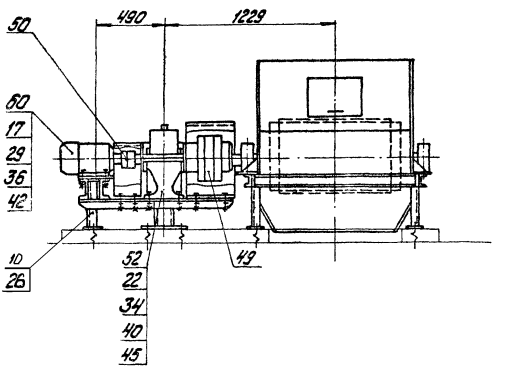

Инв.№ подл. | Подпись и дата | Взам.инв.№

Изм.	Лист	№ докум.	Подпись	Дата

14.05.00.000СБ

Копировал

Формат А4

Лист 2 Листов

14.05.01.000 СБ

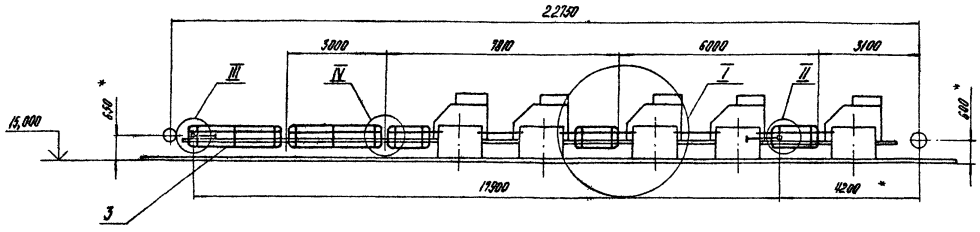

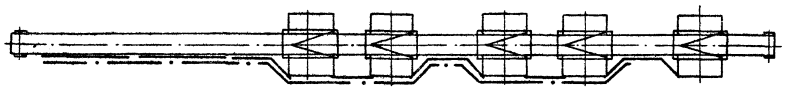

I
М 1:20

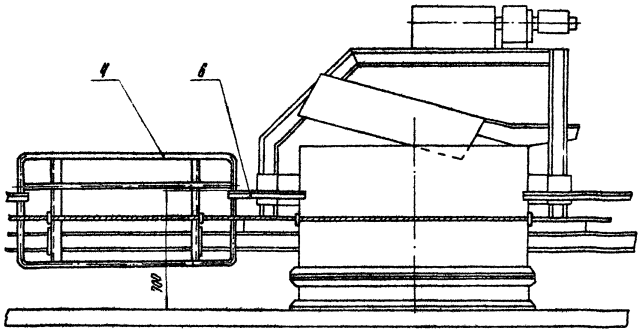

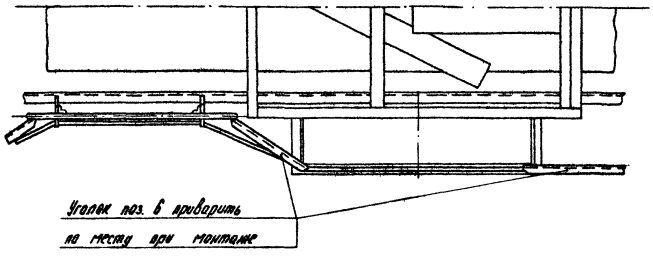

II
М 1:10

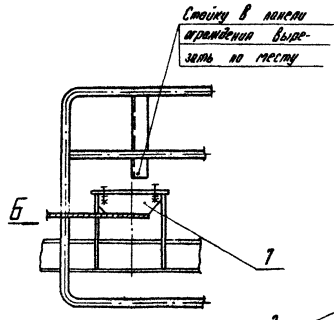

Вид Б
М 1:5

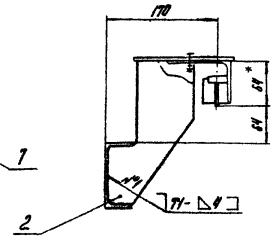

III
М 1:10

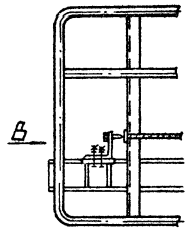

Вид В
М 1:5

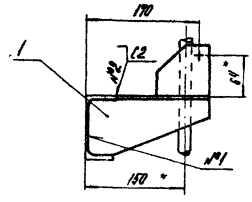

IV
М 1:10

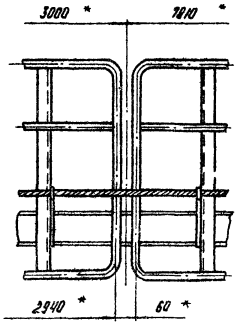

Вид А
М 1:5

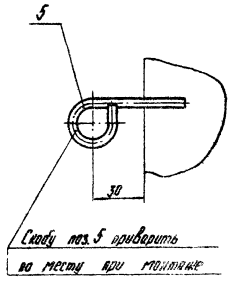

1. * Размеры для справок.
2. $\pm \frac{IT14}{2}$.
3. Сварные швы по ГОСТ 5264-80.

				14.05.01.000 СБ			
Изм.	Лист	№ докум.	Подпись	Дата	Ограждение конвейера и устройство аварийное выключающее в сборе. Сборочный чертеж.	Лит.	Масса 115	Масштаб 1:100
Разраб.		Кузьмина						
Пров.		Брацило				Лист	Листов 1
Т.контр.						ЛАТГИПРОПРОМ	
Н.контр.		Самсонова					
Утв.		Шнайдер					

Копировал

Формат А2

Типовой проект 903-1-224.86

Альбом №6

Инв. № подл. | Подпись и дата | Взам. инв. № | Инв. № дубл. | Подпись и дата

Альбом 106 | Типовой проект 903-1-224.86

Формат	Зона	Поз.	Обозначение	Наименование	Кол.	Примечание
	Б4	9	14.05.02.009	Связь		
				Уголок $\frac{Б-100\times100\times8\ ГОСТ\ 8509-72}{ВСт3сп\ ГОСТ\ 535-79}$		
				L=760 h14	1	9,3 кг
	Б4	10	14.05.02.009	Связь		
				Уголок $\frac{Б-100\times100\times8\ ГОСТ\ 8509-72}{ВСт3сп\ ГОСТ\ 535-79}$		
				L=835 h14	1	10,2 кг
	Б4	11	14.05.02.010	Свайна		
				Швеллер $\frac{12П\ ГОСТ\ 8240-72}{ВСт3сп\ ГОСТ\ 535-79}$		
				L=215 h14	2	2,24 кг
	Б4	12	14.05.02.011	Свайна		
				Швеллер $\frac{20П\ ГОСТ\ 8240-72}{ВСт3сп\ ГОСТ\ 535-79}$		
				L=215 h14	1	4,0 кг

14.05.02.000 — Лист 2

Изм. Лист № докум. Подпись Дата

Копировал А4 — Формат А4

14.05.02.001

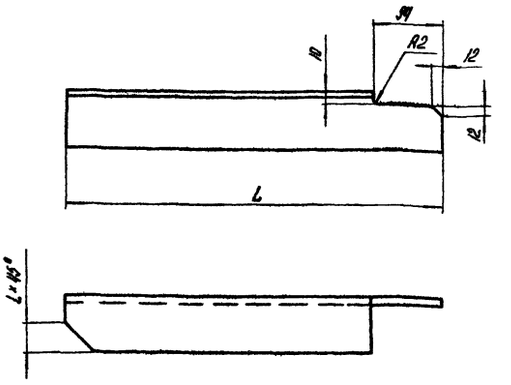

Обозначение	№ поз.	Размеры мм L	Размеры мм ℓ	Масса кг
14.05.02.001	1	410	20	3,7
-01	2	515	45	4,7

1. l h14; h h14; $\pm\frac{IT14}{2}$

2. Шероховатость поверхностей кромок реза $\frac{50}{}$

Изм.	Лист	№ докум.	Подпись	Дата	14.05.02.001	Лит.	Масса	Масштаб
Разраб.		Бибарзде			Связь		см. табл.	1:5
Пров.		Брацило				Лист	Листов 1	
Т. контр.					Уголок $\frac{Б-75\times75\times8\ ГОСТ\ 8509-72}{ВСт3сп\ ГОСТ\ 535-79}$	ЛАТГИПРОПРОМ		
Н. контр.		Сотсонова						

Копировал А4 — Формат А4

Альбом 106 | Типовой проект 903-1-224.86

Формат	Зона	Поз.	Обозначение	Наименование	Кол.	Примечание
				Документация		
А2			14.05.02.000 СБ	Сборочный чертеж		
				Детали		
А4		1	14.05.02.001	Связь	1	
		2	-01	Связь	1	
Б4		3	14.05.02.002	Балка		
				Швеллер $\frac{14П\ ГОСТ\ 8240-72}{ВСт3сп\ ГОСТ\ 535-79}$		
				L=320 h14	2	3,9 кг
Б4		4	14.05.02.003	Лист		
				Лист $\frac{Б-ПН-13\ ГОСТ\ 19903-74}{ВСт3сп\ ГОСТ\ 14637-79}$		
				210 h14 × 260 h14	1	5,7 кг
Б7		5	14.05.02.004	Лист		
				Лист $\frac{Б-ПН-10\ ГОСТ\ 19903-74}{ВСт3сп\ ГОСТ\ 14637-79}$	2	2,5 кг
Б4		6	14.05.02.005	Лист		
				Лист $\frac{Б-ПН-10\ ГОСТ\ 19903-74}{ВСт3сп\ ГОСТ\ 14637-79}$	1	4,4 кг
Б4		7	14.05.02.006	Связь		
				Уголок $\frac{Б-75\times75\times8\ ГОСТ\ 8509-72}{ВСт3сп\ ГОСТ\ 535-79}$		
				L=550 h14	1	5,0 кг
Б4		8	14.05.02.007	Связь		
				Уголок $\frac{Б-75\times75\times8\ ГОСТ\ 8509-72}{ВСт3сп\ ГОСТ\ 535-79}$	1	6,5 кг

14.05.02.000 — Рама привода — Лит. | Лист 1 | Листов 2 — ЛАТГИПРОПРОМ

Изм. Лист № докум. Подпись Дата — Разраб. Бибарзде — Пров. Брацило — Н. контр. Сотсонова — Утв. Шнайдер

Копировал А4 — Формат А4

Альбом 106 | Типовой проект 903-1-224.86

Формат	Зона	Поз.	Обозначение	Наименование	Кол.	Примечание
				Документация		
А2			14.05.01.000 СБ	Сборочный чертеж		
				Сборочные единицы		
А4		1	14.03.07.100	Кронштейн	1	
А4		2	14.03.07.200	Кронштейн	1	
А4		3	14.03.07.400	Панель ограждения	2	
А4		4	14.04.05.100	Панель ограждения	3	
				Детали		
А4		5	14.04.05.001	Скоба	8	
А4		6	14.04.05.002	Уголок	5	
			-01	Уголок	2	
				Прочие изделия		
		7		Устройство канатное выключающее Ск=30м	1	

Изделие поз. 7 изготавливается по нормалям „Союзпроммеханизации" комплектуется и поставляется заводами Минтяжмаша СССР

14.05.01.000 — Ограждение конвейера и устройство аварийное выключающее в сборе — Лит. | Лист 1 | Листов 1 — ЛАТГИПРОПРОМ

Изм. Лист № докум. Подпись Дата — Разраб. Кузьмина — Пров. Брацило — Н. контр. Сотсонова — Утв. Шнайдер

Копировал А4 — Формат А4

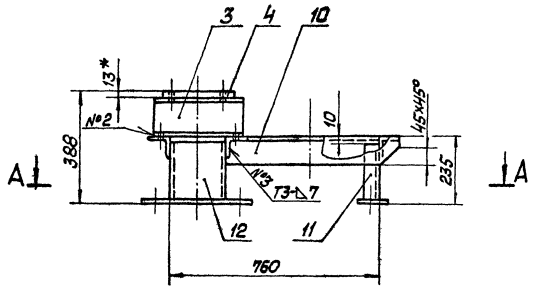

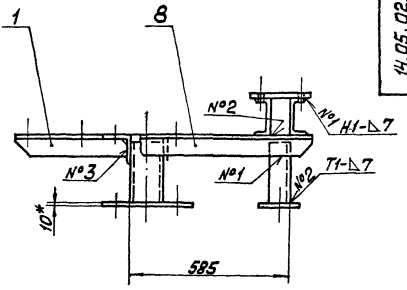

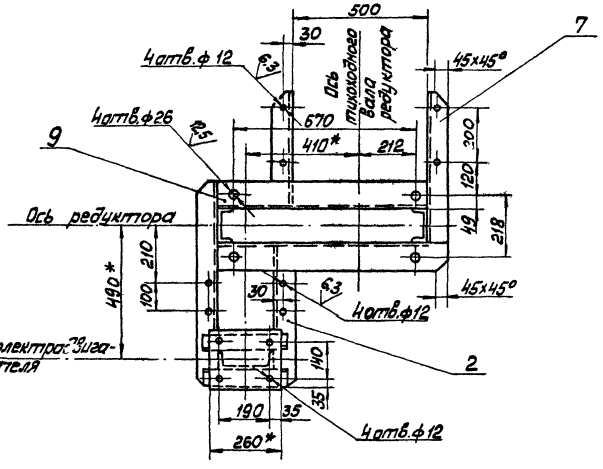

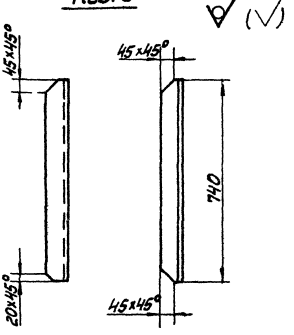

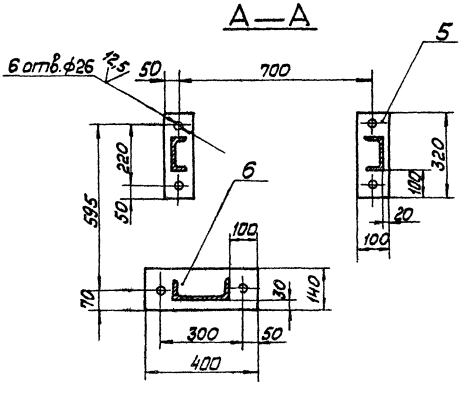

1 * Размеры для справок.

2. Н 14; h 14; $\pm\frac{IT14}{2}$

3 Шероховатость поверхностей кромок реза 50/.

4. Сварные швы по ГОСТ 5264-80.

					14.05.02.000 СБ			
Изм.	Лист	№ докум.	Подп.	Дата	Рама привода Сборочный чертёж	Лит	Масса	Масштаб
Разраб.		Балбарэдр					72	1:10
Пров.		Брацило				Лист	Листов 1	
Т.контр.						ЛАТГИПРОПРОМ		
Н.контр.		Самсонова						
Утв.		Шнайдер						

Копировал [signature] Формат А2

Альбом 10.6

Типовой проект 903-1-224.86

Инв. № подл. | Подп. | Дата | Взам. инв. № | Инв. № дубл. | Подпись и дата

gost.e-ecolog.ru