ТИПОВОЙ ПРОЕКТ
903-1-224.86

КОТЕЛЬНАЯ С ТРЕМЯ КОТЛАМИ КВ-ТС[В]-10 И ТРЕМЯ КОТЛАМИ КЕ-10-14С. ОТКРЫТАЯ СИСТЕМА ТЕПЛОСНАБЖЕНИЯ.

ТОПЛИВО-КАМЕННЫЕ И БУРЫЕ УГЛИ.

АЛЬБОМ 10.5

МЕТАЛЛОКОНСТРУКЦИИ ТОПЛИВОПОДАЧИ.
КОНВЕЙЕР ЛЕНТОЧНЫЙ № 3

21534-57
4-03

gost.e-ecolog.ru

ЦЕНТРАЛЬНЫЙ ИНСТИТУТ
ТИПОВОГО ПРОЕКТИРОВАНИЯ ГОССТРОЯ СССР
МИНСКИЙ ФИЛИАЛ

220000, г.Минск, ул.К.Маркса, 32

Сдано в печать 09.06.1988 г.
Заказ № 54 Тираж 20 экз.
Инв.№ 21534/57

ТИПОВОЙ ПРОЕКТ 903-1-224.86

КОТЕЛЬНАЯ С ТРЕМЯ КОТЛАМИ КВ-ТС(В)-10 И ТРЕМЯ КОТЛАМИ КЕ-10-14С. ОТКРЫТАЯ СИСТЕМА ТЕПЛОСНАБЖЕНИЯ. ТОПЛИВО-КАМЕННЫЕ И БУРЫЕ УГЛИ.

АЛЬБОМ 10.5

СОСТАВ ПРОЕКТА

АЛЬБОМ	0		Пояснительная записка.
АЛЬБОМ	1.1		Котельная. Тепломеханическая часть. Топливоподача.
АЛЬБОМ	1.2	часть 1	Котельная. Тепломеханическая часть.
АЛЬБОМ	1.2	часть 2	Котельная. Блоки тепломеханического оборудования.
АЛЬБОМ	1.3		Эскизные чертежи общих видов конструкций тепловой изоляции.
АЛЬБОМ	2.1		Строительно-технологическая блок-секция котлоагрегата КВ-ТС-10. Тепломеханическая часть (вариант без воздухоподогревателя).
АЛЬБОМ	2.2		Строительно-технологическая блок-секция котлоагрегата КВ-ТСВ-10. Тепломеханическая часть (вариант с воздухоподогревателем).
АЛЬБОМ	2.3		Строительно-технологическая блок-секция котлоагрегата КВ-ТС(В)-10. Конструкции железобетонные. Автоматизация.
АЛЬБОМ	2.4	части 1,2	Металлоконструкции газовоздухопроводов для блок-секции котлоагрегата КВ-ТС-10 (вариант без воздухоподогревателя).
АЛЬБОМ	2.5	части 1,2	Металлоконструкции газовоздухопроводов для блок-секции котлоагрегата КВ-ТСВ-10 (вариант с воздухоподогревателем).
АЛЬБОМ	2.6		Строительно-технологическая блок-секция котлоагрегата КЕ-10-14С. Тепломеханическая часть (вариант без воздухоподогревателя).
АЛЬБОМ	2.7		Строительно-технологическая блок-секция котлоагрегата КЕ-10-14С. Тепломеханическая часть (вариант с воздухоподогревателем).
АЛЬБОМ	2.8		Строительно-технологическая блок-секция котлоагрегата КЕ-10-14С. Конструкции железобетонные. Автоматизация.
АЛЬБОМ	2.9	части 1,2	Металлоконструкции газовоздухопроводов для блок-секции котлоагрегата КЕ-10-14С (вариант без воздухоподогревателя)
АЛЬБОМ	2.10	части 1,2	Металлоконструкции газовоздухопроводов для блок-секции котлоагрегата КЕ-10-14С (вариант с воздухоподогревателем).
АЛЬБОМ	3.1		Водоподготовительная установка. Тепломеханическая часть. Узел сбора конденсата.
АЛЬБОМ	4.1	часть 1	Водоподготовительная установка. Автоматизация. Тепломеханическая часть.
АЛЬБОМ	4.1	часть 2	Водоподготовительная установка. Блоки тепломеханического оборудования.
АЛЬБОМ	5.1		Котельная. Архитектурно-строительная часть.
АЛЬБОМ	5.2		Котельная. Архитектурно-строительная часть. Конструкции нулевого цикла.
АЛЬБОМ	5.3		Котельная. Архитектурно-строительная часть (вариант закрытой установки дымососов).
АЛЬБОМ	5.4		Котельная. Строительные изделия.
АЛЬБОМ	5.5		Водоподготовительная установка. Архитектурно-строительная часть.
АЛЬБОМ	5.6		Водоподготовительная установка Строительные изделия.
АЛЬБОМ	5.7		Топливоподача. Приемное устройство. Галерея №2. Архитектурно--строительная часть.
АЛЬБОМ	5.8		Топливоподача. Дробильное отделение. Галерея №1. Архитектурно-строительная часть.
АЛЬБОМ	5.9		Топливоподача. Приемное устройство. Галерея №2. Строительные изделия.
АЛЬБОМ	5.10		Топливоподача. Дробильное отделение Галерея №1 Строительные изделия.
АЛЬБОМ	6.1		Генеральный план Инженерные сети Конструкции архитектурно-строительной части. Электротехническая часть, связь и сигнализация Водопровод и канализация. Тепловые сети.
АЛЬБОМ	7.1		Котельная. Электротехническая часть, связь и сигнализация. Чертежи монтажной зоны.
АЛЬБОМ	7.2		Котельная. Электротехническая часть. Механизмы, управляемые с НКУ и щитов КИПиА. Схемы принципиальные.
АЛЬБОМ	7.3		Котельная. Электротехническая часть. Задание заводу-изготовителю на низковольтные комплектные устройства.

АЛЬБОМ	7.4		Водоподготовительная установка. Электротехническая часть, связь и сигнализация.
АЛЬБОМ	7.5		Водоподготовительная установка. Электротехническая часть. Задание заводу-изготовителю на низковольтные комплектные устройства.
АЛЬБОМ	7.6		Топливоподача. Электротехническая часть, связь и сигнализация. Чертежи монтажной зоны. Автоматизация.
АЛЬБОМ	7.7		Топливоподача. Электротехническая часть. Механизмы, управляемые с НКУ. Схемы принципиальные.
АЛЬБОМ	7.8		Топливоподача. Электротехническая часть. Задание заводу-изготовителю на низковольтные комплектные устройства.
АЛЬБОМ	8.1		Котельная. Автоматизация.
АЛЬБОМ	8.2		Котлоагрегат КВ-ТС(В)-10. Задание заводу-изготовителю на щит автоматики и КИП.
АЛЬБОМ	8.3		Котлоагрегат КЕ-10-14С. Задание заводу-изготовителю на щит автоматики и КИП.
АЛЬБОМ	8.4		Котельная. Вспомогательное оборудование. Задание заводу-изготовителю на щиты автоматики и КИП.
АЛЬБОМ	8.5		Водоподготовительная установка. Задание заводу-изготовителю на щиты автоматики и КИП.
АЛЬБОМ	8.6		Котельная. Топливоподача. Водоподготовительная установка. Пожаротушение и пожарная сигнализация.
АЛЬБОМ	9.1		Котельная. Отопление и вентиляция.
АЛЬБОМ	9.2		Водоподготовительная установка. Отопление и вентиляция.
АЛЬБОМ	9.3		Котельная. Водопровод и канализация. Тепловые сети.
АЛЬБОМ	9.4		Водоподготовительная установка. Водопровод и канализация. Тепловые сети.
АЛЬБОМ	9.5		Топливоподача. Санитарно-технические устройства.
АЛЬБОМ	10.1		Металлоконструкции топливоподачи. Конвейер ленточный №1.
АЛЬБОМ	10.2		Металлоконструкции топливоподачи. Питатели.
АЛЬБОМ	10.3		Металлоконструкции топливоподачи. Конвейер ленточный № 2.
АЛЬБОМ	10.4		Металлоконструкции топливоподачи. Дробильное устройство
АЛЬБОМ	10.5		Металлоконструкции топливоподачи. Конвейер ленточный №3.
АЛЬБОМ	10.6		Металлоконструкции топливоподачи. Конвейеры ленточные №4, 5.
АЛЬБОМ	10.7		Металлоконструкции топливоподачи. Конвейер ленточный реверсивный №6.
АЛЬБОМ	10.8		Металлоконструкции вспомогательного оборудования и устройств.
АЛЬБОМ	11.1		Котельная. Инженерные сети. Электротехническая часть, связь и сигнализация. Прилагаемые материалы.
АЛЬБОМ	11.2		Водоподготовительная установка. Электротехническая часть, связь и сигнализация. Прилагаемые материалы.
АЛЬБОМ	11.3		Топливоподача. Электротехническая часть, связь и сигнализация. Прилагаемые материалы.
АЛЬБОМ	12.1	КН.1÷7	Сметы. Котельная.
АЛЬБОМ	12.2	КН.1, 2	Сметы. Водоподготовительная установка.
АЛЬБОМ	12.3	КН.1, 2	Сметы. Топливоподача.
АЛЬБОМ	12.4		Сметы. Генеральный план. Инженерные сети.
АЛЬБОМ	13.1		Спецификации оборудования. Котельная. Отопление и вентиляция, водопровод и канализация, тепловые сети.
АЛЬБОМ	13.2		Спецификации оборудования. Котельная. Электротехническая часть, связь и сигнализация, водопровод и канализация, автоматическое пожаротушение.
АЛЬБОМ	13.3		Спецификации оборудования. Водоподготовительная установка.
АЛЬБОМ	13.4		Спецификации оборудования. Топливоподача.
АЛЬБОМ	13.5		Спецификации оборудования. Инженерные сети.
АЛЬБОМ	13.6		Спецификации оборудования. Блок-секция котлоагрегата КВ-ТС(В)-10. Теплотехническая часть.
АЛЬБОМ	13.7		Спецификации оборудования. Блок-секция котлоагрегата КВ-ТС(В)-10. Автоматизация.
АЛЬБОМ	13.8		Спецификации оборудования. Блок-секция котлоагрегата КЕ-10-14С. Теплотехническая часть.
АЛЬБОМ	13.9		Спецификации оборудования. Блок-секция котлоагрегата КЕ-10-14С. Автоматизация.
АЛЬБОМ	13.10		Спецификации оборудования. Котельная. Вспомогательное оборудование водогрейной части. Теплотехническая часть, автоматизация.
АЛЬБОМ	13.11		Спецификации оборудования. Котельная. Вспомогательное оборудование паровой части. Теплотехническая часть, автоматизация.

АЛЬБОМ 14.1	Ведомости потребности в материалах. Котельная. Отопление и вентиляция, водопровод и канализация, тепловые сети.
АЛЬБОМ 14.2	Ведомости потребности в материалах. Котельная. Архитектурно-строительная часть, электротехническая часть, связь и сигнализация, водопровод и канализация, автоматическое пожаротушение.
АЛЬБОМ 14.3	Ведомости потребности в материалах. Водоподготовительная установка.
АЛЬБОМ 14.4	Ведомости потребности в материалах. Топливоподача.
АЛЬБОМ 14.5	Ведомости потребности в материалах. Генеральный план. Инженерные сети.
АЛЬБОМ 14.6	Ведомости потребности в материалах. Блок-секция котлоагрегата КВ-ТС(В)-10. Архитектурно-строительная часть, тепломеханическая часть, автоматизация.
АЛЬБОМ 14.7	Ведомости потребности в материалах. Блок-секция котлоагрегата КЕ-10-14С. Архитектурно-строительная часть, тепломеханическая часть, автоматизация.
АЛЬБОМ 14.8	Ведомости потребности в материалах. Котельная. Вспомогательное оборудование водогрейной части. Тепломеханическая часть, автоматизация.
АЛЬБОМ 14.9	Ведомости потребности в материалах. Котельная. Вспомогательное оборудование паровой части. Тепломеханическая часть, автоматизация.
АЛЬБОМ 14.10	Ведомости потребности в материалах. Котельная (Вариант закрытой установки тягодутьевых машин). Архитектурно-строительная часть.

ПРИМЕНЕННЫЕ ТИПОВЫЕ МАТЕРИАЛЫ

Типовой проект 907-2-216	Труба дымовая кирпичная H=60м, Dо=3,0м с наземным примыканием газоходов. Для строительства I-IV климатических районах, кроме подрайонов I А и I Б (распространяет ВНИПИ Теплопроект, г. Москва).
Типовое проектное решение 907-02-222 Альбом 1.3	Световые ограждения высотных дымовых труб (Высоты дымовых труб: 30, 45, 60, 75, 90, 120, 150, 180, 240, 270 и 300 м). (распространяет ВНИПИ Теплопроект, г. Москва).
Типовой проект 409-29-59 Альбом I	Механизированный приемный пункт на один проходной путь для выгрузки заполнителей бетона из полувагонов. (распространяет Киевский филиал ЦИТП, г. Киев).
Типовой проект 902-2-410.86	Очистные сооружения загазученных дождевых сточных вод производительностью 10 л/с для установок мазутоснабжения котельных (распространяет ЦИТП, г. Москва).
Типовые конструкции Серия 5.903-3, вып. 0.1-6, 2	Вакуумные деаэраторы и водоструйные эжекторы. (распространяет ЦИТП, г. Москва).
Типовые конструкции Серия 4.903-11 вып. 1,5	Котельные установки. Вспомогательное оборудование и блоки. (распространяет Тбилисский филиал ЦИТП).
Типовые конструкции Серия 4.903-10 вып. 8	Изделия и детали трубопроводов для тепловых сетей. Грязевики. (распространяет Тбилисский филиал ЦИТП).

Разработан проектным институтом „ЛАТГИПРОПРОМ"

Утвержден Госстроем СССР Протокол № А4-29 от 20 мая 1986 г.

Главный инженер института /В. Овчаров/

Главный инженер проекта /Я. Нидбальский/

Содержание альбома

Обозначение	Наименование	Стр.
	Содержание альбома	4,5
14.03.00.000	Конвейер ленточный желобчатый наклонный 8063-100 L=66100 №3.	6
14.03.00.000СБ	Конвейер ленточный желобчатый наклонный 8063-100 L=66100 №3. Сборочный чертеж.	7,8,9,10
14.03.01.000	Воронка верхняя	11
14.03.01.001	Стенка	11
14.03.01.002	Стенка	11
14.03.01.003	Стенка	11
14.03.01.000СБ	Воронка верхняя. Сборочный чертеж.	12
14.03.02.000	Воронка нижняя.	13
14.03.03.000	Воронка средняя	13
14.03.02.000СБ	Воронка нижняя. Сборочный чертеж.	13
14.03.03.000СБ	Воронка средняя. Сборочный чертеж.	14
14.03.03.001	Стенка	14
14.03.03.002	Стенка	14
14.03.04.000	Лоток загрузочный	15
14.03.04.100	Лоток направляющий промежуточный	15
14.03.04.000СБ	Лоток загрузочный. Сборочный чертеж.	15
14.03.04.100 СБ	Лоток направляющий промежуточный. Сборочный чертеж.	16
14.03.04.110	Корпус	17
14.03.04.111	Боковина	17
14.03.04.110СБ	Корпус. Сборочный чертеж.	17
14.03.04.112	Диафрагма	18
14.03.04.113	Уголок	18
14.03.04.120	Прижим боковой	18
14.03.04.120СБ	Прижим боковой. Сборочный чертеж.	18
14.03.04.200	Патрубок	19
14.03.04.201	Корпус	19
14.03.04.200СБ	Патрубок. Сборочный чертеж.	19
14.03.05.000СБ	Металлоконструкция конвейера. Сборочный чертеж.	20
14.03.05.000	Металлоконструкция конвейера	21
14.03.05.100	Секция головная	21
14.03.05.100СБ	Секция головная. Сборочный чертеж.	21
14.03.05.200	Секция загрузочная	22

Обозначение	Наименование	Стр.
14.03.05.200СБ	Секция загрузочная. Сборочный чертеж.	22
14.03.05.300	Секция средней части L=4800	23
14.03.05.300СБ	Секция средней части L=4800. Сборочный чертеж.	23
14.03.05.400	Секция средней части L=6000	24
14.03.05.400СБ	Секция средней части L=6000. Сборочный чертеж.	24
14.03.05.500	Стойка H=560	25
14.03.05.501	Стойка	25
14.03.05.500СБ	Стойка H=560. Сборочный чертеж.	25
14.03.05.600	Стойка H=845	26
14.03.05.601	Стойка	26
14.03.05.600СБ	Стойка H=845. Сборочный чертеж.	26
14.03.06.000	Ограждение каната	27
14.03.07.000	Ограждение конвейера и устройства аварийные выключающие в сборе.	27
14.03.06.000СБ	Ограждение каната. Сборочный чертеж.	27
14.03.07.000СБ	Ограждение конвейера и устройства аварийные выключающие в сборе. Сборочный чертеж.	28
14.03.07.100	Кронштейн	29
14.03.07.200	Кронштейн	29
14.03.07.100СБ	Кронштейн. Сборочный чертеж.	29
14.03.07.200СБ	Кронштейн. Сборочный чертеж.	30
14.03.07.201	Косынка	30
14.03.07.300	Кронштейн	30
14.03.07.300СБ	Кронштейн. Сборочный чертеж.	31
14.03.07.400	Панель ограждения	31
14.03.07.401	Стойка	31
14.03.07.400СБ	Панель ограждения. Сборочный чертеж.	32
14.03.08.000	Ограждение муфты	33
14.03.08.001	Обечайка	33
14.03.08.000СБ	Ограждение муфты. Сборочный чертеж.	33
14.03.09.000	Ограждение муфты	34
14.03.09.001	Обечайка	34
14.03.09.000СБ	Ограждение муфты. Сборочный чертеж.	34

Типовой проект 903-1-224.86 Альбом 10.5

Содержание альбома
(продолжение)

Обозначение	Наименование	Стр
14.03.10.000	Рама блоков в сборе	35
14.03.10.000СБ	Рама блоков в сборе. Сборочный чертеж.	35
14.03.10.100	Рама блоков	35
14.03.10.100СБ	Рама блоков. Сборочный чертеж.	35
14.03.11.000	Рама натяжки	36
14.03.11.001	Балка	36
14.03.11.002	Косынка	36
14.03.11.000СБ	Рама натяжки. Сборочный чертеж.	37,38
14.03.12.000	Рама приводного барабана	39
14.03.12.001	Бабышка	39
14.03.12.000СБ	Рама приводного барабана. Сборочный чертеж.	40,41,42
14.03.12.002	Бабышка	43
14.03.12.003	Косынка	43
14.03.12.004	Косынка	43
14.03.12.005	Косынка	43
14.03.12.006	Косынка	44
14.03.12.007	Кронштейн	44
14.03.12.008	Кронштейн	44
14.03.12.009	Косынка	44
14.03.13.000	Укрытие катков натяжки	45
14.03.13.001	Косынка	45
14.03.13.000СБ	Укрытие катков натяжки. Сборочный чертеж.	45
14.03.13.002	Косынка	46
14.03.13.003	Опора	46
14.03.14.000	Укрытие натяжки	46
14.03.14.001	Боковина	46
14.03.14.000СБ	Укрытие натяжки. Сборочный чертеж.	47
14.03.14.002	Лист верхний	47
14.03.15.000	Укрытие приводного барабана	48
14.03.15.100	Связь поперечная	48
14.03.15.100СБ	Связь поперечная. Сборочный чертеж.	48
14.03.15.001	Боковина	48
14.03.15.000СБ	Укрытие приводного барабана. Сборочный чертеж.	49
14.03.15.002	Боковина	50
14.03.15.003	Косынка	50
14.03.15.004	Лист верхний	50
14.03.15.005	Завеса	51
14.03.15.006	Полоса	51
14.03.15.007	Петля	51
14.03.15.008	Уголок	51

Альбом 10.5

Типовой проект 903-1-224.86

Формат	Зона	Поз.	Обозначение	Наименование	Кол.	Примечание
				Болты ГОСТ 24379.1-80		
		30		6.1.М20х220 ВСт3пс 2	8	
		31		6.2.М20х180 ВСт3пс 2	46	
		32		6.1.М24х270 ВСт3пс 2	12	
				Гайки ГОСТ 5915-70		
		33		М10.4.016	18	
		34		М12.4.016	72	
		35		М12.5.016	4	
		36		М16.4.016	376	
		37		М20.5.016	18	
		38		М24.5.016	6	
				Шайбы ГОСТ 11371-78		
		39		Шайба 10.02.016	18	
		40		Шайба 12.02.016	76	
		41		Шайба 16.02.016	352	
		42		Шайба 20.02.016	18	
		43		Шайба 24.02.016	6	
		44		Шайба 16.01.05 ГОСТ 19906-74	24	
				Шайбы ГОСТ 6402-70		
		45		12.65Г.016	4	
		46		16.65Г.016	376	
		47		20.65Г.016	12	
		48		24.65Г.016	6	
				Прочие изделия		
		49		Барабан 8032-50	1	
		50		Барабан 8063Г-100	1	

Инв. № подл. | Подпись и дата | Взам. инв. № | Инв. № дубл. | Подпись и дата

Изм. | Лист | № докум. | Подпись | Дата

14.03.00.000 — Лист 3

Копировал [signature] — Формат А4

Альбом 10.5

Типовой проект 903-1-224.86

Формат	Зона	Поз.	Обозначение	Наименование	Кол.	Примечание
		51		Датчик скорости УПДС	1	
		52		Муфта кулачково-дисковая 4000-90-1.1-110-1.1 ГОСТ 20720-81	1	
		53		Муфта упругая втулочно-пальцевая 710-48-1.1-50-1.1 ГОСТ 21464-75	1	
		54		Натяжка 8050Т-60-1	1	
		55		Редуктор Ц2У-315Н-40-31У3	1	
		56		Роликоопора Ж-80	64	
		57		Роликоопора 80-1	24	
		58		Ролик дефлекторный В=800 верхний	6	
		59		Ролик дефлекторный В=800 нижний	6	
		60		Скребок-800	1	
		61		Устройство грузовое 80-1-17-3-15	1	
		62		Устройство выключающее рычажное	2	
		63		Устройство очистное плужовое В=800	1	
		64		Храповой останов	1	
		65		Электродвигатель 4А160М6У3 N=15кВт, n=975 об/м	1	
				Материалы		
		66		Лента конвейерная 2Ш-800-3-БКНЛ-100-4,5-2-0 ГОСТ 20-76	141	м

Изделия поз. 49÷65 изготавливаются по нормалям „Союзпроммеханизации", комплектуются и поставляются заводами „Минтяжмаша СССР"

Инв. № подл. | Подпись и дата | Взам. инв. № | Инв. № дубл. | Подпись и дата

Изм. | Лист | № докум. | Подпись | Дата

14.03.00.000 — Лист 4

Копировал [signature] — Формат А4

Альбом 10.5

Типовой проект 903-1-224.86

Формат	Зона	Поз.	Обозначение	Наименование	Кол.	Примечание
				Детали		
А4		17	14.06.00.001	Опора	2	
Б4		18	14.03.00.001	Прокладка		
				Лист Б-ПН-6 ГОСТ 19903-74 ВСт3сп ГОСТ 146-79	42	4,75 кг
Б4		19	14.03.00.002	Связь		
				Уголок Б-63х63х6 ГОСТ 8509-72 ВСт3сп ГОСТ 535-79	1	0,82 кг
			-01	Связь		
				Уголок Б-63х63х6 ГОСТ 8509-72 ВСт3сп ГОСТ 535-79	1	0,82 кг
Б4		20	14.03.00.003	Уголок		
				Уголок Б-125х80х10 ГОСТ 8510-72 ВСт3сп ГОСТ 535-79	2	3,0 кг
				Стандартные изделия		
				Болты ГОСТ 7798-70		
		21		М10-6дх30.36.016	18	
		22		М12-6дх35.36.016	72	
		23		М12-6дх70.58.016	4	
		24		М16-6дх55.36.016	336	
		25		М16-6дх85.36.016	40	
		26		М20-6дх70.58.016	6	
		27		М20-6дх90.58.016	4	
		28		М20-6дх120.58.016	8	
		29		М24-6дх90.58.016	6	

Инв. № подл. | Подпись и дата | Взам. инв. № | Инв. № дубл. | Подпись и дата

Изм. | Лист | № докум. | Подпись | Дата

14.03.00.000 — Лист 2

Альбом 10.5

Типовой проект 903-1-224.86

Формат	Зона	Поз.	Обозначение	Наименование	Кол.	Примечание
				Документация		
А2			14.03.00.000СБ	Сборочный чертеж		
				Сборочные единицы		
А4		1	14.03.01.000	Воронка верхняя	1	
А4		2	14.03.02.000	Воронка нижняя	1	
А4		3	14.03.03.000	Воронка средняя	1	
А4		4	14.06.01.000	Кронштейн	2	
А4		5	14.03.04.000	Лоток загрузочный	1	
А4		6	14.03.05.000	Металлоконструкция конвейера	1	
А4		7	14.03.06.000	Ограждение канатов	1	
А4		8	14.03.07.000	Ограждение конвейера и устройства аварийные выключающие в сборе	1	
А4		9	14.03.08.000	Ограждение муфты	1	
А4		10	14.03.09.000	Ограждение муфты	1	
А4		11	14.03.10.000	Рама блоков	1	
А4		12	14.03.11.000	Рама натяжки	1	
А4		13	14.03.12.000	Рама приводного барабана	1	
А4		14	14.03.13.000	Укрытие катков натяжки	2	
А4		15	14.03.14.000	Укрытие натяжки	1	
А4		16	14.03.15.000	Укрытие приводного барабана	1	

Инв. № подл. | Подпись и дата | Взам. инв. № | Инв. № дубл. | Подпись и дата

14.03.00.000

Изм.	Лист	№ докум.	Подпись	Дата
Разраб.	Кузьмина			
Пров.	Брацило			
Н.контр.	Самсонова			
Утв.	Шнайдер			

Конвейер ленточный желобчатый наклонный 8063-100 L=66100 №3

Лит.	Лист	Листов
	1	4

ЛАТГИПРОПРОМ

Формат А4

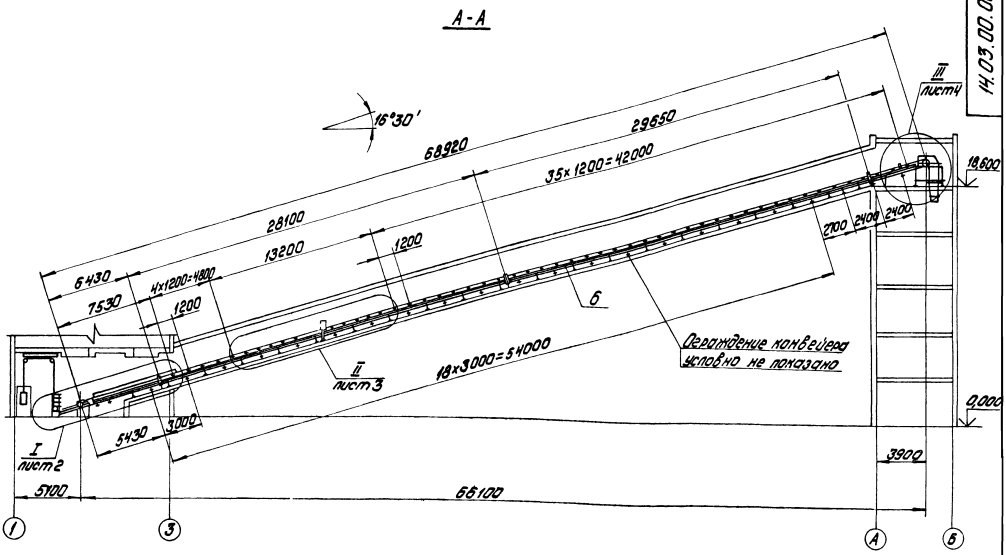

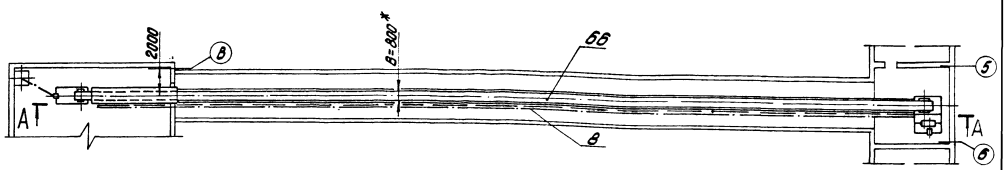

Техническая характеристика

1. Ширина ленты	B = 800мм
2. Длина конвейера (по горизонтали)	L = 66100мм
3. Скорость движения	V = 0,8 м/с
4. Транспортируемый материал уголь каменный	γ = 0,85 т/м^3
бурый	γ = 0,76 т/м^3
5. Производительность	Q = 60 т/ч
6. Мощность электродвигателя	N = 15 кВт

1.* Размеры для справок.

2. H14; h14; $\pm \frac{IT14}{2}$.

3. Шероховатость поверхностей кромок реза- $\frac{50}{}$

4. Сварные швы по ГОСТ 5264-80.

5. Для нормальной работы весов автоматических ЛТМ-1М склеивать ленту конвейера с последующей вулканизацией места склейки.

				14.03.00.000СБ			
Гл.инж.	Пилюгин			Конвейер ленточный желобчатый наклонный 8063-100 L=66100 №3 Сборочный чертеж	Лит.	Масса	Масшт.
Разраб.	Кузьмина					13400	1:200
Пров.	Брацила				Лист 1	Листов 4	
Т.контр.					ЛАТГИПРОПРОМ		
Н.контр.	Сарсенова						
Утв.	Шнайдер						

Альбом разработан в соответствии с ГОСТ 21.101-79 и ГОСТ 21.102-79

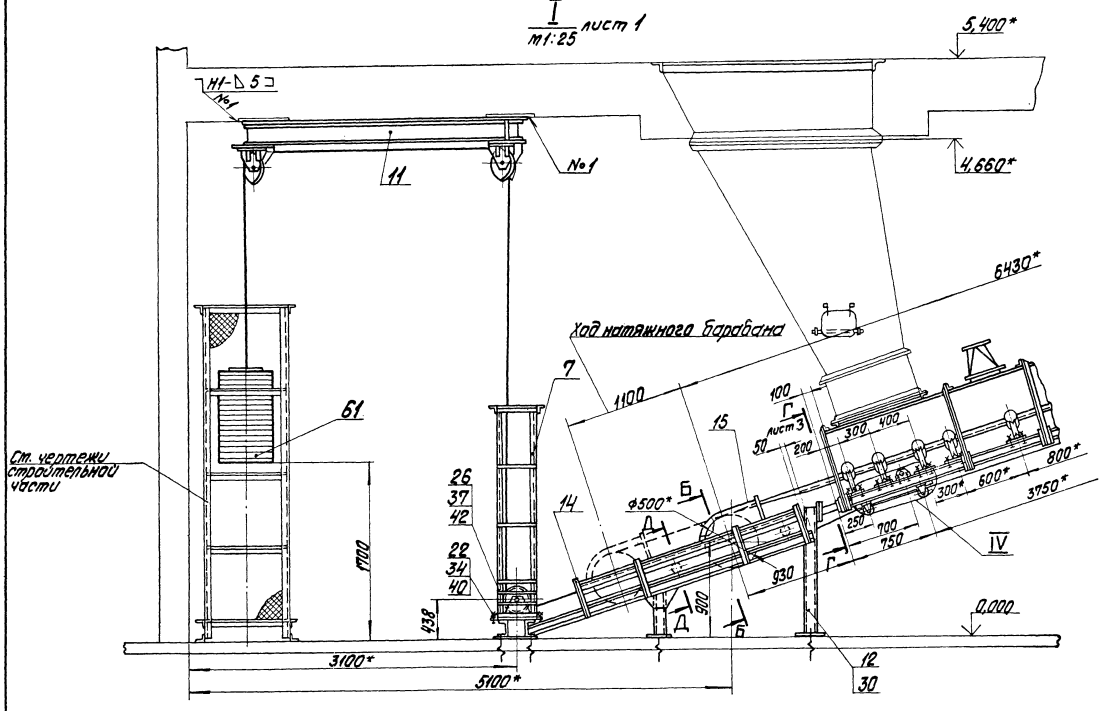

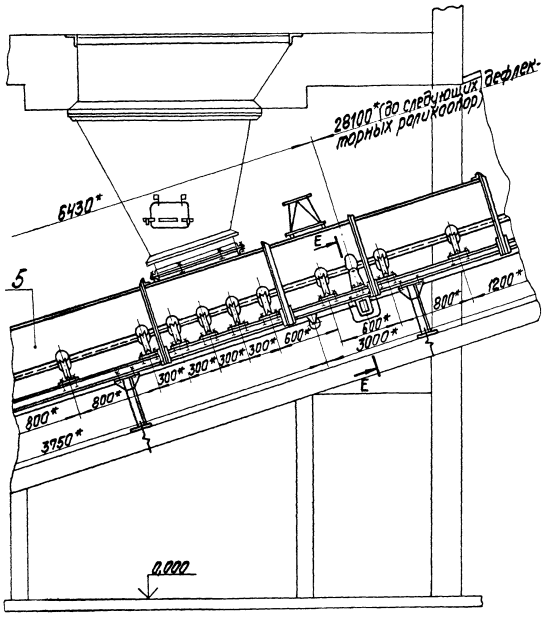

Б-Б
m1:5 повернуто

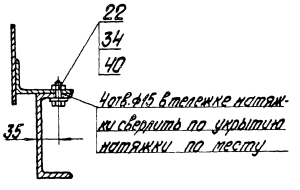

Д-Д
m1:5 повернуто

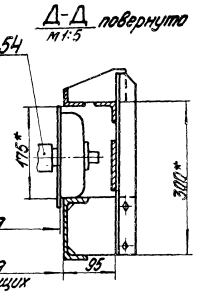

IV
m1:20 повернуто

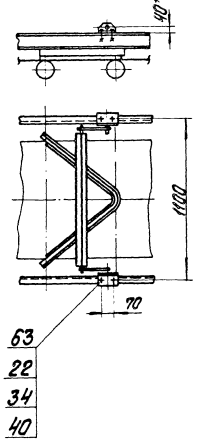

Е-Е
m1:10 повернуто

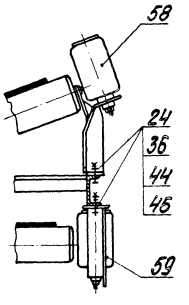

Альбом 10.5

Типовой проект 903-1-224.86

Инв.№ подл. | Подпись и дата | Взам.инв.№ | Инв.№ дубл. | Подпись и дата

II
М 1:25 лист 1

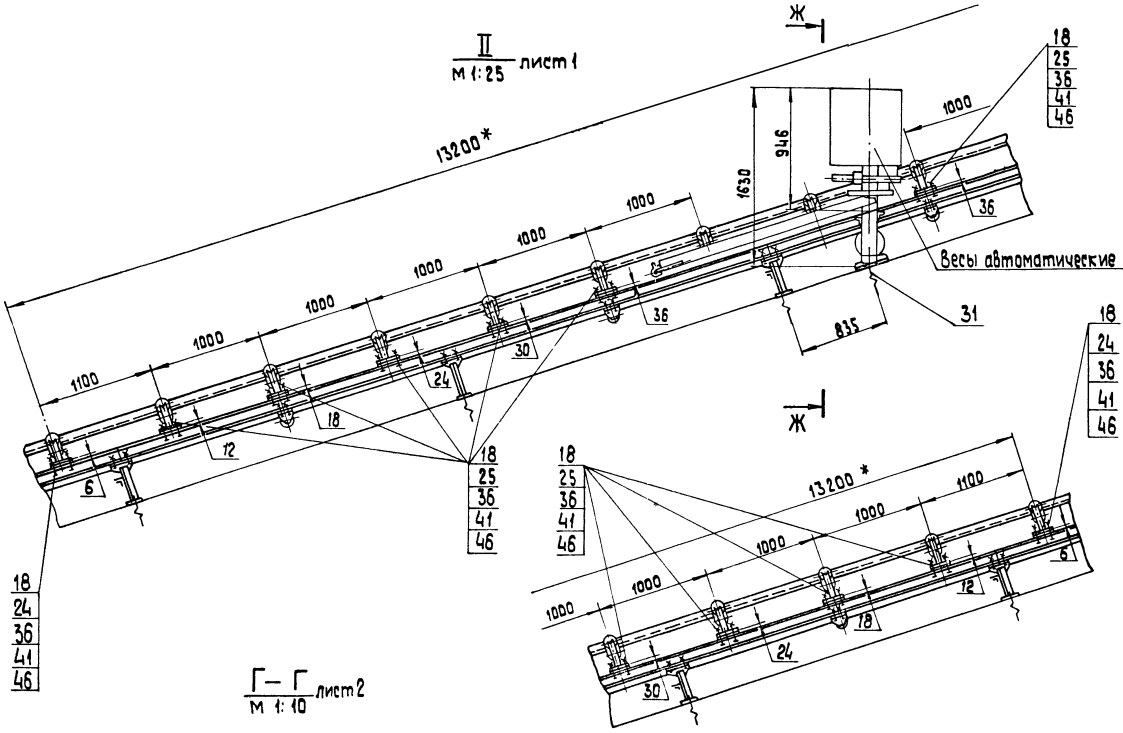

Г – Г
М 1:10 лист 2

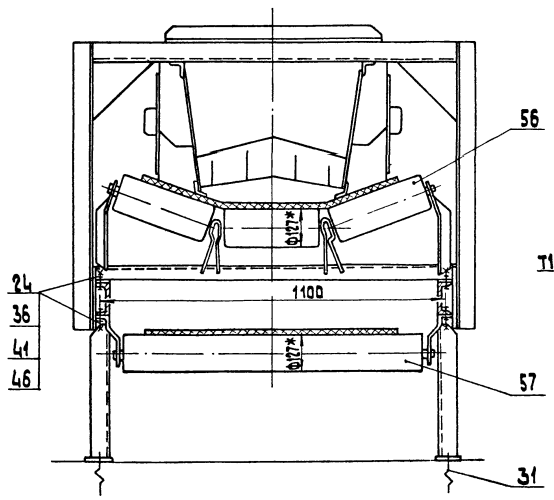

Ж – Ж
М 1:10

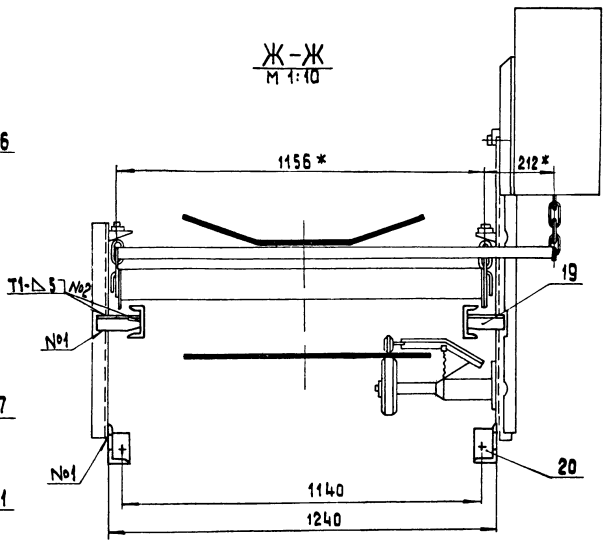

Поз. 18
М 1:5

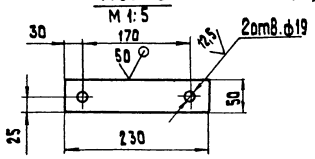

Поз. 19
М 1:4

14.03.00.002- изображена

14.03.00.002-01- зеркальное отражение

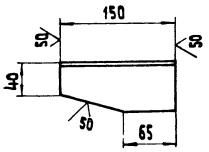

Поз. 20
М 1:5

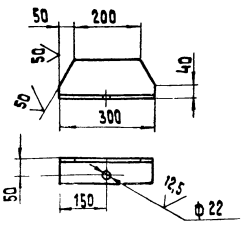

III
М 1:20
лист 1

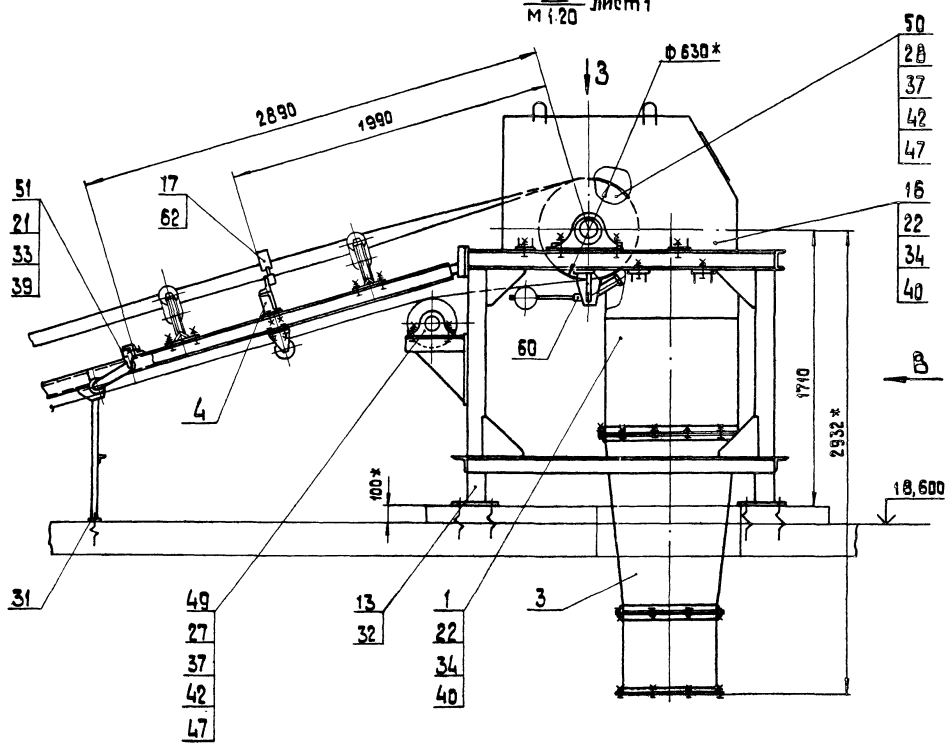

Вид 3
М 1:20

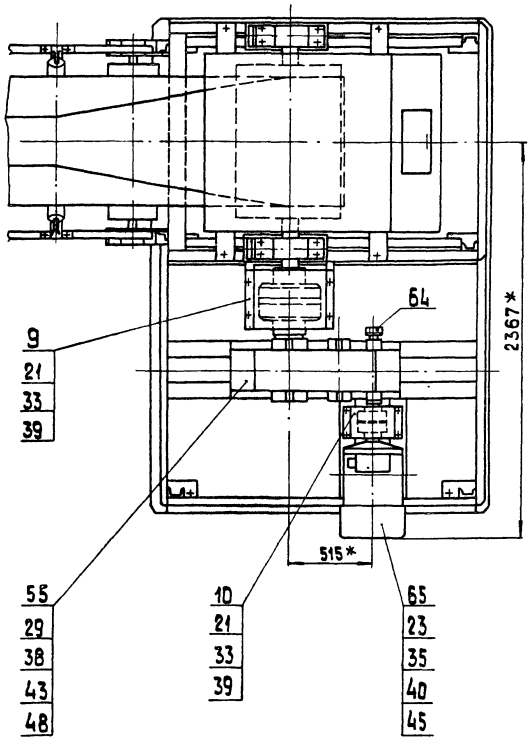

Вид В
М 1:20

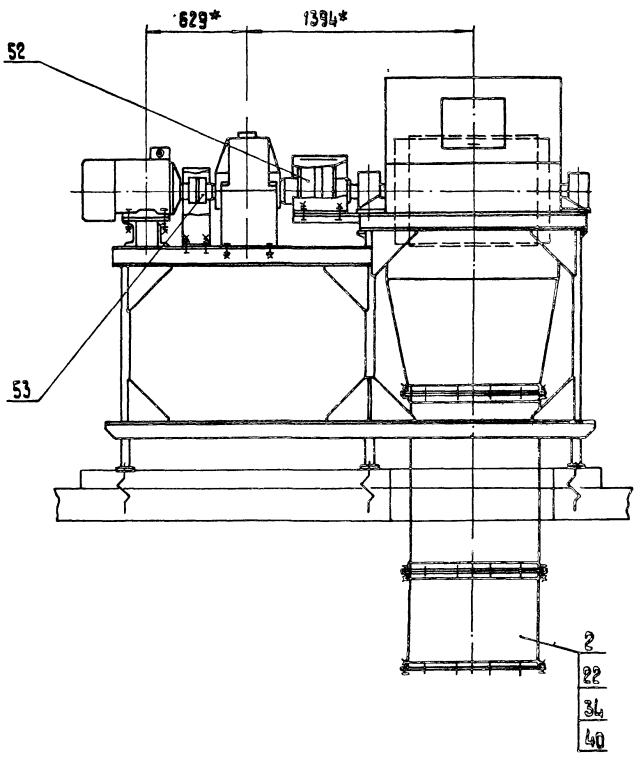

Типовой проект 903-1-224.86 Альбом 10.5

14.03.01.002

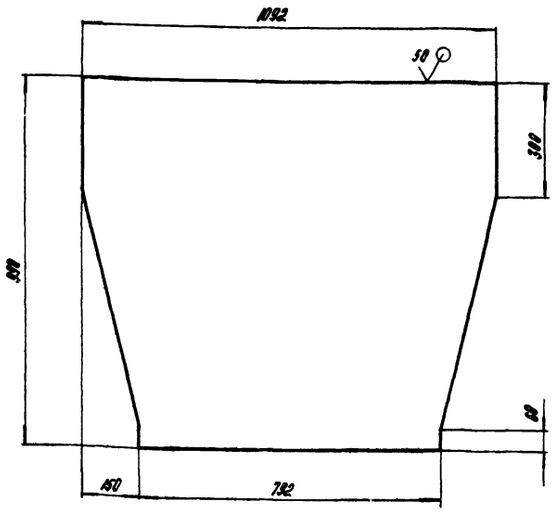

Неуказанные предельные отклонения размеров: $h14, \pm \frac{IT14}{2}$.

Изм.	Лист	№ докум.	Подпись	Дата
Разраб.		Кузьмина		
Пров.				
Т.контр.				
Н.контр.		Самсонова		
Утв.				

14.03.01.002

Стенка

Лит	Масса	Масштаб
	30,5	1:10
Лист	Листов 1	

Лист Б-ПН-Ч ГОСТ 19903-74 / Вст3сп ГОСТ 14637-79

ЛАТГИПРОПРОМ

Копировал А4 Формат А4

Типовой проект 903-1-224.86 Альбом 10.5

14.03.01.003

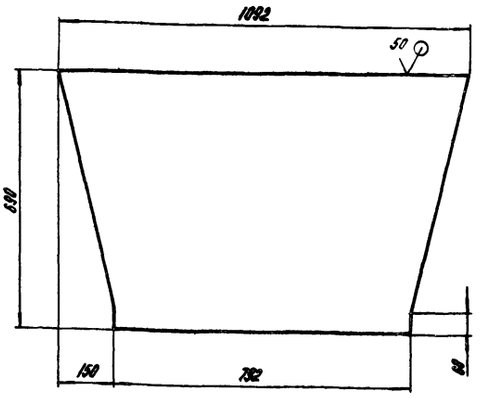

Неуказанные предельные отклонения размеров: $h14, \pm \frac{IT14}{2}$

Изм.	Лист	№ докум.	Подпись	Дата
Разраб.		Кузьмина		
Пров.				
Т.контр.				
Н.контр.		Самсонова		
Утв.				

14.03.01.003

Стенка

Лит	Масса	Масштаб
	20,1	1:10
Лист	Листов 1	

Лист Б-ПН-Ч ГОСТ 19903-74 / Вст3сп ГОСТ 14637-79

ЛАТГИПРОПРОМ

Копировал А4 Формат А4

Типовой проект 903-1-224.86 Альбом 10.5

14.03.01.001

Развертка

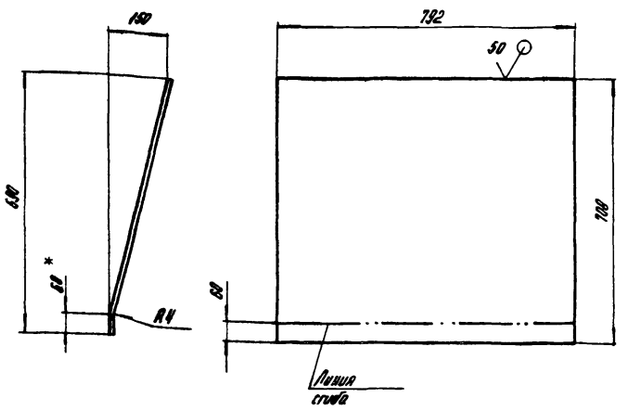

1. * Размер для справок.
2. $h14, \pm \frac{IT14}{2}$.

Изм.	Лист	№ докум.	Подпись	Дата
Разраб.		Кузьмина		
Пров.				
Т.контр.				
Н.контр.		Самсонова		
Утв.				

14.03.01.001

Стенка

Лит	Масса	Масштаб
	17,6	1:10
Лист	Листов 1	

Лист Б-ПН-Ч ГОСТ 19903-74 / Вст3сп ГОСТ 14637-79

ЛАТГИПРОПРОМ

Формат А

Типовой проект 903-1-224.86 Альбом 10.5

Формат	Зона	Поз.	Обозначение	Наименование	Кол.	Примечание
				Документация		
А2			14.03.01.000 СБ	Сборочный чертеж		
				Детали		
А4		1	14.03.01.001	Стенка	2	
А4		2	14.03.01.002	Стенка	1	
А4		3	14.03.01.003	Стенка	1	
Б4		4	14.03.01.004	Стенка		
				Лист Б-ПН-Ч ГОСТ 19903-74 / Вст3сп ГОСТ 14637-79		
				300 h 14 × 792 h 14	2	
Б4		5	14.03.01.005	Косынка		
				Лист Б-ПН-Ч ГОСТ 19903-74 / Вст3сп ГОСТ 14637-79	8	0,38 кг
Б4		6	14.03.01.006	Лапа		
				Лист Б-ПН-Ч ГОСТ 19903-74 / Вст3сп ГОСТ 14637-79	4	0,8 кг
Б1		7	14.03.01.007	Уголок		
				Уголок Б-63×63×6 ГОСТ 8509-72 / Вст3сп ГОСТ 535-79		
				L=800 h 14	2	4,6 кг
Б4		8	14.03.01.008	Уголок		
				Уголок Б-63×63×6 ГОСТ 8509-72 / Вст3сп ГОСТ 535-79		
				L=926 h 14	2	5,3 кг

Изм.	Лист	№ докум.	Подп.	Дата
Разраб.		Кузьмина		
Пров.		Брацила		
Н.контр.		Самсонова		
Утв.		Шнайдер		

14.03.01.000

Воронка Верхняя

Лит	Лист	Листов
		1

ЛАТГИПРОПРОМ

14.03.01.000 СБ

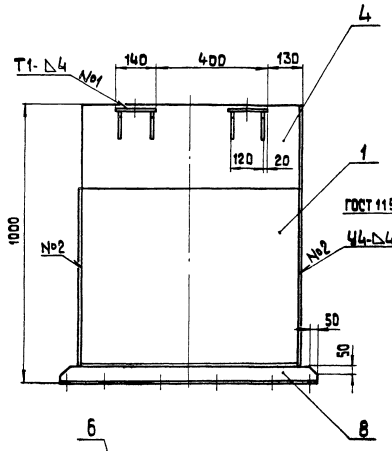

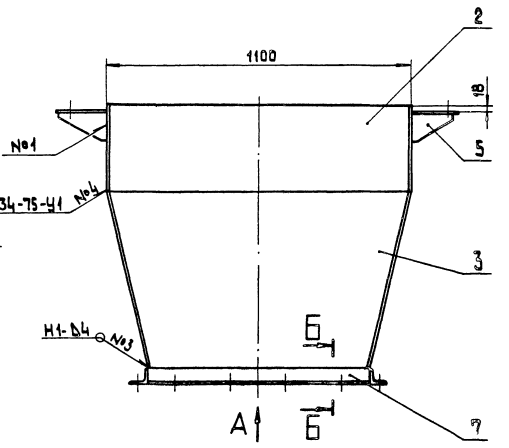

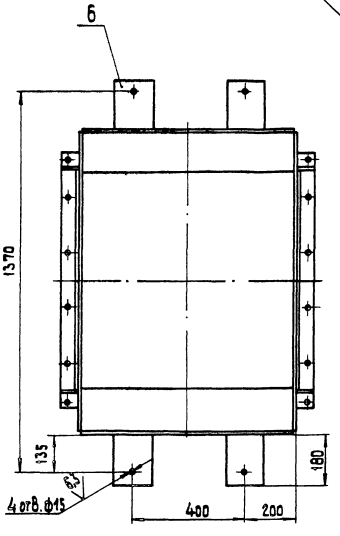

Вид А

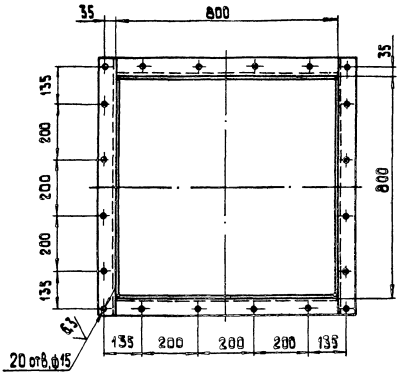

Б-Б
М 1:5

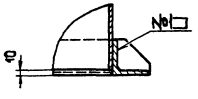

Поз. 5
М 1:4

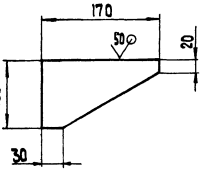

1. $H14, h14, \pm\frac{IT14}{2}$.
2. Шероховатость поверхностей кромок реза $\sqrt{50}$.
3. Сварные швы по ГОСТ 5264-80 кроме мест, указанных особо.

					14.03.01.000 СБ		
Изм.	Лист	№ докум.	Подпись	Дата	Воронка Верхняя Сборочный чертеж	Лит.	Масса	Масшт.
Разраб.		Кузьмина					130	1:10
Пров.		Брацила				Лист	Листов 1
Т.контр.						ЛАТГИПРОПРОМ	
Н.контр.		Самсонова					
ГИП		Шнайдер					

Формат А2

Типовой проект 903-1-224.86 Альбом 10.5

Инв.№ подл. | Подпись и дата | Взам.инв.№ | Инв.№дубл. | Подпись и дата

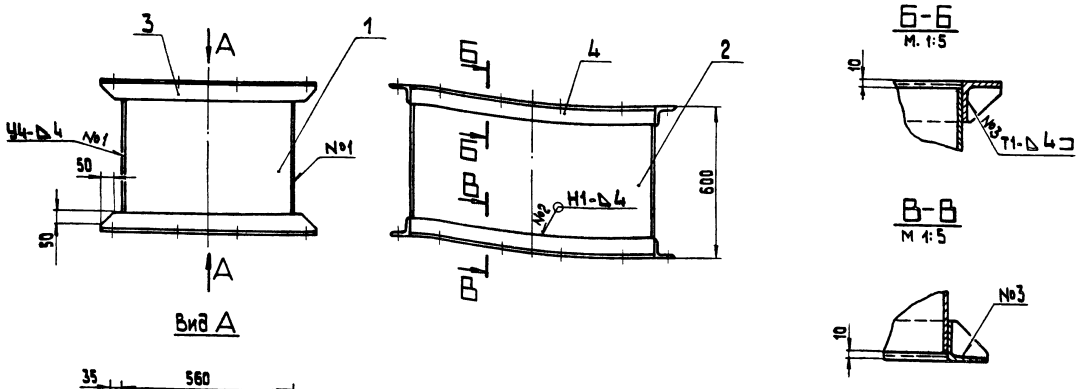

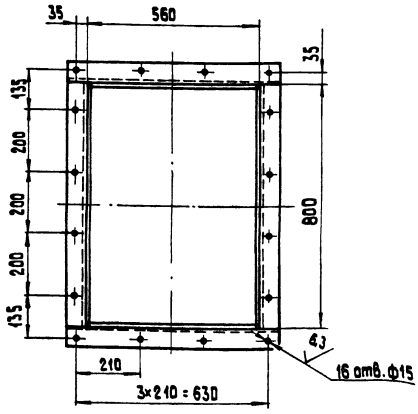

1. $H14, h14, \pm\frac{IT14}{2}$.
2. Шероховатость поверхностей кромок реза: $\overset{50}{\checkmark}$.
3. Сварные швы по ГОСТ 5264-80.

Изм.	Лист	№ докум.	Подпись	Дата	14.03.02.000 СБ
Разраб.		Кузьмина			Воронка нижняя. Сборочный чертеж
Пров.		Брацило			Лит. / Масса / Масшт. 85 / 1:10
Т.контр.					Лист / Листов 1
Н.контр.		Самсонова			ЛАТГИПРОПРОМ
Утв.		Шнайдер			

Копировал | Формат А3

Формат	Зона	Поз.	Обозначение	Наименование	Кол.	Примечание
				Документация		
А3			14.03.03.000 СБ	Сборочный чертеж		
				Детали		
А4		1	14.03.03.001	Стенка	2	
А4		2	14.03.03.002	Стенка	2	
Б4		3	14.03.03.003	Уголок		
				Уголок Б-63×63×6 ГОСТ 8509-72 / ВСт3сп ГОСТ 535-79		
				L= 686 h14	2	3,92 кг
Б4		4	14.03.03.004	Уголок		
				Уголок Б-63×63×6 ГОСТ 8509-72 / ВСт3сп ГОСТ 535-79		
				L= 800 h14	4	4,6 кг
Б4		5	14.03.03.005	Уголок		
				Уголок Б-63×63×6 ГОСТ 8509-72 / ВСт3сп ГОСТ 535-79		
				L= 926 h14	2	5,3 кг

Изм.	Лист	№ докум.	Подп.	Дата	14.03.03.000
Разраб.		Кузьмина			Воронка средняя. Лит. / Лист / Листов 1
Пров.		Брацило			ЛАТГИПРОПРОМ
Н.контр.		Самсонова			
Утв.		Шнайдер			

Формат А4

Альбом 10.5

Типовой проект 903-1-224.86

Инв. № подл. | Подпись и дата | Взам. инв. №

Формат	Зона	Поз.	Обозначение	Наименование	Кол.	Примечание
				Документация		
А3			14.03.02.000 СБ	Сборочный чертеж		
				Детали		
Б4		1	14.03.02.001	Стенка		
				Лист Б-ПН-4 ГОСТ 19903-74 / ВСт3сп ГОСТ 14637-79		
				480 h14 × 552 h14	2	10 кг
Б4		2	14.03.02.002	Стенка		
				Лист Б-ПН-4 ГОСТ 19903-74 / ВСт3сп ГОСТ 14637-79		
				480 h14 × 792 h14	2	14 кг
Б4		3	14.03.02.003	Уголок		
				Уголок Б-63×63×6 ГОСТ 8509-72 / ВСт3сп ГОСТ 535-79		
				L= 686 h14	4	3,92 кг
Б4		4	14.03.02.004	Уголок		
				Уголок Б-63×63×6 ГОСТ 8509-72 / ВСт3сп ГОСТ 535-79		
				L= 800 h14	4	4,6 кг

Изм.	Лист	№ докум.	Подп.	Дата	14.03.02.000
Разраб.		Кузьмина			Воронка нижняя. Лит. / Лист / Листов 1
Пров.		Брацило			ЛАТГИПРОПРОМ
Н.контр.		Самсонова			
Утв.		Шнайдер			

Копировал | Формат А4

14.03.03.001

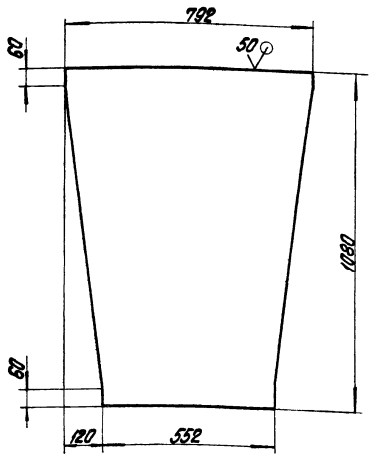

Неуказанные предельные отклонения размеров: h14, $\pm\frac{IT14}{2}$.

Изм. Лист.	№ докум.	Подпись	Дата	14.03.03.001	
Разраб.	Кузьмина			Стенка	Лит. / Масса: 22,8 / Масштаб: 1:10
Пров.					Лист / Листов 1
Т.контр.					
Н.контр.	Сотсанова			Лист 6-ПН-Ч ГОСТ 19903-74 ВСт3сп ГОСТ 14637-79	ЛАТГИПРОПРОМ
Утв.					

Альбом 10.5 — Типовой проект 903-1-224.86 — Инв.№ подл. | Подпись и дата | Взам. инв.№ | Инв.№ дубл. | Подпись и дата

Копировал | Формат А4

14.03.03.002

Развертка

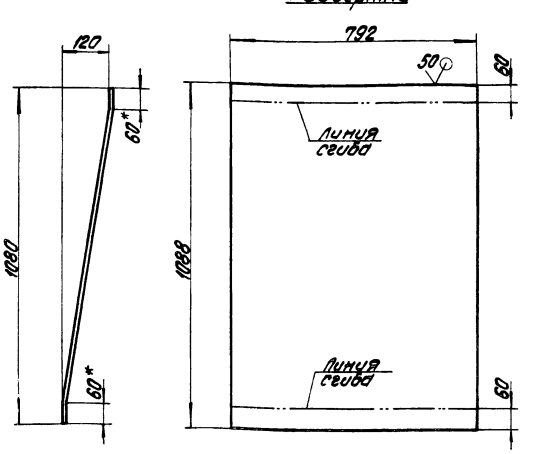

1.* Размеры для справок.
2. h14, $\pm\frac{IT14}{2}$.

Изм. Лист.	№ докум.	Подпись	Дата	14.03.03.002	
Разраб.	Кузьмина			Стенка	Лит. / Масса: 27 / Масштаб: 1:10
Пров.					Лист / Листов 1
Т.контр.					
Н.контр.	Сотсанова			Лист 6-ПН-Ч ГОСТ 19903-74 ВСт3сп ГОСТ 14637-79	ЛАТГИПРОПРОМ
Утв.					

Альбом 10.5 — Типовой проект 903-1-224.86 — Инв.№ подл. | Подпись и дата | Взам. инв.№ | Инв.№ дубл. | Подпись и дата

Копировал | Формат А4

14.03.03.000СБ

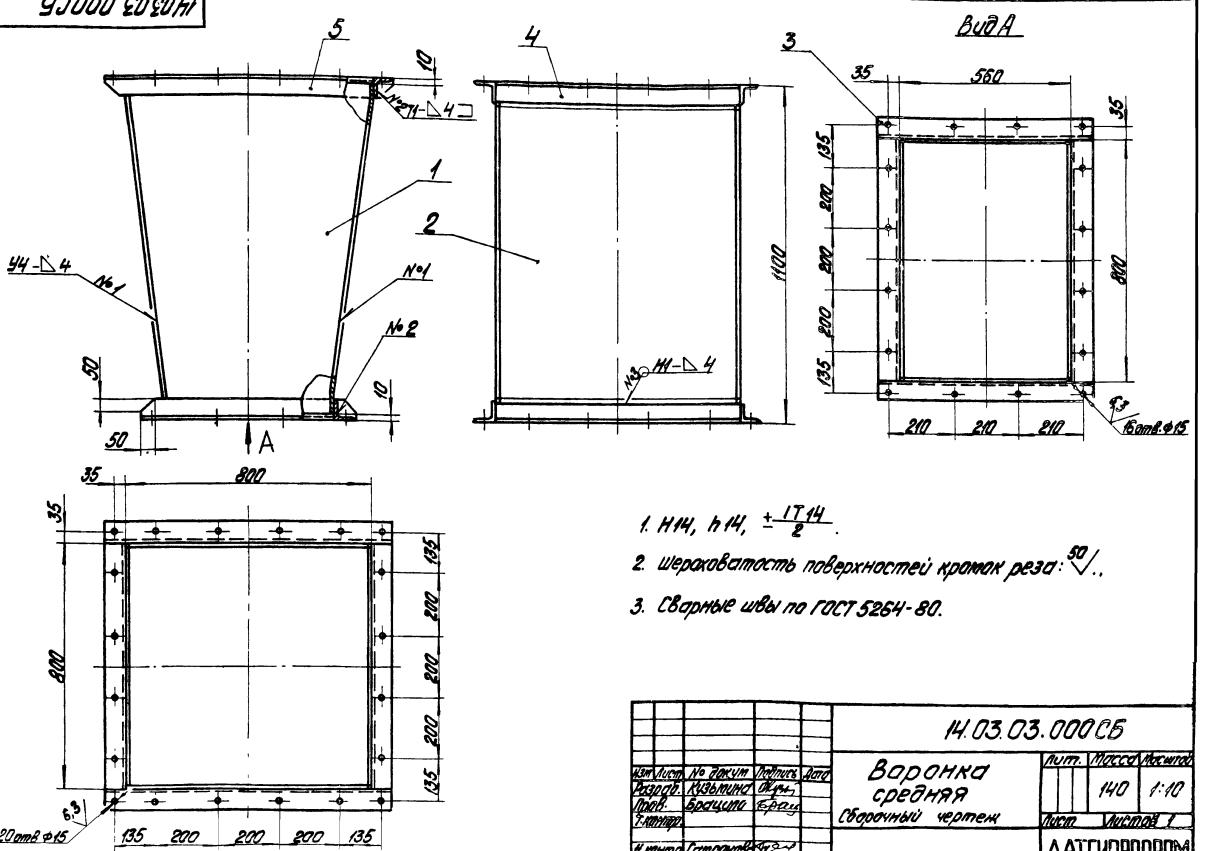

1. H14, h14, $\pm\frac{IT14}{2}$.
2. Шероховатость поверхностей кромок реза: $\overset{50}{\sqrt{}}$.
3. Сварные швы по ГОСТ 5264-80.

Изм. Лист.	№ докум.	Подпись	Дата	14.03.03.000СБ	
Разраб.	Кузьмина			Воронка средняя	Лит. / Масса: 140 / Масштаб: 1:10
Пров.	Брасцило			Сборочный чертеж	Лист / Листов 1
Т.контр.					
Н.контр.	Сотсанова				ЛАТГИПРОПРОМ
Утв.	Шнейдер				

Альбом 10.5 — Типовой проект 903-1-224.86 — Инв.№ подл. | Подпись и дата | Взам. инв.№ | Инв.№ дубл. | Подпись и дата

Копировал | Формат А4

14.03.04.000СБ

Типовой проект 903-1-224.86 Альбом 10.5

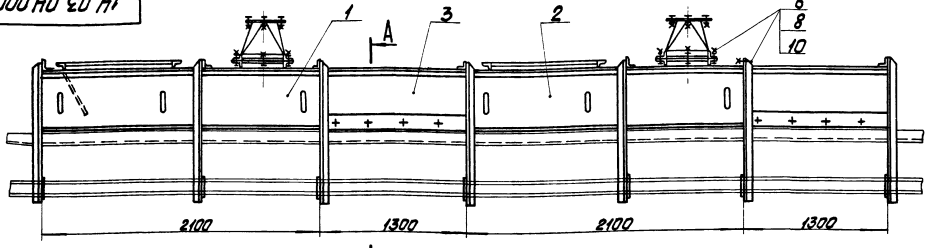

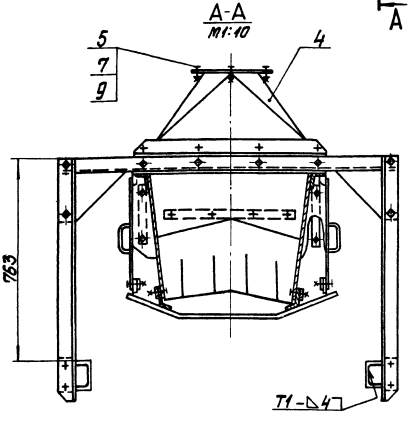

1. Размеры для справок.
2. Сварные швы по ГОСТ 5264-80.

Изм.	Лист	№ докум.	Подпись	Дата	14.03.04.000СБ				
Разраб.		Кузьмина			Лоток загрузочный	Лит.	Масса	Масштаб	
Пров.		Брацило			Сборочный чертеж		810	1:20	
Т.контр.						Лист	Листов 1		
Н.контр.		Сотсонова				ЛАТГИПРОПРОМ			
Утв.		Шнайдер							

Копировал

Формат А3

Типовой проект 903-1-224.86 Альбом 10.5

Формат	Зона	Поз.	Обозначение	Наименование	Кол.	Примечание
				Документация		
А3			14.03.04.100	Сборочный чертеж		
				Сборочные единицы		
А4		1	14.03.04.110	Корпус	1	
А4		2	14.02.04.140	Опора	1	
А4		3	14.03.04.120	Прижим боковой	2	
				Детали		
Б4		4	14.03.04.101	Резина боковая		
				Пластина I, лист		
				ПКНЦ-М-В ГОСТ 7338-77	2	2,4 кг
				Стандартные изделия		
		5		Болт М12-6gх35.36.016		
				ГОСТ 7798-70	2	
		6		Гайка М12.4.016		
				ГОСТ 5915-70	12	
		7		Шайба 12.65Г.016		
				ГОСТ 6402-70	2	

Изм.	Лист	№ докум.	Подпись	Дата	14.03.04.100				
Разраб.		Кузьмина			Лоток направляющий промежуточный	Лит.	Масса	Масштаб	
Пров.		Брацило							
Т.контр.						Лист	Листов 1		
Н.контр.		Сотсонова				ЛАТГИПРОПРОМ			
Утв.		Шнайдер							

Альбом 10.5

Типовой проект 903-1-224.86

Формат	Зона	Поз.	Обозначение	Наименование	Кол.	Примечание
				Документация		
А3			14.03.04.000СБ	Сборочный чертеж		
				Сборочные единицы		
А4		1	14.02.04.100	Лоток направляющий концевой	1	
А4		2	14.02.05.200	Лоток направляющий проходной	1	
А4		3	14.03.04.100	Лоток направляющий промежуточный	2	
А4		4	14.03.04.200	Патрубок	2	
				Стандартные изделия		
				Болты ГОСТ 7798-70		
		5		М10-6gх35.36.016	4	
		6		М12-6gх35.36.016	10	
				Гайки ГОСТ 5915-70		
		7		М10.4.016	4	
		8		М12.4.016	10	
				Шайбы ГОСТ 6402-70		
		9		10.65Г.016	4	
		10		12.65Г.016	10	

Инв.№ подл. | Подпись и дата | Взам.инв.№

Изм.	Лист	№ докум.	Подпись	Дата	14.03.04.000				
Разраб.		Кузьмина			Лоток загрузочный	Лит.	Масса	Масштаб	
Пров.		Брацило							
Т.контр.						Лист	Листов 1		
Н.контр.		Сотсонова				ЛАТГИПРОПРОМ			
Утв.		Шнайдер							

Формат А4

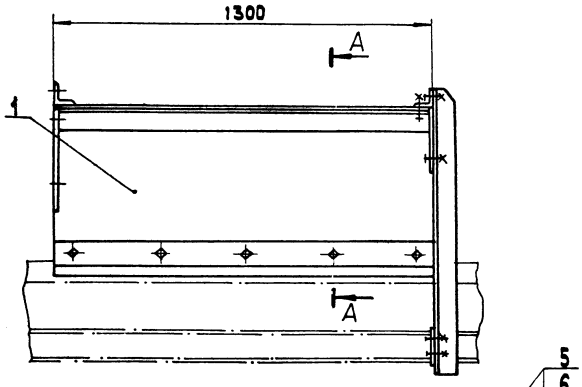

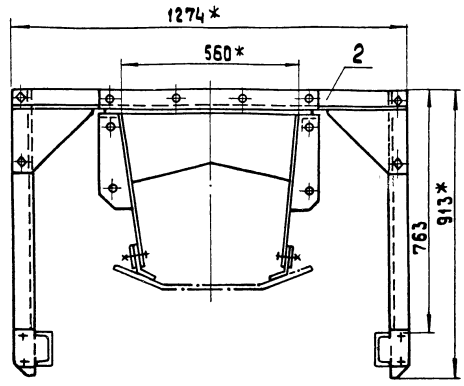

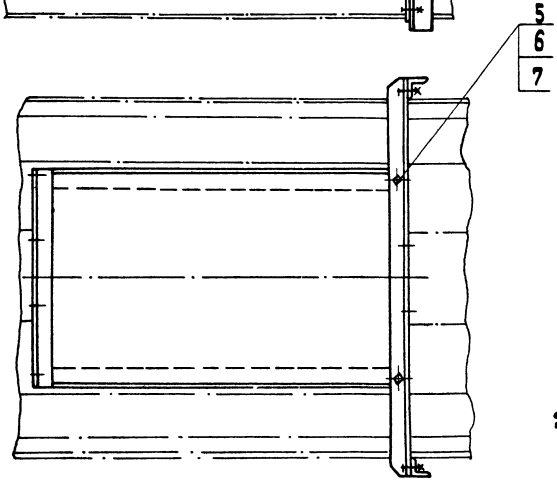

Поз. 4

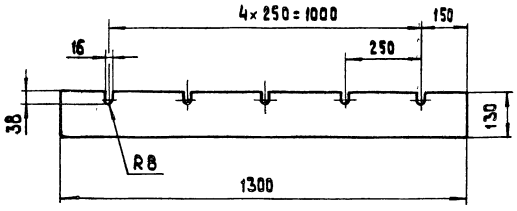

А - А
М 1:2

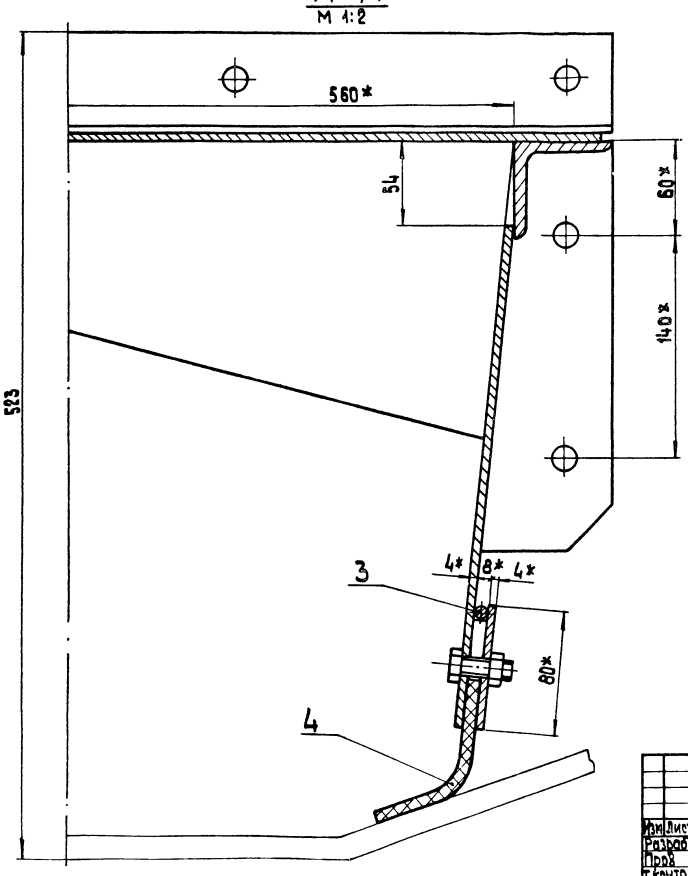

1.* Размеры для справок.

2 H14, h14, $\pm \frac{IT14}{2}$.

Типовой проект 903-1-224.86 Альбом 10.5

Изм.	Лист	№ докум.	Подпись	Дата
Разраб		Кузьмина		
Пров		Брацило		
Т.контр.				
Н.контр		Самсонова		
Утв		Шнайдер		

14.03.04.100 СБ

Лоток направляющий промежуточный
Сборочный чертеж

Лит.	Масса	Масштаб
	120	1:10
Лист	Листов 1	

ЛАТГИПРОПРОМ

Формат А2

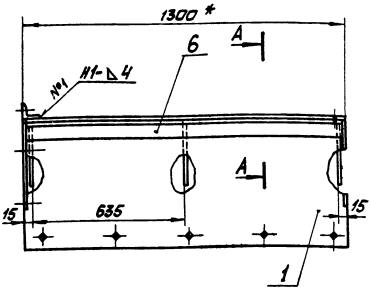

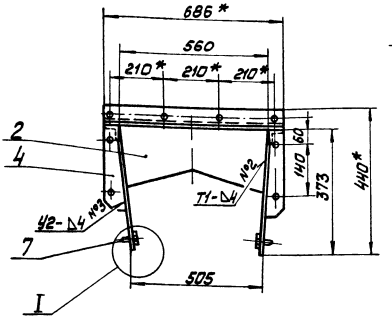

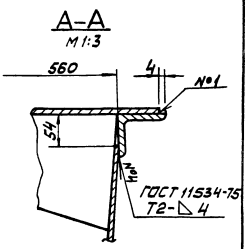

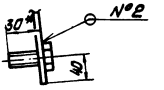

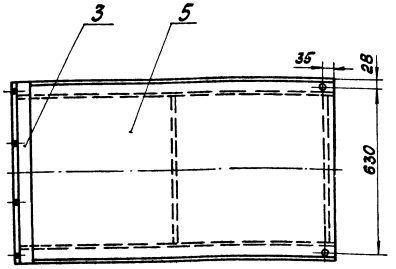

1 *Размеры для справок.
2. H14; h14; $\pm \frac{IT14}{2}$.
3. Сварные швы по ГОСТ 5264-80 кроме мест, указанных особо.

						14.03.04.110СБ		
Изм.	Лист	№ докум.	Подп.	Дата	Корпус	Лит	Масса	Масштаб
Разраб.		Кузьмина					85	1:10
Пров.		Брацило			Сборочный чертёж	Лист	Листов 1	
Т.контр.						ЛАТГИПРОПРОМ		
Н.контр.		Самсонова						
Утв.		Шнайдер						

Копировал Маш. Формат А3

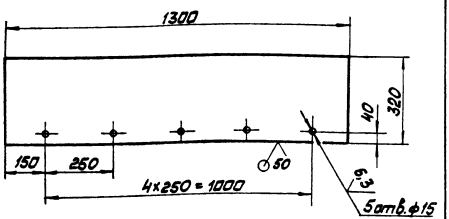

Неуказанные предельные отклонения размеров: $H14; h14; \pm \frac{IT14}{2}$.

						14.03.04.111		
Изм.	Лист	№ докум.	Подп.	Дата	Боковина	Лит	Масса	Масштаб
Разраб.		Кузьмина					13	1:10
Пров.						Лист	Листов 1	
Т.контр.						ЛАТГИПРОПРОМ		
Н.контр.		Самсонова			Лист Б-ПН-4 ГОСТ 19903-74 Вст3сп ГОСТ 14637-79			
Гип.								

Формат А4

Формат	Зона	Поз.	Обозначение	Наименование	Кол.	Примечание
				Документация		
А3			14.03.04.110СБ	Сборочный чертёж		
				Детали		
А4		1	14.03.04.111	Боковина	2	
А4		2	14.03.04.112	Диафрагма	3	
А4		3	14.03.04.113	Уголок	1	
А4		4	14.02.04.134	Фланец	4	
Б4		5	14.03.04.114	Крышка		
				Лист Б-ПН-4 ГОСТ 19903-74 Вст3сп ГОСТ 14637-79		
				678 h14 x 1300 h14	1	28 кг
Б4		6	14.03.04.115	Уголок		
				Уголок Б-63х63х6 ГОСТ 8509-72 Вст3сп ГОСТ 535-79		
				L = 1292 h14	2	7.4 кг
				Стандартные изделия		
		7		Болт М12 6g x 35.36.016 ГОСТ 7798-70	10	

						14.03.04.110		
Изм.	Лист	№ докум.	Подп.	Дата	Корпус	Лит	Лист	Листов
Разраб.		Кузьмина						1
Пров.		Брацило				ЛАТГИПРОПРОМ		
Н.контр.		Самсонова						
Утв.		Шнайдер						

Формат А4

Типовой проект 903-1-224.86 Альбом 10.5

Формат	Зона	Поз.	Обозначение	Наименование	Кол.	Примечание
				Документация		
А4			14.03.04.120 СБ	Сборочный чертёж		
				Детали		
БЧ		1	14.03.04.121	Лист Б-ПН-Ч ГОСТ 19903-74 / Лист В Ст3сп ГОСТ 14637-79	1	3,3 кг
				Материалы		
				Круг В8 ГОСТ 2590-71 / В Ст3сп ГОСТ 535-79	1,3	м

Изм. Лист	№ докум.	Подп.	Дата	14.03.04.120			
Разраб.	Кузьмина			Прижим боковой	Лит.	Масса	Масштаб
Пров.	Брацило						
Н. контр.	Самсонова				Лист	Листов 1	
Утв.	Шнайдер				ЛАТГИПРОПРОМ		

Копировал Шмг Формат А4

Типовой проект 903-1-224.86 Альбом 10.5

14.03.04.120СБ

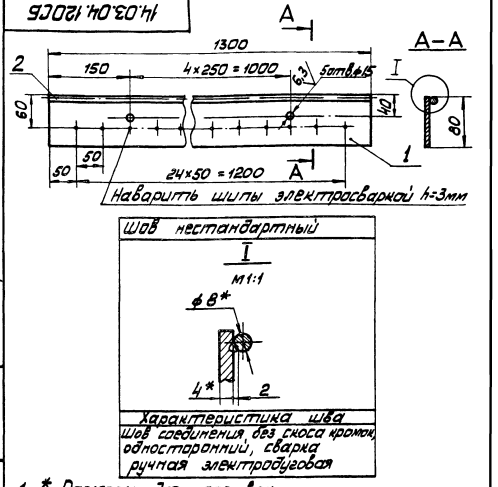

Характеристика шва: Шов соединения без скоса кромок, односторонний, сварка ручная электродуговая

1 * Размеры для справок.
2 H14; h14; $\pm \frac{IT14}{2}$
3 Шероховатость поверхности кромок реза $\sqrt{50}$

Изм. Лист	№ докум.	Подп.	Дата	14.03.04.120 СБ			
Разраб.	Кузьмина			Прижим боковой	Лит.	Масса	Масштаб
Пров.	Брацило			Сборочный чертёж		3,81	1:5
Т. контр.					Лист	Листов 1	
Н. контр.	Самсонова				ЛАТГИПРОПРОМ		
Утв.	Шнайдер						

Копировал Шмг Формат А4

Типовой проект 903-1-224.86 Альбом 10.5

14.03.04.113

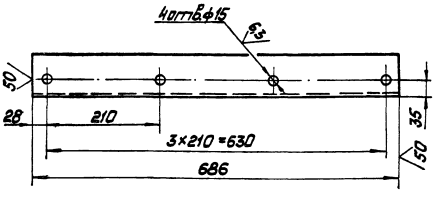

Неуказанные предельные отклонения размеров: H14; h14; $\pm \frac{IT14}{2}$.

Изм. Лист	№ докум.	Подп.	Дата	14.03.04.113			
Разраб.	Кузьмина			Уголок	Лит.	Масса	Масштаб
Пров.						3,92	1:5
Т. контр.					Лист	Листов 1	
Н. контр.	Самсонова			Уголок Б-63×63×6 ГОСТ 8509-72 / В Ст3сп ГОСТ 535-79	ЛАТГИПРОПРОМ		
Утв.							

Типовой проект 903-1-224.86 Альбом 10.5

14.03.04.112

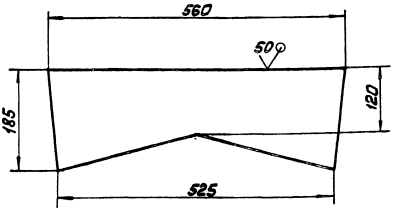

Неуказанные предельные отклонения размеров: h14; $\pm \frac{IT14}{2}$

Изм. Лист	№ докум.	Подп.	Дата	14.03.04.112			
Разраб.	Кузьмина			Диафрагма	Лит.	Масса	Масштаб
Пров.						2,62	1:5
Т. контр.					Лист	Листов 1	
Н. контр.	Самсонова			Лист Б-ПН-Ч ГОСТ 19903-74 / В Ст3сп ГОСТ 14637-79	ЛАТГИПРОПРОМ		
Утв.							

Типовой проект 903-1-224.86 Альбом 10.5

14.03.04.200 СБ

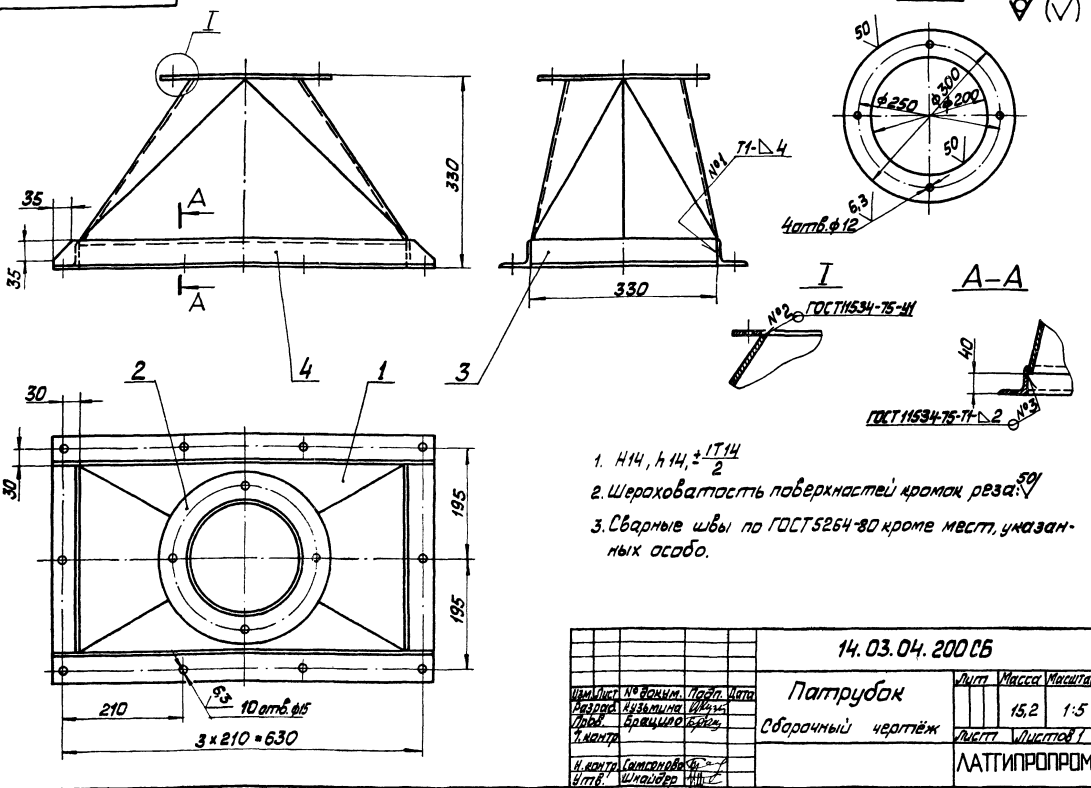

1. H14, h14, $\pm\frac{IT14}{2}$
2. Шероховатость поверхностей кромок реза: 50
3. Сварные швы по ГОСТ 5264-80 кроме мест, указанных особо.

					14.03.04.200 СБ			
Изм.	Лист	№ докум.	Подп.	Дата	Патрубок	Лит	Масса	Масштаб
Разраб.		Кузьмина			Сборочный чертёж		15,2	1:5
Пров.		Брацило				Лист	Листов 1	
Т. контр.						ЛАТГИПРОПРОМ		
Н. контр.		Самсонова						
Утв.		Шнайдер						

Копировал [signature] формат А3

Типовой проект 903-1-224.86 Альбом 10.5

14.03.04.201

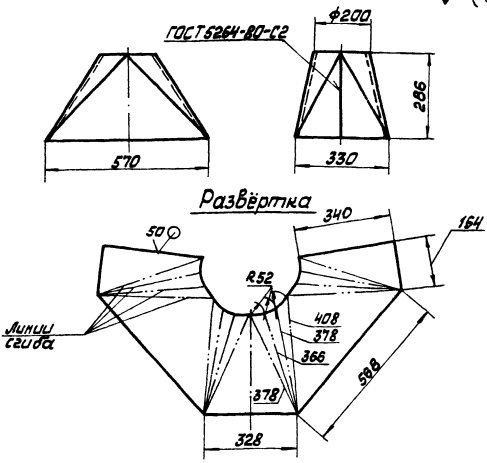

Неуказанные предельные отклонения размеров:
H14, h14, $\pm\frac{IT14}{2}$

					14.03.04.201			
Изм.	Лист	№ докум.	Подп.	Дата	Корпус	Лит	Масса	Масштаб
Разраб.		Кузьмина					6,2	1:10
Пров.						Лист	Листов 1	
Т. контр.								
Н. контр.		Самсонова			Лист Б-ПН-2 ГОСТ 19909-74 4-IV-8 Ст3сп ГОСТ 16523-70	ЛАТГИПРОПРОМ		
Утв.								

формат А4

Типовой проект 903-1-224.86 Альбом 10.5

Форм.	Зона	Поз.	Обозначение	Наименование	Кол.	Примечание
				Документация		
А3			14.03.04.200 СБ	Сборочный чертёж		
				Детали		
А4		1	14.03.04.201	Корпус	1	
Б4		2	14.03.04.202	Фланец		
				Лист Б-ПН-4 ГОСТ 19903-74 / 8 Ст3сп ГОСТ 14637-79	1	1,22 кг
Б4		3	14.03.04.203	Уголок		
				Уголок Б-50×50×5 ГОСТ 8509-72 / 8 Ст3сп ГОСТ 535-79	2	1,24 кг
Б4		4	14.03.04.204	Уголок		
				Уголок Б-50×50×5 ГОСТ 8509-72 / 8 Ст3сп ГОСТ 535-79		
				L = 670 h 14	2	2,53 кг

Подпись и дата | Взам. инв. № | Инв. № дубл. | Подп. и дата | Инв. № подл.

					14.03.04.200			
Изм.	Лист	№ докум.	Подп.	Дата	Патрубок	Лит	Лист	Листов
Разраб.		Кузьмина						1
Пров.		Брацило				ЛАТГИПРОПРОМ		
Н. контр.		Самсонова						
Утв.		Шнайдер						

14. 03. 05. 000 СБ

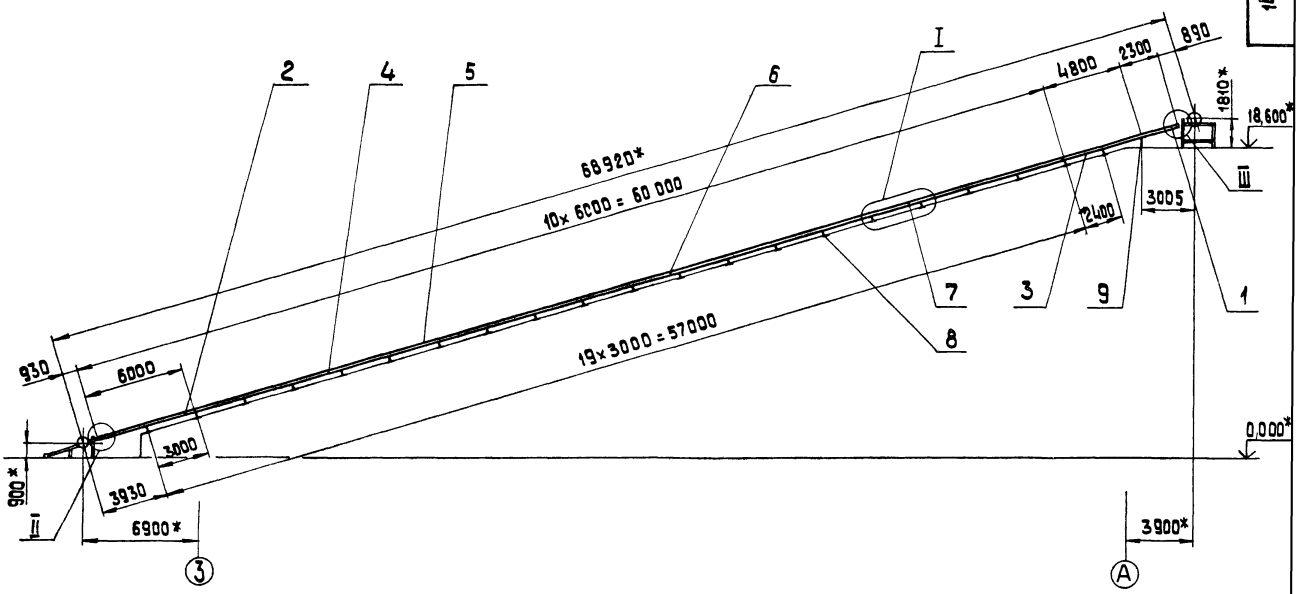

I
М 1:20 повернуто

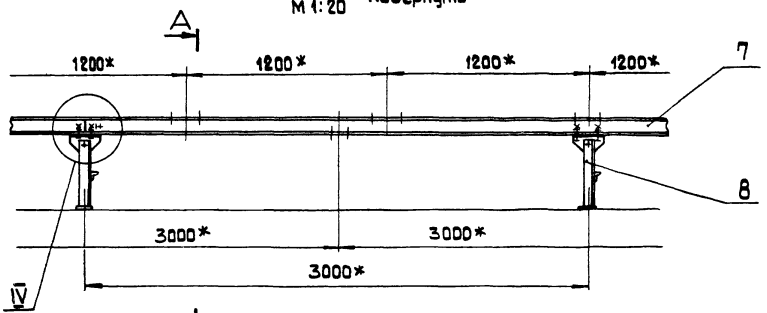

А – А
М 1:20

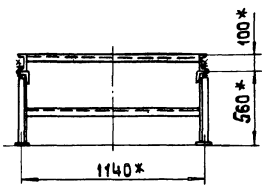

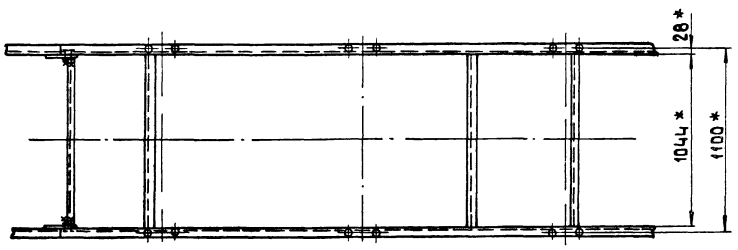

IV
М 1:5

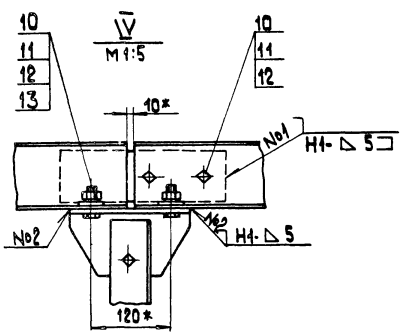

II
М 1:10

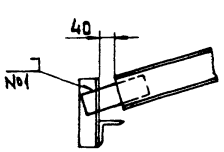

III
М 1:10

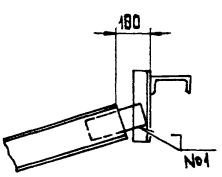

1.* Размеры для справок.
2. ± 19,14/2 .
3. Сварные швы по ГОСТ 5264-80.

					14. 03. 05. 000 СБ		
Изм.	Лист	№ докум.	Подпись	Дата	Металлоконструкция конвейера Сборочный чертеж.	Лит	Масса 1780	Масштаб 1:200
Разраб.		Кузьмина						
Пров.		Брацило				Лист	Листов 1	
Т.контр.								
Н.контр.		Самсонова				ЛАТГИПРОПРОМ		
Утв.		Шнайдер						

14.03.05.100 СБ

Типовой проект 903-1-224.86 Альбом 10.5

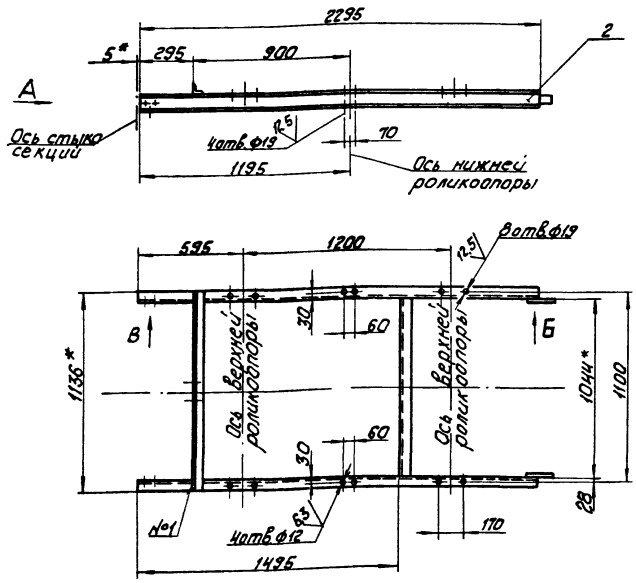

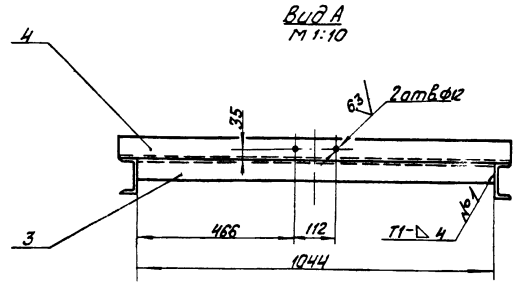

1. * Размеры для справок.
2. $H14, h14 \pm \frac{IT14}{2}$.
3. Шероховатость поверхностей кромок реза: 50.

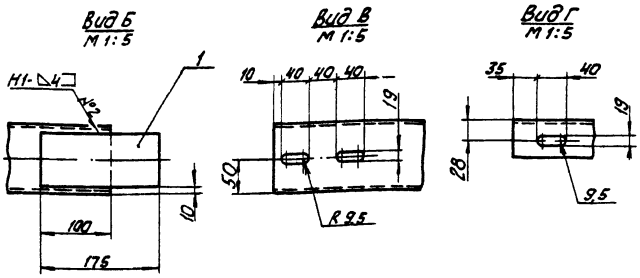

					14.03.05.100 СБ	
Изм.	Лист	№ докум.	Подпись	Дата		
Разраб.		Кузьмина			Секция головная. Сборочный чертеж.	Лит. / Масса / Масштаб: 54 / 1:20
Пров.		Брацило				Лист / Листов 1
Т.контр.						ЛАТГИПРОПРОМ
Н.контр.		Самсонова				
Утв.		Шнайдер				

Копировал Кулич. Формат А3

Типовой проект 903-1-224.86 Альбом 10.5

Формат	Зона	Поз.	Обозначение	Наименование	Кол.	Примечание
				Документация		
А3			14.03.05.100 СБ	Сборочный чертеж		
				Детали		
Б4		1	14.03.05.101	Накладка		
				полоса 6 х 180 ГОСТ 103-76 / ВСт3сп ГОСТ 535-79	2	0,66 кг
Б4		2	14.03.05.102	Прогон		
				Швеллер 10П ГОСТ 8240-72 / ВСт3сп ГОСТ 535-79	2	19,7 кг
Б4		3	14.03.05.103	Связь		
				Уголок Б-63х63х6 ГОСТ 8509-72 / ВСт3сп ГОСТ 535-79	1	6,0 кг
Б4		4	14.03.05.104	Уголок		
				Уголок Б-63х63х6 ГОСТ 8509-72 / ВСт3сп ГОСТ 535-79	1	6,5 кг

					14.03.05.100	
Изм.	Лист	№ докум.	Подпись	Дата		
Разраб.		Кузьмина			Секция головная	Лит. / Лист / Листов: 1
Пров.		Брацило				ЛАТГИПРОПРОМ
Т.контр.		Самсонова				
Н.контр.		Шнайдер				
Утв.						

Типовой проект 903-1-224.86 Альбом 10.5

Формат	Зона	Поз.	Обозначение	Наименование	Кол.	Примечание
				Документация		
А2			14.03.05.000 СБ	Сборочный чертеж		
				Сборочные единицы		
А4		1	14.03.05.100	Секция головная	1	
А4		2	14.03.05.200	Секция загрузочная	1	
А4		3	14.03.05.300	Секция средней части L = 4800	1	
А4		4	14.03.05.400	Секция средней части L = 6000	1	
		5	-01	Секция средней части L = 6000	1	
		6	-02	Секция средней части L = 6000	1	
		7	-03	Секция средней части L = 6000	6	
А4		8	14.03.05.500	Стойка Н = 560	21	
А4		9	14.03.05.600	Стойка Н = 845	1	
				Стандартные изделия		
		10		Болт М16-6g х 45.36.016 ГОСТ 7798-70	66	
		11		Гайка М16.4.016 ГОСТ 5915-70	66	
		12		Шайба 16.65Г.016Г ОСТ 6402-70	66	
		13		Шайба 16.01.05 ГОСТ 10450-78	44	

					14.03.05.000	
Изм.	Лист	№ докум.	Подпись	Дата		
Разраб.		Кузьмина			Металлоконструкция конвейера	Лит. / Лист / Листов: 1
Пров.		Брацило				ЛАТГИПРОПРОМ
Н.контр.		Самсонова				
Утв.		Шнайдер				

Инв.№ подл. | Подпись и дата | Взам.инв.№ | Инв.№ дубл. | Подпись и дата

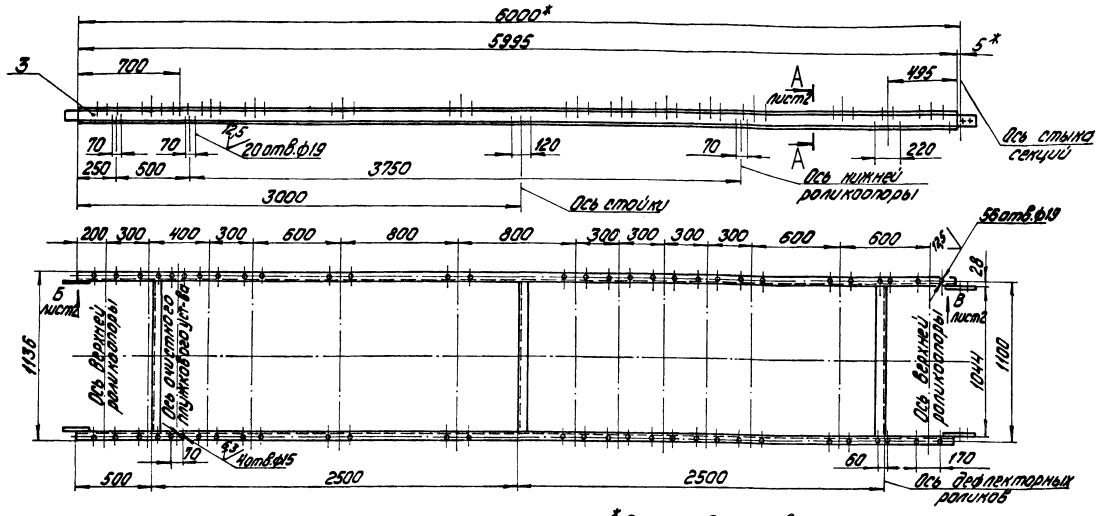

1.* Размеры для справок.
2. H14; h14 $\pm \frac{IT14}{2}$.
3. Шероховатость поверхностей кромок реза: $\sqrt{50}$.
4. Сварные швы по ГОСТ 5264-80.

					14.03.05.200 СБ		
Изм.	Лист	№ докум.	Подпись	Дата	Секция загрузочная	Лит.	Масса	Масшт.
Разраб.		Кузьмина					120	1:20
Пров.		Брацило			Сборочный чертеж	Лист 1	Листов 2	
Т.контр.						ЛАТГИПРОПРОМ		
Н.контр.		Самсонова						
Утв.		Шнайдер						

Копировал: Зубкова. Формат А3

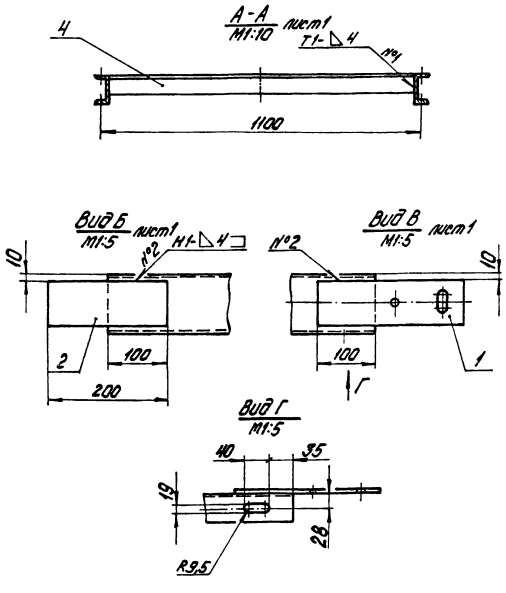

Формат	Зона	Поз.	Обозначение	Наименование	Кол.	Примечание
				Документация		
А4		*	14.03.05.200СБ	Сборочный чертеж		*А3;А4
				Детали		
А4		1	14.02.07.301	Накладка	2	
Б4		2	14.03.05.201	Накладка		
				Полоса $\frac{6\times80\ \text{ГОСТ}\ 103-76}{\text{Вст3сп ГОСТ}\ 535-79}$	2	0,75кг
Б4		3	14.03.05.202	Прогон		
				Швеллер $\frac{10П\ \text{ГОСТ}\ 8240-72}{\text{Вст3сп ГОСТ}\ 535-79}$	2	51,5кг
Б4		4	14.03.05.203	Связь		
				Уголок $\frac{Б-63\times63\times6\ \text{ГОСТ}\ 8509-72}{\text{Вст3сп ГОСТ}\ 535-79}$	3	6,0кг

					14.03.05.200		
Изм.	Лист	№ докум.	Подпись	Дата	Секция загрузочная	Лит.	Лист	Листов 1
Разраб.		Кузьмина						
Пров.		Брацило				ЛАТГИПРОПРОМ		
Н.контр.		Самсонова						
Утв.		Шнайдер						

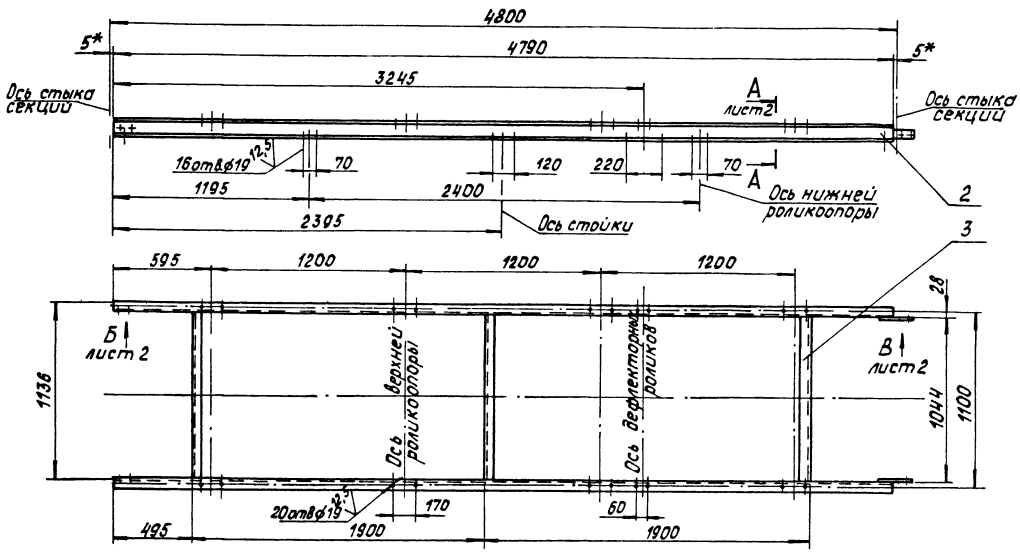

1.* Размеры для справок.
2. $H14, h14, \pm \frac{IT14}{2}$.
3. Шероховатость поверхностей кромок реза: $\sqrt{50}$.
4. Сварные швы по ГОСТ 5264-80

					14.03.05.300 СБ		
Изм.	Лист	№ докум.	Подпись	Дата			
Разраб.		Кузьмина			Секция средней части L = 4800. Сборочный чертеж.	Лит.	Масса	Масштаб
Пров.		Брацило					105	1:20
Т.контр.						Лист 1	Листов 2	
Н.контр.		Самсонова				ЛАТГИПРОПРОМ		
Утв.		Шнайдер						

Копировал | Формат А3

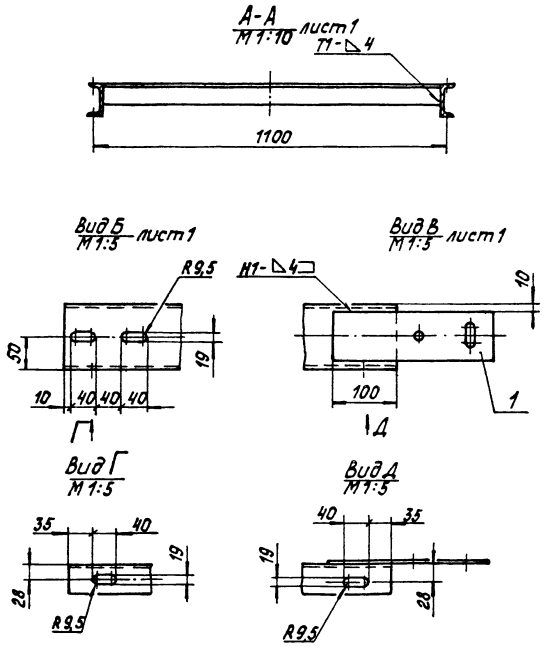

Формат	Зона	Поз.	Обозначение	Наименование	Кол	Примечание
				Документация		
*			14.03.05.300 СБ	Сборочный чертеж		*А3, А4
				Детали		
А4		1	14.02.07.301	Накладка	2	
Б4		2	14.03.05.301	Прогон		
				Швеллер 10П ГОСТ 8240-72 Ст3сп ГОСТ 535-79	2	41 кг
Б4		3	14.03.05.302	Связь		
				Уголок Б-63×63×6 ГОСТ 8509-72 Ст3сп ГОСТ 535-79	3	6,0 кг

					14.03.05.300		
Изм.	Лист	№ докум.	Подпись	Дата			
Разраб.		Кузьмина			Секция средней части L = 4800	Лит.	Лист	Листов
Пров.		Брацило					1	1
Н.контр.		Самсонова				ЛАТГИПРОПРОМ		
Утв.		Шнайдер						

					14.03.05.300 СБ	Лист 2
Изм.	Лист	№ докум.	Подпись	Дата		

Типовой проект 903-1-224.86 Альбом 10.5

Инв. № подл. | Подпись и дата | Взам. инв. № | Инв. № дубл. | Подпись и дата

14.03.05.400СБ

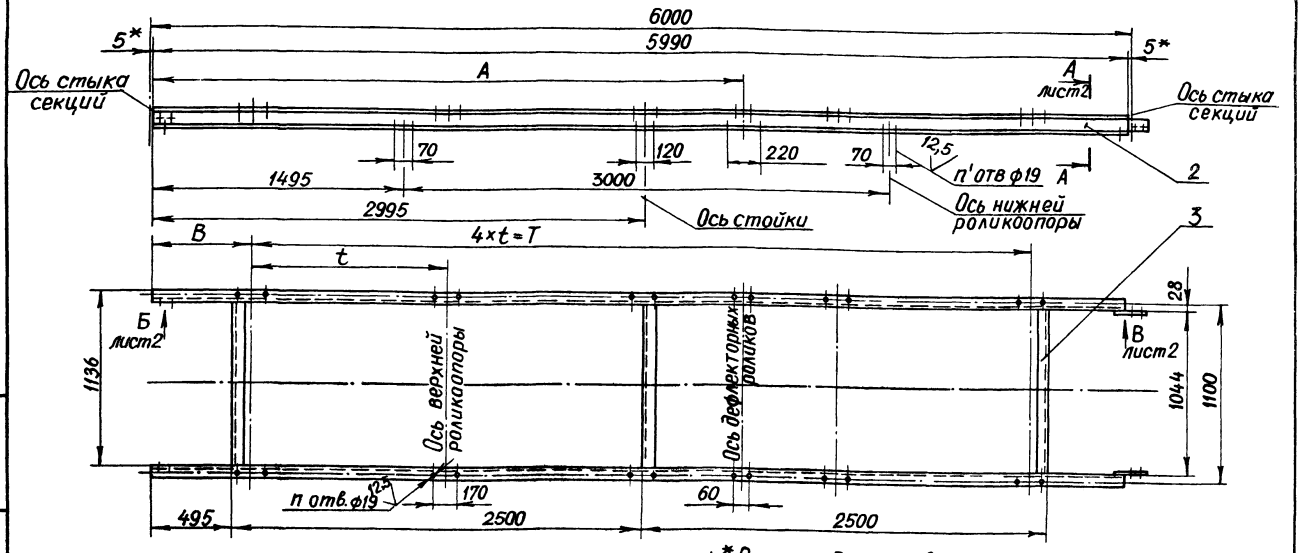

Обозначение	Размеры, мм				n	n'
	A	B	t	T		
14.03.05.400	—	495	1000	4000	20	12
-01	—	1495	1000	4000	20	12
-02	3595	595	1200	4800	24	16
-03	—	595	1200	4800	20	12

1. *Размеры для справок.
2. H14; h14; $\pm \frac{IT14}{2}$
3. Шероховатость поверхностей кромок реза: $\sqrt{50}$
4. Сварные швы по ГОСТ 5264-80

Изм.	Лист	№ докум.	Подпись	Дата	14.03.05.400СБ			
Разраб.		Кузьмина			Секция средней части L=6000 Сборочный чертеж	Лит	Масса	Масшт
Пров.		Брацило					125	1:20
Т.контр.						Лист 1	Листов 2	
Н.контр.		Самсонова				ЛАТГИПРОПРОМ		
Утв.		Шнайдер						

Копировал | Формат А3

14.03.05.400СБ

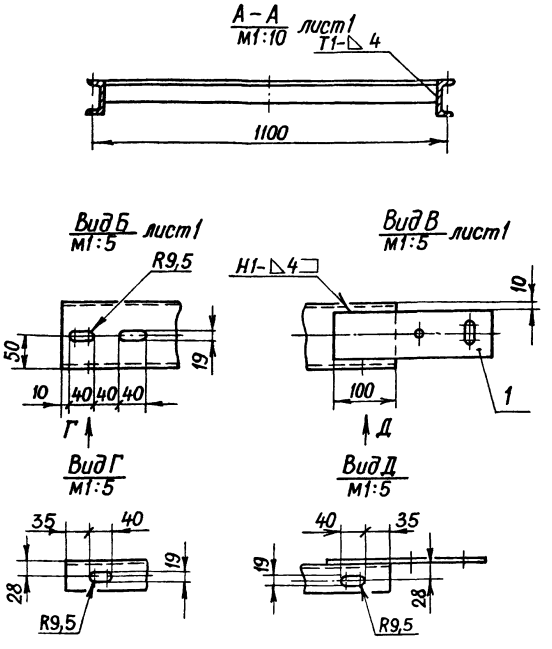

Формат	Зона	Поз.	Обозначение	Наименование	Кол.	Примечание
				Документация		
*			14.03.05.400СБ.	Сборочный чертеж		*А3;А4
				Детали		
А4		1	14.02.07.301	Накладка	2	
Б4		2	14.03.05.401	Прогон		
				Швеллер 10п ГОСТ 8240-72 Вст3спГОСТ 535-79	2	51,5кг
Б4		3	14.03.05.402	Связь		
				Уголок Б-63×63×6 ГОСТ 8509-72 Вст3спГОСТ 535-79	3	6,0кг
			Различие исполнений 14.03.05.400, 14.03.05.400-01, 14.03.05.400-02, 14.03.05.400-03 по сборочному чертежу.			

Изм.	Лист	№ докум.	Подпись	Дата	14.03.05.400			
Разраб.		Кузьмина			Секция средней части L=6000	Лит	Лист	Листов
Провер.		Брацило						1
Н.контр.		Самсонова				ЛАТГИПРОПРОМ		
Утв.		Шнайдер						

Изм.	Лист	№ докум.	Подпись	Дата	14.03.05.400СБ	Лист 2

Копировал | Формат А4

Альбом 10.5 Типовой проект 903-1-224.86 Инв.№подл. | Подпись и дата | Взам.инв.№ | Инв.№дубл. | Подпись и дата

14.03.05.500 СБ

Типовой проект 903-1-224.86 Альбом 10.5

Инв.№подл. | Подпись и дата | Взам.инв.№ | Инв.№дубл. | Подпись и дата

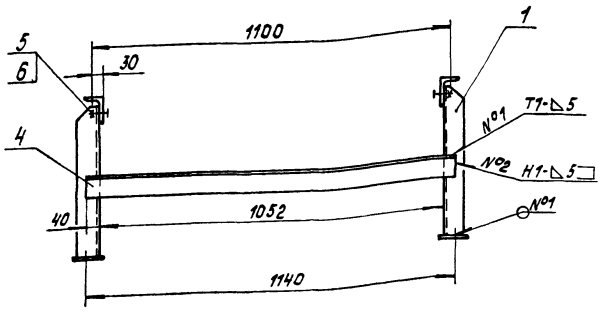

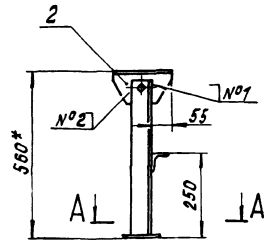

Поз. 2
М 1:5

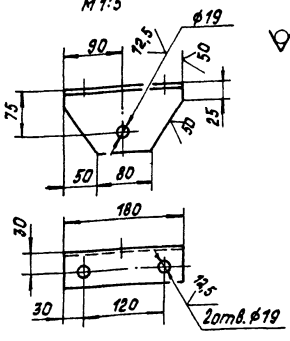

А-А
М 1:5

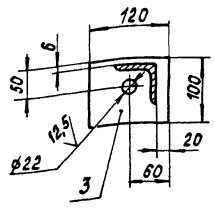

1. * Размеры для справок.
2. H14; h14; $\pm\frac{IT14}{2}$
3. Шероховатость поверхностей кромок реза: 50.
4. Сварные швы по ГОСТ 5264-80.

					14.03.05.500 СБ			
Изм.	Лист	№ докум.	Подпись	Дата		Лит	Масса	Масштаб
Разраб.		Кузьмина			Стойка Н=560. Сборочный чертеж		18	1:10
Пров.		Брацило				Лист	Листов 1	
Т.контр.								
Н.контр.		Самсонова				ЛАТГИПРОПРОМ		
Утв.		Шнайдер						

Копировал | Формат А3

14.03.05.501

✓ (✓)

14.03.05.501 - изображено

14.03.05.501-01 - зеркальное отражение

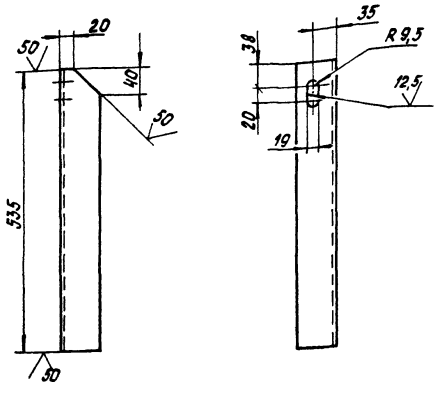

Неуказанные предельные отклонения размеров: H14, h14, $\pm\frac{IT14}{2}$.

					14 03.05.501			
Изм.	Лист	№ докум.	Подпись	Дата		Лит	Масса	Масштаб
Разраб.		Кузьмина			Стойка		2,9	1:5
Пров.						Лист	Листов 1	
Т.контр.								
Н.контр.		Самсонова			Уголок Б-63х63х6 ГОСТ 8509-72 ВСт3сп ГОСТ 535-79	ЛАТГИПРОПРОМ		
Утв.								

Типовой проект 903-1-224.86 Альбом 10.5

Инв.№подл. | Подпись и дата | Взам.инв.№ | Инв.№дубл. | Подпись и дата

Формат	Зона	Поз.	Обозначение	Наименование	Кол.	Примечание
				Документация		
А3			14.03.05.500 СБ	Сборочный чертеж		
				Детали		
А4		1	14.03.05.501	Стойка	1	
			-01	Стойка	1	
Б4		2	14.03.05.502	Опора		
				Уголок Б-100х63х6 ГОСТ 8510-72 ВСт3сп ГОСТ 535-79	2	1,1 кг
Б4		3	14.03.05.503	Основание		
				Лист Б-ПН-8 ГОСТ 19903-74 ВСт3сп ГОСТ 14637-79	2	0,8 кг
Б4		4	14.03.05.504	Связь		
				Уголок Б-63х63х6 ГОСТ 8509-72 ВСт3сп ГОСТ 535-79		
				L=1130 h14	1	6,5 кг
				Стандартные изделия		
		5		Болт М16-6g×45.58.016 ГОСТ 7798-70	2	
		6		Гайка М16.5.016 ГОСТ 5915-70	2	

					14 03.05.500			
Изм.	Лист	№ докум.	Подпись	Дата		Лит.	Лист	Листов
Разраб.		Кузьмина			Стойка Н=560			1
Пров.		Брацило				ЛАТГИПРОПРОМ		
Т.контр.								
Н.контр.		Самсонова						
Утв.		Шнайдер						

14.03.05.600 СБ

Типовой проект 903-1-224.86 Альбом 10.5

Инв.№подл. | Подпись и дата | Взам.инв.№ | Инв.№дубл. | Подпись и дата

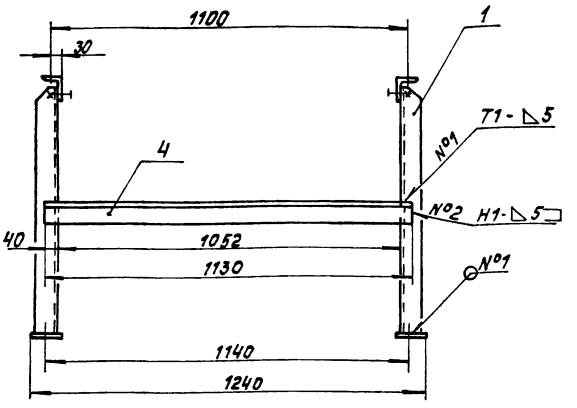

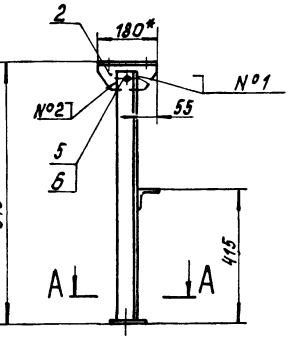

Поз.2
М1:5

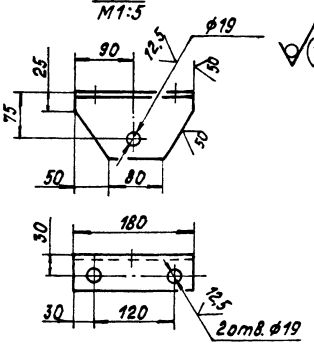

А-А
М1:5

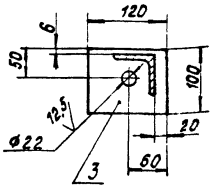

1. * Размеры для справок.
2. H14; h14; ± IT14/2.
3. Шероховатость поверхностей кромок реза: 50 V.
4. Сварные швы по ГОСТ 5264-80.

Изм.	Лист	№ докум.	Подпись	Дата	14.03.05.600 СБ			
Разраб.		Кузьмина			Стойка Н=845. Сборочный чертеж.	Лит.	Масса	Масштаб
Пров.		Брацило					20	1:10
Т.контр.						Лист	Листов 1	
Н.контр.		Семенова				ЛАТГИПРОПРОМ		
Утв.		Шнайдер						

Копировал | Формат А3

14.03.05.601

Типовой проект 903-1-224.86 Альбом 10.5

Инв.№подл. | Подпись и дата | Взам.инв.№ | Инв.№дубл. | Подпись и дата

14.03.05.601 - изображено
14.03.05.601-01 - зеркальное отражение

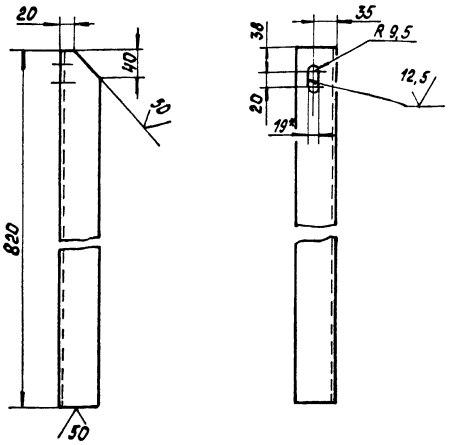

Неуказанные предельные отклонения размеров: H14; h14; ± IT14/2.

Изм.	Лист	№ докум.	Подпись	Дата	14.03.05.601			
Разраб.		Кузьмина			Стойка	Лит.	Масса	Масштаб
Пров.							4,6	1:5
Т.контр.						Лист	Листов 1	
Н.контр.		Семенова			Б-63×63×6 ГОСТ 8509-72 Уголок ВСт3сп ГОСТ 535-79	ЛАТГИПРОПРОМ		
Утв.		Шнайдер						

Формат	Зона	Поз.	Обозначение	Наименование	Кол.	Примечание
				Документация		
А3			14.03.05.600 СБ	Сборочный чертеж		
				Детали		
А4		1	14.03.05.601	Стойка	1	
			-01	Стойка	1	
Б4		2	14.03.05.602	Опора		
				Уголок Б-100×63×6 ГОСТ 8510-72 ВСт3сп ГОСТ 535-79	2	1,1 кг
Б4		3	14.03.05.603	Основание		
				Лист Б-ПН-8 ГОСТ 19903-74 ВСт3сп ГОСТ 14637-79	2	0,8 кг
Б4		4	14.03.05.604	Связь		
				Уголок Б-63×63×6 ГОСТ 8509-72 ВСт3сп ГОСТ 535-79	1	6,5 кг
				Стандартные изделия		
		5		Болт М16-6g×45.58.016 ГОСТ 7798-70	2	
		6		Гайка М16.5.016 ГОСТ 5915-70	2	

Изм.	Лист	№ докум.	Подпись	Дата	14.03.05.600			
Разраб.		Кузьмина			Стойка Н=845	Лит.	Лист	Листов
Пров.		Брацило						1
Н.контр.		Семенова				ЛАТГИПРОПРОМ		
Утв.		Шнайдер						

14.03.06.000СБ

Альбом 10.5

Типовой проект 903-1-224.86

Инв.№ подл. | Подпись и дата | Взам.инв.№ | Инв.№ дубл. | Подпись и дата

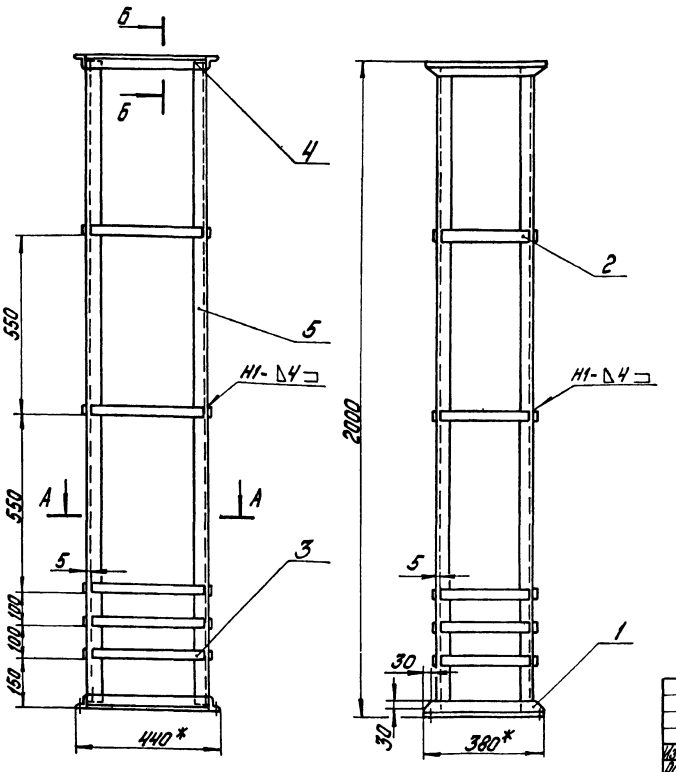

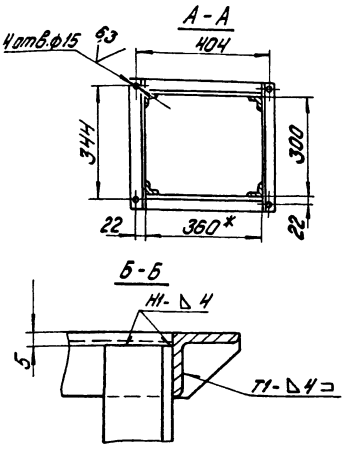

1.* Размеры для справок.

2. H14; h14; $\pm\frac{IT14}{2}$.

3. Шероховатость поверхностей кромок реза: $\frac{50}{}\sqrt{}$

4. Сварные швы по ГОСТ 5264-80.

Изм.	Лист	№ докум.	Подпись	Дата	14.03.06.000СБ			
Разраб.		Кузьмина			Ограждение каната	Лит.	Масса	Масшт.
Пров.		Брацило			Сборочный чертеж		32	1:10
Т.контр.						Лист	Листов 1	
Н.контр.		Самсонова				ЛАТГИПРОПРОМ		
Утв.		Шнайдер						

Копировал: Дубкова Формат А3

Альбом 10.5

Типовой проект 903-1-224.86

Формат	Зона	Поз.	Обозначение	Наименование	Кол.	Примечание
				Документация		
А2			14.03.07.000СБ	Сборочный чертеж		
				Сборочные единицы		
А4		1	14.03.07.100	Кронштейн	2	
А4		2	14.03.07.200	Кронштейн	1	
А4		3	14.03.07.300	Кронштейн	1	
А4		4	14.03.07.400	Панель ограждения	22	
				Прочие изделия		
		5		Устройство канатное выключающее $\ell_к$=30м	2	
				Изделие поз 5 изготавливается по нормалям „Союзпроммеханизация", комплектуется и поставляется заводами минудобрений		

Изм.	Лист	№ докум.	Подпись	Дата	14.03.07.000			
Разраб.		Кузьмина			Ограждение конвейера и устройства аварийные выключающие в сборе	Лит.	Лист	Листов
Пров.		Брацило				ЛАТГИПРОПРОМ		
Н.контр.		Самсонова						
Утв.								

Формат А4

Альбом 10.5

Типовой проект 903-1-224.86

Формат	Зона	Поз.	Обозначение	Наименование	Кол.	Примечание
				Документация		
А3			14.03.06.000СБ	Сборочный чертеж		
				Детали		
Б4		1	14.03.06.001	Уголок		
				Уголок Б-40х40х4 ГОСТ 8509-72 / ВСт3сп ГОСТ 535-79		
				L = 380 h14	4	0,9кг
Б4		2	14.03.06.002	Полоса		
				Полоса Б4х30 ГОСТ 103-76 / ВСт3сп ГОСТ 535-79		
				L = 290 h14	10	0,27кг
Б4		3	14.03.06.003	Полоса		
				Полоса Б4х30 ГОСТ 103-76 / ВСт3сп ГОСТ 535-79		
				L = 350 h14	10	0,33кг
Б4		4	14.03.06.004	Уголок		
				Уголок Б-40х40х4 ГОСТ 8509-72 / ВСт3сп ГОСТ 535-79		
				L = 360 h14	4	0,87кг
Б4		5	14.03.06.005	Уголок		
				Уголок Б-40х40х4 ГОСТ 8509-72 / ВСт3сп ГОСТ 535-79		
				L = 1990 h14	4	4,8кг

Изм.	Лист	№ докум.	Подпись	Дата	14.03.06.000			
Разраб.		Кузьмина			Ограждение каната	Лит.	Лист	Листов
Пров.		Брацило				ЛАТГИПРОПРОМ		
Н.контр.		Самсонова						
Утв.		Шнайдер						

Копировал Формат А4

14.03.07.000СБ

Типовой проект 903-1-224.86 Альбом 10.5

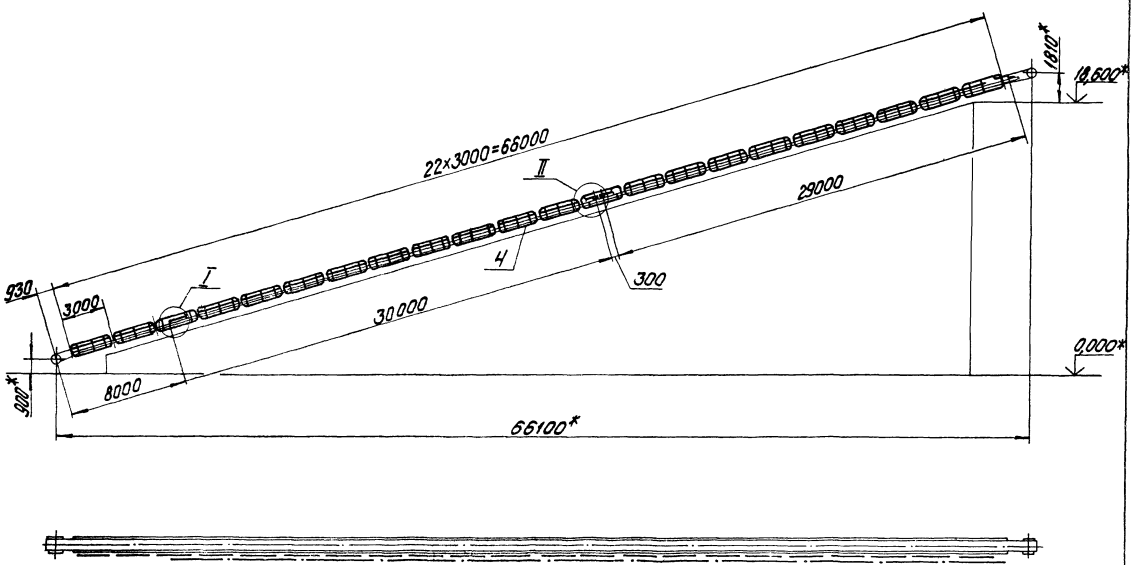

I / М1:10 повернуто

II / М1:10 повернуто

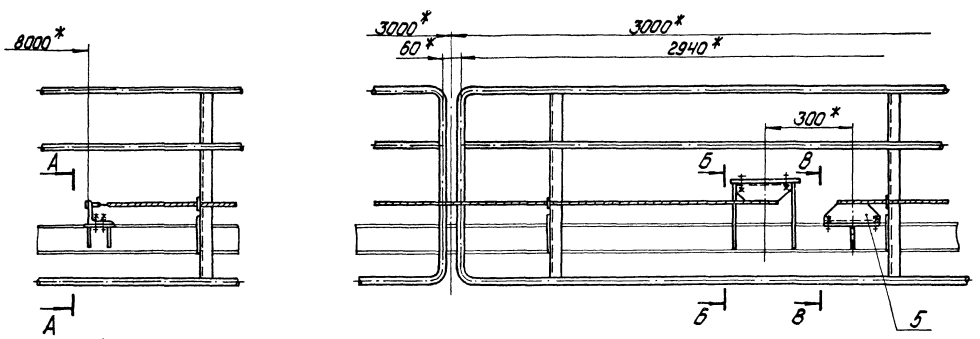

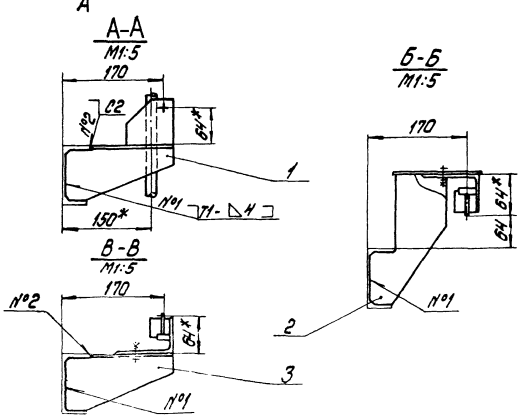

1.* Размеры для справок.

2. $H14;\ h14;\ \pm\frac{IT14}{2}$.

3. Сварные швы по ГОСТ 5264-80.

					14.03.07.000СБ			
Изм.	Лист	№ докум.	Подпись	Дата	Ограждение конвейера и устройства аварийные выключающие в сборе. Сборочный чертеж	Лит.	Масса	Масшт.
Разраб.		Мухомина					535	1:200
Пров.		Брагина				Лист	Листов 1	
Т.контр.						ЛАТГИПРОПРОМ		
Н.контр.		Самсонова						
Утв.		Шнайдер						

Копировал: Дубкова Формат А2

Инв.№ подл. | Подпись и дата | Взам.инв.№ | Инв.№ дубл. | Подпись и дата

14.03.07.100СБ

Типовой проект 903-1-224.86 Альбом 10.5

Инв.№подл. | Подп. и дата | Взам.инв.№ | Инв.№дубл. | Подп. и дата

Поз. 1

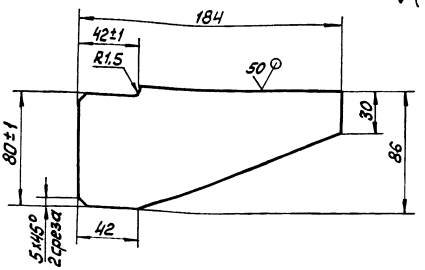

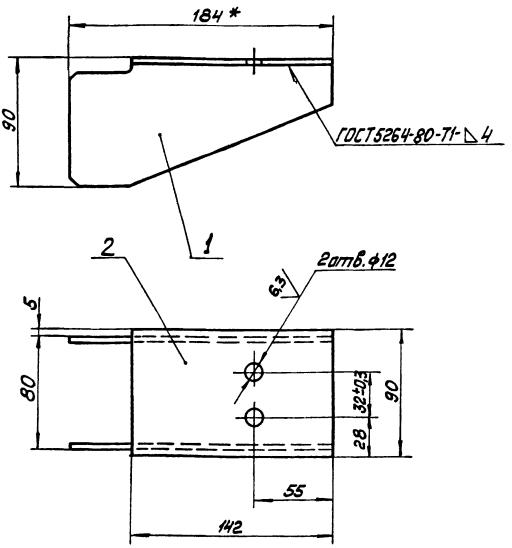

1 * Размеры для справок.

2. Н 14, h14, $\pm\frac{IT\,14}{2}$

3 Шероховатость поверхностей кромок реза: 50

Изм.	Лист	№ докум.	Подп.	Дата	14.03.07.100СБ			
Разраб.		Кузьмина			Кронштейн	Лит.	Масса	Масштаб
Пров.		Брацило					1,2	1:2
Т.контр.					Сборочный чертёж	Лист	Листов 1	
Н.контр.		Самсонова				ЛАТГИПРОПРОМ		
Утв.		Шнайдер						

Копировал Мих. Формат А3

Типовой проект 903-1-224.86 Альбом 10.5

Формат	Зона	Поз.	Обозначение	Наименование	Кол.	Примечание
				Документация		
А3			14.03.07.200СБ	Сборочный чертёж		
				Детали		
А4		1	14.03.07.201	Косынка	2	
Б4		2	14.03.07.202	Лист Б-ПН-4 ГОСТ 19903-74 / Лист В Ст3сп ГОСТ 14637-79	1	1,0 кг

Изм.	Лист	№ докум.	Подп.	Дата	14.03.07.200			
Разраб.		Кузьмина			Кронштейн	Лит.	Лист	Листов 1
Пров.		Брацило				ЛАТГИПРОПРОМ		
Н.контр.		Самсонова						
Утв.		Шнайдер						

Типовой проект 903-1-224.86 Альбом 10.5

Формат	Зона	Поз.	Обозначение	Наименование	Кол.	Примечание
				Документация		
А3			14.03.07.100СБ	Сборочный чертёж		
				Детали		
Б4		1	14.03.07.101	Косынка		
				Лист Б-ПН-4 ГОСТ 19903-74 / Лист В Ст3сп ГОСТ 14637-79	2	0,36 кг
Б4		2	14.03.07.102	Лист		
				Лист Б-ПН-4 ГОСТ 19903-74 / Лист В Ст3сп ГОСТ 14637-79	1	0,4 кг

Изм.	Лист	№ докум.	Подп.	Дата	14.03.07.100			
Разраб.		Кузьмина			Кронштейн	Лит.	Лист	Листов 1
Пров.		Брацило				ЛАТГИПРОПРОМ		
Н.контр.		Самсонова						
Утв.		Шнайдер						

Формат А4

14.03.07.201

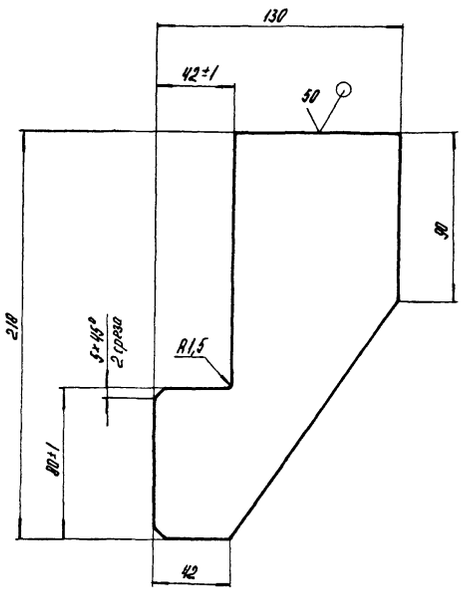

Неуказанные предельные отклонения размеров: $h14; \pm \frac{IT14}{2}$.

Изм.	Лист	№ докум.	Подпись	Дата
Разраб.		Кузьмина		
Пров.				
Т.контр.				
Н.контр.		Самсонова		
Утв.				

14.03.07.201

Косынка

Лит	Масса	Масштаб
	0,53	1:2

Лист | Листов 1

Лист Б-ПН-4 ГОСТ 19903-74 / Вст3сп ГОСТ 14637-79

ЛАТГИПРОПРОМ

Копировал: [illegible] Формат А4

Формат	Зона	Поз.	Обозначение	Наименование	Кол	Примечание
				Документация		
А3			14.03.07.300СБ	Сборочный чертеж		
				Детали		
Б4		1	14.03.07.301	Косынка		
				Лист Б-ПН-4 ГОСТ 19903-74 / Вст3сп ГОСТ 14637-79	1	0,4 кг
Б4		2	14.03.07.302	Лист		
				Лист Б-ПН-4 ГОСТ 19903-74 / Вст3сп ГОСТ 14637-79	1	1,2 кг

Изм.	Лист	№ докум.	Подпись	Дата
Разраб.		Кузьмина		
Пров.		Брацило		
Н.контр.		Самсонова		
Утв.		Шнайдер		

14.03.07.300

Кронштейн

Лит.	Лист	Листов
		1

ЛАТГИПРОПРОМ

Копировал [illegible] Формат А4

14.03.07.200 СБ

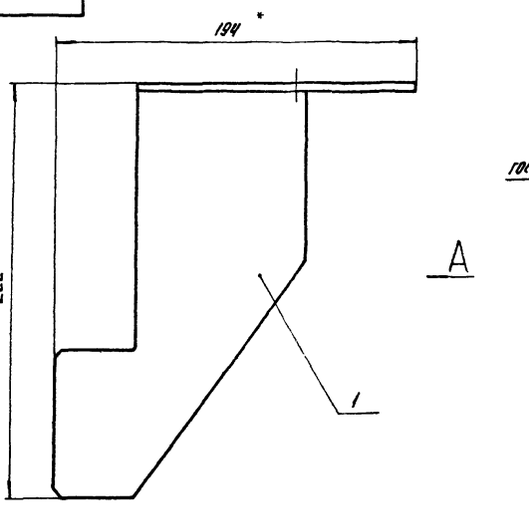

А

Вид А

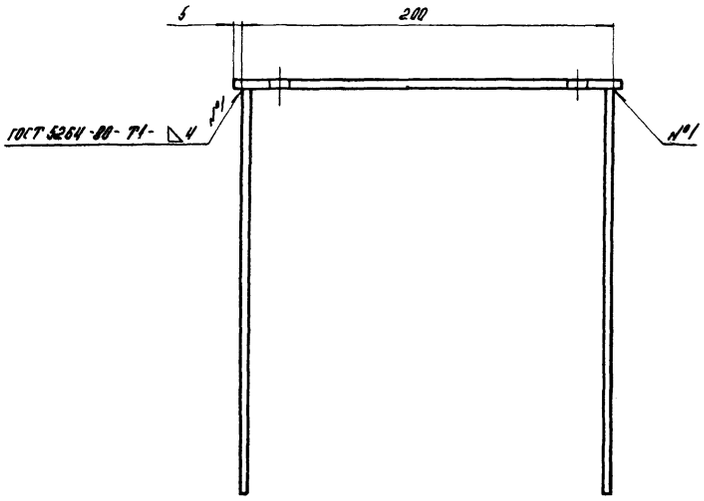

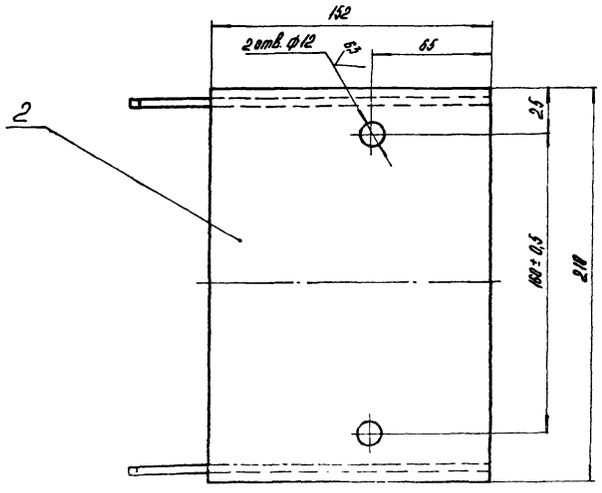

1. * Размеры для справок.
2. $H14; h14; \pm \frac{IT14}{2}$.
3. Шероховатость поверхностей кромок реза: $\sqrt{50}$

Изм.	Лист	№ докум.	Подпись	Дата
Разраб.		Кузьмина		
Пров.		Брацило		
Т.контр.				
Н.контр.		Самсонова		
Утв.		Шнайдер		

14.03.07.200 СБ

Кронштейн
Сборочный чертеж

Лит.	Масса	Масштаб
	2,1	1:2

Лист | Листов 1

ЛАТГИПРОПРОМ

Копировал [illegible]

Типовой проект 903-1-224.86 Альбом 10.5

Формат	Зона	Поз.	Обозначение	Наименование	Кол.	Примечание
				Документация		
А2			14.03.07.400 СБ	Сборочный чертёж		
				Детали		
А4		1	14.03.07.401	Стойка	2	
			-01	Стойка	1	
Б4		2	14.03.07.402	Кронштейн		
				Лист $\frac{6-ПН-4\ ГОСТ\ 19903-74}{ВСт3сп\ ГОСТ\ 14637-79}$	3	0,53 кг
Б4		3	14.03.07.403	Скоба		
				Круг $\frac{Ø6\ ГОСТ\ 2590-71}{ВСт3сп\ ГОСТ\ 535-79}$	1	0,11 кг
				Стандартные изделия		
		4		Болт М12-6g×30.36.016 ГОСТ 7798-70	6	
		5		Гайка М12.4.016 ГОСТ 5915-70	6	
				Материалы		
		6		Круг $\frac{В16\ ГОСТ\ 2590-71}{ВСт3сп\ ГОСТ\ 535-79}$	10,2 м	

Изм.	Лист	№ докум.	Подп.	Дата	14.03.07.400		
Разраб.		Кузьмина			Панель ограждения	Лит.	Лист	Листов 1
Пров.		Брацило						
Т. контр.						ЛАТГИПРОПРОМ	
Н. контр.		Самсанова					
Утв.		Шнайдер					

Копировал Мам. Формат А4

Типовой проект 903-1-224.86 Альбом 10.5

Инв. № подл. | Подп. и дата | Взам. инв. № | Инв. № дубл. | Подп. и дата

14.03.07.401

(√)

14.03.07.401 – изображено

14.03.07.401-01 – зеркальное отражение

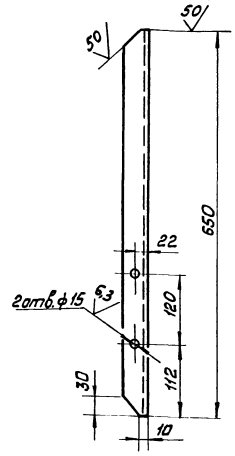

Неуказанные предельные отклонения размеров: $H14$, $h14, \pm \frac{IT14}{2}$.

Изм.	Лист	№ докум.	Подп.	Дата	14.03.07.401		
Разраб.		Кузьмина			Стойка	Лит.	Масса	Масштаб
Пров.							1,6	1:5
Т. контр.						Лист	Листов 1	
Н. контр.		Самсанова			Уголок 6-40×40×4 ГОСТ 8509-72 / ВСт3сп ГОСТ 535-79	ЛАТГИПРОПРОМ	
Утв.							

Копировал Мам. Формат А4

14.03.07.300 СБ

Поз. 1

(√)

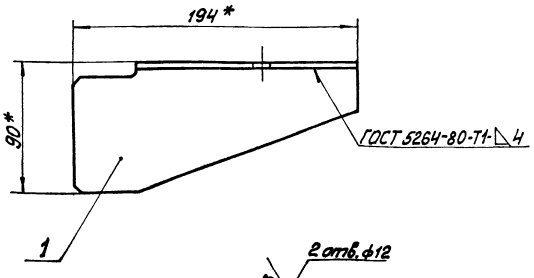

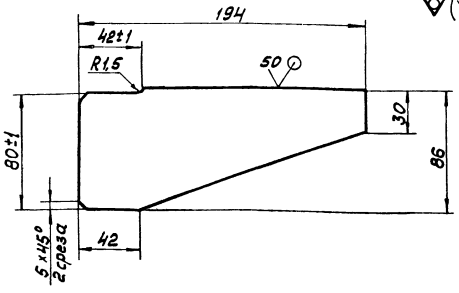

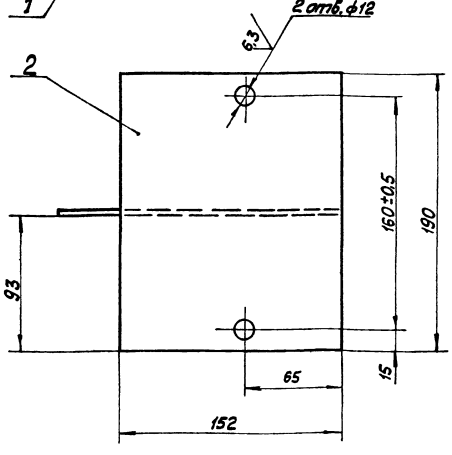

1 * Размеры для справок.

2. $H14$, $h14, \pm \frac{IT14}{2}$.

3. Шероховатость поверхностей кромок реза: 50 (√).

Изм.	Лист	№ докум.	Подп.	Дата	14.03.07.300 СБ		
Разраб.		Кузьмина			Кронштейн Сборочный чертёж	Лит.	Масса	Масштаб
Пров.		Брацило					1,6	1:2
Т. контр.						Лист	Листов 1	
Н. контр.		Самсанова				ЛАТГИПРОПРОМ	
Утв.		Шнайдер					

Формат А3

14.03.07.400СБ

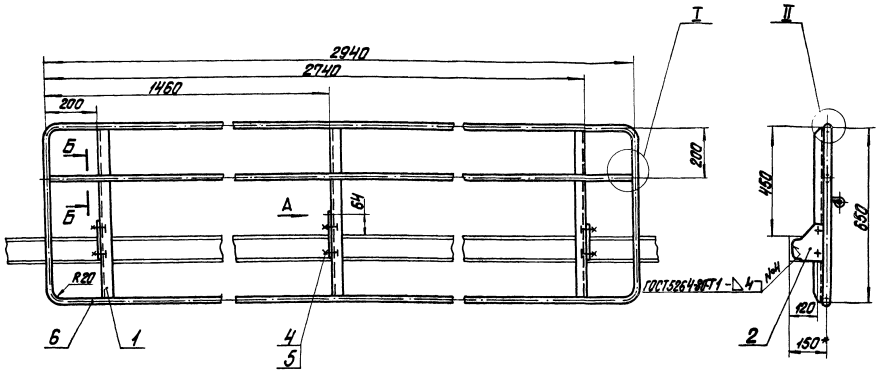

Вид А
М1:2

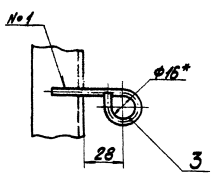

Шов нестандартный №1	Шов нестандартный №2	Шов нестандартный №3
Б-Б М1:2 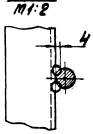	I М1:2 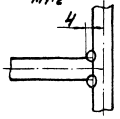	II М1:2 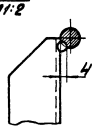
Характеристика швов		
Швы соединений без скоса кромок, двусторонний. Сварка ручная электродуговая.		Шов соединений без скоса кромок, односторонний. Сварка ручная электродуговая.

Поз. 2
М1:2,5

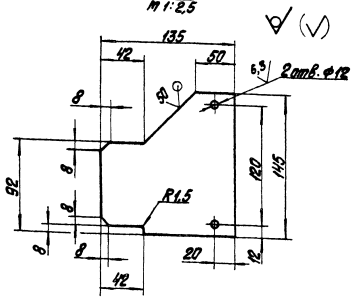

Поз. 3
М1:2

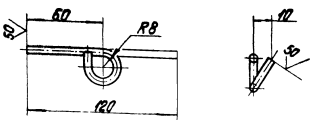

1.* Размеры для справок.
2. H14, h14, $\pm\frac{IT14}{2}$.
3. Шероховатость поверхностей кромок реза: 50/.

Изм.	Лист	№ докум.	Подпись	Дата
Разраб.		Кузьмина		
Пров.		Брацило		
Т.контр.				
Н.контр.		Сотсоцкова		
Утв.		Шнайдер		

14.03.07.400СБ

Панель ограждения
Сборочный чертеж

Лит.	Масса	Масштаб
	23,5	1:10
Лист	Листов 1	

ЛАТГИПРОПРОМ

Формат А2

Альбом 10.5

Типовой проект 903-1-224.86

Инв. № подл. | Подпись и дата | Взам. инв. № | Инв. № дубл. | Подпись и дата

14.03.08.000СБ

Альбом 10.5

Типовой проект 903-1-224.86

Инв.№ подл. | Подпись и дата | Взам. инв.№ | Инв.№ дубл. | Подпись и дата

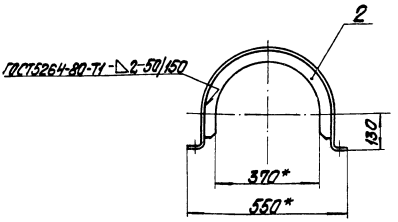

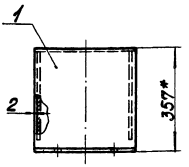

Поз. 2

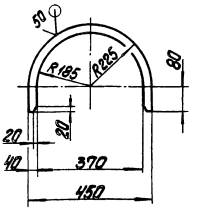

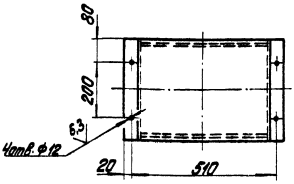

1. * Размеры для справок.
2. $H14, h14, \pm\frac{IT14}{2}$.

					14.03.08.000СБ			
Изм.	Лист	№ докум.	Подпись	Дата	Ограждение муфты сборочный чертеж	Лит.	Масса	Масштаб
Разраб.		Кузьмина					7	1:10
Пров.		Брацило				Лист	Листов 1	
Т.контр.						ЛАТГИПРОПРОМ		
Н.контр.		Сапсонова						
Утв.		Шнайдер						

Копировал | Формат А3

14.03.08.001

Альбом 10.5

Типовой проект 903-1-224.86

Инв.№ подл. | Подпись и дата | Взам. инв.№ | Инв.№ дубл. | Подпись и дата

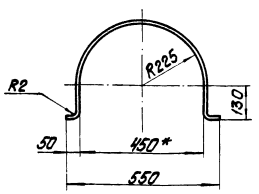

Развертка

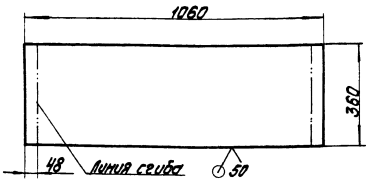

1.* Размер для справок.
2. $H14, h14, \pm\frac{IT14}{2}$.

					14.03.08.001			
Изм.	Лист	№ докум.	Подпись	Дата	Обечайка	Лит.	Масса	Масштаб
Разраб.		Кузьмина					6	1:10
Пров.						Лист	Листов 1	
Т.контр.					Лист 6-ПН-2 ГОСТ 19903-74 / 4-IV-ВСт3сп ГОСТ 16523-70	ЛАТГИПРОПРОМ		
Н.контр.		Сапсонова						
Утв.								

Копировал | Формат А4

Формат	Зона	Поз.	Обозначение	Наименование	Кол.	Примечание
				Документация		
А3			14.03.08.000СБ	Сборочный чертеж		
				Детали		
А4		1	14.03.08.001	Обечайка	1	
Б4		2	14.03.08.002	Ребро		
				Лист 6-ПН-2 ГОСТ 19903-74 / 4-IV-ВСт3сп ГОСТ 16523-70	2	0,5 кг

					14.03.08.000			
Изм.	Лист	№ докум.	Подпись	Дата	Ограждение муфты	Лит.	Лист	Листов 1
Разраб.		Кузьмина				ЛАТГИПРОПРОМ		
Пров.		Брацило						
Н.контр.		Сапсонова						
Утв.		Шнайдер						

14.03.09.000СБ

Альбом 10.5

Типовой проект 903-1-224.86

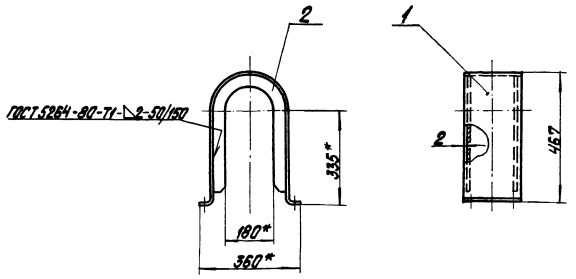

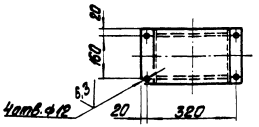

1.* Размеры для справок.

2. h14, $h_{14}, \pm\frac{IT14}{2}$.

Изм.	Лист	№ докум.	Подпись	Дата	14.03.09.000СБ			
Разраб.		Кузьмина			Ограждение муфты	Лит.	Масса	Масштаб
Пров.		Брацило			Сборочный чертеж		4,8	1:10
Т.контр.						Лист	Листов 1	
Н.контр.		Сапожников				ЛАТГИПРОПРОМ		
Утв.		Шнейдер						

Копировал Формат А3

14.03.09.001

Альбом 10.5

Типовой проект 903-1-224.86

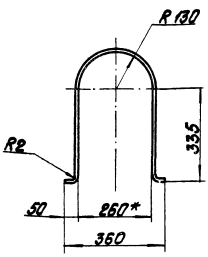

Развертка

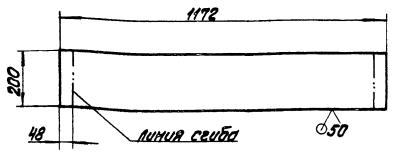

1.* Размер для справок.

2. h14, $h_{14}, \pm\frac{IT14}{2}$

Изм.	Лист	№ докум.	Подпись	Дата	14.03.09.001			
Разраб.		Кузьмина			Обечайка	Лит.	Масса	Масштаб
Пров.							3,62	1:10
Т.контр.						Лист	Листов 1	
Н.контр.		Сапожников			Лист 6-ПН-2 ГОСТ 19903-74 / 4-IV-ВСт3сп ГОСТ 16523-70	ЛАТГИПРОПРОМ		
Утв.								

Копировал Формат А4

Формат	Зона	Поз.	Обозначение	Наименование	Кол.	Примечание
				Документация		
А3			14.03.09.000СБ	Сборочный чертеж		
				Детали		
А4		1	14.03.09.001	Обечайка	1	
Б1		2	14.03.09.002	Ребро		
				Лист 6-ПН-2 ГОСТ 19903-74 / 4-IV-ВСт3сп ГОСТ 16523-70	2	0,6 кг

Изм.	Лист	№ докум.	Подпись	Дата	14.03.09.000			
Разраб.		Кузьмина			Ограждение муфты	Лит.	Лист	Листов 1
Пров.		Брацило				ЛАТГИПРОПРОМ		
Н.контр.		Сапожников						
Утв.		Шнейдер						

Копировал Формат А4

Альбом 10.5
Типовой проект 903-1-224.86

Формат	Зона	Поз.	Обозначение	Наименование	Кол.	Примечание
				Документация		
А4			14.03.10.100СБ	Сборочный чертеж		
				Детали		
Б4		1	14.03.10.101	Балка		
				швеллер 20П ГОСТ 8240-72 / Ст3сп ГОСТ 535-79	2	50,4 кг
Б4		2	14.03.10.102	Лист		
				лист Б-ПН-Б ГОСТ 19903-74 / Ст3сп ГОСТ 14637-79		
Б4		3	14.03.10.103	Связь	4	4,5 кг
				швеллер 20П ГОСТ 8240-72 / Ст3сп ГОСТ 535-79	1	2,0 кг
Б4		4	14.03.10.104	Связь		
				швеллер 20П ГОСТ 8240-72 / Ст3сп ГОСТ 535-79		
				L = 860 h14	2	4,8 кг

Инв. № подл. | Подпись и дата | Взам. инв. №

Изм.	Лист	№ докум.	Подпись	Дата
Разраб.		Кузьмина		
Пров.		Брацило		
Н. контр.		Сотникова		
Утв.		Шнейдер		

14.03.10.100

Рама блоков

Лит. | Лист | Листов
1

ЛАТГИПРОПРОМ

Копировал | Формат А4

Альбом 10.5
Типовой проект 903-1-224.86

14.03.10.100СБ

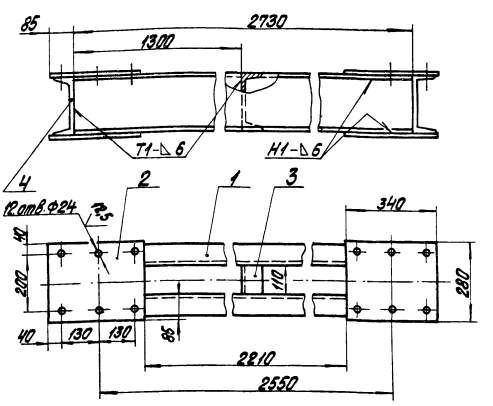

1. Н14, h14, $\pm\frac{IT14}{2}$.
2. Шероховатость поверхностей кромок реза: 50.
3. Сварные швы по ГОСТ 5264-80.

Изм.	Лист	№ докум.	Подпись	Дата
Разраб.		Кузьмина		
Пров.		Брацило		
Т. контр.				
Н. контр.		Сотникова		
Утв.		Шнейдер		

14.03.10.100СБ

Рама блоков
Сборочный чертеж

Лит. | Масса | Масштаб
— | 135 | 1:10

Лист | Листов 1

ЛАТГИПРОПРОМ

Копировал | Формат А4

Альбом 10.5
Типовой проект 903-1-224.86

14.03.10.000СБ

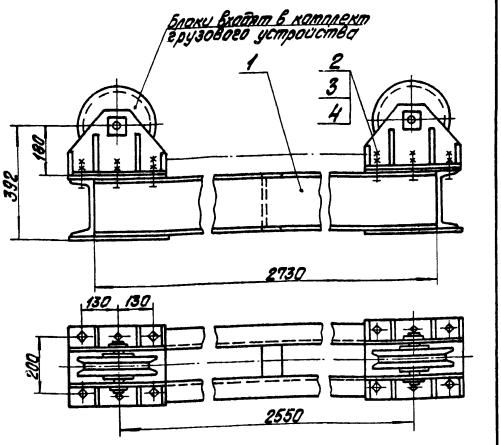

Размеры для справок.

Изм.	Лист	№ докум.	Подпись	Дата
Разраб.		Кузьмина		
Пров.		Брацило		
Т. контр.				
Н. контр.		Сотникова		
Утв.		Шнейдер		

14.03.10.000СБ

Рама блоков в сборе
Сборочный чертеж

Лит. | Масса | Масштаб
— | 140 | 1:10

Лист | Листов 1

ЛАТГИПРОПРОМ

Формат А4

Альбом 10.5
Типовой проект 903-1-224.86

Формат	Зона	Поз.	Обозначение	Наименование	Кол.	Примечание
				Документация		
А4			14.03.10.000СБ	Сборочный чертеж		
				Сборочные единицы		
А4		1	14.03.10.100	Рама блоков	1	
				Стандартные изделия		
				Болт М20-6g×70.58.016 ГОСТ 7798-70	12	
				Гайка М20.5.016 ГОСТ 5915-70	24	
				Шайба 20.02.016 ГОСТ 11371-78	12	

Изм.	Лист	№ докум.	Подпись	Дата
Разраб.		Кузьмина		
Пров.		Брацило		
Т. контр.				
Н. контр.		Сотникова		
Утв.		Шнейдер		

14.03.10.000

Рама блоков в сборе

Лит. | Лист | Листов
1

ЛАТГИПРОПРОМ

14.03.11.001

Типовой проект 903-1-224.86 Альбом 10.5

14.03.11.001- изображено

14.03.11.001-01- зеркальное отражение.

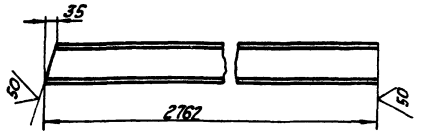

Неуказанные предельные отклонения размеров: $h14 \pm \frac{IT14}{2}$.

Изм.	Лист	№ докум.	Подпись	Дата	14.03.11.001	Лит	Масса	Масштаб
Разраб.		Русакова			Балка		28,5	1:10
Пров.						Лист	Листов 1	
Т.контр.								
Н.контр.		Самсонова			Швеллер 12П ГОСТ 8240-72 / В Ст3сп ГОСТ 535-79	ЛАТГИПРОПРОМ		
Утв.								

Копировал [подпись] формат А4

Формат	Зона	Поз.	Обозначение	Наименование	Кол.	Примечание
Б4		8	14.03.11.008	Связь		
				Швеллер 24П ГОСТ 8240-72 / В Ст3сп ГОСТ 535-79		
				L=280 h 14	1	6,72 кг
Б4		9	14.03.11.009	Связь		
				Швеллер 24П ГОСТ 8240-72 / В Ст3сп ГОСТ 535-79		
				L=460 h 14	2	11 кг
Б4		10	14.03.11.010	Связь		
				Швеллер 24П ГОСТ 8240-72 / В Ст3сп ГОСТ 535-79		
				L=1410 h 14	1	33,8 кг
Б4		11	14.03.11.011	Связь		
				Уголок Б-75×75×8 ГОСТ 8509-72 / В Ст3сп ГОСТ 535-79		
				L=1290 h 14	3	11,6 кг
Б4		12	14.03.11.012	Стойка		
				Швеллер 12П ГОСТ 8240-72 / В Ст3сп ГОСТ 535-79		
				L=460 h 14	2	4,8 кг
Б4		13	14.03.11.013	Стойка		
				Швеллер 12П ГОСТ 8240-72 / В Ст3сп ГОСТ 535-79		
				L=1140 h 14	2	11,9 кг
Б4		14	14.03.11.014	Уголок		
				Уголок Б-50×50×5 ГОСТ 8509-72 / В Ст3сп ГОСТ 535-79		
				L=200 h 14	2	0,8 кг
Б4		15	14.03.11.015	Упор		
				Лист Б-ПН-6 ГОСТ 19903-74 / В Ст3сп ГОСТ 14637-79	2	0,25 кг

Изм.	Лист	№ докум.	Подпись	Дата	14.03.11.000	Лист 2

формат А4

14.03.11.002

Типовой проект 903-1-224.86 Альбом 10.5

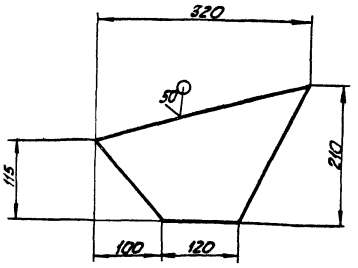

Неуказанные предельные отклонения размеров: $h14 \pm \frac{IT14}{2}$.

Изм.	Лист	№ докум.	Подпись	Дата	14.03.11.002	Лит	Масса	Масштаб
Разраб.		Русакова			Косынка		1,7	1:5
Пров.						Лист	Листов 1	
Т.контр.								
Н.контр.		Самсонова			Лист Б-ПН-6 ГОСТ 19903-74 / В Ст3сп ГОСТ 14637-79	ЛАТГИПРОПРОМ		
Утв.								

Копировал [подпись] формат А4

Формат	Зона	Поз.	Обозначение	Наименование	Кол.	Примечание
				Документация		
*			14.03.11.000 СБ	Сборочный чертеж		*2×А2
				Детали		
А4		1	14.03.11.001	Балка	1	
			-01	Балка	1	
А4		2	14.03.11.002	Косынка	2	
Б4		3	14.03.11.003	Косынка		
				Лист Б-ПН-6 ГОСТ 19903-74 / В Ст3сп ГОСТ 14637-79	2	1,6 кг
Б4		4	14.03.11.004	Косынка		
				Лист Б-ПН-6 ГОСТ 19903-74 / В Ст3сп ГОСТ 14637-79	6	0,13 кг
Б4		5	14.03.11.005	Лист		
				Лист Б-ПН-8 ГОСТ 19903-74 / В Ст3сп ГОСТ 14637-79		
				380 h 14 × 480 h 14	1	11,5 кг
Б4		6	14.03.11.006	Лист		
				Лист Б-ПН-10 ГОСТ 19903-74 / В Ст3сп ГОСТ 14637-79		
				120 h 14 × 180 h 14	6	1,7 кг
Б4		7	14.03.11.007	Лист		
				Лист Б-ПН-10 ГОСТ 19903-74 / В Ст3сп ГОСТ 14637-79		
				300 h 14 × 660 h 14	1	12,4 кг

Изм.	Лист	№ докум.	Подпись	Дата	14.03.11.000	Лит	Лист	Листов
Разраб.		Кузьмина			Рама натяжки		1	2
Пров.		Брацило				ЛАТГИПРОПРОМ		
Н.контр.		Самсонова						
Утв.		Шайдер						

14.03.11.000СБ

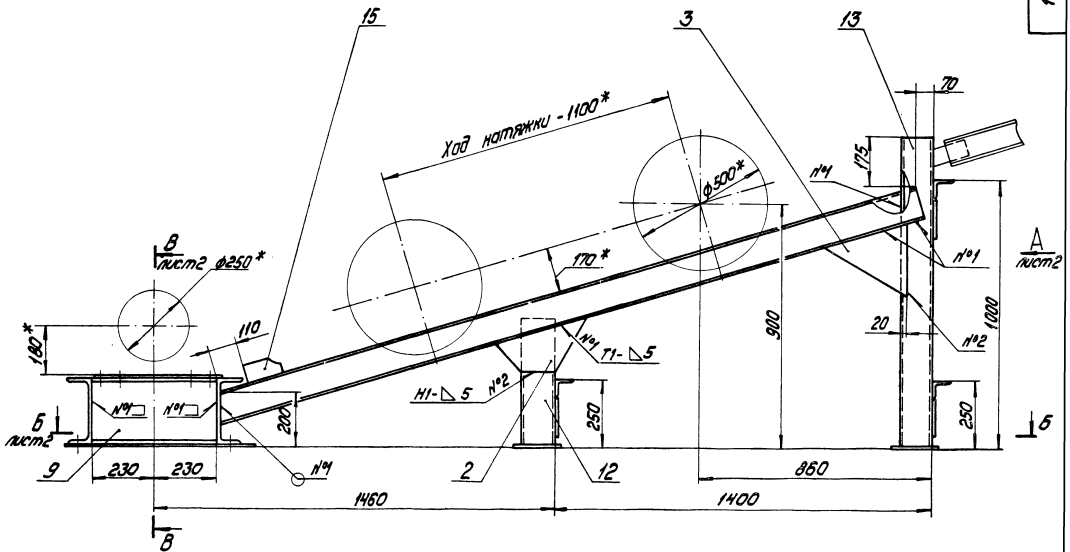

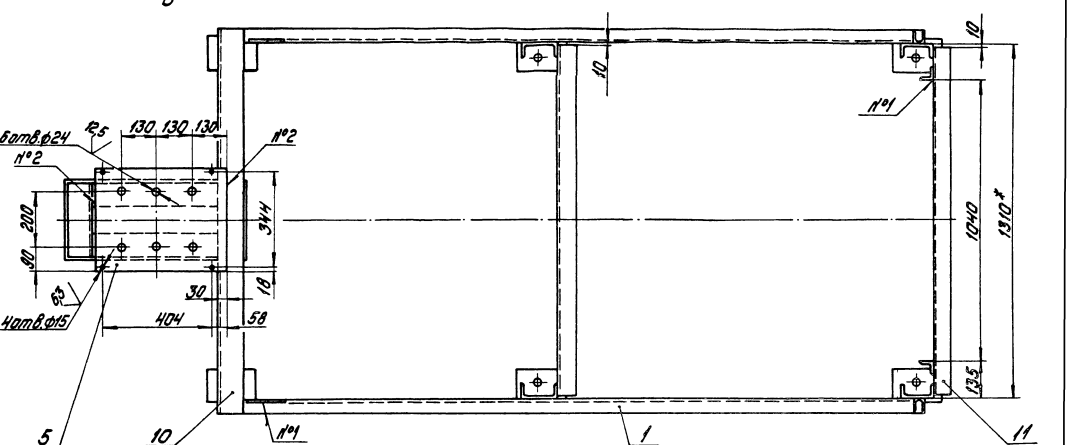

Поз.15
М1:25

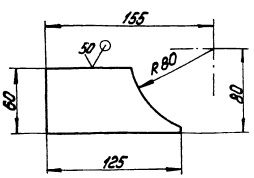

1.* Размеры для справок.

2. $H14; h14; \pm\frac{IT14}{2}$.

3. Шероховатость поверхностей кромок реза: $\sqrt{50}$.

4. Сварные швы по ГОСТ 5264-80.

				14.03.11.000 СБ		
Изм.	Лист	№ докум.	Подпись	Рама натяжки Сборочный чертеж	Лит.	Масса / Масшт.
Разраб.		Кузьмина				240 / 1:10
Пров.		Брацило			Лист 1	Листов 2
Т.контр.					ЛАТГИПРОПРОМ	
Н.контр.		Самсонова				
Утв.		Инайдер				

Типовой проект 903-1-224.86 Альбом 10.5

Инв.№ подл. | Подпись и дата | Взам.инв.№ | Инв.№ дубл. | Подпись и дата

Вид А лист 1

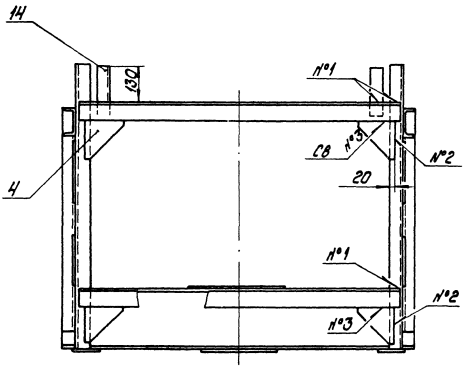

В - В / М1:5 лист 1

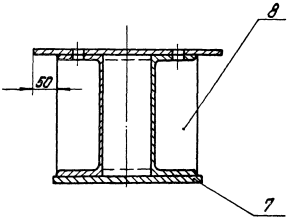

Б-Б лист 1

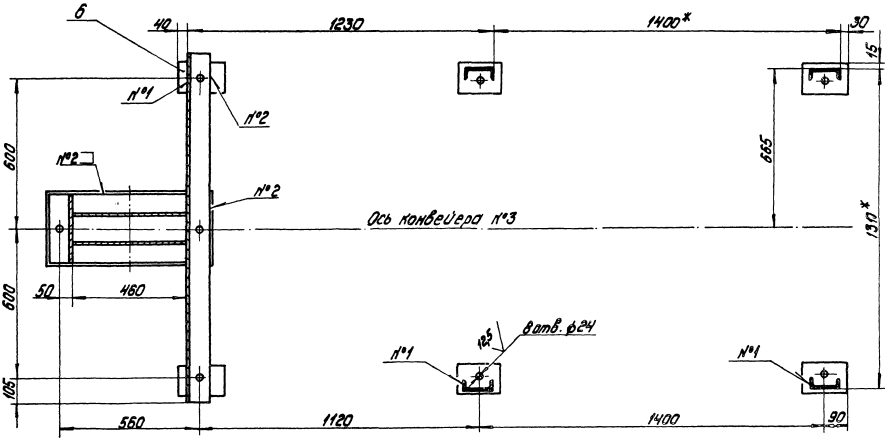

Поз.3 / М1:5

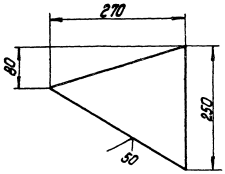

Поз.4 / М1:4

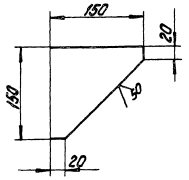

Альбом 10.5

Типовой проект 903-1-224.86

Формат	Зона	Поз.	Обозначение	Наименование	Кол.	Примечание
Б4		20	14.03.12.020	Связь		
				Швеллер 12П ГОСТ 8240-72 / Вст3сп ГОСТ 535-79		
				L=1900 h14	3	19,8кг
Б4		21	14.03.12.021	Связь		
				Швеллер 12П ГОСТ 8240-72 / Вст3сп ГОСТ 535-79		
				L=1600 h14	2	16,6кг
Б4		22	14.03.12.022	Связь		
				Швеллер 12П ГОСТ 8240-72 / Вст3сп ГОСТ 535-79		
				L=1410 h14	1	14,7кг
Б4		23	14.03.12.023	Связь		
				Швеллер 12П ГОСТ 8240-72 / Вст3сп ГОСТ 535-79		
				L=1660 h14	2	17,3кг
Б4		24	14.03.12.024	Стойка		
				Швеллер 12П ГОСТ 8240-72 / Вст3сп ГОСТ 535-79		
				L=1560 h14	4	16,2кг
Б4		25	14.03.12.025	Стойка		
				Швеллер 12П ГОСТ 8240-72 / Вст3сп ГОСТ 535-79		
				L=1355 h14	2	14,1кг
Б4		26	14.03.12.026	Упор		
				Уголок Б-50х50х5 ГОСТ 8509-72 / Вст3сп ГОСТ 535-79		
				L=140 h14	2	0,53кг
Б4		27	14.03.12.027	Уголок		
				Уголок Б-50х50х5 ГОСТ 8509-72 / Вст3сп ГОСТ 535-79		
				L=220 h14	2	0,83кг

14.03.12.000 — Лист 3

Изм. Лист № докум. Подпись Дата

Копировал: Дубкова Формат А4

Альбом 10.5

Типовой проект 903-1-224.86

Формат	Зона	Поз.	Обозначение	Наименование	Кол.	Примечание
Б4		12	14.03.12.012	Лист		
				Лист Б-ПН-10 ГОСТ 19903-74 / Вст3сп ГОСТ 14637-79		
				160 h14 x 490 h14	2	6,2кг
Б4		13	14.03.12.013	Лист		
				Лист Б-ПН-10 ГОСТ 19903-74 / Вст3сп ГОСТ 14637-79	6	3,52кг
Б4		14	14.03.12.014	Лист		
				Лист Б-ПН-15 ГОСТ 19903-74 / Вст3сп ГОСТ 14637-79		
				280 h14 x 350 h14	1	11,54кг
Б4		15	14.03.12.15	Лист		
				Лист Б-ПН-10 ГОСТ 19903-74 / Вст3сп ГОСТ 14637-79		
				130 h14 x 420 h14	2	4,3кг
Б4		16	14.03.12.016	Опора		
				Швеллер 16П ГОСТ 8240-72 / Вст3сп ГОСТ 535-79		
				L=390 h14	2	5,54кг
Б4		17	14.03.12.017	Связь		
				Уголок Б-100х100х8 ГОСТ 8509-72 / Вст3сп ГОСТ 535-79		
				L=3025 h14	2	36,9кг
Б4		18	14.03.12.018	Связь		
				Швеллер 12П ГОСТ 8240-72 / Вст3сп ГОСТ 535-79	1	12,8кг
Б4		19	14.03.12.019	Связь		
				Уголок Б-100х100х8 ГОСТ 8509-72 / Вст3сп ГОСТ 535-79		
				L=1900 h14	5	23,2кг

14.03.12.000 — Лист 2

Инв. № подл. | Подпись и дата | Взам. инв. № | Инв. № дубл. | Подпись и дата

14.03.12.001

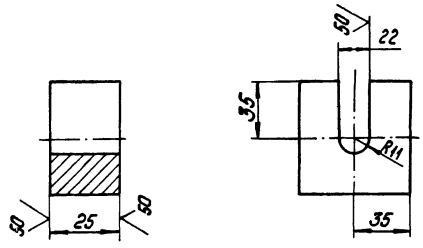

Неуказанные предельные отклонения размеров: H14, h14, $\pm \frac{IT14}{2}$.

14.03.12.001

Изм.	Лист	№ докум.	Подпись	Дата
Разраб.		Кузьмина		
Пров.				
Т.контр.				
Н.контр.		Самсонова		
Утв.				

Бобышка — Лит. | Масса 0,65 | Масштаб 1:2 — Лист | Листов 1

Квадрат В 20 ГОСТ 2591-71 / Вст3сп ГОСТ 535-79

ЛАТГИПРОПРОМ

Копировал: Дубкова Формат А4

Альбом 10.5

Типовой проект 903-1-224.86

Формат	Зона	Поз.	Обозначение	Наименование	Кол.	Примечание
				Документация		
*			14.03.12.000СБ	Сборочный чертеж		3хА2
				Детали		
А4		1	14.03.12.001	Бобышка	1	
А4		2	14.03.12.002	Бобышка	1	
А4		3	14.03.12.003	Косынка	24	
А4		4	14.03.12.004	Косынка	2	
А4		5	14.03.12.005	Косынка	8	
А4		6	14.03.12.006	Косынка	2	
А4		7	14.03.12.007	Кронштейн	1	
			-01	Кронштейн	1	
А4		8	14.03.12.008	Кронштейн	1	
			-01	Кронштейн	1	
А4		9	14.03.12.009	Косынка	2	
Б4		10	14.03.12.010	Кронштейн		
				Лист Б-ПН-6 ГОСТ 19903-74 / Вст3сп ГОСТ 14637-79		
				180 h14 x 180 h14	2	1,53кг
Б4		11	14.03.12.011	Кронштейн		
				Уголок Б-100х100х8 ГОСТ 8509-72 / Вст3сп ГОСТ 535-79		
				L=390 h14	2	4,76кг

14.03.12.000

Изм.	Лист	№ докум.	Подпись	Дата
Разраб.		Кузьмина		
Пров.		Брашко		
Н.контр.		Самсонова		
Утв.		Шнайдер		

Рама приводного барабана — Лит. | Лист 1 | Листов 3

ЛАТГИПРОПРОМ

Копировал: Дубкова

14.03.12.000СБ

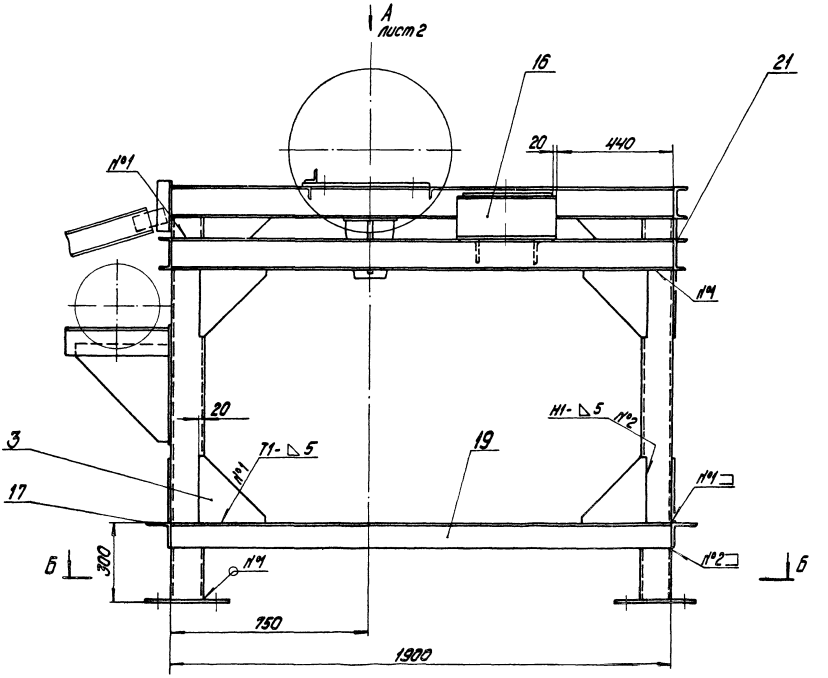

Б-Б
М1:20

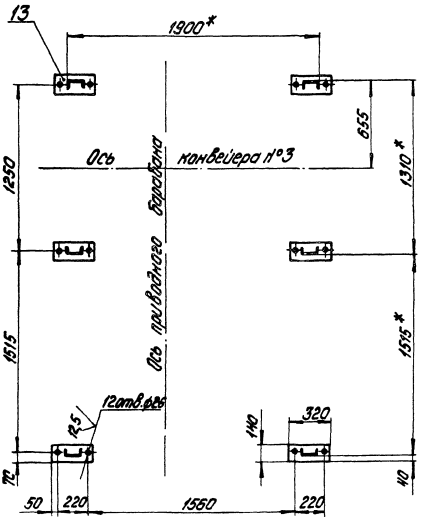

Поз.18
М1:5

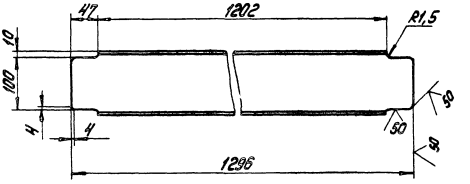

1.* Размеры для справок.
2. Н14; h14, $\pm\frac{IT14}{2}$.
3. Шероховатость поверхностей кромок реза: 50.
4. Сварные швы по ГОСТ 5264-80.

Изм.	Лист	№ докум.	Подпись	Дата	14.03.12.000СБ		
Разраб.		Кузьмина			Рама приводного барабана Сборочный чертеж	Лит.	Масса 635	Масшт. 1:10
Пров.		Брацило				Лист 1	Листов 3
Т.контр.						ЛАТГИПРОПРОМ	
Н.контр.		Самсонова					
Утв.		Шнайдер					

Формат А2

Типовой проект 903-1-224.86 Альбом 10.5

Инв.№ подл. | Подпись и дата | Взам.инв.№ | Инв.№ дубл. | Подпись и дата

Вида лист1

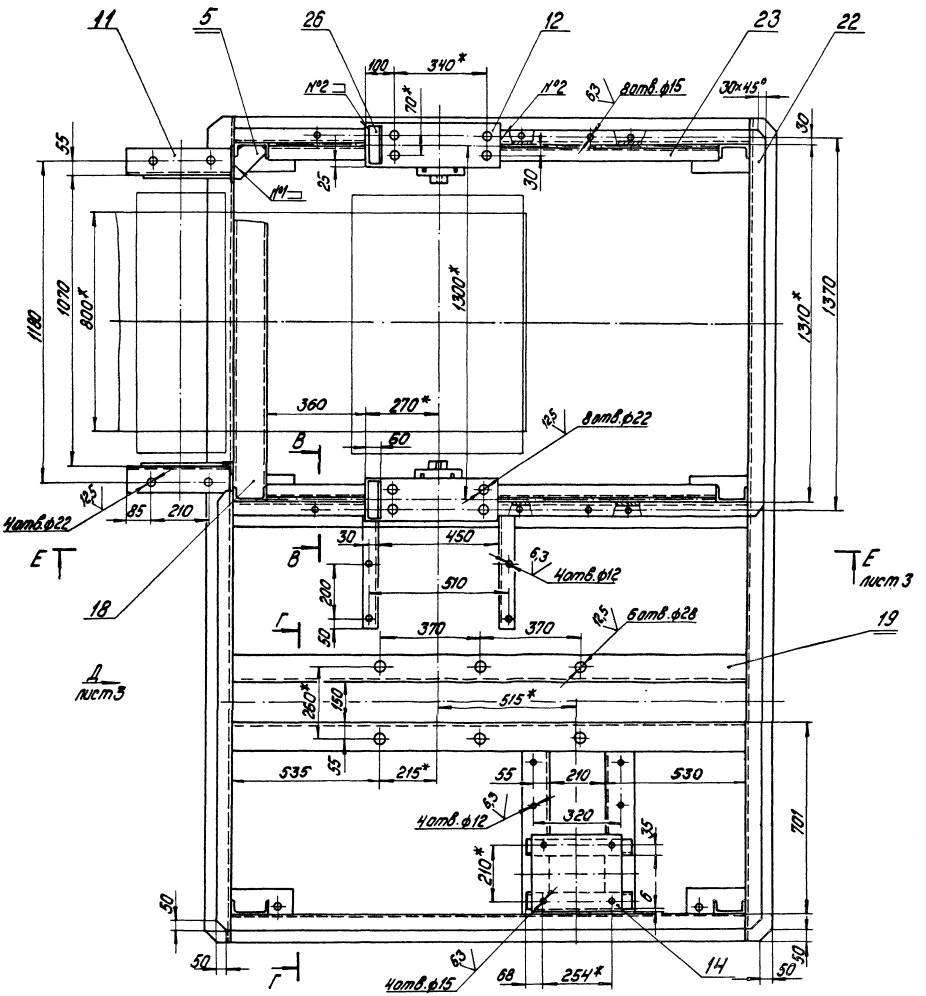

В-В
М1:5

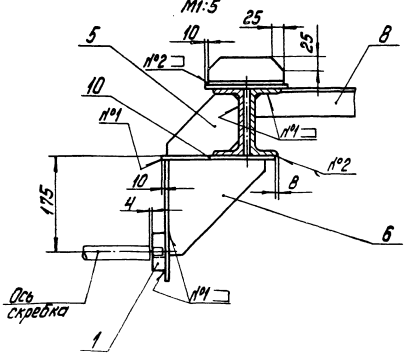

Г-Г повернуто

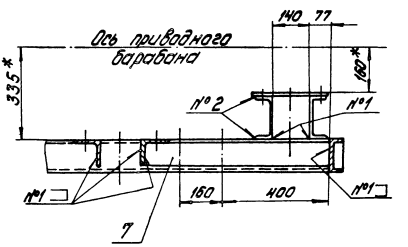

Типовой проект 903-1-224.86 Альбом 10.5

Инв.№ подл. | Подпись и дата | Взам.инв.№ | Инв.№ дубл. | Подпись и дата

Вид Д лист 2, повернуто

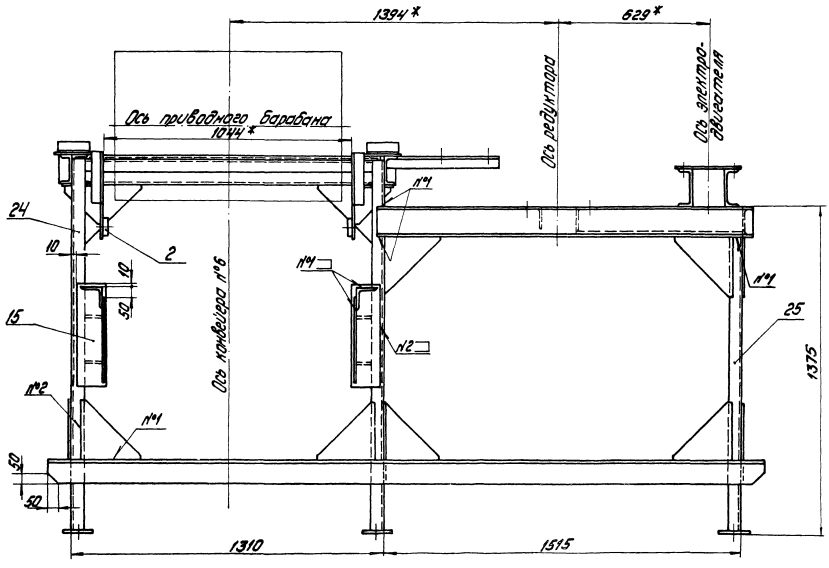

Е-Е лист 2

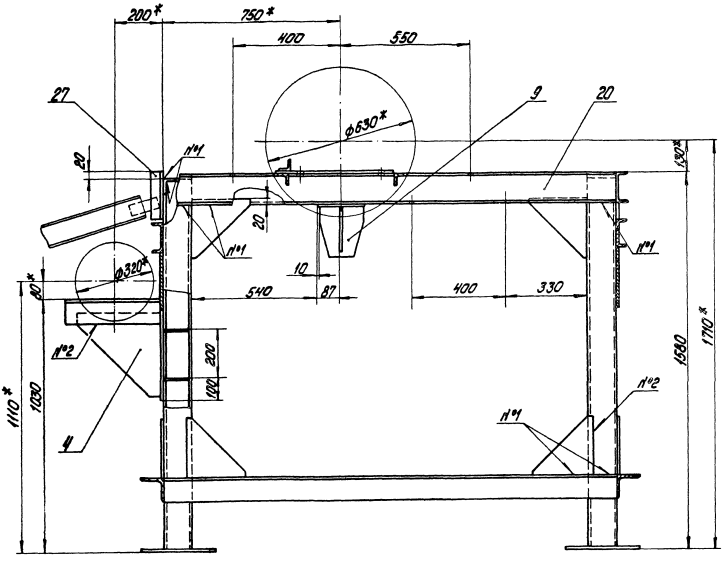

Типовой проект 903-1-224.86 Альбом 10.5

Типовой проект 903-1-224.86 Альбом 10.5

14.03.12.004

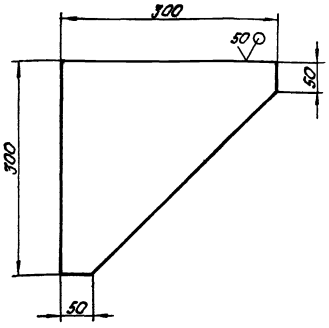

Неуказанные предельные отклонения размеров: $h\ 14, \pm \frac{IT14}{2}$.

				14.03.12.004		
Изм. Лист	№ докум.	Подпись	Дата	Косынка	Лит	Масса 6,1	Масштаб 1:5
Разраб.	Кузьмина					
Пров.					Лист	Листов 1
Т.контр.						
Н.контр.	Самсонова			Лист 6-ПН-10 ГОСТ 19903-74 ВСт3сп ГОСТ 1463 7-79	ЛАТГИПРОПРОМ	
Утв.						

Копировал Кубл. Формат А4

Инв.№ подл. | Подпись и дата | Взам. инв.№ | Инв.№ дубл. | Подпись и дата

Типовой проект 903-1-224.86 Альбом 10.5

14.03.12.005

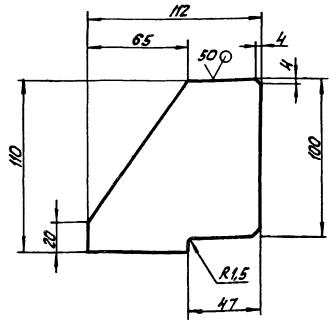

Неуказанные предельные отклонения размеров: $h\ 14, \pm \frac{IT14}{2}$.

				14.03.12.005		
Изм. Лист	№ докум.	Подпись	Дата	Косынка	Лит	Масса 0,42	Масштаб 1:2
Разраб.	Кузьмина					
Пров.					Лист	Листов 1
Т.контр.						
Н.контр.	Самсонова			Лист 6-ПН-8 ГОСТ 19903-74 ВСт3сп ГОСТ 1463 7-79	ЛАТГИПРОПРОМ	
Утв.						

Копировал Кубл. Формат А4

Инв.№ подл. | Подпись и дата | Взам. инв.№ | Инв.№ дубл. | Подпись и дата

Типовой проект 903-1-224.86 Альбом 10.5

14.03.12.003

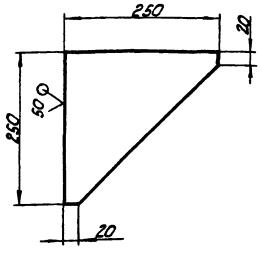

Неуказанные предельные отклонения размеров: $h\ 14, \pm \frac{IT14}{2}$.

				14.03.12.003		
Изм. Лист	№ докум.	Подпись	Дата	Косынка	Лит	Масса 2,83	Масштаб 1:5
Разраб.	Кузьмина					
Пров.					Лист	Листов 1
Т.контр.						
Н.контр.	Самсонова			Лист 6-ПН-10 ГОСТ 19903-74 ВСт3сп ГОСТ 1463 7-79	ЛАТГИПРОПРОМ	
Утв.						

Инв.№ подл. | Подпись и дата | Взам. инв.№ | Инв.№ дубл. | Подпись и дата

Типовой проект 903-1-224.86 Альбом 10.5

14.03.12.002

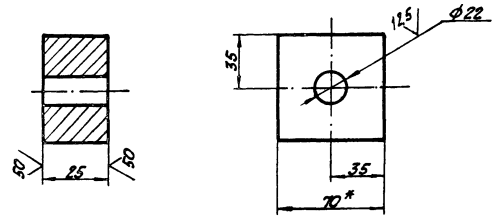

Неуказанные предельные отклонения размеров: $H14, h14, \pm \frac{IT14}{2}$.

				14.03.12.002		
Изм. Лист	№ докум.	Подпись	Дата	Бабышка	Лит	Масса 0,9	Масштаб 1:2
Разраб.	Кузьмина					
Пров.					Лист	Листов 1
Т.контр.						
Н.контр.	Самсонова			Квадрат 870 ГОСТ 2591-71 ВСт3сп ГОСТ 535-79	ЛАТГИПРОПРОМ	
Утв.						

Инв.№ подл. | Подпись и дата | Взам. инв.№ | Инв.№ дубл. | Подпись и дата

Формат А4

Типовой проект 903-1-224.86 Альбом 10.5

14.03.12.008

14.03.12.008 - изображено.

14.03.12.008-01 - зеркальное отражение.

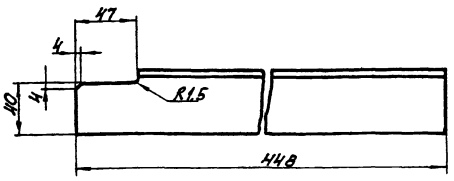

1. $h14, \pm \frac{IT14}{2}$.

2. Шероховатость поверхностей кромок реза 50.

Изм.	Лист	№ докум.	Подпись	Дата	Кронштейн	Лит	Масса 1.4	Масштаб 1:2.5
Разраб.		Кузьмина				Лист	Листов	
Пров.								
Т.контр.								
Н.контр.		Самсонова			Уголок Б-50×50×5 ГОСТ 8509-72 / В Ст3сп ГОСТ 535-79	ЛАТГИПРОПРОМ		
Утв.								

Копировал [illegible] формат А4

Типовой проект 903-1-224.86 Альбом 10.5

14.03.12.009

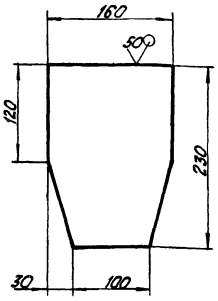

Неуказанные предельные отклонения размеров: $h14, \pm \frac{IT14}{2}$.

Изм.	Лист	№ докум.	Подпись	Дата	Косынка	Лит	Масса 1.58	Масштаб 1:4
Разраб.		Кузьмина				Лист	Листов 1	
Пров.								
Т.контр.								
Н.контр.		Самсонова			Лист Б-ПН-6 ГОСТ 19903-74 / В Ст3сп ГОСТ 14637-79	ЛАТГИПРОПРОМ		
Утв.								

Копировал [illegible] формат А4

Типовой проект 903-1-224.86 Альбом 10.5

14.03.12.007

14.03.12.007 - изображено

14.03.12.007-01 - зеркальное отражение.

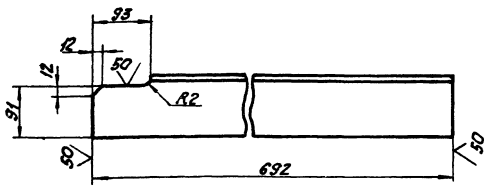

Неуказанные предельные отклонения размеров: $h14, \pm \frac{IT14}{2}$.

Изм.	Лист	№ докум.	Подпись	Дата	Кронштейн	Лит	Масса 7.9	Масштаб 1:5
Разраб.		Кузьмина				Лист	Листов 1	
Пров.								
Т.контр.								
Н.контр.		Самсонова			Уголок Б-100×100×8 ГОСТ 8509-72 / В Ст3сп ГОСТ 535-79	ЛАТГИПРОПРОМ		
Утв.								

формат А4

Типовой проект 903-1-224.86 Альбом 10.5

14.03.12.006

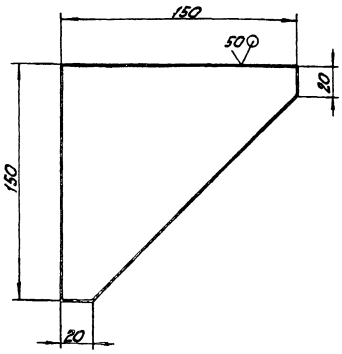

Неуказанные предельные отклонения размеров: $h14, \pm \frac{IT14}{2}$.

Изм.	Лист	№ докум.	Подпись	Дата	Косынка	Лит	Масса 0.66	Масштаб 1:2
Разраб.		Кузьмина				Лист	Листов 1	
Пров.								
Т.контр.								
Н.контр.		Самсонова			Лист Б ПН 6 ГОСТ 19903-74 / В Ст3сп ГОСТ 14637-79	ЛАТГИПРОПРОМ		
Утв.								

формат А4

14.03.13.000 СБ

Типовой проект 903-1-224.86 Альбом 10.5

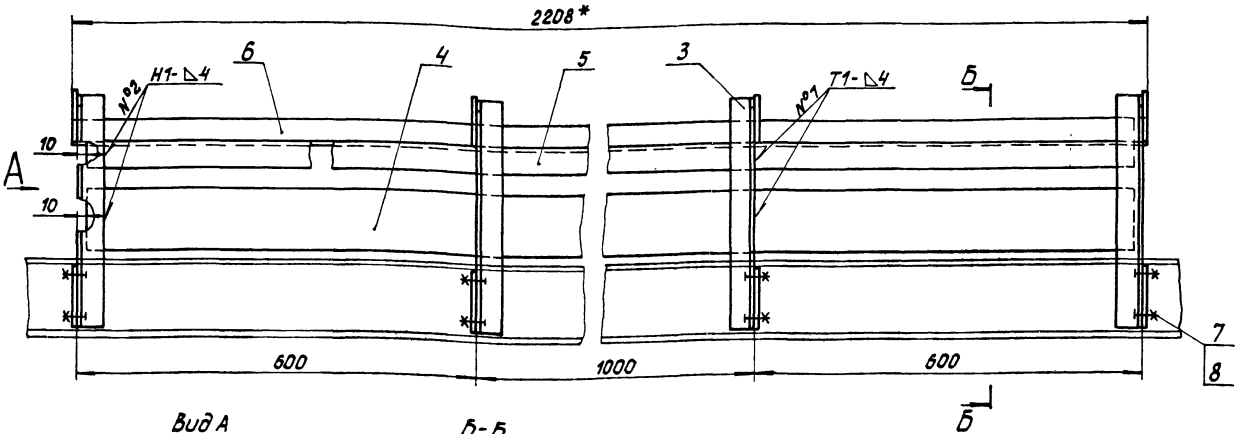

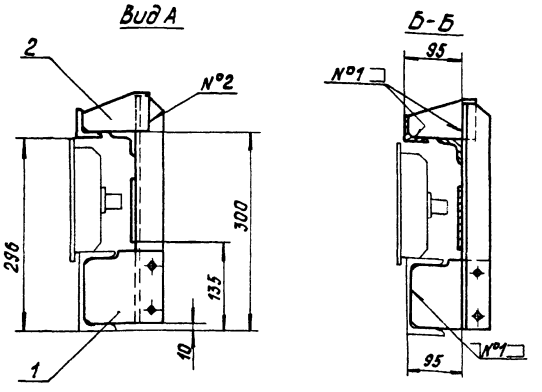

1.* Размер для справок.

2. H14, h14, $\pm \frac{IT14}{2}$.

3. Шероховатость поверхностей кромок реза: $\nabla 50$.

4. Сварные швы по ГОСТ 5264-80.

				14.03.13.000 СБ		
Изм.	Лист	№ докум.	Подпись	Дата		
Разраб.		Кузьмина			Укрытие катков натяжки. Сборочный чертеж.	Лит. / Масса / Масштаб: 19 / 1:5
Пров.		Брацило				Лист / Листов 1
Т.контр.						ЛАТГИПРОПРОМ
Н.контр.		Самсонова				
Утв.		Шнайдер				

Копировал

Формат А3

Инв.№ подл. | Подпись и дата | Взам.инв.№ | Инв.№ дубл. | Подпись и дата

14.03.13.001

Типовой проект 903-1-224.86 Альбом 10.5

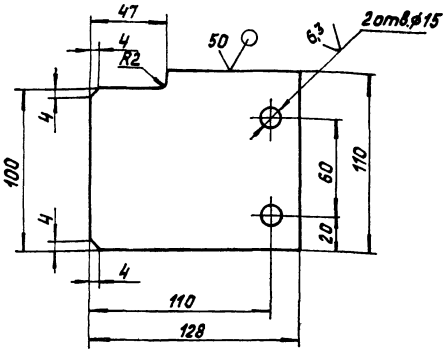

Неуказанные предельные отклонения размеров: H14; h14, $\pm \frac{IT14}{2}$.

				14.03.13.001		
Изм.	Лист	№ докум.	Подпись	Дата		
Разраб.		Кузьмина			Косынка	Лит. / Масса / Масштаб: 0,42 / 1:2
Пров.						Лист / Листов 1
Т.контр.						
Н.контр.		Самсонова			Лист Б-ПН-4 ГОСТ 19903-74 / ВСт3сп ГОСТ 14637-79	ЛАТГИПРОПРОМ

Формат А4

Инв.№ подл. | Подпись и дата | Взам.инв.№ | Инв.№ дубл. | Подпись и дата

Типовой проект 903-1-224.86 Альбом 10.5

Формат	Зона	Поз.	Обозначение	Наименование	Кол.	Примечание
				Документация		
А3			14.03.13.000 СБ	Сборочный чертеж		
				Детали		
А4		1	14.03.13.001	Косынка	4	
А4		2	14.03.13.002	Косынка	4	
А4		3	14.03.13.003	Опора	2	
			-01	Опора	2	
Б4		4	14.03.13.004	Полоса		
				Лист Б-ПН-2 ГОСТ 19903-74 / ВСт3сп ГОСТ 16523-70		
				100h14×2190 h14	1	3,44кг
Б4		5	14.03.13.005	Уголок		
				Уголок Б-40×40×4 ГОСТ 8509-72 / ВСт3сп ГОСТ 535-79		
				L=2190 h14	1	5,3кг
Б4		6	14.03.13.006	Уголок		
				Уголок Б-40×40×4 ГОСТ 8509-72 / ВСт3сп ГОСТ 535-79		
				L=2208 h14	1	5,35кг
				Стандартные изделия		
		7		Болт М12-6g×30.36.Д16 ГОСТ 7798-70	8	
		8		Гайка М12.4.016 ГОСТ 5915-70	8	

				14.03.13.000		
Изм.	Лист	№ докум.	Подпись	Дата		
Разраб.		Кузьмина			Укрытие катков натяжки	Лит. / Лист / Листов: 1
Пров.		Брацило				
Н.контр.		Самсонова				ЛАТГИПРОПРОМ
Утв.		Шнайдер				

Инв.№ подл. | Подпись и дата | Взам.инв.№ | Инв.№ дубл. | Подпись и дата

Типовой проект 903-1-224.86 Альбом 10.5

Формат	Зона	Поз.	Обозначение	Наименование	Кол.	Примечание
				Документация		
А2			14.03.14.000 СБ	Сборочный чертеж		
				Детали		
А4	1		14.03.14.001	Боковина	2	
А4	2		14.03.14.002	Лист верхний	1	
БУ	3		14.03.14.003	Лапа		
				Уголок Б-100×63×6 ГОСТ 8510-72 / ВСт3сп ГОСТ 535-79		
				L=60 h 14	4	

Инв.№ подл. | Подпись и дата | Взам.инв.№ | Инв.№ дубл. | Подпись и дата

Изм.	Лист	№ докум.	Подпись	Дата
Разраб.		Кузьмина		
Пров.		Брацило		
Н.контр.		Самсонова		
Утв.		Иванова		

14.03.14.000

Укрытие натяжки

Лит	Лист	Листов
		1

ЛАТГИПРОПРОМ

Копировал Киселева Формат А4

14.03.14.001

Типовой проект 903-1-224.86 Альбом 10.5

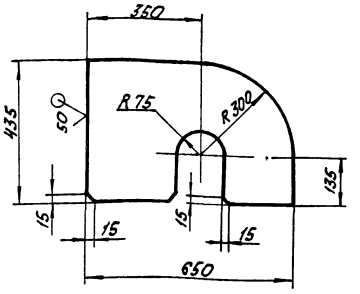

Неуказанные предельные отклонения размеров: $H14, h14 \pm \frac{IT14}{2}$.

Изм.	Лист	№ докум.	Подпись	Дата
Разраб.		Кузьмина		
Пров.				
Т.контр.				
Н.контр.		Самсонова		
Утв.				

14.03.14.001

Боковина

Лит	Масса	Масштаб
	3,7	1:10
Лист	Листов 1	

Лист 6-ПН-2 ГОСТ 19903-74 / 4-IV-ВСт3сп/пс ГОСТ 16523-70

ЛАТГИПРОПРОМ

Копировал Киселева Формат А4

14.03.13.003

Типовой проект 903-1-224.86 Альбом 10.5

14.03.13.003 - изображено

14.03.13.003-01 - зеркальное отражение.

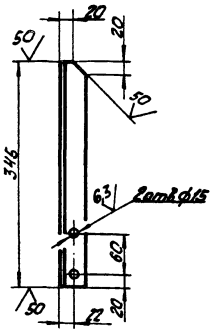

Неуказанные предельные отклонения размеров: $H14, h14 \pm \frac{IT14}{2}$.

Изм.	Лист	№ докум.	Подпись	Дата
Разраб.		Кузьмина		
Пров.				
Т.контр.				
Н.контр.		Самсонова		
Утв.				

14.03.13.003

Опора

Лит	Масса	Масштаб
	0,82	1:5
Лист	Листов 1	

Уголок Б-40×40×4 ГОСТ 8509-72 / ВСт3сп ГОСТ 535-79

ЛАТГИПРОПРОМ

Формат А4

14.03.13.002

Типовой проект 903-1-224.86 Альбом 10.5

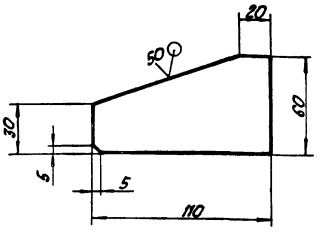

Неуказанные предельные отклонения размеров: $h14 \pm \frac{IT14}{2}$.

Изм.	Лист	№ докум.	Подпись	Дата
Разраб.		Кузьмина		
Пров.				
Т.контр.				
Н.контр.		Самсонова		
Утв.				

14.03.13.002

Косынка

Лит	Масса	Масштаб
	0,16	1:2
Лист	Листов 1	

Лист 6-ПН-4 ГОСТ 19903-74 / ВСт3сп ГОСТ 14637-79

ЛАТГИПРОПРОМ

Формат А4

14.03.14.002

Типовой проект 903-1-224.86 Альбом 10.5

Развертка

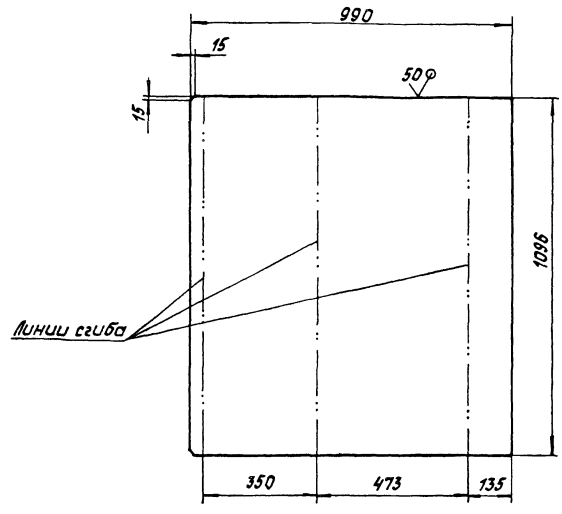

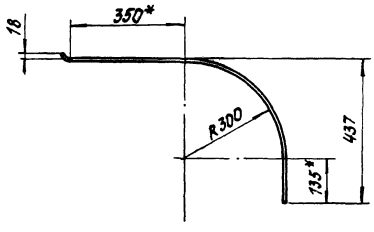

1.* Размеры для справок.

2. H14, h14, $\pm \frac{IT14}{2}$.

					14.03.14.002				
Изм.	Лист	№ докум.	Подпись	Дата	Лист верхний	Лит.	Масса	Масштаб	
Разраб.		Кузьмина					17	1:10	
Пров.						Лист	Листов 1		
Т.контр.									
Н.контр.		Самсонова			Б-ПН-2 ГОСТ 19903-74 Лист 4-В-ВСт3спГОСТ 16523-70	ЛАТГИПРОПРОМ			
Утв.									

Копировал

Формат А3

14.03.14.000СБ

Типовой проект 903-1-224.86 Альбом 10.5

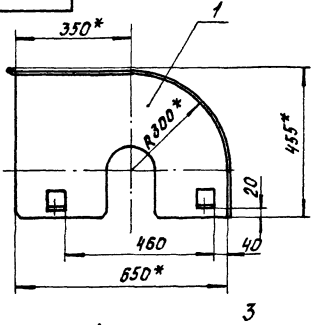

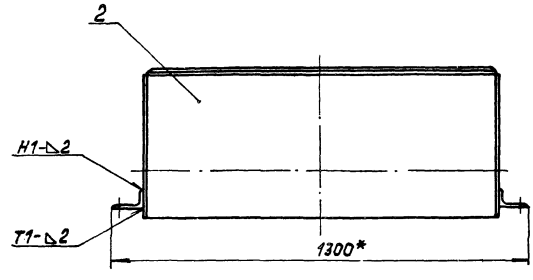

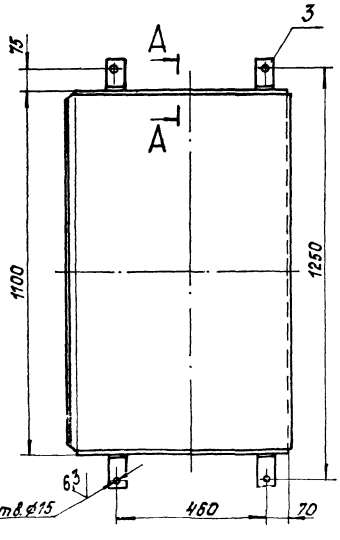

А-А
М1:1

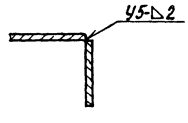

1.* Размеры для справок.

2. H14, h14, $\pm \frac{IT14}{2}$.

3. Шероховатость поверхностей кромок реза: 50.

4. Сварные швы по ГОСТ 5264-80.

					14.03.14.000 СБ				
Изм.	Лист	№ докум.	Подпись	Дата	Укрытие натяжки. Сборочный чертеж	Лит.	Масса	Масштаб	
Разраб.		Кузьмина					27	1:10	
Пров.		Брашило				Лист	Листов 1		
Т.контр.									
Н.контр.		Самсонова				ЛАТГИПРОПРОМ			
Утв.		Инойдер							

Формат А3

Инв.№подл. | Подпись и дата | Взам.инв.№ | Инв.№дубл. | Подпись и дата

А-А

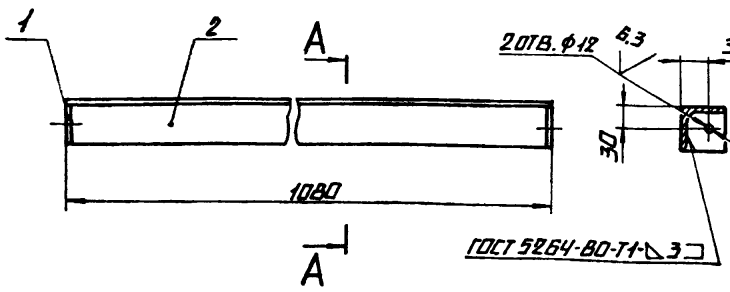

поз. 1
М 1:2

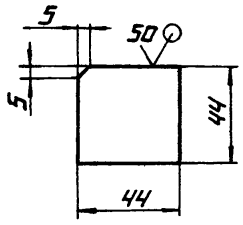

1. $H14, h14, \pm \frac{IT14}{2}$.

2. Шероховатость поверхностей кромок реза: 50

					14.03.15.100 СБ		
Изм.	Лист	№ докум.	Подпись	Дата			
Разраб.		Кузьмина			Связь поперечная	Лит.	Масса 4,2	Масштаб 1:5
Пров.		Брацило			Сборочный чертеж	Лист	Листов 1
Т.контр.						ЛАТГИПРОПРОМ	
Н.контр.		Самсонова					
Утв.		Шнайдер					

Копировал А4 — Формат А4

14.03.15.001 - Изображено

14.03.15.001-01 - Зеркальное отражение

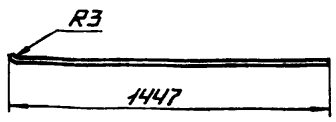

Развертка

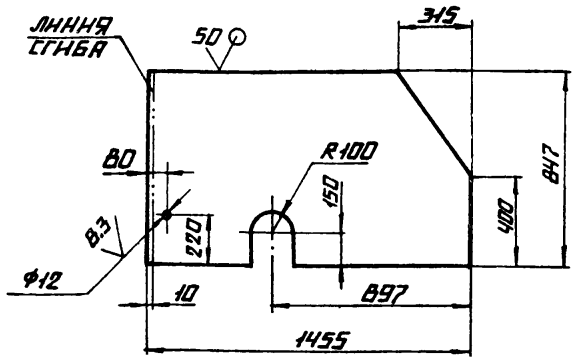

Неуказанные предельные отклонения размеров: $H14, h14, \pm \frac{IT14}{2}$

					14.03.15.001		
Изм.	Лист	№ докум.	Подпись	Дата			
Разраб.		Кузьмина			Боковина	Лит.	Масса 26,3	Масштаб 1:20
Пров.						Лист	Листов 1
Т.контр.						ЛАТГИПРОПРОМ	
Н.контр.		Самсонова			Лист 6-ПН-3 ГОСТ 19903-74 4-IV-Вст3сп ГОСТ 16523-70		
Утв.							

Копировал А4 — Формат А4

Формат	Зона	Поз.	Обозначение	Наименование	Кол.	Примечание
				Документация		
А4			14.03.15.100 СБ	Сборочный чертеж		
				Детали		
Б4		1	14.03.15.101	Косынка		
				Лист 6-ПН-3 ГОСТ 19904-74 4-IV-Вст3сп ГОСТ 16523-70	2	0,05 кг
Б4		2	14.03.15.102	Связь		
				Уголок Б-50×50×5 ГОСТ 8509-72 Вст3сп ГОСТ 535-79	1	4,1 кг

					14.03.15.100		
Изм.	Лист	№ докум.	Подпись	Дата			
Разраб.		Кузьмина			Связь поперечная	Лит.	Лист	Листов 1
Пров.		Брацило				ЛАТГИПРОПРОМ	
Н.контр.		Самсонова					
Утв.		Шнайдер					

Формат А4

Формат	Зона	Поз.	Обозначение	Наименование	Кол.	Примечание
				Документация		
А2			14.03.15.000 СБ	Сборочный чертеж		
				Сборочные единицы		
А4		1	14.08.01.100 СБ	Дверца		
А4		2	14.03.15.100	Связь поперечная		
				Детали		
А4		3	14.03.15.001	Боковина	1	
			-01	Боковина	1	
А3		4	14.03.15.002	Боковина	1	
А4		5	14.03.15.003	Косынка	12	
А4		6	14.03.15.004	Лист верхний	1	
А4		7	14.03.15.005	Завеса	1	
А4		8	14.03.15.006	Полоса	1	
А4		9	14.03.15.007	Петля	4	
А4		10	14.03.15.008	Уголок	1	
Б4		11	14.03.15.009	Лапа		
				Лист 6-ПН-3 ГОСТ 19903-74 4-IV-Вст3сп ГОСТ 16523-70	4	0,6 кг
				Стандартные изделия		
		12		Болт М10-6g×30.36.016 ГОСТ 7798-70	8	
		13		Гайка М10.4.016 ГОСТ 5915-70	8	

					14.03.15.000		
Изм.	Лист	№ докум.	Подпись	Дата			
Разраб.		Кузьмина			Укрытие приводного барабана	Лит.	Лист	Листов 1
Пров.		Брацило				ЛАТГИПРОПРОМ	
Н.контр.		Самсонова					
Утв.		Шнайдер					

Формат А4

Типовой проект 903-1-224.86 Альбом 10.5

Инв. № подл. | Подпись и дата | Взам. инв. № | Инв. № дубл. | Подпись и дата

14.03.15.000СБ

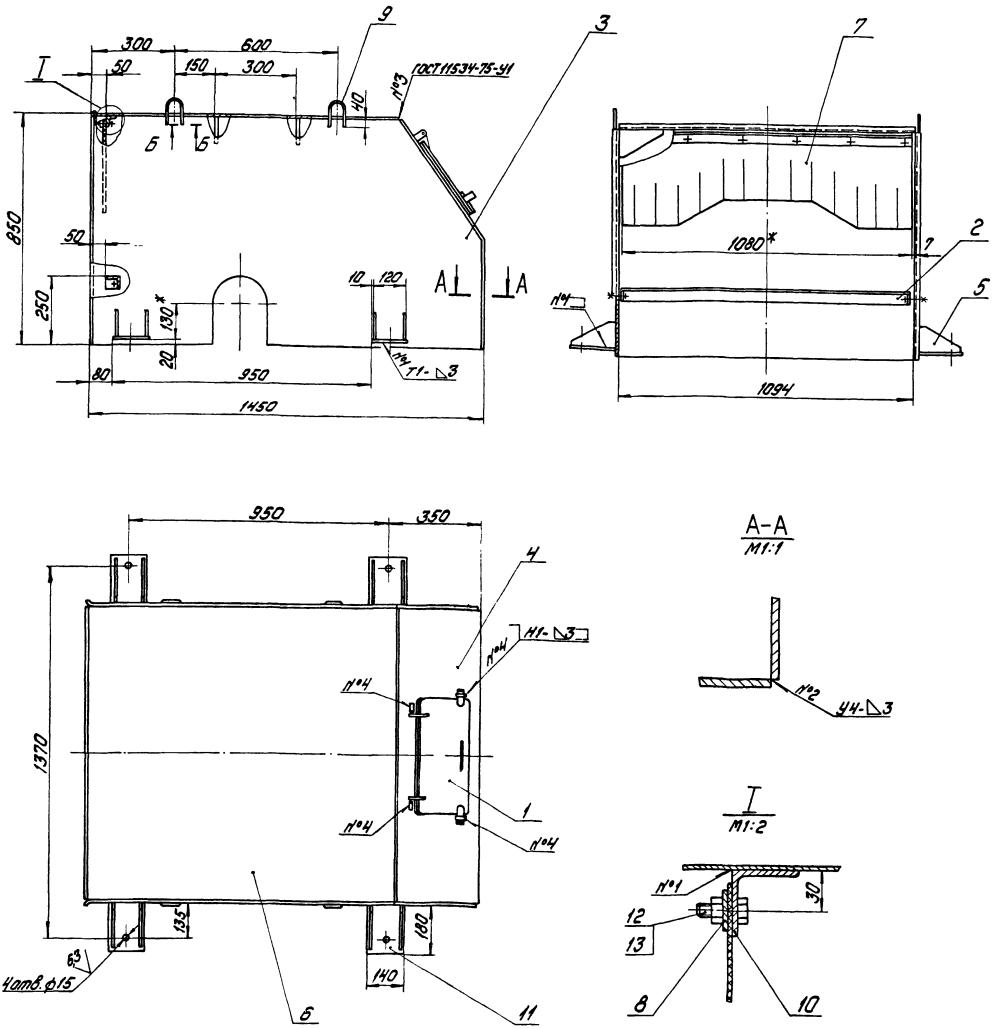

Типовой проект 903-1-224.86 Альбом 10.5

Шов нестандартный
Б-Б М1:1 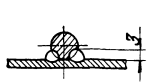
Характеристика шва
Шов соединения без скоса кромок, двусторонний, выполняемый ручной дуговой сваркой по контуру примыкания деталей

1.* Размер для справок.
2. Н14; h14; $\pm\frac{IT14}{2}$.
3. Шероховатость поверхностей кромок реза: $\overset{50}{\vee}$.
4. Сварные швы по ГОСТ 5264-80 кроме мест, указанных особо.

				14.03.15.000 СБ			
Изм.	Лист	№ докум.	Подпись	Укрытие приводного барабана Сборочный чертеж	Лит.	Масса	Масшт.
Разраб.		Кузьмина				130	1:10
Пров.		Брацило			Лист	Листов 1	
Т.контр.							
Н.контр.		Самсонова			ЛАТГИПРОПРОМ		
Утв.		Шнайдер					

14.03.15.003

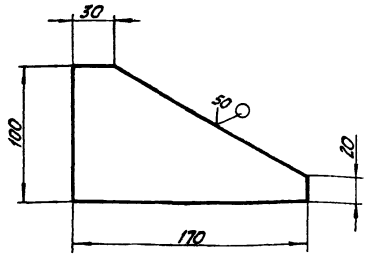

Неуказанные предельные отклонения размеров: $h\,14 \pm \frac{IT14}{2}$.

Изм. Лист	№ докум.	Подпись	Дата	14.03.15.003	
Разраб.	Кузьмина			Косынка	Лит. / Масса 0,27 / Масштаб 1:2,5
Пров.					Лист / Листов 1
Т.контр.					
Н.контр.	Самсонова			Б-ПН-3 ГОСТ 19903-74 / Лист 4-IV-ВСт3сп ГОСТ 16523-70	ЛАТГИПРОПРОМ
Утв.					

Копировал / Формат А4

14.03.15.004

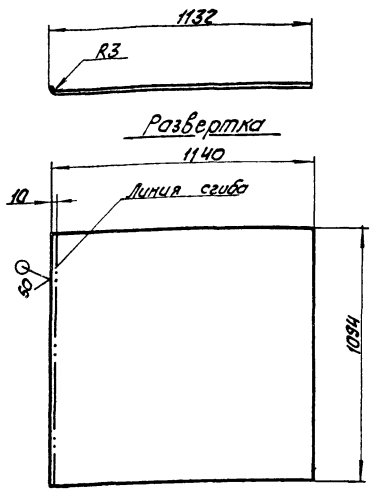

Неуказанные предельные отклонения размеров: $h\,14 \pm \frac{IT14}{2}$.

Изм. Лист	№ докум.	Подпись	Дата	14.03.15.004	
Разраб.	Кузьмина			Лист Верхний	Лит. / Масса 29,4 / Масштаб 1:15
Пров.					Лист / Листов 1
Т.контр.					
Н.контр.	Самсонова			Б-ПН-3 ГОСТ 19903-74 / Лист 4-IV-ВСт3сп ГОСТ 16523-70	ЛАТГИПРОПРОМ
Утв.					

Копировал / Формат А4

14.03.15.002

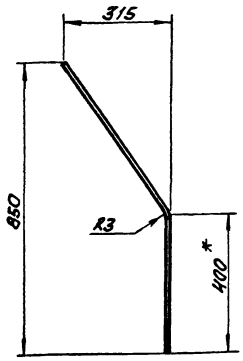

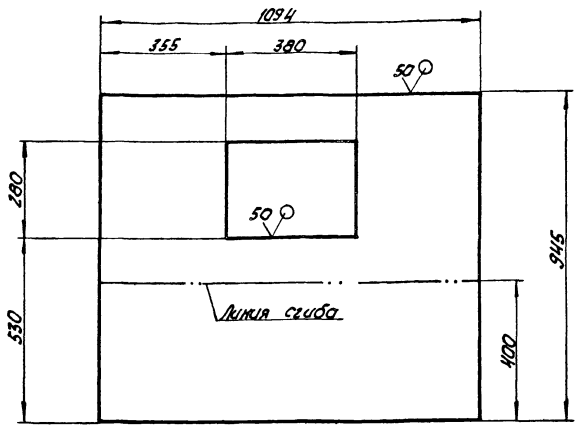

1. * Размер для справок.
2. Н14, $h\,14 \pm \frac{IT14}{2}$.

Изм. Лист	№ докум.	Подпись	Дата	14.03.15.002	
Разраб.	Кузьмина			Боковина	Лит. / Масса 21,8 / Масштаб 1:10
Пров.					Лист / Листов 1
Т.контр.					
Н.контр.	Самсонова			Б-ПН-3 ГОСТ 19903-74 / Лист 4-IV-ВСт3сп ГОСТ 16523-70	ЛАТГИПРОПРОМ
Утв.					

Инв.№ подл. | Подпись и дата | Взам.инв.№ | Инв.№ дубл. | Подпись и дата

Типовой проект 903-1-224.86 Альбом 10.5

14.03.15.007

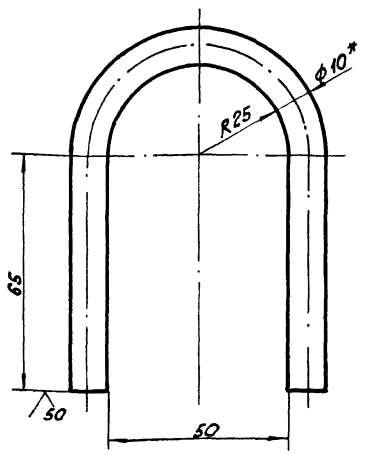

1. * Размер для справок.
2. $H14, h14, \pm\frac{IT14}{2}$.

Изм. Лист	№ докум.	Подпись	Дата	14.03.15.007	
Разраб.	Кузьмина			Петля	Лит. / Масса 0,14 / Масштаб 1:1
Прав.					Лист / Листов 1
Т.контр.					
Н.контр.	Самсонова			Круг В10 ГОСТ 2590-71 / ВСт3сп ГОСТ 535-79	ЛАТГИПРОПРОМ
Утв.					

Копировал Ki/14 — Формат А4

Типовой проект 903-1-224.86 Альбом 10.5

14.03.15.008

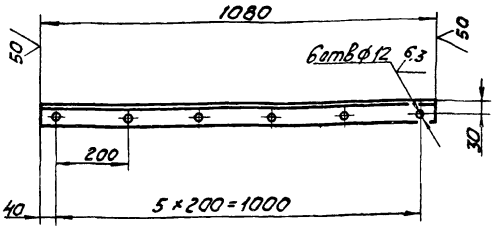

Неуказанные предельные отклонения размеров: $H14, h14, \pm\frac{IT14}{2}$.

Изм. Лист	№ докум.	Подпись	Дата	14.03.15.008	
Разраб.	Кузьмина			Уголок	Лит. / Масса 4,1 / Масштаб 1:10
Прав.					Лист / Листов 1
Т.контр.					
Н.контр.	Самсонова			Уголок Б-50×50×5 ГОСТ 8509-72 / ВСт3сп ГОСТ 535-79	ЛАТГИПРОПРОМ
Утв.					

Копировал Ki/14 — Формат А2

Типовой проект 903-1-224.86 Альбом 10.5

14.03.15.006

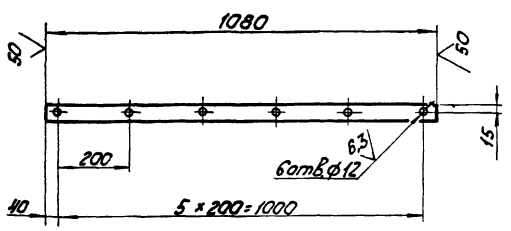

Неуказанные предельные отклонения размеров: $H14, h14, \pm\frac{IT14}{2}$.

Изм. Лист	№ докум.	Подпись	Дата	14.03.15.006	
Разраб.	Кузьмина			Полоса	Лит. / Масса 1,0 / Масштаб 1:10
Прав.					Лист / Листов 1
Т.контр.					
Н.контр.	Самсонова			Полоса Б-4×30 ГОСТ 103-76 / ВСт3сп ГОСТ 535-79	ЛАТГИПРОПРОМ
Утв.					

Типовой проект 903-1-224.86 Альбом 10.5

14.03.15.005

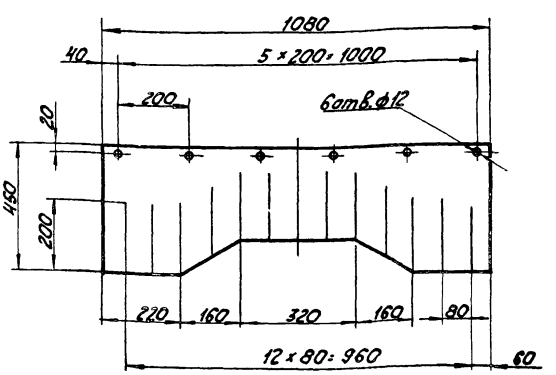

Изм. Лист	№ докум.	Подпись	Дата	14.03.15.005	
Разраб.	Кузьмина			Завеса	Лит. / Масса 2,4 / Масштаб 1:10
Прав.					Лист / Листов 1
Т.контр.					
Н.контр.	Самсонова			Пластина 1, лист Т-М/КЦ М-4×350×1080, ГОСТ 7338-77	ЛАТГИПРОПРОМ
Утв.					

gost.e-ecolog.ru