ТИПОВОЙ ПРОЕКТ
903-1-224.86

КОТЕЛЬНАЯ С ТРЕМЯ КОТЛАМИ КВ-ТС(В)-10 И ТРЕМЯ КОТЛАМИ КЕ-10-14С.

ОТКРЫТАЯ СИСТЕМА ТЕПЛОСНАБЖЕНИЯ.

ТОПЛИВО-КАМЕННЫЕ И БУРЫЕ УГЛИ.

АЛЬБОМ 10.4

МЕТАЛЛОКОНСТРУКЦИИ ТОПЛИВОПОДАЧИ.

ДРОБИЛЬНОЕ УСТРОЙСТВО

21534-56
-74

gost.e-ecolog.ru

ЦЕНТРАЛЬНЫЙ ИНСТИТУТ
ТИПОВОГО ПРОЕКТИРОВАНИЯ ГОССТРОЯ СССР
МИНСКИЙ ФИЛИАЛ
220600, г.Минск, ул.К.Маркса, 32
Сдано в печать 19.05.1988 г.
Заказ № 011 Тираж 80 экз.
Инв.№ 21534/56

ТИПОВОЙ ПРОЕКТ 903-1-224.86

КОТЕЛЬНАЯ С ТРЕМЯ КОТЛАМИ КВ-ТС(В)-10 И ТРЕМЯ КОТЛАМИ КЕ-10-14С. ОТКРЫТАЯ СИСТЕМА ТЕПЛОСНАБЖЕНИЯ. ТОПЛИВО-КАМЕННЫЕ И БУРЫЕ УГЛИ.

АЛЬБОМ 10.4

СОСТАВ ПРОЕКТА

АЛЬБОМ	0		Пояснительная записка.
АЛЬБОМ	1.1		Котельная. Тепломеханическая часть. Топливоподача.
АЛЬБОМ	1.2	часть 1	Котельная. Тепломеханическая часть.
АЛЬБОМ	1.2	часть 2	Котельная. Блоки тепломеханического оборудования.
АЛЬБОМ	1.3		Эскизные чертежи общих видов конструкций тепловой изоляции.
АЛЬБОМ	2.1		Строительно-технологическая блок-секция котлоагрегата КВ-ТС-10. Тепломеханическая часть (вариант без воздухоподогревателя).
АЛЬБОМ	2.2		Строительно-технологическая блок-секция котлоагрегата КВ-ТСВ-10. Тепломеханическая часть (вариант с воздухоподогревателем).
АЛЬБОМ	2.3		Строительно-технологическая блок-секция котлоагрегата КВ-ТС(В)-10 Конструкции железобетонные. Автоматизация.
АЛЬБОМ	2.4	части 1,2	Металлоконструкции газовоздухопроводов для блок-секции котлоагрегата КВ-ТС-10 (вариант без воздухоподогревателя).
АЛЬБОМ	2.5	части 1,2	Металлоконструкции газовоздухопроводов для блок-секции котлоагрегата КВ-ТСВ-10 (вариант с воздухоподогревателем).
АЛЬБОМ	2.6		Строительно-технологическая блок-секция котлоагрегата КЕ-10-14С. Тепломеханическая часть (вариант без воздухоподогревателя).
АЛЬБОМ	2.7		Строительно-технологическая блок-секция котлоагрегата КЕ-10-14С. Тепломеханическая часть (вариант с воздухоподогревателем).
АЛЬБОМ	2.8		Строительно-технологическая блок-секция котлоагрегата КЕ-10-14С. Конструкции железобетонные. Автоматизация.
АЛЬБОМ	2.9	части 1,2	Металлоконструкции газовоздухопроводов для блок-секции котлоагрегата КЕ-10-14С (вариант без воздухоподогревателя).
АЛЬБОМ	2.10	части 1,2	Металлоконструкции газовоздухопроводов для блок-секции котлоагрегата КЕ-10-14С (вариант с воздухоподогревателем).
АЛЬБОМ	3.1		Водоподготовительная установка. Тепломеханическая часть. Узел сбора конденсата.
АЛЬБОМ	4.1	часть 1	Водоподготовительная установка Автоматизация. Тепломеханическая часть.
АЛЬБОМ	4.1	часть 2	Водоподготовительная установка Блоки тепломеханического оборудования.
АЛЬБОМ	5.1		Котельная. Архитектурно-строительная часть.
АЛЬБОМ	5.2		Котельная Архитектурно-строительная часть. Конструкции нулевого цикла
АЛЬБОМ	5.3		Котельная Архитектурно-строительная часть (вариант закрытой установки дымососов).
АЛЬБОМ	5.4		Котельная Строительные изделия.
АЛЬБОМ	5.5		Водоподготовительная установка Архитектурно-строительная часть.
АЛЬБОМ	5.6		Водоподготовительная установка Строительные изделия.
АЛЬБОМ	5.7		Топливоподача Приемное устройство Галерея №2 Архитектурно-строительная часть.
АЛЬБОМ	5.8		Топливоподача. Дробильное отделение Галерея №1 Архитектурно-строительная часть.
АЛЬБОМ	5.9		Топливоподача. Приемное устройство Галерея №2 Строительные изделия.
АЛЬБОМ	5.10		Топливоподача. Дробильное отделение Галерея №1 Строительные изделия.
АЛЬБОМ	6.1		Генеральный план Инженерные сети Конструкции архитектурно-строительной части. Электротехническая часть, связь и сигнализация Водопровод и канализация. Тепловые сети.
АЛЬБОМ	7.1		Котельная. Электротехническая часть, связь и сигнализация. Чертежи монтажной зоны.
АЛЬБОМ	7.2		Котельная. Электротехническая часть. Механизмы, управляемые с НКУ и щитов КИПиА. Схемы принципиальные
АЛЬБОМ	7.3		Котельная. Электротехническая часть. Задание заводу-изготовителю на низковольтные комплектные устройства.

Альбом	7.4		Водоподготовительная установка. Электротехническая часть, связь и сигнализация.
Альбом	7.5		Водоподготовительная установка. Электротехническая часть. Задание заводу-изготовителю на низковольтные комплектные устройства.
Альбом	7.6		Топливоподача. Электротехническая часть, связь и сигнализация. Чертежи монтажной зоны. Автоматизация.
Альбом	7.7		Топливоподача. Электротехническая часть. Механизмы, управляемые с НКУ. Схемы принципиальные.
Альбом	7.8		Топливоподача. Электротехническая часть. Задание заводу-изготовителю на низковольтные комплектные устройства.
Альбом	8.1		Котельная. Автоматизация
Альбом	8.2		Котлоагрегат КВ-ТС(В)-10. Задание заводу-изготовителю на щит автоматики и КИП.
Альбом	8.3		Котлоагрегат КЕ-10-14С. Задание заводу-изготовителю на щит автоматики и КИП.
Альбом	8.4		Котельная. Вспомогательное оборудование. Задание заводу-изготовителю на щиты автоматики и КИП.
Альбом	8.5		Водоподготовительная установка. Задание заводу-изготовителю на щиты автоматики и КИП.
Альбом	8.6		Котельная. Топливоподача. Водоподготовительная установка. Пожаротушение и пожарная сигнализация.
Альбом	9.1		Котельная. Отопление и вентиляция.
Альбом	9.2		Водоподготовительная установка. Отопление и вентиляция.
Альбом	9.3		Котельная. Водопровод и канализация. Тепловые сети.
Альбом	9.4		Водоподготовительная установка. Водопровод и канализация. Тепловые сети.
Альбом	9.5		Топливоподача. Санитарно-технические устройства.
Альбом	10.1		Металлоконструкции топливоподачи. Конвейер ленточный №1.
Альбом	10.2		Металлоконструкции топливоподачи. Питатели.
Альбом	10.3		Металлоконструкции топливоподачи. Конвейер ленточный №2.
Альбом	10.4		Металлоконструкции топливоподачи. Дробильное устройство
Альбом	10.5		Металлоконструкции топливоподачи. Конвейер ленточный №3.
Альбом	10.6		Металлоконструкции топливоподачи. Конвейеры ленточные №4,5.
Альбом	10.7		Металлоконструкции топливоподачи. Конвейер ленточный реверсивный №6.
Альбом	10.8		Металлоконструкции вспомогательного оборудования и устройств.
Альбом	11.1		Котельная. Инженерные сети. Электротехническая часть, связь и сигнализация. Прилагаемые материалы.
Альбом	11.2		Водоподготовительная установка. Электротехническая часть, связь и сигнализация. Прилагаемые материалы.
Альбом	11.3		Топливоподача. Электротехническая часть, связь и сигнализация. Прилагаемые материалы.
Альбом	12.1	КН.1÷7	Сметы. Котельная.
Альбом	12.2	КН.1,2	Сметы. Водоподготовительная установка.
Альбом	12.3	КН.1,2	Сметы. Топливоподача.
Альбом	12.4		Сметы. Генеральный план. Инженерные сети.
Альбом	13.1		Спецификации оборудования. Котельная. Отопление и вентиляция, водопровод и канализация, тепловые сети.
Альбом	13.2		Спецификации оборудования. Котельная. Электротехническая часть, связь и сигнализация, водопровод и канализация, автоматическое пожаротушение.
Альбом	13.3		Спецификации оборудования. Водоподготовительная установка.
Альбом	13.4		Спецификации оборудования. Топливоподача.
Альбом	13.5		Спецификации оборудования. Инженерные сети.
Альбом	13.6		Спецификации оборудования. Блок-секция котлоагрегата КВ-ТС(В)-10. Тепломеханическая часть.
Альбом	13.7		Спецификации оборудования. Блок-секция котлоагрегата КВ-ТС(В)-10. Автоматизация.
Альбом	13.8		Спецификации оборудования. Блок-секция котлоагрегата КЕ-10-14С. Тепломеханическая часть.
Альбом	13.9		Спецификации оборудования. Блок-секция котлоагрегата КЕ-10-14С. Автоматизация.
Альбом	13.10		Спецификации оборудования. Котельная. Вспомогательное оборудование водогрейный части. Тепломеханическая часть, автоматизация.
Альбом	13.11		Спецификации оборудования. Котельная. Вспомогательное оборудование паровой части. Тепломеханическая часть, автоматизация.

АЛЬБОМ 14.1	Ведомости потребности в материалах. Котельная. Отопление и вентиляция, водопровод и канализация, тепловые сети.
АЛЬБОМ 14.2	Ведомости потребности в материалах. Котельная Архитектурно-строительная часть, электротехническая часть, связь и сигнализация, водопровод и канализация, автоматическое пожаротушение.
АЛЬБОМ 14.3	Ведомости потребности в материалах. Водоподготовительная установка.
АЛЬБОМ 14.4	Ведомости потребности в материалах. Топливоподача.
АЛЬБОМ 14.5	Ведомости потребности в материалах. Генеральный план. Инженерные сети
АЛЬБОМ 14.6	Ведомости потребности в материалах. Блок-секция котлоагрегата КВ-ТС(В)-10. Архитектурно-строительная часть, тепломеханическая часть, автоматизация.
АЛЬБОМ 14.7	Ведомости потребности в материалах. Блок-секция котлоагрегата КЕ-10-14С. Архитектурно-строительная часть, тепломеханическая часть, автоматизация.
АЛЬБОМ 14.8	Ведомости потребности в материалах. Котельная. Вспомогательное оборудование водогрейной части. Тепломеханическая часть, автоматизация.
АЛЬБОМ 14.9	Ведомости потребности в материалах. Котельная. Вспомогательное оборудование паровой части. Тепломеханическая часть, автоматизация.
АЛЬБОМ 14.10	Ведомости потребности в материалах. Котельная (вариант закрытой установки тяго-дутьевых машин) Архитектурно-строительная часть.

ПРИМЕНЕННЫЕ ТИПОВЫЕ МАТЕРИАЛЫ

Типовой проект 907-2-216	Труба дымовая кирпичная Н=60м, Дo=3,0м с надземным примыканием газоходов. Для строительства I-IV климатических районах, кроме подрайонов IА и IБ (распространяет ВНИПИ Теплопроект, г. Москва).
Типовое проектное решение 907-02-222 Альбом 1.3	Световые ограждения высотных дымовых труб (высоты дымовых труб: 30, 45, 60, 75, 90, 120, 150, 180, 240, 270 и 300 м). (распространяет ВНИПИ Теплопроект, г. Москва).
Типовой проект 409-29-59 Альбом I	Механизированный приемный пункт на один проходной путь для выгрузки заполнителей бетона из полувагонов. (распространяет Киевский филиал ЦИТП, г. Киев).
Типовой проект 902-2-410.86	Очистные сооружения замазученных дождевых сточных вод производительностью 10 л/с для установок мазутоснабжения котельных. (распространяет ЦИТП, г. Москва).
Типовые конструкции Серия 5.903-3, вып. 0,1-6,2	Вакуумные деаэраторы и водоструйные эжекторы. (распространяет ЦИТП, г. Москва).
Типовые конструкции Серия 4.903-11 вып. 1,5	Котельные установки. Вспомогательное оборудование и блоки. (распространяет Тбилисский филиал ЦИТП).
Типовые конструкции Серия 4.903-10 вып. 8	Изделия и детали трубопроводов для тепловых сетей. Грязевики. (распространяет Тбилисский филиал ЦИТП).

Разработан проектным институтом „ЛАТГИПРОПРОМ"

Утвержден госстроем СССР протокол №А4-29 от 20 мая 1986г.

Главный инженер института /В. Овчаров/

Главный инженер проекта /Я. Нидбальский/

Альбом 10.4

Типовой проект 903-1-224.86

Содержание альбома

№ чертежа	Наименование	№ страницы
	Содержание альбома	4
14.10.00.000	Тройник шиберный	5
14.10.00.001	Втулка	5
14.10.00.002	Шайба	5
14.10.00.003	Шайба	5
14.10.00.000СБ	Тройник шиберный. Сборочный чертеж.	6
14.10.01.000	Вал с коромыслом	7
14.10.01.001	Коромысло	7
14.10.01.002	Вал	7
14.10.01.000СБ	Вал с коромыслом Сборочный чертеж	8
14.10.02.000	Воронка тройника	9
14.10.02.001	Боковина	9
14.10.02.002	Уголок	9
14.10.02.003	Уголок	9
14.10.02.000СБ	Воронка тройника. Сборочный чертеж	10
14.10.03.000	Втулка в сборе	11
14.10.03.001	Основание	11
14.10.03.000СБ	Втулка в сборе. Сборочный чертеж.	11
14.10.04.000	Корпус тройника	12
14.10.04.001	Лист фасонный	12
14.10.04.000СБ	Корпус тройника. Сборочный чертеж	13
14.10.05.000	Шибер	14
14.10.05.001	Лист	14
14.10.05.000СБ	Шибер. Сборочный чертеж.	14
14.11.00.000	Грохот колосниковый с коробом	15
14.11.01.000	Грохот колосниковый	15
14.11.00.000СБ	Грохот колосниковый с коробом Сборочный чертеж	15
14.11.01.000СБ	Грохот колосниковый Сборочный чертеж	16
14.11.02.000	Короб колосникового грохота	17
14.11.02.001	Крышка	17
14.11.02.002	Стенка	17
14.11.02.000СБ	Короб колосникового грохота. Сборочный чертеж.	18
14.11.02.003	Стенка	19
14.11.02.004	Стенка	19
14.11.02.005	Стенка	19
14.11.02.006	Стенка	19
14.11.02.007	Стенка	20
14.11.02.008	Стенка	20
14.11.02.009	Патрубок	20
14.11.02.010	Уголок	20
14.11.02.011	Уголок	21
14.11.02.012	Уголок	21

№ чертежа	Наименование	№ страницы
14.11.02.013	Уголок	21
14.11.02.014	Фланец	21
14.12.00.000	Воронка	22
14.12.00.001	Уголок	22
14.12.00.000СБ	Воронка. Сборочный чертеж.	22
14.13.00.000СБ	Течка для металловключений. Сборочный чертеж.	23
14.13.00.000	Течка для металловключений	24
14.13.01.000	Воронка верхняя	24
14.13.01.000СБ	Воронка верхняя. Сборочный чертеж	24
14.13.01.001	Стенка	25
14.13.01.002	Стенка	25
14.13.01.003	Стенка	25
14.13.02.000	Воронка средняя	25
14.13.02.000СБ	Воронка средняя Сборочный чертеж	26
14.13.03.000СБ	Воронка нижняя Сборочный чертеж	26
14.13.03.008	Воронка нижняя	27
14.13.03.001	Стенка	27
14.13.03.002	Стенка	27
14.13.03.003	Стенка	27
14.14.00.000	Рама дробилки	28
14.14.00.001	Косынка	28
14.14.00.000СБ	Рама дробилки Сборочный чертеж	28
14.15.00.000	Бункер нижний	29
14.15.00.000СБ	Бункер нижний Сборочный чертеж.	29
14.15.01.000	Корпус	29
14.15.01.001	Стенка	29
14.15.01.000СБ	Корпус Сборочный чертеж	30
14.16.00.000	Бункер нижний	30
14.16.00.000СБ	Бункер нижний Сборочный чертеж.	30
14.16.01.000	Корпус	31
14.16.01.001	Стенка	31
14.16.01.000СБ	Корпус. Сборочный чертеж	31
14.17.00.000	Ящик для металловключений	32
14.17.00.001	Ручка	32
14.17.00.000СБ	Ящик для металловключений Сборочный чертеж	32
14.18.00.000	Подвеска в сборе	33
14.18.00.000СБ	Подвеска в сборе Сборочный чертеж	33
14.18.00.001	Подвеска	33
14.18.00.002	Уголок	33
14.19.00.000	Подвеска в сборе	34
14.19.00.000СБ	Подвеска в сборе. Сборочный чертеж.	34
14.19.00.001	Подвеска	34

14.10.00.002

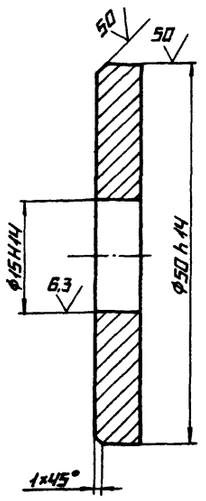

				14.10.00.002		
Изм.	Лист	№ докум.	Подпись	Дата		
Разраб.		Кузьмина			Шайба	Лит. / Масса 0,085 / Масштаб 2:1
Пров.						Лист / Листов 1
Т.контр.						
Н.контр.		Самсонова			Лист 6-ПН-6 ГОСТ 19903-74 / Вст3сп ГОСТ 14637-79	ЛАТГИПРОПРОМ
Утв.						

Копировал А2 Формат А4

14.10.00.003

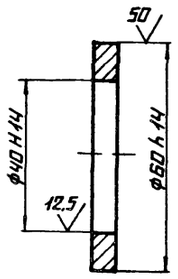

				14.10.00.003		
Изм.	Лист	№ докум.	Подпись	Дата		
Разраб.		Кузьмина			Шайба	Лит. / Масса 0,075 / Масштаб 1:1
Пров.						Лист / Листов 1
Т.контр.						
Н.контр.		Самсонова			Лист 6-ПН-6 ГОСТ 19903-74 / Вст3сп ГОСТ 14637-79	ЛАТГИПРОПРОМ
Утв.						

Копировал А2 Формат А4

14.10.00.004

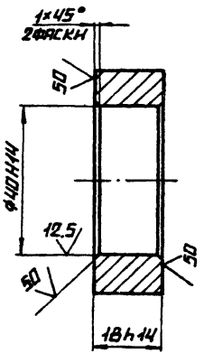

				14.10.00.001		
Изм.	Лист	№ докум.	Подпись	Дата		
Разраб.		Кузьмина			Втулка	Лит. / Масса 0,22 / Масштаб 1:1
Пров.						Лист / Листов 1
Т.контр.						
Н.контр.		Самсонова			Круг В60 ГОСТ 2590-71 / Вст3сп ГОСТ 535-79	ЛАТГИПРОПРОМ
Утв.						

Копировал А2 Формат А4

Формат	Зона	Поз.	Обозначение	Наименование	Кол.	Примечание
				Документация		
А2			14.10.00.000СБ	Сборочный чертеж		
				Сборочные единицы		
А4		1	14.10.01.000	Вал с коромыслом	1	
А4		2	14.10.02.000	Воронка тройника	2	
А4		3	14.10.03.000	Втулка в сборе	2	
А4		4	14.10.04.000	Корпус тройника	1	
А4		5	14.10.05.000	Шибер	1	
				Детали		
А4		6	14.10.00.001	Втулка	2	
А4		7	14.10.00.002	Шайба	1	
А4		8	14.10.00.003	Шайба	2	
Б4		9	14.10.00.004	Опора		
				Швеллер 10П ГОСТ 8240-72 / Вст3сп ГОСТ 535-79	3	1,1 кг
				Стандартные изделия		
		10		Болт М12-6g×35.36.016 ГОСТ 7798-70	37	
		11		Винт А.М4-6g×16.36.016 ГОСТ 17473-80	12	
		12		Гайка М12.4.016 ГОСТ 5915-70	32	
		13		Шайба 12.65Г.016 ГОСТ 6402-70	37	
				Прочие изделия		
		14		Выключатель путевой ВП 19-216311-8743 11	3	

				14.10.00.000		
Изм.	Лист	№ докум.	Подпись	Дата		
Разраб.		Кузьмина			Тройник шиберный	Лит. / Лист / Листов 1
Пров.		Брацилло				
Н.контр.		Самсонова				ЛАТГИПРОПРОМ
Утв.		Шнайдер				

Копировал А2 Формат А4

14.10.00.000СБ

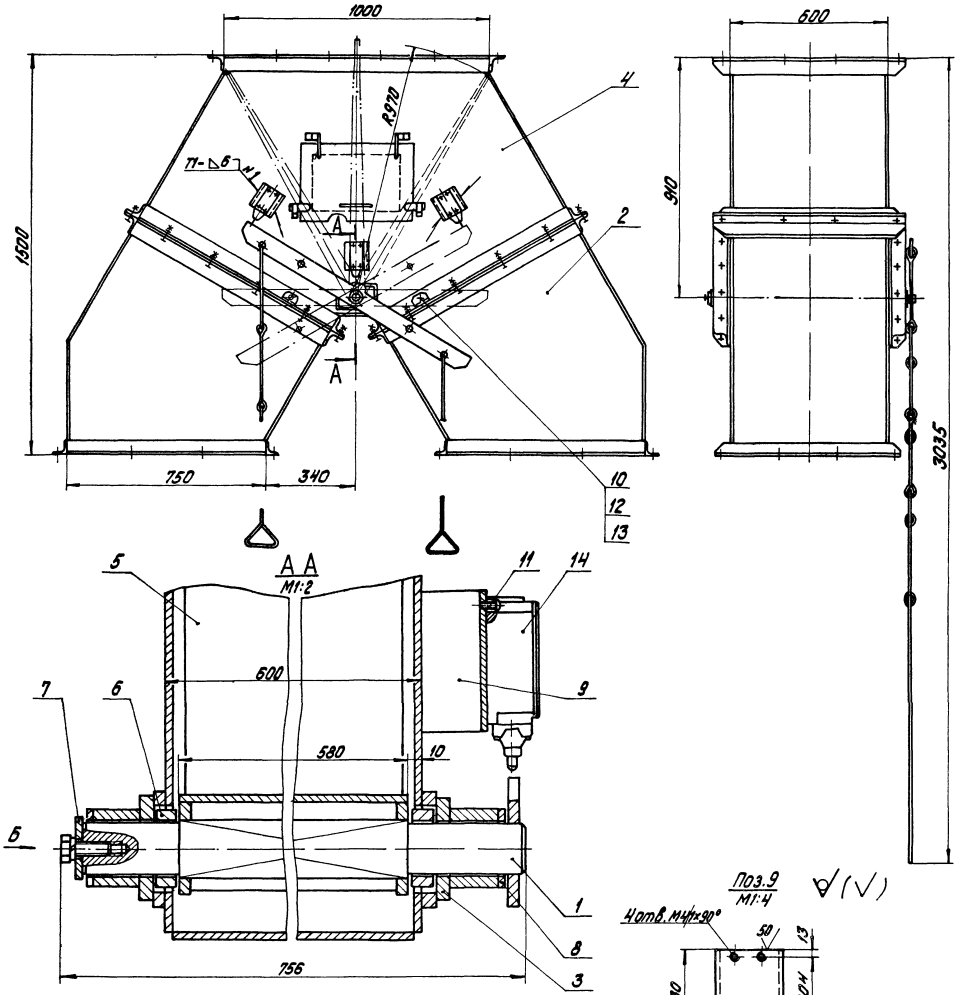

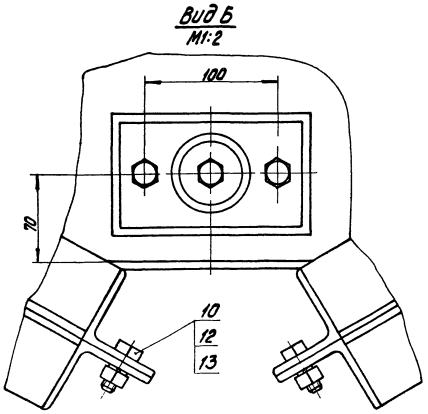

1. Размеры для справок.
2. H14; $h14 \pm \frac{IT14}{2}$.
3. Сварные швы по ГОСТ 5264-80.

					14.10.00.000СБ			
Изм.	Лист	№ докум.	Подпись	Дата	Тройник шиберный	Лит	Масса	Масшт.
Разраб.		Кузьмина					516	1:10
Пров.		Брацило			Сборочный чертеж	Лист	Листов 1	
Т.контр.						ЛАТГИПРОПРОМ		
Н.контр.		Самсонова						
Утв.		Шнайдер						

Копировал Дубкова

Формат А2

Типовой проект 903-1-224.86 Альбом 10.4

14.10.01.002

12,5

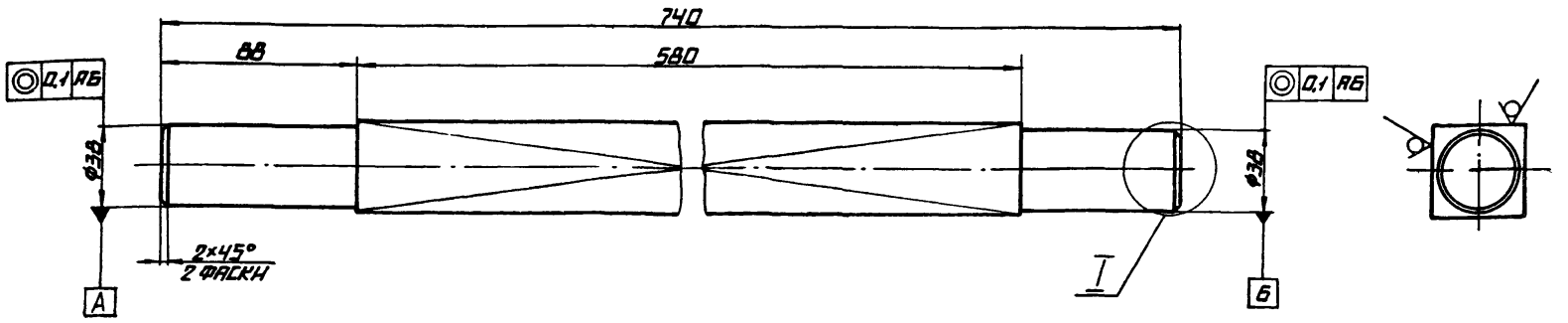

I
М1:1

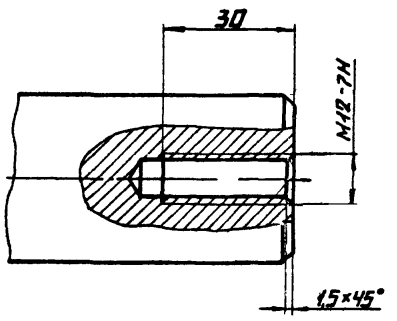

Неуказанные предельные отклонения размеров h14, $\pm \frac{IT14}{2}$

					14.10.01.002		
Изм.	Лист	№ докум.	Подпись	Дата			
Разраб.		Кузьмина			Вал	Лит.	Масса 9,5 / Масштаб 1:2
Пров.						Лист	Листов 1
Т.контр.							
Н.контр.		Самсонова			Квадрат В42 ОСТ 2591-71 / Вст3сп ГОСТ 535-79	ЛАТГИПРОПРОМ	
УТВ.							

Копировал А4 Формат А3

14 10 01 001

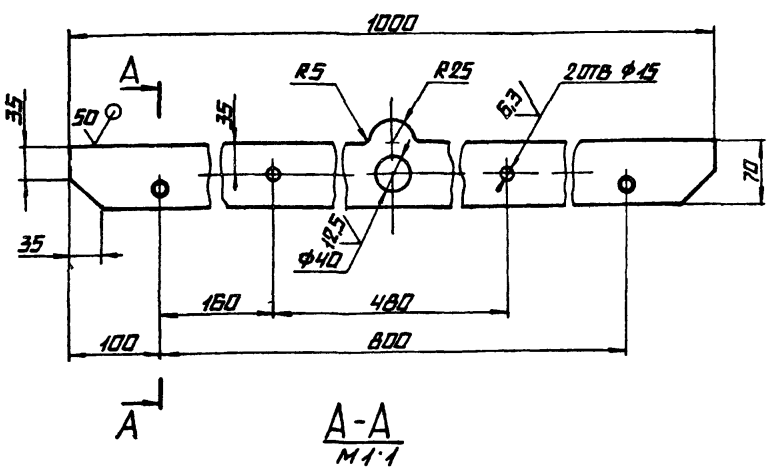

А-А
М1:1

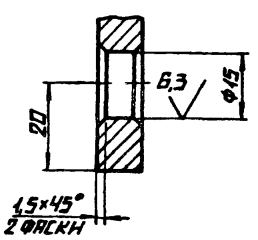

Неуказанные предельные отклонения размеров: H14, h14, $\pm \frac{IT14}{2}$

					14.10.01.001		
Изм.	Лист	№ докум.	Подпись	Дата			
Разраб.		Кузьмина			Коромысло	Лит.	Масса 4,6 / Масштаб 1:5
Пров.						Лист	Листов 1
Т.контр.							
Н.контр.		Самсонова			Лист Б-ПН-10 ГОСТ 19903-74 / Вст3сп ГОСТ 14637-79	ЛАТГИПРОПРОМ	
УТВ.							

Копировал А4 Формат А4

Типовой проект 903-1-224.86 Альбом 10.4

Формат	Зона	Поз.	Обозначение	Наименование	Кол.	Примечание
				Документация		
А2			14.10.01.000СБ	Сборочный чертеж		
				Детали		
А4		1	14.10.01.001	Коромысло	1	
А3		2	14.10.01.002	Вал	1	
Б4		3	14.10.01.003	Ручка		
				Круг В В ГОСТ 2590-71 / Вст3сп ГОСТ 535-79	2	0,52
Б4		4	14.10.01.004	Тяга		
				Круг В В ГОСТ 2590-71 / Вст3сп ГОСТ 535-79	6	0,17

Инв.№ подл. | Подпись и дата | Взам. инв.№ | Инв.№ дубл. | Подпись и дата

					14.10.01.000		
Изм.	Лист	№ докум.	Подпись	Дата			
Разраб.		Кузьмина			Вал с коромыслом	Лит.	Лист / Листов 1
Пров.		Брацило					
Н.контр.		Самсонова				ЛАТГИПРОПРОМ	
УТВ.		Шнайдер					

Копировал А4 Формат А4

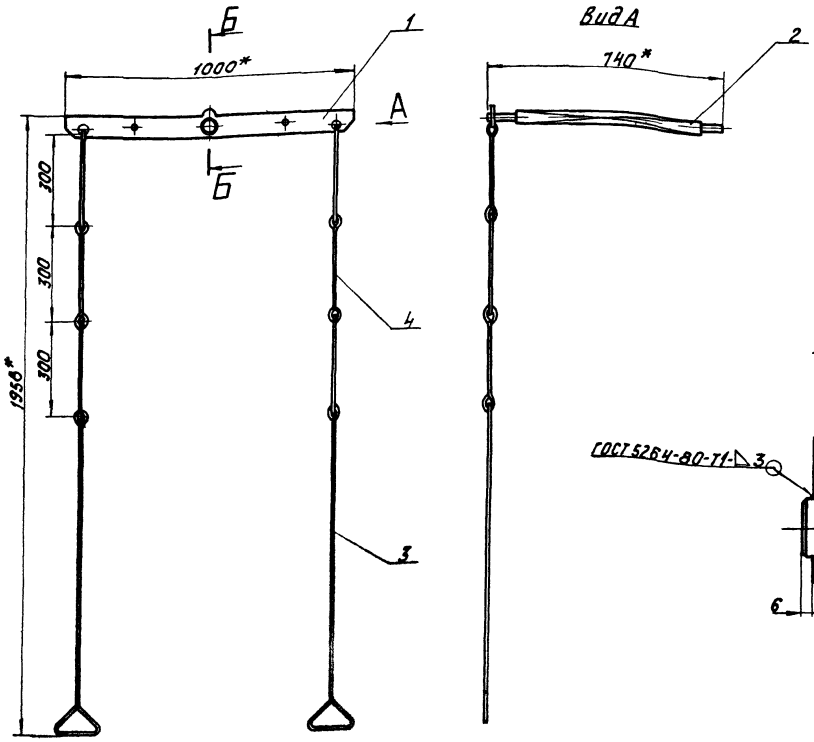

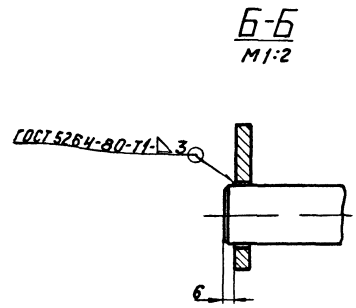

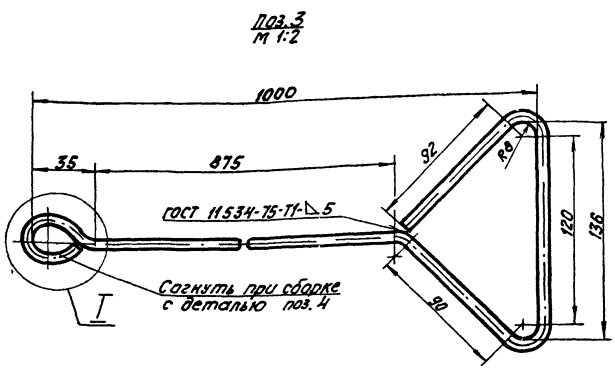

Длина развертки L=1320

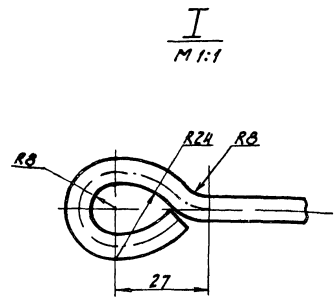

1.* Размеры для справок.
2. H 14; h 14; ± $\frac{TT14}{2}$.
3. Шероховатость поверхностей кромок реза: 50

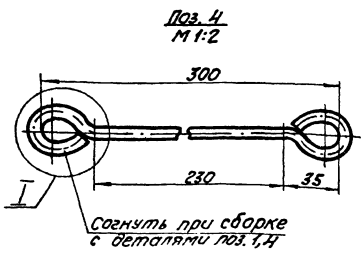

Длина развертки L=430

					14.10.01.000 СБ			
Изм.	Лист	№ докум.	Подпись	Дата	Вал с коромыслом. Сборочный чертеж.	Лит	Масса	Масштаб
Разраб.		Кузьмина					16,5	1:10
Пров.		Брацило				Лист	Листов 1	
Т.контр.						ЛАТГИПРОПРОМ		
Н.контр.		Самсонова						
Утв.		Шнайдер						

Копировал

Формат А2

Типовой проект 903-1-224.86 Альбом 10.4

Инв. № подл. | Подпись и дата | Взам. инв. № | Инв. № дубл. | Подпись и дата

Альбом 10.14

Типовой проект 903-1-224.86

14.10.02.002

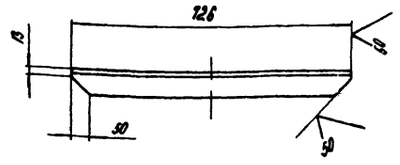

Неуказанные предельные отклонения размеров: $h\,14;\ \pm\frac{IT14}{2}$.

14.10.02.002

Изм.	Лист	№ докум.	Подпись	Дата	Уголок	Лит.	Масса	Масштаб
Разраб.		Кузьмина					4,15	1:10
Пров.						Лист	Листов 1	
Т.контр.								
Н.контр.		Сагсенова			Уголок Б-63×63×6 ГОСТ 8509-72 / Вст3сп ГОСТ 535-79	ЛАТГИПРОПРОМ		
Утв.								

Копировал | Формат А4

Альбом 10.14

Типовой проект 903-1-224.86

14.10.02.003

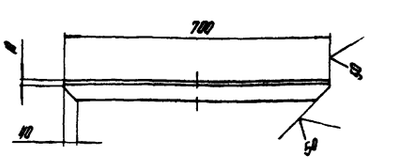

Неуказанные предельные отклонения размеров: $h\,14;\ \pm\frac{IT14}{2}$

14.10.02.003

Изм.	Лист	№ докум.	Подпись	Дата	Уголок	Лит.	Масса	Масштаб
Разраб.		Кузьмина					2,65	1:10
Пров.						Лист	Листов 1	
Т.контр.								
Н.контр.		Сагсенова			Уголок Б 50×50×5 ГОСТ 8509-72 / Вст3сп ГОСТ 535-79	ЛАТГИПРОПРОМ		
Утв.								

Копировал | Формат А4

Альбом 10.14

Типовой проект 903-1-224.86

14.10.02.004

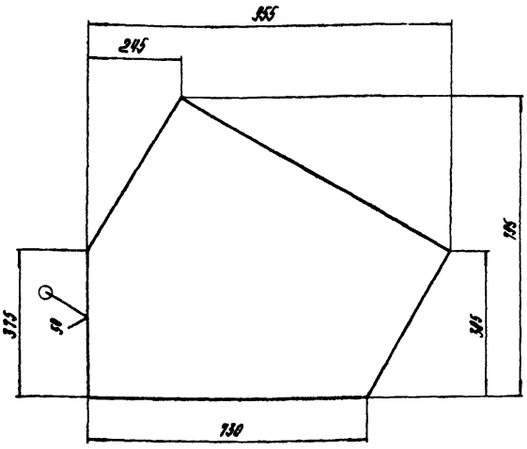

Неуказанные предельные отклонения размеров

$h\,14;\ \pm\frac{IT14}{2}$

14.10.02.001

Изм.	Лист	№ докум.	Подпись	Дата	Боковина	Лит.	Масса	Масштаб
Разраб.		Кузьмина					25	1:10
Пров.						Лист	Листов 1	
Т.контр.								
Н.контр.		Сагсенова			Лист Б ПН-6 ГОСТ 19903-74 / Вст3сп ГОСТ 14637-79	ЛАТГИПРОПРОМ		
Утв.								

Копировал | Формат А4

Альбом 10.14

Типовой проект 903-1-224.86

Формат	Зона	Поз.	Обозначение	Наименование	Кол.	Примечание
				Документация		
А2			14.10.02.000 СБ	Сборочный чертеж		
				Детали		
А4		1	14.10.02.001	Боковина	2	
А4		2	14.10.02.002	Уголок	2	
А4		3	14.10.02.003	Уголок	2	
Б4		4	14.10.02.004	Лист		
				Лист Б ПН-6 ГОСТ 19903-74 / Вст3сп ГОСТ 14637-79		
				484 h 14 × 588 h 14	1	13,5 кг
Б4		5	14.10.02.005	Лист		
				Лист Б-ПН-6 ГОСТ 19903-74 / Вст3сп ГОСТ 14637-79		
				375 h 14 × 588 h 14	1	10,5 кг
Б4		6	14.10.02.006	Лист		
				Лист Б-ПН-6 ГОСТ 19903-74 / Вст3сп ГОСТ 14637-79		
				440 h 14 × 588 h 14	1	12,2 кг
Б4		7	14.10.02.007	Уголок		
				Уголок Б-50×50×5 ГОСТ 8509-72 / Вст3сп ГОСТ 535-79	2	2,65 кг
Б4		8	14.10.02.008	Уголок		
				Уголок Б-63×63×6 ГОСТ 8509-72 / Вст3сп ГОСТ 535-79	2	4,93 кг

14.10.02.000

Изм.	Лист	№ докум.	Подпись	Дата	Воронка проточная	Лит.	Масса	Масштаб
Разраб.		Кузьмина						
Пров.		Брощина				Лист	Листов 1	
Т.контр.								
Н.контр.		Сагсенова				ЛАТГИПРОПРОМ		
Утв.		Шнейдер						

Копировал | Формат А4

14.10.02.000СБ

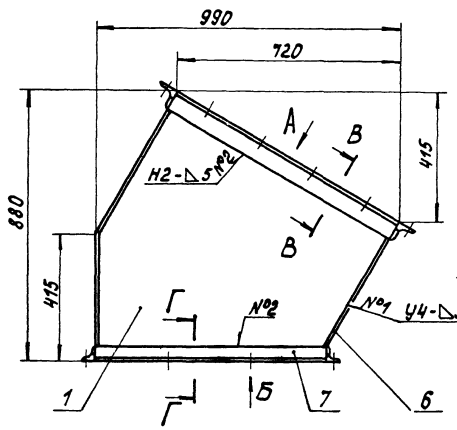

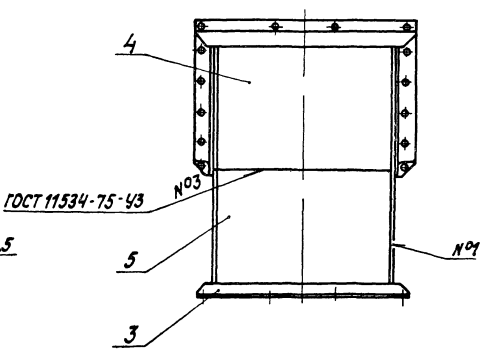

Вид А

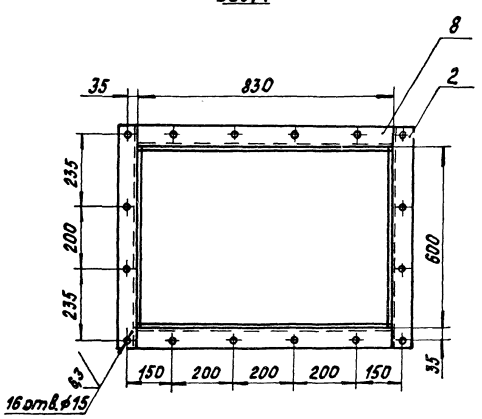

Вид Б

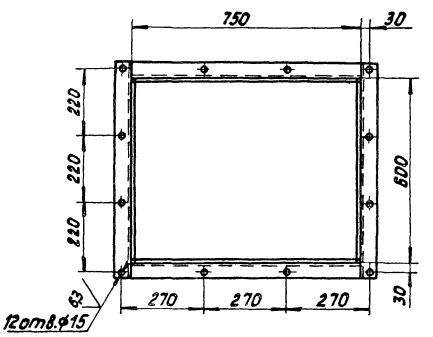

В-В
М1:5

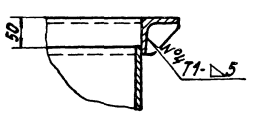

Г-Г
М1:5

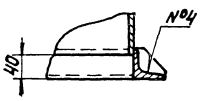

1.* Размеры для справок.
2. H14; h14; $\pm \frac{IT14}{2}$.
3. Шероховатость поверхностей кромок реза: 50.
4. Сварные швы по ГОСТ 5264-80, кроме мест, указанных особо.

					14.10.02.000СБ		
Изм.	Лист	№ докум.	Подп.	Дата	Воронка тройника. Сборочный чертеж.	Лит.	Масса 117	Масштаб 1:10
Разраб.		Кузьмина						
Пров.		Брацило				Лист	Листов 1
Т.контр.						ЛАТГИПРОПРОМ	
Н.контр.		Самсонова					
Утв.		Шнайдер					

Копировал

Формат А2

Типовой проект УИО-7-224.80

Инв.№ подл. | Подпись и дата | Взам.инв.№ | Инв.№ дубл. | Подпись и дата

14.40.03.00026

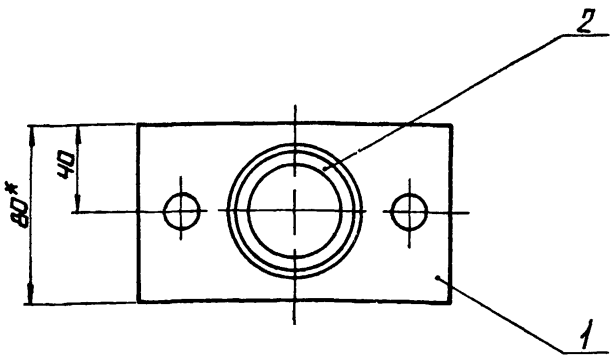

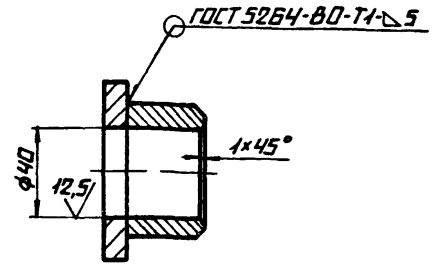

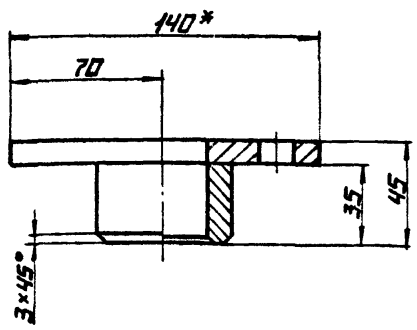

1.* РАЗМЕРЫ ДЛЯ СПРАВОК.

2. $H14, h14, \pm \frac{IT14}{2}$.

3. ШЕРОХОВАТОСТЬ ПОВЕРХНОСТЕЙ КРОМОК РЕЗА: 50

					14.10.03.000СБ		
ИЗМ.	ЛИСТ	№ ДОКУМ.	ПОДПИСЬ	ДАТА	ВТУЛКА В СБОРЕ	ЛИТ.	МАССА / МАСШТАБ
РАЗРАБ.		КУЗЬМИНА			СБОРОЧНЫЙ ЧЕРТЕЖ		1,2 / 1:2
ПРОВ.		БРАЦИЛО				ЛИСТ	ЛИСТОВ 1
Т.КОНТР.						ЛАТГИПРОПРОМ	
Н.КОНТР.		САМСОНОВА					
УТВ.		ШНАЙДЕР					

КОПИРОВАЛ А2 ФОРМАТ А3

ТИПОВОЙ ПРОЕКТ 903-1-224.86 АЛЬБОМ 10.4

ИНВ.№ ПОДЛ. | ПОДПИСЬ И ДАТА | ВЗАИМ.ИНВ.№ | ИНВ.№ ДУБЛ. | ПОДПИСЬ И ДАТА

14.10.03.001

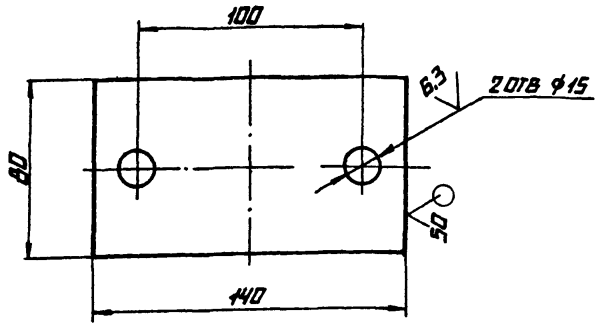

1. НЕУКАЗАННЫЕ ПРЕДЕЛЬНЫЕ ОТКЛОНЕНИЯ РАЗМЕРОВ:

$H14, h14, \pm \frac{IT14}{2}$.

					14.10.03.001		
ИЗМ.	ЛИСТ	№ ДОКУМ.	ПОДПИСЬ	ДАТА	ОСНОВАНИЕ	ЛИТ.	МАССА / МАСШТАБ
РАЗРАБ.		КУЗЬМИНА					0,85 / 1:2
ПРОВ.						ЛИСТ	ЛИСТОВ 1
Н.КОНТР.		САМСОНОВА			ЛИСТ Б-ЛН-10 ГОСТ 19903-74 Вст3сп ГОСТ 14637-79	ЛАТГИПРОПРОМ	
УТВ.							

КОПИРОВАЛ А4 ФОРМАТ А4

ФОРМАТ	ЗОНА	ПОЗ	ОБОЗНАЧЕНИЕ	НАИМЕНОВАНИЕ	КОЛ.	ПРИМЕЧАНИЕ
				ДОКУМЕНТАЦИЯ		
А3			14.10.03.000СБ	СБОРОЧНЫЙ ЧЕРТЕЖ		
				ДЕТАЛИ		
А4		1	14.10.03.001	ОСНОВАНИЕ	1	
Б4		2	14.10.03.002	ВТУЛКА		
				УРУГ В60 ГОСТ 2590-71 Вст3сп ГОСТ 535-79	1	0,8 кг

					14.10.03.000		
ИЗМ.	ЛИСТ	№ ДОКУМ.	ПОДПИСЬ	ДАТА	ВТУЛКА В СБОРЕ	ЛИТ.	ЛИСТ / ЛИСТОВ
РАЗРАБ.		КУЗЬМИНА					1
ПРОВ.		БРАЦИЛО				ЛАТГИПРОПРОМ	
Н.КОНТР.		САМСОНОВА					
УТВ.		ШНАЙДЕР					

КОПИРОВАЛ А4 ФОРМАТ А4

ТИПОВОЙ ПРОЕКТ 903-1-224.86 АЛЬБОМ 10.4

ИНВ.№ ПОДЛ. | ПОДПИСЬ И ДАТА | ВЗАИМ.ИНВ.№ | ИНВ.№ ДУБЛ. | ПОДПИСЬ И ДАТА

14.10.04.001

Типовой проект 903-1-224.86 Альбом 10.4

Рис. 1

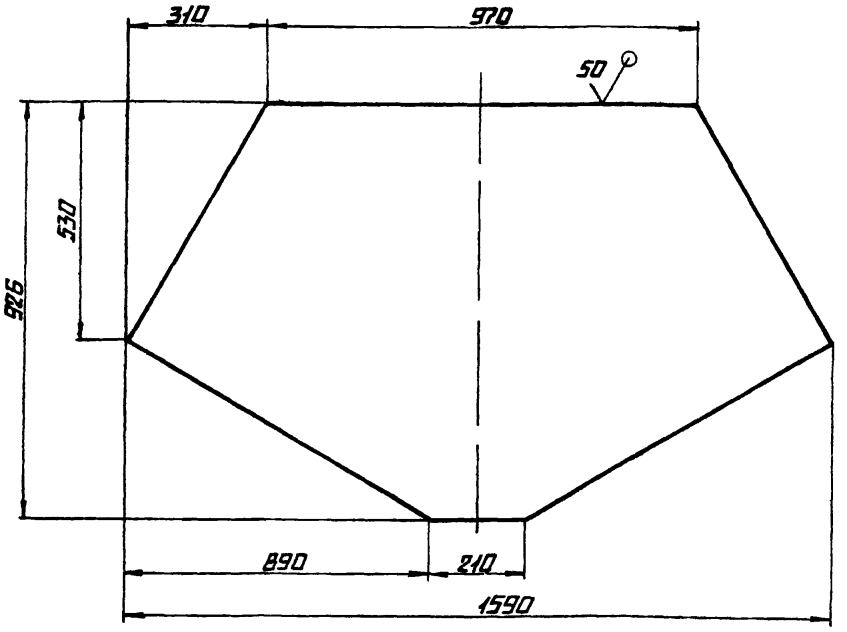

Рис. 2
Остальное см. рис. 1
М 1:20

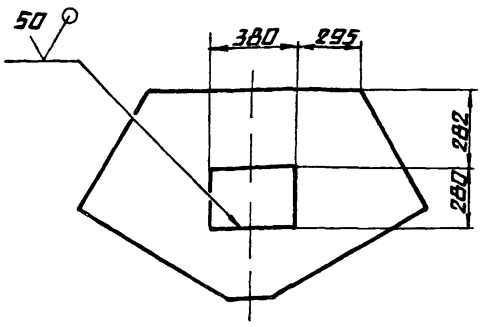

Неуказанные предельные отклонения размеров: $H14, h14, \pm \frac{IT14}{2}$.

Обозначение	Рис.	Масса, кг
14 10 04 001	1	49
-01	2	44

Изм.	Лист	№ докум.	Подпись	Дата	14.10.04.001
Разраб.		Кузьмина			Лист Фасонный
Пров.					Лит. / Масса: См. табл. / Масштаб: 1:10
Т. контр.					Лист / Листов 1
Н. контр.		Самсонова			Лист Б-ПН-6 ГОСТ 19903-74 / Вст3сп ГОСТ 14637-79
УТВ					ЛАТГИПРОПРОМ

Копировал А4 Формат А3

Типовой проект 903-1-224.86 Альбом 10.4

Формат	Зона	Поз.	Обозначение	Наименование	Кол.	Примечание
А4		8	14.10.04.008	Уголок		
				Уголок Б-63×63×6 ГОСТ 8509-72 / Вст3сп ГОСТ 535-79	2	5,72 кг
А4		9	14.10.04.007	Уголок		
				Уголок Б-63×63×6 ГОСТ 8509-72 / Вст3сп ГОСТ 535-79	4	4,73 кг

Изм.	Лист	№ докум.	Подпись	Дата	14.10.04.000
					Лист 2

Копировал А4 Формат А4

Типовой проект 903-1-224.86 Альбом 10.4

Формат	Зона	Поз.	Обозначение	Наименование	Кол.	Примечание
				Документация		
А2			14.10.04.000СБ	Сборочный чертеж		
				Сборочные единицы		
А4		1	14.08.01.100	Дверца	1	
				Детали		
А3		2	14.10.04.001	Лист фасонный	1	
			-01	Лист фасонный	1	
А4		3	14.10.02.002	Уголок	6	
Б4		4	14.10.04.002	Лист		
				Лист Б-ПН-10 ГОСТ 19903-74 / Вст3сп ГОСТ 14637-79		
				90 h14 × 150 h14	2	1,0 кг
Б4		5	14.10.04.003	Лист		
				Лист Б-ПН-6 ГОСТ 19903-74 / Вст3сп ГОСТ 14637-79		
				200 h14 × 588 h14	1	5,54 кг
Б4		6	14.10.04.004	Лист боковой		
				Лист Б-ПН-6 ГОСТ 19903-74 / Вст3сп ГОСТ 14637-79		
				610 h14 × 588 h14	2	17 кг
Б4		7	14.10.04.005	Уголок		
				Уголок Б-40×40×4 ГОСТ 8509-72 / Вст3сп ГОСТ 535-79	2	0,15 кг

Изм.	Лист	№ докум.	Подпись	Дата	14.10.04.000
Разраб.		Кузьмина			Корпус тройника
Пров.		Брацило			Лит. / Лист 1 / Листов 2
Н. контр.		Самсонова			ЛАТГИПРОПРОМ
УТВ		Шнайдер			

Копировал А4 Формат А4

14.10.04.000СБ

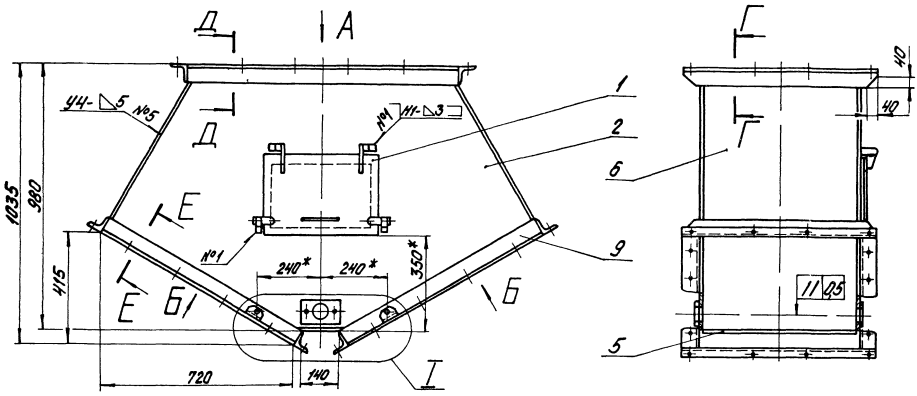

Вид А

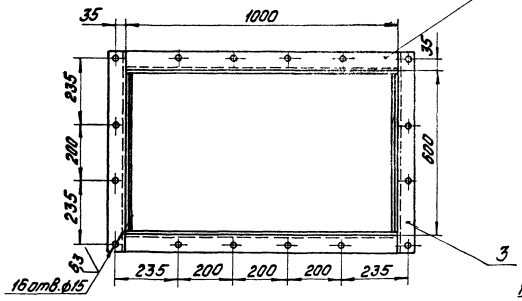

Вид Б повернуто

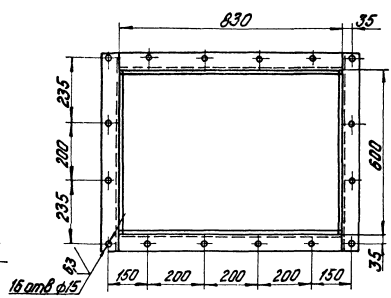

I
М1:5

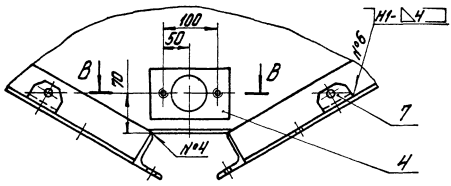

Е-Е
М1:5 повернуто

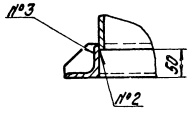

Поз.7
М1:2

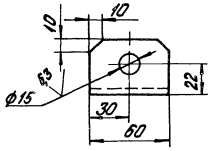

50

1*Размеры для справок

2. H14, h14, $\pm \frac{IT14}{2}$.

3. Шероховатость поверхностей кромок реза

4. Сварные швы по ГОСТ 5264-80, кроме мест, указанных особо.

5. Уголки поз. 7 приварить при сборке тройника по отверстиям в коромысле.

В-В
М1:2



Г-Г
М1:5

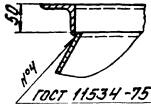

ГОСТ 11534-75-У3

Д-Д
М1:5

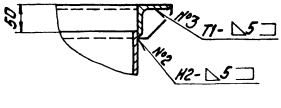

								14.10.04.000СБ	
Изм.	Лист	№ докум.	Подпись	Дата					
Разраб.		Кузьмина			Корпус тройника Сборочный чертеж		Лит.	Масса	Масшт.
Пров.		Брацило						200	1:10
Н. контр.		Симонова					Лист	Листов 1	
Утв.		Шнайдер					ЛАТГИПРОПРОМ		

Копировал Дубова

Формат А2

Типовой проект 903-1-224.86 Альбом 10.4

Инв. № подл. | Подпись и дата | Взам. инв. №

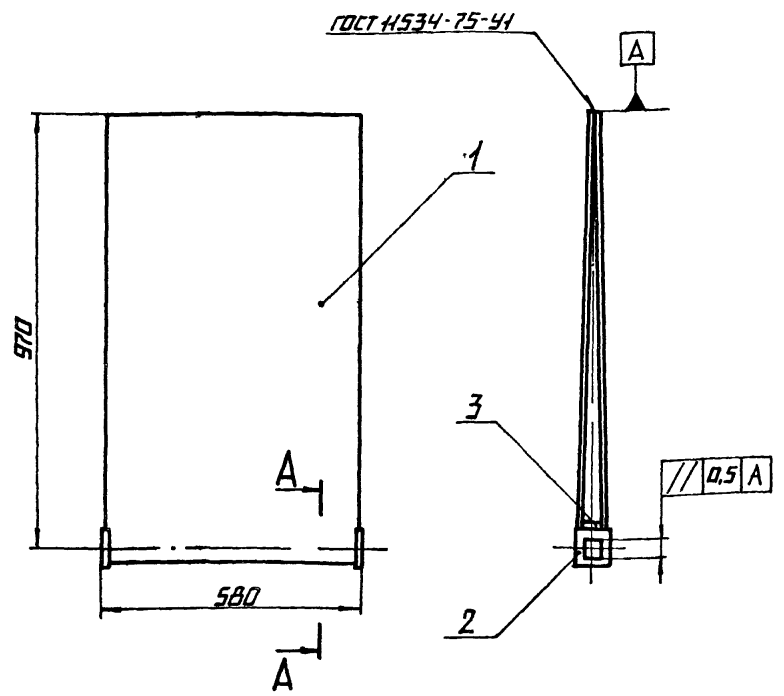

А–А
М1:2

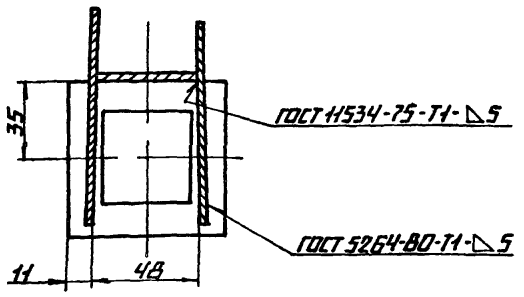

поз. 2
М1:2

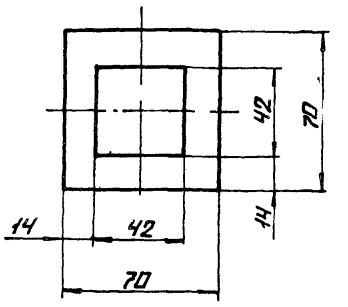

1. H14; h14; ± IT14/2.

2. Шероховатость поверхностей кромок реза 50.

					14.10.05.000СБ	
Изм.	Лист	№ докум.	Подпись	Дата		
Разраб.		Кузьмина			Шибер сборочный чертеж	Лит. / Масса / Масштаб: 56 / 1:10
Пров.		Брацило				Лист / Листов 1
Т.контр.						
Н.контр.		Самсонова				ЛАТГИПРОПРОМ
Утв.		Шнайдер				

Копировал А1 — Формат А3

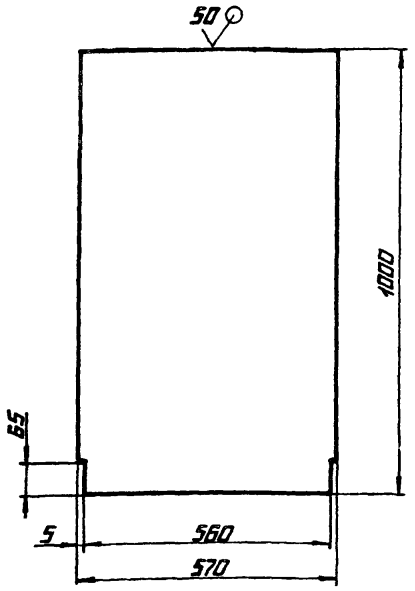

Неуказанные предельные отклонения размеров: H14; h14; ± IT14/2

					14.10.05.001	
Изм.	Лист	№ докум.	Подпись	Дата		
Разраб.		Кузьмина			Лист	Лит. / Масса / Масштаб: 27 / 1:10
Пров.						Лист / Листов 1
Т.контр.						
Н.контр.		Самсонова			Лист Б-ПН-6 ГОСТ 19903-74 / Вст3сп ГОСТ 14637-79	ЛАТГИПРОПРОМ
Утв.						

Копировал — Формат А4

Формат	Зона	Поз.	Обозначение	Наименование	Кол.	Примечание
				Документация		
А3			14.10.05.000СБ	Сборочный чертеж		
				Детали		
А4		1	14.10.05.001	Лист	2	
Б4		2	14.10.05.002	Лист		
				Лист Б-ПН-10 ГОСТ 19903-74 / Вст3сп ГОСТ 14637-79	2	0,25 кг
Б4		3	14.10.05.003	Лист		
				Лист Б-ПН-6 ГОСТ 19903-74 / Вст3сп ГОСТ 14637-79		
				40 h14 × 580 h14	1	1,1 кг

					14.10.05.000	
Изм.	Лист	№ докум.	Подпись	Дата		
Разраб.		Кузьмина			Шибер	Лит. / Лист / Листов: 1
Пров.		Брацило				
Т.контр.						
Н.контр.		Самсонова				ЛАТГИПРОПРОМ
Утв.		Шнайдер				

Копировал А1 — Формат А4

Альбом 10.4 — Типовой проект 903-1-224.86

Инв. № подл. | Подпись и дата | Взам. инв. № | Инв. № дубл. | Подпись и дата

14.11.00.000СБ

Альбом 10.4

Типовой проект 903-1-224.86

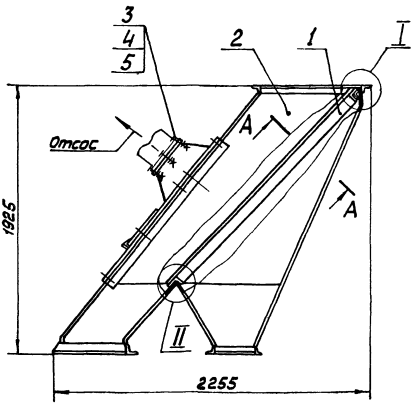

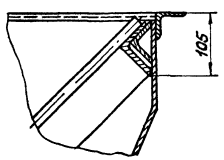

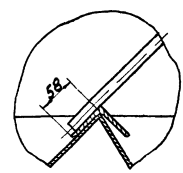

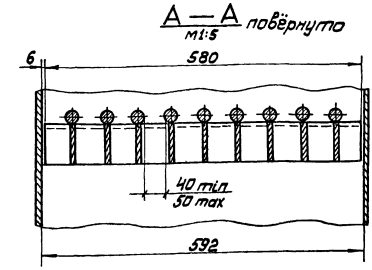

Размеры для справок

					14.11.00.000СБ			
Изм.	Лист	№ докум.	Подп.	Дата	Грохот колосниковый с коробом. Сборочный чертёж.	Лит.	Масса	Масштаб
Разраб.		Кузьмина					405	1:20
Пров.		Брацило				Лист	Листов 1	
Т. контр.						ЛАТГИПРОПРОМ		
Н. контр.		Самсонов						
Утв.		Шнайдер						

Копировал Формат А3

Альбом 10.4

Типовой проект 903-1-224.86

Формат	Зона	Поз.	Обозначение	Наименование	Кол.	Примечание
				Документация		
А2			14.11.01.000СБ	Сборочный чертёж		
				Детали		
Б4		1	14.11.01.001	Колосник		
				Круг $\frac{\text{В20 ГОСТ 2590-71}}{\text{Ст3сп ГОСТ 535-79}}$	9	4,9кг
Б4		2	14.11.01.002	Полка		
				Уголок $\frac{\text{Б-75х75х8 ГОСТ 8509-72}}{\text{В Ст3сп ГОСТ 535-79}}$	2	5,2кг
Б4		3	14.11.01.003	Ребро		
				Полоса $\frac{\text{Б-6х75 ГОСТ 103-76}}{\text{В Ст3сп ГОСТ 535-79}}$	9	6,5кг
Б4		4	14.11.01.004	Связь		
				Полоса $\frac{\text{Б-6х75 ГОСТ 103-76}}{\text{В Ст3сп ГОСТ 535-79}}$	1	2,0кг

					14.11.01.000			
Изм.	Лист	№ докум.	Подп.	Дата	Грохот колосниковый	Лит.	Масса	Масштаб
Разраб.		Кузьмина						
Пров.		Брацило				Лист	Листов	Листов
Н. контр.		Самсонов				ЛАТГИПРОПРОМ		
Утв.		Шнайдер						

Копировал Формат А4

Альбом 10.4

Типовой проект 903-1-224.86

Формат	Зона	Поз.	Обозначение	Наименование	Кол.	Примечание
				Документация		
А3			14.11.00.000СБ	Сборочный чертёж		
				Сборочные единицы		
А4		1	14.11.01.000	Грохот колосниковый	1	
А4		2	14.11.02.000	Короб колосникового грохота	1	
				Стандартные изделия		
		3		Болт М10-6g х 35.36.016 ГОСТ 7798-70	4	
		4		Гайка М10.4.016 ГОСТ 5915-70	4	
		5		Шайба 10.02.016 ГОСТ 11371-78	4	

					14.11.00.000			
Изм.	Лист	№ докум.	Подп.	Дата	Грохот колосниковый с коробом	Лит.	Масса	Масштаб
Разраб.		Кузьмина						
Пров.		Брацило				Лист	Листов	Листов
Н. контр.		Самсонов				ЛАТГИПРОПРОМ		
Утв.		Шнайдер						

Копировал Формат А4

Инв. № подл. | Подп. и дата | Взам. инв. № | Инв. № дубл. | Подп. и дата

14.11.01.000 СБ

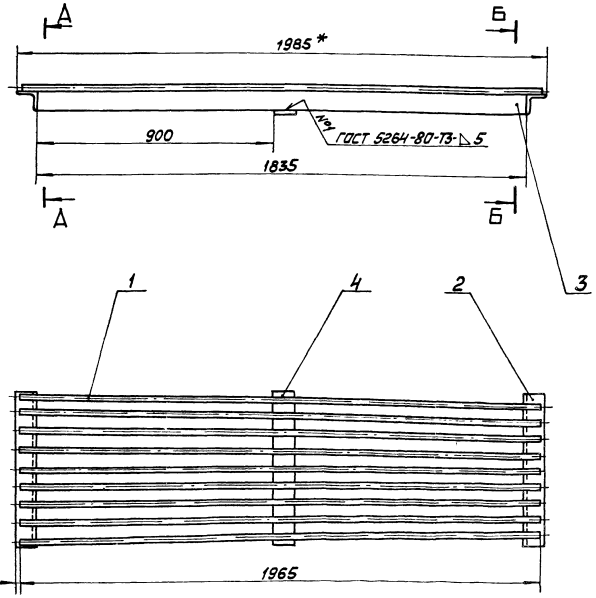

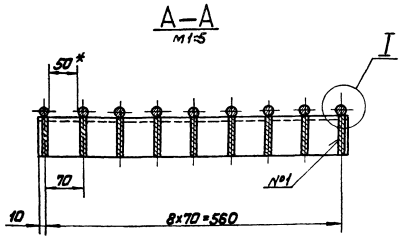

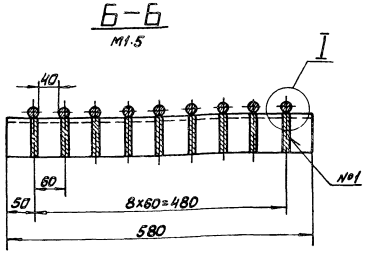

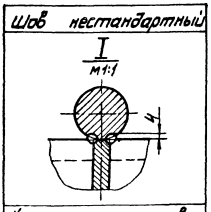

Характеристика шва

Шов соединения без скоса кромок, двухсторонний, выполняемый ручной дуговой сваркой по контуру примыкания деталей

1. *Размеры для справок.
2. $H14, h14 \pm \frac{IT14}{2}$
3. Шероховатость поверхностей кромок реза: 50

Изм.	Лист	№ докум.	Подп.	Дата
Разраб.		Кузьмина		
Пров.		Брацило		
Т. контр.				
Н. контр.		Самсонова		
Утв.		Шнайдер		

14.11.01.000 СБ

Грохот колосниковый
Сборочный чертёж

Лит.	Масса	Масштаб
	118	1:10

Лист | Листов 1

ЛАТГИПРОПРОМ

Копировал

Формат А2

Типовой проект 903-1-224.86 Альбом 10.4

Инв. № подл. | Подп. и дата | Взам. инв. № | Инв. № дубл. | Подп. и дата

14.11.02.001

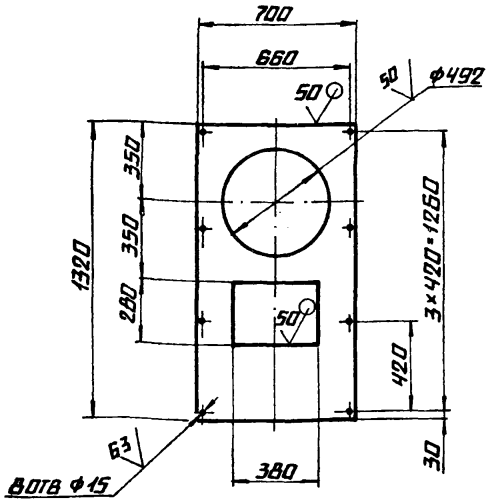

Неуказанные предельные отклонения размеров: h14, H14, $\pm\frac{IT14}{2}$.

Изм.	Лист	№ докум.	Подпись	Дата	14.11.02.001		
Разраб.		Кузьмина			Крышка	Лит.	Масса: 19,7 / Масштаб: 1:20
Пров.						Лист	Листов 1
Т.контр.							
Н.контр.		Самсонова			Лист 6-ПН-4 ГОСТ 19903-74 / Вст3сп ГОСТ 14637-79	ЛАТГИПРОПРОМ	
Утв.							

Копировал А4 — Формат А4

14.11.02.002

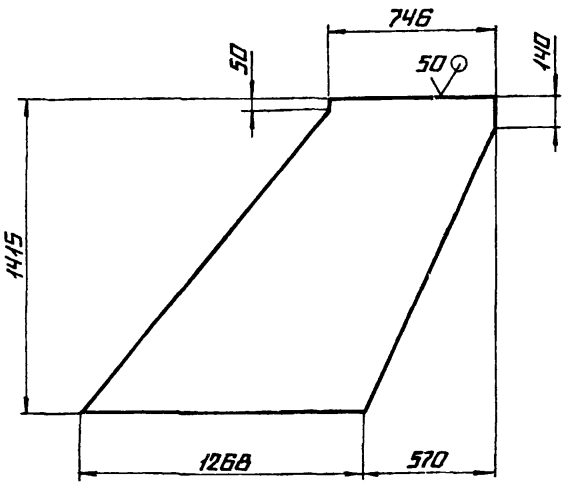

Неуказанные предельные отклонения размеров: h14; $\pm\frac{IT14}{2}$

Изм.	Лист	№ докум.	Подпись	Дата	14.11.02.002		
Разраб.		Кузьмина			Стенка	Лит.	Масса: 45,2 / Масштаб: 1:20
Пров.						Лист	Листов 1
Т.контр.							
Н.контр.		Самсонова			Лист 6-ПН-4 ГОСТ 19903-74 / Вст3сп ГОСТ 14637-79	ЛАТГИПРОПРОМ	
Утв.							

Копировал А4 — Формат А4

Формат	Зона	Поз.	Обозначение	Наименование	Кол.	Примечание
А4		16	14.11.02.015	Опора		
				Уголок Б-50×50×5 ГОСТ 8509-72 / Вст3сп ГОСТ 535-79		
				L=550 h14	1	21 кг
А4		17	14.11.02.016	Стенка		
				Лист Б-ПН-4 ГОСТ 19903-74 / Вст3сп ГОСТ 14637-79		
				592 h14 × 480 h14	1	8,92 кг
А4		18	14.11.02.017	Уголок		
				Уголок Б-50×50×5 ГОСТ 8509-72 / Вст3сп ГОСТ 535-79	2	1,13 кг
А4		19	14.11.02.018	Уголок		
				Уголок Б-50×50×5 ГОСТ 8509-72 / Вст3сп ГОСТ 535-79	2	2,83
				Стандартные изделия		
		20		Болт М12-6g×35.36.016 ГОСТ 7798-70	8	
		21		Гайка М12.4.016 ГОСТ 5915-70	8	
		22		Шайба 12.02.016 ГОСТ 11371-78	8	

14.11.02.000 — Лист 2

Копировал А4 — Формат А4

Формат	Зона	Поз.	Обозначение	Наименование	Кол.	Примечание
				Документация		
А2			14.11.02.000 СБ	Сборочный чертеж		
				Сборочные единицы		
А4		1	14.08.01.100	Дверца	1	
				Детали		
А4		2	14.11.02.001	Крышка	1	
А4		3	14.11.02.002	Стенка	2	
А4		4	14.11.02.003	Стенка	1	
А4		5	14.11.02.004	Стенка	1	
			-01	Стенка	1	
А4		6	14.11.02.005	Стенка	1	
А4		7	14.11.02.006	Стенка	2	
А4		8	14.11.02.007	Стенка	1	
А4		9	14.11.02.008	Стенка	1	
А4		10	14.11.02.009	Патрубок	1	
А4		11	14.11.02.010	Уголок	2	
А4		12	14.11.02.011	Уголок	2	
			-01	Уголок	2	
А4		13	14.11.02.012	Уголок	1	
			-01	Уголок	1	
А4		14	14.11.02.013	Уголок	1	
А4		15	14.11.02.014	Фланец	1	

14.11.02.000

Изм.	Лист	№ докум.	Подпись	Дата	Короб колосникового грохота	Лит.	Лист 1 / Листов 2
Разраб.		Кузьмина				ЛАТГИПРОПРОМ	
Пров.		Брацило					
Н.контр.		Самсонова					
Утв.		Шайдаров					

Копировал А4 — Формат А4

Типовой проект 903-1-224.86 Альбом 10.4

Инв. № подл. | Подпись и дата | Взам. инв. № | Инв. № дубл. | Подпись и дата

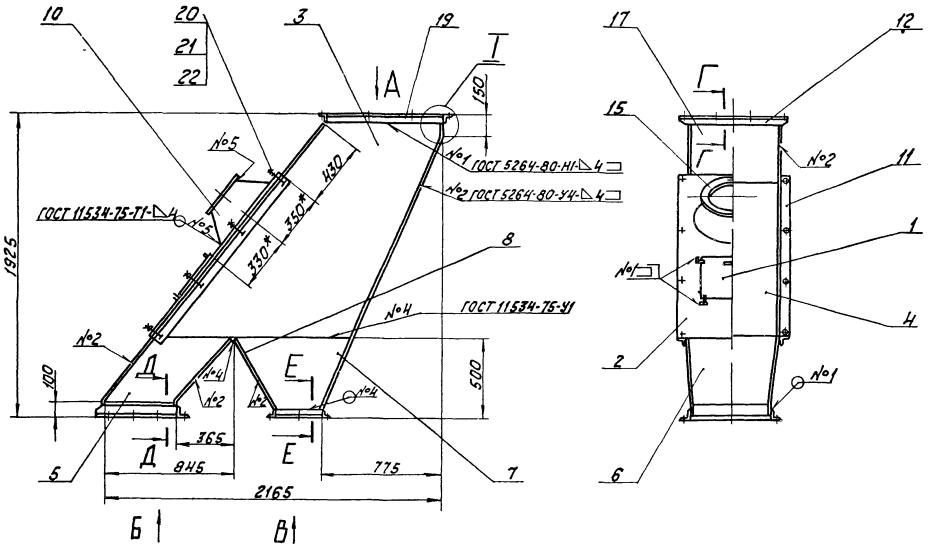

Вид А
М 1:10

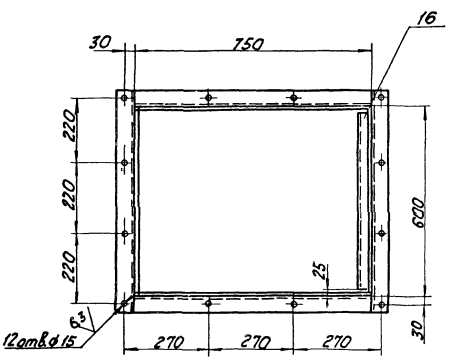

Вид Б
М 1:10

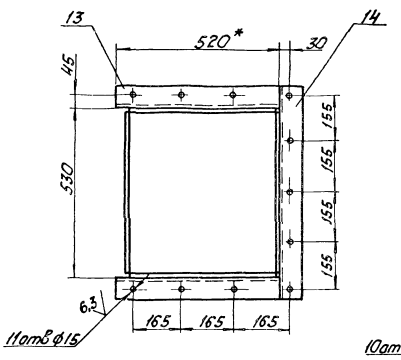

Вид В
М 1:10

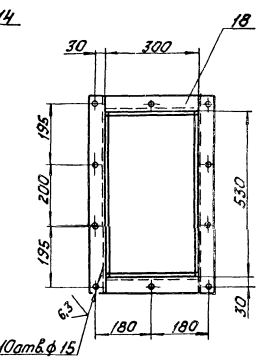

I
М 1:5

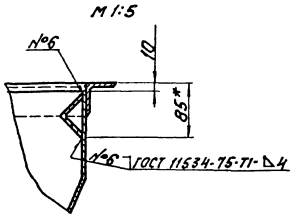

Г-Г
М 1:5

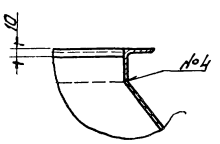

1. * Размеры для справок.
2. $H1н, h1н, \pm \frac{1T1н}{2}$.
3. Шероховатость поверхностей кромок реза: 50

Д-Д
М 1:5

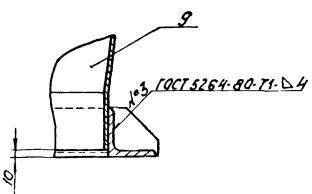

Е-Е
М 1:5

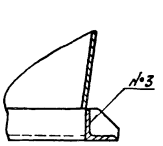

				1Н. 11. 02. 000 СБ			
Изм.	Лист	№ докум.	Подпись	Дата	Короб колосникового грохота. Сборочный чертеж	Лит	Масса	Масштаб
Разраб.		Кузьмина					286	1:20
Пров.		Брацило				Лист	Листов	
Т.контр.						ЛАТГИПРОПРОМ		
Н.контр.		Самсонова						
Утв.		Шнайдер						

Копировал

Формат А2

Альбом 10.4

Типовой проект 903-1-224.86

Инв. № подл. | Подпись и дата | Взам. инв. № | Инв. № дубл. | Подпись и дата

Типовой проект 903-1-224.86 Альбом 10.4

14.11.02.005

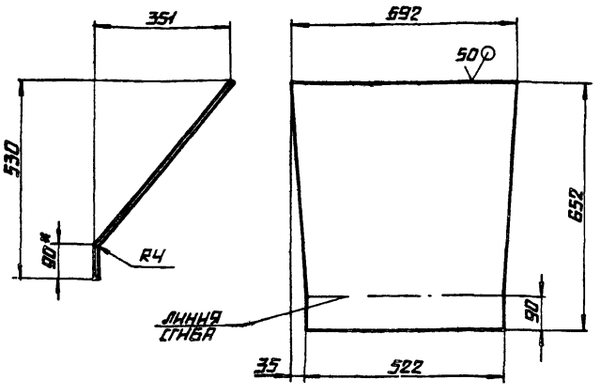

1.* Размер для справок.

2. $h14, \pm \frac{IT14}{2}$.

				14.11.02.005		
Изм.	Лист	№ докум.	Подпись	Дата		
Разраб.		Кузьмина			Стенка	Лит. / Масса 11,3 / Масштаб 1:10
Пров.						Лист / Листов 1
Т.контр.						
Н.контр.		Самсонова			Лист 6-ПН-4 ГОСТ 19903-74 / В Ст3сп ГОСТ 14637-79	ЛАТГИПРОПРОМ
Утв.						

Копировал А4 Формат А4

Инв.№ подл. | Подпись и дата | Взам.инв.№ | Инв.№ дубл. | Подпись и дата

14.11.02.006

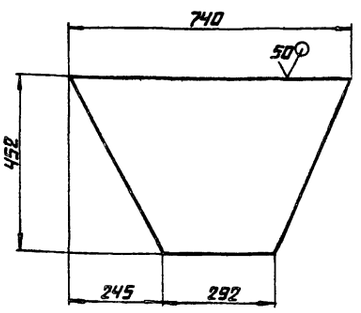

1. Неуказанные предельные отклонения размеров: $h14, \pm \frac{IT14}{2}$

				14.11.02.006		
Изм.	Лист	№ докум.	Подпись	Дата		
Разраб.		Кузьмина			Стенка	Лит. / Масса 7,3 / Масштаб 1:10
Пров.						Лист / Листов 1
Т.контр.						
Н.контр.		Самсонова			Лист 6-ПН-4 ГОСТ 19903-74 / В Ст3сп ГОСТ 14637-79	ЛАТГИПРОПРОМ
Утв.						

Копировал А4 Формат А4

Типовой проект 903-1-224.86 Альбом 10.4

14.11.02.004

14.11.02.004-изображено

14.11.02.004-01-зеркальное отражение

Развертка

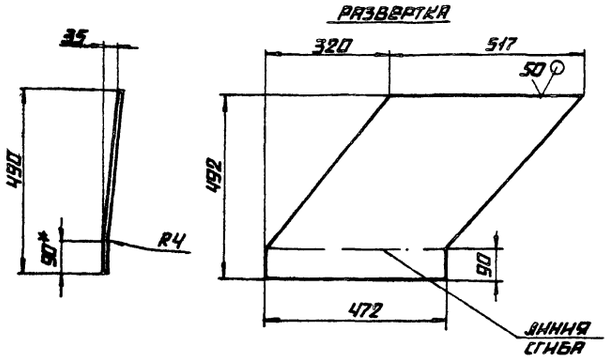

1.* Размер для справок

2. $h14, \pm \frac{IT14}{2}$.

				14.11.02.004		
Изм.	Лист	№ докум.	Подпись	Дата		
Разраб.		Кузьмина			Стенка	Лит. / Масса 8,6 / Масштаб 1:10
Пров.						Лист / Листов 1
Т.контр.						
Н.контр.		Самсонова			Лист 6-ПН-4 ГОСТ 19903-74 / В Ст3сп ГОСТ 14637-79	ЛАТГИПРОПРОМ
Утв.						

Копировал А2 Формат А4

Типовой проект 903-1-224.86 Альбом 10.4

14.11.02.003

Развертка

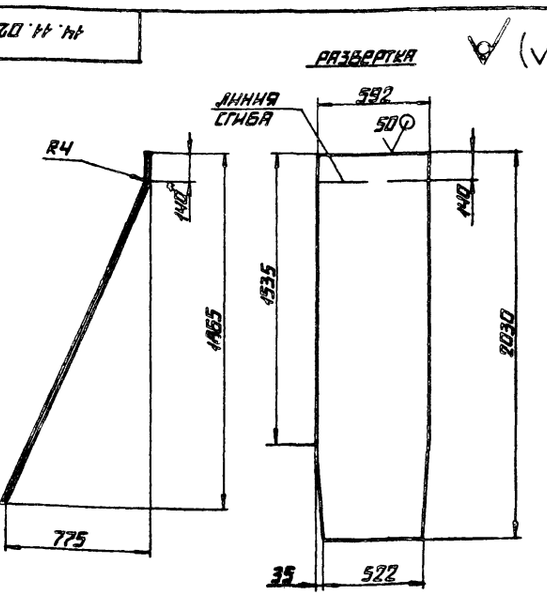

1.* Размер для справок.

2. $h14, \pm \frac{IT14}{2}$

				14.11.02.003		
Изм.	Лист	№ докум.	Подпись	Дата		
Разраб.		Кузьмина			Стенка	Лит. / Масса 37,2 / Масштаб 1:20
Пров.						Лист / Листов 1
Т.контр.						
Н.контр.		Самсонова			Лист 6-ПН-4 ГОСТ 19903-74 / В Ст3сп ГОСТ 14637-79	ЛАТГИПРОПРОМ
Утв.						

Копировал А2 Формат А4

Альбом 104

Типовой проект 903-1-224.86

Инв. № подл. | Подпись и дата | Взам. инв. № | Инв. № дубл. | Подпись и дата

14 11 02 009

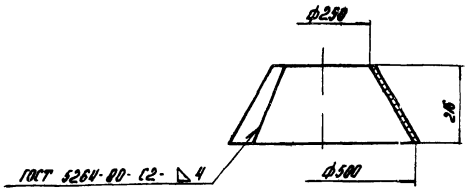

Развертка

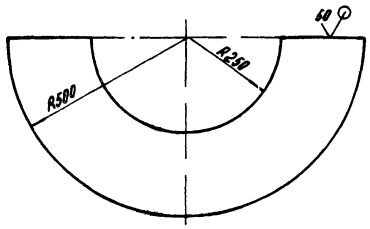

Неуказанные предельные отклонения размеров: $H14, h14, \pm \frac{IT14}{2}$.

Изм.	Лист	№ докум.	Подпись	Дата	14.11.02.009			
Разраб.		Кузьмина			Патрубок	Лит	Масса 9,25	Масштаб 1:10
Пров.						Лист	Листов 1	
Т. контр.					Лист Б-ПН-Ч ГОСТ 19903-74 Вст3сп ГОСТ 14637-79	ЛАТГИПРОПРОМ		
Н. контр.		Самсонова						
Утв.								

Копировал | Формат А4

14 11 02 010

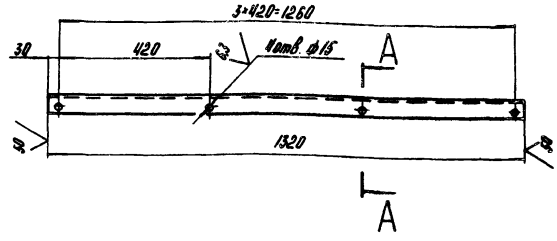

A-A
M12

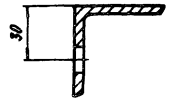

Неуказанные предельные отклонения размеров: $H14, h14, \pm \frac{IT14}{2}$

Изм.	Лист	№ докум.	Подпись	Дата	14.11.02.010			
Разраб.		Кузьмина			Уголок	Лит	Масса 5	Масштаб 1:10
Пров.						Лист	Листов 1	
Т. контр.					Уголок Б-50×50×5 ГОСТ 8509-72 Вст3сп ГОСТ 535-79	ЛАТГИПРОПРОМ		
Н. контр.		Самсонова						
Утв.								

Копировал | Формат А4

14 11 02 008

Развертка

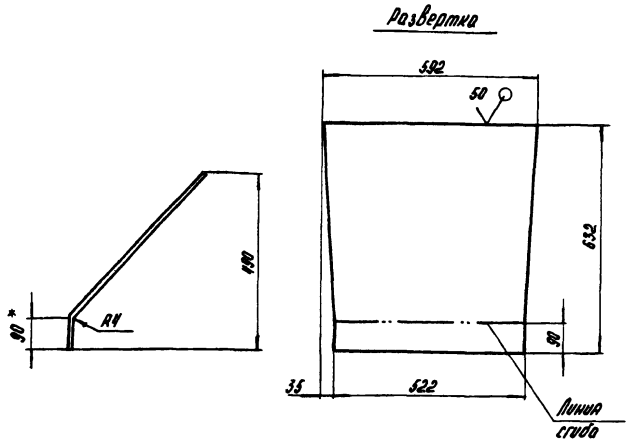

1.* Размер для справок.

2. $h14, \pm \frac{IT14}{2}$.

Изм.	Лист	№ докум.	Подпись	Дата	14.11.02.008			
Разраб.		Кузьмина			Стенка	Лит	Масса 12,5	Масштаб 1:10
Пров.						Лист	Листов 1	
Т. контр.					Лист Б-ПН-Ч ГОСТ 19903-74 Вст3сп ГОСТ 14637-79	ЛАТГИПРОПРОМ		
Н. контр.		Самсонова						
Утв.								

Копировал | Формат А4

14 11 02 007

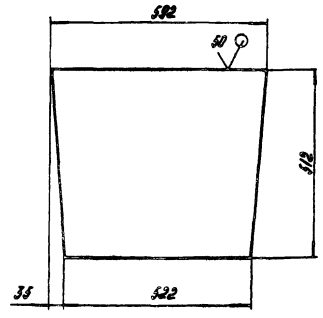

Неуказанные предельные отклонения размеров: $h14, \pm \frac{IT14}{2}$.

Изм.	Лист	№ докум.	Подпись	Дата	14.11.02.007			
Разраб.		Кузьмина			Стенка	Лит	Масса 9,0	Масштаб 1:10
Пров.						Лист	Листов 1	
Т. контр.					Лист Б-ПН-Ч ГОСТ 19903-74 Вст3сп ГОСТ 14637-79	ЛАТГИПРОПРОМ		
Н. контр.		Самсонова						
Утв.								

Копировал | Формат А4

14.11.02.013

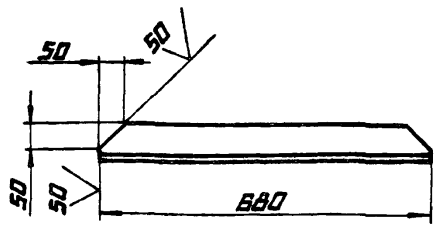

Неуказанные предельные отклонения размеров: h 14, $\pm \frac{IT14}{2}$.

Изм.	Лист	№ докум.	Подпись	Дата	14.11.02.013			
Разраб.		Кузьмина			Уголок	Лит.	Масса	Масштаб
Пров.							6,2	1:10
Т.контр.						Лист	Листов 1	
Н.контр.		Самсонова			Уголок $\frac{Б\text{-}75\times75\times8\ ГОСТ\ 8509\text{-}72}{Ст3сп\ ГОСТ\ 535\text{-}79}$	ЛАТГИПРОПРОМ		
Утв.								

Копировал Формат А4

14.11.02.014

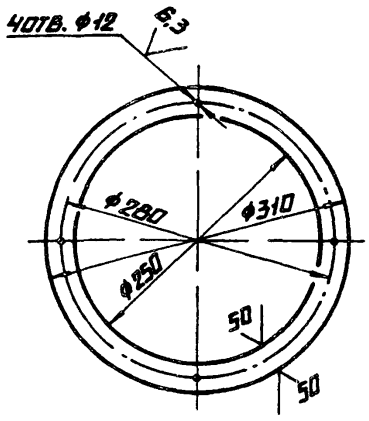

Неуказанные предельные отклонения размеров: H14, h14, $\pm \frac{IT14}{2}$.

Изм.	Лист	№ докум.	Подпись	Дата	14.11.02.014			
Разраб.		Кузьмина			Фланец	Лит.	Масса	Масштаб
Пров.							0,83	1:5
Т.контр.						Лист	Листов 1	
Н.контр.		Самсонова			Лист Б-ПН-4 ГОСТ 19903-74 / Ст3сп ГОСТ 14637-79	ЛАТГИПРОПРОМ		
Утв.								

Копировал Формат А4

14.11.02.012

14.11.02.012 - изображено

14.11.02.012-01 - зеркальное отражение

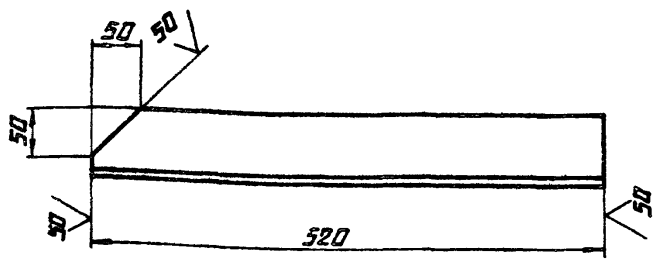

Неуказанные предельные отклонения размеров: h 14, $\pm \frac{IT14}{2}$.

Изм.	Лист	№ докум.	Подпись	Дата	14.11.02.012			
Разраб.		Кузьмина			Уголок	Лит.	Масса	Масштаб
Пров.							4,7	1:5
Т.контр.						Лист	Листов 1	
Н.контр.		Самсонова			Уголок $\frac{5\text{-}75\times75\times6\ ГОСТ\ 8509\text{-}72}{Ст3сп\ ГОСТ\ 535\text{-}79}$	ЛАТГИПРОПРОМ		
Утв.								

Копировал Формат А4

14.11.02.011

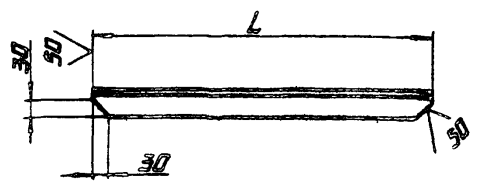

Обозначение	L, мм	Масса, кг
14.11.02.011	630	2,38
-01	700	2,64

Неуказанные предельные отклонения размеров: h 14, $\pm \frac{IT14}{2}$.

Изм.	Лист	№ докум.	Подпись	Дата	14.11.02.011			
Разраб.		Кузьмина			Уголок	Лит.	Масса	Масштаб
Пров.							См. табл.	—
Т.контр.						Лист	Листов 1	
Н.контр.		Самсонова			Уголок $\frac{Б\text{-}50\times50\times5\ ГОСТ\ 8509\text{-}72}{Ст3сп\ ГОСТ\ 535\text{-}79}$	ЛАТГИПРОПРОМ		
Утв.								

Копировал Формат А4

Типовой проект 903-1-224.86 Альбом 10.4

Инв. № подл. | Подпись и дата | Взам. инв. № | Инв. № дубл. | Подпись и дата

14.12.00.000СБ

Типовой проект 903-1-224/86 Альбом 10.4

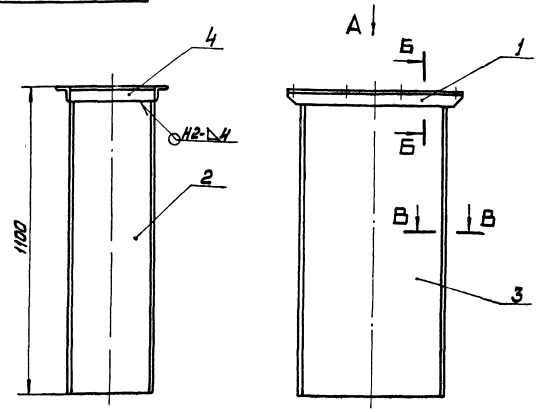

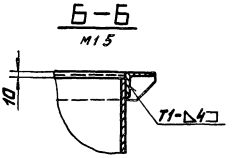

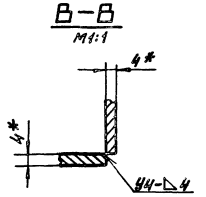

1 * Размеры для справок.
2. Неуказанные предельные отклонения размеров: $H14, h14 \pm \frac{IT14}{2}$.
3. Шероховатость поверхностей кромок реза 50.
4 Сварные швы по ГОСТ 5264-80.

Вид А

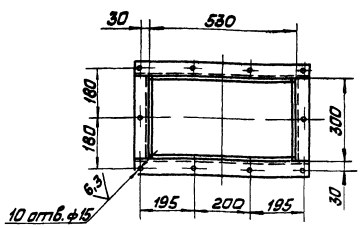

					14.12.00.000 СБ		
Изм.	Лист	№ докум.	Подп.	Дата	Воронка	Лит.	Масса	Масштаб
Разраб.		Кузьмина					65	1:10
Пров.		Брашшво			Сборочный чертёж	Лист	Листов 1
Т.контр.						ЛАТГИПРОПРОМ	
Н.контр.		Самсонов					
Утв.		Шнайдер					

Копировал Формат А3

14.12.00.001

Типовой проект 903-1-224/86 Альбом 10.4

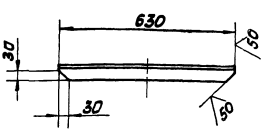

Неуказанные предельные отклонения размеров: $h14 \pm \frac{IT14}{2}$

					14.12.00.001		
Изм.	Лист	№ докум.	Подп.	Дата	Уголок	Лит.	Масса	Масштаб
Разраб.		Кузьмина					2,4	1:10
Пров.						Лист	Листов 1
Т.контр.						ЛАТГИПРОПРОМ	
Н.контр.		Самсонов					
Утв.		Шнайдер					

Уголок Б-50×50×5 ГОСТ 8509-72 / В Ст3сп ГОСТ 535-79

Копировал Формат А4

Формат	Зона	Поз.	Обозначение	Наименование	Кол.	Примечание
				Документация		
А3			14.12.00.000СБ	Сборочный чертёж		
				Детали		
А4		1	14.12.00.001	Уголок	2	
Б4		2	14.12.00.002	Стенка		
				Лист Б-ПН-4 ГОСТ 19903-74 / В Ст3сп ГОСТ 14637-79		
				292 h14 × 1090 h14	2	10 кг
Б4		3	14.12.00.003	Стенка		
				Лист Б-ПН-4 ГОСТ 19903-74 / В Ст3сп ГОСТ 14637-79		
				522 h14 × 1090 h14	2	18 кг
Б4		4	14.12.00.004	Уголок		
				Уголок Б-50×50×5 ГОСТ 8509-72 / В Ст3сп ГОСТ 535-79	2	1,2 кг

					14.12.00.000		
Изм.	Лист	№ докум.	Подп.	Дата	Воронка	Лит.	Лист	Листов
Разраб.		Кузьмина						1
Пров.		Брашшво				ЛАТГИПРОПРОМ	
Н.контр.		Самсонов					
Утв.		Шнайдер					

Копировал Формат А4

Инв. № подл. | Подп. и дата | Взам. инв. № | Инв. № дубл. | Подп. и дата

14.13.00.000СБ

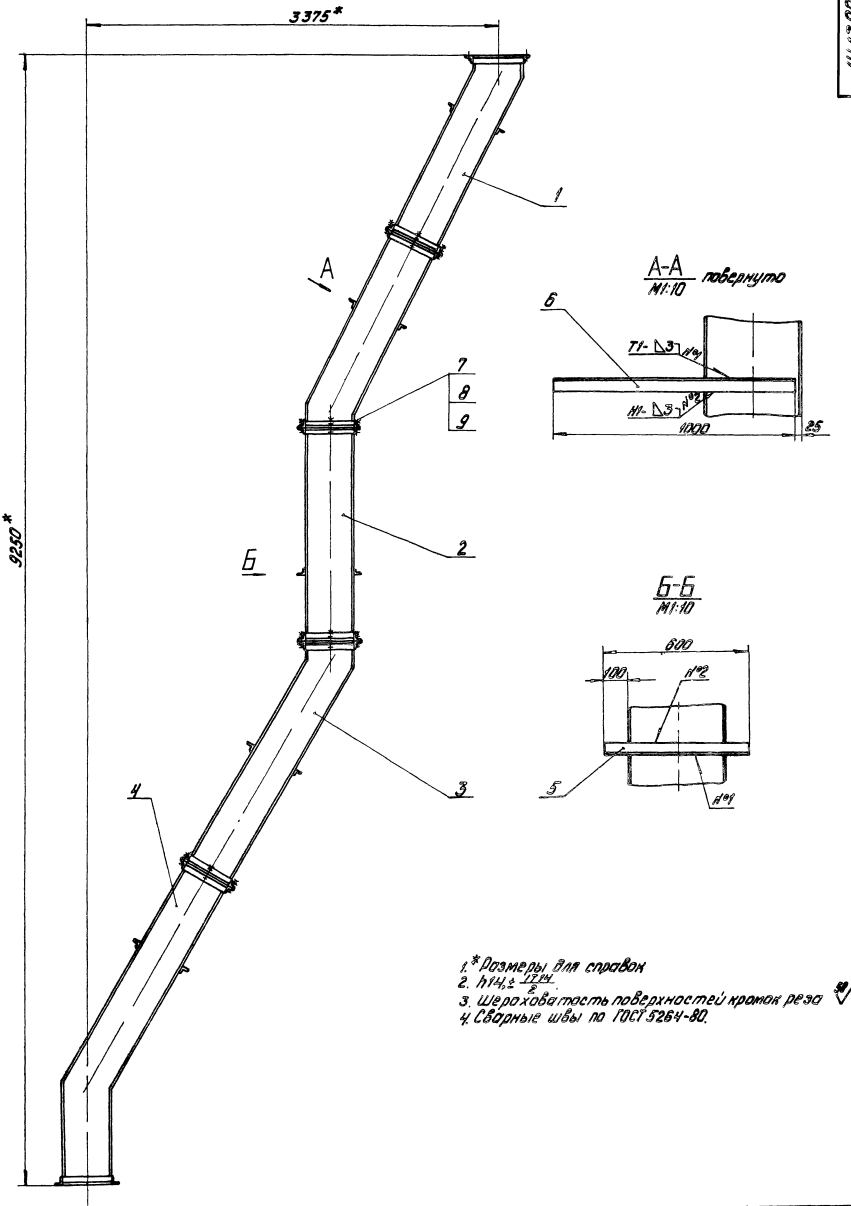

1. * Размеры для справок
2. $h14_{\pm}\frac{IT14}{2}$.
3. Шероховатость поверхностей кромок реза
4. Сварные швы по ГОСТ 5264-80.

Типовой проект 903-1-224.86 Альбом 10.4

Изм.	Лист	№ докум.	Подпись	Дата	14.13.00.000СБ		
Разраб.		Кузьмина			Течка для металловключений Сборочный чертеж	Лит.	Масса 426	Масшт. 1:20
Пров.		Брацило				Лист	Листов 7
Т.контр.						ЛАТГИПРОПРОМ	
Н.контр.		Самсонова					
Утв.		Шнайдер					

Копировал Кузькова

Формат А2

Инв. № подл. | Подпись и дата | Взам. инв. № | Инв. № дубл. | Подпись и дата

14. 13. 01. 000 СБ

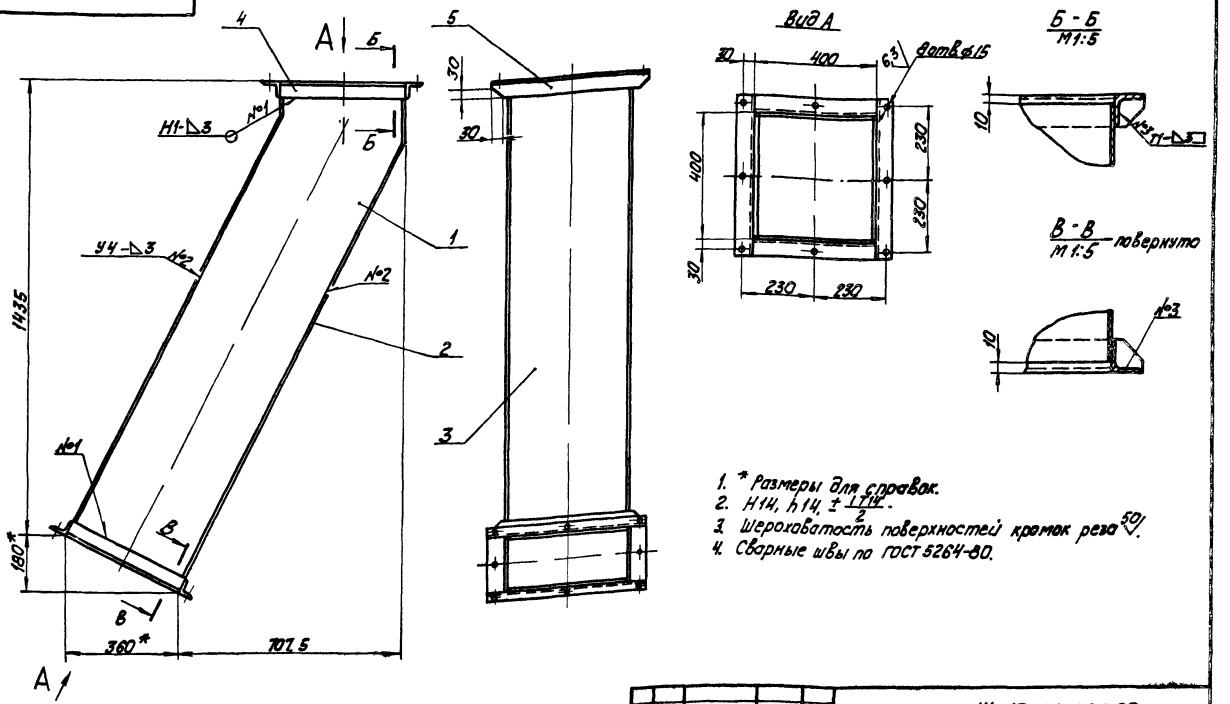

1. * Размеры для справок.
2. Н14, h14, $\pm \frac{IT14}{2}$.
3. Шероховатость поверхностей кромок реза 50/.
4. Сварные швы по ГОСТ 5264-80.

Изм.	Лист	№ докум.	Подпись	Дата	14. 13. 01. 000 СБ			
Разраб.		Кузьмина			Воронка верхняя. Сборочный чертеж	Лит.	Масса 80	Масштаб 1:10
Пров.		Брацило				Лист	Листов 1	
Т.контр.						ЛАТГИПРОПРОМ		
Н.контр.		Самсонова						
Утв.		Шнайдер						

Копировал [illegible] формат А3

Альбом 10.4 Типовой проект 903-1-224.86

Формат	Зона	Поз.	Обозначение	Наименование	Кол.	Примечание
				Документация		
А3			14. 13. 01. 000 СБ	Сборочный чертеж		
				Детали		
А4		1	14. 13. 01. 001	Стенка	2	
А4		2	14. 13. 01. 002	Стенка	1	
А4		3	14. 13. 01. 003	Стенка	1	
Б4		4	14. 13. 01. 004	Уголок		
				Уголок Б-50×50×5 ГОСТ 8509-72 / В Ст3сп ГОСТ 535-79	4	1,5кг
Б4		5	14. 13. 01. 005	Уголок		
				Уголок Б-50×50×5 ГОСТ 8509-72 / В Ст3сп ГОСТ 535-79		
				L = 500 h 14	4	1,9кг

Изм.	Лист	№ докум.	Подпись	Дата	14. 13. 01. 000			
Разраб.		Кузьмина			Воронка верхняя	Лит.	Лист	Листов 1
Пров.		Брацило				ЛАТГИПРОПРОМ		
Н.контр.		Самсонова						
Утв.		Шнайдер						

Копировал [illegible] формат А4

Альбом 10.4 Типовой проект 903-1-224.86

Формат	Зона	Поз.	Обозначение	Наименование	Кол.	Примечание
				Документация		
А2			14. 13. 00. 000 СБ	Сборочный чертеж		
				Сборочные единицы		
А4		1	14. 13. 01. 000	Воронка верхняя	2	
А4		2	14. 13. 02. 000	Воронка средняя	1	
А4		3	14. 13. 03. 000	Воронка нижняя	1	
		4	-01	Воронка нижняя	1	
				Детали		
Б4		5	14. 13. 00. 001	Уголок		
				Уголок Б-50×50×5 ГОСТ 8509-72 / В Ст3сп ГОСТ 535-79	2	2,26кг
Б4		6	14. 13. 00. 002	Уголок		
				Уголок Б-50×50×5 ГОСТ 8509-72 / В Ст3сп ГОСТ 535-79	8	3,77кг
				Стандартные изделия		
		7		Болт М12-6g×30.36.018 ГОСТ 7798-70	32	
		8		Гайка М12.4.016 ГОСТ 5915-70	32	
		9		Шайба 12.65Г.016 ГОСТ 6402-70	32	

Изм.	Лист	№ докум.	Подпись	Дата	14 13 00. 000			
Разраб.		Кузьмина			Течка для металловключений	Лит.	Лист	Листов 1
Пров.		Брацило				ЛАТГИПРОПРОМ		
Н.контр.		Самсонова						
Утв.		Шнайдер						

Копировал [illegible] формат А4

Альбом 10.4

Типовой проект 903-1-224.86

14.13.01.003

Развёртка

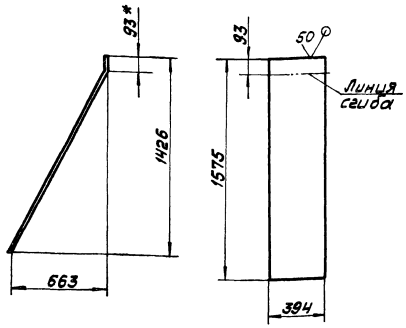

1. * Размер для справки.
2. $h14 \pm \frac{IT14}{2}$

Изм.	Лист	№ докум.	Подп.	Дата	14.13.01.003			
Разраб.		Кузьмина			Стенка	Лит.	Масса	Масштаб
Пров.							14,7	1:20
Т. контр.						Лист	Листов 1	
Н. контр.		Самсонов			Лист 5-ПН-3 ГОСТ 19903-74 4-IV-8Ст3сп ГОСТ 16523-70	ЛАТГИПРОПРОМ		
Инв. № подл.	Подп. и дата	Взам. инв. №	Инв. № дубл.	Подп. и дата	Копировал	Формат А4		

Формат	Зона	Поз.	Обозначение	Наименование	Кол.	Примечание
				Документация		
А3			14.13.02.000СБ	Сборочный чертёж		
				Детали		
Б4		1	14.13.02.001	Стенка		
				Лист 5-ПН-3 ГОСТ 19903-74 4-IV-8Ст3сп ГОСТ 16523-70		
				1730 h14 × 394 h14	4	16 кг
Б4		2	14.13.02.002	Уголок		
				Уголок 5-50×50×5 ГОСТ 8509-72 / 8Ст3сп ГОСТ 535-79	4	1,5 кг
Б4		3	14.13.02.003	Уголок		
				Уголок 5-50×50×5 ГОСТ 8509-72 / 8Ст3сп ГОСТ 535-79		
				L = 500 h14	4	1,9 кг

Изм.	Лист	№ докум.	Подп.	Дата	14.13.02.000			
Разраб.		Кузьмина			Воронка средняя	Лит.	Лист	Листов
Пров.		Брацило						
Н. контр.		Самсонов				ЛАТГИПРОПРОМ		
Утв.		Шнайдер						
Инв. № подл.	Подп. и дата	Взам. инв. №	Инв. № дубл.	Подп. и дата	Копировал	Формат А4		

Альбом 10.4

Типовой проект 903-1-224.86

14.13.01.002

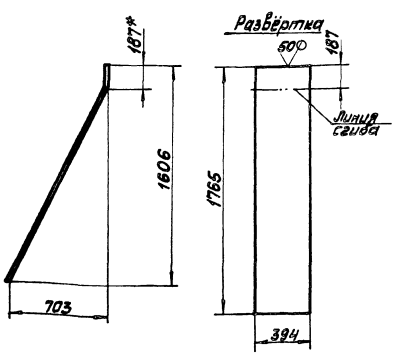

1 * Размер для справок.
2. $h14 \pm \frac{IT14}{2}$

Изм.	Лист	№ докум.	Подп.	Дата	14.13.01.002			
Разраб.		Кузьмина			Стенка	Лит.	Масса	Масштаб
Пров.							16,4	1:20
Т. контр.						Лист	Листов 1	
Н. контр.		Самсонов			Лист 5-ПН-3 ГОСТ 19903-74 4-IV-8Ст3сп ГОСТ 16523-70	ЛАТГИПРОПРОМ		
Инв. № подл.	Подп. и дата	Взам. инв. №	Инв. № дубл.	Подп. и дата	Формат А4			

14.13.01.001

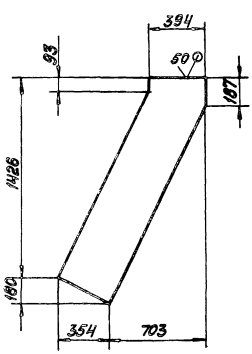

Неуказанные предельные отклонения размеров: $h14 \pm \frac{IT14}{2}$

Изм.	Лист	№ докум.	Подп.	Дата	14.13.01.001			
Разраб.		Кузьмина			Стенка	Лит.	Масса	Масштаб
Пров.							16,4	1:20
Т. контр.						Лист	Листов 1	
Н. контр.		Самсонов			Лист 5-ПН-3 ГОСТ 19903-74 4-IV-8Ст3сп ГОСТ 16523-70	ЛАТГИПРОПРОМ		
Инв. № подл.	Подп. и дата	Взам. инв. №	Инв. № дубл.	Подп. и дата	Копировал	Формат А4		

14.13.03.000 СБ

Типовой проект 903-1-224.86 Альбом 10.4

Инв.№подл. | Подпись и дата | Взам.инв.№ | Инв.№дубл. | Подпись и дата

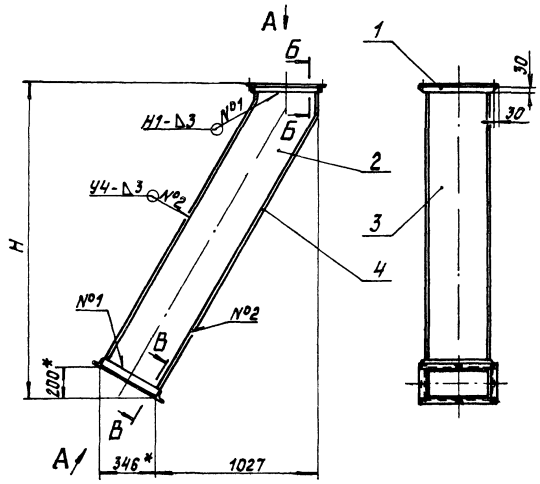

Б-Б
М 1:5

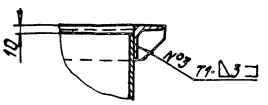

В-В повернуто
М 1:5

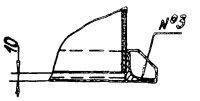

Обозначение	Поз.	Н, мм	Масса, кг
14.13.03.000	3	1985	80
-01	4	2665	105

1.* Размеры для справок.
2. $H14, h14, \pm \frac{IT14}{2}$.
3. Шероховатость поверхностей кромок реза 50.
4. Сварные швы по ГОСТ 5264-80.

Вид А

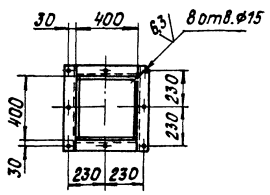

					14.13.03.000 СБ		
Изм.	Лист	№ докум.	Подпись	Дата			
Разраб.		Кузьмина			Воронка нижняя. Сборочный чертеж.	Лит.	Масса / Масштаб
Пров.		Брацило				см. табл.	—
Т.контр.						Лист	Листов 1
Н.контр.		Самсонова				ЛАТГИПРОПРОМ	
Утв.		Шнайдер					

Копировал

Формат А3

14.13.02.000 СБ

Типовой проект 903-1-224.86 Альбом 10.4

Инв.№подл. | Подпись и дата | Взам.инв.№ | Инв.№дубл. | Подпись и дата

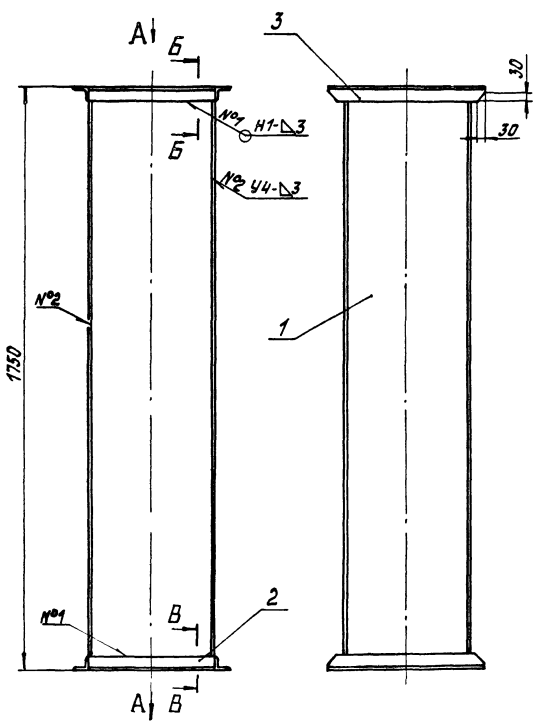

Вид А

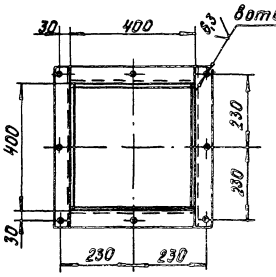

Б-Б
М 1:5

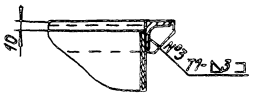

В-В повернуто
М 1:5

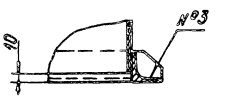

1.* Размеры для справок.
2. $H14, h14, \pm \frac{IT14}{2}$.
3. Шероховатость поверхностей кромок реза: 50
4. Сварные швы по ГОСТ 5264-80.

					14.13.02.000 СБ		
Изм.	Лист	№ докум.	Подпись	Дата			
Разраб.		Кузьмина			Воронка средняя. Сборочный чертеж.	Лит.	Масса / Масштаб
Пров.		Брацило					79 / 1:10
Т.контр.						Лист	Листов 1
Н.контр.		Самсонова				ЛАТГИПРОПРОМ	
Утв.		Шнайдер					

Копировал

Формат А3

14.13.03.002

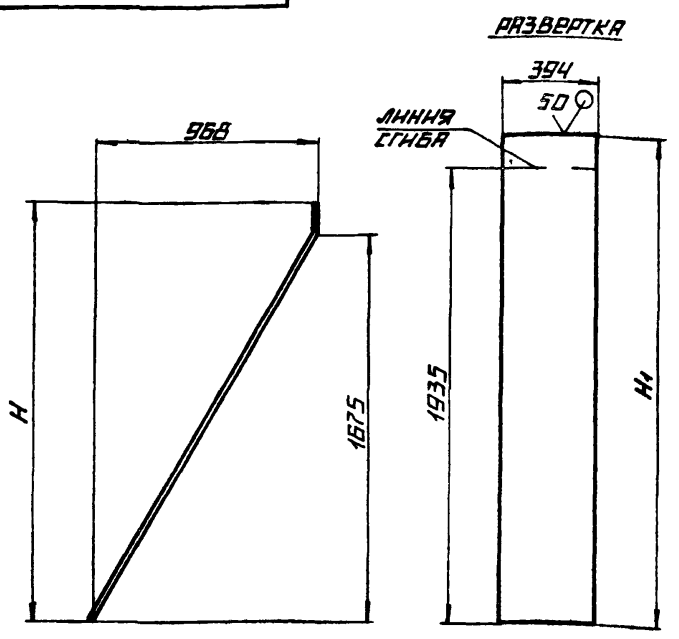

ОБОЗНАЧЕНИЕ	H, ММ	H1, ММ	МАССА, КГ
14 13 03 002	1765	2025	18,8
-01	2445	2705	25,2

НЕУКАЗАННЫЕ ПРЕДЕЛЬНЫЕ ОТКЛОНЕНИЯ РАЗМЕРОВ: $h14, \pm \frac{IT14}{2}$.

ИЗМ	ЛИСТ	N° ДОКУМ.	ПОДПИСЬ	ДАТА
РАЗРАБ.		КУЗЬМИНА		
ПРОВ.				
Т.КОНТР.				
Н.КОНТР.		САМСОНОВА		
УТВ.				

14 13. 03. 002

СТЕНКА

ЛИТ	МАССА	МАСШТАБ
	СМ ТАБЛ	—
ЛИСТ	ЛИСТОВ 1	

ЛИСТ Б-ПН-3 ГОСТ 19903-74 / 4-IV-ВСт3сп ГОСТ 16523-70

ЛАТГИПРОПРОМ

КОПИРОВАЛ

ФОРМАТ А4

14.04.07.03.003

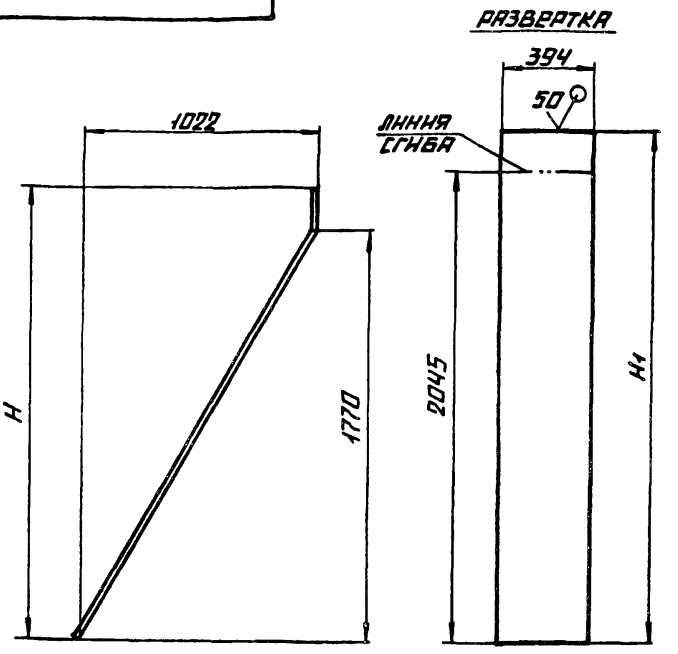

ОБОЗНАЧЕНИЕ	H, ММ	H1, ММ	МАССА, КГ
14.13.03.003	1965	2240	20,8
-01	2645	2920	27

НЕУКАЗАННЫЕ ПРЕДЕЛЬНЫЕ ОТКЛОНЕНИЯ РАЗМЕРОВ: $h14, \pm \frac{IT14}{2}$.

ИЗМ	ЛИСТ	N° ДОКУМ.	ПОДПИСЬ	ДАТА
РАЗРАБ.		КУЗЬМИНА		
ПРОВ.				
Т.КОНТР.				
Н.КОНТР.		САМСОНОВА		
УТВ.				

14.13.03.003

СТЕНКА

ЛИТ	МАССА	МАСШТАБ
	СМ. ТАБЛ.	—
ЛИСТ	ЛИСТОВ 1	

ЛИСТ Б-ПН-3 ГОСТ 19903-74 / 4-IV-ВСт3сп ГОСТ 16523-70

ЛАТГИПРОПРОМ

КОПИРОВАЛ

ФОРМАТ А4

14.13.03.004

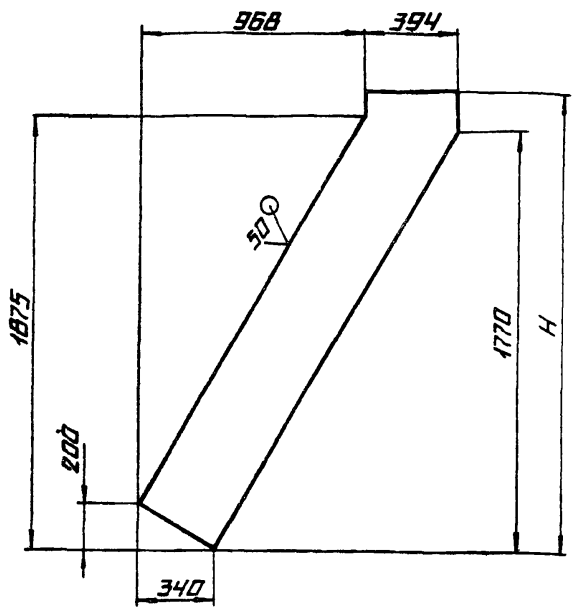

ОБОЗНАЧЕНИЕ	H, ММ	МАССА, КГ
14.13.03.001	1965	12,6
-01	2645	18,9

НЕУКАЗАННЫЕ ПРЕДЕЛЬНЫЕ ОТКЛОНЕНИЯ РАЗМЕРОВ. $h14, \pm \frac{IT14}{2}$

ИЗМ	ЛИСТ	N° ДОКУМ.	ПОДПИСЬ	ДАТА
РАЗРАБ.		КУЗЬМИНА		
ПРОВ.				
Т.КОНТР.				
Н.КОНТР.		САМСОНОВА		
УТВ.				

14.13.03.001

СТЕНКА

ЛИТ.	МАССА	МАСШТАБ
	СМ. ТАБЛ.	—
ЛИСТ	ЛИСТОВ 1	

ЛИСТ Б-ПН-3 ГОСТ 19903-74 / 4-IV-ВСт3сп ГОСТ 16523-70

ЛАТГИПРОПРОМ

КОПИРОВАЛ

ФОРМАТ А4

ФОРМАТ	ЗОНА	ПОЗ	ОБОЗНАЧЕНИЕ	НАИМЕНОВАНИЕ	КОЛ.	ПРИМЕЧАНИЕ
				ДОКУМЕНТАЦИЯ		
А3			14.13.03.000СБ	СБОРОЧНЫЙ ЧЕРТЕЖ		
				МАТЕРИАЛЫ		
		1		УГОЛОК Б-50×50×5 ГОСТ 8509-72 / ВСт3сп ГОСТ 535-79	3,6	М
				ПЕРЕМЕННЫЕ ДАННЫЕ ДЛЯ ИСПОЛНЕНИЙ		
				14 13 03 000		
				ДЕТАЛИ		
А4		2	14.13.03.001	СТЕНКА	2	
А4		3	14.13.03.002	СТЕНКА	1	
А4		4	14.13.03.003	СТЕНКА	1	
				14 13 03 000-01		
				ДЕТАЛИ		
А4		2	14.13.03.001-01	СТЕНКА	2	
А4		3	14.13.03.002-01	СТЕНКА	1	
А4		4	14.13.03.003-01	СТЕНКА	1	

ИЗМ	ЛИСТ	N° ДОКУМ	ПОДПИСЬ	ДАТА
РАЗРАБ		КУЗЬМИНА		
ПРОВ		БРАЦИЛО		
Н.КОНТР		САМСОНОВА		
УТВ		ШНАНДЕР		

14.13.03.000

ВОРОНКА НИЖНЯЯ

ЛИТ.	ЛИСТ	ЛИСТОВ
		1

ЛАТГИПРОПРОМ

КОПИРОВАЛ

ФОРМАТ А4

ИНВ. N° ПОДЛ. | ПОДПИСЬ И ДАТА | ВЗАМ. ИНВ. N° | ИНВ. N° ДУБЛ. | ПОДПИСЬ И ДАТА

14.14.00.000СБ

Типовой проект 903-1-224.86 Альбом 10.4

Инв.№подл. | Подпись и дата | Взам.инв.№ | Инв.№дубл. | Подпись и дата

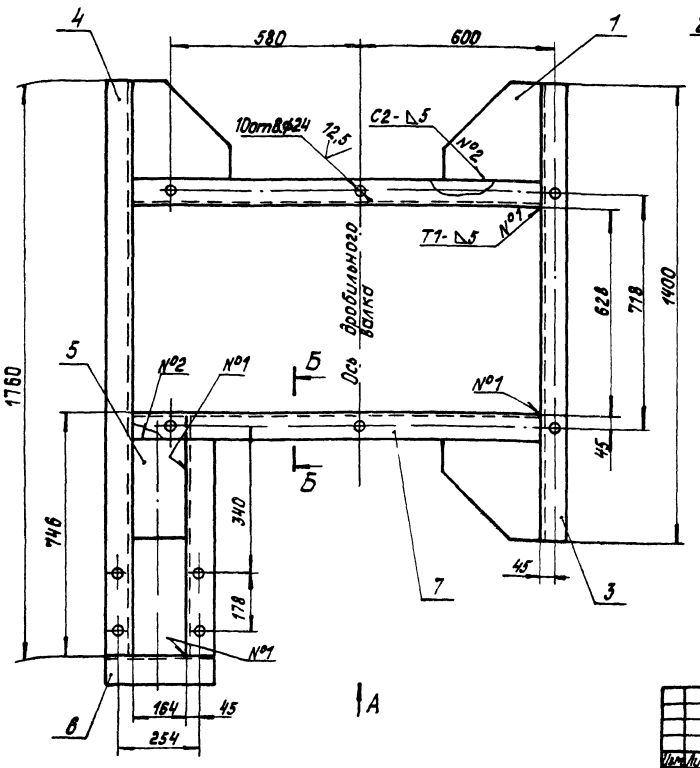

Вид А

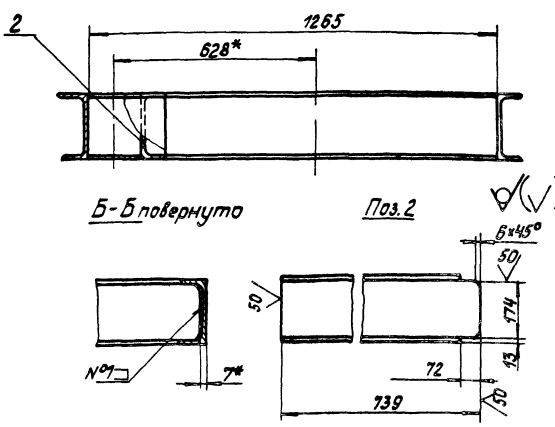

1.* Размеры для справок.
2. H14, h14, $\pm\frac{IT14}{2}$.
3. Шероховатость поверхностей кромок реза 80.
4. Сварные швы по ГОСТ 5264-80.

				14.14.00.000СБ			
Изм.	Лист	№ докум.	Подпись	Дата			
Разраб.		Кузьмина			Рама дробилки. Сборочный чертеж	Лит.	Масса 145	Масштаб 1:10
Пров.		Брацило				Лист	Листов 1	
Т.контр.						ЛАТГИПРОПРОМ		
Н.контр.		Самсонова						
Утв.		Шнайдер						

Копировал Формат А3

14.14.00.007

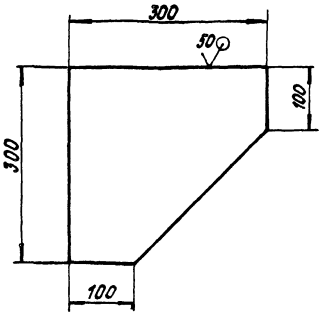

Неуказанные предельные отклонения размеров: h 14.

				14.14.00.001			
Изм.	Лист	№ докум.	Подпись	Дата			
Разраб.		Кузьмина			Косынка	Лит.	Масса 4,4	Масштаб 1:5
Пров.						Лист	Листов 1	
Т.контр.						Лист Б-ПН-8 ГОСТ 19903-74 / ВСт3сп ГОСТ 14637-79	ЛАТГИПРОПРОМ	
Н.контр.		Самсонова						
Утв.								

Копировал Формат А4

Типовой проект 903-1-224.86 Альбом 10.4

Инв.№подл. | Подпись и дата | Взам.инв.№ | Инв.№дубл. | Подпись и дата

Формат	Зона	Поз	Обозначение	Наименование	Кол.	Примечание
				Документация		
А3			14.14.00.000СБ	Сборочный чертеж		
				Детали		
А4		1	14.14.00.001	Косынка	3	
Б4		2	14.14.00.002	Балка		
				Швеллер 20П ГОСТ 8240-72 / ВСт3сп ГОСТ 535-79	1	12,5кг
Б4		3	14.14.00.003	Балка		
				Швеллер 20П ГОСТ 8240-72 / ВСт3сп ГОСТ 535-79	1	25,8кг
Б4		4	14.14.00.004	Балка		
				Швеллер 20П ГОСТ 8240-72 / ВСт3сп ГОСТ 535-79	1	32,4кг
Б4		5	14.14.00.005	Лист		
				Лист Б-ПН-8 ГОСТ 19903-74 / ВСт3сп ГОСТ 14637-79		
				164 h14 × 300 h14	1	3,5кг
Б4		6	14.14.00.006	Связь		
				Швеллер 20П ГОСТ 8240-72 / ВСт3сп ГОСТ 535-79		
				L = 316 h14	1	5,8кг
Б4		7	14.14.00.007	Связь		
				Швеллер 20П ГОСТ 8240-72 / ВСт3сп ГОСТ 535-79	2	23,3кг

				14.14.00.000			
Изм.	Лист	№ докум.	Подпись	Дата			
Разраб.		Кузьмина			Рама дробилки	Лит.	Лист	Листов 1
Пров.		Брацило				ЛАТГИПРОПРОМ		
Н.контр.		Самсонова						
Утв.		Шнайдер						

Копировал Формат А4

Альбом 10.4 Типовой проект 903-1-224.86

Формат	Зона	Поз.	Обозначение	Наименование	Кол.	Примечание
				Документация		
А3			14. 15. 01. 000 СБ	Сборочный чертеж		
				Детали		
А4		1	14. 15. 01. 001	Стенка	1	
			-01	Стенка	1	
Б4		2	14. 15. 01. 002	Стенка		
				Лист Б-ПН-4 ГОСТ 19903-74 / Вст3сп ГОСТ 14637-79		
				552 h 14 × 2310 h 14	1	40,0 кг
Б4		3	14. 15. 01. 003	Стенка		
				Лист Б-ПН-4 ГОСТ 19903-74 / Вст3сп ГОСТ 14637-79		
				552 h 14 × 1810 h 14	1	31,0 кг
Б4		4	14 15 01 004	Уголок		
				Уголок Б-63×63×6 ГОСТ 8509-72 / Вст3сп ГОСТ 535-79		
				L = 688 h 14	4	3,92 кг
Б4		5	14. 15. 01. 005	Уголок		
				Уголок Б-63×63×6 ГОСТ 8509-72 / Вст3сп ГОСТ 535-79	2	4,6 кг
Б4		6	14. 15. 01. 006	Уголок		
				Уголок Б-63×63×6 ГОСТ 8509-72 / Вст3сп ГОСТ 535-79	2	9,44 кг

Изм.	Лист	№ докум.	Подпись	Дата	14. 15. 01. 000			
Разраб.		Кузьмина			Корпус	Лит.	Лист	Листов 1
Пров.		Брацило						
Н. контр.		Самсонова				ЛАТГИПРОПРОМ		
Утв.		Шнайдер						

Копировал Формат А4

14. 15. 01. 001

Рис. 1

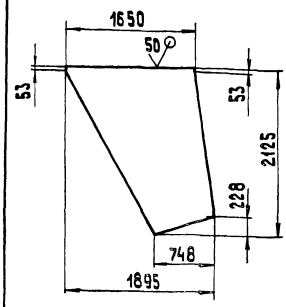

Рис. 2
Остальное см. рис. 1

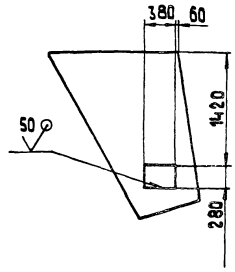

Обозначение	Рис.	Масса, кг
14. 15. 01. 001	1	79
-01	2	76

Неуказанные предельные отклонения размеров: H 14; h 14; $\pm \frac{IT14}{2}$.

Изм.	Лист	№ докум.	Подпись	Дата	14. 15. 01. 001			
Разраб.		Кузьмина			Стенка	Лит.	Масса	Масштаб
Пров.							См. табл.	1:40
Т. контр.						Лист	Листов 1	
Н. контр.		Самсонова			Лист Б-ПН-4 ГОСТ 19903-74 / Вст3сп ГОСТ 14637-79	ЛАТГИПРОПРОМ		
Утв.								

Копировал Формат А4

14. 15. 00. 000СБ

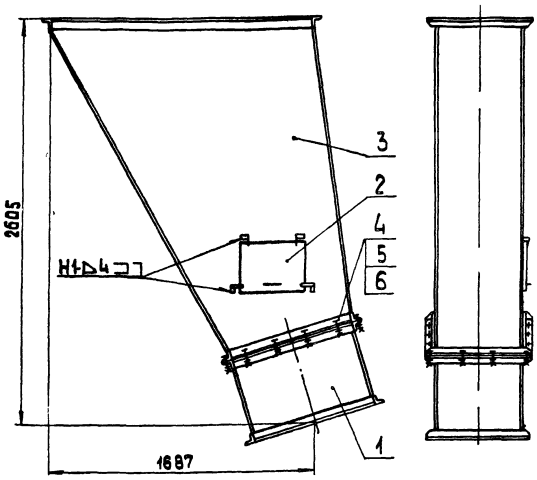

1. Размеры для справок.
2. Сварные швы по ГОСТ 5264-80.

Формат	Зона	Поз.	Обозначение	Наименование	Кол.	Примечание
				Документация		
А4			14. 15. 00. 000 СБ	Сборочный чертеж		
				Сборочные единицы		
А4		1	14. 03. 02. 000	Воронка нижняя	1	
А4		2	14. 08. 01. 100	Дверца	1	
А4		3	14. 15. 01. 000	Корпус	1	
				Стандартные изделия		
		4		Болт М12-6g×35.36.016 ГОСТ 7798-70	16	
		5		Гайка М12.4.016 ГОСТ 5915-70	16	
		6		Шайба 12.02.016 ГОСТ 11371-78	16	

Изм.	Лист	№ докум.	Подпись	Дата	14. 15. 00. 000 СБ			
Разраб.		Кузьмина			Бункер нижний сборочный чертеж	Лит.	Масса	Масштаб
Пров.		Брацило					370	1:20
Т. контр.						Лист	Листов 1	
Н. контр.		Самсонова				ЛАТГИПРОПРОМ		
Утв.		Шнайдер						

Копировал Формат А4

Изм.	Лист	№ докум.	Подпись	Дата	14. 15. 00. 000			
Разраб.		Кузьмина			Бункер нижний	Лит.	Лист	Листов
Пров.		Брацило						
Т. контр.						ЛАТГИПРОПРОМ		
Н. контр.		Самсонова						
Утв.		Шнайдер						

Копировал Формат А4

Типовой проект 903-1-224.86 Альбом 10.4

Формат	Зона	Поз.	Обозначение	Наименование	Кол.	Примечание
				Документация		
А4			14.16.00.000 СБ	Сборочный чертёж		
				Сборочные единицы		
А4		1	14.03.02.000	Воронка нижняя	1	
А4		2	14.08.01.100	Дверца	1	
А4		3	14.16.01.000	Корпус	1	
				Стандартные изделия		
		4		Болт М12-6g×35.36.016 ГОСТ 7798-70	16	
		5		Гайка М12.4.016 ГОСТ 5915-70	16	
		6		Шайба 12.02.016 ГОСТ 11371-78	16	

Изм.	Лист	№ докум.	Подп.	Дата	14.16.00.000			
Разраб.		Кузьмина			Бункер нижний	Лит	Лист	Листов 1
Пров.		Брацило				ЛАТГИПРОПРОМ		
Т. контр.								
Н. контр.		Самсонова						
Утв.		Шнайдер						

Копировал Маяк Формат А4

Типовой проект 903-1-224.86 Альбом 10.4

14.16.00.000 СБ

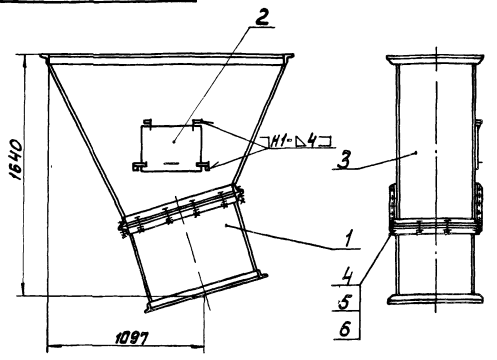

1. Размеры для справок.
2. Сварные швы по ГОСТ 5264-80

Изм.	Лист	№ докум.	Подп.	Дата	14.16.00.000 СБ			
Разраб.		Кузьмина			Бункер нижний	Лит	Масса	Масштаб
Пров.		Брацило			Сборочный чертёж		255	1:20
Т. контр.						Лист	Листов 1	
Н. контр.		Самсонова				ЛАТГИПРОПРОМ		
Утв.		Шнайдер						

Копировал Маяк Формат А4

Типовой проект 903-1-224.86 Альбом 10.4

14.15.01.000 СБ

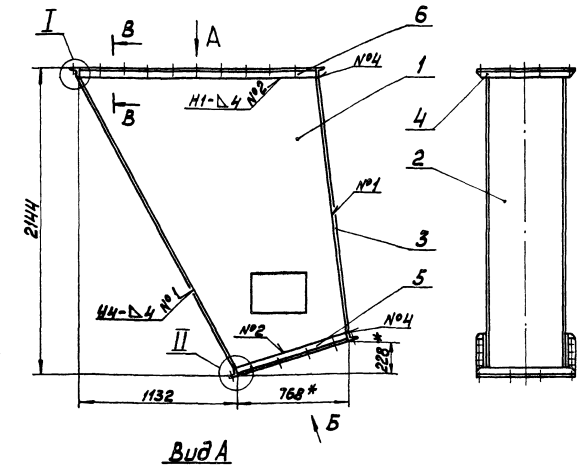

Вид А

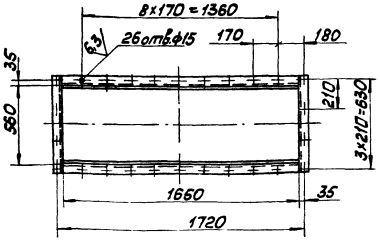

Вид Б повёрнуто

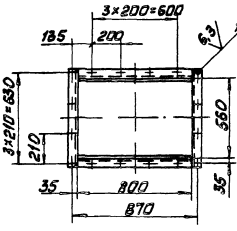

В В
М1:5

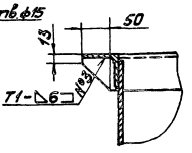

I
М1:5

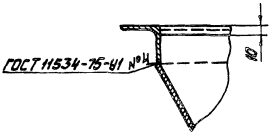

II
М1:5

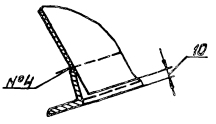

1 *Размеры для справок.
2. $H\,14$, $h\,14 \pm \frac{IT14}{2}$
3. Шероховатость поверхностей кромок реза 50
4 Сварные швы по ГОСТ 5264-80, кроме мест указанных особо.

Изм.	Лист	№ докум.	Подп.	Дата	14.15.01.000 СБ			
Разраб.		Кузьмина			Корпус	Лит	Масса	Масштаб
Пров.		Брацило			Сборочный чертёж		275	1:20
Т. контр.						Лист	Листов 1	
Н. контр.		Самсонова				ЛАТГИПРОПРОМ		
Утв.		Шнайдер						

Копировал Маяк Формат А3

93 000 10 91 ИИ

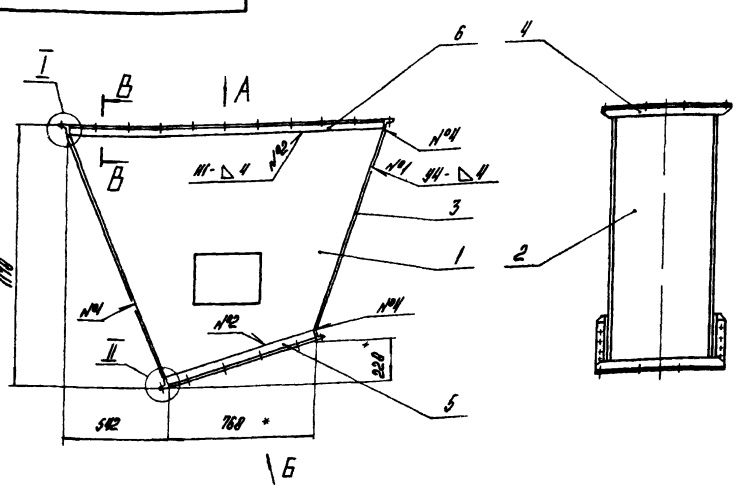

Вид Б повернуто

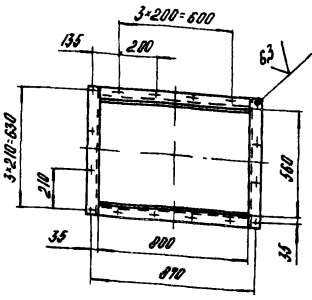

В-В
М1:5

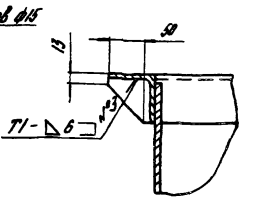

I
М1:5

II
М1:5

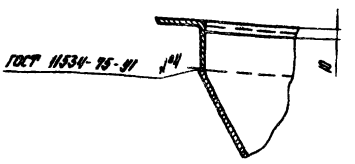

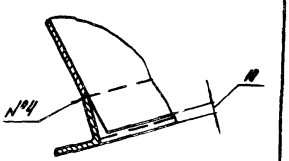

Вид А

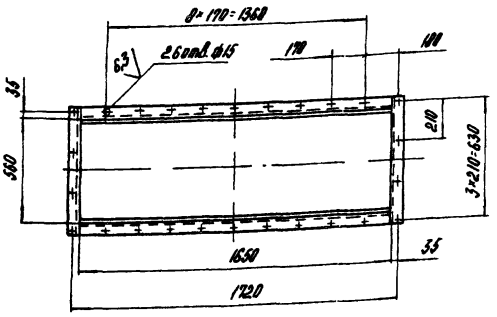

1. * Размеры для справок.
2. $H14, h14 \pm \frac{IT14}{2}$
3. Шероховатость поверхностей кромок реза $\frac{50}{}$
4. Сварные швы по ГОСТ 5264-80, кроме мест указанных особо

						14.16.01.000 СБ		
Изм.	Лист	№ докум.	Подпись	Дата				
Разраб.		Кузьмина			Корпус Сборочный чертеж	Лит	Масса	Масштаб
Пров.		Брацила					160	1:20
Т.контр.						Лист	Листов 1	
Н.контр.		Самсонова				ЛАТГИПРОПРОМ		
Утв.		Шнейдер						

Копировал

Формат А3

100 10 91 ИИ

Рис. 1

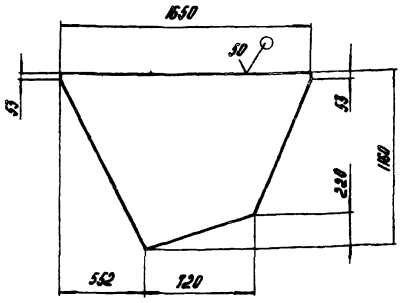

Рис. 2
М1:40
Остальное см. рис. 1

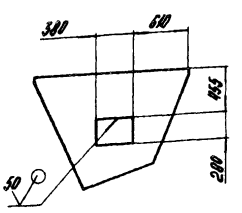

Обозначение	Рис.	Масса, кг
14 16 01 001	1	40
-01	2	37

Неуказанные предельные отклонения размеров $H14, h14 \pm \frac{IT14}{2}$

Формат	Зона	Поз.	Обозначение	Наименование	Кол.	Примечание
				Документация		
А5			14.16.01.000 СБ	Сборочный чертеж		
				Детали		
А4		1	14.16.01.001	Стенка	1	
			-01	Стенка	1	
Б4		2	14.16.01.002	Стенка		
				Лист Б-ПН-Н ГОСТ 19903-74 ВСт3сп ГОСТ 14637-79		
				552 h14 × 1180 h14	1	20,0 кг
Б4		3	14.16.01.003	Стенка		
				Лист Б-ПН-Н ГОСТ 19903-74 ВСт3сп ГОСТ 14637-79		
				552 h14 × 900 h14	1	15,5 кг
Б4		4	14.16.01.004	Уголок		
				Уголок Б-63×63×6 ГОСТ 8509-72 ВСт3сп ГОСТ 535-79		
				L=696 h14	4	3,92 кг
Б4		5	14.16.01.005	Уголок		
				Уголок Б-63×63×6 ГОСТ 8509-72 ВСт3сп ГОСТ 535-79	2	4,6 кг
Б4		6	14.16.01.006	Уголок		
				Уголок Б-63×63×6 ГОСТ 8509-72 ВСт3сп ГОСТ 535-79	2	3,44 кг

						14.16.01.001		
Изм.	Лист	№ докум.	Подпись	Дата				
Разраб.		Кузьмина			Стенка	Лит	Масса	Масштаб
Пров.							см. табл.	1:25
Т.контр.						Лист	Листов 1	
Н.контр.		Самсонова			Лист Б-ПН-Н ГОСТ 19903-74 ВСт3сп ГОСТ 14637-79	ЛАТГИПРОПРОМ		
Утв.								

Формат А4

						14.16.01.000		
Изм.	Лист	№ докум.	Подпись	Дата				
Разраб.		Кузьмина			Корпус	Лит	Лист	Листов
Пров.		Брацила						1
Н.контр.		Самсонова				ЛАТГИПРОПРОМ		
Утв.		Шнейдер						

Копировал

Формат А4

14.17.00.000 СБ

Альбом 10.4

Типовой проект 903-1-224.86

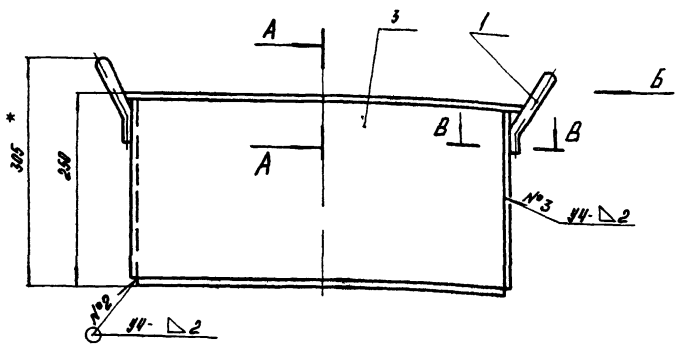

Характеристика шва	Шов нестандартный №1
Шов соединения без скоса кромок, двусторонний, выполняемый ручной дуговой сваркой по контуру примыкания деталей	В-В М1:1 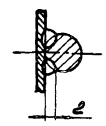

Поз. 3 М1:10

Развертка

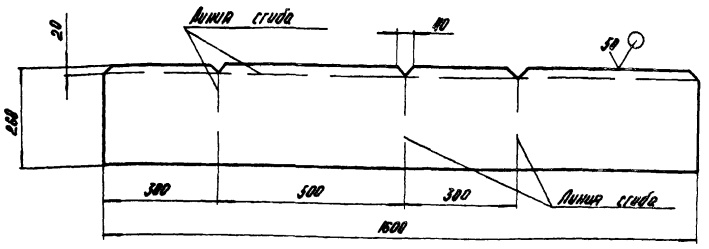

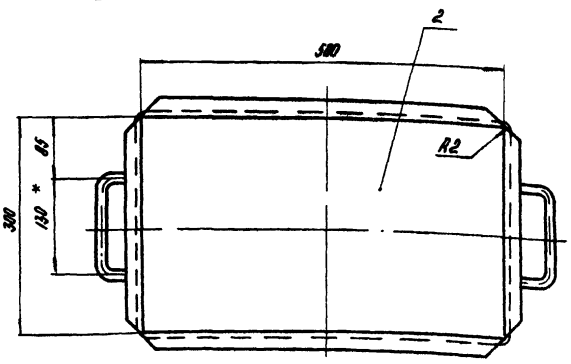

1.* Размеры для справок.
2. $H14, h14, \pm \frac{IT14}{2}$.
3. Шероховатость поверхностей кромок реза: 50 √.
4. Сварные швы по ГОСТ 5264-80.

А–А М1:1

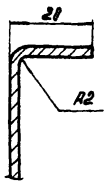

Вид Б

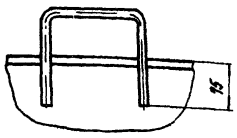

Изм.	Лист	№ докум.	Подп.	Дата
Разраб.		Кузьмина		
Пров.		Брацило		
Т.контр.				
Н.контр.		Самсонова		
Утв.		Шнайдер		

14.17.00.000 СБ

Ящик для металловключений Сборочный чертеж

Лит	Масса	Масштаб
	10	1:5

Лист | Листов 1

ЛАТГИПРОПРОМ

Копировал | Формат А3

14.17.00.001

Альбом 10.4

Типовой проект 903-1-224.86

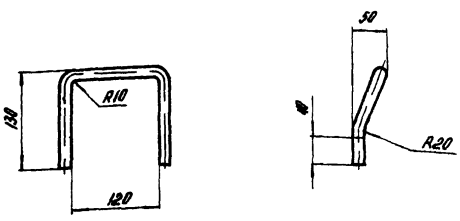

Развертка

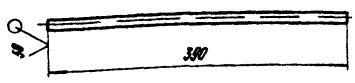

Неуказанные предельные отклонения размеров: $H14, h14, \pm \frac{IT14}{2}$.

Изм.	Лист	№ докум.	Подп.	Дата
Разраб.		Кузьмина		
Пров.				
Т.контр.				
Н.контр.		Самсонова		
Утв.				

14.17.00.001

Ручка

Лит	Масса	Масштаб
	0,25	1:5

Лист | Листов 1

Круг В10 ГОСТ 2590-71 / ВСт3сп ГОСТ 535-79

ЛАТГИПРОПРОМ

Формат А4

Альбом 10.4

Типовой проект 903-1-224.86

Формат	Зона	Поз.	Обозначение	Наименование	Кол.	Примечание
				Документация		
А3			14.17.00.000 СБ	Сборочный чертеж		
				Детали		
А4		1	14.17.00.001	Ручка	2	
Б4		2	14.17.00.002	Дно		
				Лист Б-ПН-2 ГОСТ 19903-74 / 4-IV ВСт3сп ГОСТ 16523-70	1	2,4кг
Б4		3	14.17.00.003	Короб		
				Лист Б-ПН-2 ГОСТ 19903-74 / 4-IV ВСт3сп ГОСТ 16323-70	1	6,7кг

Изм.	Лист	№ докум.	Подпись	Дата
Разраб.		Кузьмина		
Пров.		Брацило		
Н.контр.		Самсонова		
Утв.		Шнайдер		

14.17.00.000

Ящик для металловключений

Лит	Лист	Листов
		1

ЛАТГИПРОПРОМ

Копировал | Формат А4

Альбом 10.4

Типовой проект 903-1-224.86

14.18.00.001

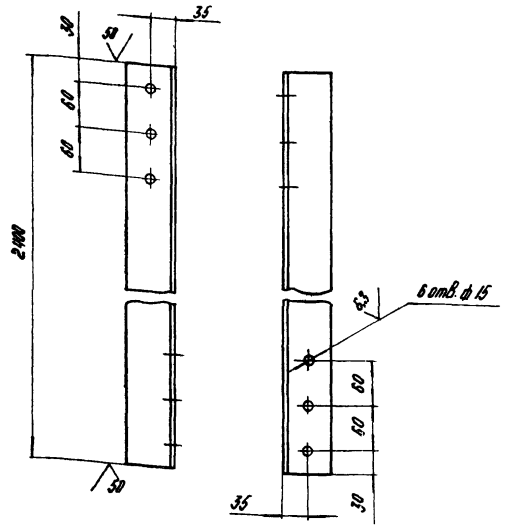

Неуказанные предельные отклонения размеров $H14$, $h14$, $\pm\frac{IT14}{2}$.

Изм.	Лист	№ докум.	Подпись	Дата	14.18.00.001	Лит	Масса	Масштаб
Разраб.		Кузьмина			Подвеска		13,7	1:5
Пров.						Лист	Листов 1	
Т. контр.								
Н. контр.		Самсонова			Уголок Б-63×63×6 ГОСТ 8509-72 / ВСт3сп ГОСТ 535-79	ЛАТГИПРОПРОМ		
Утв.								

Копировал

Формат А4

Альбом 10.4

Типовой проект 903-1-224.86

14.18.00.002

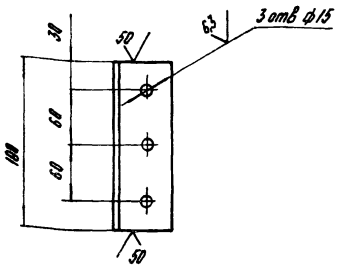

Неуказанные предельные отклонения размеров: $h14$, $H14 \pm \frac{IT14}{2}$.

Изм.	Лист	№ докум.	Подпись	Дата	14.18.00.002	Лит	Масса	Масштаб
Разраб.		Кузьмина			Уголок		1,0	1:4
Пров.						Лист	Листов 1	
Т. контр.								
Н. контр.		Самсонова			Уголок Б-63×63×6 ГОСТ 8509-72 / ВСт3сп ГОСТ 535-79	ЛАТГИПРОПРОМ		
Утв.								

Копировал

Формат А4

Альбом 10.4

Типовой проект 903-1-224.86

14.18.00.000 СБ

14.18.00.000

14.18.00.000-01 - зеркальное отражение

Остальное - см. 14.18.00.000

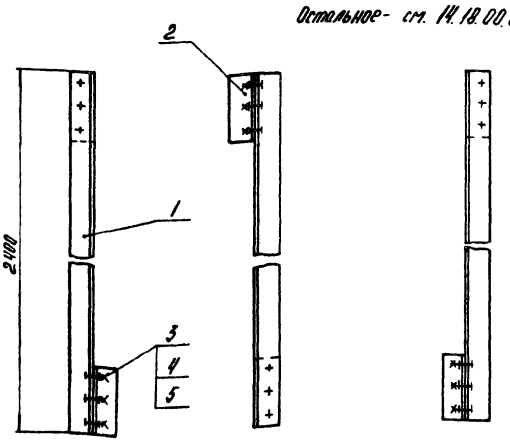

Размер для справок.

Изм.	Лист	№ докум.	Подпись	Дата	14.18.00.000 СБ	Лит	Масса	Масштаб
Разраб.		Кузьмина			Подвеска в сборе		16	1:10
Пров.		Брацило			Сборочный чертеж	Лист	Листов 1	
Т. контр.								
Н. контр.		Самсонова				ЛАТГИПРОПРОМ		
Утв.		Шнайдер						

Копировал

Формат А4

Альбом 10.4

Типовой проект 903-1-224.86

Формат	Зона	Поз.	Обозначение	Наименование	Кол.	Примечание
				Документация		
А4			14.18.00.000 СБ	Сборочный чертеж		
				Детали		
А4		1	14.18.00.001	Подвеска	1	
А4		2	14.18.00.002	Уголок	2	
				Стандартные изделия		
		3		Болт М12-6g×35.36.016 ГОСТ 7798-70	6	
		4		Гайка М12.4.016 ГОСТ 5915-70	6	
		5		Шайба 12.02.016 ГОСТ 11371-78	6	
			Различие исполнений по сборочному чертежу	14.18.00.000 и 14.18.00.000-01		

Изм.	Лист	№ докум.	Подпись	Дата	14.18.00.000	Лит	Лист	Листов
Разраб.		Кузьмина			Подвеска в сборе			1
Пров.		Брацило				ЛАТГИПРОПРОМ		
Н. контр.		Самсонова						
Утв.		Шнайдер						

Копировал

Формат А4

Альбом 10.4

Типовой проект 903-1-224.86

14.19.00.001

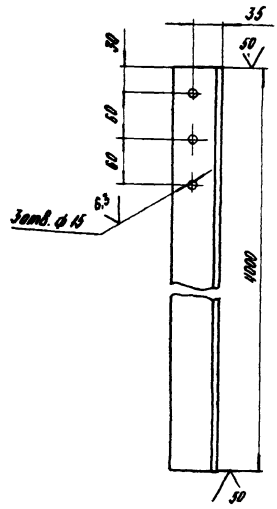

Неуказанные предельные отклонения размеров.
$H14,\ h14 \pm \frac{IT14}{2}$

Изм.	Лист	№ докум.	Подпись	Дата	14.19.00.001			
Разраб.		Кузьмина			Подвеска	Лит	Масса	Масштаб
Пров.							23,0	1:5
Т.контр.						Лист	Листов 1	
Н.контр.		Самсонова			Уголок Б 63×63×6 ГОСТ 8509-72 / ВСт3 сп ГОСТ 535-79	ЛАТГИПРОПРОМ		
Утв.								

Копировал

Формат А4

Альбом 10.4

Типовой проект 903-1-224.86

14.19.00.000 СБ

14.19.00.000

14.19.00.000-01- зеркальное отражение

Остальное- см. 14.19.00.000

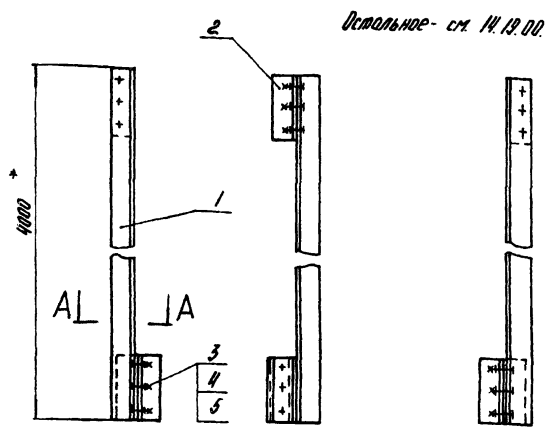

А-А

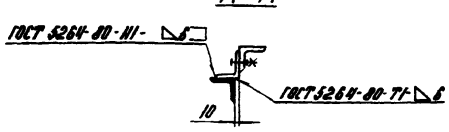

* Размер для справок

Изм.	Лист	№ докум.	Подпись	Дата	14.19.00.000 СБ			
Пров.		Брацило			Подвеска в сборе Сборочный чертеж	Лит	Масса	Масштаб
Т.контр.							27	1:10
Н.контр.		Самсонова				Лист	Листов 1	
Утв.		Шнайдер				ЛАТГИПРОПРОМ		

Формат А4

Альбом 10.4

Типовой проект 903-1-224.86

Формат	Зона	Поз.	Обозначение	Наименование	Кол.	Примечание
				Документация		
А4			14.19.00.000 СБ	Сборочный чертеж		
				Детали		
А4		1	14.19.00.001	Подвеска	1	
А4		2	14.18.00.002	Уголок	3	
				Стандартные изделия		
		3		Болт М12-6g×35.36.016 ГОСТ 7798-70	6	
		4		Гайка М12.4.016 ГОСТ 5915-70	6	
		5		Шайба 12.02.016 ГОСТ 11371-78	6	

Различие исполнений 14.19.00.000 и 14.19.00.000-01 по сборочному чертежу.

Изм.	Лист	№ докум.	Подпись	Дата	14.19.00.000			
Разраб.		Кузьмина			Подвеска в сборе	Лит	Лист	Листов
Пров.		Брацило						1
Н.контр.		Самсонова				ЛАТГИПРОПРОМ		
Утв.		Шнайдер						

Копировал

Формат А4

gost.e-ecolog.ru