ТИПОВОЙ ПРОЕКТ 903-1-225.86

КОТЕЛЬНАЯ С ТРЕМЯ КОТЛАМИ КВ-ТС[В]-10 И ТРЕМЯ КОТЛАМИ КЕ-10-14С.

ЗАКРЫТАЯ СИСТЕМА ТЕПЛОСНАБЖЕНИЯ.

ТОПЛИВО-КАМЕННЫЕ И БУРЫЕ УГЛИ.

АЛЬБОМ 5.2

ВОДОПОДГОТОВИТЕЛЬНАЯ УСТАНОВКА.

СТРОИТЕЛЬНЫЕ ИЗДЕЛИЯ.

21535-08
1-14

gost.e-ecolog.ru

Привязан

Инв.№

ТИПОВОЙ ПРОЕКТ 903-1-225.86

КОТЕЛЬНАЯ С ТРЕМЯ КОТЛАМИ КВ-ТС[В]-10 И ТРЕМЯ КОТЛАМИ КЕ-10-14С.

ЗАКРЫТАЯ СИСТЕМА ТЕПЛОСНАБЖЕНИЯ. ТОПЛИВО-КАМЕННЫЕ И БУРЫЕ УГЛИ.

АЛЬБОМ 5.2

Разработан проектным институтом
„ЛАТГИПРОПРОМ"

Главный инженер института /В.Овчаров/
Главный инженер проекта /Я.Кидбальский/

Утвержден Госстроем СССР
Протокол № А4-30 от 20 мая 1986 г.

				Привязан	
Инв. №					

21.535-08

Содержание альбома

Обозначение	Наименование	Стр.
ТП 903-1-225.86 КЖ1.И.03.010	Колонна К60-9-1	3
КЖ1.И.03.020	Колонна К60-9-2	4
КЖ1.И.03.030	Колонна К60-9-3	5
КЖ1.И.03.040	Колонна К60-25-1	6
КЖ1.И.03.050	Колонна К60-25-2	7
КЖ1.И.03.060	Колонна К60-25-3	8
КЖ1.И.03.070	Колонна К60-9-4	9
КЖ1.И.03.080	Колонна К60-9-5	10
КЖ1.И.03.090	Колонна К60-9-6	11
КЖ1.И.03.100	Колонна 1КФ-61-1-1	12
КЖ1.И.03.110	Колонна 1КФ-61-1-2	13
КЖ1.И.04.100	Балка 1БСТ6-1АIVТ-1	14
КЖ1.И.04.200	Балка (1БСТ9-1АIVТ-1, 1БСТ9-4АIVТ-1)	15
КЖ1.И.08.100	Панель стеновая (ПС60.12.2.0-2Л-41-1, ПС60.18.2.0-2Л-44-1)	16
КЖ1.И.08.200	Панель стеновая (ПС60.12.2.0-2Л-42-1, ПС60.18.2.0-2Л-42-1)	17
КЖ1.И.ПРм1.10	Сетка С1	18
КЖ1.И.ПРм1.20	Сетка С2	
КЖ1.И.ПРм1.30	Сетка С3	19
КЖ1.И.ПРм1.40	Сетка С4	

Обозначение	Наименование	Стр.
ТП 903-1-225.86 КЖ1.И.ПРм1.50	Сетка С5	20
КЖ1.И.ПРм1.60	Сетка С6	
КЖ1.И.ПРм1.70	Сетка С7	
КЖ1.И.ПРм3.2	Каркас Кр1-1	21
КЖ1.И.ум1.10	Каркас (Кр1, Кр2)	22
КЖ1.И.ум2.10	Каркас (Кр3, Кр4)	23
КЖ1.И.1	Насадка (Нф1^{а}, Нф1^{б})	24
КЖ1.И.2	Опорный столик (МС1, МС2)	25
КЖ1.И.3	Опорная консоль МС3	26
КЖ1.И.4	Опорная консоль МС4	
КЖ1.И.5	Опорный столик (МС5; МС6)	27
КЖ1.И.6	Рама металлическая РМ1	28
КЖ1.И.ТУ	Технические условия	

Альбом 5.2

Типовой проект 903-1-225.86

Инв. № подл. | Подпись и дата | Взам. инв. №

Формат А3

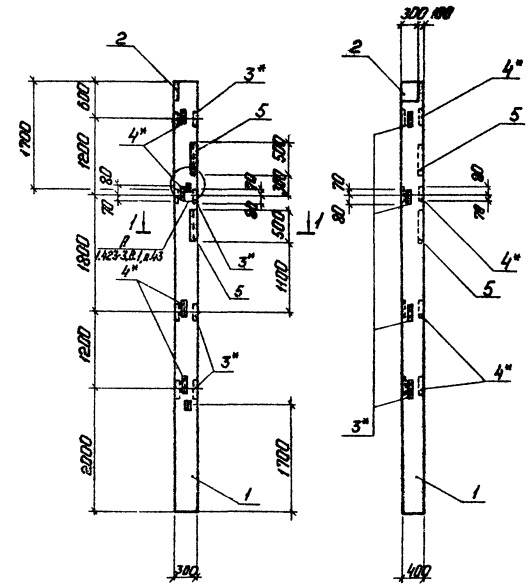

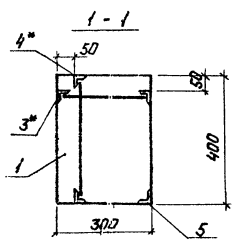

Формат	Поз.	Обозначение	Наименование	Кол.	Примечание
			Документация		
		1.423-3, Вып.0-1	Железобетонные колонны одноэтажных производственных зданий без мостовых кранов высотой до 16м		
			Сборочные единицы		
А3	1	1.423-3, Вып.1 лист 21	Колонна К60-9	1	
А4	2	1.423-3, Вып.2 лист 135	Закладное изделие КМ1-1	1	
А4	3*	1.423-3, Вып.2 лист 141	М1-13	4	
А3	4*	1.423-3, Вып.2 лист 141	М1-14	4	
А3	5	3.400-6/76 лист 34	МИ4-21	2	

Ведомость расхода стали на дополнительные закладные детали на элемент, кг

Марка элемента	Изделия закладные										Итого	Общий расход
	Арматура класса					Прокат марки						
	AI		AIII			Ст3кп2						
	ГОСТ 5781-82					ТУ 14-1-3023-80		ТУ 14-1-3023-80				
	ф6	ф8	ф12	ф14	ф22	∠45×5	∠75×7	Б-10				
К60-9-1	0,2	2,4	22,8	2,0	1,4	11,52	16,0	6,8			42,6	42,6

1. Узлы установки закладных изделий см. 1.423-3, в. 1, л. 71.
2. Покрытие поверхностей: 1* чет. Ц 160 ГОСТ 9.073-77 остальных грунт ГФ 020 ТУ 6-10-164-77, эмаль ПФ 115 серая, ГОСТ 6465-76* чет. Ц 1 ГОСТ 9.032-74.

ГИП	Шифрин			ТП 903-1-225.86	КЖ1.К.03.010
Нач.отд.	Кондакова				
К.контр.	Карасев			Колонна К60-9-1	Стадия: Р; Масса: 2,0т; Масштаб:
Гл.констр.	Инфрасов				Лист 1; Листов 1
Рук.гр.	Шумячер				ЛАТГИПРОПРИМ
Гл.инж.	Шифрин				
Техник	Китская				

Копировал

Формат А3

Альбом 5.2
Типовой проект 903-1-225.86
Инв.№ подл. | Подп. и дата | Взам.инв.№

Типовой проект 903-1-225.86 Альбом 5,2

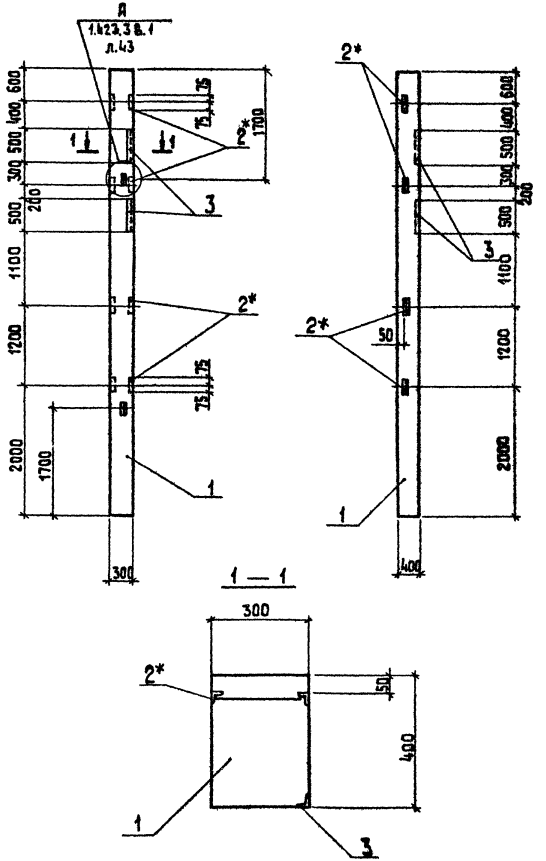

Форма	Зона	Поз.	Обозначение	Наименование	Кол.	Примечание
				Документация		
			1.423-3 Вып.0-1	Железобетонные колонны для одноэтажных производственных зданий без мостовых кранов высота до 9,6 м		
				Сборочные единицы		
А3		1	1.423-3 Вып.1 лист 21	Колонна К 60-9		
А4		2*	1.423-3 Вып.2 лист 141	Закладное изделие М1-13	4	
А4		3	3.400-6/76 лист 34	МИ 4-21	2	

Ведомость расхода стали на дополнительные закладные детали на элемент, кг

Марка элемента	Изделия закладные							Общий расход
	Ар-ра класса			Прокат марки			Всего	
	А III			В ст 3 кп 2				
	ГОСТ 5781-82			ГОСТ 8509-72				
	ф8	ф12		L63x5	L75x7			
К 60-9-2	2,4	0,96		5,76	16,0		25,12	25,12

1. Узлы установки закладных изделий см. 1.423-3, В.1, л.71
2. Покрытие поверхностей закладных деталей
)* - Мет. Ц 160, остальных - грунт ГФ-020 ТУ6-10-1642-77 эмаль ПФ-115 серая, ГОСТ 6465-76* VIII.4/1 ГОСТ 9.032-74.

ГИП	Никольский		
Нач.отд.	Новожилова		
Н.контр.	Алясова		
Гл.конст.	Андриевская		
Рук.гр.	Шульги		
Ст.инж.	Шафирова		
Техник	Скитская		

ТП 903-1-225.86 КЖ1.И.03.020

Колонна К 60-9-2

Стадия	Масса	Масштаб
Р	2,0т	

Лист | Листов 1

ЛАТГИПРОПРОМ

Копировал 38 формат А3

Инв. № подл. | Подпись и дата | Взам. инв. №

Альбом 5.2

Типовой проект 903-1-225.86

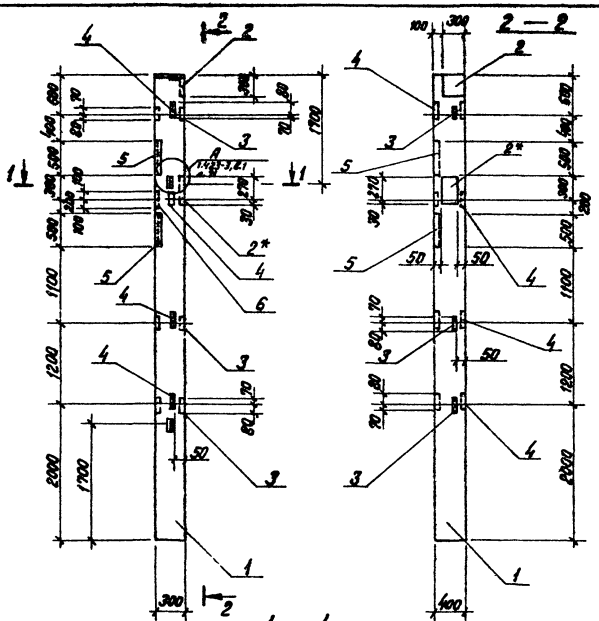

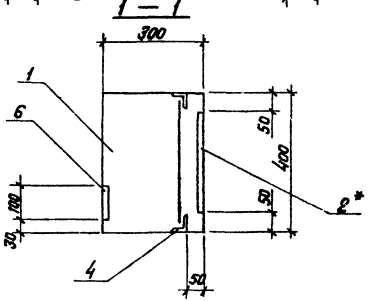

Формат	Зона	Поз.	Обозначение	Наименование	Кол.	Примечание
				Документация		
			1.423-3 вып. 0-1	Железобетонные колонны для одноэтажных производственных зданий без мостовых кранов высота до 9,6 м		
				Сборочные единицы		
А3		1	1.423-3 вып.1 лист 21	Колонна К60-9	1	
А4		2*	1.423-3 вып.2 лист 135	Закладное изделие НМ1-1*	2	
А4		3	1.423-3 вып.2 лист 141	М1-13	3	
А4		4	1.423-3 вып.2 лист 141	М1-14	4	
А4		5	3.400-6/76 лист 34	МН4-21	2	
А4		6	1.400-6/76 лист 107	М8-11	1	

Ведомость расхода стали на дополнительные закладные детали на элемент, кг

Марка элемента	Изделия закладные											Общий расход
	Арматура класса						Прокат марки				Всего	
	А I		А III				Вст 3 кп 2					
	ГОСТ 5781-82						ГОСТ 8509-72		ГОСТ 19.903-74			
	ф6		ф8	ф12	ф14	ф22	L63×5	L75×7	δ=6	δ=10		
К60-9-3	0,4		2,6	2,04	4,0	2,8	10,08	16,0	0,9	13,6	52,42	52,42

1. *Покрытие наружных поверхностей закладных деталей Мет. Ц 160
2. Узлы установки закладных изделий см. 1.423-3, в.1, л. 71
3. Покрытие неоговоренных деталей: грунт ГФ-020 ТУ6-10-1642-77, эмаль ПФ-115, серая ГОСТ 6465-76 VIII-4/1.

ГИП	Недвальский		
Нач. отд.	Новожилов		
Н.констр.	Алясова		
Гл.констр.	Андреевская		
Рук. гр.	Шульгина		
Ст.инж.	Шафирова		
Техник	Скитская		

ТП 903-1-225.86 КЖ1.И.03.030

Колонна К60-9-3

Стадия	Масса	Масштаб
Р	2,0 т	

Лист | Листов 1

ЛАТГИПРОПРОМ

Инв. № подл. | Подпись и дата | Взам. инв. №

Копировал [illegible]

Формат А3

21535-08

Типовой проект 903-1-225.86 Альбом 5.2

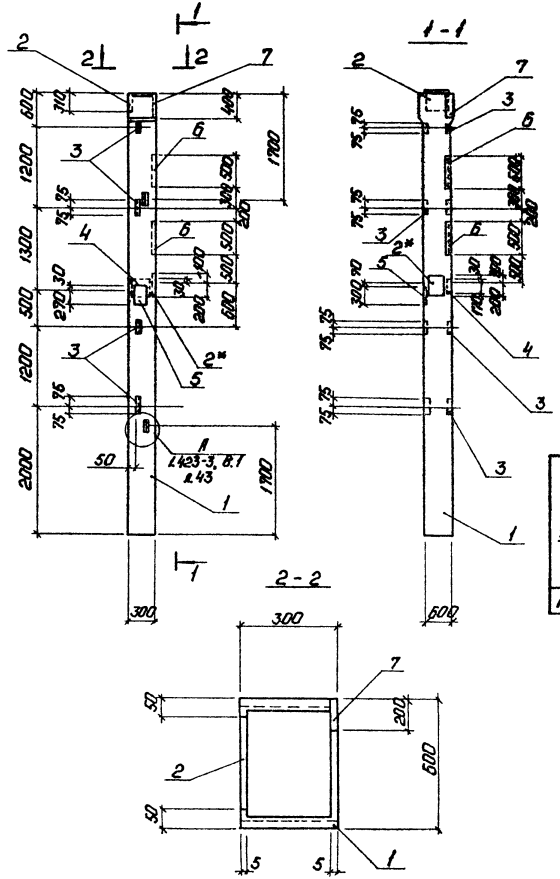

Формат	Зона	Поз.	Обозначение	Наименование	Кол.	Примечание
				Документация		
			1.423-3 Вып.0-1	Железобетонные колонны для одноэтажных производственных зданий без мостовых кранов высота до 9,6м		
				Сборочные единицы		
А3		1	1.423-3 Вып.1 лист 23	Колонна К60-25	1	
А4		2*	1.423-3 Вып.2 лист 135	Закладное изделие НМ1-1*	2	
А4		3	1.423-3 Вып.2 лист 141	М1-14	4	
А4		4	1.423-3 Вып.2 лист 135	НМ1-3	1	
А4		5	1.423-3 Вып.2 лист 136	НМ1-4	1	
А4		6	3.400-6/76 лист 34	МИ4-21	2	
А4		7	1.400-6/76 лист 44	М1-5-5	1	

Ведомость расхода стали дополнительные закладные детали на элемент, кг

Марка элемента	Изделия закладные													Всего	Общий расход
	Арматура класса							Прокат марки							
	А I		А III					В ст 3 кп 2							
	ГОСТ 5781-82							ГОСТ 8509-72			ГОСТ 19903-74*				
	ф6		ф8	ф12	ф14	ф22		L63=5	L75=7		δ=10				
К60-25-1	0,8		2,4	1,82	7,6	5,6		5,76	16,0		31,9			71,88	71,88

1. *Покрытие наружных поверхностей закладных деталей мет. Ц160.
2. Узлы установки закладных изделий см. 1.423-3, в.1 л.71
3. Покрытие неоговоренных деталей грунт ГФ-020 ТУ6-10-1642-77, эмаль ПФ-115 серия ГОСТ 6465-76 III.4/1.

ГИП	Надпольский		
Нач.отд.	Соболь		
Н.контр.	Плясова		
Гл.констр.	Андриевская		
Рук.гр.	Шульгина		
Ст.инж.	Шостаковская		
Техник	Скитская		

ТП 903-1-225.86 КЖ1.И.03.040

Колонна К60-25-1

Стадия	Масса	Масштаб
Р	2,8т	

Лист | Листов 1

ЛАТГИПРОПРОМ

Инв.№ подл. | Подп. и дата | Взам.инв.№

Копировал: | Формат А3

21535-08

Типовой проект 903-1-225.86 Альбом 5.2

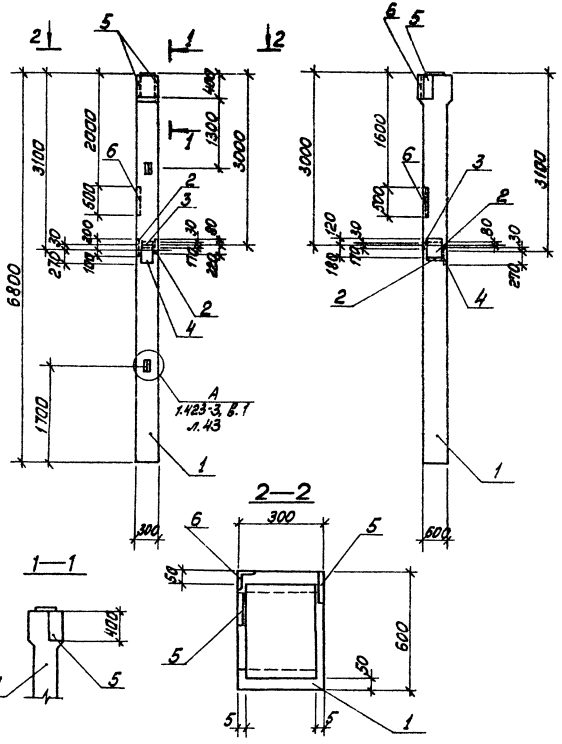

Форма	Зона	Поз.	Обозначение	Наименование	Кол.	Примечание
				Документация		
				Железобетонные колонны для одноэтажных производственных зданий без мостовых кранов высота до 9,6м		
			1.423-3 вып.0-1			
				Сборочные единицы		
А3		1	1.423-3 вып.1 лист 23	Колонна К60-25	1	
А4		2	1.423-3 вып.2 лист 135	Закладное изделие НМ1-1	2	
А4		3	1.423-3 вып.2 лист 135	НМ1-3	1	
А4		4	1.423-3 вып.2 лист 136	НМ1-4	1	
А4		5	1.400-6/76 лист 44	М1-5-5	2	
А4		6	3.400-6/76 лист 34	МИ4-21	2	

Ведомость расхода стали на дополнительные закладные детали на элемент, кг

Марка элемента	Изделия закладные										Общий расход
	Арматура класса						Прокат марки			Всего	
	А I		А III				Вст3 кп2				
	ГОСТ 5781-32						ГОСТ 8509-72		ГОСТ 19903-74		
	ф6		ф8	ф12	ф14	ф22	L75×7		$\sqrt{\Gamma}$=10		
К60-25-2	0,8		2,4	1,5	8,4	5,6	16,0		38,8	73,5	73,5

1. Узлы установки закладных изделий ст.1.423-3, в.1, л.71.
2. Покрытие поверхностей закладных деталей – грунт ГФ 020 ТУ6-10-1642-77, эмаль ПФ-115, серия ГОСТ 6465-76 VII. 4/1 ГОСТ 3.032-74.

ГИП	Шевельский			ТП 903-1-225.86	КЖ1.И.03.050
Нач.отд.	Н-Кожилова			Колонна К60-25-2	Стадия: Р; Масса: 2,8т; Масштаб:
Н.контр.	Алясова				Лист; Листов 1
Гл.конст.	Андриевская				ЛАТГИПРОПРОМ
Рук.гр.	[illegible]				
Ст.инж.	Шифрин				
Техник	Скитская				

Инв.№ подл. | Подп. и дата | Взам.инв.№

Копировал [illegible] Формат А3

Альбом 5.2

Типовой проект 903-1-225.86

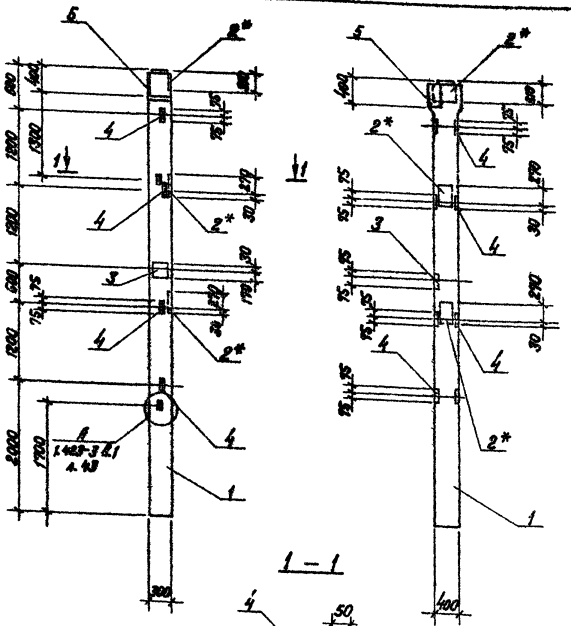

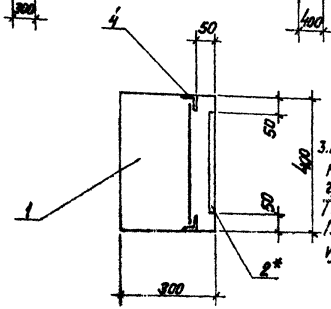

3. Покрытие неоговоренных закладных деталей грунт ГФ-020 ТУ6-10-1642-77, эмаль ПФ115, серая ГОСТ 6465-76 VII. 4/1 ГОСТ 9.032-74.

Формат	Зона	Поз.	Обозначение	Наименование	Кол.	Примечание
				Документация		
			1.423-3 вып. 0-1	Железобетонные колонны для одноэтажных производственных зданий без мостовых кранов высота до 9,6 м		
				Сборочные единицы		
А3		1	1.423-3 вып.2 лист 23	Колонна К60-25	1	
А4		2*	1.423-3 вып.2 лист 135	Закладное изделие НМ1-1*	3	
А4		3	1.423-3 вып.2 лист 135	НМ1-3	1	
А4		4	1.423-3 вып.2 лист 141	М1-14	4	
А4		5	1.400-6/76 лист 44	М1-5-5	1	

Ведомость расхода стали на дополнительные закладные детали на элемент, кг

Марка элемента	Изделия закладные									Общий расход
	Арматура класса					Прокат марки			Всего	
	А I		А III			Вст3 кп2				
	ГОСТ 5781-82					ГОСТ 8509-72		ГОСТ 19903-74		
	ф6		ф12	ф14	ф22	63×5		δ=10		
К60-25-3	0,8		1,82	6,8	5,6	5,76		31,9	52,68	52,68

1. * Покрытие наружных поверхностей закладных деталей Мет.ЦГ60
2. Узлы установки закладных изделий см. 1.423-3, в.1 л. 71

ГИП	Подбальская		
Нач. отд.	Новожилова		
Н. контр.	Алясова		
Гл. констр.	Андриевская		
Рук. гр.	Шульгина		
Ст. инж.	Шафирова		
Техник	Скутская		

ТП 903-1-225.86 КЖ1.И.03.ОСО

Колонна К60-25-3

Стадия	Масса	Масштаб
Р	2,8 т	

Лист | Листов 1

ЛАТГИПРОПРОМ

Копировал

Формат А3

21535-08

Инв. № подл. | Подпись и дата | Взам.

Типовой проект 903-1-225.86 Альбом 5.2

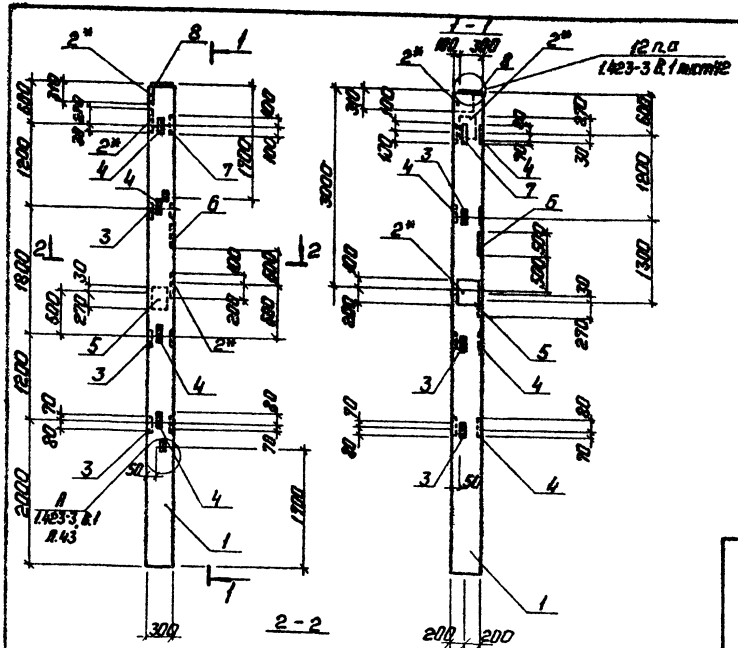

Формат	Зона	Поз.	Обозначение	Наименование	Кол.	Примечание
				Документация		
			1.423-3 Вып. 0-1	Железобетонные колонны для одноэтажных производственных зданий без мостовых кранов высота до 9,6 м		
				Сборочные единицы		
А3		1	1.423-3 Вып. 1 лист	Колонна	1	
А4		2*	1.423-3 Вып. 2 лист 135	Закладное изделие НМ1-1*	3	
А4		3	1.423-3 Вып. 2 лист 141	М1-13	3	
А4		4	1.423-3 Вып. 2 лист 141	М1-14	4	
А4		5	1.423-3 Вып. 2 лист 136	НМ1-4	1	
А4		6	3.400-6/76 лист 34	МИ4-21	1	
А4		7	1.400-6/76 лист 107	М8-11	1	
		8	1.400-6/76 лист 60	М2-14	1	

Ведомость расхода стали на дополнительные закладные детали на элемент, кг

Марка элемента	Изделия закладные											Общий расход
	Арматура класса						Прокат марки				Всего	
	А I	А III					В ст 3 кп 2					
	ГОСТ 5781-82						ГОСТ 2509-72		ГОСТ 19903-74*			
	ф6	ф8	ф12	ф14	ф16	ф22	L63×5	L75×7	б=6	б=10		
К60-9-4	0,8	1,4	2,04	8,8	2,5	5,6	10,08	8,0	0,9	33,8	73,92	73,92

1.* Покрытие наружных поверхностей закладных деталей мет. Ц160.
2. Узлы установки закладных изделий см. 1.423-3, В.1 л. 71.

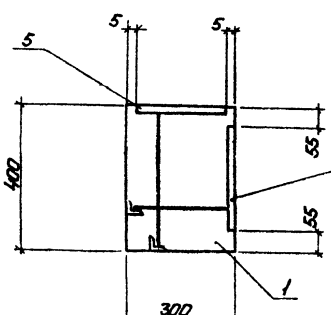

2 3. Покрытие неоговоренных деталей - грунт ГФ 020 ТУ6-10-1642-77, эмаль ПФ115 серия ГОСТ 6465-76 VII.4/1. ГОСТ 9.032-74.

ГИП	Нидзиловский		
Нач.отд.	Новожилова		
Н.контр.	Алясова		
Гл.контр.	Андреевская		
Рук.гр.	Шульгина		
Ст.инж.	Шарапов		
Техник	Скитская		

ТП 903-1-225.86 КЖ1.Н.03.070

Колонна К60-9-4

Стадия	Масса	Масштаб
Р	20т	

Лист | Листов 1

ЛАТГИПРОПРОМ

Инв. № подл. | Подп. и дата | Взам. инв. №

Копировал: 1 Формат А3

21535-08

Альбом 5.2

Типовой проект 903-1-225.86

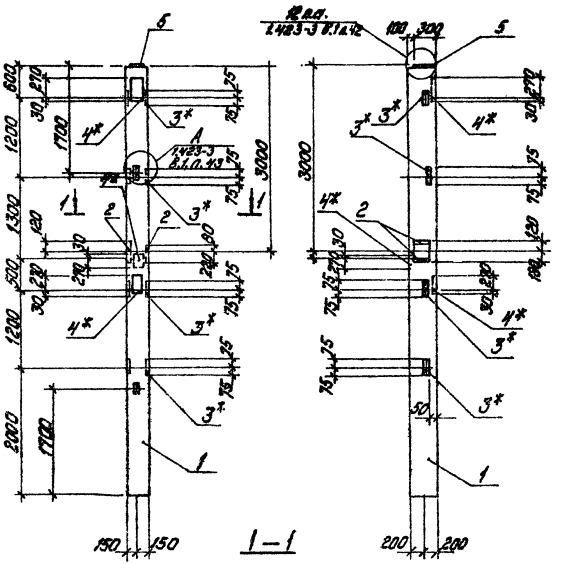

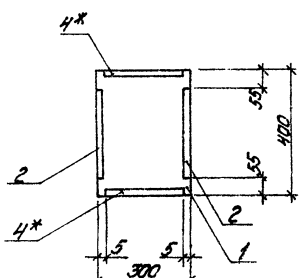

Формат	Зона	Поз.	Обозначение	Наименование	Кол.	Примечание
				Документация		
			1.423-3 вып.0-1	Железобетонные колонны для одноэтажных производственных зданий без мостовых кранов высота до 9,6 м		
				Сборочные единицы		
А3		1	1.423-3 вып.1 лист 21	Колонна К60-9	1	
А4		2	1.423-3 вып.2 лист 135	Закладное изделие НМ1-1	2	
А4		3*	1.423-3 вып.2 лист 141	М1-13	4	
А4		4*	1.423-3 вып.2 лист 136	НМ1-4*	3	
А4		5	1.400-6/76 лист 60	М2-14	1	

Ведомость расхода стали на дополнительные закладные детали на элемент, кг

Марка элемента	Изделия закладные												Общий расход
	Арматура класса							Прокат марки				Всего	
	А I		А III					ВСт3 кп2					
	ГОСТ 5781-82							ГОСТ 8509-72		ГОСТ 19903-74*			
	Ф6		Ф12	Ф14	Ф16	Ф22		1,63×5		δ=10			
К60-9-5	1,0		0,96	12,4	2,5	7,0		5,76		36,6		66,22	66,22

1.* Покрытие наружных поверхностей закладных деталей мет. Ц160.
2. Узлы установки закладных изделий см. 1.423-3. Вып.1, л.71.
3. Покрытие неоговоренных деталей - грунт ГФ 020 ТУ6-10-1642-77 эмаль ПФ115 серая ГОСТ 6465-76 VII.4/1 ГОСТ 9.032-74.

ГИП	Чернольский			ТП 903-1-225.86		КЖ1.И.03.080	
Нач. отд.	Новоселова			Колонна К60-9-5	Стадия	Масса	Масштаб
Н. контр.	Атаева				Р	2,0 т	
Гл. констр.	Андреевская				Лист	Листов 1	
Рук. гр.	Шульгина				ЛАТГИПРОПРОМ		
Ст. инж.	Шаршина						
Техник	Екатская						

Инв. № подл. | Подпись и дата | Взам. инв. №

копировал: Дубкова

формат А3

21535-08

Типовой проект 903-1-225.86 Альбом 5.2

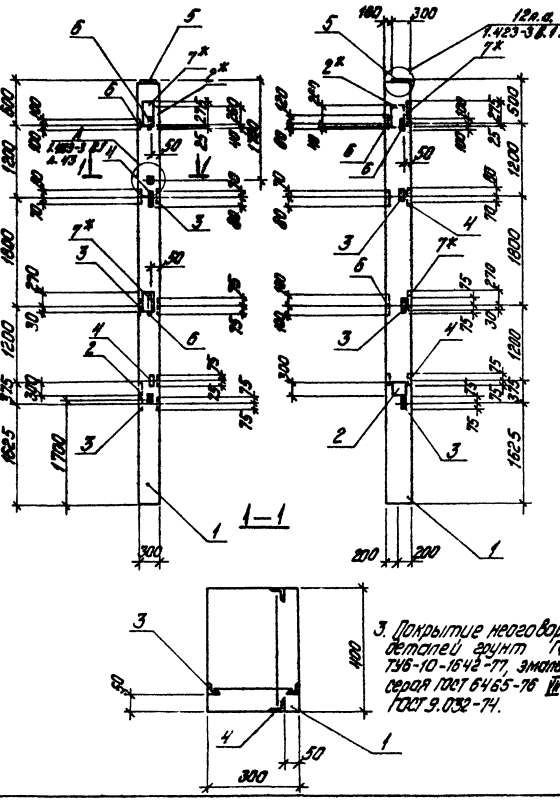

Позиция	Кол.	Поз.	Обозначение	Наименование	Кол.	Примечание
				Документация		
			1.423-3 Вып.0-1	Железобетонные колонны для одноэтажных производственных зданий без мостовых кранов высотой 10,8 м		
				Сборочные единицы		
А3		1	1.423-3 Вып.1 лист 8	Колонна К60-9		1
М1		2*	1.423-3 Вып.2 лист 139	Закладное изделие МН1*		2
М1		3	1.423-3 Вып.2 лист 141	М1-13		3
М1		4	1.423-3 Вып.2 лист 141	М1-14		2
М1		5	1.400-6/76 лист 60	М2-14		1
М1		6	1.400-6/76 лист 107	М8-11		2
М1		7*	1.423-3 Вып.2 лист 136	МН1-4*		2

Ведомость расхода стали на дополнительные закладные детали на элемент, кг

	Изделия закладные											
	Арматура класса						Прокат марки				Всего	Общий расход
	AI		AIII				Вст3кп2					
	ГОСТ 5781-82						ТУ14-1-5508-72		ГОСТ 19903-74*			
	Ø5	Ø8	Ø12	Ø14	Ø16	Ø22	153×5		Б-6	Б-10		
К60-9-6	0,8	0,4	1,38	9,6	2,5	8,8	7,4		1,8	23,8	45,8	45,84

1* Покрытие торцевых поверхностей закладных деталей тип. 4.160.
2. Узлы установки закладных изделий см. 1.423-3 в.1, л. 71.

| | | | | | | | | | | |

Типовой проект 903-1-225.86 Альбом 5.2

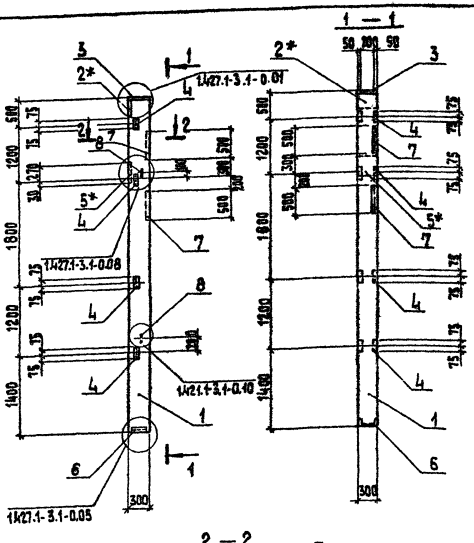

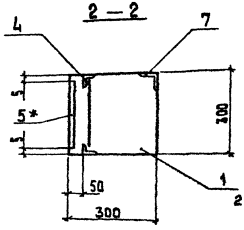

остальных - грунт ГФ-020 ТУ6-10-1642-77, эмаль ПФ 115 серая ГОСТ 6465-76 VII. 4/1 ГОСТ 9.032-74.

2. Узлы установки закладных изделий даны в сер. 1.423-3 В.1 л.71

Формат	Зона	Поз.	Обозначение	Наименование	Кол.	Примечание
				Документация		
			1.427.1-3.1-1.00-022	Железобетонные колонны для одноэтажных производственных зданий без мостовых кранов, высота до 16 м		
				Сборочные единицы		
А3		1	1.427.1-3.1-1.00-022	Колонна 1 КФ 61-1	1	
А4		2	1.427.1-3 Вып. 2 стр. 55	Закладное изделие МН1 *	1	
А4		3	1.427.1-3 Вып. 2 стр. 56	МН2	1	
А4		4	1.427.1-3 Вып. 2 стр. 67	МН 28	4	
А4		5*	1.427.1-3 Вып. 2 стр. 65	МН 21 *	1	
А4		6	1.427.1-3 Вып. 2 стр. 59	МН 7	1	
А4		7	3.400-6176 лист 34	МИ4-21	2	
А4		8	1.427.1-3.2-0.21. 0 СБ	МН 32	4	

Ведомость расхода стали на дополнительные закладные детали на элемент, кг

Марка элемента	Изделия закладные											Общий расход
	Арматура класса					Прокат марки					Всего	
	А III					В ст 3 кп 2						
	ГОСТ 5781-82					ГОСТ 8509-72			ГОСТ 19903-74			
	ф8	ф10	ф12	ф14		L63×5	L75×7	L90×6	δ=8	δ=10		
1КФ 61-1-1	2,4	3,26	0,8	4,9		5,6	16,0	4,2	5,7	9,5	52,36	52,36

1. * Покрытие наружных поверхностей закладных деталей Мет. Ц 160

ГИП	Нидзальский	
Нач. отд.	Новожилова	
Н. контр.	Алясова	
Гл. констр.	Андриевская	
Рук. гр.	Шульгина	
Ст. инж.	Шафирова	
Техник	Скитская	

ТП 903-1-225.86 КЖ1.И.03.100

Колонна 1КФ 61-1-1

Стадия	Масса	Масштаб
Р	1,4 т	

Лист | Листов 1

ЛАТГИПРОПРОМ

Копировал 38

Формат А3

21535-08

Инв. № подл. | Подпись и дата | Взам. инв. №

Альбом 5.2

Типовой проект 903-1-225.86

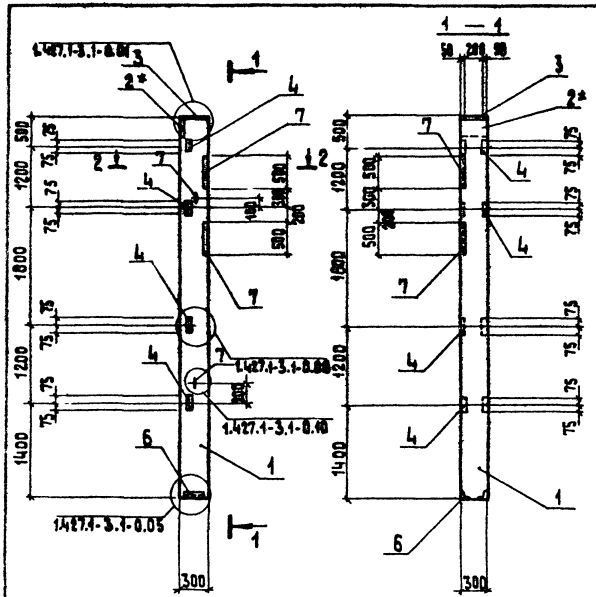

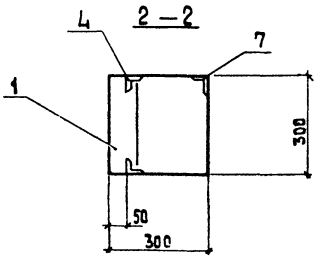

Формат	Зона	Поз.	Обозначение	Наименование	Кол.	Примечание
				Документация		
			1.427.1-3.1-1.00-022	Железобетонные колонны для одноэтажных производственных зданий без мостовых кранов, высота до 9,6 м		
				Сборочные единицы		
А3		1	1.427.1-3.1-1.00-022	Колонна 1КФ61-1	1	
А4		2*	1.427.1-3 Вып.2 стр.55	Закладное изделие МИ1*	1	
А4		3	1.427.1-3 Вып.2 стр.56	МН2	1	
А4		4	1.427.1-3 Вып.2 стр.67	МН 28	4	
А4		5	1.427.1-3 Вып.2 стр.59	МН 7	1	
А4		6	1.427.1-3 Вып.2 лист 34	МИ4-21	2	
А4		7	1.427.1-3 Вып.2 стр.68	МН 32	4	

Ведомость расхода стали на дополнительные закладные детали на элемент, кг

Марка элемента	Изделия закладные									Всего	Общий расход
	Ар-ра класса				Прокат марки						
	А III				В ст 3 кп 2						
	ГОСТ 5781-82				ГОСТ 8509-72			ГОСТ 19903-74*			
	ф 8	ф10	ф12	ф14	L63×5	L75×7	L90×6	δ=8	δ=10		
1 КФ 61-1-2	2,4	3,26	0,8	2,08	5,6	16,0	4,2	5,7	4,7	44,74	44,74

* Покрытие наружных поверхностей закладных деталей Мет. Ц160, остальных деталей грунт ГФ-020 ТУ 6-10-1642-77, эмаль ПФ-115 серая, ГОСТ 6465-76* УД-4Л ГОСТ 9.032-74 толщ. 55 мкм.

ГИП	Нидбальский		
Нач.отд.	Новожилов		
Н.контр.	Алясова		
Гл.констр.	Андриевская		
Рук.гр.	Шульгина		
Ст.инж.	Шафирова		
Техник	Скитская		

ТП 903-1-225.86 КЖ1.И.03.110

Колонна 1 КФ 61-1-2

Стадия	Масса	Масштаб
Р	1,4 т	
Лист	Листов 1	

ЛАТГИПРОПРОМ

Копировал 38

формат А3

Инв.№подл. | Подпись и дата | Взам.инв.№

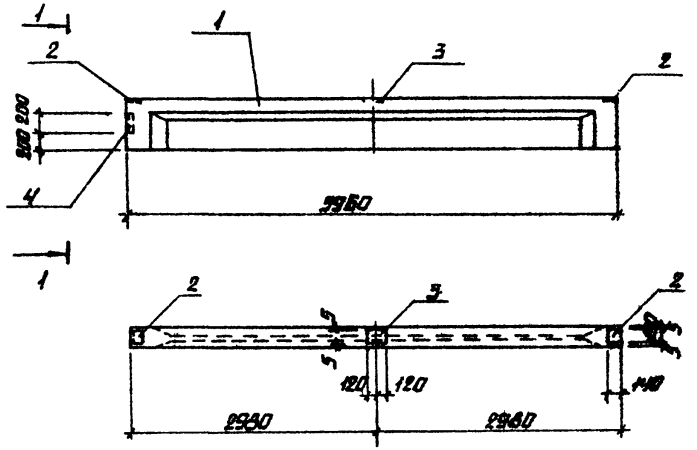

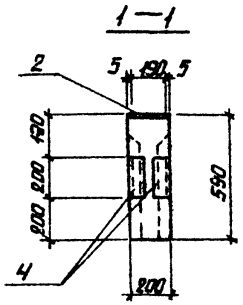

ФОРМ.	ЗОНА	ПОЗ.	ОБОЗНАЧЕНИЕ	НАИМЕНОВАНИЕ	КОЛ.	ПРИМ.
				ДОКУМЕНТАЦИЯ		
А4			ТП 903-1- КЖ1.Н.ТУ	ТЕХНИЧЕСКИЕ УСЛОВИЯ		
				СБОРОЧНЫЕ ЕДИНИЦЫ		
А3		1	1.462.1-10/80.1-1	1БСТ6-1АIVТ-1	1	
А3		2	1.462.1-10/80.2-100	ИЗДЕЛИЕ ЗАКЛАДНОЕ М5	2	1,37 кг
А3		3	1.462.1-10/80.2-110	М6	1	2.34 кг
А3		4	1.462.1-10/80.2-120	М7	1	4.26 кг

ВЕДОМОСТЬ РАСХОДА ДОПОЛНИТЕЛЬНОЙ СТАЛИ НА ОДИН ЭЛЕМЕНТ, кг

МАРКА ЭЛЕМЕНТА	ИЗДЕЛИЯ ЗАКЛАДНЫЕ								ВСЕГО
	АРМАТУРА КЛАССА			ПРОКАТ МАРКИ					
	А III			ВСТ 3 КП 2					
	ГОСТ 3781-82			ГОСТ 103-76		ГОСТ 8509-72*			
	Ф8	Ф10		8×8		∠80×7			
1БСТ6-1АIVТ-1	0.48	0,86		4,6		3,4			9,34

ГИП	НИКОЛАЙСКИЙ		
НАЧ. ОТД.	НОВОЖИЛОВА		
Н. КОНТР.	ДОРОСЬЕВ		
ГЛ. КОНСТР.	АНОВСКАЯ		
РУК. ГР.	ШУЛЬГИНА		
СТ. НИЖ.	ШАФИРОВА		
НИЖ.	ЛЕОНОВА		

ТП 903-1-225.86 КЖ1.Н-04.100

БАЛКА 1БСТ6-1АIVТ-1

СТАДИЯ	МАССА	МАСШТАБ
Р	1,15 Т	1:50 1:25

ЛИСТ | ЛИСТОВ 1

ЛАТГИПРОПРОМ

КОПИРОВАЛ | ФОРМАТ А3

ТИПОВОЙ ПРОЕКТ 903-1-225.86 АЛЬБОМ 5.2

ИНВ. № ПОДЛ. | ПОДПИСЬ И ДАТА | ВЗАМ. ИНВ. №

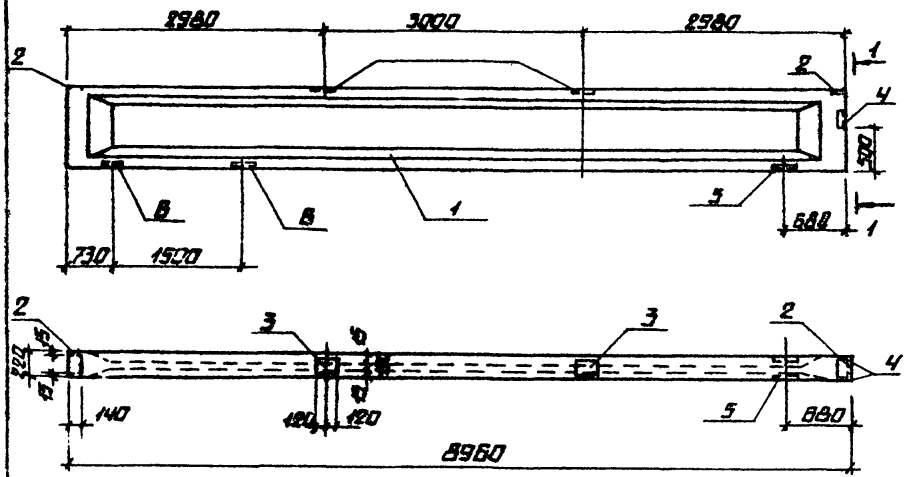

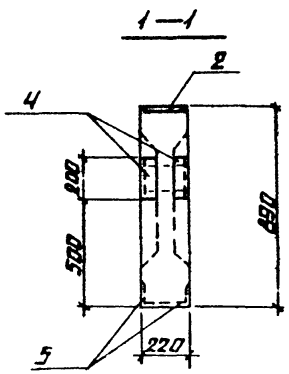

ФОРМ.	ЗОНА	ПОЗ.	ОБОЗНАЧЕНИЕ	НАИМЕНОВАНИЕ	[illegible]		ПРИМ.
				ДОКУМЕНТАЦИЯ			
А4			ТП 903-1-225.86 КЖ1. Н. ТУ	ТЕХНИЧЕСКИЕ УСЛОВИЯ			
				СБОРОЧНЫЕ ЕДИНИЦЫ			
А3		1	1.462.1-10/80. 1-2	БАЛКА 1БСД9-1А IV Т-1	1	1	2750
А3		2	1.462.1-10/80.2-100	ИЗДЕЛИЕ ЗАКЛАДНОЕ М5	2	2	1.37 кг
А3		3	1.462.1-10/80.2-110	М6	2	2	2.34 кг
А3		4	1.462.1-10/80.2-120	М7	1	1	4.26 кг
А3		5	1.462.1-10/80.2-120-02	М9	1	1	3.8 кг
А3		8	1.462.1-10/80.2-120-02	М9		2	3.8 кг

ВЕДОМОСТЬ РАСХОДА ДОПОЛНИТЕЛЬНОЙ СТАЛИ НА ОДИН ЭЛЕМЕНТ, КГ

МАРКА ЭЛЕМЕНТА	ИЗДЕЛИЯ ЗАКЛАДНЫЕ								ВСЕГО
	АРМАТУРА КЛАССА			ПРОКАТ МАРКИ					
	А III			ВСТ3 КП2					
	ГОСТ 5781-82			ГОСТ 10А-76	ГОСТ 8509-72*		ГОСТ 8510-72*		
	Ф8	Ф10		δ=8	L80×7		L90×56×5,5		
1БСД9-1А IV Т-1	0,72	1,58		8,7	3,4		3,08		15,48
1БСД9-4А IV Т-1	0,72	3,02		8,7	3,4		9,24		23,08

ОБОЗНАЧЕНИЕ	МАРКА	МАССА КГ
ТП903-1- -КЖ.Н.04.200	1БСД9-1А IV-1	2750
-01	1БСД9-4А IV Т-1	2750

ТП 903-1-225.86 КЖ1. Н. 04.200

ГИП	НИКОЛЬСКИЙ	
НАЧ. ОТД.	НОВОЖИЛОВА	
Н. КОНТР.	АЛЯСОВА	
СВ. КОНСТР.	АНДРУЕВСКАЯ	
РУК. ГР.	ШУЛЬГИНА	
СТ. ИНЖ.	МАФИРОВА	
ИНЖ.	ЛЕОНОВА	

БАЛКА (1БСД9-1А IV Т-1, 1БСД9-4А IV Т-1)

СТАДИЯ	МАССА	МАСШТАБ
Р	2,75 Т	1:50 1:20
ЛИСТ	ЛИСТОВ 1	

ЛАТГИПРОПРОМ

КОПИРОВАЛ

ФОРМАТ А3

ТИПОВОЙ ПРОЕКТ 903-1-225.86 АЛЬБОМ 5.2

ИНВ. № ПОДЛ. | ПОДПИСЬ И ДАТА | ВЗАМ. ИНВ. №

АЛЬБОМ 5.2

ТИПОВОЙ ПРОЕКТ 903-1-225.86

РИС. 1

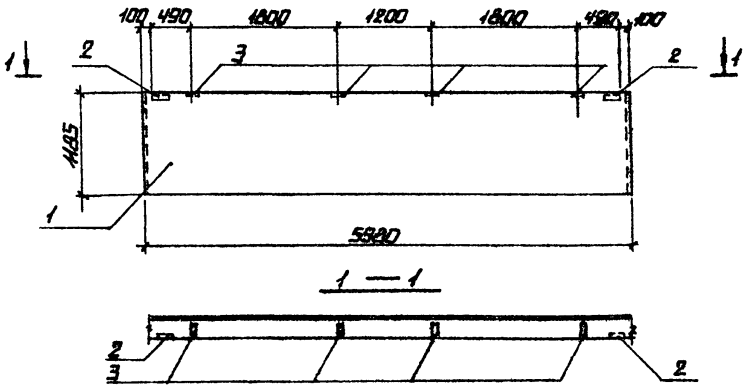

РИС. 2

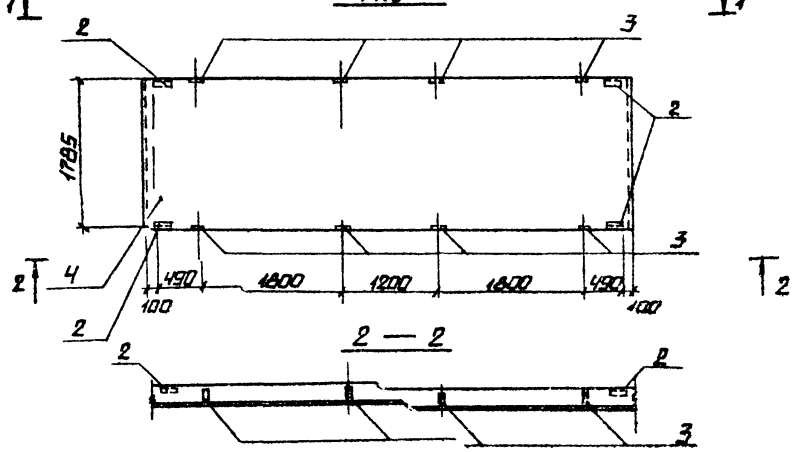

ФОРМ.	ЗОНА	ПОЗ.	ОБОЗНАЧЕНИЕ	НАИМЕНОВАНИЕ	ТП 903-1-КЖ1.Н.08.100 -	-01		ПРИМЕЧ.
				ДОКУМЕНТАЦИЯ				
А4			ТП 903-1-225.86 КЖ1.Н.ТТ	ТЕХНИЧЕСКИЕ УСЛОВИЯ				
				СБОРОЧНЫЕ ЕДИНИЦЫ				
А3		1	1.030.1-1.1-1 05	ПСБО.12.2.0-2л-41	1			
А3		4	1.030.1-1.1-1 07	ПСБО.18.20-1л-44		1		
А4		2	1.030.1-1.1-3-30-01	ИЗДЕЛИЕ ЗАКЛАДНОЕ М2	2	4		
А4		3	1.030.1-1.1-3-36	М9	4	8		

ОБОЗНАЧЕНИЕ	МАРКА	РИС.	МАССА КГ
ТП 903-1-225.86 КЖ1.Н.08-100-	ПСБО.12.2.0-2л-41-1	1	1880
-01	ПСБО.18.2.0-1л-44-1	2	2820

1. ПОКРЫТИЕ НАРУЖНЫХ ПОВЕРХНОСТЕЙ ЗАКЛАДНЫХ ДЕТАЛЕЙ МЕТ. Ц 160

ГИП	НИДБАЛЬСКАЯ	
НАМ. ОТД.	НИВОЖИЛОВА	
Н.КОНТР.	ВЛАСОВА	
ГЛ. КОНСТР.	АНДРИЕВСКАЯ	
РУК. ГР.	ШУЛЬГИНА	
СТ. ИНЖ.	ШАФИРОВА	
ИНЖ.	ЛЕОНОВА	

ТП 903-1-225.86 КЖ1.Н.08.100

ПАНЕЛЬ СТЕНОВАЯ (ПСБО.12.2.0-2л-41-1; ПСБО.18.2.0-1л-44-1)

СТАДИЯ	МАССА	МАСШТАБ
Р	СМ. ТАБЛ.	1:50
ЛИСТ	ЛИСТОВ 1	

ЛАТГИПРОПРОМ

ИНВ. № ПОДЛ. | ПОДПИСЬ И ДАТА | ВЗАМ. ИНВ. №

КОПИРОВАЛ

ФОРМАТ А3

21535-08

РИС. 1

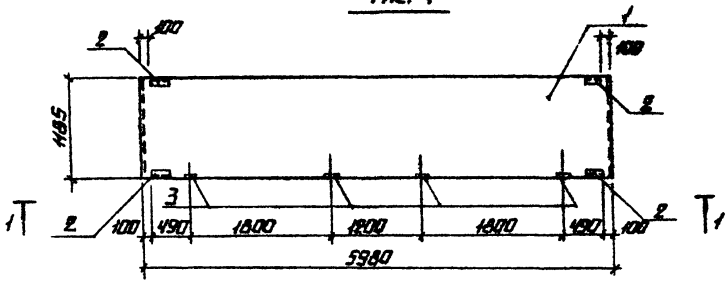

ФОРМ.	ЗОНА	ПОЗ.	ОБОЗНАЧЕНИЕ	НАИМЕНОВАНИЕ		ТП 903-1-225.86 КЖ1.Н.08.200 -	-01	ПРИМЕЧ.
				ДОКУМЕНТАЦИЯ				
ВЧ			ТП 903-1-225.86 КЖ1.Н.ТУ	ТЕХНИЧЕСКИЕ УСЛОВИЯ				
				СБОРОЧНЫЕ ЕДИНИЦЫ				
ВЗ		1	1.030.1-1.1-1 05	ПС 60.12.2.0-2.А-42		1		
ВЗ		4	1.030.1-1.1-1 07	ПС 60.18.2.0-1.А.-42			1	
ВЧ		2	1.030.1-1.1-3-30-01	ЗАКЛАДНОЕ ИЗДЕЛИЕ	М2	4	4	
ВЧ		3	1.030.1-1.1-3-36	ЗАКЛАДНОЕ ИЗДЕЛИЕ	М9	4	4	

РИС. 2

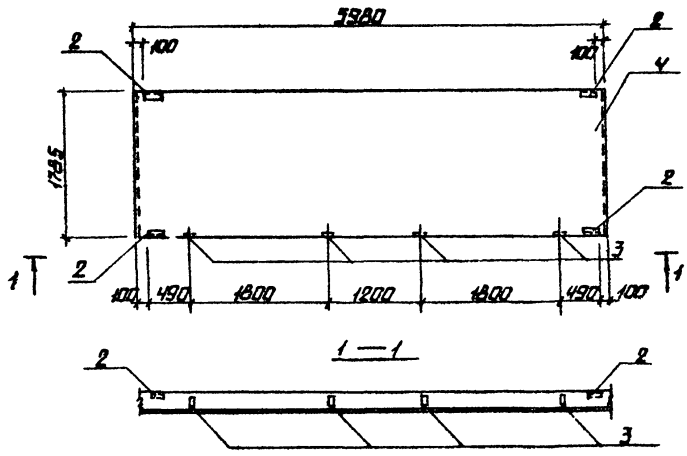

ОБОЗНАЧЕНИЕ	МАРКА	РИС.	МАССА, КГ
ТП 903-1-225.86 КЖ1.Н.08.200	ПС 60.12.20-2.А-42-1	1	16.3 КГ
-01	ПС 60.18.20-1.А-42-1	2	22.80

1. ПОКРЫТИЕ НАРУЖНЫХ ПОВЕРХНОСТЕЙ ЗАКЛАДНЫХ ДЕТАЛЕЙ МЕТ. Ц 160

ГИП	ИВАНЧЕНКО			ТП 903-1-225.86		КЖ1. Н. 08. 200	
НАЧ. ОТД.	ИВАНОВА			ПАНЕЛЬ СТЕНОВАЯ (ПС 60.12.20-2.А 42-1; ПС 60. 18. 2.0-1.А-42-1)	СТАДИЯ	МАССА	МАСШТАБ
Н. КОНТР.	АРЯСОВА				Р	СМ. ТАБЛ.	1:50
ГЛ. КОНСТР.	АНДРИЕВСКАЯ				ЛИСТ	ЛИСТОВ 1	
РУК. ГР.	ШУЛЬГИНО				ЛАТГИПРОПРОМ		
СТ. ИНЖ.	ШАЛИРОВА						
ИНЖ.	ЛЕОНОВА						

КОПИРОВАЛ

ФОРМАТ А3

ИНВ. № ПОДЛ. | ПОДПИСЬ И ДАТА | ВЗАИН. ИНВ. №

ТИПОВОЙ ПРОЕКТ 903-1-225.86 АЛЬБОМ 5,2

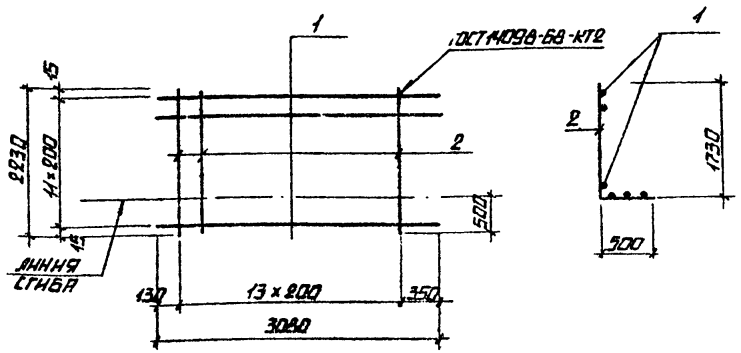

ФОРМ.	ЗОНА	ПОЗ.	ОБОЗНАЧЕНИЕ	НАИМЕНОВАНИЕ	КОЛ.	ПРИМ.
				ДОКУМЕНТАЦИЯ		
А4			ТП 903-1-225.86 КЖ1.Н. ТУ	ТЕХНИЧЕСКИЕ УСЛОВИЯ		
				ДЕТАЛИ		
				ф5 Вр ГОСТ 8727-80		
Б4		1	ТП 903-1-225.86 КЖ1.Н.ПРМ1.11	ℓ = 3080	12	0,47 кг
Б4		2	-01	ℓ = 2230	14	0,34 кг

ТП 903-1-225.86 КЖ1.Н. ПРМ1.10

ГИП	НИСБАЛЬСКИЙ	
НАЧ. ОТД.	НОВОЖИЛОВА	
Н. КОНТР.	ПЛАСОВА	
ГЛ. КОНСТР.	АНДРИЕВСКАЯ	
РУК. ГР.	ШУЛЬГИНА	
СТ. ИНЖ.	ШАФИРОВА	
ИНЖ.	ЛЕОНОВА	

СЕТКА С1

СТАДИЯ	МАССА	МАСШТАБ
Р	10,44 кг	

ЛИСТ | ЛИСТОВ 1

ЛАТГИПРОПРОМ

ИНВ. № ПОДЛ. | ПОДПИСЬ И ДАТА | ВЗАМ. ИНВ. №

КОПИРОВАЛ | ФОРМАТ А4

ТИПОВОЙ ПРОЕКТ 903-1-225.86 АЛЬБОМ 5,3

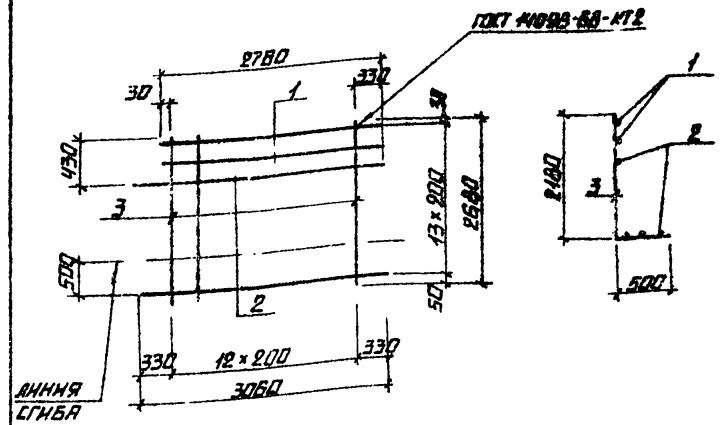

ФОРМ.	ЗОНА	ПОЗ.	ОБОЗНАЧЕНИЕ	НАИМЕНОВАНИЕ	КОЛ.	ПРИМЕЧ.
				ДОКУМЕНТАЦИЯ		
А4			ТП 903-1-225.86 КЖ1.Н. ТУ	ТЕХНИЧЕСКИЕ УСЛОВИЯ		
				ДЕТАЛИ		
				ф5 ВР I ГОСТ 8727-80		
Б4		1	ТП 903-1-225.86 КЖ1.Н.ПРМ1.21	ℓ = 2760	2	0,42 кг
Б4		2	-01	ℓ = 3080	12	0,47 кг
Б4		3	-02	ℓ = 2680	13	0,41 кг

ТП 903-1-225.86 КЖ1.Н. ПРМ 1.20

ГИП	НИСБАЛЬСКИЙ	
НАЧ. ОТД.	НОВОЖИЛОВА	
Н. КОНТР.	ПЛАСОВА	
ГЛ. КОНСТР.	АНДРИЕВСКАЯ	
РУК. ГР.	ШУЛЬГИНА	
СТ. ИНЖ.	ШАФИРОВА	
ИНЖ.	ЛЕОНОВА	

СЕТКА С2

СТАДИЯ	МАССА	МАСШТАБ
Р	11,85 кг	

ЛИСТ | ЛИСТОВ 1

ЛАТГИПРОПРОМ

ИНВ. № ПОДЛ. | ПОДПИСЬ И ДАТА | ВЗАМ. ИНВ. №

КОПИРОВАЛ | ФОРМАТ А4

91535-02

ТИПОВОЙ ПРОЕКТ 903-1-225.86 АЛЬБОМ 5.2

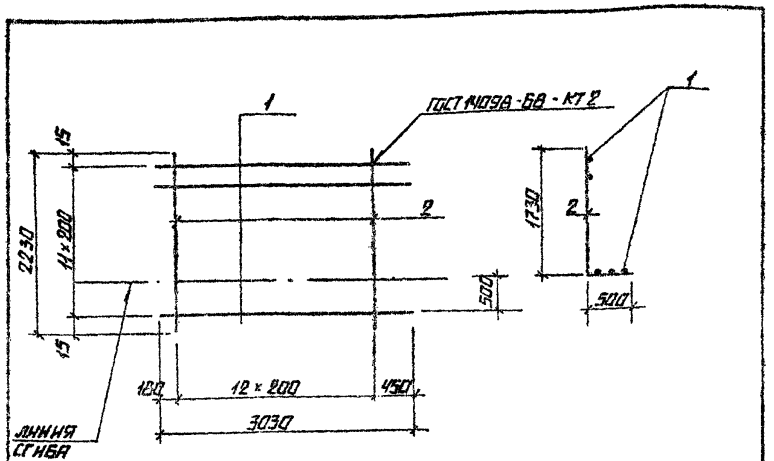

ФОРМ.	ЗОНА	ПОЗ.	ОБОЗНАЧЕНИЕ	НАИМЕНОВАНИЕ	КОЛ.	ПРИМ.
				ДОКУМЕНТАЦИЯ		
А4			ТП 903-1-225.86 КЖ1.Н.ТУ	ТЕХНИЧЕСКИЕ УСЛОВИЯ		
				ДЕТАЛИ		
				ф5 ВрI ГОСТ 6727-80		
Б4		1	ТП 903-1-225.86 КЖ1.Н.ПРМ 1.31	ℓ = 3030	12	0,46 кг
Б4		2	-01	ℓ = 2230	13	0,34 кг

ТП 903-1-225.86 КЖ1.Н.ПРМ 1.30

ГИП	ИНДЕЙСКИЙ		СЕТКА С3	СТАДИЯ	МАССА	МАСШТАБ
НАЧ. ОТД.	НОВОЖИЛОВА			Р	10,0 кг	
Н.КОНТР.	ЛЯСОВА			ЛИСТ	ЛИСТОВ 1	
ГЛ. КОНСТР.	АНДРЕЕВСКАЯ					
РУК. ГР.	ШУЛЬГИНА			ЛАГТИПРОПРОМ		
СТ. ИНЖ.	ШАФИРОВА					
ИНЖ.	ЛЕОНОВ					

ИНВ.№ ПОДЛ. | ПОДПИСЬ И ДАТА | ВЗАИМ. ИНВ.№

КОПИРОВАЛ | ФОРМАТ А4

ТИПОВОЙ ПРОЕКТ 903-1-225.86 АЛЬБОМ 5.3

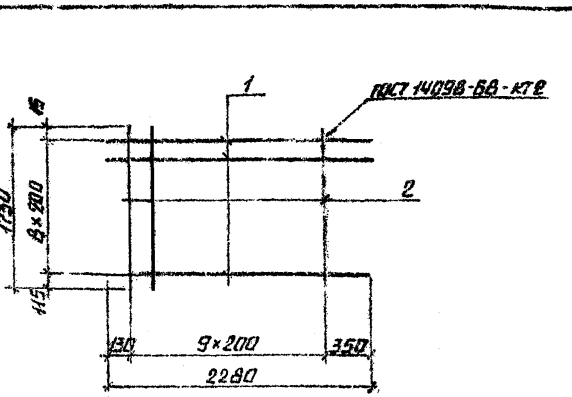

ФОРМ.	ЗОНА	ПОЗ.	ОБОЗНАЧЕНИЕ	НАИМЕНОВАНИЕ	КОЛ.	ПРИМ.
				ДОКУМЕНТАЦИЯ		
А4			ТП 903-1-225.86 КЖ1.Н.ТУ	ТЕХНИЧЕСКИЕ УСЛОВИЯ		
				ДЕТАЛИ		
				ф5 ВрI ГОСТ 6727-80		
Б4		1	ТП 903-1-225.86 КЖ1.Н.ОВМ.41	ℓ = 2280	9	0,35 кг
Б4		2	-01	ℓ = 1730	10	0,26 кг

ТП 903-1-225.86 КЖ1.Н.ПРМ 1.40

ГИП	ИНДЕЙСКИЙ		СЕТКА С4	СТАДИЯ	МАССА	МАСШТАБ
НАЧ. ОТД.	НОВОЖИЛОВА			Р	5,75 кг	
Н.КОНТР.	ЛЯСОВА			ЛИСТ	ЛИСТОВ 1	
ГЛ. КОНСТР.	АНДРЕЕВСКАЯ					
РУК. ГР.	ШУЛЬГИНА			ЛАГТИПРОПРОМ		
СТ. ИНЖ.	ШАФИРОВА					
ИНЖ.	ЛЕОНОВ					

ИНВ.№ ПОДЛ. | ПОДПИСЬ И ДАТА | ВЗАИМ. ИНВ.№

КОПИРОВАЛ | ФОРМАТ А4

ТИПОВОЙ ПРОЕКТ 903-1-225.86 АЛЬБОМ 5.2

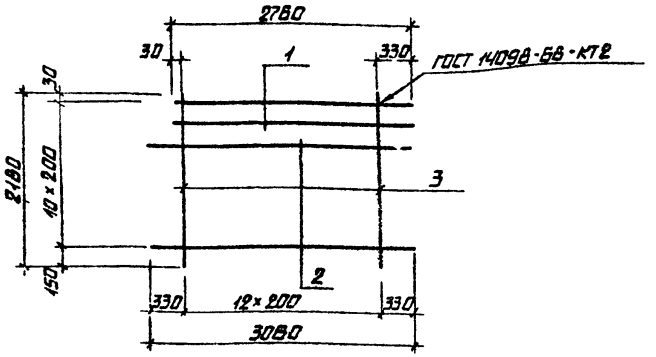

ФОРМ.	ЗОНА	ПОЗ.	ОБОЗНАЧЕНИЕ	НАИМЕНОВАНИЕ	КОЛ.	ПРИМЕЧ.
				ДОКУМЕНТАЦИЯ		
Н4			ТП 903-1-225.86 КЖ1.Н.ТУ	ТЕХНИЧЕСКИЕ УСЛОВИЯ		
				ДЕТАЛИ		
				Ф5 ВрI ГОСТ 6727-80		
Б4		1	ТП 903-1-225.86 КЖ1.Н.ПРМ1.51	ℓ = 2760	2	0,42 кг
Б4		2	-01	ℓ = 3060	9	0,47 кг
Б4		3	-02	ℓ = 2180	13	0,33 кг

ТП 903-1-225.86 КЖ1.Н.ПРМ1.50

ГИП	НИПБАЛЬСКИЙ	
НАЧ. ОТД.	НОВОЖИЛОВА	
Н. КОНТР.	АЛЯСОВА	
ГЛ. КОНСТР.	АНДРИЕВСКАЯ	
РУК. ГР.	ШУЛЬГИНА	
СТ. ИНЖ.	ШАФИРОВА	
ИНЖ.	ЛЕОНОВА	

СЕТКА С5

СТАДИЯ	МАССА	МАСШТАБ
Р	9,35 кг	

ЛИСТ | ЛИСТОВ 1

ЛАТГИПРОПРОМ

ИНВ. № ПОДЛ. | ПОДПИСЬ И ДАТА | ВЗАМ. ИНВ. №

КОПИРОВАЛ | ФОРМАТ А4

ТИПОВОЙ ПРОЕКТ 903-1-225.86 АЛЬБОМ 5.3

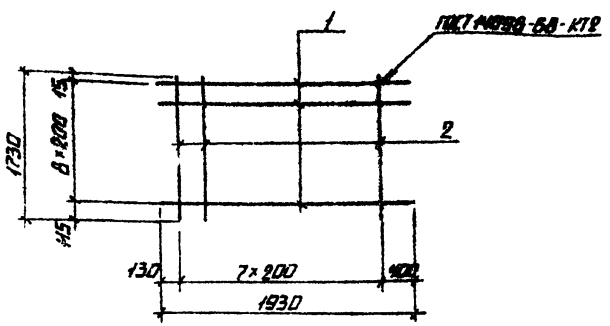

ФОРМ.	ЗОНА	ПОЗ.	ОБОЗНАЧЕНИЕ	НАИМЕНОВАНИЕ	КОЛ.	ПРИМЕЧ.
				ДОКУМЕНТАЦИЯ		
А4			ТП 903-1-225.86 КЖ1.Н.ТУ	ТЕХНИЧЕСКИЕ УСЛОВИЯ		
				ДЕТАЛИ		
				Ф5 ВрI ГОСТ 6727-80		
Б4		1	ТП 903-1-225.86 КЖ1.Н.ПРМ1.61	ℓ = 1930	9	0,3 кг
Б4		2	-01	ℓ = 1730	8	0,26 кг

ТП 903-1-225.86 КЖ1.Н.ПРМ1.80

ГИП	НИПБАЛЬСКИЙ	
НАЧ. ОТД.	НОВОЖИЛОВА	
Н. КОНТР.	АЛЯСОВА	
ГЛ. КОНСТР.	АНДРИЕВСКАЯ	
РУК. ГР.	ШУЛЬГИНА	
СТ. ИНЖ.	ШАФИРОВА	
ИНЖ.	ЛЕОНОВА	

СЕТКА С6

СТАДИЯ	МАССА	МАСШТАБ
Р	4,8 кг	

ЛИСТ | ЛИСТОВ 1

ЛАТГИПРОПРОМ

ИНВ. № ПОДЛ. | ПОДПИСЬ И ДАТА | ВЗАМ. ИНВ. №

КОПИРОВАЛ | ФОРМАТ А4

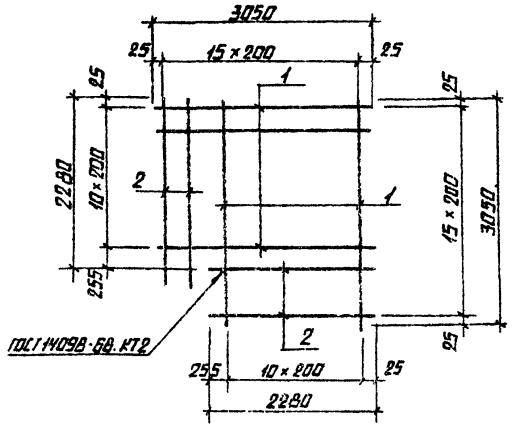

Форм.	Зона	Поз.	Обозначение	Наименование	Кол.	Прим.
				Документация		
А4			ТП 903-1-225.86 КЖ.И.ТУ	Технические условия		
				Деталь		
				ф5 В р I ГОСТ 5781-82		
Б4		1	ТП 903-1-225.86 КЖ.И.ПРМ1.71	ℓ = 3050	22	0,47 кг
Б4		2	-ОН	ℓ = 2280	10	0,35 кг

ТП 903-1-225.86 КЖ.И.ПРМ1.70			
Сетка С7	Стадия	Масса	Масштаб
	Р	13,7 кг	
	Лист	Листов 1	
ЛАТГИПРПРОМ			

ГИП	Жобальская	
Нач. отд.	Жвакжнова	
Н. контр.	Власова	
Гл. констр.	Андреевская	
Рук. гр.	Шульгина	
Ст. инж.	Шарнкова	
Инж.	Яковлева	

Инв. № подл. | Подпись и дата | Взам. инв. №

Копировал | Формат А4

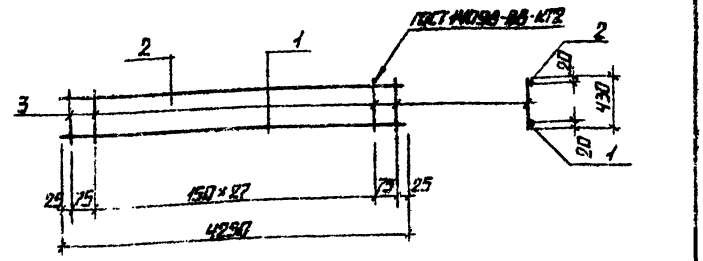

Форм.	Зона	Поз.	Обозначение	Наименование	Кол.	Прим.
				Документация		
А4			ТП 903-1-225.86 КЖ.И.ТУ	Технические условия		
				Деталь		
				ф12 А III ГОСТ 5781-82		
Б4		1	ТП 903-1-225.86 КЖ.И.ПРМ3.2.1	ℓ = 4250	1	3,77
				ф8 А III ГОСТ 5781-82		
Б4		2	ТП 903-1-225.86 КЖ.И.ПРМ3.2.2	ℓ = 4250	1	1,68
				ф8 А III ГОСТ 5781-82		
Б4		3	ТП 903-1-225.86 КЖ.И.ПРМ3.2.3	ℓ = 430	30	0,095

ТП 903-1-225.86 КЖ.И.ПРМ3.2			
Каркас КР 1-1	Стадия	Масса	Масштаб
	Р	8,3 кг	
	Лист	Листов 1	
ЛАТГИПРОПРОМ			

ГИП	Жобальская	
Нач. отд.	Жвакжнова	
Н. контр.	Власова	
Гл. констр.	Андреевская	
Рук. гр.	Шульгина	
Ст. инж.	Шарнкова	
Инж.	Яковлева	

Инв. № подл. | Подпись и дата | Взам. инв. №

Копировал | Формат А4

Рис. 1

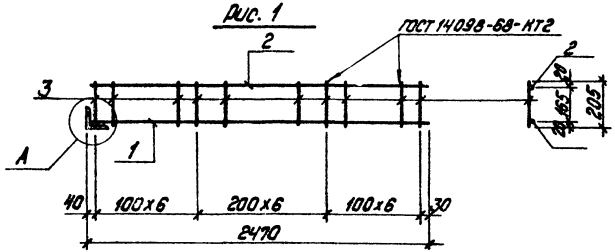

Рис. 2

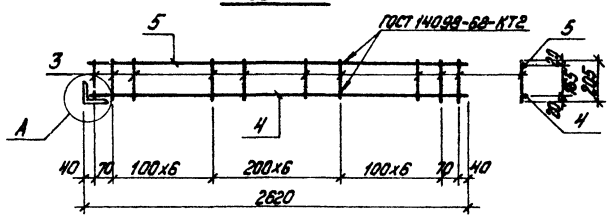

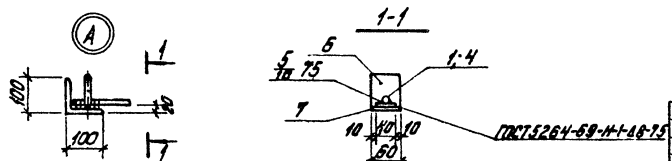

Позиция	Зона	Поз.	Обозначение	Наименование	ТП903-1-225.86 Вып.1 Ум1.10		Примечание
				Документация			
				Технические условия			
				Детали			
				ф20 А III ГОСТ 5781-82			
Б4		1	ТП903-1-225.86 КЖ1.И.Ум1.10	ℓ=2460	1		6,07 кг
Б4		4	-01	ℓ=2610		1	6,44 кг
				ф16 А III ГОСТ 5781-82			
Б4		2	ТП903-1-225.86 КЖ1.И.Ум1.12-	ℓ=2470	1		3,90 кг
Б4		5	-01	ℓ=2620		1	4,13 кг
				ф5 Вр I ГОСТ 6727-80			
Б4		3	КЖ1.И.Ум1.13	ℓ=205	19	21	0,03 кг
Б4		6	КЖ1.И.Ум1.14	Уголок 40х40х4 ГОСТ 8509-72; ℓ=60 Ст.Вст3сп5-1 ГОСТ 14637-89	1	1	0,1 кг
Б4		7	КЖ1.И.Ум1.15	Лист 4-ПН-10 ГОСТ 19903-74; ℓ=75 Ст.3 сп3 ГОСТ 14637-79	1	1	0,23 кг

Обозначение		Марка	Рис.	Масса, кг
ТП903-1-	КЖ1.И.Ум1.10	Кр1	1	23,53
	-01	Кр2	2	24,18

ГИП	Найдальский		
Нач.отд	Новгородова		
Н.контр.	Алексеева		
Гл.констр.	Антропенко		
Рук.гр.	Ильина		
Ст.инж.	Штырлова		
Инж.	Лесникова		

ТП 903-1-225.86 КЖ1.И.Ум1.10

Каркас (Кр1, Кр2)

Стадия	Масса	Масштаб
Р	см. табл.	
Лист	Листов 1	

ЛАТГИПРОПРОМ

Копировал: Дубкова

Формат А3

Инв.№ подл. | Подпись и дата | Взам.инв.№

Рис. 1

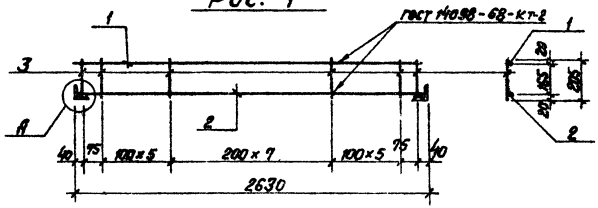

Рис. 2

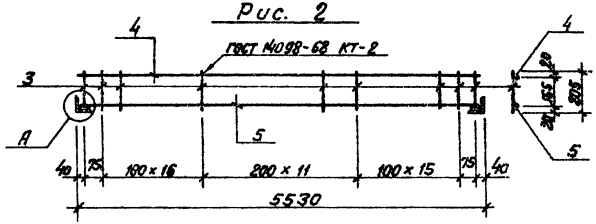

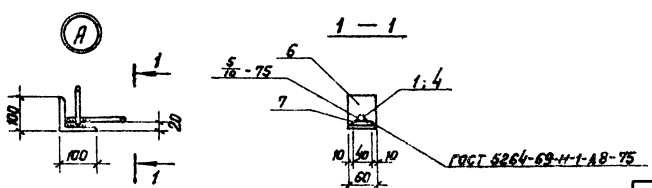

Обозначение	Марка	Рис.	Масса, кг
ТП 903-1-225.86 КЖ1.0.Ум 2.10	Кр 3	1	13,16
-01	Кр 4	2	25,65

Марка	Зона	Поз.	Обозначение	Наименование	ТП 903-1-225.86 вып.1, ч.II		Примеч.
					—	01	
				Документация			
АТ			ТП 903-1-225.86 КЖ1.И.ТУ	Технические условия			
				Детали			
				ф 20 А III ГОСТ 5781-82			
БУ		1	ТП 903-1-225.86 КЖ1.И.Ум 2.11-	ℓ = 2630	1		6,49 кг
БУ		4	-01	ℓ = 5530		1	13,65 кг
				ф 16 А III ГОСТ 5781-82			
БУ		2	ТП 903-1-225.86 КЖ1.И.Ум 2.12 -	ℓ = 2630	1		4,15 кг
БУ		5	-01	ℓ = 5530		1	8,73 кг
				ф 5 В р I ГОСТ 6727-80			
БУ		3	ТП 903-1-225.86 КЖ1.И.Ум 2.13	ℓ = 205	20	45	0,03 кг
БУ		6	КЖ1.И.Ум 2.14	Уголок Ст3 пс 6-1 ТУ 14-1-3023-80 / Полоса ГОСТ 82-72 - 4×80	2	2	0,73 кг
БУ		7	- КЖ1.И.Ум 2.15	Лист Ст3 сп3 ГОСТ 14637-79 / Б-ПН-10 ГОСТ 19903-74 - Б-ТВ	2	2	0,23 кг

ТП 903-1-225.86 КЖ1.И.Ум 2.10

Каркас (Кр3, Кр4)

ГИП	Зыкинский	
Начальн.	Исаакиев	
Н.контр.	Арсова	
Гл.конструктор	Виноградская	
Рук. гр.	Шумилина	
Ст.инж.	Чарусова	
Инж.	Леонова	

Стадия	Масса	Масштаб
Р	Гл. инстал.	
Лист	Листов 1	

ЛАТГИПРОПРОМ

Копировал Гай

Формат А3

Инв.№ подл. | Подпись и дата | Взам.инв.№

Типовой проект 903-1-225.86 Альбом 5.2

Рис. 1

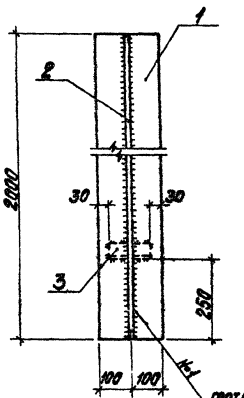

Рис. 2

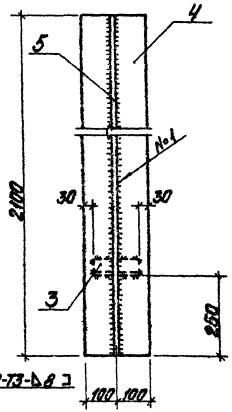

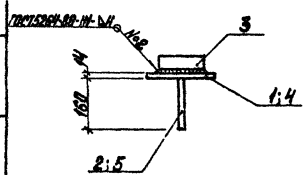

Формат	Зона	Поз.	Обозначение	Наименование	ТП 903-1-225.86 КЖ1.И.1	-01	Примеч.
				Документация			
А4			ТП 903-1-225.86 КЖ1.И-ТУ	Технические условия			
				Детали			
Б4		1	ТП 903-1-225.86 -КЖ1.И.1.1	Лист Б14 ГОСТ 19903-74* / Вст3сп3 ГОСТ 14637-79*	1		
Б4		2	-КЖ1.И.1.2	Лист Б12 ГОСТ 19903-74* / Вст3сп3 ГОСТ 14637-79*	1		
Б4		3	-КЖ1.И.1.3	Уголок Б 50х50х6 ГОСТ 8509-79* / Вст3кп2 ГОСТ 535-79	1	1	
Б4		4	-КЖ1.И.1.4	Лист Б14 ГОСТ 19903-74* / Вст3сп3 ГОСТ 14637-79*		1	
Б4		5	-КЖ1.И.1.5	Лист Б12 ГОСТ 19903-74* / Вст3сп3 ГОСТ 14637-79*		1	

Обозначение	Марка	Рис.	Масса, кг
ТП 903-1-225.86 КЖ1.И.1	НФ1^{4}	1	74,6
-01	НФ1^{5}	2	78,3

ГИП	Найдельский		
Нач. отд.	Найдельский		
Н. контр.	Алексеева		
Гл. констр.	Андреевский		
Рук. гр.	Шальгина		
Ст. инж.	Сафонова		
Инж.	Леонова		

ТП 903-1-225.86 КЖ1.И.1

Насадка (НФ1^{4}, НФ1^{5})

Стадия	Масса	Масштаб
Р	см. табл.	1:10

Лист | Листов 1

ЛАТГИПРОПРОМ

Инв. № подл. | Подпись и дата | Взам. инв. №

Копировал | Формат А3

91585-08

Рис. 1

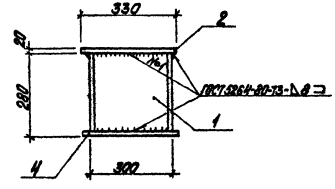

Рис. 2

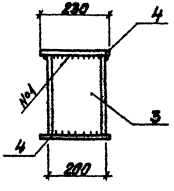

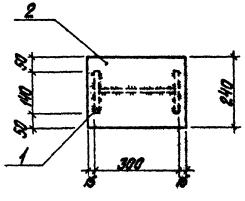

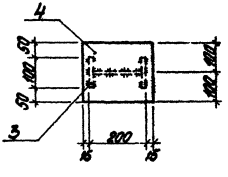

Обозначение	Марка	Рис.	Масса, кг
ТП 903-1-225.86 КЖ1.Н.2	МС1	1	18,3
-01	МС2	2	13,5

Позиция	Зона	Поз.	Обозначение	Наименование	Кол. на 1 ед. изм. КЖ1.Н.2	-01	Прим.
				Документация			
			ТП 903-1-225.86 КЖ1.Н-ТМ	Технические условия			
				Детали			
БЧ		1	ТП 903-1-225.86 КЖ1.Н.2.1	Двутавр 30Б1 ТУ 14-1-3023-80 ст. 2 сп. Вст3пс6-1 ГОСТ 535-79	1		8,5 кг
БЧ		3	-КЖ1.Н.2.2	Двутавр 20Б1 ТУ 14-1-3023-80 ст. 2 сп. Вст3пс6-1 ГОСТ 535-79		1	6,3 кг
БЧ		2	-КЖ1.Н.2.3	Лист 510 ГОСТ 19903-94* Вст3сп3 ГОСТ 14637-79*	1		6,2 кг
БЧ		4	-КЖ1.Н.2.4	Лист 510 ГОСТ 19903-94* Вст3сп3 ГОСТ 14637-79*		2	7,2 кг

					ТП 903-1-225.86	КЖ1.Н.2	
ГИП	Лифанский			Опорный столик (МС1, МС2)	Стадия	Масса	Масштаб
Нач. отд.	Лифанова				Р	Ед. изм. тонн	
Н. контр.	Алексеева				Лист	Листов 1	
Гл. констр.	Лифанский				ЛАТГИПРОПРОМ		
Рук. гр.	Шевелев						
Ст. инж.	Шапиро						
Инж.	Леонова						

Копировал Ефимов

Формат А3

Типовой проект 903-1-225.86 Альбом 5.2

Инв. № подл. | Подпись и дата | Взам. инв. №

Типовой проект 903-1-225.86 Альбом 5.2

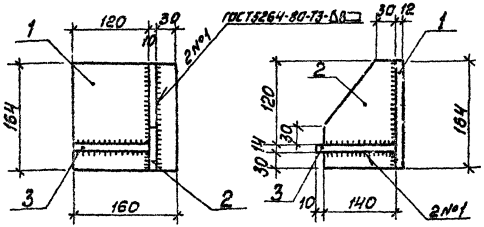

Форм.	Зона	Поз.	Обозначение	Наименование	Кол.	Примечание
				Документация		
А4			ТП 903-1-225.86 КЖ1.И.ТУ	Технические условия		
				Детали		
Б4		1	ТП 903-1-225.86 КЖ1.И.3.1	Лист Б12 ГОСТ 19903-74* / Вст3 сп3 ГОСТ 14637-79*	1	2,47кг
Б4		2	КЖ1.И.3.2	Лист Б10 ГОСТ 19903-74* / Вст3 сп3 ГОСТ 14637-79*	1	1,80кг
Б4		3	КЖ1.И.3.3	Лист Б14 ГОСТ 19903-74* / Вст3 сп3 ГОСТ 14637-79*	1	1,98кг

Покрытие поверхностей - Мет. Ц.160

ГИП	Ниббальская		
Нач.отд.	Невежина		
Н.контр.	Власова		
Гл.кон.	Ивановская		
Рук.гр.	Шульгина		
Ст.инж.	Шаврирова		
Инж.	Лернова		

ТП 903-1-225.86 КЖ1.И.3

Опорная консоль МС3

Стадия	Масса	Масштаб
Р	6,25 кг	1:20

Лист | Листов 1

ЛАТГИПРОПРОМ

Копировал Мак Формат А4

Инв.№ подл. | Подп. и дата | Взам.инв.№

Типовой проект 903-1-225.86 Альбом 5.3

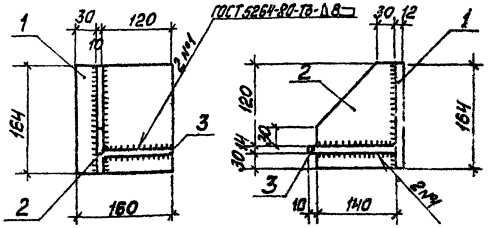

Форм.	Зона	Поз.	Обозначение	Наименование	Кол.	Примечание
				Документация		
А4			ТП 903-1-225.86 КЖ1.И.ТУ	Технические условия		
				Детали		
Б4		1	ТП 903-1-225.86 КЖ1.И.4.1	Лист Б12 ГОСТ 19903-74* / Вст3 сп3 ГОСТ 14637-79*	1	2,47кг
Б4		2	КЖ1.И.4.2	Лист Б10 ГОСТ 19903-74* / Вст3 сп3 ГОСТ 14637-79*	1	1,80кг
Б4		3	КЖ1.И.4.2	Лист Б14 ГОСТ 19903-74* / Вст3 сп3 ГОСТ 14637-79*	1	1,98кг

Покрытие поверхностей Мет. Ц.160

ГИП	Ниббальская		
Нач.отд.	Невежина		
Н.контр.	Власова		
Гл.кон.	Ивановская		
Рук.гр.	Шульгина		
Ст.инж.	Шаврирова		
Инж.	Лернова		

ТП 903-1-225.86 КЖ1.И.4

Опорная консоль МС4

Стадия	Масса	Масштаб
Р	6,25 кг	1:20

Лист | Листов 1

ЛАТГИПРОПРОМ

Копировал Мак Формат А4

Инв.№ подл. | Подп. и дата | Взам.инв.№

Типовой проект 903-1-225.86 Альбом 5.3

Инв.№подл. | Подп. и дата | Взам.инв.№ | Инв.№дубл. | Подп. и дата

1 — 1 для рис.1
2 2 для рис.2

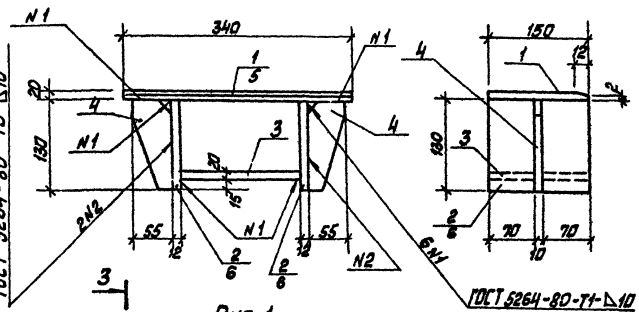

Рис. 1

3 — 3

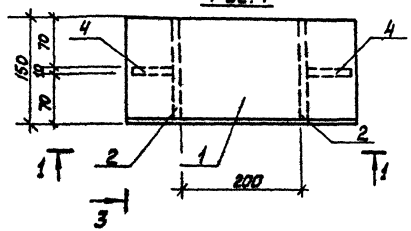

4 — 4

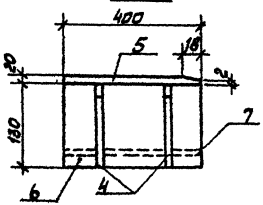

Форм.	Зона	Поз.	Обозначение	Наименование	ТП 903-1-225.86 КЖ1.И.5 —	-01	Примечание
				Документация			
А4			ТП 903-1-225.86 КЖ1.И.ТТ	Технические требования			
				Сборочные единицы			
Б4		1	ТП 903-1-225.86 КЖ1.И.5.1	Лист Б-ПН-20 ГОСТ 19903-74* Вст3 пс Б-1 ТУ 14-1-3023-80	1		8,0 кг
Б4		2	-01	Лист Б-ПН-12 ГОСТ 19903-74* Вст3 пс Б-1 ТУ 14-1-3023-80	2		1,83 кг
Б4		3	-02	Лист Б-ПН-20 ГОСТ 19903-74* Вст3 пс Б-1 ТУ 14-1-3023-80	1		4,7 кг
Б4		4	КЖ1.И.5.2	Лист Б-ПН-10 ГОСТ 19903-74* Вст3 сп5 ГОСТ 14637-79	2	4	0,56 кг
Б4		5	КЖ1.И.5.3	Лист Б-ПН-20 ГОСТ 19903-74* Вст3 пс Б-1 ТУ 14-1-3023-80		1	21,4 кг
Б4		6	-01	Лист Б-КН-12 ГОСТ 19903-74* Вст3 пс Б-1 ТУ 14-1-3023-80		2	4,9 кг
Б4		7	-02	Лист Б-ПН-20 ГОСТ 19903-74* Вст3 пс Б-1 ТУ 14-1-3023-80		1	12,6 кг

Обозначение	Марка	Рис.	Масса кг
ТП 903-1-225.86 КЖ1.И.5	МС5	1	17,5
-01	МС6	2	46,0

1. Покрытие поверхностей - мет. Ц 160.

Поз. 4

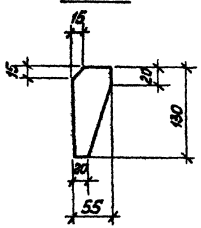

Рис. 2

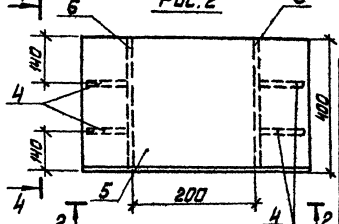

ГИП	Жибальский	
Нач.отд	Арамишева	
Н.контр	Арсакова	
Гл.конструктор	Мещеринская	
Рук.гр.	Шульгина	
Ст.инж.	Шафирова	
Инж.	Леонова	

ТП 903-1-225.86 КЖ1. И. 5

Опорный столик (МС5; МС6)

Стадия	Масса	Масштаб
Р	см. табл.	
Лист	Листов 1	

ЛАТГИПРОПРОМ

Копировал Маис Формат А2

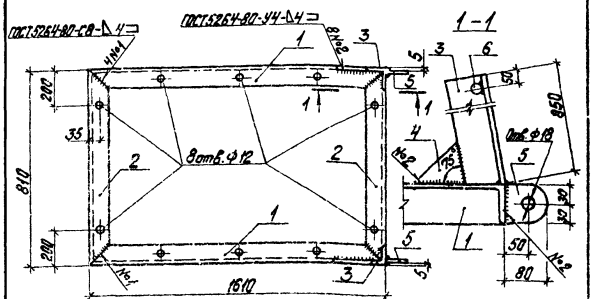

Покрытие поверхностей шпатлевка ЭП-0010 ГОСТ 10277-76 VII. 7 ГОСТ 9.032-74 толщиной 130 мкм.

Формат	Зона	Поз.	Обозначение	Наименование	Кол.	Примеч.
				Документация		
А4			ТП 903-1-225.86 КЖ1.И.ТУ	Технические условия		
				Детали		
Б4		1	ТП 903-1-225.86 -КЖ1.И.6.1	Уголок Б-63х63х5 ГОСТ 8509-72*; ℓ=1610 Вст3кп2 ГОСТ 535-79	2	7,74 кг
Б4		2	-01	Уголок Б-63х63х5 ГОСТ 8509-72*; ℓ=810 Вст3кп2 ГОСТ 535-79	2	3,90 кг
Б4		3	-02	Уголок Б-63х63х5 ГОСТ 8509-72*; ℓ=850 Вст3кп2 ГОСТ 535-79	2	4,10 кг
Б4		4	-КЖ1.И.6.2	Лист Б-4 ГОСТ 19903-74* Вст3кп2 ГОСТ 535-79	2	0,12 кг
Б4		5	-КЖ1.И.6.3	Лист Б-10 ГОСТ 19903-74* Вст3кп2 ГОСТ 535-79	2	0,37 кг
Б4		6	-КЖ1.И.6.4	Ф20А1 ГОСТ 5781-82; ℓ=830	1	2,05 кг

Типовой проект 903-1-225.86 Альбом 5.2

Инв. № подл. | Подпись и дата | Взам. инв. №

ТП 903-1-225.86 КЖ1.И.6

Рама металлическая РМ1

ГИП	Недбальский		
Нач. отд.	Новожилова		
Н. контр.	Алясова		
Гл. констр.	Ендриевская		
Рук. гр.	Шульгина		
Ст. инж.	Шафирова		
Инж.	Леонова		

Стадия	Масса	Масштаб
Р	34,51 кг	

Лист | Листов 1

ЛАТГИПРОПРОМ

Копировал | Формат А4

Типовой проект 903-1-225.86 Альбом 5.3

Технические условия

1. Плоские сетки и пространственные каркасы изготавлять с помощью контактной точечной сварки. Точечную сварку производить во всех местах пересечения стержней сеток и каркасов.
2. Сварку следует производить в соответствии с ГОСТ 19292-73 „Соединения сварные элементов закладных деталей сборных железобетонных конструкций. Контактная и автоматическая сварка плавлением. Основные типы и конструктивные элементы" и с „Инструкцией по сварке соединений арматуры и закладных деталей железобетонных конструкций" СН 393-78.
3. Арматурные изделия должны отвечать требованиям ГОСТ 10922-75 „Арматурные изделия и закладные детали сварные для железобетонных конструкций. Технические требования и методы испытаний."
4. Неоговоренные на листах поверхности соединительных элементов и закладных деталей покрыть эмалью ПФ-115 по грунту ГФ-020 общей толщиной 55 мкм (3 слоя).

Инв. № подл. | Подпись и дата | Взам. инв. №

ТП 903-1-225.86 КЖ1.И.ТУ

Технические условия

ГИП	Недбальский		
Нач. отд.	Новожилова		
Н. контр.	Алясова		
Гл. констр.	Ендриевская		
Рук. гр.	Шульгина		
Ст. инж.	Шафирова		
Инж.	Леонова		

Стадия	Масса	Масштаб
Р	—	

Лист | Листов 1

ЛАТГИПРОПРОМ

Копировал | Формат А4

21535-09

ЦЕНТРАЛЬНЫЙ ИНСТИТУТ
ТИПОВОГО ПРОЕКТИРОВАНИЯ ГОССТРОЯ СССР
МИНСКИЙ ФИЛИАЛ

220600, г.Минск, ул.К.Маркса, 32
Сдано в печать 15.03.1988 г.
Заказ № 71й Тираж 40 экз.
Инв.№ 21535/18

gost.e-ecolog.ru