ТИПОВОЙ ПРОЕКТ
903-1-224.86

КОТЕЛЬНАЯ С ТРЕМЯ КОТЛАМИ КВ-ТС[В]-10 И ТРЕМЯ КОТЛАМИ КЕ-10-14С. ОТКРЫТАЯ СИСТЕМА ТЕПЛОСНАБЖЕНИЯ.

ТОПЛИВО-КАМЕННЫЕ И БУРЫЕ УГЛИ.

АЛЬБОМ 210

ЧАСТЬ 2 стр 75÷122

МЕТАЛЛОКОНСТРУКЦИИ ГАЗОВОЗДУХОПРОВОДОВ ДЛЯ БЛОК-СЕКЦИИ КОТЛОАГРЕГАТА КЕ-10-14С /ВАРИАНТ С ВОЗДУХОПОДОГРЕВАТЕЛЕМ/

21534-19
3-72

gost.e-ecolog.ru

Альбом 2.10 часть 2

Типовой проект 903-1-224.86

Формат	Зона	Поз.	Обозначение	Наименование	Кол.	Примечание
				Документация		
А3			65.118.10.100 СБ	Сборочный чертеж		
				Детали		
Б4		1	65.118.10.101	Стенка		
				Лист 5 ГОСТ 19903-74 / ВСт3сп3 ГОСТ 14637-79	2	123,84 кг
Б4		2	65.118.10.102	Стенка		
				Лист 5 ГОСТ 19903-74 / ВСт3сп3 ГОСТ 14637-79		
				690±1,0×4382±1,6 мм	2	118,68 кг
Б4		3	65.118.10.103	Полка		
				Уголок 63×63×5-Б-ГОСТ 8509-72 / ВСт3сп3 ГОСТ 535-79		
				L=836±1,15 мм	2	4,03 кг
Б4		4	65.118.10.104	Полка		
				Уголок 63×63×5-Б-ГОСТ 8509-72 / ВСт3сп3 ГОСТ 535-79		
				L=700-2,0 мм	2	3,37 кг
				Материалы		
		5		Полоса 5×50-ГОСТ 103-76 / ВСт3сп ГОСТ 535-79	15	м

Подпись и дата | Инв. № дубл. | Взам. инв. № | Подпись и дата | Инв. № подл.

Изм.	Лист	№ докум.	Подпись	Дата
Разраб.		Богданова		
Пров.		Зилгалвис		
Н. контр.		Колмец		
Утв.				

65.118.10.100

Короб

Лит.	Лист	Листов
		1

ЛАТГИПРОПРОМ

Копировал

Формат А4

Альбом 2.10 часть 2

Типовой проект 903-1-224.86

Формат	Зона	Поз.	Обозначение	Наименование	Кол.	Примечание
				Документация		
А3			65.118.10.200 СБ	Сборочный чертеж		
				Детали		
А4		1	65.118.10.201	Стенка	1	
А4		2	65.118.10.202	Стенка	1	
Б4		3	65.118.10.203	Стенка		
				Лист 5 ГОСТ 19903-74 / ВСт3сп3 ГОСТ 14637-79	2	9,93 кг
				Материалы		
		4		Полоса 5×50-ГОСТ 103-76 / ВСт3сп3 ГОСТ 535-79	3,1	м

Подпись и дата | Инв. № дубл. | Взам. инв. № | Подпись и дата | Инв. № подл.

Изм.	Лист	№ докум.	Подпись	Дата
Разраб.		Богданова		
Пров.		Зилгалвис		
Н. контр.		Колмец		
Утв.				

65.118.10.200

Колено

Лит.	Лист	Листов
		1

ЛАТГИПРОПРОМ

Копировал

Формат А4

Альбом 2.10 часть 2

Типовой проект 903-1-224.86

65.118.10.100 СБ

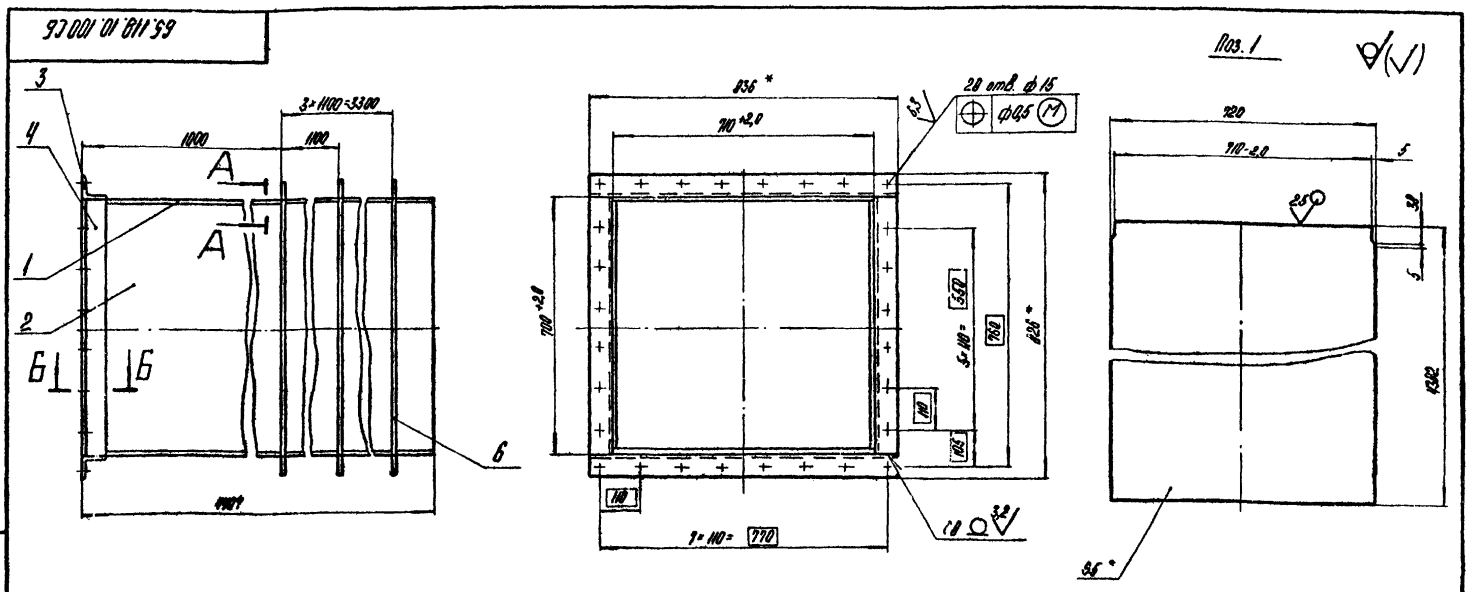

1.* Размеры для справок.

2. $\pm\frac{IT14}{2}$.

3. Обработка поверхностей реза деталей Б4 ^{25}/.

4. Сварные швы по ГОСТ 5264-80.

А-А
М1:1

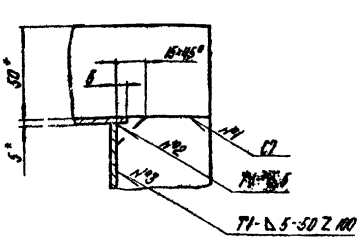

Б-Б
М1:1

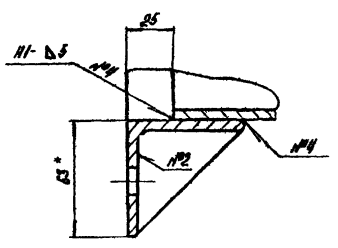

Изм.	Лист	№ докум.	Подпись	Дата
Разраб.		Богданова		
Пров.		Зилгалвис		
Т. контр.				
Н. контр.		Колмец		
Утв.				

65.118.10.100 СБ

Короб

Лит.	Масса	Масштаб
	528,3	1:10

Лист	Листов 1

ЛАТГИПРОПРОМ

Копировал

Формат А3

Инв. № подл. | Подпись и дата | Взам. инв. № | Инв. № дубл. | Подпись и дата

Альбом 2.10 часть 2

Типовой проект 903-1-224.86

65.118.10.200 СБ

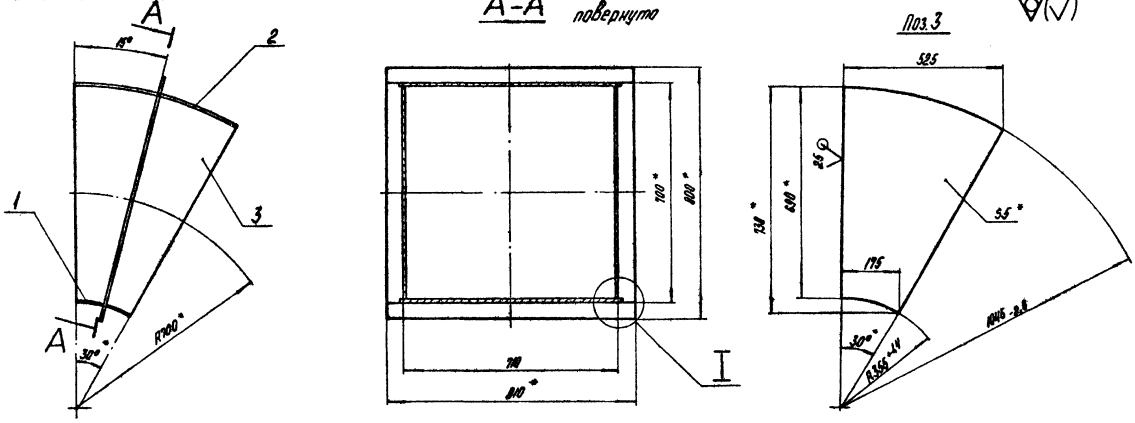

1.* Размеры для справок.

2. $\pm \frac{IT14}{2}$.

3. Сварные швы по ГОСТ 5264-80.

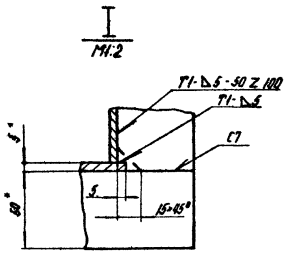

Изм.	Лист	№ докум.	Подпись	Дата	65.118.10.200 СБ			
Разраб.		Богданова			Колено	Лит.	Масса 46,7	Масштаб 1:10
Пров.		Зилгалвис				Лист	Листов 1	
Т. контр.								
Н. контр.		Корнец				ЛАТГИПРОПРОМ		
Утв.								

Копировал

Формат А3

Альбом 2.10 часть 2

Типовой проект 903-1-224.86

65.118.10.201

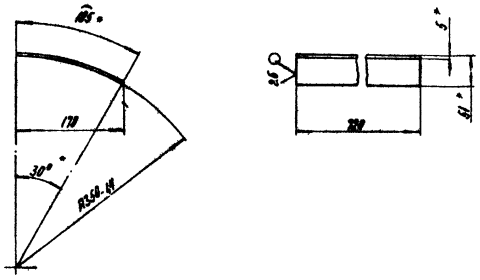

1.* Размеры для справок.

2. $\pm \frac{IT14}{2}$.

Изм.	Лист	№ докум.	Подпись	Дата	65.118.10.201			
Разраб.		Богданова			Стенка	Лит.	Масса 5,23	Масштаб 1:5
Пров.		Зилгалвис				Лист	Листов 1	
Т. контр.								
Н. контр.		Корнец			Лист 5 ГОСТ 19903-74 / ВСт3сп3 ГОСТ 14637-79	ЛАТГИПРОПРОМ		
Утв.								

Копировал

Формат А4

Альбом 2.10 часть 2

Типовой проект 903-1-224.86

65.118.10.202

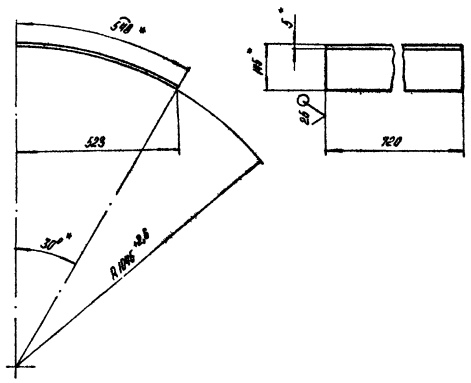

1.* Размеры для справок.

2. $\pm \frac{IT14}{2}$.

Изм.	Лист	№ докум.	Подпись	Дата	65.118.10.202			
Разраб.		Богданова			Стенка	Лит.	Масса 15,5	Масштаб 1:10
Пров.		Зилгалвис				Лист	Листов 1	
Т. контр.								
Н. контр.		Корнец			Лист 5 ГОСТ 19903-74 / ВСт3сп3 ГОСТ 14637-79	ЛАТГИПРОПРОМ		
Утв.								

Копировал

Формат А4

65.118.10.300 СБ

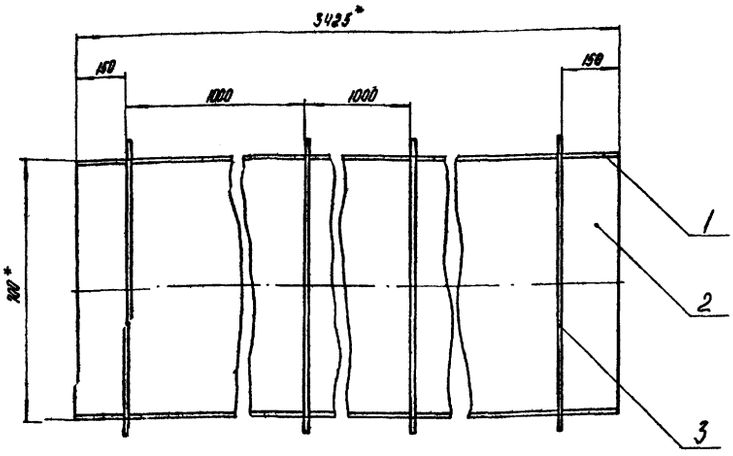

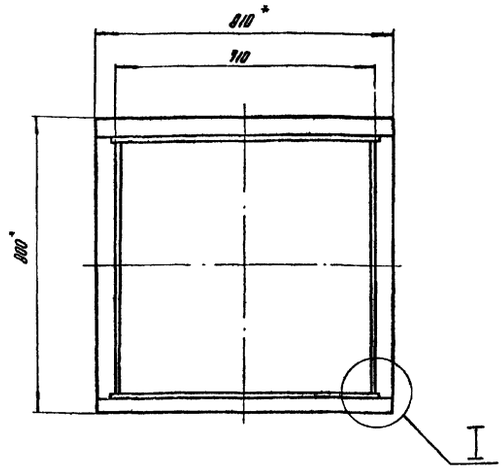

I
М1:2

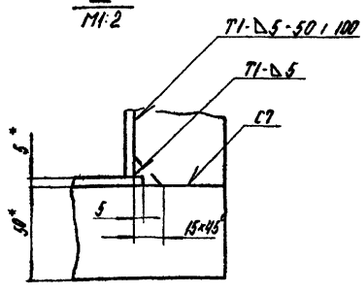

1*. Размеры для справок.

2. $\pm \frac{1714}{2}$.

3. Обработка поверхностей реза деталей Б4 $\frac{25}{}$.

4. Сварные швы по ГОСТ 5264-80.

Изм.	Лист	№ докум.	Подпись	Дата	65.118.10.300 СБ			
Разраб.		Богданова			Короб	Лит	Масса	Масштаб
Пров.		Зилгалвис					404,8	1:10
Т.контр.						Лист	Листов 1	
Н.контр.		Колпец				ЛАТГИПРОПРОМ		
Утв.								

Копировал А4 Формат А3

Формат	Зона	Поз.	Обозначение	Наименование	Кол.	Примечание
				Документация		
А3			65.118.10.300 СБ	Сборочный чертеж		
				Детали		
Б4		1	65.118.10.301	Стенка		
				Лист $\frac{5\ ГОСТ\ 19903-74}{Вст3сп3\ ГОСТ\ 14637-79}$		
				720±4,0×3425±4,3 мм	2	96,8 кг
Б4		2	65.118.10.302	Стенка		
				Лист $\frac{5\ ГОСТ\ 19903-74}{Вст3сп3\ ГОСТ\ 14637-79}$		
				690±4,0×3425±4,3 мм	2	92,96 кг
				Материалы		
		3		Полоса $\frac{5×50\cdot ГОСТ\ 103-76}{Вст3сп3\ ГОСТ\ 535-79}$	15,1	м

Изм.	Лист	№ докум.	Подпись	Дата	65.118.10.300			
Разраб.		Богданова			Короб	Лит	Лист	Листов 1
Пров.		Зилгалвис				ЛАТГИПРОПРОМ		
Н.контр.		Колпец						

Копировал А4 Формат А4

Формат	Зона	Поз.	Обозначение	Наименование	Кол.	Примечание
				Документация		
А3			65.118.10.400 СБ	Сборочный чертеж		
				Детали		
Б4		1	65.118.10.401	Стенка		
				Лист $\frac{5\ ГОСТ\ 19903-74}{Вст3сп3\ ГОСТ\ 14637-79}$	2	3,04 кг
Б4		2	65.118.10.402	Стенка		
				Лист $\frac{5\ ГОСТ\ 19903-74}{Вст3сп3\ ГОСТ\ 14637-79}$	1	2,55 кг
Б4		3	65.118.10.403	Стенка		
				Лист $\frac{5\ ГОСТ\ 19903-74}{Вст3сп3\ ГОСТ\ 14637-79}$	1	2,3 кг
				Материалы		
		4		Полоса $\frac{5×50\cdot ГОСТ\ 103-76}{Вст3сп3\ ГОСТ\ 535-79}$	3,1	м

Изм.	Лист	№ докум.	Подпись	Дата	65.118.10.400			
Разраб.		Богданова			Переход	Лит	Лист	Листов 1
Пров.		Зилгалвис				ЛАТГИПРОПРОМ		
Н.контр.		Колпец						

Копировал А4 Формат А4

65.118.10.400СБ

Альбом 2.10 часть 2

Типовой проект 903-1-224.86

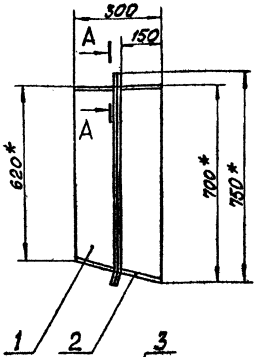

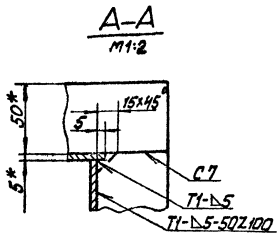

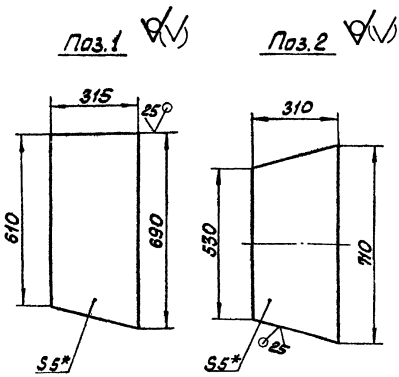

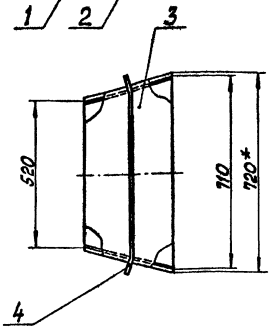

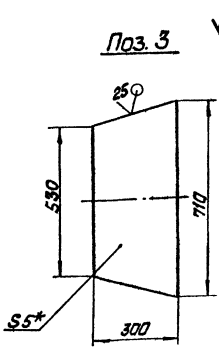

1. * Размеры для справок.
2. $\pm \frac{IT14}{2}$
3. Сварные швы по ГОСТ 5264-80

					65.118.10.400СБ			
Изм.	Лист	№ докум.	Подп.	Дата	Переход	Лит.	Масса	Масштаб
Разраб.		Богданова					37,0	1:10
Пров.		Зилгалвис				Лист	Листов 1	
Т.контр.						ЛАТГИПРОПРОМ		
Н.контр.		Колмец						
Утв.								

Копировал Мак. Формат А3

Альбом 2.10 часть 2

Типовой проект 903-1-224.86

Форм.	Зона	Поз.	Обозначение	Наименование	Кол.	Примечание
				Документация		
А3			65.118.10.500СБ	Сборочный чертёж		
				Детали		
Б4		1	65.118.10.501	Стенка		
				Лист 5 ГОСТ 19903-74 / ВСт3сп3 ГОСТ 14637-79	1	30,33кг
Б4		2	65.118.10.502	Стенка		
				Лист 5 ГОСТ 19903-74 / ВСт3сп3 ГОСТ 14637-79	2	32,99кг
Б4		3	65.118.10.503	Стенка		
				Лист 5 ГОСТ 19903-74 / ВСт3сп3 ГОСТ 14637-79		
				530±0,875×1298±1,55мм	1	27кг
				Материалы		
		4		Полоса 5×50-ГОСТ 103-76 / ВСт3сп3 ГОСТ 535-79	5,5	м

					65.118.10.500			
Изм.	Лист	№ докум.	Подп.	Дата	Короб	Лит.	Лист	Листов 1
Разраб.		Богданова				ЛАТГИПРОПРОМ		
Пров.		Зилгалвис						
Н.контр.		Колмец						
Утв.								

Копировал Мак. Формат А4

Альбом 2.10 часть 2

Типовой проект 903-1-224.86

Форм.	Зона	Поз.	Обозначение	Наименование	Кол.	Примечание
				Документация		
А4			65.118.11.000СБ	Сборочный чертёж		
				Сборочные единицы		
А4		1	64.89.03.100	Лапа	1	
				Детали		
А4		2	65.118.11.001	Ушко	1	
А4		3	65.118.11.002	Тяга	1	
А4		4	65.118.11.003	Петля	1	
				Стандартные изделия		
		4		Гайка М 16.5		
				ГОСТ 5915-70	2	

					65.118.11.000			
Изм.	Лист	№ докум.	Подп.	Дата	Подвеска	Лит.	Лист	Листов 1
Разраб.		Михайлова				ЛАТГИПРОПРОМ		
Пров.		Зилгалвис						
Н.контр.		Колмец						
Утв.								

Копировал Мак. Формат А4

Типовой проект 903-1-224.86 Альбом 2.10 часть 2

65.118.10.500 СБ

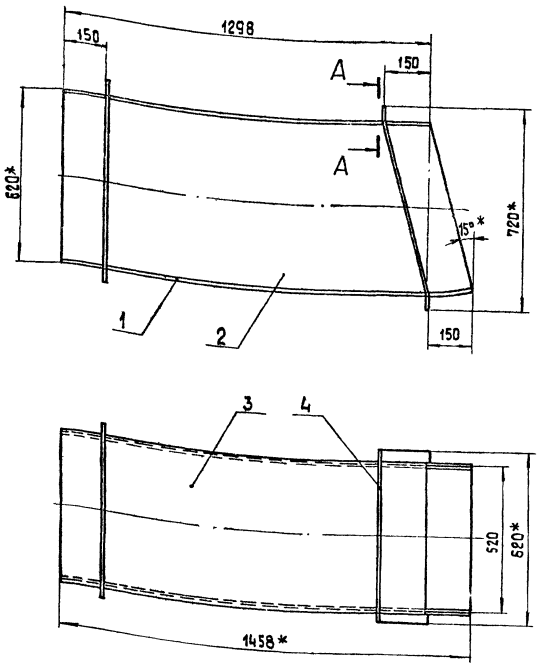

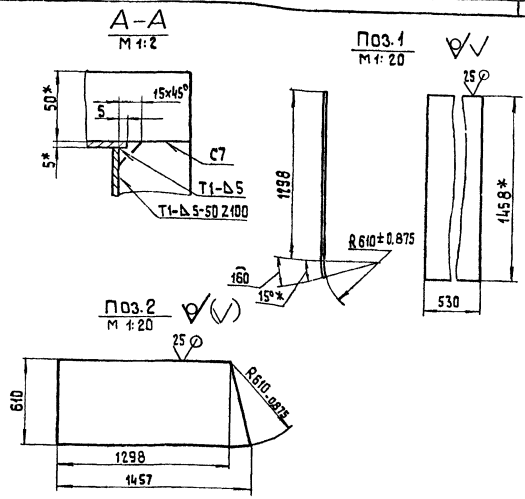

1.* Размеры для справок
2. $\pm\frac{IT14}{2}$.
3. Обработка поверхностей реза деталей БЧ 25.
4. Сварные швы по ГОСТ 5264-80.

Изм.	Лист	№ докум.	Подп.	Дата	65.118.10.500 СБ	Лит.	Масса	Масшт.
Разраб.		Богданова			Короб		134	1:10
Пров.		Зилгалвис				Лист	Листов 1	
Т.контр.						ЛАТГИПРОПРОМ		
Н.контр.		Колмец						
Утв.								

Копировал 38 формат А3

Типовой проект 903-1-224.86 Альбом 2.10 часть 2

65.118.11.000 СБ

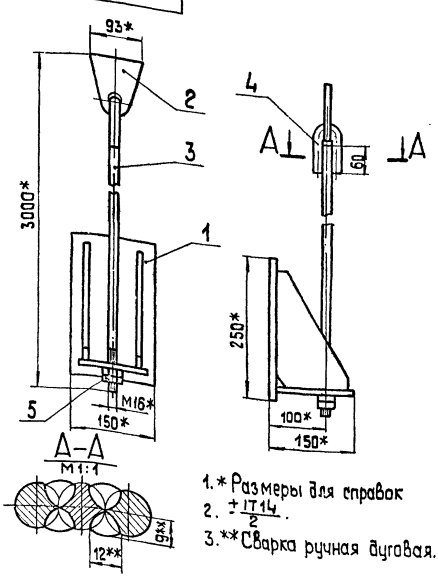

1.* Размеры для справок
2. $\pm\frac{IT14}{2}$.
3.** Сварка ручная дуговая.

Изм.	Лист	№ докум.	Подп.	Дата	65.118.11.000 СБ	Лит.	Масса	Масшт.
Разраб.		Михайлова			Подвеска		18.5	1:5
Пров.		Зилгалвис				Лист	Листов 1	
Т.контр.						ЛАТГИПРОПРОМ		
Н.контр.		Колмец						
Утв.								

Копировал 38 формат А4

Типовой проект 903-1-224.86 Альбом 2.10 часть 2

65.118.11.001

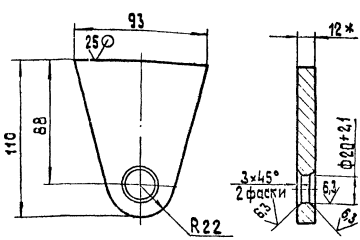

1.* Размер для справок.
2. $\pm\frac{IT14}{2}$.

Изм.	Лист	№ докум.	Подп.	Дата	65.118.11.001	Лит.	Масса	Масшт.
Разраб.		Михайлова			Ушко		0,64	1:2
Пров.		Зилгалвис				Лист	Листов 1	
Т.контр.						ЛАТГИПРОПРОМ		
Н.контр.		Колмец			Лист 12 ГОСТ 19903-74 ВСт3сп3 ГОСТ 14637-79			
Утв.								

Копировал 38 формат А4

Альбом 2.10 часть 2

Типовой проект 903-1-224.86

65.118.11.002

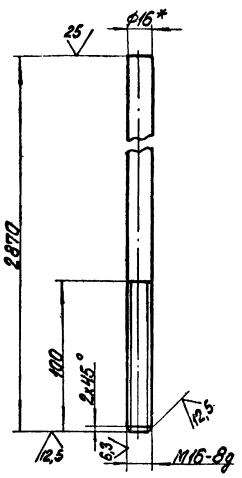

1.* Размер для справок.
2. $\pm\frac{IT14}{2}$.

Изм.	Лист	№ докум.	Подпись	Дата	65.118.11.002		
Разраб.		Михайлова			Тяга	Лит.	Масса 4,53	Масштаб 1:2
Пров.		Зингалвис				Лист	Листов 1
Т.контр.							
Н.контр.		Колмец			Круг 16-В-ГОСТ 2590-71 / 20 ГОСТ 1050-74	ЛАТГИПРОПРОМ	
Утв.							

Копировал Формат А4

Альбом 2.10 часть 2

Типовой проект 903-1-224.86

65.118.11.003

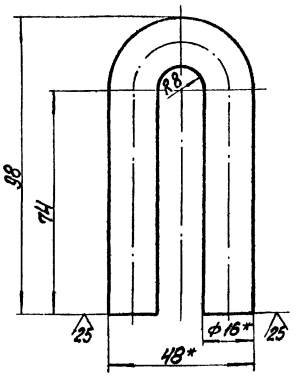

1.* Размеры для справок.
2. $\pm\frac{IT14}{2}$.

Изм.	Лист	№ докум.	Подпись	Дата	65.118.11.003		
Разраб.		Михайлова			Петля	Лит.	Масса 0,3	Масштаб 1:1
Пров.		Зингалвис				Лист	Листов 1
Т.контр.							
Н.контр.		Колмец			Круг 16-В-ГОСТ 2590-71 / 20 ГОСТ 1050-74	ЛАТГИПРОПРОМ	
Утв.							

Копировал Формат А4

Альбом 2.10 часть 2

Типовой проект 903-1-224.86

Формат	Зона	Поз.	Обозначение	Наименование	Кол.	Примечание
				Документация		
А4			64.89.03.100 СБ	Сборочный чертеж		
				Детали		
Б4		1	64.89.03.101	Косынка		
				Лист 10 ГОСТ 19903-74 / ВСт3сп3 ГОСТ 14637-79	2	1,32 кг
Б4		2	64.89.03.102	Пластина		
				Лист 10 ГОСТ 19903-74 / ВСт3сп3 ГОСТ 14637-79	1	1,3 кг
Б4		3	64.89.03.103	Пластина		
				Лист 10 ГОСТ 19903-74 / ВСт3сп3 ГОСТ 14637-79	1	2,95 кг

Изм.	Лист	№ докум.	Подпись	Дата	64.89.03.100		
Разраб.		Зингалвис			Лапа	Лит.	Лист	Листов 1
Пров.		Колмец				ЛАТГИПРОПРОМ	
Н.контр.		Колмец					
Утв.							

Копировал Формат А4

Альбом 2.10 часть 2

Типовой проект 903-1-224.86

64.89.03.100 СБ

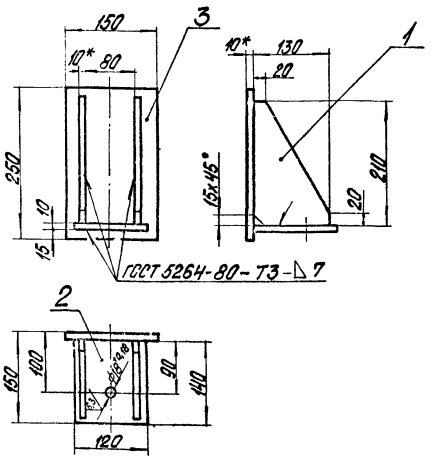

1.* Размеры для справок.
2. $\pm\frac{IT14}{2}$.
3. Обработка поверхностей реза деталей Б4 25

Изм.	Лист	№ докум.	Подпись	Дата	64.89.03.100 СБ		
Разраб.		Зингалвис			Лапа	Лит.	Масса 6,9	Масштаб 1:5
Пров.		Колмец				Лист	Листов 1
Т.контр.							
Н.контр.		Колмец				ЛАТГИПРОПРОМ	
Утв.							

Копировал Формат А4

Альбом 2.10 часть 2

Типовой проект 903-1-224.86

Форм	Зона	Поз.	Обозначение	Наименование	Кол.	Примечание
				Документация		
А4			65.118.12.000 СБ	Сборочный чертёж		
				Детали		
Б4		1	65.118.12.001	Распорка		
				Швеллер 10-ГОСТ 8240-72 / В Ст3сп3 ГОСТ 535-79	1	7,6 кг
Б4		2	65.118.12.002	Кронштейн		
				Швеллер 10-ГОСТ 8240-72 / В Ст3сп3 ГОСТ 535-79		
				L = 900 ± 1 мм	1	7,74 кг

Изм.	Лист	№ докум.	Подп.	Дата	65.118.12.000			
Разраб.		Михайлова			Опора	Лит.	Лист	Листов 1
Пров.		Зилгалвис				ЛАТГИПРОПРОМ		
Н. контр.		Колмец						
Утв.								

Инв. № подл. | Подп. и дата | Взам. инв. № | Инв. № дубл. | Подп. и дата

Копировал [signature] Формат А4

Альбом 2.10 часть 2

Типовой проект 903-1-224.86

65.118.12.000 СБ

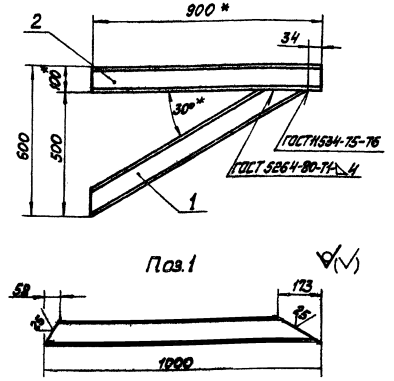

1 * Размеры для справок.
2. $\pm\frac{IT14}{2}$
3. Обработка поверхностей реза деталей Б4 25

Изм.	Лист	№ докум.	Подп.	Дата	65.118.12.000 СБ			
Разраб.		Михайлова			Опора	Лит.	Масса	Масштаб
Пров.		Зилгалвис					15,4	1:10
Т. контр.						Лист	Листов 1	
Н. контр.		Колмец				ЛАТГИПРОПРОМ		
Утв.								

Инв. № подл. | Подп. и дата | Взам. инв. № | Инв. № дубл. | Подп. и дата

Копировал [signature] Формат А4

Альбом 2.10 часть 2

Типовой проект 903-1-224.86

Форм	Зона	Поз.	Обозначение	Наименование	Кол.	Примечание
				Документация		
А4			65.118.13.000 СБ	Сборочный чертёж		
				Детали		
Б4		1	65.118.13.001	Косынка		
				Лист 10 ГОСТ 19903-74 / В Ст3сп3 ГОСТ 14637-79	2	2,3 кг
Б4		2	65.118.13.002	Стойка		
				Лист 10 ГОСТ 19903-74 / В Ст3сп3 ГОСТ 14637-79		
				300±0,65×300±0,65 мм	1	7,07 кг
Б4		3	65.118.13.003	Плита		
				Лист 10 ГОСТ 19903-74 / В Ст3сп3 ГОСТ 14637-79		
				220±0,575×300±0,65 мм	1	5,19 кг

Изм.	Лист	№ докум.	Подп.	Дата	65.118.13.000			
Разраб.		Михайлова			Лапа	Лит.	Лист	Листов 1
Пров.		Зилгалвис				ЛАТГИПРОПРОМ		
Н. контр.		Колмец						
Утв.								

Инв. № подл. | Подп. и дата | Взам. инв. № | Инв. № дубл. | Подп. и дата

Копировал [signature] Формат А4

Альбом 2.10 часть 2

Типовой проект 903-1-224.86

65.118.13.000 СБ

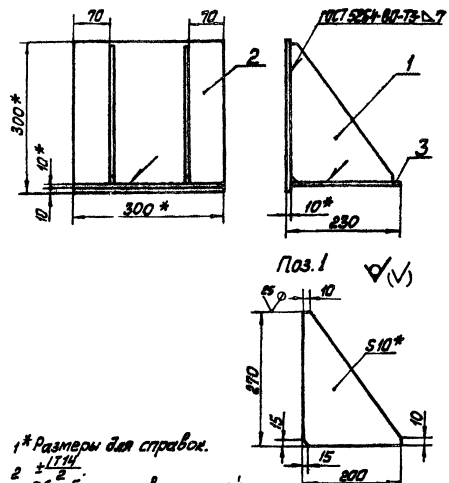

1 * Размеры для справок.
2 $\pm\frac{IT14}{2}$.
3. Обработка поверхностей реза деталей 25.

Изм.	Лист	№ докум.	Подп.	Дата	65.118.13.000 СБ			
Разраб.		Михайлова			Лапа	Лит.	Масса	Масштаб
Пров.		Зилгалвис					16,9	1:5
Т. контр.						Лист	Листов 1	
Н. контр.		Колмец				ЛАТГИПРОПРОМ		
Утв.								

Инв. № подл. | Подп. и дата | Взам. инв. № | Инв. № дубл. | Подп. и дата

Копировал [signature] Формат А4

Альбом 2.10 часть 2
Типовой проект 903-1-224.86

Формат	Зона	Поз.	Обозначение	Наименование	Кол.	Примечание
				Документация		
А4			65.118.14.000СБ	Сборочный чертёж		
				Детали		
Б4		1	65.118.14.001	Стойка		
				Лист 10 ГОСТ 19903-74 / Вст3сп3 ГОСТ 14637-79	1	37,33кг
Б4		2	65.118.14.002	Пластина		
				Лист 10 ГОСТ 19903-74 / Вст3сп3 ГОСТ 14637-79		
				145±0,5×529±0,875мм	2	6,03кг
Б4		3	65.118.14.003	Плита		
				Лист 10 ГОСТ 19903-74 / Вст3сп3 ГОСТ 14637-79		
				300±0,65×800±1,15мм	1	18,84кг

65.118.14.000

Опора

Лит. | Масса | Масштаб: 68,3 | 1:10
Лист | Листов 1
ЛАТГИПРОПРОМ

Копировал | Формат А4

65.118.14.000СБ

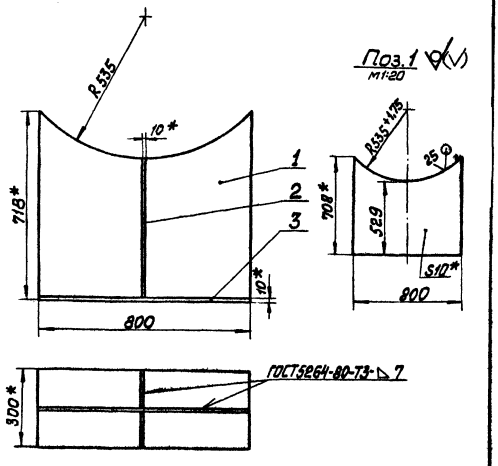

1 * Размеры для справок.
2 ± IT14/2.
3. Обработка поверхностей реза деталей Б4 ▽25.

Опора

Лит. | Масса | Масштаб: 68,3 | 1:10
Лист | Листов 1
ЛАТГИПРОПРОМ

Копировал | Формат А4

Альбом 2.10 часть 2
Типовой проект 903-1-224.86

Формат	Зона	Поз.	Обозначение	Наименование	Кол.	Примечание
				Документация		
А4			65.118.15.000СБ	Сборочный чертёж		
				Детали		
Б4		1	65.118.15.001	Стойка		
				Труба ⌀219×6 ГОСТ 10704-76 / Вст3пс3 ГОСТ 10705-80		
				L = 2563-2,1 мм	1	80,79кг
Б4		2	65.118.15.002	Плита		
				Лист 10 ГОСТ 19903-74 / Вст3сп3 ГОСТ 14637-79		
				250±0,575×250±0,575мм	2	4,91кг

65.118.15.000

Опора

Лит. | Масса | Масштаб: 90,6 | 1:10
Лист | Листов 1
ЛАТГИПРОПРОМ

Копировал | Формат А4

65.118.15.000СБ

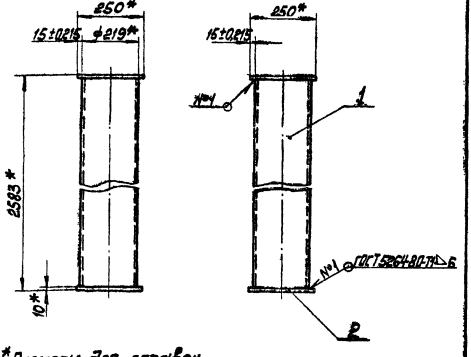

1. * Размеры для справок.
2. Обработка поверхностей реза деталей Б4 ▽25
3. Сварные швы по ГОСТ 5264-80.

Опора

Лит. | Масса | Масштаб: 90,6 | 1:10
Лист | Листов 1
ЛАТГИПРОПРОМ

Копировал | Формат А4

Альбом 2.10 часть 2

Типовой проект 903-1-224.86

Форм.	Зона	Поз.	Обозначение	Наименование	Кол.	Примечание
				Документация		
А4			65.118.16.000 СБ	Сборочный чертёж		
				Детали		
Б4		1	65.118.16.001	Стойка		
				Лист 10 ГОСТ 19903-74 / ВСт3сп3 ГОСТ 14637-79	1	3,92 кг
Б4		2	65.118.16.002	Плита		
				Лист 10 ГОСТ 19903-74 / ВСт3сп3 ГОСТ 14637-79		
				250±0,575×500±0,775 мм	1	9,82 кг
Б4		3	65.118.16.003	Плита		
				Лист 10 ГОСТ 19903-74 / ВСт3сп3 ГОСТ 14637-79		
				250±0,575×250±0,575 мм	1	4,91 кг
Б4		4	65.118.16.004	Косынка		
				Лист 10 ГОСТ 19903-74 / ВСт3сп3 ГОСТ 14637-79		
				120±0,435×171±0,5 мм	2	1,61 кг

Подп. и дата | Взам. инв. № | Инв. № дубл. | Подп. и дата | Инв. № подл.

Изм.	Лист	№ докум.	Подп.	Дата
Разраб.	Богданова			
Пров.	Зилгалвис			
Н. контр.	Колмец			
Утв.				

65.118.16.000

Опора

Лит. | Лист | Листов

ЛАТГИПРОПРОМ

Копировал Мак Формат А4

Альбом 2.10 часть 2

Типовой проект 903-1-224.86

65.118.16.000СБ

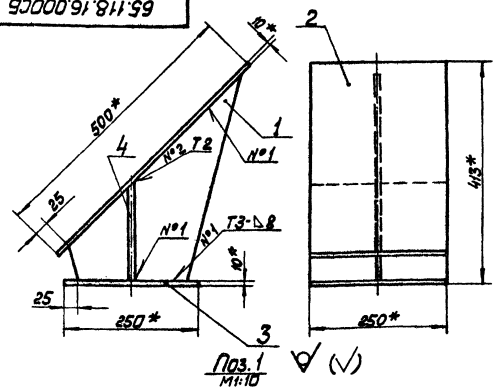

Поз. 1
М1:10

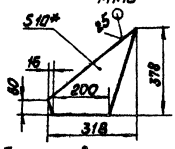

1 *Размеры для справок.
2 $\pm\frac{IT14}{2}$.
3 Обработка поверхностей реза деталей Б4 25/.
4 Сварные швы №1 по ГОСТ 5264-80 №2 по ГОСТ 11534-75.

Подп. и дата | Взам. инв. № | Инв. № дубл. | Подп. и дата | Инв. № подл.

Изм.	Лист	№ докум.	Подп.	Дата
Разраб.	Богданова			
Пров.	Зилгалвис			
Т. контр.				
Н. контр.	Колмец			
Утв.				

65.118.16.000СБ

Опора

Лит. | Масса 21,9 | Масштаб 1:5

Лист | Листов

ЛАТГИПРОПРОМ

Копировал Мак Формат А4

Альбом 2.10 часть 2

Типовой проект 903-1-224.86

Форм.	Зона	Поз.	Обозначение	Наименование	Кол.	Примечание
				Документация		
А3			12.02.01.000 СБ	Сборочный чертёж		
				Сборочные единицы		
А4		1	12.02.01.100	Фланец	1	
				Детали		
А4		2	12.02.01.001	Стенка	1	
А4		3	12.02.01.002	Стенка	1	
А4		4	12.02.01.003	Стенка	1	
А4		5	12.02.01.004	Стенка	1	
				Материалы		
		6		Полоса 5×50-ГОСТ 103-76 / ВСт3сп3 ГОСТ 535-79	15,5	м

Подп. и дата | Взам. инв. № | Инв. № дубл. | Подп. и дата | Инв. № подл.

Изм.	Лист	№ докум.	Подп.	Дата
Разраб.	Михайлова			
Пров.	Зилгалвис			
Н. контр.	Колмец			
Утв.				

12.02.01.000

Короб (левый)

Лит. | Лист | Листов 1

ЛАТГИПРОПРОМ

Копировал Мак Формат А4

Альбом 2.10 часть 2

Типовой проект 903-1-224.86

12.02.01.001

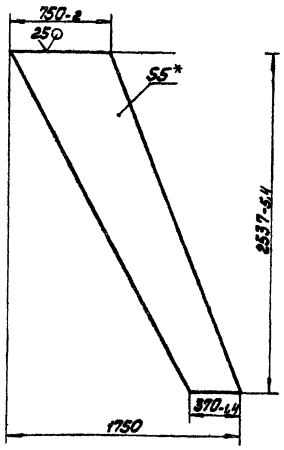

* Размеры для справок.

Подп. и дата | Взам. инв. № | Инв. № дубл. | Подп. и дата | Инв. № подл.

Изм.	Лист	№ докум.	Подп.	Дата
Разраб.	Михайлова			
Пров.	Зилгалвис			
Т. контр.				
Н. контр.	Колмец			
Утв.				

12.02.01.001

Стенка

Лит. | Масса 55,77 | Масштаб 1:20

Лист 5 ГОСТ 19903-74 / ВСт3сп3 ГОСТ 14637-79

Листов 1

ЛАТГИПРОПРОМ

Копировал Мак Формат А4

65.120.01.000 СБ

Альбом 2.10 часть 2

Типовой проект 903-1-224.86

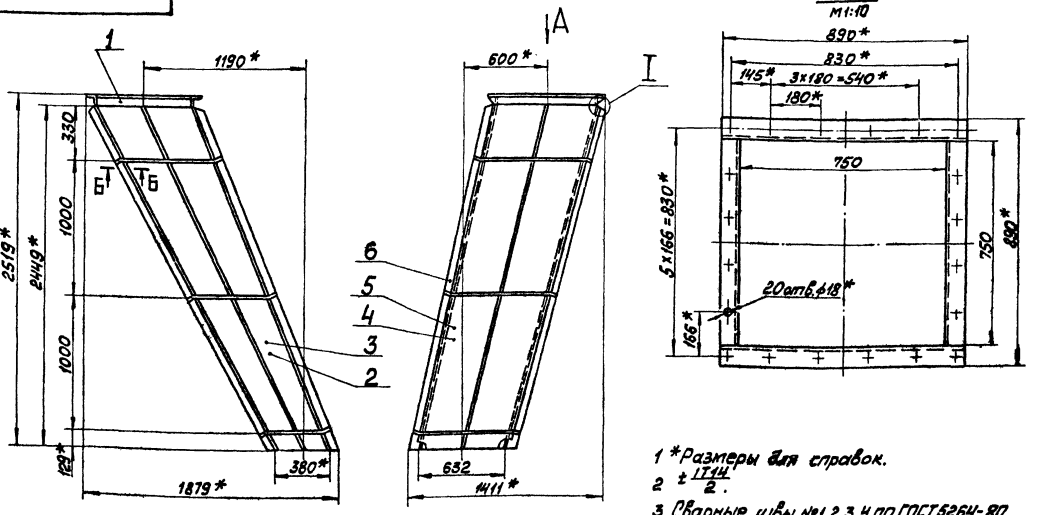

1 *Размеры для справок.
2 $\pm\frac{IT14}{2}$.
3 Сварные швы №1,2,3,4 по ГОСТ 5264-80

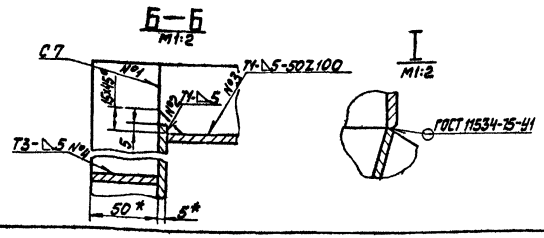

Изм.	Лист	№ докум.	Подп.	Дата	12.02.01.000 СБ			
Разраб.		Михайлова			Короб (левый)	Лит.	Масса	Масштаб
Пров.		Зилгалвис					318	1:20
Т. контр.						Лист	Листов 1	
Н. контр.		Колмец				ЛАТГИПРОПРОМ		
Утв.								

Копировал Формат А3

12.02.01.002

Альбом 2.10 часть 2

Типовой проект 903-1-224.86

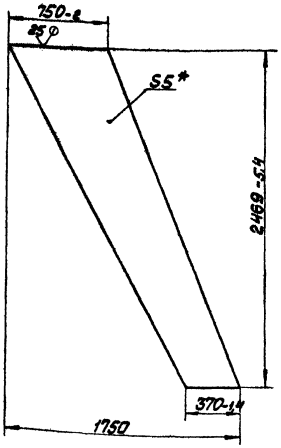

* Размер для справок

Изм.	Лист	№ докум.	Подп.	Дата	12.02.01.002			
Разраб.		Михайлова			Стенка	Лит.	Масса	Масштаб
Пров.		Зилгалвис					54,27	1:20
Т. контр.						Лист	Листов 1	
Н. контр.		Колмец			Лист 5 ГОСТ 19903-74 / 8 Ст3 сп3 ГОСТ 14637-79	ЛАТГИПРОПРОМ		
Утв.								

Копировал Формат А4

12.02.01.003

Альбом 2.10 часть 2

Типовой проект 903-1-224.86

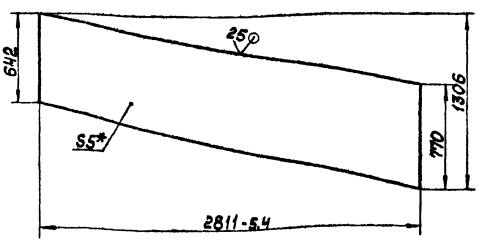

1.* Размер для справок.
2. $\pm\frac{IT14}{2}$.

Изм.	Лист	№ докум.	Подп.	Дата	12.02.01.003			
Разраб.		Михайлова			Стенка	Лит.	Масса	Масштаб
Пров.		Зилгалвис					77,9	1:20
Т. контр.						Лист	Листов 1	
Н. контр.		Колмец			Лист 5 ГОСТ 19903-74 / 8 Ст3 сп3 ГОСТ 14637-79	ЛАТГИПРОПРОМ		
Утв.								

Копировал Формат А4

Альбом 2.10 часть 2 — Типовой проект 903-1-224.86

12.02.01.004

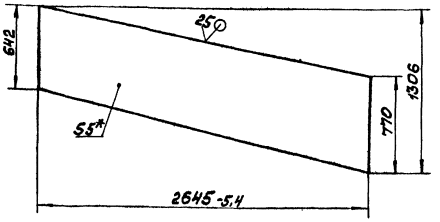

1. *Размер для справок.
2. $\pm \frac{IT14}{2}$.

Изм.	Лист	№ докум.	Подп.	Дата	Стенка	Лит	Масса	Масштаб
Разраб.		Михайлов					73,3	1:20
Пров.		Зилгалвин				Лист	Листов	
Т. контр.								
Н. контр.		Колмец			Лист 5 ГОСТ 19903-74 / 8Ст3сп3 ГОСТ 14637-79	ЛАТГИПРОПРОМ		
Утв.								

Копировал Формат А4

Альбом 2.10 часть 2 — Типовой проект 903-1-224.86

Форм.	Зона	Поз.	Обозначение	Наименование	Кол.	Примечание
				Документация		
А4			12.02.01.100СБ	Сборочный чертёж		
				Детали		
Б4		1	12.02.01.101	Полка		
				Уголок 70×70×7-Б ГОСТ 8509-72 / 8Ст3сп3 ГОСТ 535-79		
				L=890±1,15 мм	2	6,58 кг
Б4		2	12.02.01.102	Полка		
				Уголок 70×70×7-Б ГОСТ 8509-72 / 8Ст3сп3 ГОСТ 535-79		
				L=750-2 мм	2	5,55 кг

Изм.	Лист	№ докум.	Подп.	Дата	12.02.01.100	Лит	Лист	Листов
Разраб.		Михайлов			Фланец			1
Пров.		Зилгалвин				ЛАТГИПРОПРОМ		
Н. контр.		Колмец						
Утв.								

Копировал Формат А4

Альбом 2.10 часть 2 — Типовой проект 903-1-224.86

12.02.01.100СБ

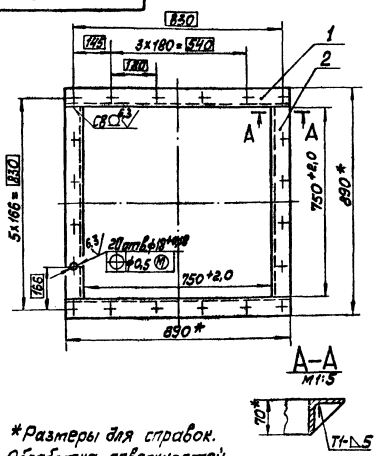

1. *Размеры для справок.
2. Обработка поверхностей реза деталей Б4 25
3. Сварные швы по ГОСТ 5264-80.

Изм.	Лист	№ докум.	Подп.	Дата	12.02.01.100 СБ	Лит	Масса	Масштаб
Разраб.		Михайлов			Фланец		24,3	1:10
Пров.		Зилгалвин				Лист	Листов 1	
Т. контр.						ЛАТГИПРОПРОМ		
Н. контр.		Колмец						
Утв.								

Копировал Формат А4

Альбом 2.10 часть 2 — Типовой проект 903-1-224.86

Форм.	Зона	Поз.	Обозначение	Наименование	Кол.	Примечание
				Документация		
А4			12.02.02.000СБ	Сборочный чертёж		
				Сборочные единицы		
А4		1	12.02.01.100	Фланец	1	
				Детали		
А4		2	12.02.01.001	Стенка	1	
А4		3	12.02.01.002	Стенка	1	
А4		4	12.02.01.003	Стенка	1	
А4		5	12.02.01.004	Стенка	1	
				Материалы		
				Полоса 5×50-ГОСТ 103-76 / 8Ст3сп3 ГОСТ 535-79	16,5 м	

Изм.	Лист	№ докум.	Подп.	Дата	12.02.02.000	Лит	Лист	Листов
Разраб.		Михайлов			Короб (правый)			1
Пров.		Зилгалвин				ЛАТГИПРОПРОМ		
Н. контр.		Колмец						
Утв.								

Копировал Формат А4

12.02.02.000СБ

Вид А
М1:10

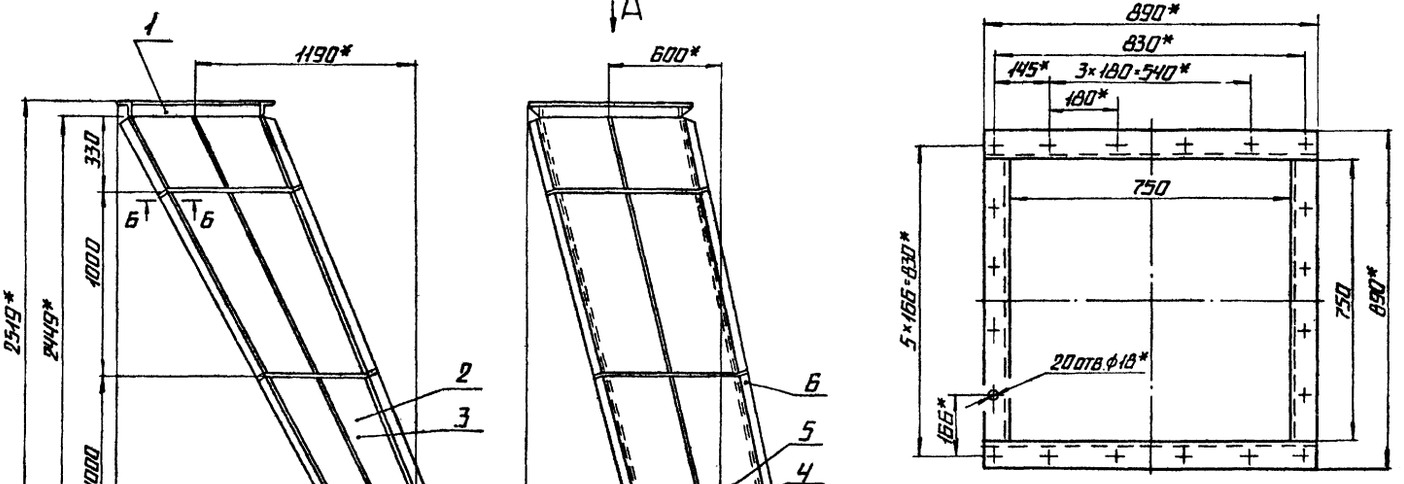

Б-Б
М1:2

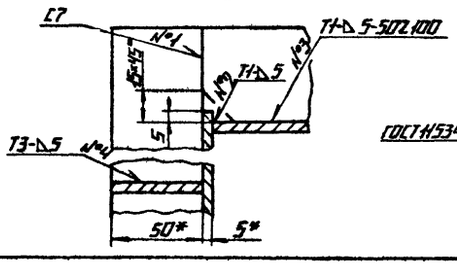

I
М1:2

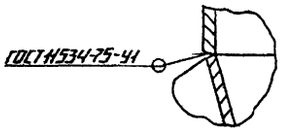

1.* Размеры для справок.

2. $\pm \frac{IT14}{2}$.

3. Сварные швы №1,2,3,4 по ГОСТ 5264-80.

				12.02.02.000СБ			
Изм.	Лист	№ докум.	Подп.	Дата			
Разраб.		Михайлова			Короб (правый)	Лит.	Масса	Масштаб
Пров.		Зиглавис					318	1:20
Т. контр.						Лист	Листов 1	
Н. контр.		Колмец				ЛАТГИПРОПРОМ		
Утв.								

Копировал

Формат А3

Инв. № подл. | Подпись и дата | Взам. инв. № | Инв. № дубл. | Подпись и дата

Типовой проект 903-1-224.86 Альбом 2, 07 часть 2

12.02.03.000СБ

Вид А

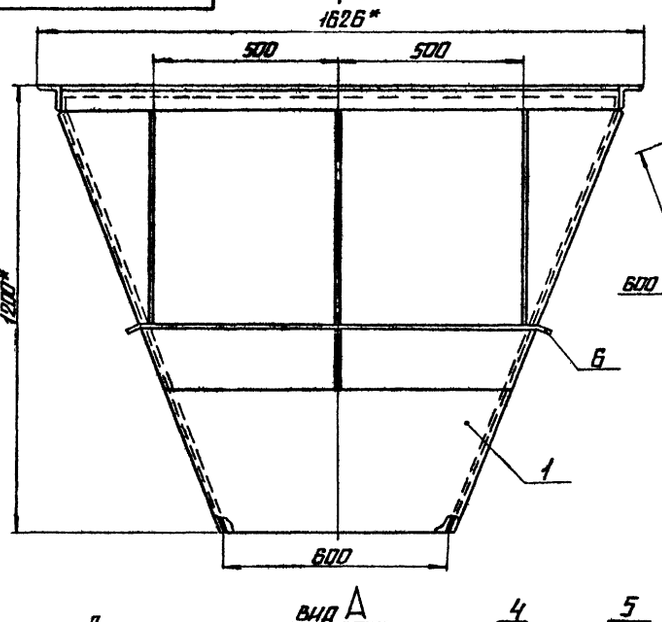

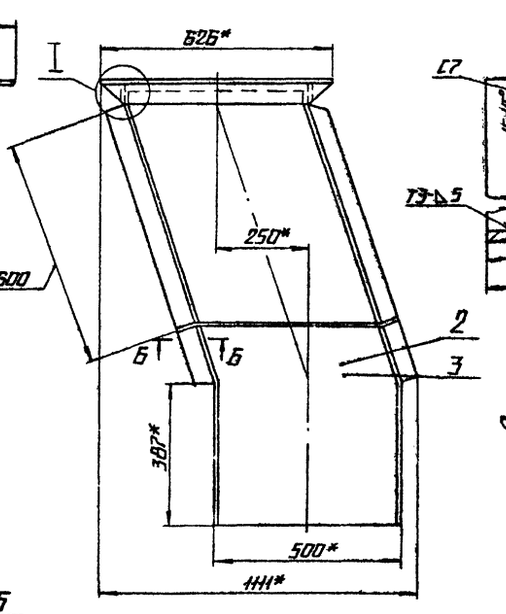

Б-Б
М1:2

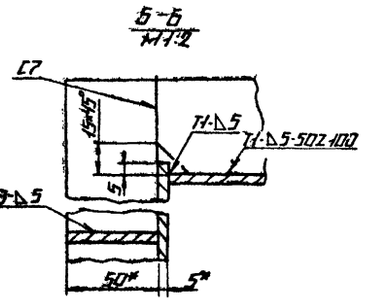

I
М1:2

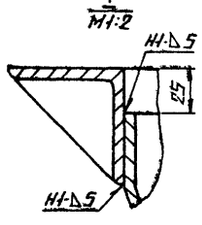

В-В
М1:5

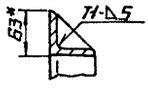

1.* Размеры для справок.

2. $\pm \frac{IT14}{2}$.

3. Обработка поверхностей реза деталей $Б4^{25}$.

4. Сварные швы по ГОСТ 5264-80.

				12.02.03.000СБ			
Изм.	Лист	№ докум.	Подп.	Дата			
Разраб.		Михайлова			Переход	Лит.	Масса	Масштаб
Пров.		Зиглавис					187	1:10
Т. контр.						Лист	Листов 1	
Н. контр.		Колмец				ЛАТГИПРОПРОМ		
Утв.								

Копировал

Формат А3

Инв. № подл. | Подпись и дата | Взам. инв. № | Инв. № дубл. | Подпись и дата

Типовой проект 903-1-224.86 Альбом 2, 07 часть 2

Альбом 2.40 часть 2 — Типовой проект 903-1-224.86

Формат	Зона	Поз.	Обозначение	Наименование	Кол.	Примечание
				Документация		
А3			12.02.03.000СБ	Сборочный чертеж		
				Детали		
А4		1	12.02.03.001	Стенка	2	
А4		2	12.02.03.002	Стенка	1	
		3	-01	Стенка	1	
Б4		4	12.02.03.003	Полка		
				Уголок $\frac{Б3\times63\times5\text{-}Б\text{-}ГОСТ\,8509\text{-}72}{Ст3сп3\,ГОСТ\,535\text{-}79}$		
				L=1500-3,1 мм	2	7,22 кг
Б4		5	12.02.03.004	Полка		
				Уголок $\frac{Б3\times63\times5\text{-}Б\text{-}ГОСТ\,8509\text{-}72}{Ст3сп3\,ГОСТ\,535\text{-}79}$		
				L=626±0,875 мм	2	3,02 кг
				Материалы		
		Б		Полоса $\frac{5\times50\text{-}ГОСТ\,103\text{-}76}{Ст3сп3\,ГОСТ\,535\text{-}79}$	7,6	м

12.02.03.000

Изм.	Лист	№ докум.	Подп.	Дата
Разраб.		Михайлов		
Пров.		Зилгалвис		
Н. контр.		Колмец		
Утв.				

Переход

Лит. | Лист | Листов 1

ЛАТГИПРОПРОМ

Копировал | Формат А4

Альбом 2.40 часть 2 — Типовой проект 903-1-224.86

12.02.03.001

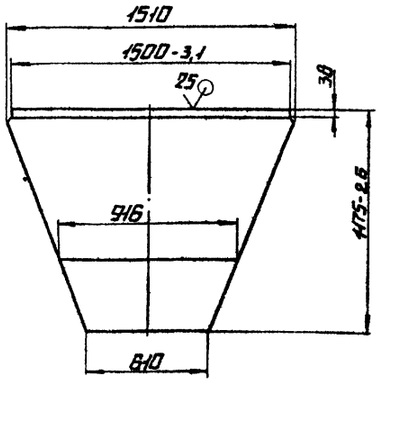

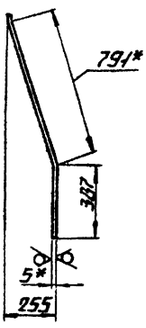

1.* Размеры для справок.

2. ± IT14/2.

Изм.	Лист	№ докум.	Подп.	Дата
Разраб.		Михайлов		
Пров.		Зилгалвис		
Т. контр.				
Н. контр.		Колмец		
Утв.				

Стенка

Лит. | Масса 51,5 | Масштаб 1:20

Лист | Листов 1

Лист 5 ГОСТ 19903-74 / Ст3сп3 ГОСТ 14637-79

ЛАТГИПРОПРОМ

Копировал | Формат А4

Альбом 2.40 часть 2 — Типовой проект 903-1-224.86

12.02.03.002

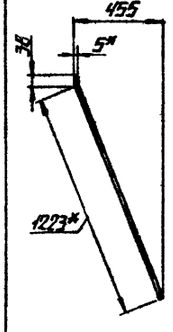

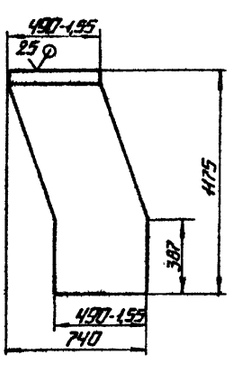

12.02.03.002-01 - зеркальное отражение

Остальное см. 12.02.03.002

1.* Размеры для справок.

2. ± IT14/2

Изм.	Лист	№ докум.	Подп.	Дата
Разраб.		Михайлов		
Пров.		Зилгалвис		
Т. контр.				
Н. контр.		Колмец		
Утв.				

Стенка

Лит. | Масса 24,3 | Масштаб 1:20

Лист | Листов 1

Лист 5 ГОСТ 19903-74 / Ст3сп3 ГОСТ 14637-79

ЛАТГИПРОПРОМ

Копировал | Формат А4

Альбом 2.40 часть 2 — Типовой проект 903-1-224.86

Формат	Зона	Поз.	Обозначение	Наименование	Кол.	Примечание
				Документация		
А3			12.02.04.000СБ	Сборочный чертеж		
				Детали		
А4		1	12.02.04.001	Стенка	2	
А4		2	12.02.04.002	Стенка	2	
Б4		3	12.02.04.003	Полка		
				Уголок $\frac{Б3\times63\times5\text{-}Б\text{-}ГОСТ\,8509\text{-}72}{Ст3сп3\,ГОСТ\,535\text{-}79}$		
				L=1500-3,1 мм	2	7,22 кг
Б4		4	12.02.04.004	Полка		
				Уголок $\frac{Б3\times63\times5\text{-}Б\text{-}ГОСТ\,8509\text{-}72}{Ст3сп3\,ГОСТ\,535\text{-}79}$		
				L=626±0,875 мм	2	3,02 кг
				Материалы		
		5		Полоса $\frac{5\times50\text{-}ГОСТ\,103\text{-}76}{Ст3сп3\,ГОСТ\,535\text{-}79}$	7,1	м

12.02.04.000

Изм.	Лист	№ докум.	Подп.	Дата
Разраб.		Михайлов		
Пров.		Зилгалвис		
Н. контр.		Колмец		
Утв.				

Переход

Лит. | Лист | Листов 1

ЛАТГИПРОПРОМ

Копировал | Формат А4

12.02.04.000СБ

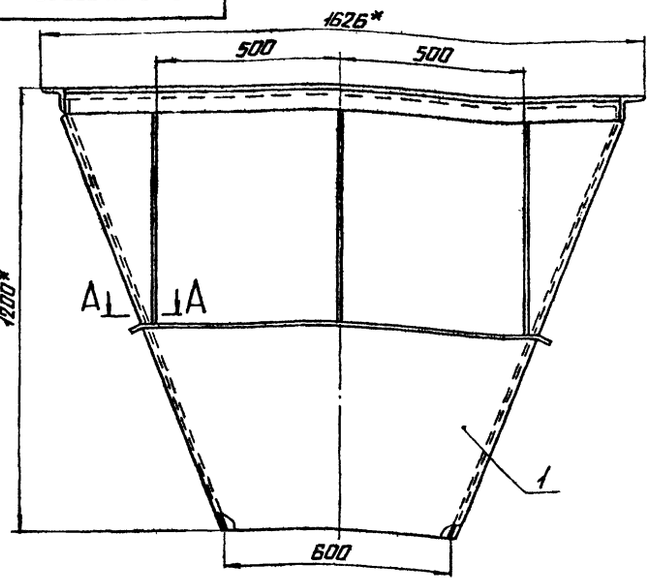

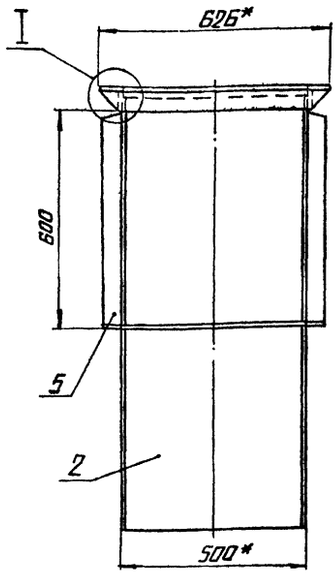

А-А
М1:2
повернуто

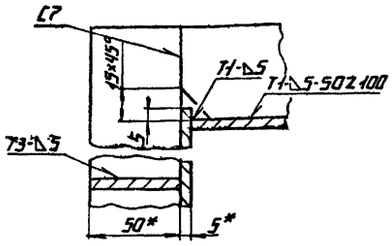

I
М1:2

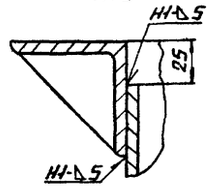

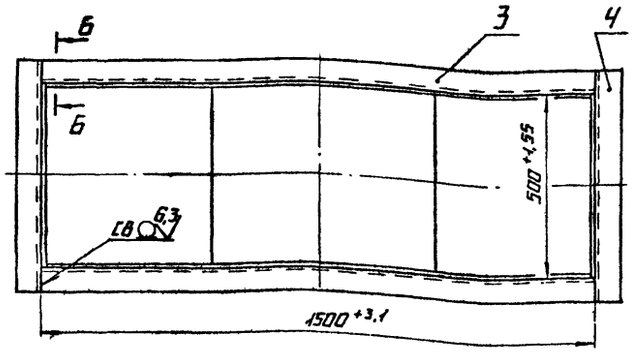

Б-Б
М1:5



1.* РАЗМЕРЫ ДЛЯ СПРАВОК.

2. ± IT14/2.

3. ОБРАБОТКА ПОВЕРХНОСТЕЙ РЕЗА ДЕТАЛЕЙ Б4 — 25.

4. СВАРНЫЕ ШВЫ ПО ГОСТ 5264-80.

				12.02.04.000СБ			
Изм.	Лист	№ докум.	Подп.	Дата			
Разраб.		Михайлова			Переход	Лит.	Масса	Масштаб
Пров.		Зиглавнс					182	1:10
Т.контр.						Лист	Листов 1
Н.контр.		Колмец				ЛАТГИПРОПРОМ	
Утв.							

Копировал | Формат А3

Альбом 2.10 часть 2 Типовой проект 903-1-224.86

Инв. № подл. | Подпись и дата | Взам. инв. № | Инв. № дубл. | Подпись и дата

12.02.04.001

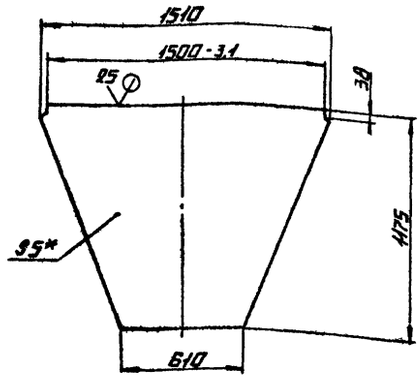

1.* РАЗМЕР ДЛЯ СПРАВОК.

2. ± IT14/2.

				12.02.04.001			
Изм.	Лист	№ докум.	Подп.	Дата			
Разраб.		Михайлова			Стенка	Лит.	Масса	Масштаб
Пров.		Зиглавнс					49,55	1:20
Т.контр.						Лист	Листов 1
Н.контр.		Колмец				ЛАТГИПРОПРОМ	
Утв.							

Лист 5 ГОСТ 19903-74 Вст3сп3 ГОСТ 14637-79

Копировал | Формат А4

Альбом 2.10 часть 2 Типовой проект 903-1-224.86

Инв. № подл. | Подпись и дата | Взам. инв. № | Инв. № дубл. | Подпись и дата

12.02.04.002

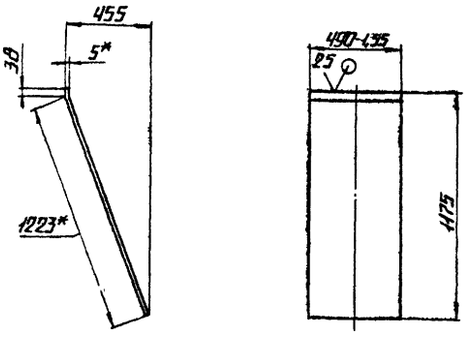

1.* РАЗМЕРЫ ДЛЯ СПРАВОК.

2. ± IT14/2.

				12.02.04.002			
Изм.	Лист	№ докум.	Подп.	Дата			
Разраб.		Михайлова			Стенка	Лит.	Масса	Масштаб
Пров.		Зиглавнс					24,26	1:20
Т.контр.						Лист	Листов 1
Н.контр.		Колмец				ЛАТГИПРОПРОМ	
Утв.							

Лист 5 ГОСТ 19903-74 Вст3сп3 ГОСТ 14637-79

Копировал | Формат А4

Формат	Зона	Поз.	Обозначение	Наименование	Кол.	Примечание
				Документация		
А3			12.02.06.000 СБ	Сборочный чертеж		
				Сборочные единицы		
А4		1	12.02.06.100	Переход	1	
А4		2	12.02.06.200	Лапа	4	
А4		3	12.02.06.300	Рама	1	
А4		4	12.02.06.400	Крышка	1	

Изм.	Лист	№ докум.	Подпись	Дата
Разраб.		Михайлова		
Пров.		Зингалиев		
Н.контр.		Колмец		
Утв.				

12.02.06.000

Бункер

Лит.	Лист	Листов
		1

ЛАТГИПРОПРОМ

Копировал

Формат А4

Формат	Зона	Поз.	Обозначение	Наименование	Кол.	Примечание
				Документация		
А3			12.02.06.100 СБ	Сборочный чертеж		
				Детали		
А4		1	12.02.06.101	Стенка	2	
А4		2	12.02.06.102	Стенка	2	
Б4		3	12.02.06.103	Фланец		
				Лист 10 ГОСТ 19903-74 / ВСт3сп3 ГОСТ 14637-79	1	6.4 кг
				Материалы		
		4		Полоса 5х50 ГОСТ 103-76 / ВСт3сп3 ГОСТ 535-79	8.1	м

Изм.	Лист	№ докум.	Подпись	Дата
Разраб.		Михайлова		
Пров.		Зингалиев		
Н.контр.		Колмец		
Утв.				

12.02.06.100

Переход

Лит.	Лист	Листов
		1

ЛАТГИПРОПРОМ

Копировал

Формат А4

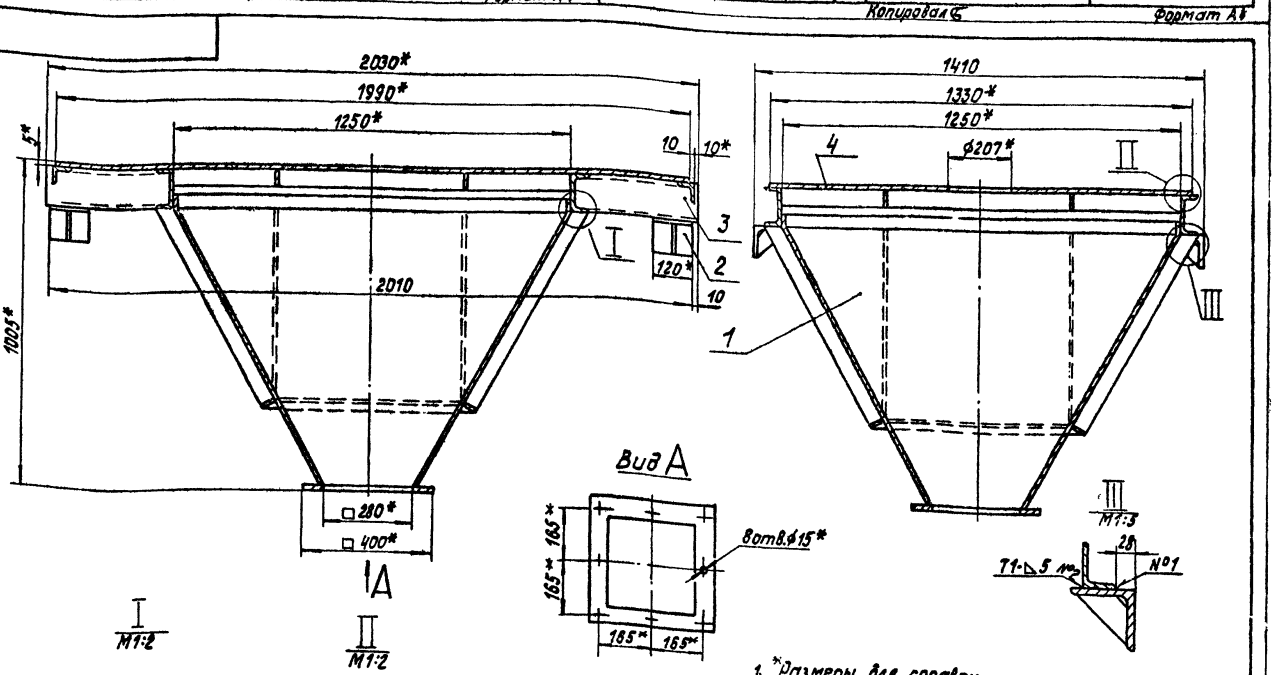

1. *Размеры для справок.
2. $\pm \frac{IT14}{2}$.
3. Сварные швы по ГОСТ 5264-80.

Изм.	Лист	№ докум.	Подпись	Дата
Разраб.		Михайлова		
Пров.		Зингалиев		
Т.контр.				
Н.контр.		Колмец		
Утв.				

12.02.06.000 СБ

Бункер

Лит.	Масса	Масштаб
	351,3	1:10
Лист	Листов 1	

ЛАТГИПРОПРОМ

Копировал

Формат А3

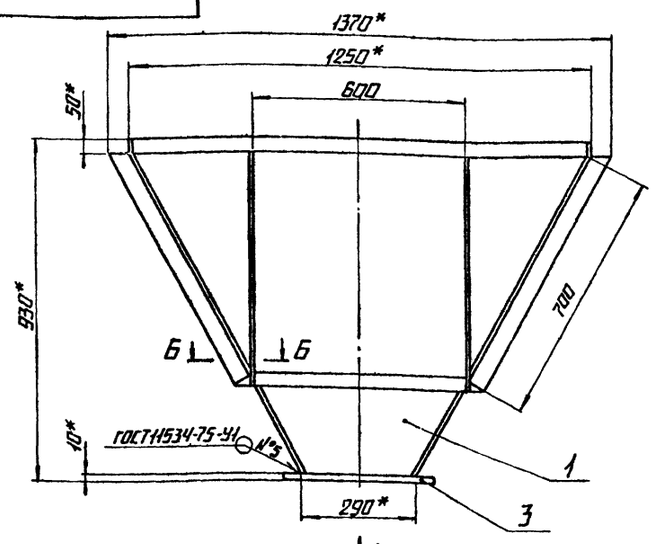

поз.3

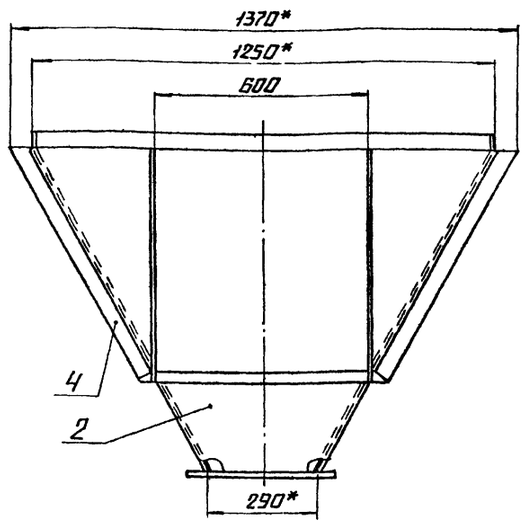

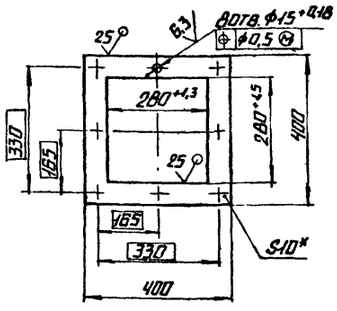

Б-Б
М1:2

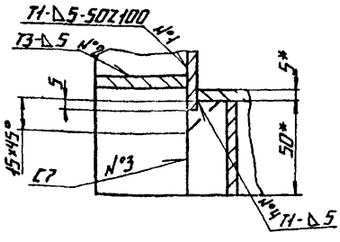

1.* Размеры для справок.
2. ± IT14/2.
3. Сварные швы №1-№4 по ГОСТ 5264-80.

				12.02.06.100СБ		
Изм.	Лист	№ докум.	Подп.	Дата		
Разраб.	Михайлов			Переход	Лит.	Масса: 152,3
Пров.	Заглавис					Масштаб: 1:10
Т.контр.					Лист	Листов 1
Н.контр.	Колмец				ЛАТГИПРОПРОМ	
ГИП.						

Копировал | Формат А3

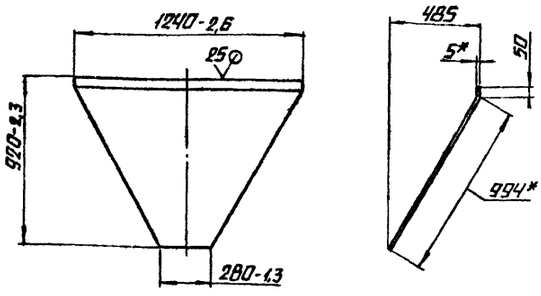

1.* Размеры для справок.
2. ± IT14/2.

				12.02.06.101		
Изм.	Лист	№ докум.	Подп.	Дата		
Разраб.	Михайлов			Стенка	Лит.	Масса: 32,1
Пров.	Заглавис					Масштаб: 1:20
Т.контр.					Лист	Листов 1
Н.контр.	Колмец				5 ГОСТ 19903-74	
ГИП.					Вст3сп3 ГОСТ 14637-79	ЛАТГИПРОПРОМ

Копировал | Формат А4

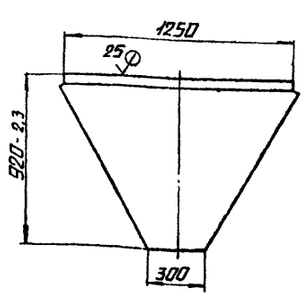

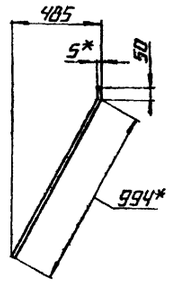

1.* Размеры для справок
2. ± IT14/2.

				12.02.06.102		
Изм.	Лист	№ докум.	Подп.	Дата		
Разраб.	Михайлов			Стенка	Лит.	Масса: 32,9
Пров.	Заглавис					Масштаб: 1:20
Т.контр.					Лист	Листов 1
Н.контр.	Колмец				5 ГОСТ 19903-74	
ГИП.					Вст3сп3 ГОСТ 14637-79	ЛАТГИПРОПРОМ

Копировал | Формат А4

Формат	Зона	Поз.	Обозначение	Наименование	Кол.	Примечание
				Документация		
А4			12.02.06.200 СБ	Сборочный чертеж		
				Детали		
Б4		1	12.02.06.201	Косынка		
				Лист 10 ГОСТ 19903-74 / В Ст3сп3 ГОСТ 14637-79	1	0,32 кг
Б4		2	12.02.06.202	Уголок		
				Уголок 100×100×10-Б-ГОСТ 8509-72 / В Ст3сп3 ГОСТ 535-79	1	1,82 кг

Изм.	Лист	№ докум.	Подпись	Дата
Разраб.		Михайлова		
Пров.		Зингалиев		
Н.контр.		Колмец		
Утв.				

12.02.06.200

Лата

Лит. | Лист | Листов
1

ЛАТГИПРОПРОМ

Копировал Кир. Формат А4

12.02.06.200 СБ

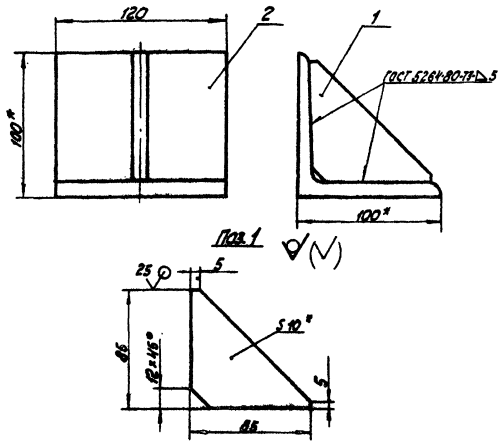

1. * Размеры для справок.
2. ± IT14/2.
3. Обработка поверхностей реза деталей Б4 25.

Изм.	Лист	№ докум.	Подпись	Дата
Разраб.		Михайлова		
Пров.		Зингалиев		
Т.контр.				
Н.контр.		Колмец		
Утв.				

12.02.06.200 СБ

Лата

Лит. | Масса | Масштаб
2,14 | 1:5

Лист | Листов 1

ЛАТГИПРОПРОМ

Копировал Кир. Формат А4

Формат	Зона	Поз.	Обозначение	Наименование	Кол.	Примечание
				Документация		
А3			12.02.06.300 СБ	Сборочный чертеж		
				Детали		
Б4		1	12.02.06.301	Балка		
				Швеллер 12-ГОСТ 8240-72 / В Ст3сп3 ГОСТ 535-79	2	21,12 кг
Б4		2	12.02.06.302	Балка		
				Швеллер 12-ГОСТ 8240-72 / В Ст3сп3 ГОСТ 535-79		
				L = 1250 - 26 мм	2	13 кг
Б4		3	12.02.06.303	Полка		
				Уголок 50×50×5-Б-ГОСТ 8509-72 / В Ст3сп3 ГОСТ 535-79		
				L = 1250 - 26 мм	2	4,72 кг

Изм.	Лист	№ докум.	Подпись	Дата
Разраб.		Михайлова		
Пров.		Зингалиев		
Н.контр.		Колмец		
Утв.				

12.02.06.300

Рама

Лит. | Лист | Листов
1

ЛАТГИПРОПРОМ

Копировал Кир. Формат А4

Формат	Зона	Поз.	Обозначение	Наименование	Кол.	Примечание
				Документация		
А3			12.02.06.400 СБ	Сборочный чертеж		
				Детали		
Б4		1	12.02.06.401	Крышка		
				Лист 5 ГОСТ 19903-74 / В Ст3сп3 ГОСТ 14637-79	1	102,9 кг
Б4		2	12.02.06.402	Полоса		
				Полоса 5×50-ГОСТ 103-76 / В Ст3сп3 ГОСТ 535-79		
				L = 320 - 1,4 мм	4	0,83 кг
Б4		3	12.02.06.403	Полоса		
				Полоса 5×50-ГОСТ 103-76 / В Ст3сп3 ГОСТ 535-79		
				L = 600 - 1,76 мм	2	1,18 кг
Б4		4	12.02.06.404	Полоса		
				Полоса 5×50-ГОСТ 103-76 / В Ст3сп3 ГОСТ 535-79		
				L = 1250 - 3,1 мм	2	2,45 кг

Изм.	Лист	№ докум.	Подпись	Дата
Разраб.		Михайлова		
Пров.		Зингалиев		
Н.контр.		Колмец		
Утв.				

12.02.06.400

Крышка

Лит. | Лист | Листов
1

ЛАТГИПРОПРОМ

Копировал Кир. Формат А4

12.02.06.300 СБ

Типовой проект 903-1-224.86 Альбом 2.10 часть 2

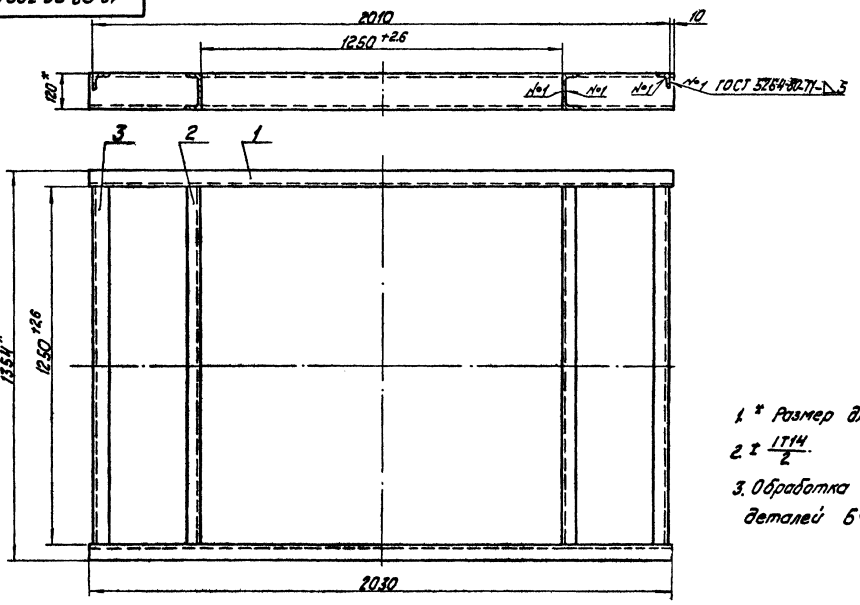

1. * Размер для справок.
2. ± IT14/2.
3. Обработка поверхностей реза деталей Б4 25.

Изм.	Лист	№ докум.	Подпись	Дата	12.02.06.300 СБ			
Разраб.		Михайлова			Рама	Лит.	Масса	Масштаб
Пров.		Зилгалвис					77,68	1:10
Т.контр.						Лист	Листов 1	
Н.контр.		Колмец				ЛАТГИПРОПРОМ		
Утв.								

Копировал

Формат А3

12.02.06.400 СБ

Типовой проект 903-1-224.86 Альбом 2.10 часть 2

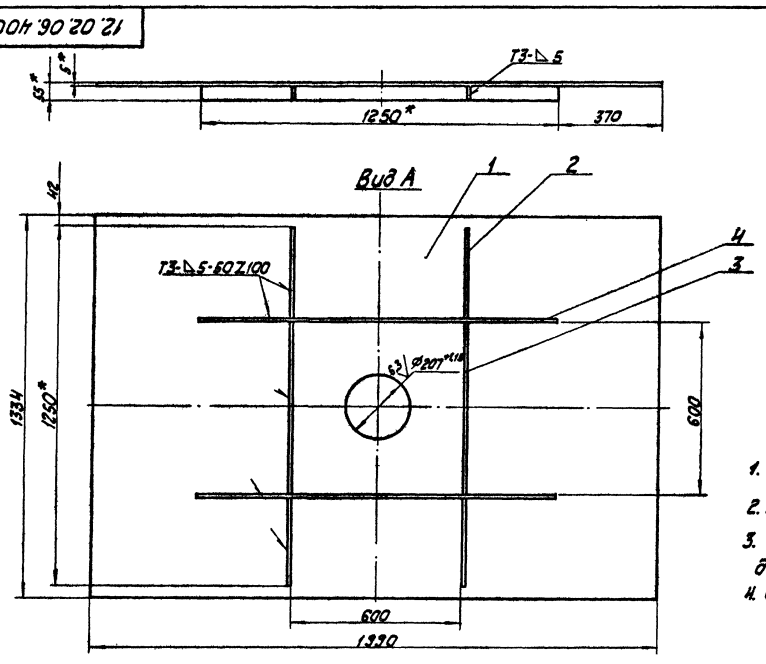

1. * Размеры для справок.
2. ± IT14/2.
3. Обработка поверхностей реза деталей Б4 25.
4. Сварные швы по ГОСТ 5264-80.

Изм.	Лист	№ докум.	Подпись	Дата	12.02.06.400 СБ			
Разраб.		Михайлова			Крышка	Лит.	Масса	Масштаб
Пров.		Зилгалвис					112,7	1:10
Т.контр.						Лист	Листов 1	
Н.контр.		Колмец				ЛАТГИПРОПРОМ		
Утв.								

Копировал

Формат А3

Типовой проект 903-1-224.86 Альбом 2.10 часть 2

12.02.07.001

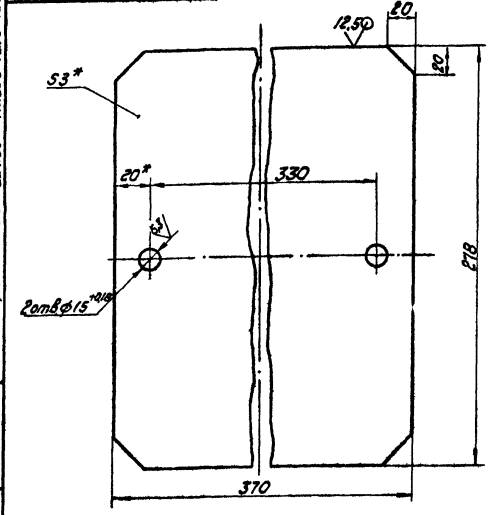

* Размеры для справок.

Изм.	Лист	№ докум.	Подпись	Дата	12.02.07.001			
Разраб.		Богданова			Крышка	Лит.	Масса 2,36	Масштаб 1:2
Пров.		Зилгалвис				Лист	Листов 1	
Т.контр.								
Н.контр.		Колмец			Лист 3 ГОСТ 19903-74 / ВСт3сп3 ГОСТ 16523-70	ЛАТГИПРОПРОМ		
Утв.								

Копировал ... формат А4

Типовой проект 903-1-224.86 Альбом 2.10 часть 2

12.02.07.002

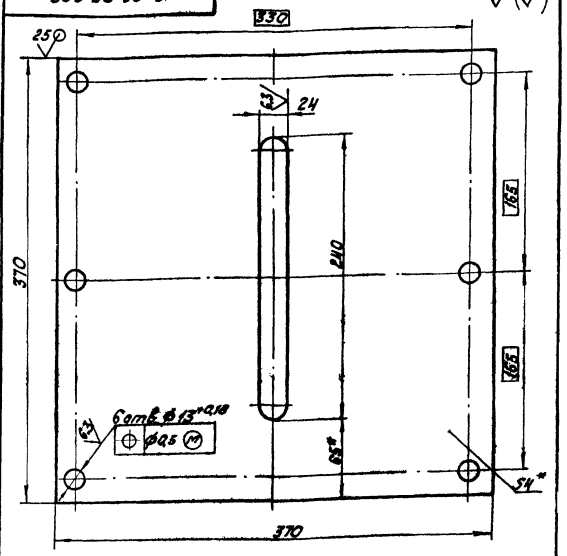

* Размеры для справок.

Изм.	Лист	№ докум.	Подпись	Дата	12.02.07.002			
Разраб.		Богданова			Дозатор	Лит.	Масса 4	Масштаб 1:2,5
Пров.		Зилгалвис				Лист	Листов 1	
Т.контр.								
Н.контр.		Колмец			Лист 4 ГОСТ 19903-74 / ВСт3сп3 ГОСТ 14637-79	ЛАТГИПРОПРОМ		
Утв.								

Копировал ... формат А4

Типовой проект 903-1-224.86 Альбом 2.10 часть 2

Формат	Зона	Поз.	Обозначение	Наименование	Кол.	Примечание
				Документация		
А2			12.02.07.000 СБ	Сборочный чертеж		
				Сборочные единицы		
А4		1	12.02.07.100	Короб	1	
А4		2	12.02.07.200	Короб	1	
А4		3	12.02.07.300	Задвижка	1	
				Детали		
А4		4	12.02.07.001	Крышка	1	
А4		5	12.02.07.002	Дозатор	1	
Б4		6	12.02.07.003	Планка		
				Полоса 8×40-ГОСТ 103-76 / ВСт3сп3 ГОСТ 535-79	2	
				Стандартные изделия		
		7		Болт М12×35.46		
				ГОСТ 7798-70	6	
		8		Гайка М 12.5		
				ГОСТ 5915-70	8	

Изм.	Лист	№ докум.	Подпись	Дата	12.02.07.000			
Разраб.		Богданова			Короб с задвижкой	Лит.	Лист	Листов 1
Пров.		Зилгалвис				ЛАТГИПРОПРОМ		
Н.контр.		Колмец						
Утв.								

Копировал ... формат А4

Типовой проект 903-1-224.86 Альбом 2.10 часть 2

Формат	Зона	Поз.	Обозначение	Наименование	Кол.	Примечание
				Документация		
А3			12.02.07.100 СБ	Сборочный чертеж		
				Детали		
А4		1	12.02.07.101	Стенка	2	
Б4		2	12.02.07.102	Стенка		
				Лист 5 ГОСТ 19903-74 / ВСт3сп3 ГОСТ 14637-79		
				100±0,435×280-1,3 мм	2	1,1кг
Б4		3	12.02.07.103	Полка		
				Уголок 40×40×4-Б-ГОСТ 8505-72 / ВСт3сп3 ГОСТ 535-79		
				L_1 = 370±0,7мм	4	0,9кг
Б4		4	12.02.07.104	Полка		
				Уголок 40×40×4-Б-ГОСТ 8509-72 / ВСт3сп3 ГОСТ 535-79		
				L = 290-1,3 мм	4	0,71кг

Изм.	Лист	№ докум.	Подпись	Дата	12.02.07.100			
Разраб.		Богданова			Короб	Лит.	Лист	Листов 1
Пров.		Зилгалвис				ЛАТГИПРОПРОМ		
Н.контр.		Колмец						
Утв.								

Копировал ... формат А4

12.02.07.000СБ

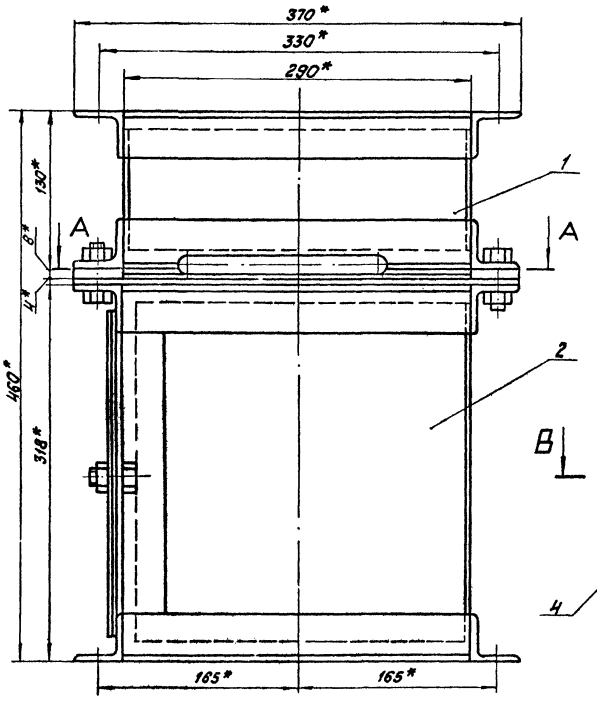

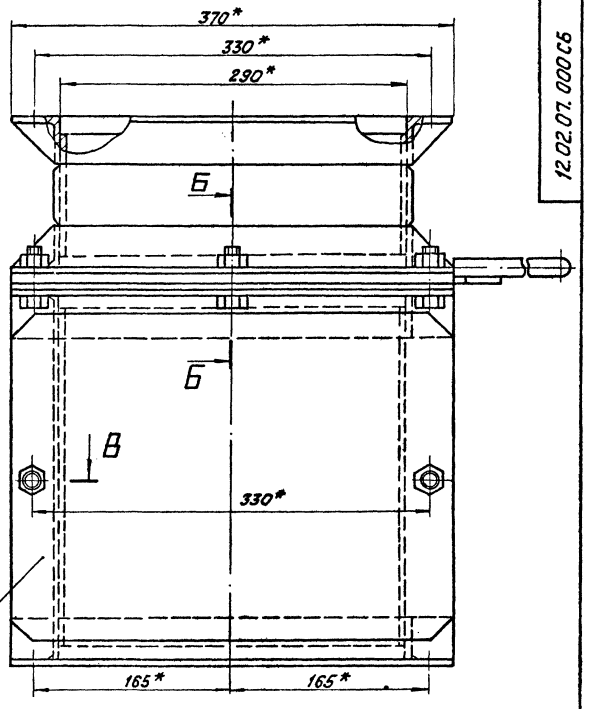

А-А

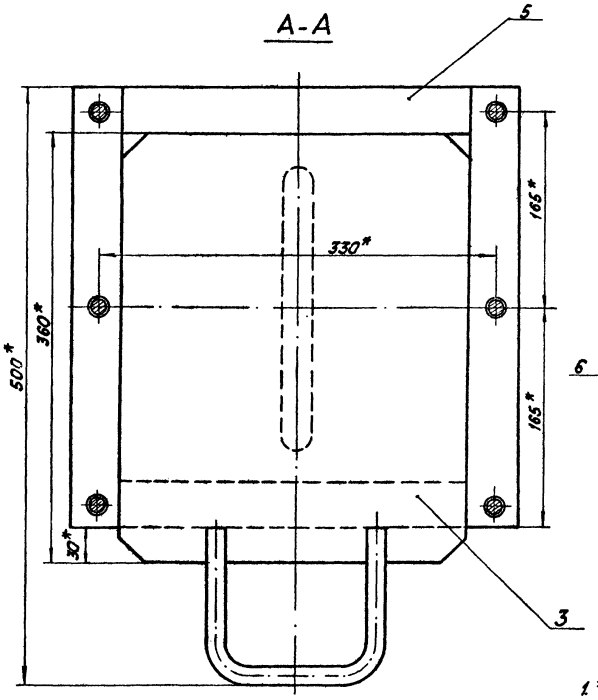

Б-Б
М1:1

В-В
М1:1

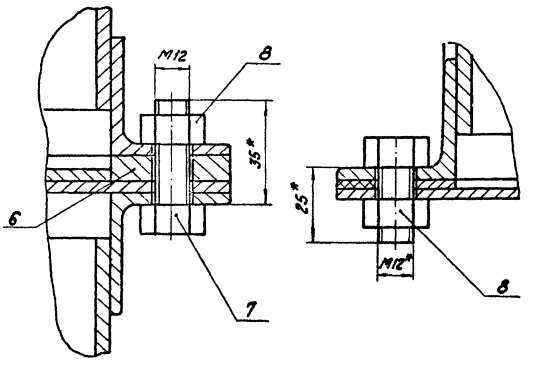

1* Размеры для справок.

2. $\pm \frac{IT14}{2}$.

Поз.6

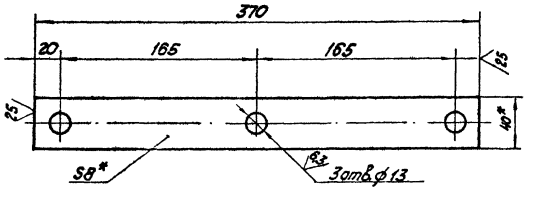

Изм.	Лист	№ докум.	Подпись	Дата	12.02.07.000СБ	
Разраб.		Богданова			Короб с задвижкой	Лит. / Масса / Масштаб: 42,64 / 1:2,5
Пров.		Зинкевич				Лист / Листов 1
Т.контр.						ЛАТГИПРОПРОМ
Н.контр.		Колмец				
Утв.						

Копировал Ж.Д.

Формат А2

Инв.№ подл. | Подпись и дата | Взам.инв.№ | Инв.№ дубл. | Подпись и дата

Типовой проект 823-1-224.86 Альбом 2.10 Лист 2

12.02.07.100 СБ

Типовой проект 903-1-224.86 Альбом 2.10 часть 2

Вид Б
М 1:5

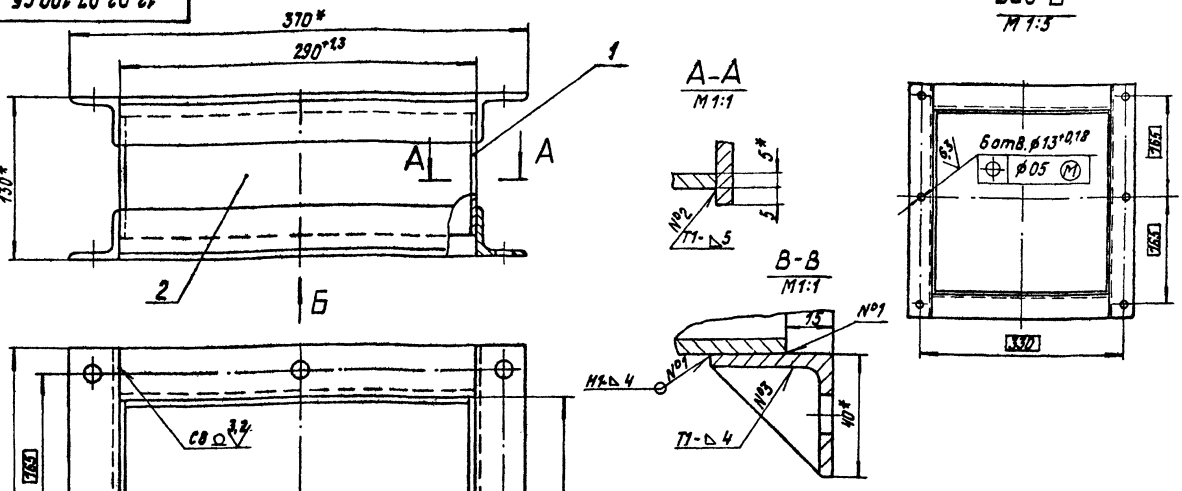

1.* Размеры для справок.
2. $\pm \frac{IT14}{2}$.
3. Обработка поверхностей реза деталей Б4 $\overset{25}{\nabla}$.
4. Сварные швы по ГОСТ 5264-80.

Изм.	Лист	№ докум.	Подпись	Дата
Разраб.		Богданова		
Пров.		Зилгалвис		
Т.контр.				
Н.контр.		Колпец		
Утв.				

12.02.07.100 СБ

Короб

Лит.	Масса	Масштаб
	11	1:2,5
Лист	Листов 1	

ЛАТГИПРОПРОМ

Копировал

Формат А3

12.02.07.101

Типовой проект 903-1-224.86 Альбом 2.10 часть 2

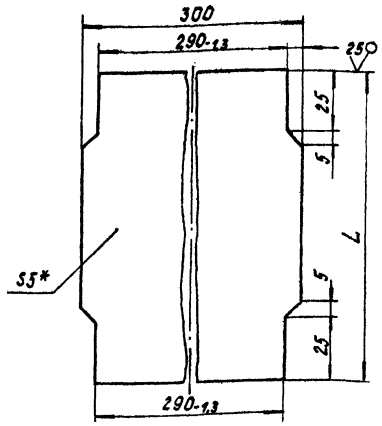

Обозначение	L, мм	Масса, кг
12.02.07.101	100	1,16
-01	288	2,2

1.* Размеры для справок.
2. $\pm \frac{IT14}{2}$.

Изм.	Лист	№ докум.	Подпись	Дата
Разраб.		Богданова		
Пров.		Зилгалвис		
Т.контр.				
Н.контр.		Колпец		
Утв.				

12.02.07.101

Стенка

Лит.	Масса	Масштаб
См. табл.		1:1
Лист	Листов 1	

5 ГОСТ 19903-74
Лист В Ст3сп3 ГОСТ 14637-79

ЛАТГИПРОПРОМ

Копировал

Формат А4

Типовой проект 903-1-224.86 Альбом 2.10 часть 2

Формат	Зона	Поз.	Обозначение	Наименование	Кол.	Примечание
				Документация		
А2			12.02.07.200 СБ	Сборочный чертеж		
				Детали		
А4		1	12.02.07.101-01	Стенка	1	
Б4		2	12.02.07.201	Прокладка		
				Пластина 1, лист		
				ТМКЩ-М-3-99 ГОСТ 7338-77	1	0,14 кг
Б4		3	12.02.07.202	Стенка		
				Лист 5 ГОСТ 19903-74 / В Ст3сп3 ГОСТ 14637-79		
				275 ± 0,65 × 288 ± 0,65 мм	2	3,11 кг
Б4		4	12.02.07.203	Полка		
				Уголок 40×40×4-Б-ГОСТ 8509-72 / В Ст3сп3 ГОСТ 535-79		
				L = 290-1,3 мм	4	0,71 кг
Б4		5	12.02.07.204	Полка		
				Уголок 40×40×4-Б-ГОСТ 8509-72 / В Ст3сп3 ГОСТ 535-79		
				L = 370 ± 0,7 мм	4	0,9 кг
Б4		6	12.02.07.205	Стойка		
				Уголок 40×40×4-Б-ГОСТ 8509-72 / В Ст3сп3 ГОСТ 535-79		
				L = 238-1,15 мм	2	0,58 кг

Изм.	Лист	№ докум.	Подпись	Дата
Разраб.		Богданова		
Пров.		Зилгалвис		
Т.контр.				
Н.контр.		Колпец		
Утв.				

12.02.07.200

Короб

Лит.	Лист	Листов
	1	2

ЛАТГИПРОПРОМ

Копировал

Формат А4

12.02.07.200 СБ

Альбом 2.10 часть 2

Типовой проект 903-1-224.86

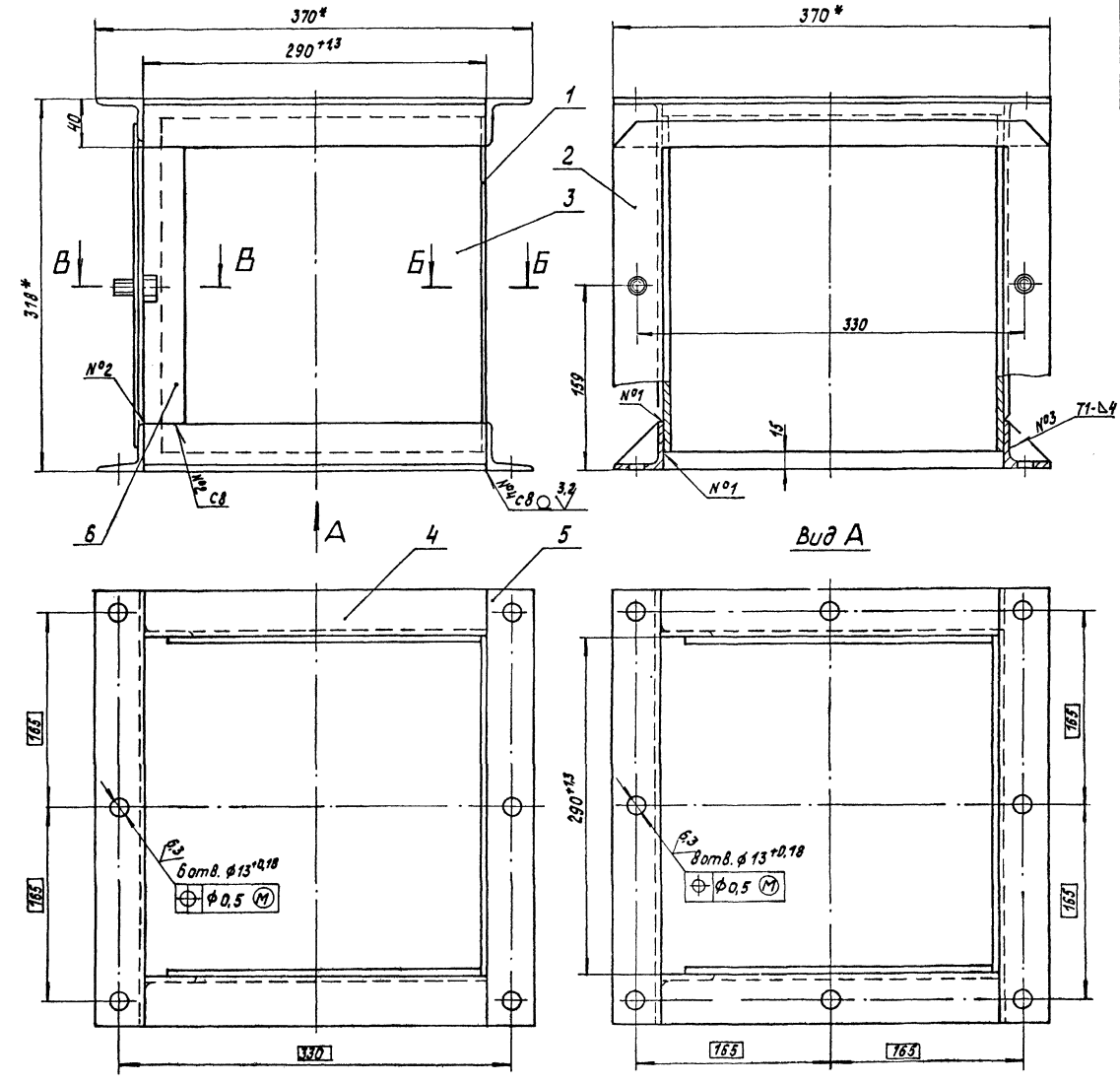

Поз. 2

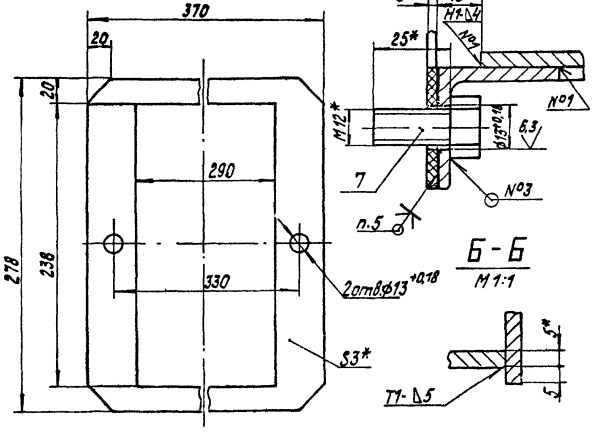

В В
М 1:1

Б - Б
М 1:1

1.* Размеры для справок.

2. $\pm \frac{IT14}{2}$.

3. Обработка поверхностей реза деталей БЧ $\overset{25}{\vee}$.

4. Сварные швы по ГОСТ 5264-80.

5. Прокладку поз. 2 приклеить к корпусу клеем универсальным „Момент-1" ТУ6-15-1268-80.

					12.02.07.200 СБ			
Изм.	Лист	№ докум.	Подпись	Дата	Короб	Лит.	Масса	Масштаб
Разраб.		Богданова					16,22	1:2,5
Пров.		Зулгалбис				Лист	Листов 1	
Т.контр.						ЛАТ ГИПРОПРОМ		
Н.контр.		Колмец						
Утв.								

Копировал Б

Формат А2

Инв. № подл. | Подпись и дата | Взам. инв. № | Инв. № дубл. | Подпись и дата

Типовой проект 903-1-224.86 Альбом 2.10 часть 2

Формат	Зона	Поз.	Обозначение	Наименование	Кол.	Примечание
				Стандартные изделия		
		7		Болт М12×25.46 ГОСТ 7798-70	2	

Инв. № подл. | Подпись и дата | Взам. инв. № | Инв. № дубл. | Подпись и дата

12.02.07.200

Лист 2

Изм. | Лист | № докум. | Подпись | Дата

Копировал | Формат А4

Типовой проект 903-1- Альбом 2.10 часть 2

Формат	Зона	Поз.	Обозначение	Наименование	Кол.	Примечание
				Документация		
А3			12.02.07.300 СБ	Сборочный чертеж		
				Детали		
Б4		1	12.02.07.301	Лист		
				Лист 4 ГОСТ 19903-74 / В Ст3сп3 ГОСТ 14637-79	1	3,23 кг
Б4		2	12.02.07.302	Ручка		
				Круг 16-В-ГОСТ 2590-71 / 20 ГОСТ 1050-74	1	0,41 кг

Инв. № подл. | Подпись и дата | Взам. инв. № | Инв. № дубл. | Подпись и дата

12.02.07.300

Изм.	Лист	№ докум.	Подпись	Дата
Разраб.		Крауя		
Пров.		Зилгалвис		
Н.контр.		Колмец		
Утв.				

Задвижка

Лит. | Лист | Листов 1

ЛАТГИПРОПРОМ

Копировал | Формат А4

Типовой проект 903-1-221.86 Альбом 2.10 часть 2

12.02.07.300 СБ

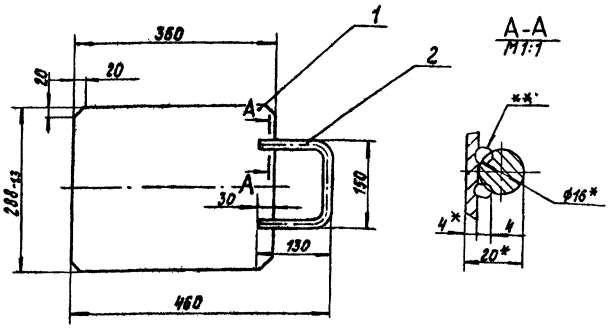

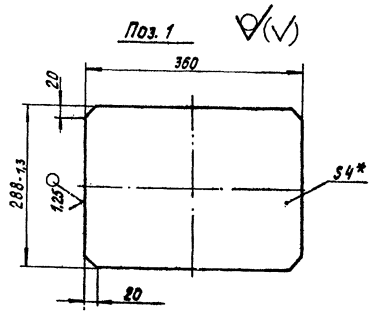

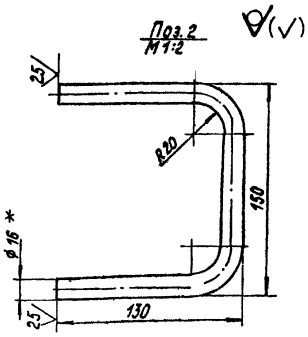

1. * Размеры для справок.
2. ** $\pm\frac{IT14}{2}$.
3. Сварка ручная дуговая.

Инв. № подл. | Подпись и дата | Взам. инв. № | Инв. № дубл. | Подпись и дата

12.02.07.300 СБ

Изм.	Лист	№ докум.	Подпись	Дата
Разраб.		Крауя		
Пров.		Зилгалвис		
Т.контр.				
Н.контр.		Колмец		
Утв.				

Задвижка

Лит. | Масса 3,64 | Масштаб 1:5

Лист | Листов 1

ЛАТГИПРОПРОМ

Копировал | Формат А3

Типовой проект 903-1-224.86 Альбом 2.10 часть 2

Формат	Зона	Поз.	Обозначение	Наименование	Кол.	Примечание
				Документация		
А3			12.02.08.000 СБ	Сборочный чертеж		
				Сборочные единицы		
А4		1	12.02.08.100	Переход	1	
А4		2	12.02.08.200	Переход	1	
А4		3	12.02.08.300	Короб	2	

Инв.№ подл. | Подпись и дата | Взам.инв.№ | Инв.№ дубл. | Подпись и дата

Изм.	Лист	№ докум.	Подпись	Дата
Разраб.		Михайлова		
Пров.		Зингалиус		
Н.контр.		Колмец		
Утв.				

12.02.08.000

Переход

Лит.	Лист	Листов
		1

ЛАТГИПРОПРОМ

Копировал | Формат А4

Типовой проект 903-1-224.86 Альбом 2.10 часть 2

Формат	Зона	Поз.	Обозначение	Наименование	Кол.	Примечание
				Документация		
А3			12.02.08.100 СБ	Сборочный чертеж		
				Детали		
А3		1	12.02.08.101	Переход	1	
Б4		2	12.02.08.102	Фланец 10 ГОСТ 19903-74 / Лист В Ст3сп3 ГОСТ 14637-79	2	1,5 кг

Инв.№ подл. | Подпись и дата | Взам.инв.№ | Инв.№ дубл. | Подпись и дата

Изм.	Лист	№ докум.	Подпись	Дата
Разраб.		Михайлова		
Пров.		Зингалиус		
Н.контр.		Колмец		
Утв.				

12.02.08.100

Переход

Лит.	Лист	Листов
		1

ЛАТГИПРОПРОМ

Копировал | Формат А4

Типовой проект 903-1-224.86 Альбом 2.10 часть 2

12.02.08.000 СБ

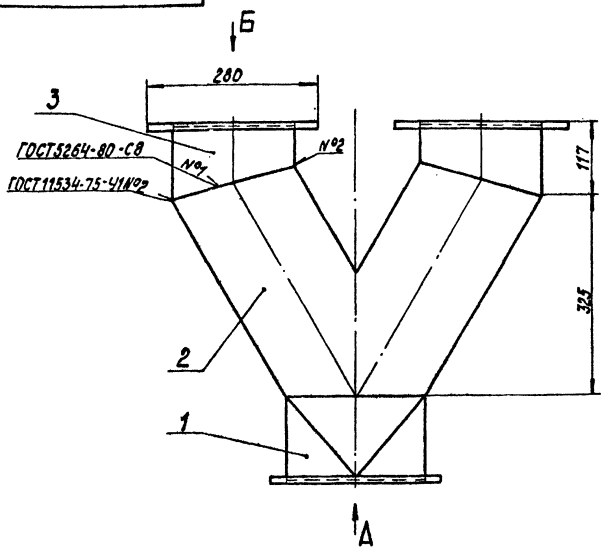

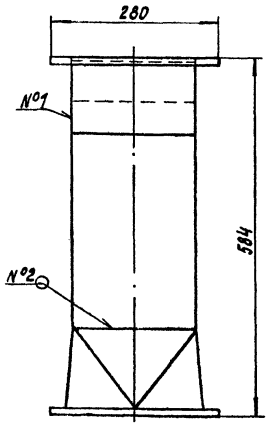

Вид А

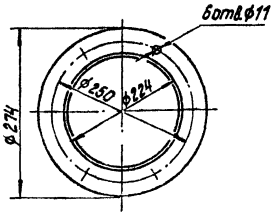

Вид Б

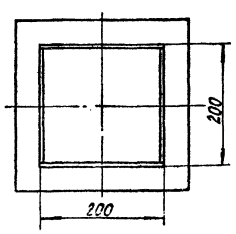

*Размеры для справок.

Изм.	Лист	№ докум.	Подпись	Дата
Разраб.		Михайлова		
Пров.		Зингалиус		
Т.контр.				
Н.контр.		Колмец		
Утв.				

12.02.08.000 СБ

Переход

Лит.	Масса	Масштаб
	37,44	1:5
Лист	Листов 1	

ЛАТГИПРОПРОМ

Копировал | Формат А3

12.02.08.100 СБ

Альбом 2.10 часть 2

Типовой проект 903-1-224.86

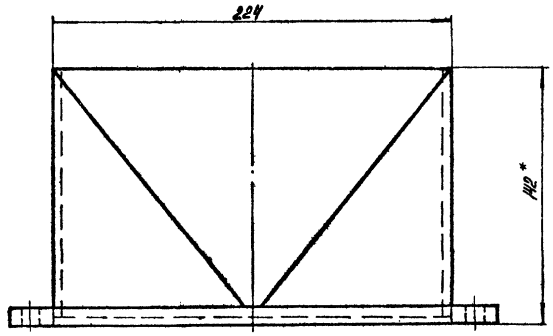

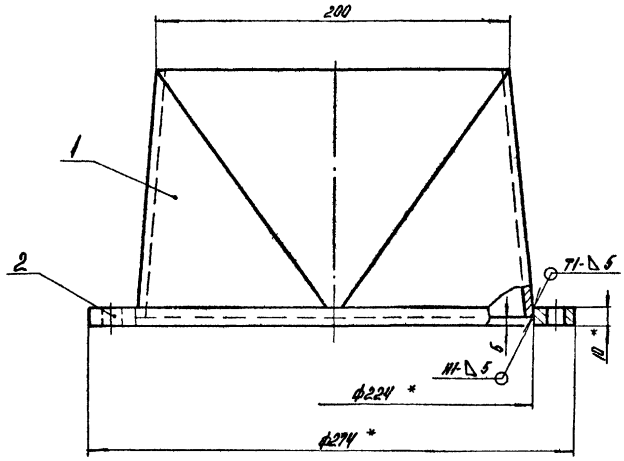

Поз. 2
М1:6

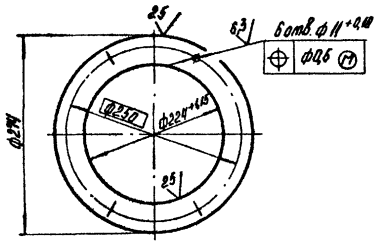

1* Размеры для справок.

2. ± IT14/2.

3. Сварные швы по ГОСТ 5264-80.

				12.02.08.100 СБ			
Изм.	Лист	№ докум.	Подпись	Дата			
Разраб.		Михайлова			Переход	Лит.	Масса 6	Масштаб 1:2
Пров.		Зилгалвис				Лист	Листов 1
Т. контр.						ЛАТГИПРОПРОМ	
Н. контр.		Колпец					
Утв.							

Копировал

Формат А3

12.02.08.101

Альбом 2.10 часть 2

Типовой проект 903-1-224.86

Развертка
М1:2,5

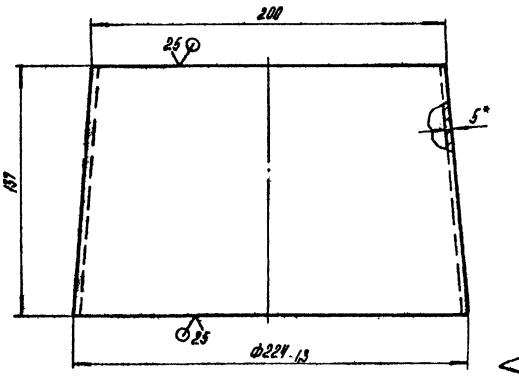

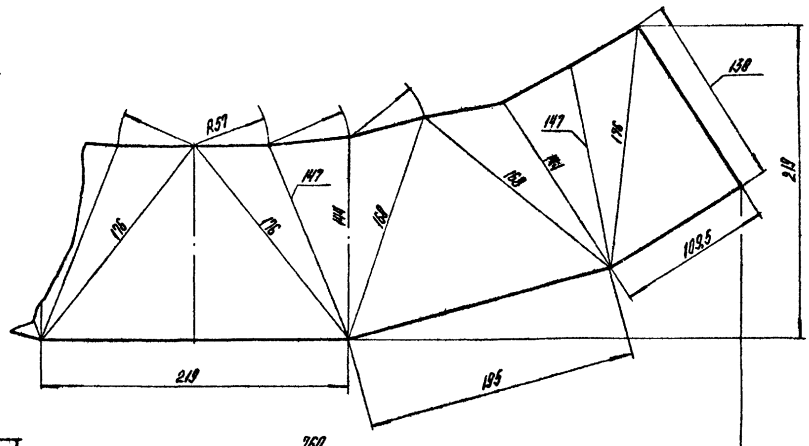

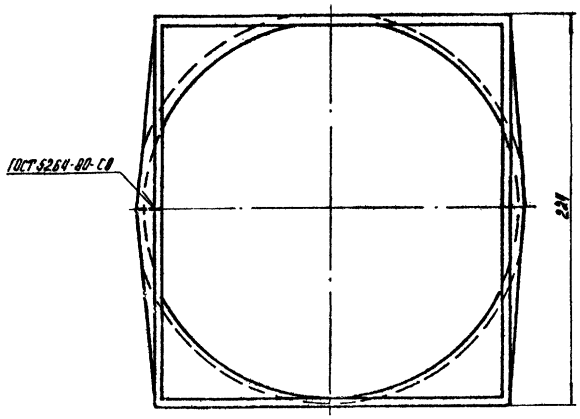

1* Размер для справок.

2. ± IT14/2.

				12.02.08.101			
Изм.	Лист	№ докум.	Подпись	Дата			
Разраб.		Михайлова			Переход	Лит.	Масса 4,5	Масштаб 1:2
Пров.		Зилгалвис				Лист	Листов 1
Т. контр.						ЛАТГИПРОПРОМ	
Н. контр.		Колпец			Лист 10 ГОСТ 19903-74 / Вст3сп3 ГОСТ 14637-79		
Утв.							

Копировал

Формат А3

Формат	Зона	Поз.	Обозначение	Наименование	Кол.	Примечание
				Документация		
А3			12.02.08.200 СБ	Сборочный чертеж		
				Детали		
А4		1	12.02.08.201	Стенка	2	
Б4		2	12.02.08.202	Стенка Лист 5 ГОСТ 19903-74 Вст3сп3 ГОСТ 14637-79 190-1,15 × 200-1,15 мм	2	1,5 кг
Б4		3	12.02.08.203	Стенка Лист 5 ГОСТ 19903-74 Вст3сп3 ГОСТ 14637-79 190-1,15 × 376-1,4 мм	2	2,81 кг

Инв.№ подл. | Подпись и дата | Взам.инв.№ | Инв.№ дубл. | Подпись и дата

Изм.	Лист	№ докум.	Подпись	Дата	12.02.08.200			
Разраб.		Михайлова			Переход	Лит.	Лист	Листов 1
Пров.		Зингалевич				ЛАТГИПРОПРОМ		
Н.контр.		Колмец						
Утв.								

Копировал | Формат А4

12.02.08.201

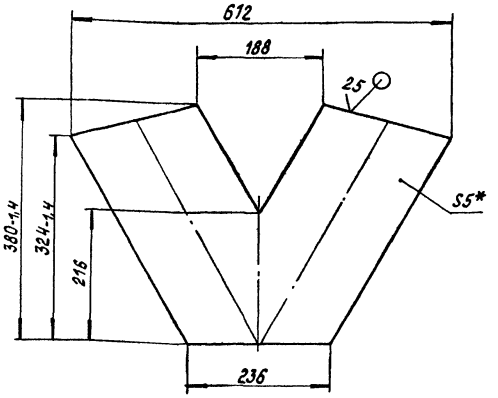

1. * Размер для справок.
2. $\pm \frac{IT14}{2}$.

Изм.	Лист	№ докум.	Подпись	Дата	12.02.08.201			
Разраб.		Михайлов			Стенка	Лит.	Масса	Масштаб
Пров.		Зингалевич					5,67	1:5
Т.контр.						Лист	Листов 1	
Н.контр.		Колмец			Лист 5 ГОСТ 19903-74 Вст3сп3 ГОСТ 14637-79	ЛАТГИПРОПРОМ		
Утв.								

Копировал | Формат А4

12.02.08.200 СБ

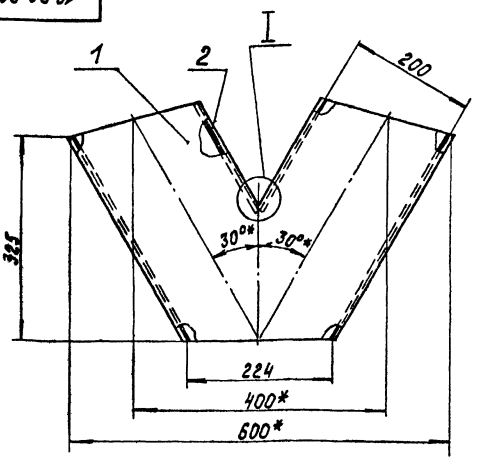

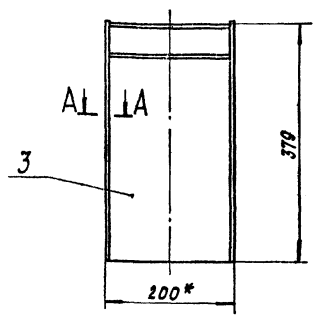

1. * Размеры для справок.
2. $\pm \frac{IT14}{2}$.
3. Обработка поверхностей реза деталей Б4 $\sqrt{25}$.

I
М1:1

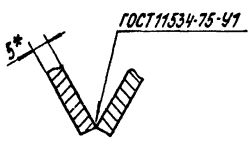

А-А
М1:1

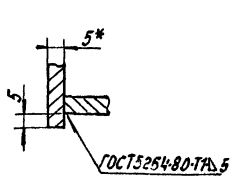

Изм.	Лист	№ докум.	Подпись	Дата	12.02.08.200 СБ			
Разраб.		Михайлова			Переход	Лит.	Масса	Масштаб
Пров.		Зингалевич					20	1:5
Т.контр.						Лист	Листов 1	
Н.контр.		Колмец				ЛАТГИПРОПРОМ		
Утв.								

Копировал | Формат А3

Альбом 2.10 часть 2

Типовой проект 903-1-224.86

Формат	Зона	Поз.	Обозначение	Наименование	Кол.	Примечание
				Документация		
А3			12.02.08.300 СБ	Сборочный чертеж		
				Детали		
Б4		1	12.02.08.301	Стенка		
				Лист $\frac{5\ ГОСТ\ 19903-74}{ВСт3сп3\ ГОСТ\ 14637-79}$	2	0,71 кг
Б4		2	12.02.08.302	Фланец		
				Лист $\frac{10\ ГОСТ\ 19903-74}{ВСт3сп3\ ГОСТ\ 14637-79}$	1	3,02 кг
Б4		3	12.02.08.303	Стенка		
				Лист $\frac{5\ ГОСТ\ 19903-74}{ВСт3сп3\ ГОСТ\ 14637-79}$		
				190-1,15×58±0,37 мм	1	0,44 кг
Б4		4	12.02.08.304	Стенка		
				Лист $\frac{5\ ГОСТ\ 19903-74}{ВСт3сп3\ ГОСТ\ 14637-79}$		
				190-1,15×112±0,435 мм	1	0,84 кг

Подпись и дата | Инв. № дубл. | Взам. инв. № | Подпись и дата | Инв. № подл.

Изм	Лист	№ докум.	Подпись	Дата
Разраб.		Михайлова		
Пров.		Зилгалвис		
Н.контр.		Колмец		
Утв.				

12.02.08.300

Короб

Лит.	Лист	Листов
		1

ЛАТГИПРОПРОМ

Копировал А4 — формат А4

Альбом 2.10 часть 2

Типовой проект 903-1-224.86

Формат	Зона	Поз.	Обозначение	Наименование	Кол.	Примечание
				Документация		
А4			12.02.09.000 СБ	Сборочный чертеж		
				Детали		
Б4		1	12.02.09.001	Уголок		
				Уголок $\frac{100\times100\times6,5-Б-ГОСТ\ 8509-72}{ВСт3сп3\ ГОСТ\ 535-79}$		
				L=3000±2,7 мм	2	30,3 кг
Б4		2	12.02.09.002	Лист		
				Лист $\frac{3\ ГОСТ\ 19903-74}{ВСт3сп3\ ГОСТ\ 16523-70}$		
				750±1×3000±2,7 мм	1	53 кг

Подпись и дата | Инв. № дубл. | Взам. инв. № | Подпись и дата | Инв. № подл.

Изм	Лист	№ докум.	Подпись	Дата
Разраб.		Михайлова		
Пров.		Зилгалвис		
Н.контр.		Колмец		
Утв.				

12.02.09.000

Желоб

Лит.	Лист	Листов
		1

ЛАТГИПРОПРОМ

Копировал А4 — формат А4

Альбом 2.10 часть 2

Типовой проект 903-1-224.86

12.02.08.300 СБ

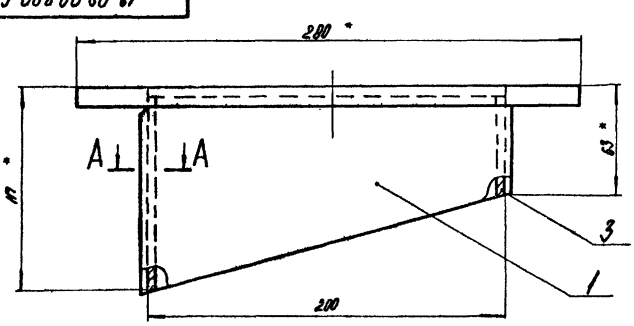

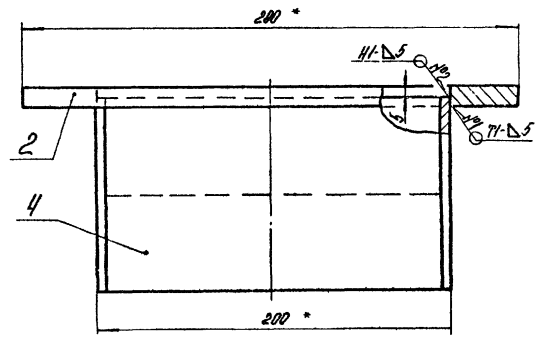

Поз. 2
М1:5

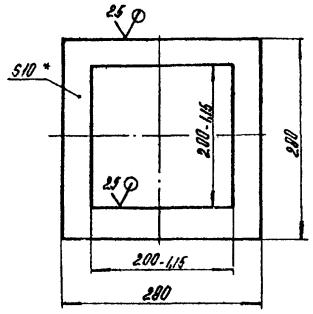

Поз. 1

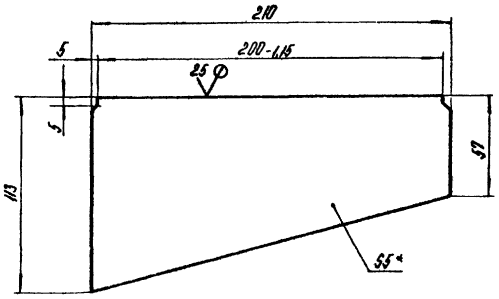

А-А
М1:1

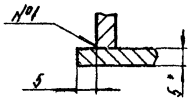

1.* Размеры для справок.
2. $\pm\frac{IT14}{2}$.
3. Обработка поверхностей реза деталей Б4 25.
4. Сварные швы по ГОСТ 5264-80.

Изм	Лист	№ докум.	Подпись	Дата
Разраб.		Михайлова		
Пров.		Зилгалвис		
Т.контр.				
Н.контр.		Колмец		
Утв.				

12.02.08.300 СБ

Короб

Лит.	Масса	Масштаб
	5,72	1:2

Лист | Листов 1

ЛАТГИПРОПРОМ

Копировал А4 — формат А3

Подпись и дата | Инв. № подл. | Взам. инв. № | Подпись и дата | Инв. № подл.

93 000 60 20 21

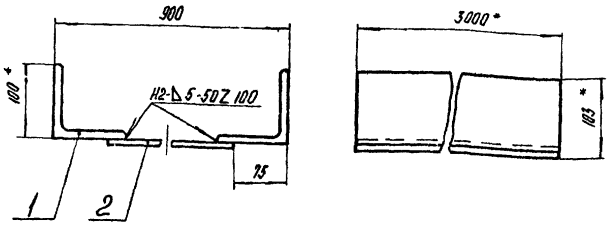

1. * Размеры для справок.
2. ± IT14/2.
3. Обработка поверхностей реза деталей Б4 25
4. Сварные швы по ГОСТ 5264-80.

Изм.	Лист	№ докум.	Подпись	Дата
Разраб.		Михайлова		
Пров.		Зилгалвис		
Т. контр.				
Н. контр.		Колпец		
Утв.				

12.02.09.000 СБ

Желоб

Лит.	Масса	Масштаб
	113,6	1:5
Лист	Листов 1	

ЛАТГИПРОПРОМ

Копировал | Формат А4

Формат	Зона	Поз.	Обозначение	Наименование	Кол.	Примечание
				Документация		
А4			12.02.10.000 СБ	Сборочный чертеж		
				Детали		
Б4		1	12.02.10.001	Полка		
				Лист 10 ГОСТ 19903-74 / Вст3сп3 ГОСТ 14637-79		
				690 × 240 × 8,575 мм	2	13 кг
Б4		2	12.02.10.002	Полка		
				Лист 10 ГОСТ 19903-74 / Вст3сп3 ГОСТ 14637-79		
				510 × 195 × 8,435 мм	2	

Изм.	Лист	№ докум.	Подпись	Дата
Разраб.		Зилгалвис		
Пров.		Колпец		
Н. контр.		Колпец		
Утв.				

12.02.10.000

Фланец

Лит.	Лист	Листов
	1	1

ЛАТГИПРОПРОМ

Копировал | Формат А4

93 000 01 20 21

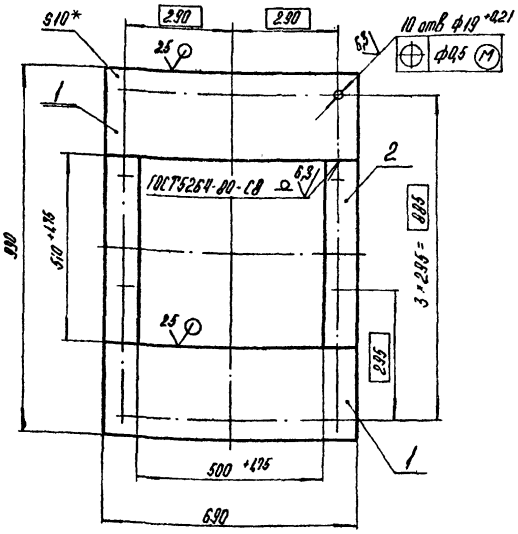

1. * Размер для справок.
2. ± IT14/2.

Изм.	Лист	№ докум.	Подпись	Дата
Разраб.		Михайлова		
Пров.		Зилгалвис		
Т. контр.				
Н. контр.		Колпец		
Утв.				

12.02.10.000 СБ

Фланец

Лит.	Масса	Масштаб
	33,6	1:10
Лист	Листов 1	

ЛАТГИПРОПРОМ

Копировал | Формат А4

Формат	Зона	Поз.	Обозначение	Наименование	Кол.	Примечание
				Документация		
А2			58.04.00.000 СБ	Сборочный чертеж		
				Сборочные единицы		
А4		1	58.04.01.000	Рама	1	
А4		2	58.04.02.000	Рычаг	1	
А4		3	58.04.03.000	Крышка	1	
А4		4	58.04.04.000	Ящик	1	
А4		5	58.04.05.000	Вилка	2	
				Детали		
А4		6	58.04.00.001	Шарик	4	
А4		7	58.04.00.002	Ручка	2	
А4		8	58.04.00.003	Прокладка	6	
				Стандартные изделия		
		9		Болт 7002-0591 У ГОСТ 14724-69	2	
		10		Гайка М8.5 ГОСТ 5915-70	4	

Изм.	Лист	№ докум.	Подпись	Дата
Разраб.		Богданова		
Пров.		Зилгалвис		
Н. контр.		Колпец		
Утв.				

58.04.00.000

Лист 500 × 500

Лит.	Лист	Листов
	1	2

ЛАТГИПРОПРОМ

Копировал | Формат А4

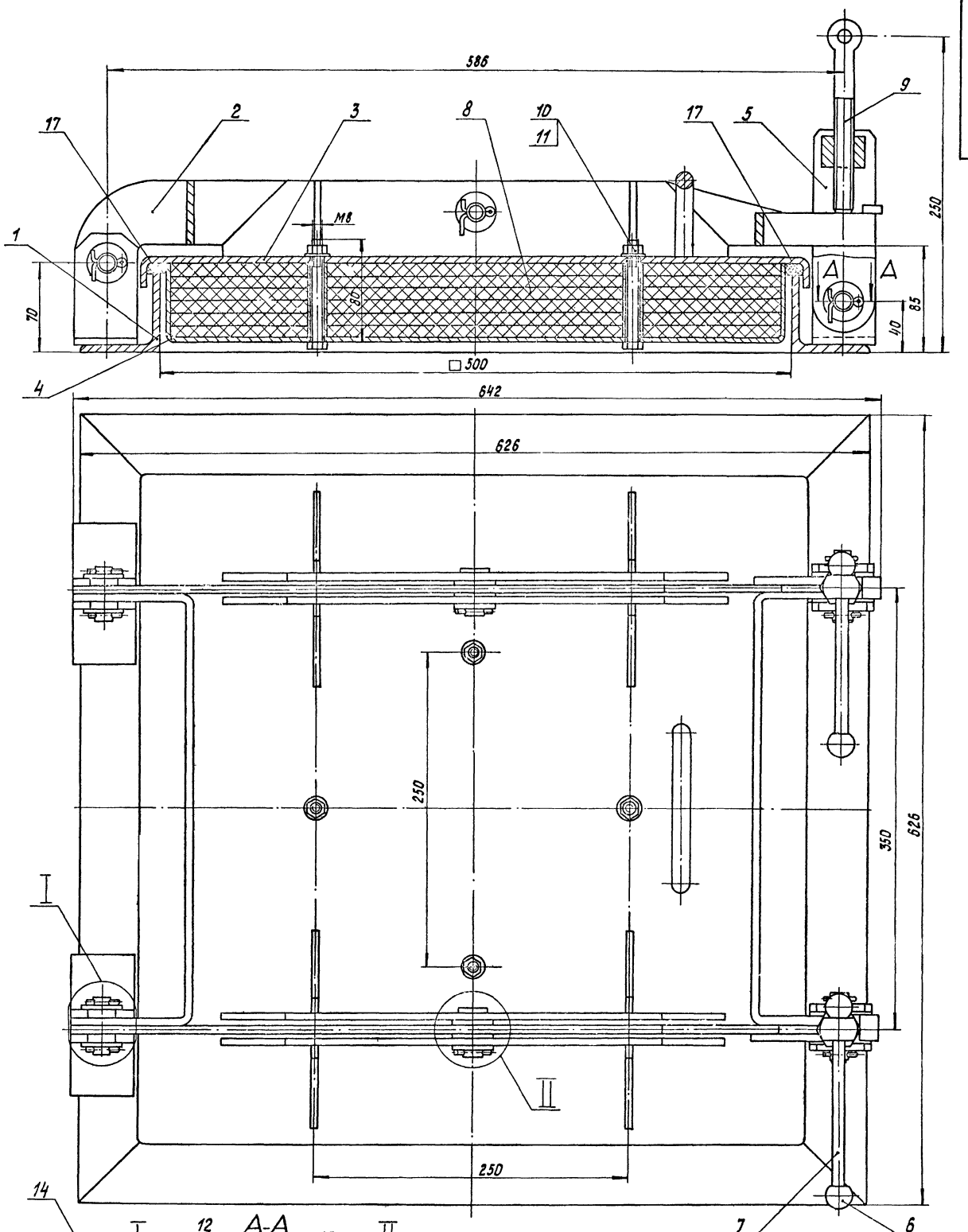

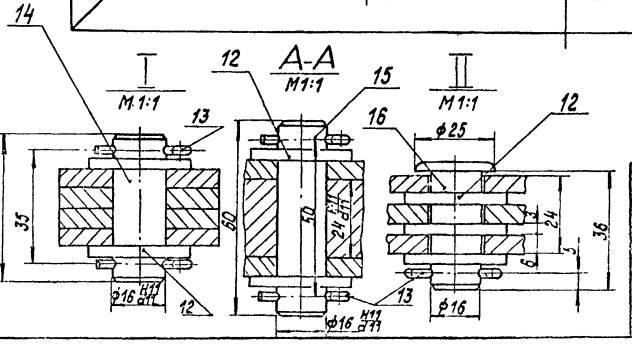

Размеры для справок.

Изм.	Кол.уч.	№док.	Подпись	Дата	
Разраб.	Богданов				
Пров.	Зилгальвис				
Т.контр.					
Н.контр.	Колмец				
Утв.					

58.04.00.000СБ

Люк 500×500

Лит.	Масса	Масштаб
	72	1:2
Лист	Листов 1	

ЛАТГИПРОПРОМ

Копировал

Формат А2

Инв.№подл. | Подпись и дата | Взам.инв.№ | Инв.№дубл. | Подпись и дата

Типовой проект 903-1-224.86 Альбом 2.10 часть 2

Формат	Зона	Поз.	Обозначение	Наименование	Кол.	Примечание
		11		Шайба 8 ГОСТ 11371-78	4	
		12		Шайба 16 ГОСТ 11371-78	14	
		13		Шплинт 4х36 ГОСТ 397-79	10	
		14		Ось 2-16h11х45 Ст3сп ГОСТ 9650-80	2	
		15		Ось 2-16h11х60 Ст3сп ГОСТ 9650-80	2	
		16		Ось 6-16h11х36 Ст3сп ГОСТ 9650-80	2	
				Материалы		
		17		Шнур асбестовый ШАОН 18 ГОСТ 1779-83	4,2	м

Инв.№ подл. | Подпись и дата | Взам.инв.№ | Инв.№ дубл. | Подпись и дата

Изм.	Лист	№ докум.	Подпись	Дата

58.04.00.000 — Лист 2

Копировал — Формат А4

Типовой проект 903-1-224.86 Альбом 2.10 часть 2

58.04.00.001

1.6/(V)

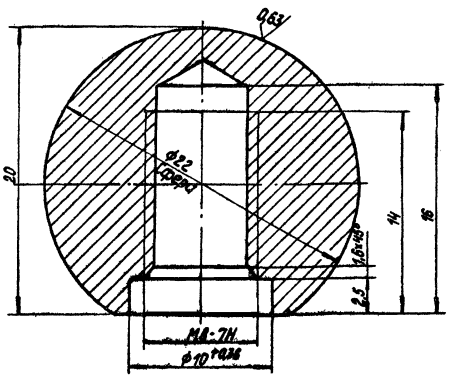

Неуказанные предельные отклонения размеров $\pm \frac{IT14}{2}$.

Изм.	Лист	№ докум.	Подпись	Дата
Разраб.		Богданов		
Пров.		Житалюс		
Т.контр.				
Н.контр.		Колмец		
Утв.				

58.04.00.001

Шарик

Лит.	Масса	Масштаб
	0,03	5:1

Лист 1 Листов 1

Круг $\frac{24-В-ГОСТ\ 2590-71}{15\ ГОСТ\ 1050-74}$

ЛАТГИПРОПРОМ

Копировал — Формат А4

Типовой проект 903-1-224.86 Альбом 2.10 часть 2

58.04.00.002

1,25/(V)

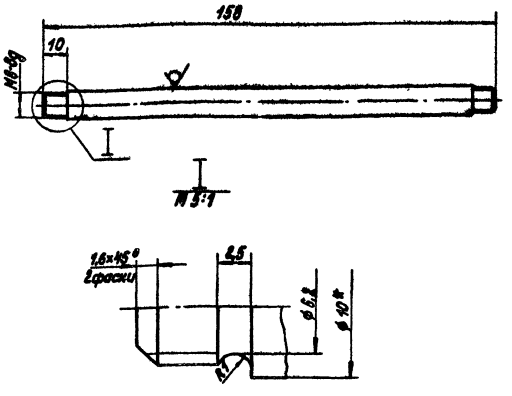

*Размер для справок.

Изм.	Лист	№ докум.	Подпись	Дата
Разраб.		Богданов		
Пров.		Житалюс		
Т.контр.				
Н.контр.		Колмец		
Утв.				

58.04.00.002

Ручка

Лит.	Масса	Масштаб
	0,094	1:1

Лист 1 Листов 1

Круг $\frac{10-В-ГОСТ\ 2590-71}{20\ ГОСТ\ 1050-74}$

ЛАТГИПРОПРОМ

Копировал — Формат А4

Типовой проект 903-1-224.86 Альбом 2.10 часть 2

58.04.00.003

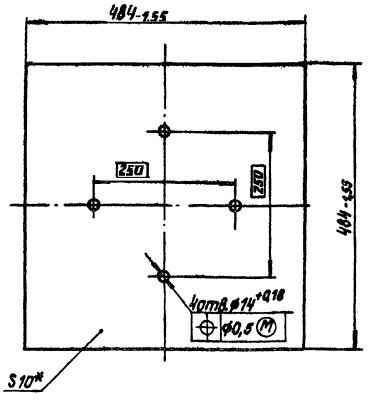

*Размер для справок.

Изм.	Лист	№ докум.	Подпись	Дата
Разраб.		Богданов		
Пров.		Житалюс		
Т.контр.				
Н.контр.		Колмец		
Утв.				

58.04.00.003

Прокладка

Лит.	Масса	Масштаб
	3,28	1:5

Лист 1 Листов 1

Картон асбестовый КАОН-2-1,0 ГОСТ 2850-80

ЛАТГИПРОПРОМ

Копировал — Формат А4

Альбом 2.10 часть 2

Типовой проект 903-1-224.86

Формат	Зона	Поз.	Обозначение	Наименование	Кол.	Примечание
				Документация		
А3			58.04.01.000 СБ	Сборочный чертеж		
				Детали		
А4		1	58.04.01.001	Ушко	4	
А4		2	58.04.01.002	Ушко	2	
Б4		3	58.04.01.003	Полка		
				Уголок 63×63×6-Б-ГОСТ 8510-72 / Вст3сп3 ГОСТ 535-79	4	3,22кг

Изм.	Лист	№ докум.	Подп.	Дата
Разраб.	Богданова			
Пров.	Зингалевич			
Н.контр.	Колмеи			
Утв.				

58.04.01.000

Рама

Лит. | Листов | Листов 1

ЛАТГИПРОПРОМ

Копировал: Формат А4

Альбом 2.10 часть 2

Типовой проект 903-1-224.86

58.04.01.001

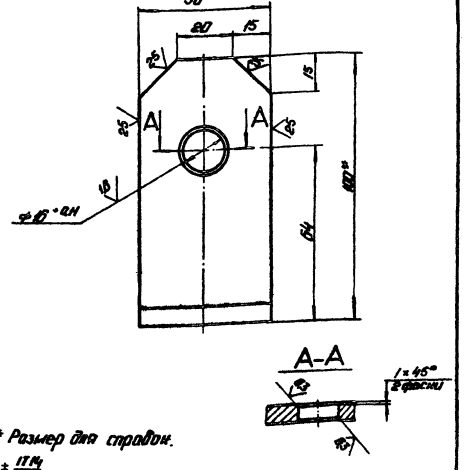

1.* Размер для справок.

2. ± $\frac{IT14}{2}$.

Изм.	Лист	№ докум.	Подп.	Дата
Разраб.	Богданова			
Пров.	Зингалевич			
Т.контр.				
Н.контр.	Колмеи			
Утв.				

58.04.01.001

Ушко

Уголок 100×63×6-Б-ГОСТ 8510-72 / Вст3сп3 ГОСТ 535-79

Лит. | Масса 0,36 | Масштаб 1:1

Лист | Листов 1

ЛАТГИПРОПРОМ

Копировал: Формат А4

Альбом 2.10 часть 2

Типовой проект 903-1-224.86

58.04.01.000 СБ

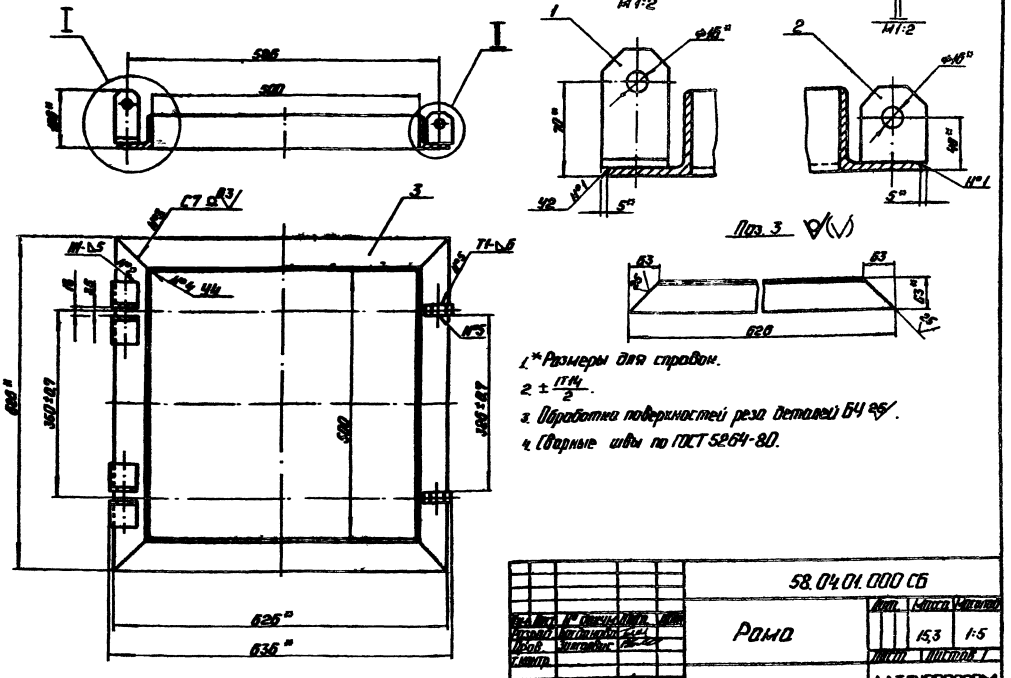

1.* Размеры для справок.

2. ± $\frac{IT14}{2}$.

3. Обработка поверхностей реза деталей Б4 25/.

4. Сварные швы по ГОСТ 5264-80.

Изм.	Лист	№ докум.	Подп.	Дата
Разраб.	Богданова			
Пров.	Зингалевич			
Т.контр.				
Н.контр.	Колмеи			
Утв.				

58.04.01.000 СБ

Рама

Лит. | Масса 15,3 | Масштаб 1:5

Лист | Листов 1

ЛАТГИПРОПРОМ

Копировал: Формат А3

Альбом 2. Лист 2

Типовой проект 903-1-224.86

58.04.01.002

3,2

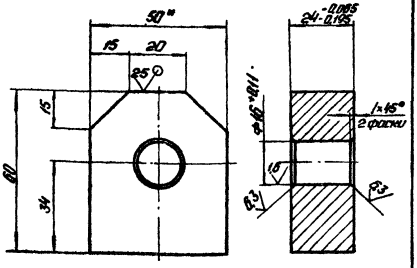

1. * Размер для справок.
2. $\pm \frac{IT14}{2}$.

Изм.	Лист	№ докум.	Подп.	Дата
Разраб.		Богданова		
Пров.		Зилгалвис		
Т.контр.				
Н.контр.		Копмец		
Утв.				

58.04.01.002

Ушко

Лит.	Масса	Масштаб
Д49		1:1

Полоса 25×50-ПСТ 103-76 / ВСт3сп3 ПСТ 535-79

Лист | Листов 1

ЛАТГИПРОПРОМ

Копировал | Формат А4

Альбом 2. Лист 2

Типовой проект 903-1-224.86

Формат	Поз.	Обозначение	Наименование	Кол.	Примечание
			Документация		
А3		58.04.02.000СБ	Сборочный чертеж		
			Детали		
А4	1	58.04.02.001	Скоба	1	
А4	2	58.04.02.002	Рычаг	2	
А4	3	58.04.02.003	Скоба	1	
Б4	4	58.04.02.004	Планка		
			Лист Б ГОСТ 19903-74 / ВСт3сп3 ПСТ 14637-79		
			25±0,26×95±0,435 мм	2	0,42 кг
Б4	5	58.04.02.005	Планка		
			Лист Б ГОСТ 19903-74 / ВСт3сп3 ПСТ 14637-79		
			15±0,215×18±0,215 мм	2	0,05 кг

Изм.	Лист	№ докум.	Подп.	Дата
Разраб.		Богданова		
Пров.		Зилгалвис		
Т.контр.				
Н.контр.		Копмец		
Утв.				

58.04.02.000

Рычаг

Лит.	Масса	Масштаб

Лист | Листов

ЛАТГИПРОПРОМ

Копировал | Формат А4

Альбом 2. Лист 2

Типовой проект 903-1-224.86

58.04.02.000СБ

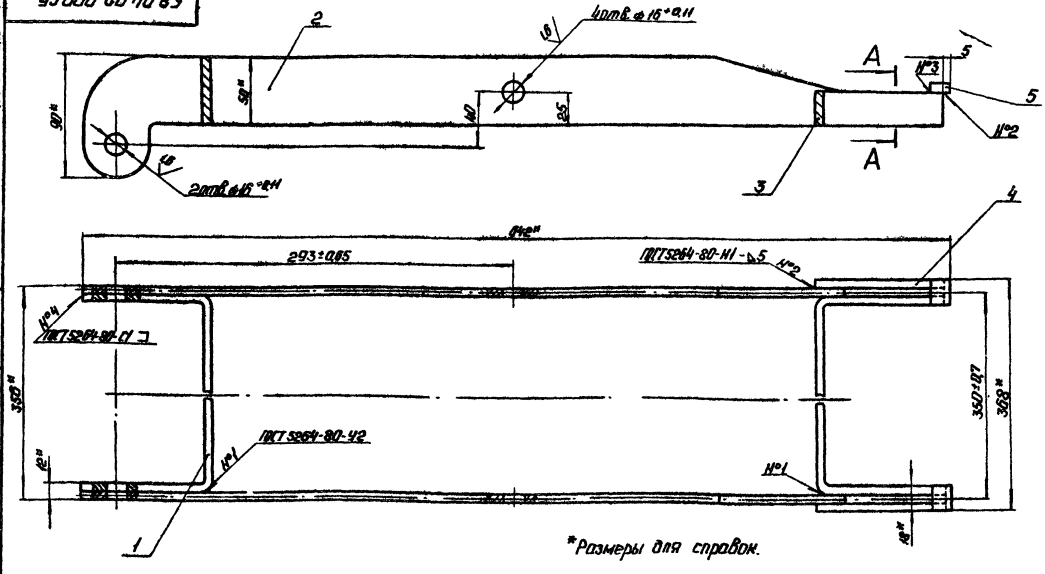

*Размеры для справок.

А-А

М1:2

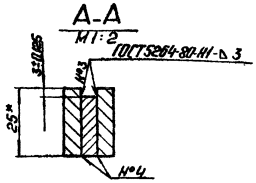

Изм.	Лист	№ докум.	Подп.	Дата
Разраб.		Богданова		
Пров.		Зилгалвис		
Т.контр.				
Н.контр.		Копмец		
Утв.				

58.04.02.000 СБ

Рычаг

Лит.	Масса	Масштаб
	4,88	1:2

Лист | Листов 1

ЛАТГИПРОПРОМ

Копировал | Формат А3

Типовой проект 903-1-224.86 Альбом 2.10 часть 2

58.04.02.001

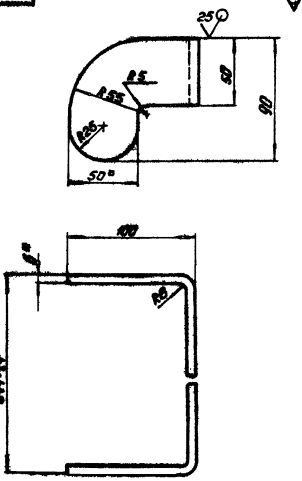

1.* Размеры для справок.
2. $\pm\frac{IT14}{2}$.

Изм.	Лист	№ докум.	Подп.	Дата	58.04.02.001			
Разраб.		Богданова			Скоба	Лит.	Масса	Масштаб
Пров.		Зилгалвис					1,18	1:2
Т.контр.						Лист	Листов 1	
Н.контр.		Колмеи			Лист 6 ГОСТ 19903-74 / 8Ст3ст3ГОСТ14637-79	ЛАТГИПРОПРОМ		
Утв.								

Копировал: Формат А4

Типовой проект 903-1-224.86 Альбом 2.10 часть 2

58.04.02.002

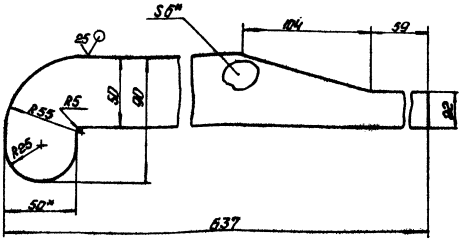

1.* Размеры для справок
2 $\pm\frac{IT14}{2}$.

Изм.	Лист	№ докум.	Подп.	Дата	58.04.02.002			
Разраб.		Богданова			Рычаг	Лит.	Масса	Масштаб
Пров.		Зилгалвис					1,41	1:2
Т.контр.						Лист	Листов 1	
Н.контр.		Колмеи			Лист 6 ГОСТ 19903-74 / 8Ст3ст3ГОСТ14637-79	ЛАТГИПРОПРОМ		
Утв.								

Копировал: Формат А4

Типовой проект 903-1-224.86 Альбом 2.10 часть 2

58.04.02.003

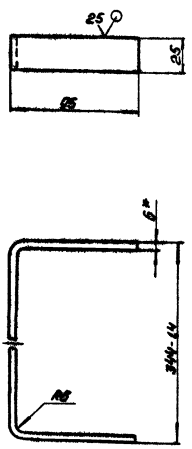

1.* Размер для справок.
2. $\pm\frac{IT14}{2}$

Изм.	Лист	№ докум.	Подп.	Дата	58.04.02.003			
Разраб.		Богданова			Скоба	Лит.	Масса	Масштаб
Пров.		Зилгалвис					0,61	1:2
Т.контр.						Лист	Листов 1	
Н.контр.		Колмеи			Лист 6 ГОСТ 19903-74 / 8Ст3ст3ГОСТ14637-79	ЛАТГИПРОПРОМ		
Утв.								

Копировал: Формат А4

Типовой проект 903-1-224.86 Альбом 2.10 часть 2

Форма	Зона	Поз.	Обозначение	Наименование	Кол.	Примечание
				Документация		
А3			58.04.03.000 СБ	Сборочный чертеж		
				Детали		
А4		1	58.04.03.001	Крышка	1	
Б4		2	58.04.03.002	Ручка		
				Круг 16-В-ГОСТ 2590-71 / 20 ГОСТ 1050-74	1	0,34 кг
Б4		3	58.04.03.003	Ребро		
				Лист 6 ГОСТ 19903-74 / 8Ст3ст3ГОСТ14637-79	4	0,98 кг
Б4		4	58.04.03.004	Косынка		
				Лист 8 ГОСТ 19903-74 / 8Ст3ст3ГОСТ14637-79	8	0,11 кг

Изм.	Лист	№ докум.	Подп.	Дата	58.04.03.000			
Разраб.		Богданова			Крышка	Лит.	Лист	Листов
Пров.		Зилгалвис						1
Н.контр.		Колмеи				ЛАТГИПРОПРОМ		
Утв.								

Копировал: Формат А4

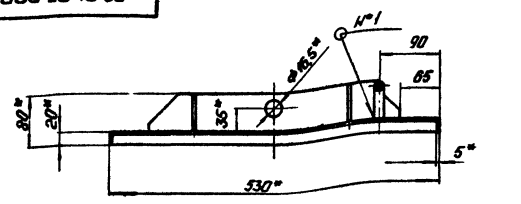

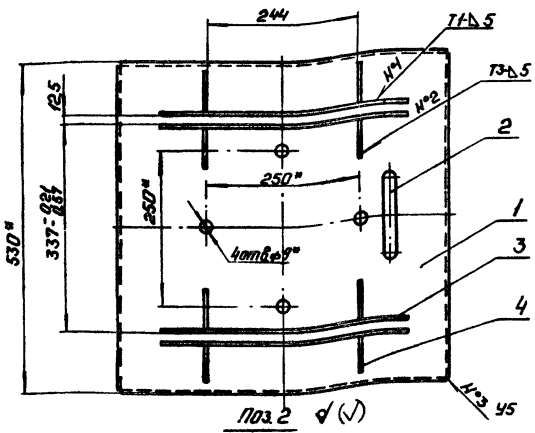

Поз. 2 ∇(√)

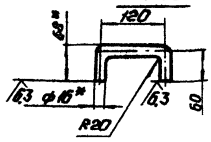

Поз. 3 ∇(√)

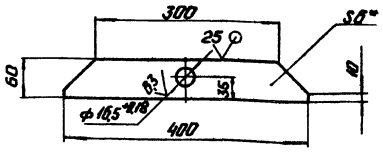

Поз. 4 ∇(√)
М1:2

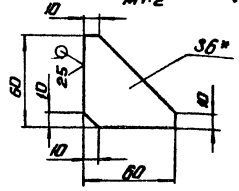

1.* Размеры для справок.
2. ± IT14/2.
3. Сварные швы по ГОСТ 5264-80.

| | | |

Типовой проект 903-1-224.86 Альбом 2.10 часть 2

58.04.04.000 СБ

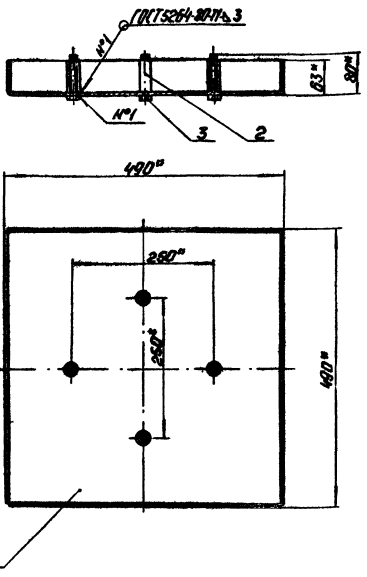

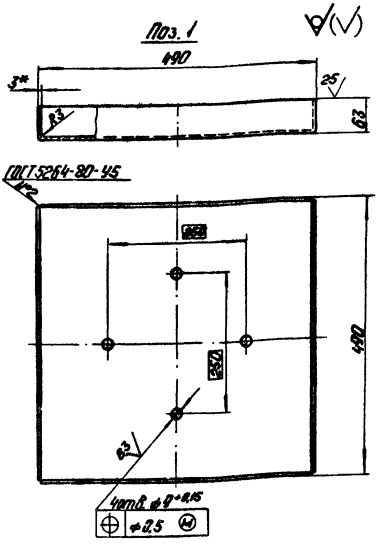

*Размеры для справок.

Изм.	Лист	№ докум.	Подп.	Дата	58.04.04.000 СБ	Лит.	Масса	Масштаб
Разраб.		Богданова			Ящик		2,86	1:5
Пров.		Зилгалвис				Лист	Листов 1	
Т.контр.						ЛАТГИПРОПРОМ		
Н.контр.		Колмец						
Утв.								

Копировал: Ф.Ф. Формат А3

Типовой проект 903-1-224.86 Альбом 2.10 часть 2

Формат	Зона	Поз.	Обозначение	Наименование	Кол.	Примечание
				Документация		
А3			58.04.05.000 СБ	Сборочный чертеж		
				Детали		
Б4		1	58.04.05.001	Ушко		
				Полоса $\frac{6\times50\text{-ГОСТ 103-76}}{\text{ВСт3сп3 ГОСТ 535-79}}$	2	0,33 кг
				Стандартные изделия		
		2		Гайка М16.5		
				ГОСТ 5931-70	1	

Изм.	Лист	№ докум.	Подп.	Дата	58.04.05.000	Лит.	Лист	Листов
Разраб.		Богданова			Вилка			1
Пров.		Зилгалвис				ЛАТГИПРОПРОМ		
Н.контр.		Колмец						
Утв.								

Копировал: Ф.Ф. Формат А4

Типовой проект 903-1-224.86 Альбом 2.10 часть 2

58.04.05.000 СБ

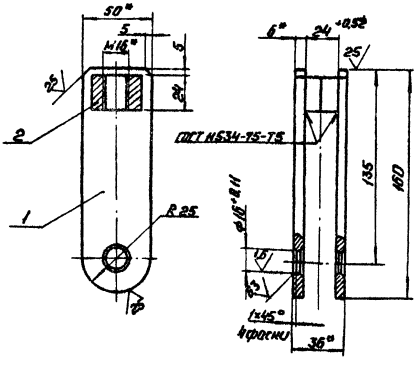

* Размеры для справок.

Изм.	Лист	№ докум.	Подп.	Дата	58.04.05.000 СБ	Лит.	Масса	Масштаб
Разраб.		Богданова			Вилка		0,72	1:2
Пров.		Зилгалвис				Лист	Листов 1	
Т.контр.						ЛАТГИПРОПРОМ		
Н.контр.		Колмец						
Утв.								

Копировал: Ф.Ф. Формат А4

Типовой проект 903-1-224.86 Альбом 2.10 часть 2

Формат	Зона	Поз.	Обозначение	Наименование	Кол.	Примечание
				Документация		
А3			12.02.11.000 СБ	Сборочный чертеж		
				Сборочные единицы		
А4		1	12.02.11.100	Скоба	1	
				Детали		
А4		2	12.02.11.001	Ручка	1	
				Стандартные изделия		
		3		Болт М10×40.46 ГОСТ 7798-70	1	
		4		Гайка 10.35 ГОСТ 3032-76	1	
		5		Шайба 10 ГОСТ 6958-78	1	

Изм.	Лист	№ докум.	Подп.	Дата
Разраб.		Богданова		
Пров.		Зилгалвис		
Н. контр.		Калмеи		
Утв.				

12.02.11.000

Привод заслонки

Лит.	Лист	Листов
		1

ЛАТГИПРОПРОМ

Копировал: Формат А4

Инв. № подл. | Подп. и дата | Взам. инв. № | Инв. № дубл. | Подп. и дата

Типовой проект 903-1-224.86 Альбом 2.10 часть 2

12.02.11.001

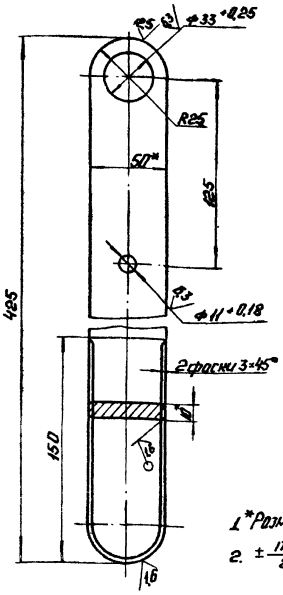

1. *Размеры для справок.
2. $\pm\frac{IT14}{2}$.

Изм.	Лист	№ докум.	Подп.	Дата
Разраб.		Богданова		
Пров.		Зилгалвис		
Т. контр.				
Н. контр.		Калмеи		
Утв.				

12.02.11.001

Ручка

Лит.	Масса	Масштаб
	1,53	1:2

Лист | Листов 1

Полоса 10×50 ГОСТ 103-76 / ВСт3сп3 ГОСТ 535-79

ЛАТГИПРОПРОМ

Копировал: Формат А4

Инв. № подл. | Подп. и дата | Взам. инв. № | Инв. № дубл. | Подп. и дата

Типовой проект 903-1-224.86 Альбом 2.10 часть 2

12.02.11.000 СБ

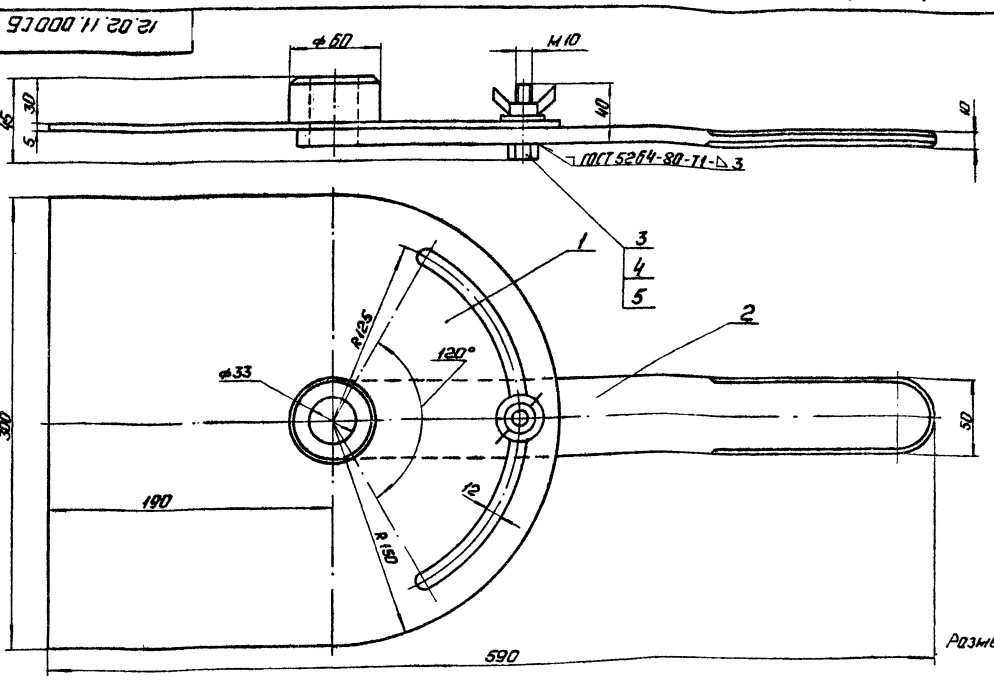

Размеры для справок.

Изм.	Лист	№ докум.	Подп.	Дата
Разраб.		Богданова		
Пров.		Зилгалвис		
Т. контр.				
Н. контр.		Калмеи		
Утв.				

12.02.11.000 СБ

Привод заслонки

Лит.	Масса	Масштаб
	5,55	1:2

Лист | Листов 1

ЛАТГИПРОПРОМ

Копировал: Формат А3

Инв. № подл. | Подп. и дата | Взам. инв. № | Инв. № дубл. | Подп. и дата

Типовые проекты 903-1-224.86 Альбом 2.10 часть 2

Формат	Зона	Поз.	Обозначение	Наименование	Кол.	Примечание
				Документация		
А3			12.02.11.100 СБ	Скоба		
				Детали		
Г4		1	12.02.11.101	Скоба		
				Лист 5 ГОСТ 19903-74 / ВСт3сп3 ГОСТ 14637-79	1	3,47 кг
Г4		2	12.02.11.102	Бобышка		
				Круг 60-В-ГОСТ 2590-71 / 20 ГОСТ 1051-74	1	0,47 кг

Изм.	Лист	№ докум.	Подпись	Дата	12.02.11.100		
Разраб.		Богданова			Скоба	Лит.	Масса	Масштаб
Пров.		Зингалевич						
Н. контр.		Колмец				Лист	Листов 1	
Утв.						ЛАТГИПРОПРОМ		

Копировал Кл. - Формат А4

Типовые проекты 903-1-224.86 Альбом 2.10 часть 2

Формат	Зона	Поз.	Обозначение	Наименование	Кол.	Примечание
				Документация		
А3			12.02.19.000 СБ	Сборочный чертеж		
				Детали		
Б4		1	12.02.19.001	Балка		
				Швеллер 14-ГОСТ 8240-72 / ВСт3сп3 ГОСТ 535-79	1	10,21 кг
Б4		2	12.02.19.002	Балка		
				Швеллер 14-ГОСТ 8240-72 / ВСт3сп3 ГОСТ 535-79	1	10,29 кг
Б4		3	12.02.19.003	Балка		
				Швеллер 14-ГОСТ 8240-72 / ВСт3сп3 ГОСТ 535-79		
				L = 600 - 1,75 мм	6	7,38 кг
Б4		4	12.02.19.004	Ребро		
				Лист 5 ГОСТ 19903-74 / ВСт3сп3 ГОСТ 14637-79	2	0,25 кг

Изм.	Лист	№ докум.	Подпись	Дата	12.02.19.000		
Разраб.		Михайлова			Рама	Лит.	Масса	Масштаб
Пров.		Зингалевич						
Н. контр.		Колмец				Лист	Листов 1	
Утв.						ЛАТГИПРОПРОМ		

Копировал Кл. - Формат А4

Типовые проекты 903-1-224.86 Альбом 2.10 часть 2

12.02.11.100 СБ

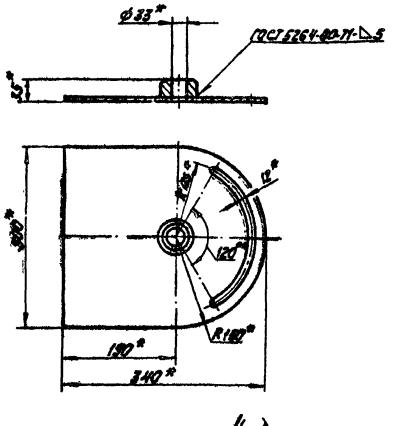

Поз. 2
М 1:2

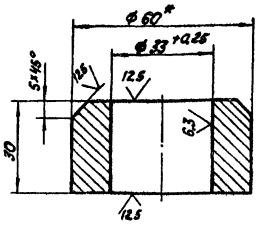

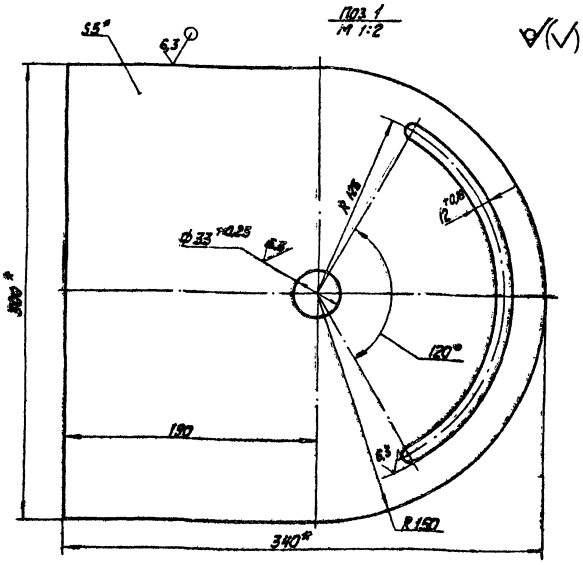

1.* Размеры для справок.

2. $\pm \frac{IT14}{2}$.

Изм.	Лист	№ докум.	Подпись	Дата	12.02.11.100 СБ			
Разраб.		Богданова			Скоба	Лит.	Масса	Масштаб
Пров.		Зингалевич					4	1:5
Т. контр.						Лист	Листов 1	
Н. контр.		Колмец				ЛАТГИПРОПРОМ		
Утв.								

Копировал Кл. - Формат А3

12.02.19.000 СБ

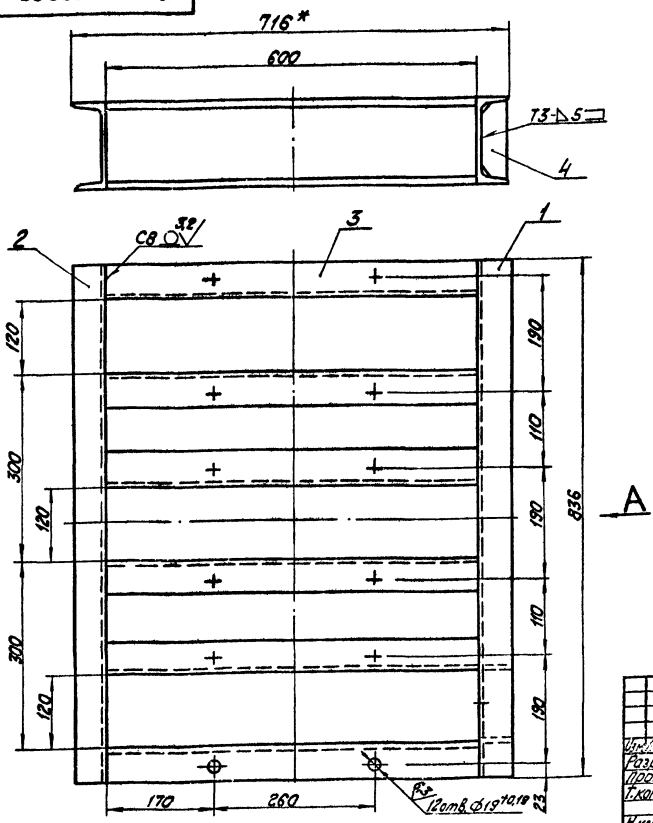

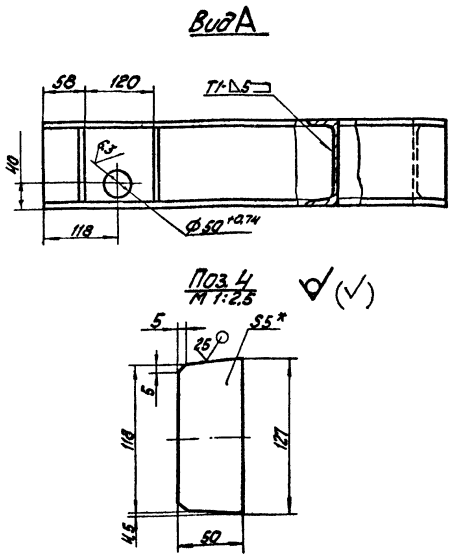

1. * Размеры для справок.
2. ± IT14/2.
3. Обработка поверхностей реза деталей Б4 25
4. Сварные швы по ГОСТ 5264-80.

Изм.	Лист	№ докум.	Подпись	Дата	12.02.19.000 СБ			
Разраб.		Михайлова			Рама	Лит.	Масса 65,3	Масштаб 1:5
Пров.		Зингалевич				Лист	Листов 1	
Т.контр.						ЛАТГИПРОПРОМ		
Н.контр.		Колмец						
Утв.								

Копировал Формат А3

Типовой проект 903-1-224.86 Альбом 2.10 часть 2

Формат	Зона	Поз.	Обозначение	Наименование	Кол.	Примечание
				Документация		
А3			12.02.20.000 СБ	Сборочный чертеж		
				Детали		
А4		1	12.02.20.001	Балка	2	
А4		2	12.02.20.002	Косынка	6	
Б4		3	12.02.20.003	Балка		
				Швеллер 14-ГОСТ 8240-72 / ВСт3сп3 ГОСТ 535-79		
				L=3610-6,8 мм	2	44,4кг
Б4		4	12.02.20.004	Балка		
				Швеллер 14-ГОСТ 8240-72 / ВСт3сп3 ГОСТ 535-79		
				L=210±0,575 мм	2	2,6кг
Б4		5	12.02.20.005	Балка		
				Швеллер 14-ГОСТ 8240-72 / ВСт3сп3 ГОСТ 535-79		
				L=1700±1,85 мм	2	21кг

Изм.	Лист	№ докум.	Подпись	Дата	12.02.20.000			
Разраб.		Михайлова			Рама	Лит.	Лист	Листов 1
Пров.		Зингалевич				ЛАТГИПРОПРОМ		
Н.контр.		Колмец						
Утв.								

Копировал Формат А4

Типовой проект 903-1-224.86 Альбом 2.10 часть 2

12.02.20.001

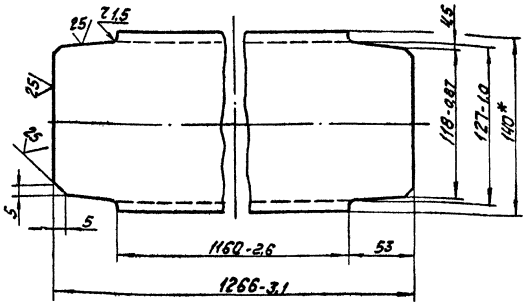

1. * Размер для справок.
2. ± IT14/2.

Изм.	Лист	№ докум.	Подпись	Дата	12.02.20.001			
Разраб.		Михайлова			Балка	Лит.	Масса 14,8	Масштаб 1:2,5
Пров.		Зингалевич				Лист	Листов 1	
Т.контр.						ЛАТГИПРОПРОМ		
Н.контр.		Колмец			Швеллер 14-ГОСТ 8240-72 / ВСт3сп3 ГОСТ 535-79			
Утв.								

Копировал Формат А4

12.02.20.000 СБ

Типовой проект 903-1-224.86 Альбом 2.10 часть 2

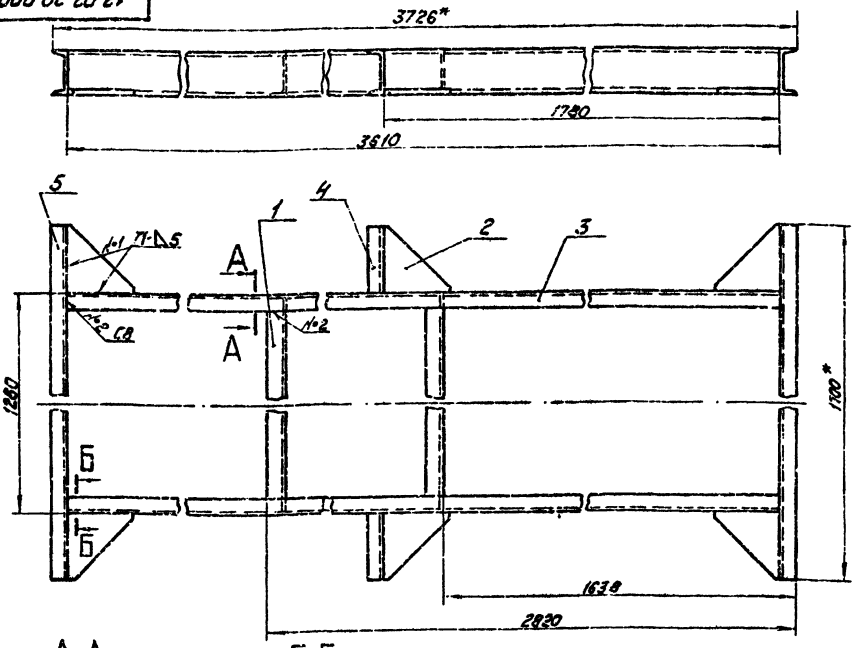

1. * Размеры для справок.
2. $\pm \frac{1714}{2}$.
3. Обработка поверхностей реза деталей БЧ 25/.
4. Сварные швы по ГОСТ 5264-80.

А-А повернуто
М1:5

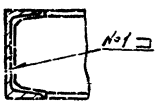

Б-Б повернуто
М1:5

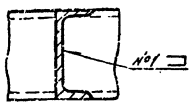

Изм.	Лист	№ докум.	Подпись	Дата	12.02.20.000 СБ			
Разраб.		Михайлова			Рама	Лит.	Масса	Масштаб
Пров.		Зигалвис					177	1:10
Т. контр.						Лист	Листов 1	
Н. контр.		Колмец				ЛАТГИПРОПРОМ		
Утв.								

Копировал [illegible] формат А3

12.02.20.002

Типовой проект 903-1-224.86 Альбом 2.10 часть 2

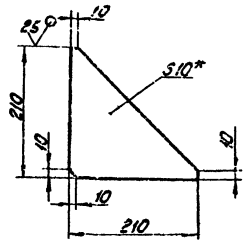

1. * Размер для справок.
2. $\pm \frac{1714}{2}$.

Изм.	Лист	№ докум.	Подпись	Дата	12.02.20.002			
Разраб.		Михайлова			Косынка	Лит.	Масса	Масштаб
Пров.		Зигалвис					1.9	1:5
Т. контр.						Лист	Листов 1	
Н. контр.		Колмец			Лист 10 ГОСТ 13993-74 Вст3сп3 ГОСТ 14637-79	ЛАТГИПРОПРОМ		
Утв.								

Копировал [illegible] формат А4

Типовой проект 903-1-224.86 Альбом 2.10 часть 2

Формат	Зона	Поз.	Обозначение	Наименование	Кол.	Примечание
				Документация		
А3			12.02.21.000 СБ	Сборочный чертеж		
				Сборочные единицы		
А4		1	12.02.21.100	Рама	1	
А4		2	12.02.21.200	Скоба	2	
А4		3	12.02.21.300	Ограждение	2	
				Стандартные изделия		
		4		Болт М12х35.46 ГОСТ 7798-70	4	
		5		Гайка М12.5 ГОСТ 5915-70	4	
		6		Шайба 12 ГОСТ 10906-78	4	

Изм.	Лист	№ докум.	Подпись	Дата	12.02.21.000			
Разраб.		Михайлова			Рама	Лит.	Лист	Листов
Пров.		Зигалвис						1
Н. контр.		Колмец				ЛАТГИПРОПРОМ		
Утв.								

Копировал [illegible] формат А4

12.02.21.000СБ

Типовой проект 903-1-224.86 Альбом 2.10 часть 2

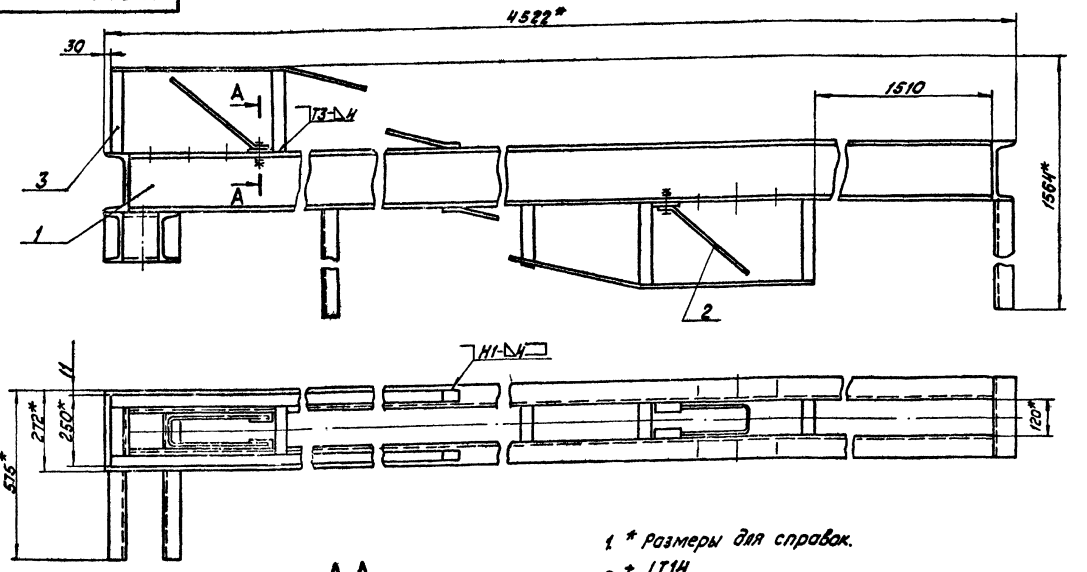

А-А
М 1:2

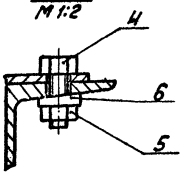

1. * Размеры для справок.
2. ± IT14/2.
3. Сварные швы по ГОСТ 5264-80.

					12.02.21.000СБ		
Изм.	Лист	№ докум.	Подпись	Дата			
Разраб.		Михайлова			Рама	Лит.	Масса / Масштаб
Пров.		Зигалвич					233,5 / 1:10
Т.контр.						Лист	Листов 1
Н.контр.		Коллец				ЛАТГИПРОПРОМ	
Утв.							

Копировал Кф-

Формат А3

12.02.21.100СБ

Типовой проект 903-1-224.86 Альбом 2.10 часть 2

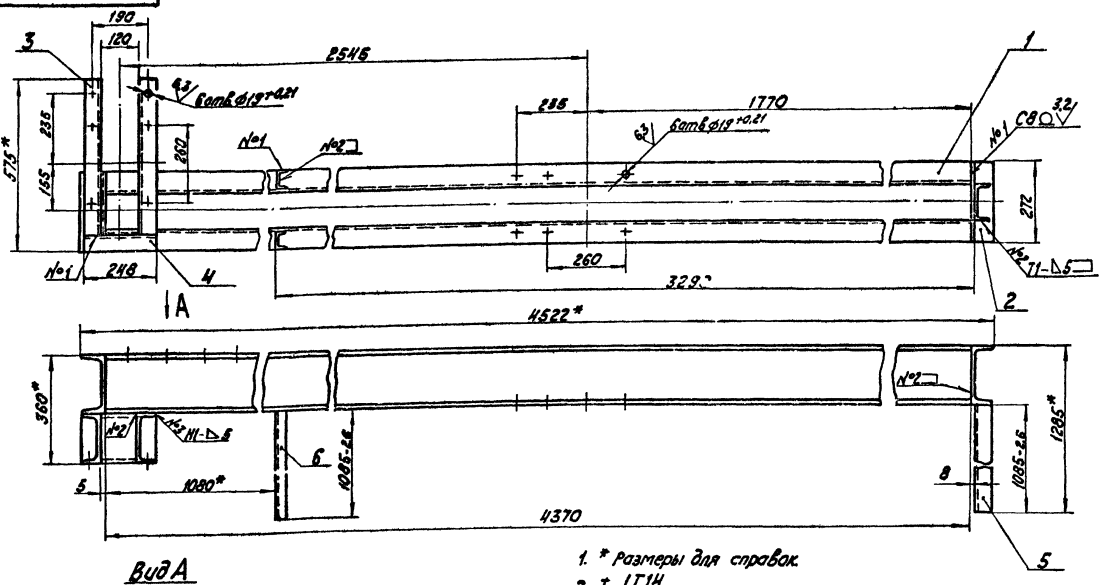

Вид А

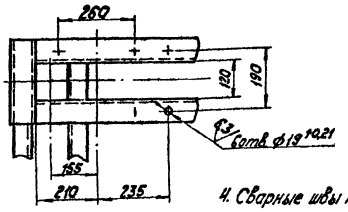

1. * Размеры для справок.
2. ± IT14/2.
3. Обработка поверхностей реза деталей Б Ч 25
4. Сварные швы по ГОСТ 5264-80

					12.02.21.100СБ		
Изм.	Лист	№ докум.	Подпись	Дата			
Разраб.		Михайлова			Рама	Лит.	Масса / Масштаб
Пров.		Зигалвич					213,1 / 1:10
Т.контр.						Лист	Листов 1
Н.контр.		Коллец				ЛАТГИПРОПРОМ	
Утв.							

Копировал Кф-

Формат А3

Альбом 2.40 часть 2 — Типовой проект 903-1-224.86

Формат	Зона	Поз.	Обозначение	Наименование	Кол.	Примечание
				Документация		
А3			12.02.21.100 СБ	Сборочный чертеж		
				Детали		
Б4		1	12.02.21.101	Балка		
				швеллер 20-ГОСТ 8240-72 ВСт3сп3ГОСТ 535-79		
				L=4370-8,0 мм	2	80,41 кг
Б4		2	12.02.21.102	Балка		
				швеллер У8-ГОСТ 8240-72 ВСт3сп3ГОСТ 535-79	2	5,01 кг
Б4		3	12.02.21.103	Балка		
				швеллер 16-У-ГОСТ 8240-72 ВСт3сп3ГОСТ 535-79		
				L=511±0,875 мм	2	7,26 кг
Б4		4	12.02.21.104	Балка		
				швеллер 16-ГОСТ 8240-72 ВСт3сп3ГОСТ 535-79	1	3,53 кг
Б4		5	12.02.21.105	Балка		
				швеллер 12-ГОСТ 8240-72 ВСт3сп3ГОСТ 535-79	1	11,29 кг
Б4		6	12.02.21.106	Балка		
				швеллер 65-ГОСТ 8240-72 ВСт3сп3ГОСТ 535-79	2	6,45 кг

Изм. Лист № докум. Подп. Дата
Разраб. Михайлова
Пров. Зилгалвнс
Н. контр. Колмец
Утв.

12.02.21.100

Рама

Лит. Лист Листов 1

ЛАТГИПРОПРОМ

Копировал Формат А4

Альбом 2.40 часть 2 — Типовой проект 903-1-224.86

Формат	Зона	Поз.	Обозначение	Наименование	Кол.	Примечание
				Документация		
А3			12.02.21.200 СБ	Сборочный чертеж		
				Детали		
Б4		1	12.02.21.201	Скоба		
				круг 16-В-ГОСТ 2590-71 ВСт3сп3ГОСТ 535-79	1	1,44 кг
Б4		2	12.02.21.202	Пластина		
				лист 8-ГОСТ 19903-74 ВСт3сп3ГОСТ 14637-79	2	0,09 кг

Изм. Лист № докум. Подп. Дата
Разраб. Михайлова
Пров. Зилгалвнс
Н. контр. Колмец
Утв.

12.02.21.200

Скоба

Лит. Лист Листов 1

ЛАТГИПРОПРОМ

Копировал Формат А4

Альбом 2.40 часть 2 — Типовой проект 903-1-224.86

12.02.21.200 СБ

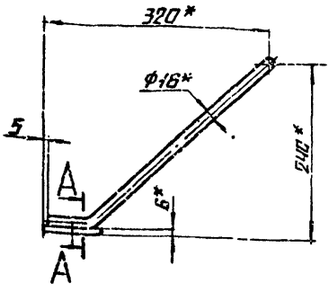

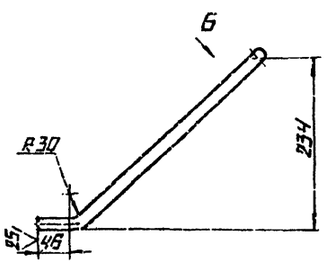

Поз. 1

Вид Б



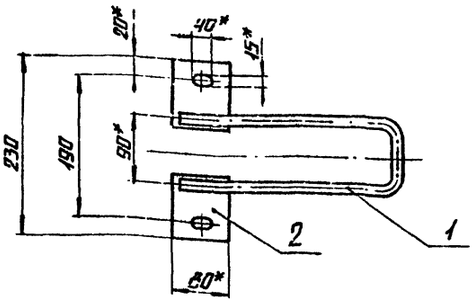

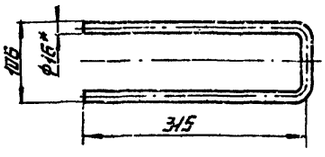

Поз. 2
М1:2

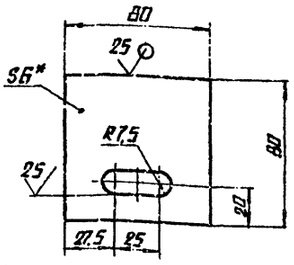

А-А
М1:1

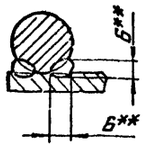

1.* Размеры для справок.

2. ± IT14/2.

3.** Сварка ручная дуговая.

Изм. Лист № докум. Подп. Дата
Разраб. Михайлова
Пров. Зилгалвнс
Т. контр.
Н. контр. Колмец
Утв.

12.02.21.200 СБ

Скоба

Лит. Масса Масштаб
2 1:5

Лист Листов 1

ЛАТГИПРОПРОМ

Копировал Формат А3

Инв. № подл. | Подпись и дата | Взам. инв. № | Инв. № дубл. | Подпись и дата | Инв. № подл.

АЛЬБОМ 2,10 ЧАСТЬ 2

ТИПОВОЙ ПРОЕКТ 903-1-224.86

ФОРМА	ЗОНА	ПОЗ.	ОБОЗНАЧЕНИЕ	НАИМЕНОВАНИЕ	КОЛ.	ПРИМЕЧАНИЕ
				ДОКУМЕНТАЦИЯ		
А3			12.02.21.300 СБ	СБОРОЧНЫЙ ЧЕРТЕЖ		
				ДЕТАЛИ		
А4		1	12.02.21.301	СКОБА	2	
Б4		2	12.02.21.302	ОГРАЖДЕНИЕ		
				ПОЛОСА 4×40-ГОСТ 103-76 / ВСТ3СП3ГОСТ 535-79	2	2,14 кг
Б4		3	12.02.21.303	СТЯЖКА		
				ПОЛОСА 4×40-ГОСТ 103-76 / ВСТ3СП3ГОСТ 535-79	2	0,24 кг
Б4		4	12.02.21.304	СТЯЖКА		
				ПОЛОСА 4×40-ГОСТ 103-76 / ВСТ3СП3ГОСТ 535-79		
				L=258±0,65 мм	1	0,33 кг
Б4		5	12.02.21.305	СТЯЖКА		
				ПОЛОСА 4×40-ГОСТ 103-76 / ВСТ3СП3ГОСТ 535-79		
				L=240±0,575 мм	1	0,31 кг

ИЗМ.	ЛИСТ	№ ДОКУМ.	ПОДП.	ДАТА
РАЗРАБ.	МИХАЙЛОВА			
ПРОВ.	ЗИЛГАЛВИС			
Н.КОНТР.	КОЛМЕЦ			
УТВ.				

12.02.21.300

ОГРАЖДЕНИЕ

ЛИТ.	ЛИСТ	ЛИСТОВ
		1

ЛАТГИПРОПРОМ

КОПИРОВАЛ

ФОРМАТ А4

ИНВ. № ПОДЛ. | ПОДПИСЬ И ДАТА | ВЗАМ. ИНВ. № | ИНВ. № ДУБЛ. | ПОДПИСЬ И ДАТА

АЛЬБОМ 2,10 ЧАСТЬ 2

ТИПОВОЙ ПРОЕКТ 903-1-224.86

12.02.21.301

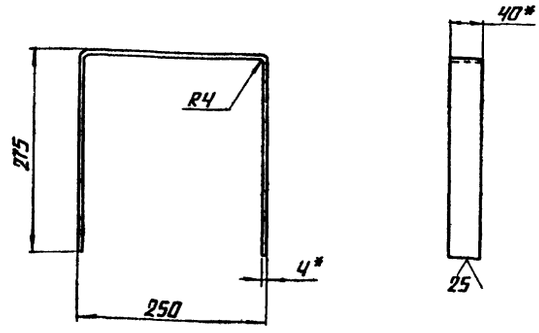

1.* РАЗМЕРЫ ДЛЯ СПРАВОК.

2. ± IT14/2.

12.02.21.301

ИЗМ.	ЛИСТ	№ ДОКУМ.	ПОДП.	ДАТА
РАЗРАБ.	МИХАЙЛОВА			
ПРОВ.	ЗИЛГАЛВИС			
Т.КОНТР.				
Н.КОНТР.	КОЛМЕЦ			
УТВ.				

СКОБА

ЛИТ.	МАССА	МАСШТАБ
	1	1:5

ЛИСТ | ЛИСТОВ 1

ПОЛОСА 4×40-ГОСТ 103-76 / ВСТ3СП3ГОСТ 535-79

ЛАТГИПРОПРОМ

КОПИРОВАЛ

ФОРМАТ А4

ИНВ. № ПОДЛ. | ПОДПИСЬ И ДАТА | ВЗАМ. ИНВ. № | ИНВ. № ДУБЛ. | ПОДПИСЬ И ДАТА

АЛЬБОМ 2,10 ЧАСТЬ 2

ТИПОВОЙ ПРОЕКТ 903-1-224.86

12.02.21.300 СБ

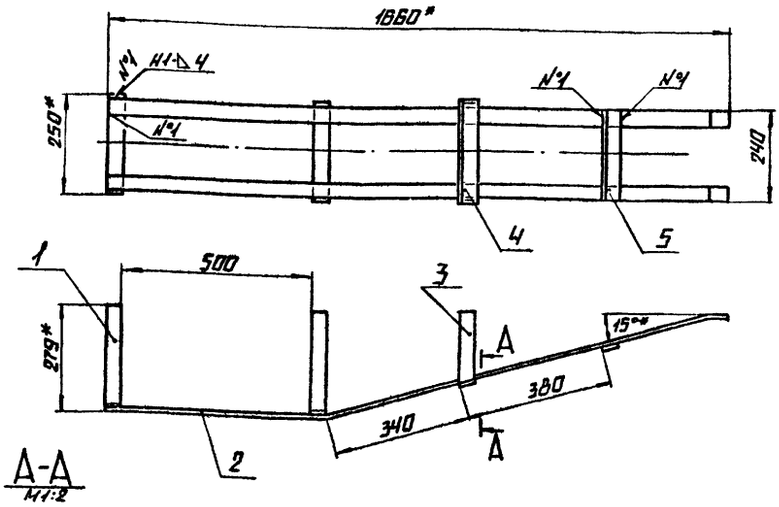

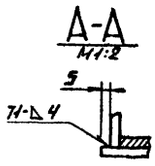

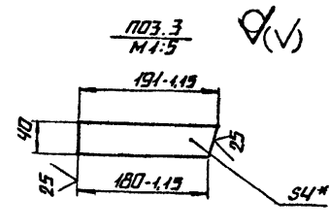

ПОЗ.2 25

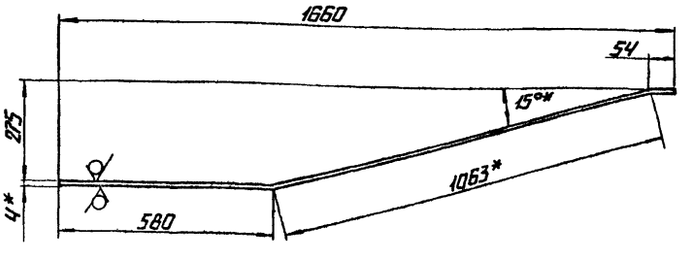

1.* РАЗМЕРЫ ДЛЯ СПРАВОК.

2. ± IT14/2.

3. ОБРАБОТКА ПОВЕРХНОСТЕЙ РЕЗА ДЕТАЛЕЙ Б4 25

4. СВАРНЫЕ ШВЫ ПО ГОСТ 5264-80.

12.02.21.300 СБ

ИЗМ.	ЛИСТ	№ ДОКУМ.	ПОДП.	ДАТА
РАЗРАБ.	МИХАЙЛОВА			
ПРОВ.	ЗИЛГАЛВИС			
Т.КОНТР.				
Н.КОНТР.	КОЛМЕЦ			
УТВ.				

ОГРАЖДЕНИЕ

ЛИТ.	МАССА	МАСШТАБ
	7,4	1:10

ЛИСТ | ЛИСТОВ 1

ЛАТГИПРОПРОМ

КОПИРОВАЛ

ФОРМАТ А3

ИНВ. № ПОДЛ. | ПОДПИСЬ И ДАТА | ВЗАМ. ИНВ. № | ИНВ. № ДУБЛ. | ПОДПИСЬ И ДАТА

АЛЬБОМ 2.10 ЧАСТЬ 2

ТИПОВОЙ ПРОЕКТ 903-1-224.86

12.02.25.101

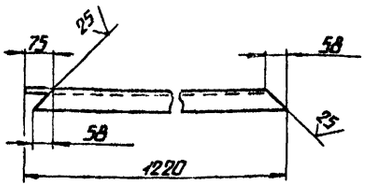

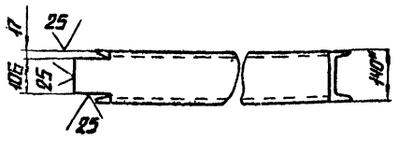

1.* РАЗМЕРЫ ДЛЯ СПРАВОК.

2. $\pm \frac{IT14}{2}$.

ИЗМ	ЛИСТ	№ ДОКУМ.	ПОДП.	ДАТА	12.02.25.101			
РАЗРАБ.		БОГДАНОВА			РАСКОС	ЛИТ.	МАССА 14,42	МАСШТАБ 1:10
ПРОВ.		ЗИЛГАЛВИС				ЛИСТ	ЛИСТОВ 1	
Т.КОНТР.								
Н.КОНТР.		КОЛМЕЦ			ШВЕЛЛЕР 14-ГОСТ 8240-72 / ВСТ3СП3ГОСТ535-79	ЛАТГИПРОПРОМ		
УТВ.								

КОПИРОВАЛ ФОРМАТ А4

АЛЬБОМ 2.10 ЧАСТЬ 2

ТИПОВОЙ ПРОЕКТ 903-1-224.86

ФОРМАТ	ЗОНА	ПОЗ.	ОБОЗНАЧЕНИЕ	НАИМЕНОВАНИЕ	КОЛ.	ПРИМЕЧАНИЕ
				ДОКУМЕНТАЦИЯ		
А4			12.02.23.000 СБ	СБОРОЧНЫЙ ЧЕРТЕЖ		
				ДЕТАЛИ		
Б4		1	12.02.23.001	СТОЙКА		
				УГОЛОК 36×36×4-Б-ГОСТ 8509-72 / ВСТ3СП3ГОСТ 535-79		
				L = 3400 ± 3,3 ММ	4	7,35 КГ
Б4		2	12.02.23.002	ОПОРА		
				УГОЛОК 36×36×4-Б-ГОСТ 8509-72 / ВСТ3СП3ГОСТ 535-79		
				L = 260 ± 0,65 ММ	2	0,57 КГ
Б4		3	12.02.23.003	ОПОРА		
				УГОЛОК 36×36×4-Б-ГОСТ 8509-72 / ВСТ3СП3ГОСТ 535-79		
				L = 332 ± 0,7 ММ	2	0,72 КГ
Б4		4	12.02.23.004	СВЯЗЬ		
				ПОЛОСА 4×40-ГОСТ 103-76 / ВСТ3СП3ГОСТ 535-79		
				L = 230 ± 0,575 ММ	24	0,29 КГ

ИЗМ	ЛИСТ	№ ДОКУМ.	ПОДП.	ДАТА	12.02.23.000			
РАЗРАБ.		БОГДАНОВА			ОГРАЖДЕНИЕ КАНАТА	ЛИТ.	ЛИСТ	ЛИСТОВ 1
ПРОВ.		ЗИЛГАЛВИС				ЛАТГИПРОПРОМ		
Н.КОНТР.		КОЛМЕЦ						
УТВ.								

КОПИРОВАЛ ФОРМАТ А4

АЛЬБОМ 2.10 ЧАСТЬ 2

ТИПОВОЙ ПРОЕКТ 903-1-224.86

12.02.23.000 СБ

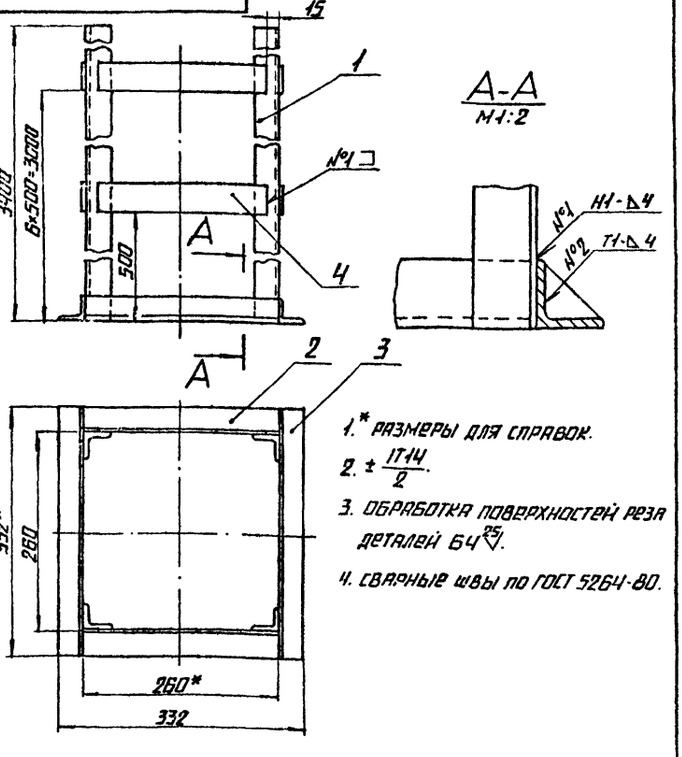

1.* РАЗМЕРЫ ДЛЯ СПРАВОК.

2. $\pm \frac{IT14}{2}$.

3. ОБРАБОТКА ПОВЕРХНОСТЕЙ РЕЗА ДЕТАЛЕЙ Б4 $\overset{25}{\nabla}$.

4. СВАРНЫЕ ШВЫ ПО ГОСТ 5264-80.

ИЗМ	ЛИСТ	№ ДОКУМ.	ПОДП.	ДАТА	12.02.23.000 СБ			
РАЗРАБ.		БОГДАНОВА			ОГРАЖДЕНИЕ КАНАТА	ЛИТ.	МАССА 39	МАСШТАБ 1:5
ПРОВ.		ЗИЛГАЛВИС				ЛИСТ	ЛИСТОВ 1	
Т.КОНТР.								
Н.КОНТР.		КОЛМЕЦ				ЛАТГИПРОПРОМ		
УТВ.								

КОПИРОВАЛ ФОРМАТ А4

АЛЬБОМ 2.10 ЧАСТЬ 2

ТИПОВОЙ ПРОЕКТ 903-1-224.86

ФОРМАТ	ЗОНА	ПОЗ.	ОБОЗНАЧЕНИЕ	НАИМЕНОВАНИЕ	КОЛ.	ПРИМЕЧАНИЕ
				ДОКУМЕНТАЦИЯ		
А2			12.02.25.000 СБ	СБОРОЧНЫЙ ЧЕРТЕЖ		
				СБОРОЧНЫЕ ЕДИНИЦЫ		
А4		1	12.02.25.100	РАМА	1	
А4		2	12.02.25.200	ОПОРА	1	
А4		3	12.02.24.300	ОГРАЖДЕНИЕ	1	
				ДЕТАЛИ		
Б4		4	12.02.25.001	СВЯЗЬ		
				УГОЛОК 75×75×5-Б-ГОСТ 8509-72 / ВСТ3СП3ГОСТ 535-79	1	8,8 КГ

ИЗМ	ЛИСТ	№ ДОКУМ.	ПОДП.	ДАТА	12.02.25.000			
РАЗРАБ.		БОГДАНОВА			МЕТАЛЛОКОНСТРУКЦИЯ КРЕПЛЕНИЯ БЛОКОВ	ЛИТ.	ЛИСТ	ЛИСТОВ 1
ПРОВ.		ЗИЛГАЛВИС				ЛАТГИПРОПРОМ		
Н.КОНТР.		КОЛМЕЦ						
УТВ.								

КОПИРОВАЛ ФОРМАТ А4

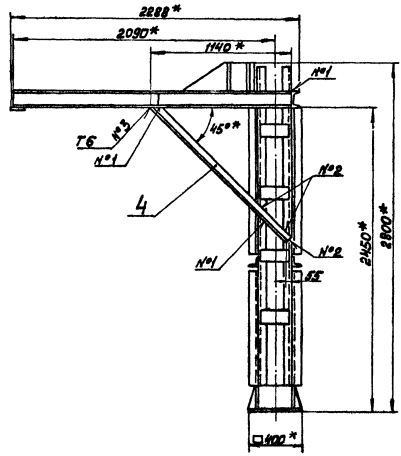

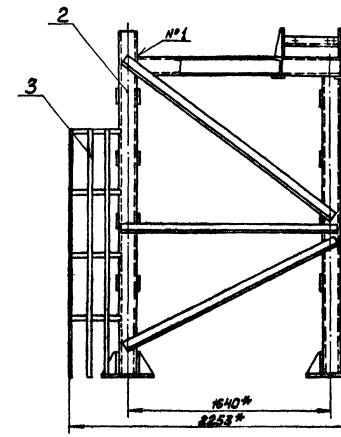

Б – Б
м1:10 повёрнуто

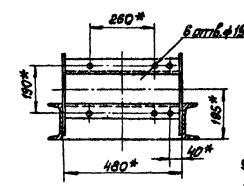

I
м1:5

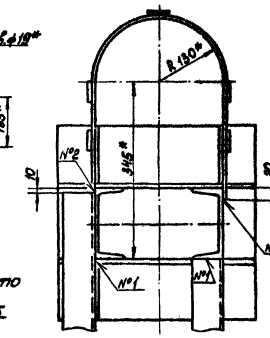

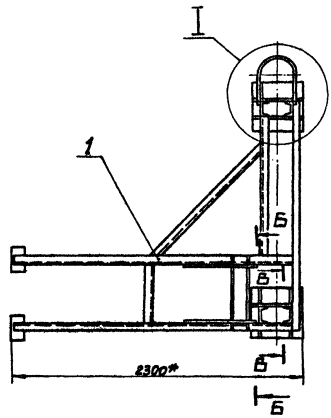

В – В
м1:10 повёрнуто

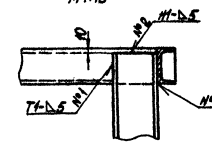

1 * Размеры для справок.

2. ± IT14/2 .

3. Сварные швы №1, №2 по ГОСТ 5264-80; №3 по ГОСТ 11534-75.

Поз. 4
м1:5

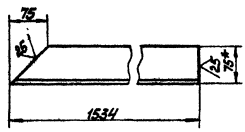

Изм. Лист № докум. Подп. Дата	12.02.25.000СБ				
Разраб. Богданов	Металлоконструкция крепления блоков	Лит.	Масса	Масштаб	
Пров. Зиганшин			479	1:20	
Т. контр.		Лист	Листов 1		
Н. контр. Калмец		ЛАТГИПРОПРОМ			
Утв.					

Копировал Иванс Формат А2

Инв.№ подл. | Подпись и дата | Взам.инв.№ | Инв.№ дубл. | Подпись и дата

Типовой проект 903-1-224.86 Альбом 2. 10 часть 2

Альбом 2.40 Часть 2

Типовой проект 903-1-224.86

Формат	Зона	Поз.	Обозначение	Наименование	Кол.	Примечание
				Документация		
А2			12.02.25.100 СБ	Сборочный чертеж		
				Детали		
Б4		1	12.02.25.101	Раскос	1	
Б4		2	12.02.25.102	Ребро		
				Лист 10 ГОСТ 19903-74 / Вст3сп3 ГОСТ 14637-79	4	0,6 кг
Б4		3	12.02.25.103	Балка		
				Швеллер 14 ГОСТ 8240-72 / Вст3сп3 ГОСТ 535-79	1	13,77 кг
Б4		4	12.02.25.104	Планка		
				Лист 10 ГОСТ 19903-74 / Вст3сп3 ГОСТ 14637-79	2	12,55 кг
Б4		5	12.02.25.105	Балка		
				Швеллер 14 ГОСТ 8240-72 / Вст3сп3 ГОСТ 535-79		
				L = 460 - 1,55 мм	2	5,66 кг
Б4		6	12.02.25.106	Балка		
				Швеллер 14 ГОСТ 8240-72 / Вст3сп3 ГОСТ 535-79		
				L = 480 - 1,55 мм	1	5,91 кг
Б4		7	12.02.25.107	Балка		
				Швеллер 14 ГОСТ 8240-72 / Вст3сп3 ГОСТ 535-79	1	22,49 кг

Изм. Лист № докум. Подп. Дата — 12.02.25.100

Разраб. Богданова — Рама — Лит. 1 — Листов 2

Пров. Зилгалвис

Н. контр. Колмец

Утв.

ЛАТГИПРОПРОМ

Копировал — Формат А4

Альбом 2.40 Часть 2

Типовой проект 903-1-224.86

Формат	Зона	Поз.	Обозначение	Наименование	Кол.	Примечание
Б4		8	12.02.25.108	Балка		
				Швеллер 14 ГОСТ 8240-72 / Вст3сп3 ГОСТ 535-79		
				L = 2220 ± 2,2 мм	2	27,31 кг
Б4		9	12.02.25.109	Планка		
				Лист 10 ГОСТ 19903-74 / Вст3сп3 ГОСТ 14637-79		
				100 ± 0,435 × 200 ± 0,575 мм	2	1,57 кг

Изм. Лист № докум. Подп. Дата — 12.02.25.100 — Лист 2

Копировал — Формат А4

Альбом 2.40 Часть 2

Типовой проект 903-1-224.86

Формат	Зона	Поз.	Обозначение	Наименование	Кол.	Примечание
Б4		6	12.02.25.206	Стойка		
				Швеллер 14 ГОСТ 8240-72 / Вст3сп3 ГОСТ 535-79		
				L = 2655 ± 1,85 мм	2	32,66 кг
Б4		7	12.02.25.207	Связь		
				Уголок 75×75×8-Б ГОСТ 8509-72 / Вст3сп3 ГОСТ 535-79		
				L = 1740 ± 1,85 мм	2	15,7 кг
Б4		8	12.02.25.208	Связь		
				Уголок 75×75×8-Б ГОСТ 8509-72 / Вст3сп3 ГОСТ 535-79		
				L = 1894 ± 1,85 мм	2	17,09 кг
Б4		9	12.02.25.209	Связь		
				Уголок 75×75×8-Б ГОСТ 8509-72 / Вст3сп3 ГОСТ 535-79		
				L = 2014 ± 1,85 мм	2	18,14 кг

Изм. Лист № докум. Подп. Дата — 12.02.25.200 — Лист 2

Копировал — Формат А4

Альбом 2.40 Часть 2

Типовой проект 903-1-224.86

Формат	Зона	Поз.	Обозначение	Наименование	Кол.	Примечание
				Документация		
А2			12.02.25.200 СБ	Сборочный чертеж		
				Детали		
Б4		1	12.02.25.201	Ребро		
				Лист 10 ГОСТ 19903-74 / Вст3сп3 ГОСТ 14637-79	4	5,12 кг
Б4		2	12.02.25.202	Ребро		
				Лист 10 ГОСТ 19903-74 / Вст3сп3 ГОСТ 14637-79	8	1,01 кг
Б4		3	12.02.25.203	Основание		
				Лист 10 ГОСТ 19903-74 / Вст3сп3 ГОСТ 14637-79		
				400 ± 0,7 × 400 ± 0,7 мм	2	12,56 кг
Б4		4	12.02.25.204	Связь		
				Лист 10 ГОСТ 19903-74 / Вст3сп3 ГОСТ 14637-79		
				100 ± 0,435 × 240 ± 0,575 мм	8	1,89 кг
Б4		5	12.02.25.205	Стойка		
				Швеллер 14 ГОСТ 8240-72 / Вст3сп3 ГОСТ 535-79		
				L = 2580 ± 2,7 мм	2	31,74 кг

Изм. Лист № докум. Подп. Дата — 12.02.25.200

Разраб. Богданова — Опора — Лит. 1 — Листов 2

Пров. Зилгалвис

Н. контр. Колмец

Утв.

ЛАТГИПРОПРОМ

Копировал — Формат А4

12.02.25.100 СБ

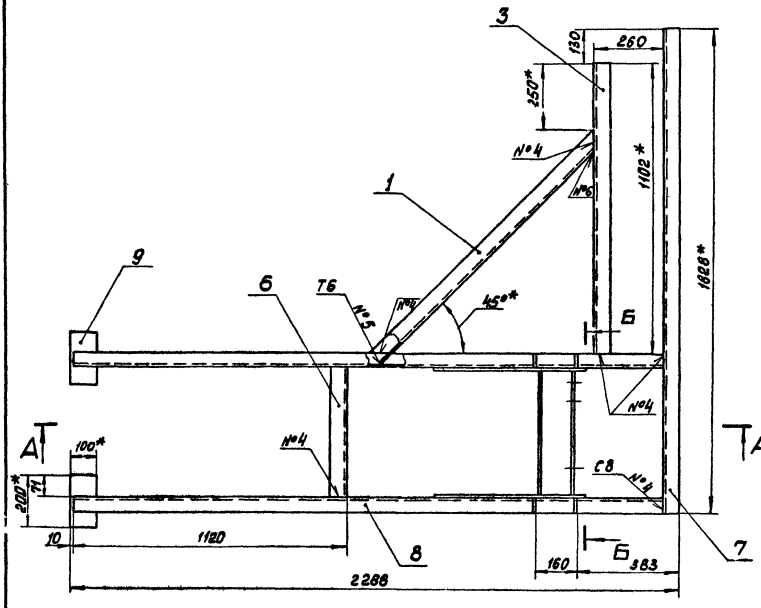

А-А

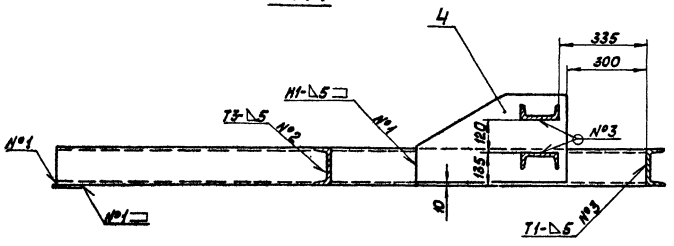

Б–Б
М1:5 повёрнуто

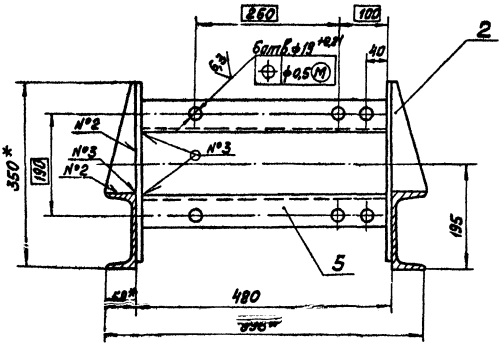

Поз.4

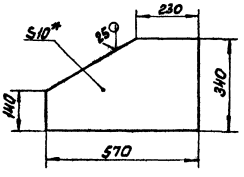

Поз.2
М1:5

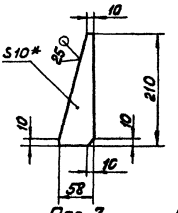

Поз.3
М1:5

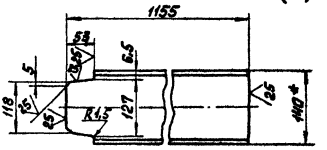

1. *Размеры для справок.
2. $\pm\frac{IT14}{2}$.
3. Обработка поверхностей реза деталей Б4 25
4. Сварные швы №1-№4 по ГОСТ 5264-80; №5 по ГОСТ 11534-75.

Тепловой проект 903-1-224.86 Альбом 2.10 часть 2

					12.02.25.100 СБ			
Изм.	Лист	№ докум.	Подп.	Дата	Рама	Лит	Масса	Масштаб
Разраб.		Богданова					153,2	1:10
Пров.		Дилгалдис				Лист	Листов 1	
Т. контр.						ЛАТГИПРОПРОМ		
Н. контр.		Долмец						
Утв.								

Копировал [signature] формат А2

12.02.25.200СБ

Типовой проект 903-1-224.86 Альбом 2.10 часть 2

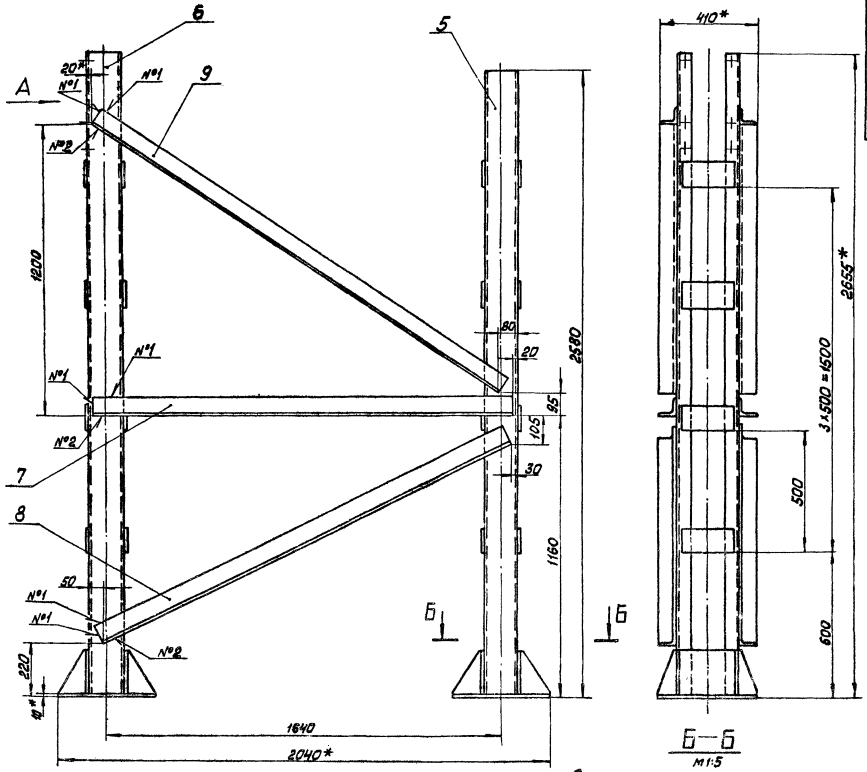

Б—Б
М1:5

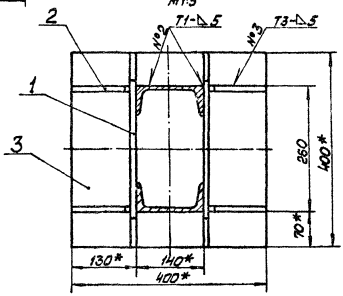

Вид А
М1:5

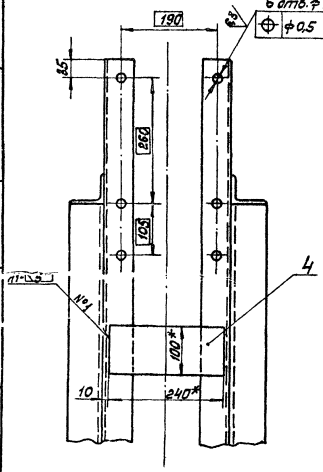

Поз.1 ∀(√)
М1:5

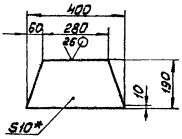

Поз.2 ∀(√)
М1:5

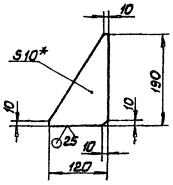

1*Размеры для справок.

2. ± IT14/2

3. Обработка поверхностей реза деталей Ra 25.

4. Сварные швы по ГОСТ 5264-80.

Изм.	Лист	№ докум.	Подп.	Дата	12.02.25.200 СБ		
Разраб.		Бородавко			Опора	Лит.	Масса	Масштаб
Пров.		Запрудский					300	1:10
Т. контр.						Лист	Листов 1	
Н. контр.		Колпец				ЛАТГИПРОПРОМ		
Утв.								

Копировал

Формат А2

Инв. № подл. | Подп. и дата | Взам. инв. № | Инв. № дубл. | Подп. и дата

ЦЕНТРАЛЬНЫЙ ИНСТИТУТ
ТИПОВОГО ПРОЕКТИРОВАНИЯ ГОССТРОЯ СССР
МИНСКИЙ ФИЛИАЛ

220600, г.Минск, ул.К.Маркса, 32
Сдано в печать 9.06 1988 г.
Заказ № 31 Тираж 80 экз.
Инв.№ 21534/19

gost.e-ecolog.ru