ТИПОВОЙ ПРОЕКТ
903-1-224.86

КОТЕЛЬНАЯ С ТРЕМЯ КОТЛАМИ КВ-ТС[В]-10 И ТРЕМЯ КОТЛАМИ КЕ-10-14С. ОТКРЫТАЯ СИСТЕМА ТЕПЛОСНАБЖЕНИЯ.

ТОПЛИВО-КАМЕННЫЕ И БУРЫЕ УГЛИ.

АЛЬБОМ 2.10

ЧАСТЬ 1 *стр. 1÷75*

МЕТАЛЛОКОНСТРУКЦИИ ГАЗОВОЗДУХОПРОВОДОВ ДЛЯ БЛОК-СЕКЦИИ КОТЛОАГРЕГАТА КЕ-10-14С /ВАРИАНТ С ВОЗДУХОПОДОГРЕВАТЕЛЕМ/

21534-18
5-85

gost.e-ecolog.ru

ТИПОВОЙ ПРОЕКТ 903-1-224.86

КОТЕЛЬНАЯ С ТРЕМЯ КОТЛАМИ КВ-ТС[В]-10 И ТРЕМЯ КОТЛАМИ КЕ-10-14С. ОТКРЫТАЯ СИСТЕМА ТЕПЛОСНАБЖЕНИЯ. ТОПЛИВО-КАМЕННЫЕ И БУРЫЕ УГЛИ.

АЛЬБОМ 2.10 ЧАСТЬ 1 стр. 1÷75

СОСТАВ ПРОЕКТА

АЛЬБОМ	0		Пояснительная записка.
АЛЬБОМ	1.1		Котельная. Тепломеханическая часть. Топливоподача.
АЛЬБОМ	1.2	ЧАСТЬ 1	Котельная. Тепломеханическая часть.
АЛЬБОМ	1.2	ЧАСТЬ 2	Котельная. Блоки тепломеханического оборудования.
АЛЬБОМ	1.3		Эскизные чертежи общих видов конструкций тепловой изоляции.
АЛЬБОМ	2.1		Строительно-технологическая блок-секция котлоагрегата КВ-ТС-10. Теплотехническая часть (вариант без воздухоподогревателя).
АЛЬБОМ	2.2		Строительно-технологическая блок-секция котлоагрегата КВ-ТСВ-10. Теплотехническая часть (вариант с воздухоподогревателем).
АЛЬБОМ	2.3		Строительно-технологическая блок-секция котлоагрегата КВ-ТС(В)-10. Конструкции железобетонные. Автоматизация.
АЛЬБОМ	2.4	ЧАСТИ 1,2	Металлоконструкции газовоздухопроводов для блок-секции котлоагрегата КВ-ТС-10 (вариант без воздухоподогревателя).
АЛЬБОМ	2.5	ЧАСТИ 1,2	Металлоконструкции газовоздухопроводов для блок-секции котлоагрегата КВ-ТСВ-10 (вариант с воздухоподогревателем).
АЛЬБОМ	2.6		Строительно-технологическая блок-секция котлоагрегата КЕ-10-14С. Теплотехническая часть (вариант без воздухоподогревателя).
АЛЬБОМ	2.7		Строительно-технологическая блок-секция котлоагрегата КЕ-10-14С. Теплотехническая часть (вариант с воздухоподогревателем).
АЛЬБОМ	2.8		Строительно-технологическая блок-секция котлоагрегата КЕ-10-14С. Конструкции железобетонные. Автоматизация.
АЛЬБОМ	2.9	ЧАСТИ 1,2	Металлоконструкции газовоздухопроводов для блок-секции котлоагрегата КЕ-10-14С (вариант без воздухоподогревателя).
АЛЬБОМ	2.10	ЧАСТИ 1,2	Металлоконструкции газовоздухопроводов для блок-секции котлоагрегата КЕ-10-14С (вариант с воздухоподогревателем).
АЛЬБОМ	3.1		Водоподготовительная установка. Теплотехническая часть. Узел сбора конденсата.
АЛЬБОМ	4.1	ЧАСТЬ 1	Водоподготовительная установка. Автоматизация. Теплотехническая часть.
АЛЬБОМ	4.1	ЧАСТЬ 2	Водоподготовительная установка. Блоки тепломеханического оборудования.
АЛЬБОМ	5.1		Котельная. Архитектурно-строительная часть.
АЛЬБОМ	5.2		Котельная. Архитектурно-строительная часть. Конструкции нулевого цикла.
АЛЬБОМ	5.3		Котельная. Архитектурно-строительная часть (вариант закрытой установки дымососов).
АЛЬБОМ	5.4		Котельная. Строительные изделия.
АЛЬБОМ	5.5		Водоподготовительная установка. Архитектурно-строительная часть.
АЛЬБОМ	5.6		Водоподготовительная установка. Строительные изделия.
АЛЬБОМ	5.7		Топливоподача. Приемное устройство. Галерея №2. Архитектурно-строительная часть.
АЛЬБОМ	5.8		Топливоподача. Дробильное отделение. Галерея №1. Архитектурно-строительная часть.
АЛЬБОМ	5.9		Топливоподача. Приемное устройство. Галерея №2. Строительные изделия.
АЛЬБОМ	5.10		Топливоподача. Дробильное отделение. Галерея №1. Строительные изделия.
АЛЬБОМ	6.1		Генеральный план. Инженерные сети. Конструкции архитектурно-строительной части. Электротехническая часть, связь и сигнализация. Водопроводи канализация. Тепловые сети.
АЛЬБОМ	7.1		Котельная. Электротехническая часть, связь и сигнализация. Чертежи монтажной зоны.
АЛЬБОМ	7.2		Котельная. Электротехническая часть. Механизмы, управляемые с НКУ и щитов КИПиА. Схемы принципиальные.
АЛЬБОМ	7.3		Котельная. Электротехническая часть. Задание заводу-изготовителю на низковольтные комплектные устройства.

АЛЬБОМ	7.4		Водоподготовительная установка. Электротехническая часть, связь и сигнализация.
АЛЬБОМ	7.5		Водоподготовительная установка. Электротехническая часть. Задание заводу-изготовителю на низковольтные комплектные устройства.
АЛЬБОМ	7.6		Топливоподача. Электротехническая часть, связь и сигнализация. Чертежи монтажной зоны. Автоматизация.
АЛЬБОМ	7.7		Топливоподача. Электротехническая часть. Механизмы, управляемые с НКУ. Схемы принципиальные.
АЛЬБОМ	7.8		Топливоподача. Электротехническая часть. Задание заводу-изготовителю на низковольтные комплектные устройства.
АЛЬБОМ	8.1		Котельная. Автоматизация.
АЛЬБОМ	8.2		Котлоагрегат КВ-ТС(В)-10. Задание заводу-изготовителю на щит автоматики и КИП.
АЛЬБОМ	8.3		Котлоагрегат КЕ-10-14С. Задание заводу-изготовителю на щит автоматики и КИП.
АЛЬБОМ	8.4		Котельная. Вспомогательное оборудование. Задание заводу-изготовителю на щиты автоматики и КИП.
АЛЬБОМ	8.5		Водоподготовительная установка. Задание заводу-изготовителю на щиты автоматики и КИП.
АЛЬБОМ	8.6		Котельная. Топливоподача. Водоподготовительная установка. Пожаротушение и пожарная сигнализация.
АЛЬБОМ	9.1		Котельная. Отопление и вентиляция.
АЛЬБОМ	9.2		Водоподготовительная установка. Отопление и вентиляция.
АЛЬБОМ	9.3		Котельная. Водопровод и канализация. Тепловые сети.
АЛЬБОМ	9.4		Водоподготовительная установка. Водопровод и канализация. Тепловые сети.
АЛЬБОМ	9.5		Топливоподача. Санитарно-технические устройства.
АЛЬБОМ	10.1		Металлоконструкции топливоподачи. Конвейер ленточный №1.
АЛЬБОМ	10.2		Металлоконструкции топливоподачи. Питатели.
АЛЬБОМ	10.3		Металлоконструкции топливоподачи. Конвейер ленточный №2.
АЛЬБОМ	10.4		Металлоконструкции топливоподачи. Дробильное устройство
АЛЬБОМ	10.5		Металлоконструкции топливоподачи. Конвейер ленточный №3.
АЛЬБОМ	10.6		Металлоконструкции топливоподачи. Конвейеры ленточные №4,5.
АЛЬБОМ	10.7		Металлоконструкции топливоподачи. Конвейер ленточный реверсивный №6.
АЛЬБОМ	10.8		Металлоконструкции вспомогательного оборудования и устройств.
АЛЬБОМ	11.1		Котельная. Инженерные сети. Электротехническая часть, связь и сигнализация. Прилагаемые материалы.
АЛЬБОМ	11.2		Водоподготовительная установка. Электротехническая часть, связь и сигнализация. Прилагаемые материалы.
АЛЬБОМ	11.3		Топливоподача. Электротехническая часть, связь и сигнализация. Прилагаемые материалы.
АЛЬБОМ	12.1	КН.1÷7	Сметы. Котельная.
АЛЬБОМ	12.2	КН.1, 2	Сметы. Водоподготовительная установка.
АЛЬБОМ	12.3	КН.1, 2	Сметы. Топливоподача.
АЛЬБОМ	12.4		Сметы. Генеральный план. Инженерные сети.
АЛЬБОМ	13.1		Спецификации оборудования. Котельная. Отопление и вентиляция, водопровод и канализация, тепловые сети.
АЛЬБОМ	13.2		Спецификации оборудования. Котельная. Электротехническая часть, связь и сигнализация, водопровод и канализация, автоматическое пожаротушение.
АЛЬБОМ	13.3		Спецификации оборудования. Водоподготовительная установка.
АЛЬБОМ	13.4		Спецификации оборудования. Топливоподача.
АЛЬБОМ	13.5		Спецификации оборудования. Инженерные сети.
АЛЬБОМ	13.6		Спецификации оборудования. Блок-секция котлоагрегата КВ-ТС(В)-10. Тепломеханическая часть.
АЛЬБОМ	13.7		Спецификации оборудования. Блок-секция котлоагрегата КВ-ТС(В)-10. Автоматизация.
АЛЬБОМ	13.8		Спецификации оборудования. Блок-секция котлоагрегата КЕ-10-14С. Тепломеханическая часть.
АЛЬБОМ	13.9		Спецификации оборудования. Блок-секция котлоагрегата КЕ-10-14С. Автоматизация.
АЛЬБОМ	13.10		Спецификации оборудования. Котельная. Вспомогательное оборудование водогрейный части. Тепломеханическая часть, автоматизация.
АЛЬБОМ	13.11		Спецификации оборудования. Котельная. Вспомогательное оборудование паровой части. Тепломеханическая часть, автоматизация.

Типовой проект 903-1-224.86 Альбом 2.10 часть 1

АЛЬБОМ 14.1	Ведомости потребности в материалах. Котельная. Отопление и вентиляция, водопровод и канализация, тепловые сети.
АЛЬБОМ 14.2	Ведомости потребности в материалах. Котельная. Архитектурно-строительная часть, электротехническая часть, связь и сигнализация, водопровод и канализация, автоматическое пожаротушение.
АЛЬБОМ 14.3	Ведомости потребности в материалах. Водоподготовительная установка.
АЛЬБОМ 14.4	Ведомости потребности в материалах. Топливоподача.
АЛЬБОМ 14.5	Ведомости потребности в материалах. Генеральный план. Инженерные сети.
АЛЬБОМ 14.6	Ведомости потребности в материалах. Блок-секция котлоагрегата КВ-ТС(В)-10. Архитектурно-строительная часть, теплотехническая часть, автоматизация.
АЛЬБОМ 14.7	Ведомости потребности в материалах. Блок-секция котлоагрегата КЕ-10-14С. Архитектурно-строительная часть, теплотехническая часть, автоматизация.
АЛЬБОМ 14.8	Ведомости потребности в материалах. Котельная. Вспомогательное оборудование водогрейной части. Теплотехническая часть, автоматизация.
АЛЬБОМ 14.9	Ведомости потребности в материалах. Котельная. Вспомогательное оборудование паровой части. Теплотехническая часть, автоматизация.
АЛЬБОМ 14.10	Ведомости потребности в материалах. Котельная (вариант закрытой установки тягодутьевых машин). Архитектурно-строительная часть.

ПРИМЕНЕННЫЕ ТИПОВЫЕ МАТЕРИАЛЫ

Типовой проект 907-2-216	Труба дымовая кирпичная H=60м, $Д_в$=3,0м с наружным примыканием газоходов. Для строительства I-IV климатических районах, кроме подрайонов I А и I Б. (распространяет ВНИПИ Теплопроект, г. Москва).
Типовое проектное решение 907-02-222 Альбом 1.3	Световые ограждения высотных дымовых труб (высоты дымовых труб: 30, 45, 60, 75, 90, 120, 150, 180, 240, 270 и 300 м). (распространяет ВНИПИ Теплопроект, г. Москва).
Типовой проект 409-29-59 Альбом I	Механизированный приемный пункт на один проходной путь для выгрузки заполнителей бетона из полувагонов. (распространяет Киевский филиал ЦИТП, г. Киев).
Типовой проект 902-2-410.86	Очистные сооружения загазученных дождевых сточных вод производительностью 10 л/с для установок мазутоснабжения котельных. (распространяет ЦИТП, г. Москва).
Типовые конструкции Серия 5.903-3, вып. 0.1-6, 2	Вакуумные деаэраторы и водоструйные эжекторы. (распространяет ЦИТП, г. Москва).
Типовые конструкции Серия 4.903-11 вып. 1, 5	Котельные установки. Вспомогательное оборудование и блоки. (распространяет Тбилисский филиал ЦИТП).
Типовые конструкции Серия 4.903-10 вып. 8	Изделия и детали трубопроводов для тепловых сетей. Грязевики. (распространяет Тбилисский филиал ЦИТП).

Разработан проектным институтом „ЛАТГИПРОПРОМ"

Утвержден Госстроем СССР протокол №24-29 от 20 мая 1986 г.

Главный инженер института /В. Овчаров/

Главный инженер проекта /Я. Нидбальский/

Типовой проект 903-1-224.86 Альбом 2.10 часть I

Типовой проект 903-1-224.86 Альбом 2.10 часть I

Содержание альбома

Обозначение	Наименование	№ страницы
	Воздуховоды котла КЕ-10-14С	
64.86.01.000	Воздухопровод всасывающий	6
64.86.01.000СБ	Воздухопровод всасывающий	7
64.86.01.100СБ	Воздухозаборник	8
64.86.01.100	Воздухозаборник	8
64.86.01.110	Короб	8
64.86.01.110СБ	Короб	9
64.86.01.111	Боковина	9
64.86.01.112	Стенка	9
64.86.01.113	Стенка	10
64.86.01.120СБ	Фланец	10
64.86.01.120	Фланец	10
64.86.01.200	Короб с заслонкой	10
64.86.01.200СБ	Короб с заслонкой	11
64.86.01.201	Вал	11
64.86.01.210	Короб	11
64.86.01.210СБ	Короб	12
64.86.01.211	Боковина	12
64.86.01.212	Стенка	12
64.86.01.213	Усилитель	13
64.86.01.214	Бобышка	13
64.86.01.220	Заслонка	13
64.86.01.220СБ	Заслонка	13
64.86.01.221	Втулка	14
64.86.01.300	Короб	14
64.86.01.300СБ	Короб	14
64.86.01.400	Короб	14
64.86.01.400СБ	Короб	15
64.86.01.500	Колено	15
64.86.01.500СБ	Колено	15
64.86.01.600	Переход	16
64.86.01.700	Переход	16
64.86.01.600СБ	Переход	16
64.86.01.700СБ	Переход	17
64.86.01.701	Стенка	17
64.30.01.000	Карман	17
64.30.01.000СБ	Карман	18
64.30.01.001	Боковина	18
64.30.01.002	Конус	19
64.30.01.004	Стенка	19
64.30.01.003	Полуконус	19
64.30.01.005	Стенка	20
64.30.01.006	Удлинитель	20
64.30.01.007	Фланец	20
58.02.00.000СБ	Люк лаза	21
58.02.00.000	Люк лаза	21
58.02.00.001	Прокладка	21
58.02.01.000	Фланец	22
58.02.01.000СБ	Фланец	22
58.02.02.000	Крышка	22
58.02.02.001	Ручка	22
58.02.02.000СБ	Крышка	23
64.87.01.000	Воздухопровод всасывающий	23
64.87.01.100	Переход	23
64.87.01.000СБ	Воздухопровод всасывающий	24
64.87.01.100СБ	Переход	24
64.87.01.300	Колено	25
64.87.01.200	Переход	25
64.87.01.200СБ	Переход	25
64.87.01.300СБ	Колено	26
64.87.01.301	Стенка	26
64.87.01.302	Стенка	26
64.87.01.400	Короб	27
64.87.01.400СБ	Короб	27
64.87.02.000	Колено	27
64.87.02.100	Короб	27
64.87.02.000СБ	Колено	28
64.87.02.100СБ	Короб	28
64.87.02.200	Колено	28
64.87.02.200СБ	Колено	29
64.87.02.201	Стенка	29
64.87.02.202	Стенка	29
64.87.02.300	Короб	30
64.87.02.300СБ	Короб	30
64.86.02.200	Короб	30
64.86.02.100	Короб	30
64.86.02.100СБ	Короб	31
64.86.02.200СБ	Короб	31
64.86.03.000СБ	Короб	32
64.86.03.001	Стенка	32
64.86.03.000	Короб	33
64.87.03.000	Колено	33
64.87.03.100СБ	Переход	33
64.87.03.000СБ	Колено	34
64.87.03.100	Переход	35
64.87.03.200	Короб	35
64.87.03.200СБ	Короб	35
64.87.03.300	Колено	35
64.87.03.300СБ	Колено	36
64.87.03.301	Стенка	36
64.87.03.302	Стенка	36
64.87.03.400	Короб	37
64.87.03.500	Колено	37
64.87.03.400СБ	Короб	37
64.87.03.500СБ	Колено	38
64.87.03.600	Переход	38
64.87.03.601	Стенка	38
64.87.03.600СБ	Переход	39
64.86.05.000СБ	Патрубок	39
64.86.06.000	Колено	39
64.86.06.000СБ	Колено	40
64.86.04.000	Колено	40
64.86.04.001	Стенка	40
64.86.04.000СБ	Колено	41
64.86.04.002	Стенка	41
64.86.04.003	Стенка	41
64.86.04.100СБ	Фланец	42
64.86.07.000	Колено	42
64.86.07.000СБ	Колено	42
64.86.07.100	Патрубок	43
64.86.07.200	Колено	43
64.86.07.100СБ	Патрубок	43
64.86.07.200СБ	Колено	44
64.86.07.300СБ	Короб	44
64.86.07.400	Колено	44
64.86.07.400СБ	Колено	45
64.86.07.500СБ	Короб	45
64.86.08.000	Опора	45
64.86.08.000СБ	Опора	46
64.86.09.000	Опора	46
64.86.09.000СБ	Опора	46
64.86.10.000	Лапа	46
64.86.10.000СБ	Лапа	47
	Газоходы котла КЕ-10-14С	
65.118.01.000	Колено	47
65.118.01.000СБ	Колено	47
65.118.01.100	Переход	47
65.118.01.100СБ	Переход	48
65.118.01.101	Стенка	48
65.118.01.102	Стенка	48
65.118.01.103	Стенка	49
65.118.01.104	Стенка	49

Содержание альбома

Продолжение

Обозначение	Наименование	№ страницы
65.118.01.200	Колено	49
65.118.01.201	Стенка	49
65.118.01.200СБ	Колено	50
65.118.01.202	Стенка	50
65.119.01.000	Короб	50
65.119.01.100	Переход	51
65.119.01.101	Стенка	51
65.119.01.000СБ	Короб	51
65.119.01.100СБ	Переход	52
65.119.01.102	Стенка	52
65.118.02.200	Колено	52
65.118.02.200СБ	Колено	53
65.118.02.201	Стенка	53
65.118.02.202	Стенка	53
65.119.01.200	Короб	54
65.119.01.200СБ	Короб	54
65.119.01.300	Переход	54
65.119.01.303	Стенка	54
65.119.01300СБ	Переход	55
65.119.01.301	Стенка	55
65.119.01.302	Стенка	55
65.119.02.000	Колено	56
65.119.02.000СБ	Колено	56
65.119.02.100СБ	Переход	56
65.119.02.100	Переход	57
65.119.02.200	Короб	57
65.119.02.200СБ	Короб	57
65.119.02.300	Колено	57
65.119.02.300СБ	Колено	58
65.119.02.400СБ	Короб	58
65.119.02.400	Короб	59
65.118.04.000	Колено	59
65.118.04.000СБ	Колено	59
65.118.04.100	Переход	59
65.118.04.100СБ	Переход	60
65.118.04.200	Короб	60
65.118.05.000	Колено	60
65.118.0 .200СБ	Короб	61
65.118.05.100	Короб	61
65.118.05.000СБ	Колено	61
65.118.05.100СБ	Короб	62
65.118.05.200	Колено	62
65.118.05.200СБ	Колено	62
65.118.05.201	Стенка	63
65.118.05.202	Стенка	63
65.118.05.300СБ	Переход	63
65.118.05.300	Переход	64
65.118.06.000	Короб	64
65.118.06.100	Переход	64
65.118.06.200	Сектор	64
65.118.06.000СБ	Короб	65
65.118.06.100СБ	Переход	65
65.118.06.200СБ	Сектор	66
65.118.06.201	Стенка	66
65.118.06.202	Стенка	66
65.118.06.300	Короб	67
65.118.07.000	Короб	67
65.118.06.300СБ	Короб	67
65.118.07.000СБ	Короб	68
65.118.07.100	Переход	68
65.118.07.101	Стенка	68
65.118.07.100СБ	Переход	69
65.29.02.000	Карман	69
65.29.02.004	Фланец	69
65.29.02.000СБ	Карман	70
65.29.02.001	Стенка	70
65.29.02.002	Стенка	71
65.29.01.003	Полуконус	71
65.29.01.005	Вкладыш	72
65.29.02.006	Конус	72
65.29.02.007	Удлинитель	72
65.118.08.000	Переход	73
65.118.08.001	Стенка	73
65.118.08.000СБ	Переход	73
65.118.09.000	Переход	74
65.118.10.000	Колено	74
65.118.09.000СБ	Переход	74
65.118.10.000СБ	Колено	75
65.118.10.100	Короб	76
65.118.10.200	Колено	76
65.118.11.100СБ	Короб	76
65.118.10.200СБ	Колено	77
65.118.10.201	Стенка	77
65.118.10.202	Стенка	77
65.118.10.300СБ	Короб	78
65.118.10.300	Короб	78
65.118.10.400	Переход	78
65.118.10.400СБ	Переход	79
65.118.10.500	Короб	79
65.118.11.000	Подвеска	79
65.118.10.500СБ	Короб	80
65.118.11.000СБ	Подвеска	80
65.118.11.001	Ушко	80
65.118.11.002	Тяга	81
65.118.11.003	Петля	81
64.89.03.100	Лапа	81
64.89.03.100СБ	Лапа	81
65.118.12.000	Опора	82
65.118.12.000СБ	Опора	82
65.118.13.000	Лапа	82
65.118.13.000СБ	Лапа	82
65.118.14.000	Опора	83
65.118.14.000СБ	Опора	83
65.118.15. 000	Опора	83
65.118.15.000СБ	Опора	83
65.118.16.000	Опора	84
65.118.16.000СБ	Опора	84

Топливоподача и золоудаление

12.02.01.000	Короб (левый)	84
12.02.01.001	Стенка	84
12.02.01.000СБ	Короб (левый)	85
12.02.01.002	Стенка	85
12.02.01.003	Стенка	85
12.02.01.004	Стенка	86
12.02.01.100	Фланец	86
12.02.01.100СБ	Фланец	86
12.02.02.000	Короб (правый)	86
12.02.02.000СБ	Короб (правый)	87
12.02.03.000СБ	Переход	87
12.02.03.000	Переход	88
12.02.03.001	Стенка	88
12.02.03.002	Стенка	88
12.02.04.000	Переход	88
12.02.04.000СБ	Переход	89
12.02.04.001	Стенка	89
12.02.04.002	Стенка	89
12.02.06.000	Бункер	90
12.02.06.100	Переход	90
12.02.06.000СБ	Бункер	90
12.02.06.100СБ	Переход	91
12.02.06.101	Стенка	91
12.02.06.102	Стенка	91
12.02.06.200	Лапа	92
12.02.06.200СБ	Лапа	92
12.02.06.300	Рама	

Типовой проект 903-1-224.86 Альбом 2.10 часть 1

Содержание альбома

Продолжение

Обозначение	Наименование	№ страницы	Обозначение	Наименование	№ страницы
12.02.06.400	Крышка	92	58.04.00.003	Прокладка	105
12.02.06.300СБ	Рама	93	58.04.01.000	Рама	106
12.02.06.400СБ	Крышка	93	58.04.01.001	Ушко	106
12.02.07.001	Крышка	94	58.04.01.000СБ	Рама	106
12.02.07.002	Дозатор	94	58.04.01.002	Ушко	107
12.02.07.000	Короб с задвижкой	94	58.04.02.000	Рычаг	107
12.02.07.100	Короб	94	58.04.02.000СБ	Рычаг	107
12.02.07.000СБ	Короб с задвижкой	95	58.04.02.001	Скоба	108
12.02.07.100СБ	Короб	96	58.04.02.002	Рычаг	108
12.02.07.101	Стенка	96	58.04.02.003	Скоба	108
12.02.07.200	Короб	96	58.04.03.000	Крышка	108
12.02.07.200СБ	Короб	97	58.04.03.000СБ	Крышка	109
12.02.07.300	Задвижка	98	58.04.03.001	Крышка	109
12.02.07.300СБ	Задвижка	98	58.04.04.000	Ящик	109
12.02.08.000	Переход	99	58.04.04.000СБ	Ящик	110
12.02.08.100	Переход	99	58.04.05.000	Вилка	110
12.02.08.000СБ	Переход	99	58.04.05.000СБ	Вилка	110
12.02.08.100СБ	Переход	100	12.02.11.000	Привод заслонки	111
12.02.08.101	Переход	100	12.02.11.001	Ручка	111
12.02.08.200	Переход	101	12.02.11.000СБ	Привод заслонки	111
12.02.08.201	Стенка	101	12.02.11.100	Скоба	112
12.02.08.200СБ	Переход	101	12.02.19.000	Рама	112
12.02.08.300	Короб	102	12.02.11.100СБ	Скоба	112
12.02.09.000	Желоб	102	12.02.19.000СБ	Рама	113
12.02.08.300СБ	Короб	102	12.02.20.000	Рама	113
12.02.09.000СБ	Желоб	103	12.02.20.001	Балка	113
12.02.10.000	Фланец	103	12.02.20.000СБ	Рама	114
12.02.10.000СБ	Фланец	103	12.02.20.002	Косынка	114
58.04.00.000	Люк 500×500	103	12.02.21.000	Рама	114
58.04.00.000	Люк 500×500	104	12.02.21.000СБ	Рама	115
58.04.00.001	Шарик	105	12.02.21.100СБ	Рама	115
58.04.00.002	Ручка	105	12.02.21.100	Рама	116

Формат А3

Типовой проект 903-1-224.86 Альбом 2.10 часть 1

Содержание альбома

Продолжение

Обозначение	Наименование	№ страницы
12.02.21.200	Скоба	116
12.02.21.200 СБ	Скоба	116
12.02.21.300	Ограждение	117
12.02.21.301	Скоба	117
12.02.21.300 СБ	Ограждение	117
12.02.25.101	Раскос	118
12.02.23.000	Ограждение каната	118
12.02.23.000 СБ	Ограждение каната	118
12.02.25.000	Металлоконструкция крепления блоков	118
12.02.25.000СБ	Металлоконструкция крепления блоков	119
12.02.25.100	Рама	120
12.02.25.200	Опора	120
12.02.25.100СБ	Рама	121
12.02.25.200СБ	Опора	121

Формат А4

Типовой проект 903-1-224.86 Альбом 2.10 часть 1

Формат	Зона	Поз.	Обозначение	Наименование	Кол.	Примечание
				Документация		
А2			64.86.01.000СБ	Сборочный чертеж		
				Сборочные единицы		
А4		1	64.86.01.100	Воздухозаборник	2	
А4		2	64.86.01.200	Короб с заслонкой	1	
А4		3	64.86.01.300	Короб	1	
А4		4	64.86.01.400	Короб	2	
А4		5	64.86.01.500	Колено	1	
А4		6	64.86.01.600	Переход	1	
А4		7	64.86.01.700	Переход	1	
А4		8	64.30.01.000	Карман	1	

Инв. № подл. | Подпись и дата | Взам. инв. № | Инв. № дубл. | Подпись и дата

Изм.	Лист	№ докум.	Подпись	Дата
Разраб.		Михайлова		
Пров.		Зингалевич		
Т.контр.		Колмец		
Утв.				

64.86.01.000

Воздухопровод всасывающий

Лит.	Лист	Листов
		1

ЛАТГИПРОПРОМ

Копировал: Дубкова

Формат А4

64.86.01.000СБ

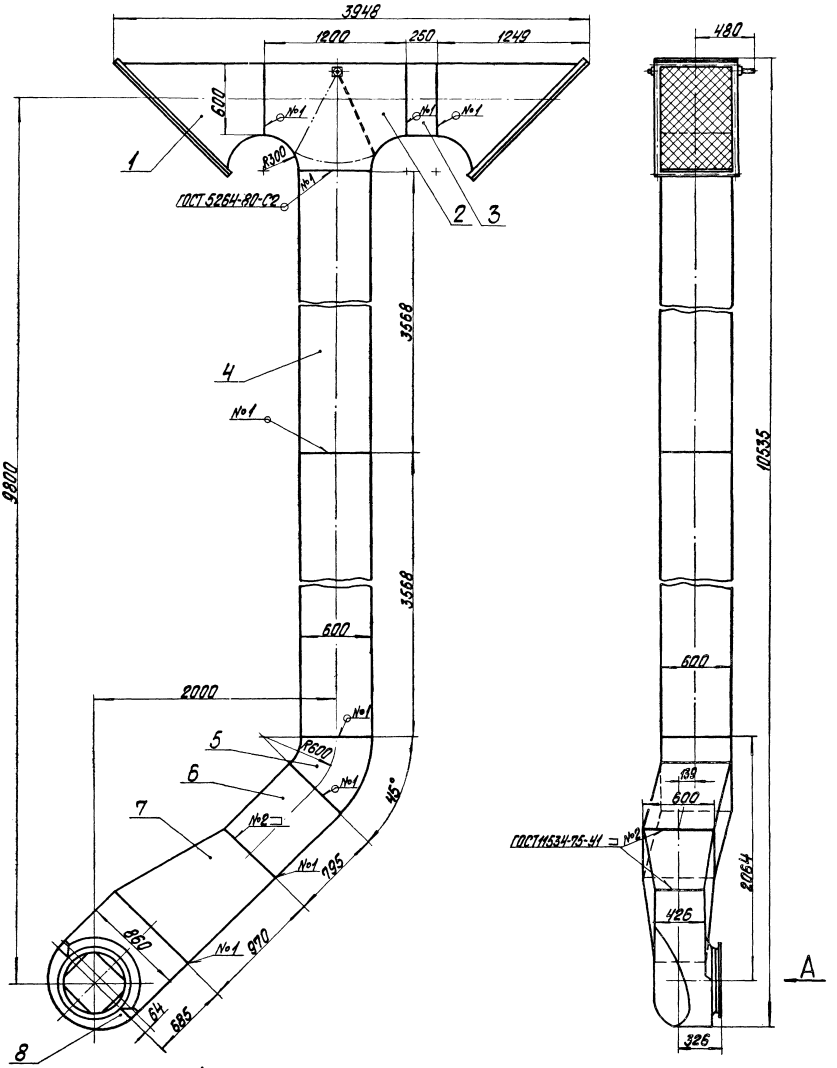

Вид А
М 1:10

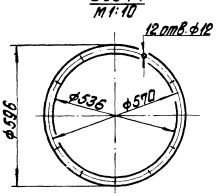

Размеры для справок.

Типовой проект 903-1-224.86 Альбом 2.10 часть 1

					64.86.01.000СБ			
Изм.	Лист	№ докум.	Подпись	Дата	Воздухопровод всасывающий	Лит.	Масса	Масштаб
Разраб.		Михайлова					803,2	1:20
Пров.		Зилгалвис				Лист	Листов 1	
Т. контр.						ЛАТГИПРОПРОМ		
Н. контр.		Колмец						
Утв.								

Копировал

Формат А2

64.86.01.100 СБ

Вид А повёрнуто

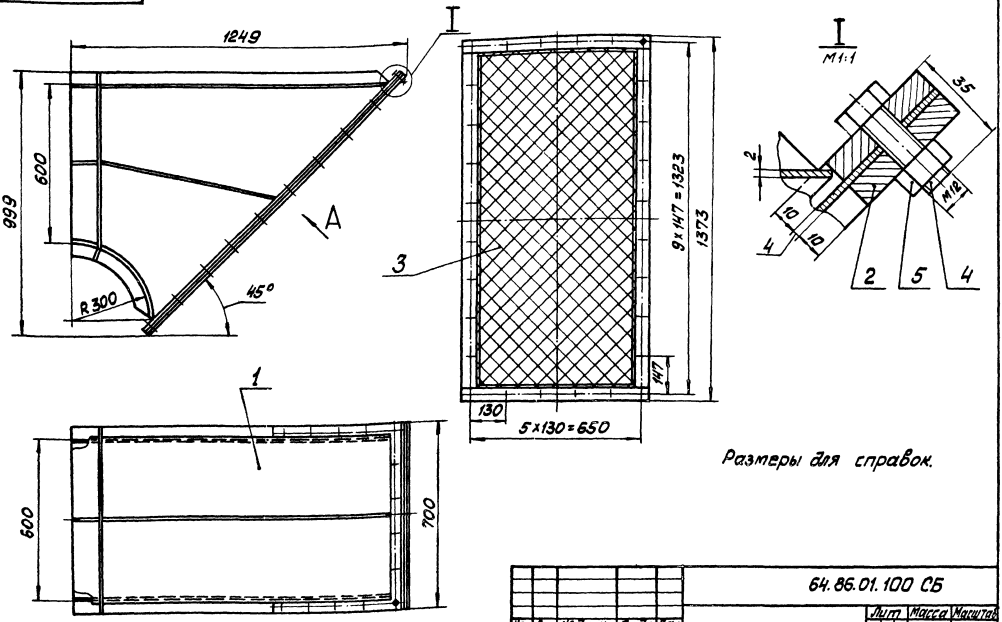

Размеры для справок.

Изм.	Лист	№ докум.	Подп.	Дата	64.86.01.100 СБ			
Разраб.		Михайлова			Воздухозаборник	Лит.	Масса	Масштаб
Пров.		Зилгалвис					77,98	1:10
Т.контр.						Лист	Листов 1	
Н.контр.		Калмец				ЛАТГИПРОПРОМ		
Утв.								

Копировал Формат А3

Альбом 2.10 часть 1

Типовой проект 903-1-224.86

Инв. № подл. | Подп. и дата | Взам. инв. № | Инв. № дубл. | Подп. и дата

Форм.	Зона	Поз.	Обозначение	Наименование	Кол.	Примечание
				Документация		
А3			64.86.01.100 СБ	Сборочный чертёж		
				Сборочные единицы		
А4		1	64.86.01.110	Короб	1	
А4		2	64.86.01.120	Фланец	1	
				Детали		
Б4		3	64.86.01.101	Сетка		
				Сетка 20-2,0-0		
				ГОСТ 5336-80		
				700±1×1373±1,55мм	1	2,56кг
				Стандартные изделия		
		4		Болт М12×35.46		
				ГОСТ 7798-70	28	
		5		Гайка М12,5		
				ГОСТ 5915-70	28	

Изм.	Лист	№ докум.	Подп.	Дата	64.86.01.100			
Разраб.		Михайлова			Воздухозаборник	Лит.	Лист	Листов 1
Пров.		Зилгалвис				ЛАТГИПРОПРОМ		
Н.контр.		Калмец						
Утв.								

Копировал Формат А4

Альбом 2.10 часть 1

Типовой проект 903-1-224.86

Инв. № подл. | Подп. и дата | Взам. инв. № | Инв. № дубл. | Подп. и дата

Форм.	Зона	Поз.	Обозначение	Наименование	Кол.	Примечание
				Документация		
3			64.86.01.110 СБ	Сборочный чертёж		
				Сборочные единицы		
А4		1	64.86.01.120	Фланец	1	
				Детали		
А4		2	64.86.01.111	Боковина	2	
А4		3	64.86.01.112	Стенка	1	
А4		4	64.86.01.113	Стенка	1	
				Материалы		
		5		Полоса 5×50-ГОСТ 103-76 / ВСт3сп3ГОСТ 535-79	4,2	м

Изм.	Лист	№ докум.	Подп.	Дата	64.86.01.110			
Разраб.		Михайлова			Короб	Лит.	Лист	Листов 1
Пров.		Зилгалвис				ЛАТГИПРОПРОМ		
Н.контр.		Калмец						

Копировал Формат А4

64.86.01.110 СБ

Альбом 2.10 часть 1

Типовой проект 903-1-224.86

Инв. № подл. | Подпись и дата | Взам. инв. № | Инв. № дубл. | Подпись и дата

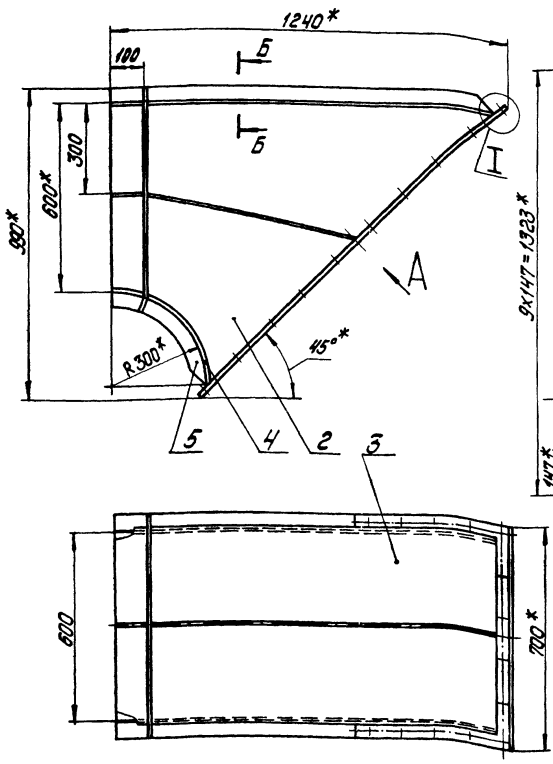

Вид А повернут

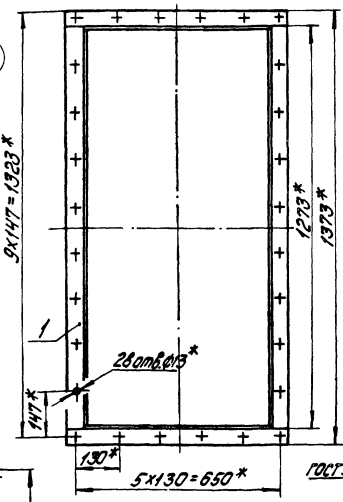

I
М1:1

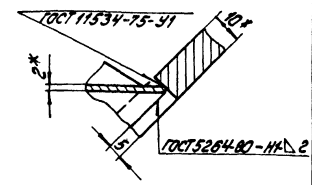

Б-Б
М1:2

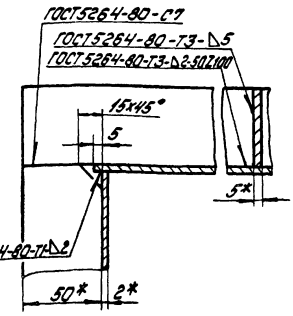

1.* Размеры для справок.

2. $\pm \frac{IT14}{2}$.

Изм.	Лист	№ докум.	Подпись	Дата	64.86.01.110 СБ			
Разраб.		Михайлова			Короб	Лит.	Масса	Масштаб
Пров.		Зингалиус					58,41	1:10
Т. контр.						Лист	Листов: 1	
Н. контр.		Колмец				ЛАТГИПРОПРОМ		
Утв.								

Копировал: Дубкова

Формат А3

64.86.01.111

Альбом 2.10 часть 1

Типовой проект 903-1-224.86

Инв. № подл. | Подпись и дата | Взам. инв. № | Инв. № дубл. | Подпись и дата

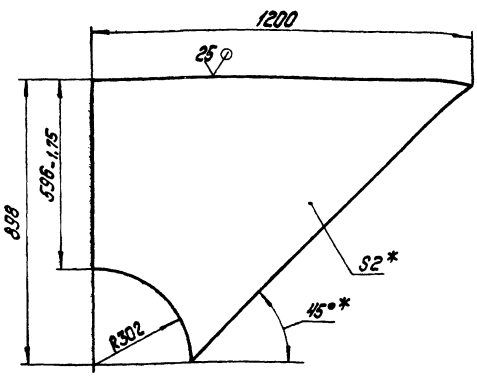

1.* Размеры для справок.

2. $\pm \frac{IT14}{2}$.

Изм.	Лист	№ докум.	Подпись	Дата	64.86.01.111			
Разраб.		Михайлова			Баковина	Лит.	Масса	Масштаб
Пров.		Зингалиус					9,47	1:10
Т. контр.						Лист	Листов: 1	
Н. контр.		Колмец			2 ГОСТ 19903-74 Лист ВСт3сп3 ГОСТ 16523-70	ЛАТГИПРОПРОМ		
Утв.								

Копировал: Дубкова

Формат А4

64.86.01.112

Альбом 2.10 часть 1

Типовой проект 903-1-224.86

Инв. № подл. | Подпись и дата | Взам. инв. № | Инв. № дубл. | Подпись и дата

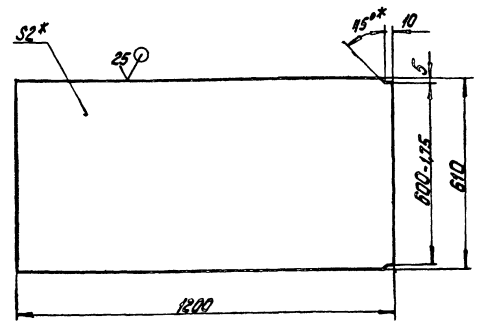

1.* Размеры для справок.

2. $\pm \frac{IT14}{2}$.

Изм.	Лист	№ докум.	Подпись	Дата	64.86.01.112			
Разраб.		Михайлова			Стенка	Лит.	Масса	Масштаб
Пров.		Зингалиус					11,49	1:10
Т. контр.						Лист	Листов: 1	
Н. контр.		Колмец			2 ГОСТ 19903-74 Лист ВСт3сп3 ГОСТ 16523-70	ЛАТГИПРОПРОМ		
Утв.								

Копировал: Дубкова

Формат А4

64.86.01.113

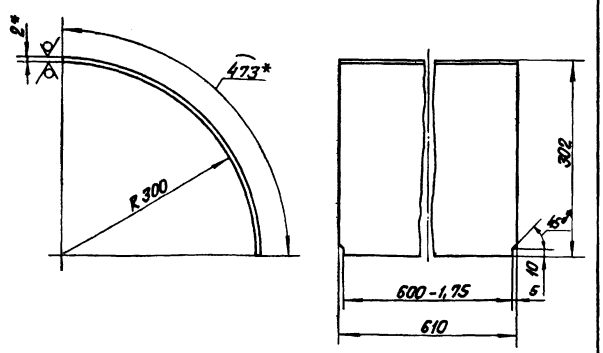

1. *Размеры для справок.
2. $\pm \frac{IT14}{2}$.

Изм.	Лист	№ докум.	Подп.	Дата	64.86.01.113	Лит.	Масса	Масштаб
Разраб.		Михайлова			Стенка		4,53	1:5
Пров.		Зигалвис				Лист	Листов 1	
Т.контр.								
Н.контр.		Колмец			Лист 2 ГОСТ 19903-74 ВСт3сп3 ГОСТ 16523-70	ЛАТГИПРОПРОМ		
Утв.								

Альбом 2.10 часть I
Типовой проект 903-1-224.86
Инв.№ подл. | Подпись и дата | Взам.инв.№ | Инв.№ дубл. | Подпись и дата | Инв.№ подл. | Подпись и дата | Взам.инв.№

Копировал | Формат А4

64.86.01.120СБ

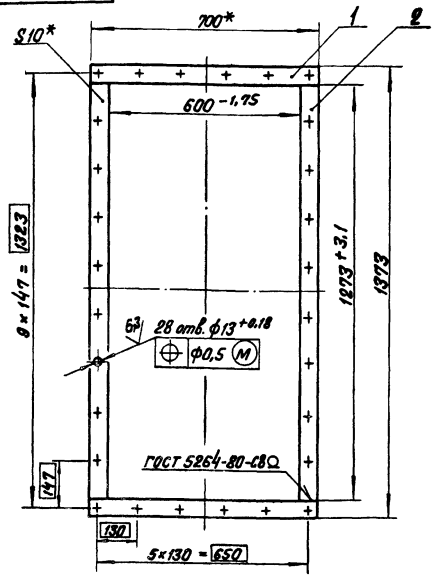

1. *Размеры для справок.
2. $\pm \frac{IT14}{2}$.
3. Обработка поверхностей реза деталей Б4 $\sqrt{25}$.

Изм.	Лист	№ докум.	Подп.	Дата	64.86.01.120СБ	Лит.	Масса	Масштаб
Разраб.		Михайлова			Фланец		15,22	1:10
Пров.		Зигалвис				Лист	Листов 1	
Т.контр.								
Н.контр.		Колмец				ЛАТГИПРОПРОМ		
Утв.								

Альбом 2.10 часть I
Типовой проект 903-1-224.86
Инв.№ подл. | Подпись и дата | Взам.инв.№ | Инв.№ дубл. | Подпись и дата | Инв.№ подл. | Подпись и дата | Взам.инв.№

Копировал | Формат А4

Формат	Зона	Поз.	Обозначение	Наименование	Кол.	Примечание
				Документация		
А4			64.86.01.120СБ	Сборочный чертеж		
				Детали		
Б4		1	64.86.01.121	Полка		
				Полоса 10×50-ГОСТ 103-76 ВСт3сп3 ГОСТ 535-79		
				L = 700 ± 1 мм	2	2,69 кг
Б4		2	64.86.01.122	Полка		
				Полоса 10×50-ГОСТ 103-76 ВСт3сп3 ГОСТ 535-79		
				L = 1273 - 3,1 мм	2	4,92 кг

Изм.	Лист	№ докум.	Подпись	Дата	64.86.01.120	Лит.	Лист	Листов
Разраб.		Михайлова			Фланец			1
Пров.		Зигалвис				ЛАТГИПРОПРОМ		
Н.контр.		Колмец						
Утв.								

Альбом 2.10 часть I
Типовой проект 903-1-224.86
Инв.№ подл. | Подпись и дата | Взам.инв.№ | Инв.№ дубл. | Подпись и дата | Инв.№ подл. | Подпись и дата | Взам.инв.№

Копировал | Формат А4

Формат	Зона	Поз.	Обозначение	Наименование	Кол.	Примечание
				Документация		
А3			64.86.01.200СБ	Сборочный чертеж		
				Сборочные единицы		
А4		1	64.86.01.210	Короб	1	
А4		2	64.86.01.220	Заслонка	1	
				Детали		
А4		3	64.86.01.201	Вал	1	
Б4		4	64.86.01.202	Шайба		
				Лист 4 ГОСТ 19903-74 ВСт3сп3 ГОСТ 14637-79	2	0,2 кг
				Стандартные изделия		
		5		Болт М10×65.46 ГОСТ 7798-70	4	
		6		Гайка М10.5 ГОСТ 5915-70	4	

Изм.	Лист	№ докум.	Подпись	Дата	64.86.01.200	Лит.	Лист	Листов
Разраб.		Михайлова			Короб с заслонкой			1
Пров.		Зигалвис				ЛАТГИПРОПРОМ		
Н.контр.		Колмец						
Утв.								

Копировал | Формат А4

64.86.01.200СБ

Типовой проект 903-1-224.86 Альбом 2.10 часть 1

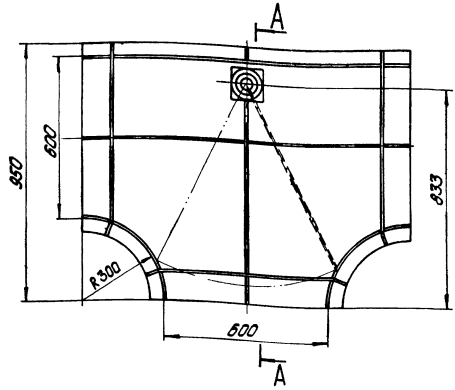

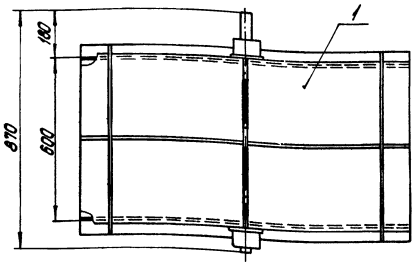

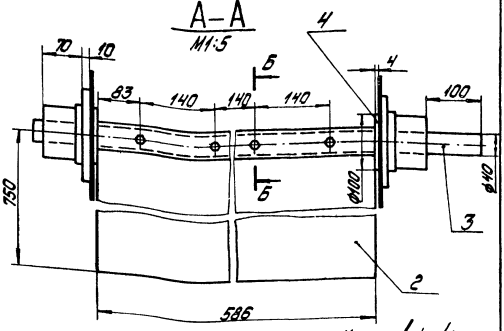

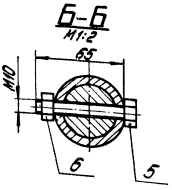

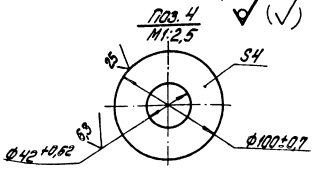

Размеры для справок.

Изм.	Лист	№ докум.	Подпись	Дата	64.86.01.200СБ			
Разраб.		Михайлова			Короб с заслонкой	Лит.	Масса	Масштаб
Пров.		Зингалвис					113,85	1:10
Т.контр.						Лист	Листов 1	
Н.контр.		Колмец				ЛАТГИПРОПРОМ		
Утв.								

Копировал: Дубкова Формат А3

64.86.01.201

Типовой проект 903-1-224.86 Альбом 2.10 часть 1

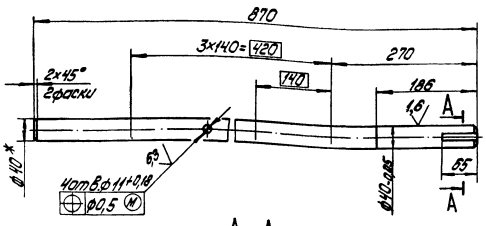

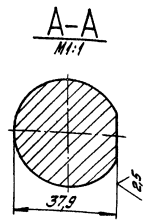

1.* Размер для справок.
2. $\pm\frac{IT14}{2}$.

Изм.	Лист	№ докум.	Подпись	Дата	64.86.01.201			
Разраб.		Михайлова			Вал	Лит.	Масса	Масштаб
Пров.		Зингалвис					8,55	1:5
Т.контр.						Лист	Листов: 1	
Н.контр.		Колмец			Круг 40-В-ГОСТ2590-71 / 20 ГОСТ1050-74	ЛАТГИПРОПРОМ		
Утв.								

Копировал: Дубкова Формат А4

Типовой проект 903-1-224.86 Альбом 2.10 часть 1

Формат	Зона	Поз.	Обозначение	Наименование	Кол.	Примечание
				Документация		
А3			64.86.01.200СБ	Сборочный чертеж		
				Детали		
А4		1	64.86.01.211	Боковина	2	
А4		2	64.86.01.212	Стенка	2	
А4		3	64.86.01.213	Усилитель	2	
А4		4	64.86.01.214	Бобышка	2	
Б4		5	64.86.01.215	Стенка		
				Лист 2ГОСТ19903-74 / ВСт3сп3ГОСТ16523-70		
				610±0,875×1200±1,3мм	1	11,5кг
				Материалы		
		6		Полоса 5×50-ГОСТ103-76 / ВСт3сп3ГОСТ535-79	14,5	м

Изм.	Лист	№ докум.	Подпись	Дата	64.86.01.210			
Разраб.		Михайлова			Короб	Лит.	Лист	Листов 1
Пров.		Зингалвис				ЛАТГИПРОПРОМ		
Н.контр.		Колмец						
Утв.								

Копировал: Дубкова Формат А4

64.86.01.210 СБ

Типовой проект 903-1-224.86 Альбом 2.10 части

Инв.№ подл. | Подп. и дата | Взам.инв.№ | Инв.№ дубл. | Подп. и дата

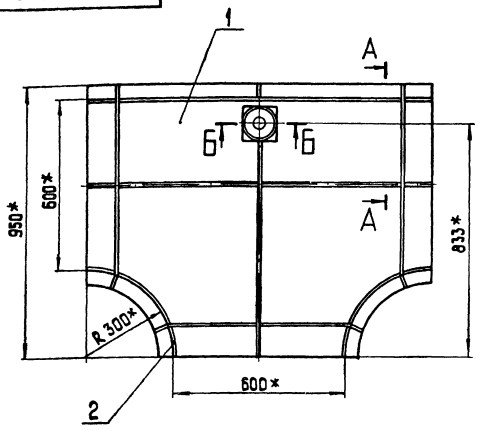

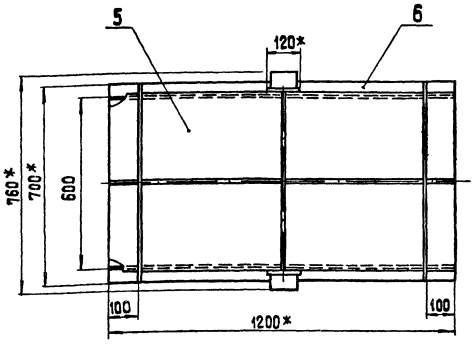

А-А
М 1:2

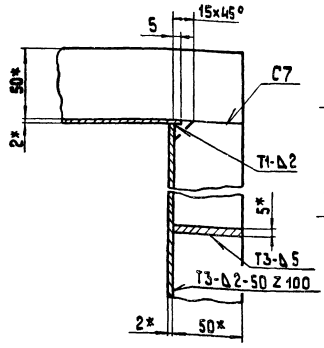

Б-Б повернуто
М 1:2

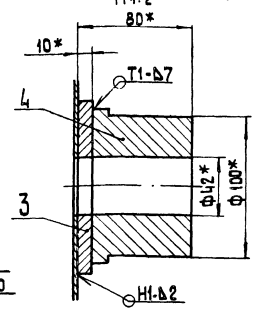

1* Размеры для справок.

2 ± IT14/2.

3. Обработка поверхностей реза деталей Б4 25.

4. Сварные швы по ГОСТ 5264-80.

					64.86.01.210 СБ			
Изм.	Лист	№ докум.	Подп.	Дата	Короб	Лит.	Масса	Масшт.
Разраб.		Михайлова					85,32	1:10
Пров.		Зилгалбис				Лист	Листов 1	
Т.контр.								
Н.контр.		Колмец			ЛАТГИПРОПРОМ			
Утв.								

Копировал 35 формат А3

64.86.0121 1

Типовой проект 903-1-224.86 Альбом 2.10 части

Инв.№ подл. | Подп. и дата | Взам.инв.№ | Инв.№ дубл. | Подп. и дата

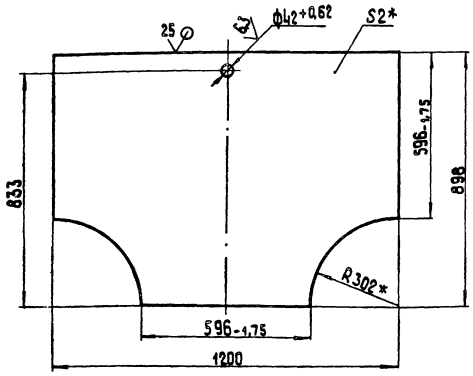

1.* Размеры для справок

2. ± IT14/2.

					64.86.01.211			
Изм.	Лист	№ докум.	Подп.	Дата	Боковина	Лит.	Масса	Масшт.
Разраб.		Михайлова					13,45	1:10
Пров.		Зилгалбис				Лист	Листов 1	
Т.контр.								
Н.контр.		Колмец			Лист 2 ГОСТ 19903-74	ЛАТГИПРОПРОМ		
Утв.					8Ст3сп3 ГОСТ 16523-70			

Копировал 38 формат А4

64.86.01.212

Типовой проект 903-1-224.86 Альбом 2.10 части

Инв.№ подл. | Подп. и дата | Взам.инв.№ | Инв.№ дубл. | Подп. и дата

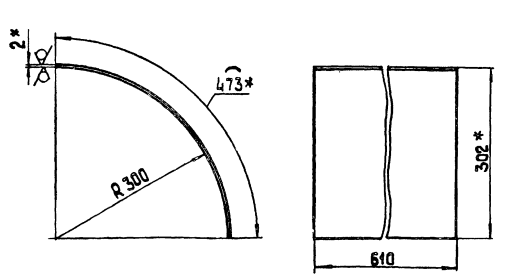

1.* Размеры для справок.

2. ± IT14/2.

					64.86.01.212			
Изм.	Лист	№ докум.	Подп.	Дата	Стенка	Лит.	Масса	Масшт.
Разраб.		Михайлова					4,53	1:5
Пров.		Зилгалбис				Лист	Листов 1	
Т.контр.								
Н.контр.		Колмец			Лист 2 ГОСТ 19903-74	ЛАТГИПРОПРОМ		
Утв.					8Ст3сп3 ГОСТ 16523-70			

Копировал 38 формат А4

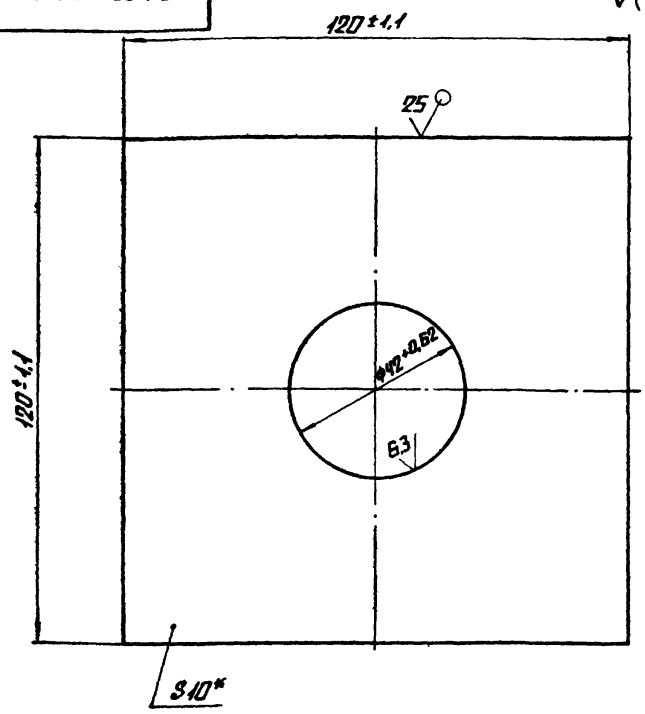

* РАЗМЕР ДЛЯ СПРАВОК.

Изм.	Лист	№ докум.	Подп.	Дата	64.86.01.213			
Разраб.	Михайлова				Усилитель	Лит.	Масса	Масштаб
Пров.	Зилгалвис						1,03	1:1
Н.контр.	Колмец					Лист	Листов 1	
Утв.					Лист 10 ГОСТ 19903-74 Вст3сп3 ГОСТ 14637-79	ЛАТГИПРОПРОМ		

Копировал Формат А4

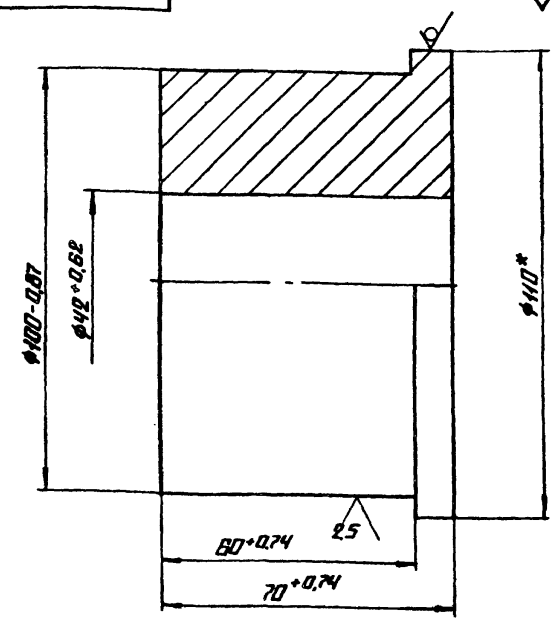

* РАЗМЕР ДЛЯ СПРАВОК.

Изм.	Лист	№ докум.	Подп.	Дата	64.86.01.214			
Разраб.	Михайлова				Бобышка	Лит.	Масса	Масштаб
Пров.	Зилгалвис						3,69	1:1
Н.контр.	Колмец					Лист	Листов 1	
Утв.					Круг 110-В-ГОСТ 2590-71 Вст3сп3 ГОСТ 535-79	ЛАТГИПРОПРОМ		

Копировал Формат А4

Формат	Зона	Поз.	Обозначение	Наименование	Кол.	Примечание
				Документация		
А4			64.86.01.220 СБ	Сборочный чертеж		
				Детали		
А4		1	64.86.01.221	Втулка	1	
Б4		2	64.8601.222	Створка		
				Лист 5 ГОСТ 19903-74 Вст3сп3 ГОСТ 14637-79		
				586±0,875 х 725±1 мм	1	16,68 кг

Изм.	Лист	№ докум.	Подп.	Дата	64.86.01.220			
Разраб.	Михайлова				Заслонка	Лит.	Лист	Листов 1
Пров.	Зилгалвис							
Н.контр.	Колмец					ЛАТГИПРОПРОМ		
Утв.								

Копировал Формат А4

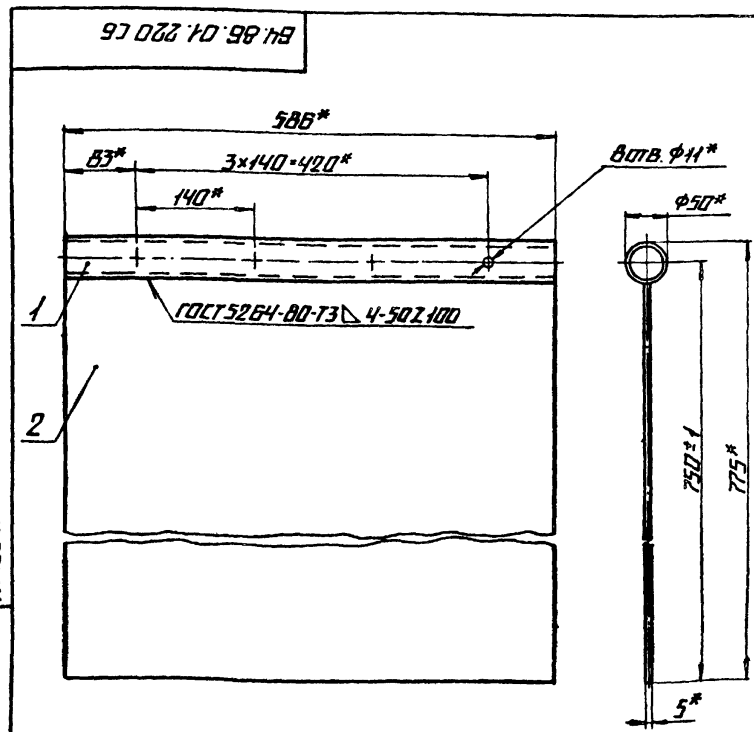

1. * РАЗМЕРЫ ДЛЯ СПРАВОК.
2. ОБРАБОТКА ПОВЕРХНОСТЕЙ РЕЗА ДЕТАЛЕЙ Б4 ^{25}/.

Изм.	Лист	№ докум.	Подп.	Дата	64.86.01.220 СБ			
Разраб.	Михайлова				Заслонка	Лит.	Масса	Масш.
Пров.	Зилгалвис						19,32	1:5
Т.контр.						Лист	Листов 1	
Н.контр.	Колмец					ЛАТГИПРОПРОМ		
Утв.								

Копировал Формат А4

Типовой проект 903-1-224.86 Альбом 2.10 часть 1

64.86.01.221

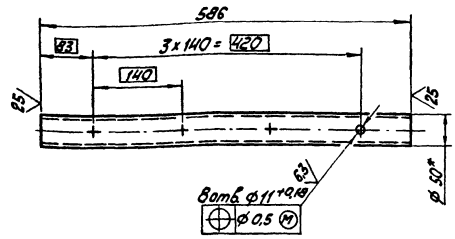

* Размер для справок.

Изм.	Лист	№ докум.	Подпись	Дата
Разраб.		Михайлова		
Пров.		Зилеалвис		
Т.контр.				
Н.контр.		Колмец		
Утв.				

64.86.01.221

Втулка

Лит.	Масса	Масштаб
	2,64	1:5

Лист Листов 1

Труба 80х4 ГОСТ 10704-76 / Вст3пс5 ГОСТ 10705-80

ЛАТГИПРОПРОМ

Копировал Формат А4

Типовой проект 903-1-224.86 Альбом 2.10 часть 1

Формат	Зона	Поз.	Обозначение	Наименование	Кол.	Примечание
				Документация		
А4			64.86.01.300 СБ	Сборочный чертеж		
				Детали		
Б4		1	64.86.01.301	Стенка		
				Лист 2 ГОСТ 19903-74 / Вст3сп3 ГОСТ 16523-70		
				250-1,3 х 596-1,75 мм	2	2,3 кг
Б4		2	64.86.01.302	Стенка		
				Лист 2 ГОСТ 19903-74 / Вст3сп3 ГОСТ 16523-70		
				250-1,3 х 610±0875 мм	2	2,4 кг
				Материалы		
		3		Полоса 5х50-ГОСТ 103-76 / Вст3сп3 ГОСТ 535-79	3,6	м

Инв.№ подл. | Подпись и дата | Взам. инв.№ | Инв.№ дубл. | Подпись и дата

Изм.	Лист	№ докум.	Подпись	Дата
Разраб.		Михайлова		
Пров.		Зилеалвис		
Т.контр.				
Н.контр.		Колмец		
Утв.				

64.86.01.300

Короб

Лит.	Лист	Листов
		1

ЛАТГИПРОПРОМ

Копировал Формат А4

Типовой проект 903-1-224.86 Альбом 2.10 часть 1

64.86.01.300СБ

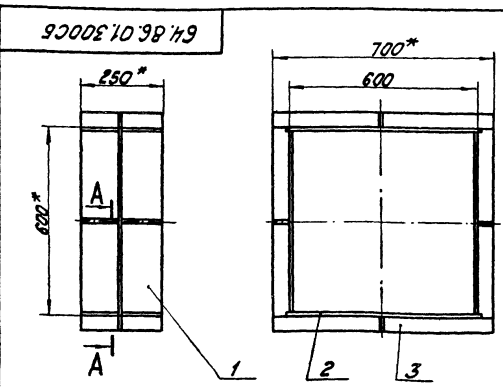

А-А
М1:5

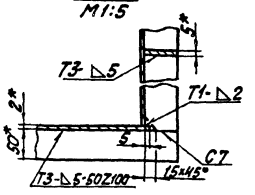

1. * Размеры для справок.
2. ± IT14/2.
3. Обработка поверхностей реза деталей Б4 25.
4. Сварные швы по ГОСТ 5264-80.

Изм.	Лист	№ докум.	Подпись	Дата
Разраб.		Михайлова		
Пров.		Зилеалвис		
Т.контр.				
Н.контр.		Колмец		
Утв.				

64.86.01.300 СБ

Короб

Лит.	Масса	Масштаб
	16,54	1:10

Лист Листов 1

ЛАТГИПРОПРОМ

Копировал Формат А4

Типовой проект 903-1-224.86 Альбом 2.10 часть 1

Формат	Зона	Поз.	Обозначение	Наименование	Кол	Примечание
				Документация		
А4			64.86.01.400 СБ	Сборочный чертеж		
				Детали		
Б4		1	64.86.01.401	Стенка		
				Лист 2 ГОСТ 19903-74 / Вст3сп3 ГОСТ 16523-70		
				596-1,75 х 3568-26 мм	2	33,39 кг
Б4		2	64.86.01.402	Стенка		
				Лист 2 ГОСТ 19903-74 / Вст3сп3 ГОСТ 16523-70		
				610±0875 х 3568-26 мм	2	34,17 кг
				Материалы		
		3		Полоса 5х50-ГОСТ 103-76 / Вст3сп3 ГОСТ 535-79	24,7	м

Инв.№ подл. | Подпись и дата | Взам. инв.№ | Инв.№ дубл. | Подпись и дата

Изм.	Лист	№ докум.	Подпись	Дата
Разраб.		Михайлова		
Пров.		Зилеалвис		
Т.контр.				
Н.контр.		Колмец		
Утв.				

64.86.01.400

Короб

Лит.	Лист	Листов
		1

ЛАТГИПРОПРОМ

Копировал Формат А4

Типовой проект 903-1-22.86 Альбом 2.10 часть 1

Инв.№ подл. | Подпись и дата | Взам.инв.№ | Инв.№ дубл. | Подпись и дата

64.86.01.400 СБ

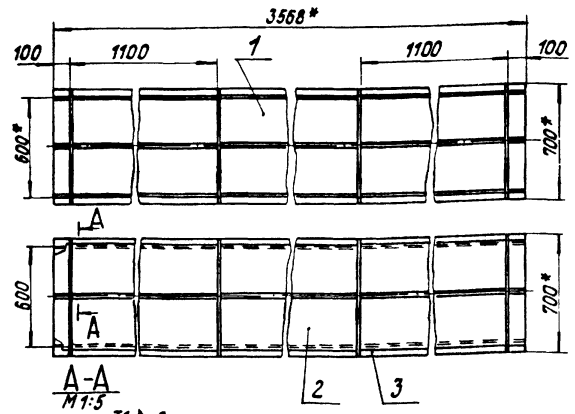

А-А
М 1:5

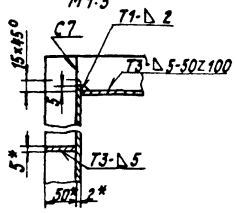

1.* Размеры для справок.
2. $\pm \frac{IT14}{2}$.
3. Обработка поверхностей реза деталей БЧ $\frac{25}{\nabla}$.
4. Сварные швы по ГОСТ 5264-80.

Изм.	Лист	№ докум.	Подпись	Дата
Разраб.		Михайлова		
Пров.		Зиналиев		
Т. контр.				
Н. контр.		Колпец		
Утв.				

64.86.01.400 СБ

Короб

Лит.	Масса	Масштаб
	183,53	1:20
Лист	Листов 1	

ЛАТГИПРОПРОМ

Копировал

Формат А4

Формат	Зона	Поз.	Обозначение	Наименование	Кол.	Примечание
				Документация		
А3			64.86.01.500 СБ	Сборочный чертеж		
				Детали		
Б4		1	64.86.01.501	Боковина		
				Лист 2 ГОСТ 19903-74 ВСт3сп3 ГОСТ 16523-70	2	4,41 кг
Б4		2	64.86.01.502	Стенка		
				Лист 2 ГОСТ 19903-74 ВСт3сп3 ГОСТ 16523-70	1	6,76 кг
Б4		3	64.86.01.503	Стенка		
				Лист 2 ГОСТ 19903-74 ВСт3сп3 ГОСТ 16523-70	1	2,26 кг
				Материалы		
		4		Полоса 5х50-ГОСТ 103-76 ВСт3сп3 ГОСТ 535-79	5,7	м

Изм.	Лист	№ докум.	Подпись	Дата
Разраб.		Михайлова		
Пров		Зиналиев		
Н. контр.		Колпец		
Утв.				

64.86.01.500

Колено

Лит.	Лист	Листов
		1

ЛАТГИПРОПРОМ

Копировал

Формат А4

Типовой проект 903-1-22.86 Альбом 2.10 часть 1

64.86.01.500 СБ

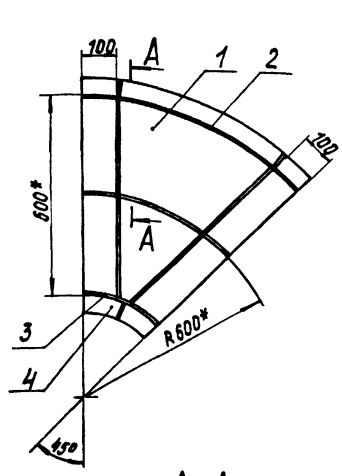

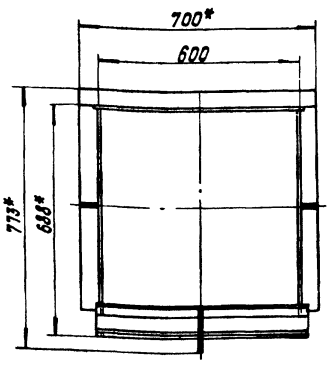

Поз. 2

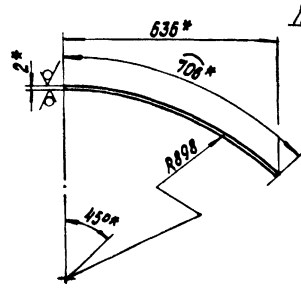

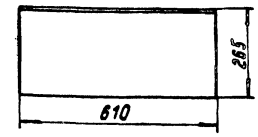

Поз. 3

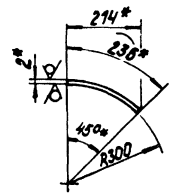

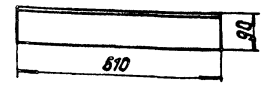

Поз. 1

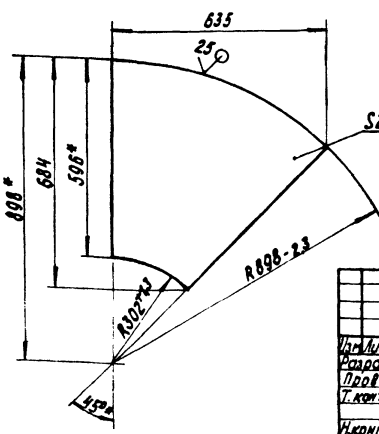

А-А
М 1:2

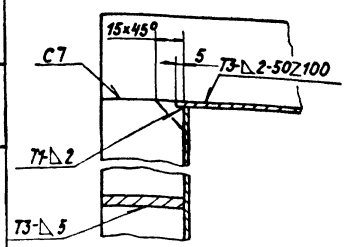

1.* Размеры для справок.
2. $\pm \frac{IT14}{2}$.
3. Сварные швы по ГОСТ 5264-80.

Изм.	Лист	№ докум.	Подпись	Дата
Разраб.		Михайлова		
Пров		Зиналиев		
Т. контр.				
Н. контр.		Колпец		
Утв.				

64.86.01.500 СБ

Колено

Лит.	Масса	Масштаб
	29,02	1:10
Лист	Листов 1	

ЛАТГИПРОПРОМ

Копировал

Формат А3

Альбом 2.10 часть 1

Типовой проект 903-1-224.86

Формат	Зона	Поз.	Обозначение	Наименование	Кол.	Примечание
				Документация		
А3			64.86.01.600 СБ	Сборочный чертеж		
				Детали		
				Стенка		
Б4		1	64.86.01.601	Лист 2 ГОСТ 19903-74 / ВСт3сп3 ГОСТ 16523-70	2	7,61 кг
Б4		2	64.86.01.602	Стенка		
				Лист 2 ГОСТ 19903-74 / ВСт3сп3 ГОСТ 16523-70		
				807-2.3х596-1.75 мм	2	7,55 кг
				Материалы		
		3		Полоса 5х50-ГОСТ 103-76 / ВСт3сп3 ГОСТ 535-79	8,43	м

Изм.	Лист	№ докум.	Подпись	Дата	64.86.01.600			
Разраб.		Михайлова			Переход	Лит.	Лист	Листов 1
Пров.		Зигалвис				ЛАТГИПРОПРОМ		
Н. контр.		Колмец						
Утв.								

Копировал

Формат А4

Альбом 2.10 часть 1

Типовой проект 903-1-224.86

Формат	Зона	Поз.	Обозначение	Наименование	Кол.	Примечание
				Документация		
А3			64.86.01.700 СБ	Сборочный чертеж		
				Детали		
А4		1	64.86.01.701	Стенка	1	
		2	-01	Стенка	1	
Б4		3	64.86.01.702	Боковина		
				Лист 2 ГОСТ 19903-74 / ВСт3сп3 ГОСТ 16523-70	2	11,06 кг
				Материалы		
		4		Полоса 5х50-ГОСТ 103-76 / ВСт3сп3 ГОСТ 535-79	9,3	м

Изм.	Лист	№ докум.	Подпись	Дата	64.86.01.700			
Разраб.		Михайлова			Переход	Лит.	Лист	Листов 1
Пров.		Зигалвис				ЛАТГИПРОПРОМ		
Н. контр.		Колмец						
Утв.								

Копировал

Формат А4

Альбом 2.10 часть 1

Типовой проект 903-1-224.86

64.86.01.600 СБ

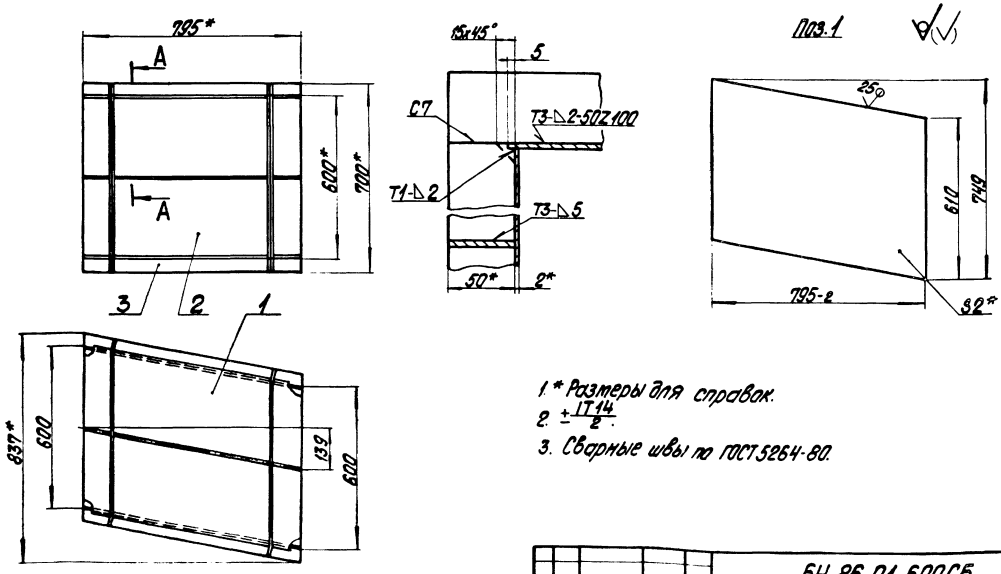

1. * Размеры для справок.
2. $\pm\frac{IT14}{2}$.
3. Сварные швы по ГОСТ 5264-80.

Изм.	Лист	№ докум.	Подпись	Дата	64.86.01.600 СБ			
Разраб.		Михайлова			Переход	Лит.	Масса 46,84	Масштаб 1:10
Пров.		Зигалвис				Лист	Листов 1	
Т. контр.						ЛАТГИПРОПРОМ		
Н. контр.		Колмец						
Утв.								

Копировал

Формат А3

64.86.01.700СБ

Типовой проект 903-1-224.86 Альбом 2.10 часть 1

Поз.3

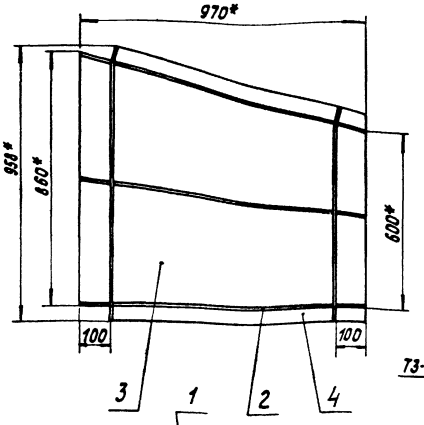

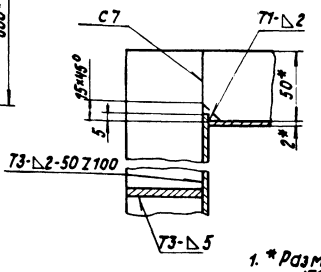

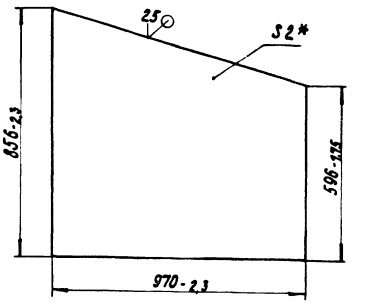

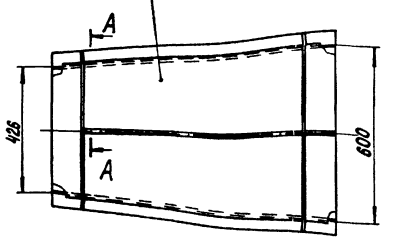

1. * Размеры для справок.
2. $\pm \frac{IT14}{2}$.
3. Сварные швы по ГОСТ 5264-80.

Изм.	Лист	№ докум.	Подпись	Дата	64.86.01.700СБ			
Разраб.		Михайлова			Переход	Лит.	Масса	Масштаб
Пров.		Зилгалвис					58,56	1:10
Т.контр.						Лист	Листов 1	
Н.контр.		Колмец				ЛАТГИПРОПРОМ		
Утв.								

Копировал Формат А3

64.86.01.707

Типовой проект 903-1-224.86 Альбом 2.10 часть 1

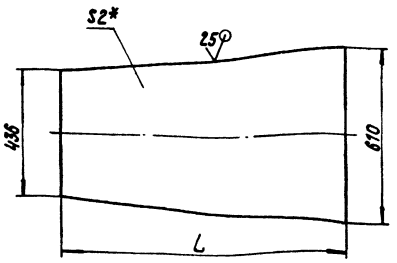

Обозначение	L, мм	Масса, кг
64.86.01.701	970	7.96
-01	1004	8.24

1. * Размер для справок.
2. $\pm \frac{IT14}{2}$.

Изм.	Лист	№ докум.	Подпись	Дата	64.86.01.701			
Разраб.		Михайлова			Стенка	Лит.	Масса	Масштаб
Пров.		Зилгалвис					См. табл.	1:10
Т.контр.						Лист	Листов 1	
Н.контр.		Колмец			2 ГОСТ 19903-74 Лист ВСт3сп3 ГОСТ 16523-70	ЛАТГИПРОПРОМ		
Утв.								

Копировал Формат А4

Типовой проект 903-1-224.86 Альбом 2.10 часть 1

Формат	Зона	Поз.	Обозначение	Наименование	Кол.	Примечание
				Документация		
А3			64.30.01.000СБ	Сборочный чертеж		
				Сборочные единицы		
А4		1	58.02.00.000	Люк лаза	1	
				Детали		
А3		2	64.30.01.001	Боковина	1	
А4		3	64.30.01.002	Конус	1	
А3		4	64.30.01.003	Полуконус	1	
А4		5	64.30.01.004	Стенка	1	
А3		6	64.30.01.005	Стенка	1	
А4		7	64.30.01.006	Удлинитель	1	
А4		8	64.30.01.007	Фланец	1	
				Материалы		
		9		Полоса 5х50-ГОСТ 103-76 ВСт3пс2 ГОСТ 535-79	4	м

Изм.	Лист	№ докум.	Подпись	Дата	64.30.01.000			
Разраб.		Зилгалвис			Карман	Лит.	Лист	Листов 1
Пров.		Колмец				ЛАТГИПРОПРОМ		
Н.контр.		Колмец						
Утв.								

Копировал Формат А4

64.30.01.000СБ

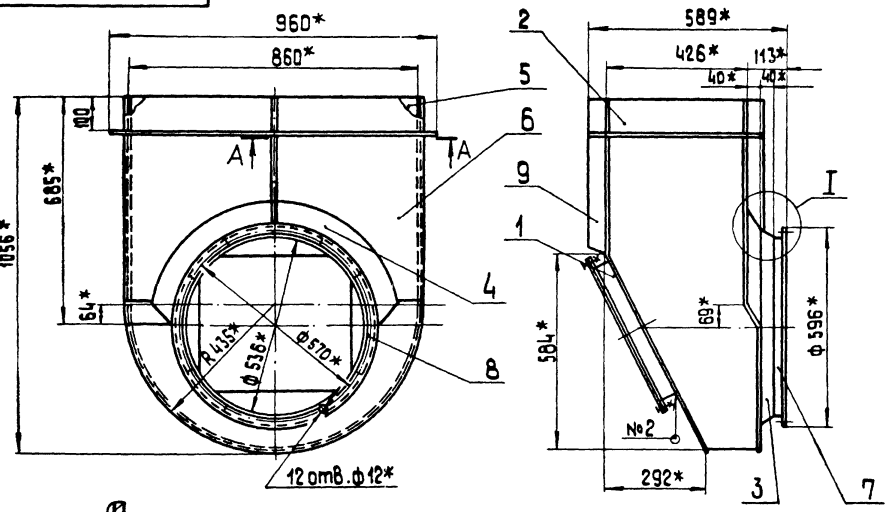

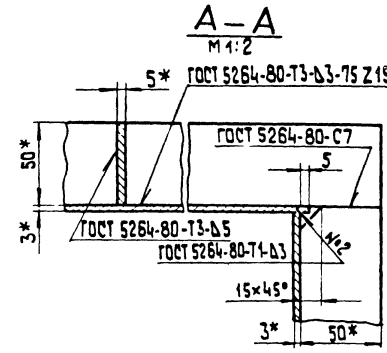

1.* Размеры для справок

2 ± IT14/2.

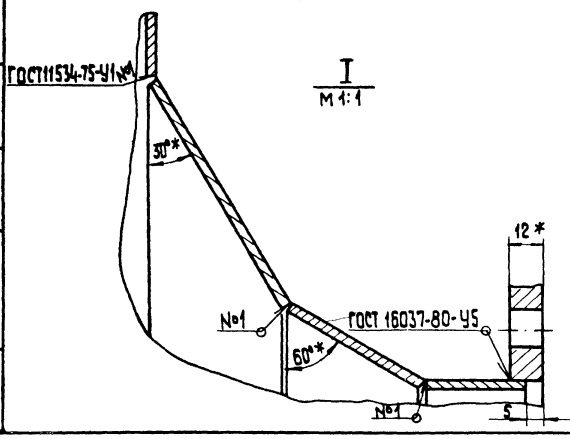

				64.30.01.000 СБ			
Изм.	Лист	№ докум.	Подп.	Дата	Карман Сборочный чертеж	Лит.	Масса 95,3	Масшт. 1:10
Разраб.		Зилгалвис				Лист	Листов 1
Пров.		Колмец				ЛАТГИПРОПРОМ	
Т.контр.							
Н.контр.		Колмец					
Утв.							

Копировал 38 формат А3

64.30.01.001

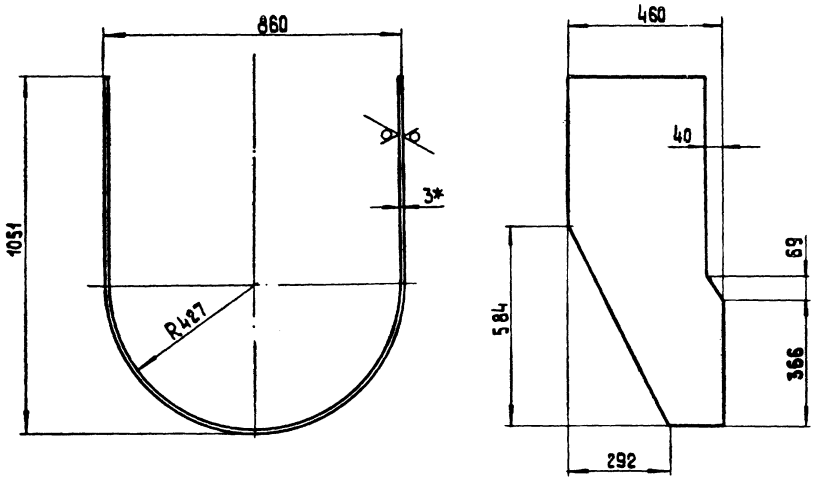

Развертка

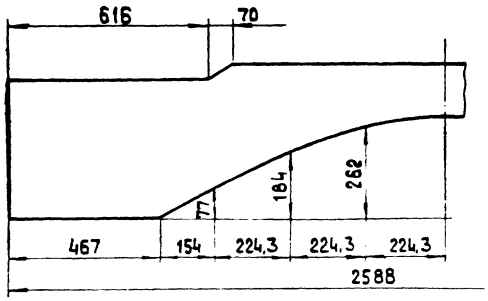

1.* Размеры для справок.

2. ± IT14/2.

				64.30 01.001			
Изм.	Лист	№ докум.	Подп.	Дата	Боковина	Лит.	Масса 21.8	Масшт. 1:10
Разраб.		Зилгалвис				Лист	Листов 1
Пров.		Колмец					
Т.контр.							
Н.контр.		Колмец			Лист 3 ГОСТ 19903-74 ВСт 3 сп 3 ГОСТ 16523-70*	ЛАТГИПРОПРОМ	
Утв.							

Копировал 38 формат А3

Типовой проект 903-1-224.86 Альбом 2.ЛУ часть 1

Инв. № подл. | Подп. и дата | Взам. инв. № | Инв. № дубл. | Подп. и дата

Альбом 2.10 часть 1

Типовой проект 903-1-224.86

64.30.01.002

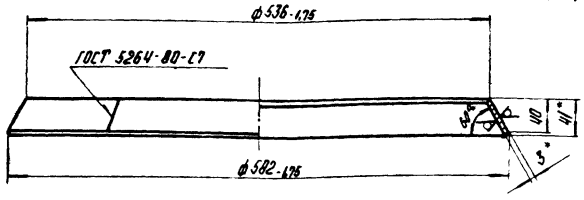

Развертка
М1:10

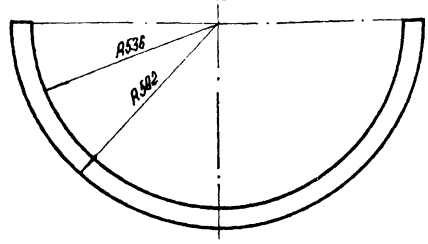

1. * Размер для справок.
2. $\pm\frac{IT14}{2}$

Изм.	Лист	№ докум.	Подп.	Дата
Разраб.		Зилгалвис		
Пров.		Колмец		
Т.контр.				
Н.контр.		Колмец		
Утв.				

64.30.01.002

Конус

Лит.	Масса	Масштаб
	1,9	1:4

Лист | Листов 1

Лист 3 ГОСТ 19903-74 / ВСт3 сп3 ГОСТ 16523-70*

ЛАТГИПРОПРОМ

Копировал

Формат А4

Альбом 2.10 часть 1

Типовой проект 903-1-224.86

64.30.01.004

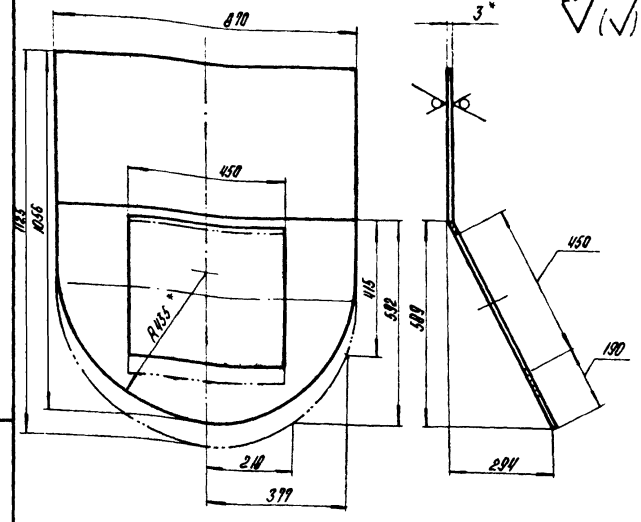

1 * Размеры для справок.
2. $\pm\frac{IT14}{2}$

Изм.	Лист	№ докум.	Подп.	Дата
Разраб.		Зилгалвис		
Пров.		Колмец		
Т.контр.				
Н.контр.		Колмец		
Утв.				

64.30.01.004

Стенка

Лит.	Масса	Масштаб
	16,4	1:10

Лист | Листов 1

Лист 3 ГОСТ 19903-74 / ВСт3 сп3 ГОСТ 16523-70*

ЛАТГИПРОПРОМ

Копировал

Формат А4

Альбом 2.10 часть 1

Типовой проект 903-1-224.86

64.30.01.003

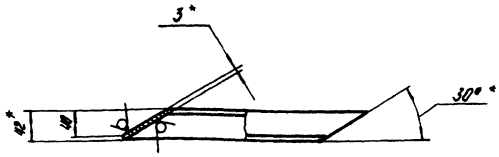

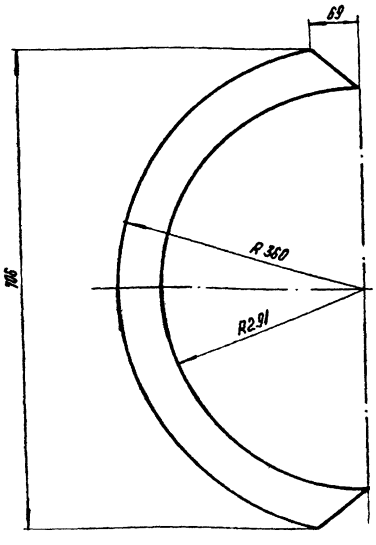

Развертка

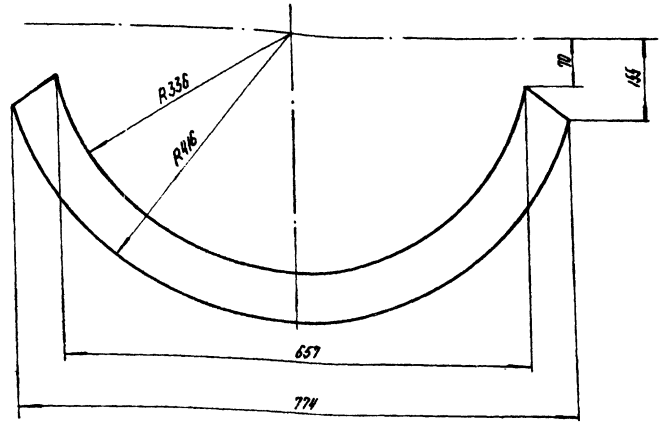

1. Размеры для справок.
2. $\pm\frac{IT14}{2}$

Изм.	Лист	№ докум.	Подпись	Дата
Разраб.		Зилгалвис		
Пров.		Колмец		
Т.контр.				
Н.контр.		Колмец		
Утв.				

64.30.01.003

Полуконус

Лит.	Масса	Масштаб
	1,9	1:5

Лист | Листов 1

Лист 3 ГОСТ 19903-74 / ВСт3 сп3 ГОСТ 16523-70*

ЛАТГИПРОПРОМ

Копировал

Формат А3

64.30.01.005

Альбом 2.10 часть I

Типовой проект 903-1-224.86

Развертка

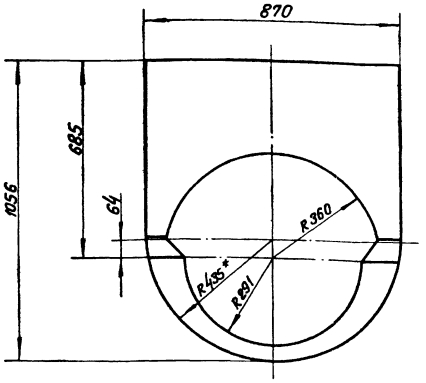

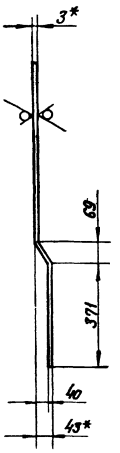

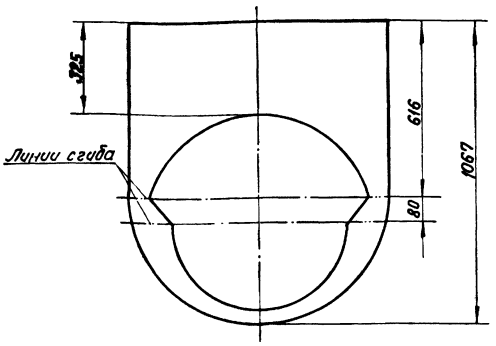

1. *Размеры для справок.
2. $\pm \frac{IT14}{2}$.

					64.30.01.005			
Изм.	Лист	№ докум.	Подп.	Дата	Стенка	Лит.	Масса	Масштаб
Разраб.		Зиязалбис					12,2	1:10
Пров.		Колмец				Лист	Листов 1	
Т.контр.								
Н.контр.		Колмец			3 гост 19903-74 Лист Вст3сп3 гост 16523-70*	ЛАТГИПРОПРОМ		
Утв.								

Копировал | Формат А3

Инв.№ подл. | Подп. и дата | Взам.инв.№ | Инв.№ дубл. | Подп. и дата

64.30.01.006

Альбом 2.10 часть I

Типовой проект 903-1-224.86

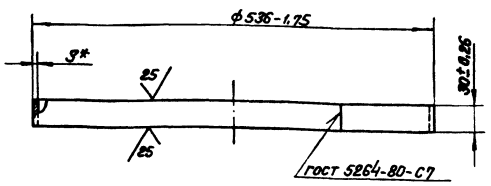

* Размер для справок.

					64.30.01.006			
Изм.	Лист	№ докум.	Подп.	Дата	Удлинитель	Лит.	Масса	Масштаб
Разраб.		Зиязалбис					1,2	1:4
Пров.		Колмец				Лист	Листов 1	
Т.контр.								
Н.контр.		Колмец			3 гост 19903-74 Лист Вст3сп3 гост 16523-70*	ЛАТГИПРОПРОМ		
Утв.								

Копировал | Формат А4

Инв.№ подл. | Подп. и дата | Взам.инв.№ | Инв.№ дубл. | Подп. и дата

64.30.01.007

Альбом 2.10 часть I

Типовой проект 903-1-224.86

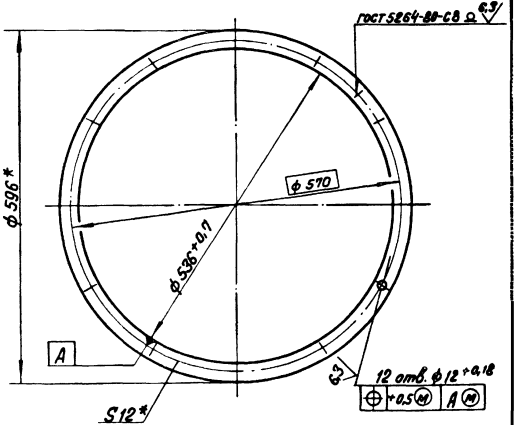

* Размеры для справок.

					64.30.01.007			
Изм.	Лист	№ докум.	Подп.	Дата	Фланец	Лит.	Масса	Масштаб
Разраб.		Зиязалбис					5,03	1:5
Пров.		Колмец				Лист	Листов 1	
Т.контр.								
Н.контр.		Колмец			Полоса 12х30-гост 103-76 Вст3сп3 гост 535-79	ЛАТГИПРОПРОМ		
Утв.								

Копировал | Формат А4

Типовой проект 903-1-224.86 Альбом 2.10 часть 1

58.02.00.000СБ

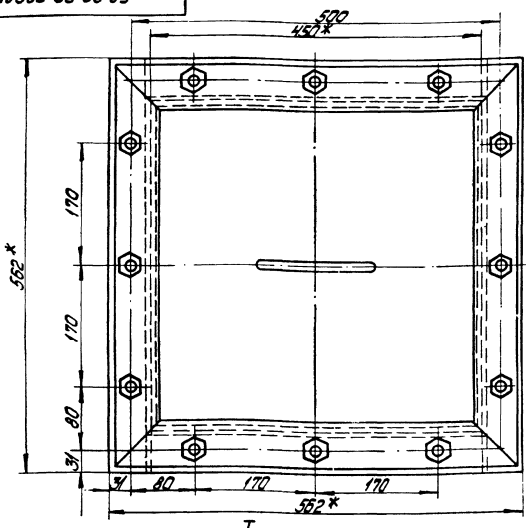

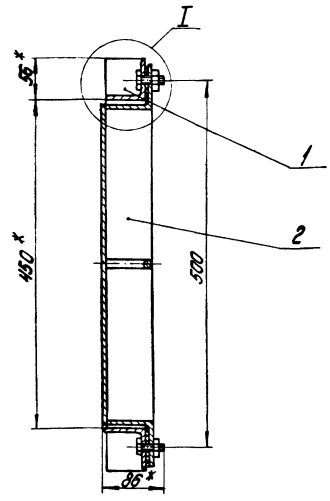

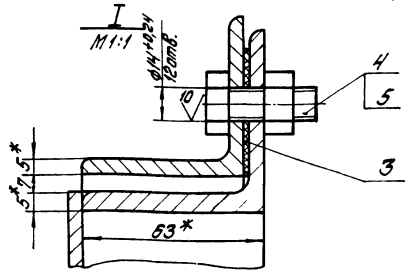

1.* Размеры для справок.

2. $\pm\frac{1716}{2}$.

Изм.	Лист	№ докум.	Подпись	Дата	58.02.00.000СБ			
Разраб.		Зигалвис			Люк лаза	Лит.	Масса	Масштаб
Пров.		Колмец					27	1:4
Т.контр.						Лист	Листов: 1	
Н.контр.		Колмец				ЛАТГИПРОПРОМ		
Утв.								

Копировал: Дубкова Формат А3

Типовой проект 903-1-224.86 Альбом 2.10 часть 1

Формат	Зона	Поз.	Обозначение	Наименование	Кол.	Примечание
				Документация		
А3			58.02.00.000СБ	Сборочный чертеж		
				Сборочные единицы		
А4		1	58.02.01.000	Фланец	1	
А4		2	58.02.02.000	Крышка	1	
				Детали		
А4		3	58.02.00.001	Прокладка	1	
				Стандартные изделия		
		4		Болт М12х30.36 ГОСТ 7798-70	12	
		5		Гайка М12.4 ГОСТ 5915-70*	12	

Изм.	Лист	№ докум.	Подпись	Дата	58.02.00.000			
Разраб.		Зигалвис			Люк лаза	Лит.	Лист	Листов 1
Провер.		Колмец						
Н.контр.		Колмец						
Утв.								

Копировал: Дубкова Формат А4

Типовой проект 903-1-224.86 Альбом 2.10 часть 1

58.02.00.001

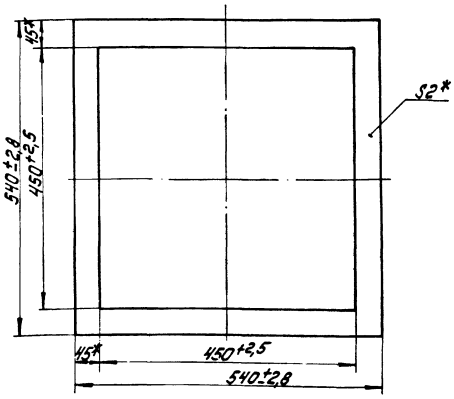

*Размеры для справок

Изм.	Лист	№ докум.	Подпись	Дата	58.02.00.001			
Разраб.		Зигалвис			Прокладка	Лит.	Масса	Масштаб
Пров.		Колмец					0,23	1:5
Н.контр.		Колмец			Картон асбестовый КАОН-2 ГОСТ 2850-75	Лист	Листов: 1	
Утв.						ЛАТГИПРОПРОМ		

Копировал: Дубкова Формат А4

Альбом 2.40 часть 1

Типовой проект 903-1-224.86

Формат	Зона	Поз.	Обозначение	Наименование	Кол.	Примечание
				Документация		
А4			58.02.01.000 СБ	Сборочный чертеж		
				Детали		
Б4		1	58.02.01.001	Уголок		
				Уголок 56×56×5-Б-ГОСТ 8509-72 / Ст3сп3 ГОСТ 535-79	2	1,91 кг
Б4		2	58.02.01.002	Уголок		
				Уголок 56×56×5-Б-ГОСТ 8509-72 / Ст3сп3 ГОСТ 535-79	2	2,4 кг

Инв. № подл. | Подпись и дата | Взам. инв. № | Инв. № дубл. | Подпись и дата

Изм.	Лист	№ докум.	Подп.	Дата	58.02.01.000			
Разраб.		Колмец			Фланец	Лит.	Лист	Листов 1
Пров.		Зилгалвис						
Н. контр.		Колмец			ЛАТГИПРОПРОМ			
Утв.								

Копировал А2 — Формат А4

Альбом 2.40 часть 1

Типовой проект 903-1-224.86

58.02.01.000 СБ

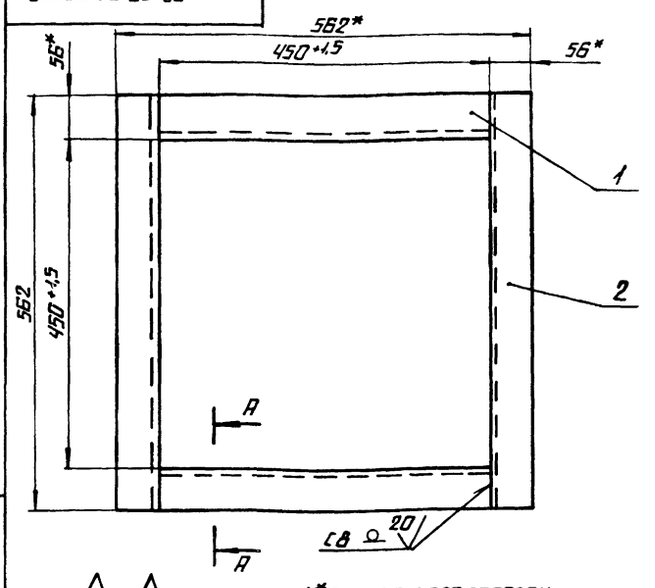

А – А

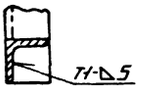

1.* Размеры для справок.
2. ± IT16/2.
3. Сварные швы по ГОСТ 5264-80.
4. Обработка поверхностей реза деталей Б4 25.

Инв. № подл. | Подпись и дата | Взам. инв. № | Инв. № дубл. | Подпись и дата

Изм.	Лист	№ докум.	Подп.	Дата	58.02.01.000 СБ			
Разраб.		Зилгалвис			Фланец	Лит.	Масса 8,6	Масштаб 1:5
Пров.		Колмец				Лист	Листов 1	
Т. контр.					ЛАТГИПРОПРОМ			
Н. контр.		Колмец						
Утв.								

Копировал А2 — Формат А4

Альбом 2.40 часть 1

Типовой проект 903-1-224.86

Формат	Зона	Поз.	Обозначение	Наименование	Кол.	Примечание
				Документация		
А3			58.02.02.000 СБ	Сборочный чертеж		
				Детали		
А4		1	58.02.02.001	Ручка	1	
Б4		2	58.02.02.002	Дно		
				Лист 5 ГОСТ 19903-74 / Ст3сп3 ГОСТ 14637-79	1	7,46 кг
Б4		3	58.02.02.003	Уголок		
				Уголок 63×63×5-Б-ГОСТ 8509-72 / Ст3сп3 ГОСТ 535-79	4	2,4 кг

Инв. № подл. | Подпись и дата | Взам. инв. № | Инв. № дубл. | Подпись и дата

Изм.	Лист	№ докум.	Подп.	Дата	58.02.02.000			
Разраб.		Колмец			Крышка	Лит.	Лист	Листов 1
Пров.		Зилгалвис						
Н. контр.		Колмец			ЛАТГИПРОПРОМ			
Утв.								

Копировал А2 — Формат А4

Альбом 2.40 часть 1

Типовой проект 903-1-224.86

58.02.02.001

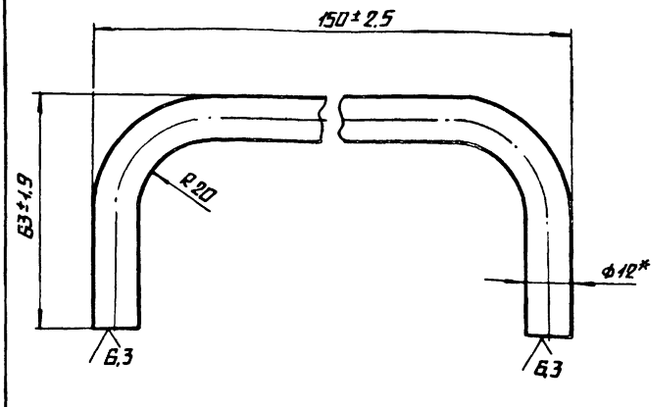

* Размер для справок.

Инв. № подл. | Подпись и дата | Взам. инв. № | Инв. № дубл. | Подпись и дата

Изм.	Лист	№ докум.	Подп.	Дата	58.02.02.001			
Разраб.		Зилгалвис			Ручка	Лит.	Масса 0,2	Масштаб 1:1
Пров.		Колмец				Лист	Листов 1	
Т. контр.					Круг 12-В ГОСТ 2590-71 / ГОСТ 1050			
Н. контр.		Колмец			ЛАТГИПРОПРОМ			
Утв.								

Копировал А2 — Формат А4

58.02.02.000 СБ

Типовой проект 903-1-224.86 Альбом 2.10 часть 1

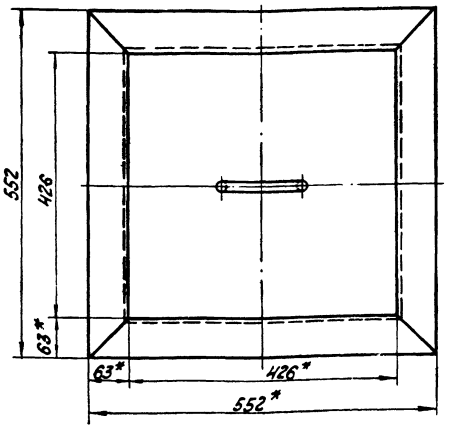

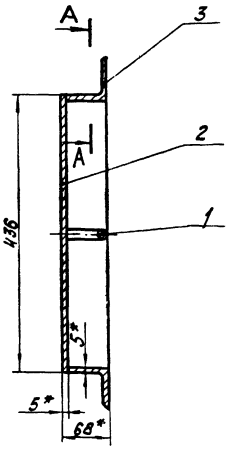

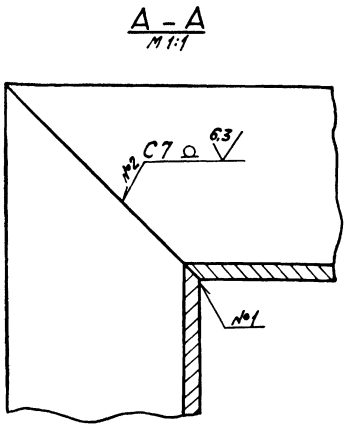

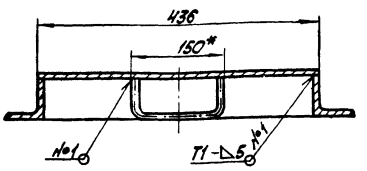

1. * Размеры для справок.
2. $\pm \frac{IT16}{2}$.
3. Сварные швы №1, №2 по ГОСТ 5264-80.
4. Обработка поверхностей реза деталей Б4 25.

Изм.	Лист	№ докум.	Подп.	Дата	58.02.02.000 СБ			
Разраб.		Зилгалвис			Крышка	Лит	Масса 17,3	Масштаб 1:5
Пров.		Колмец				Лист	Листов 1	
Т.контр.						ЛАТГИПРОПРОМ		
Н.контр.		Колмец						
Утв.								

Копировал [illegible] формат А3

Типовой проект 903-1-224.86 Альбом 2.10 часть 1

Формат	Зона	Поз.	Обозначение	Наименование	Кол.	Примечание
				Документация		
А3			64.87.01.000 СБ	Сборочный чертеж		
				Детали		
А4		1	64.87.01.100	Переход	1	
А4		2	64.87.01.200	Переход	1	
А4		3	64.87.01.300	Колено	1	
А4		4	64.87.01.400	Короб	1	

Изм.	Лист	№ докум.	Подпись	Дата	64.87.01.000			
Разраб.		Богданова			Воздуховод всасывающий	Лит.	Лист	Листов 1
Пров.		Зилгалвис				ЛАТГИПРОПРОМ		
Н.контр.		Колмец						
Утв.								

Копировал [illegible] формат А4

Типовой проект 903-1-224.86 Альбом 2.10 часть 1

Формат	Зона	Поз.	Обозначение	Наименование	Кол.	Примечание
				Документация		
А3			64.87.01.100 СБ	Сборочный чертеж		
				Детали		
Б4		1	64.87.01.101	Стенка		
				Лист 3 ГОСТ 19903-74 / В Ст3сп3 ГОСТ 16523-70	1	14,7 кг
Б4		2	64.87.01.102	Стенка		
				Лист 3 ГОСТ 19903-74 / В Ст3сп3 ГОСТ 16523-70	1	21,61 кг
Б4		3	64.87.01.103	Стенка		
				Лист 3 ГОСТ 19903-74 / В Ст3сп3 ГОСТ 16523-70	2	18,71 кг
				Материалы		
		4		Полоса 5×50-ГОСТ 103-76 / В Ст3сп3 ГОСТ 535-79	11	м

Изм.	Лист	№ докум.	Подпись	Дата	64.87.01.100			
Разраб.		Богданова			Переход	Лит.	Лист	Листов 1
Пров.		Зилгалвис				ЛАТГИПРОПРОМ		
Н.контр.		Колмец						
Утв.								

Копировал [illegible] формат А4

64.87.01.000 СБ

Альбом 2.10 часть I

Типовой проект 903-1-224.86

Инв.№ подл. | Подп. и дата | Взам. инв.№ | Инв.№ дубл. | Подп. и дата

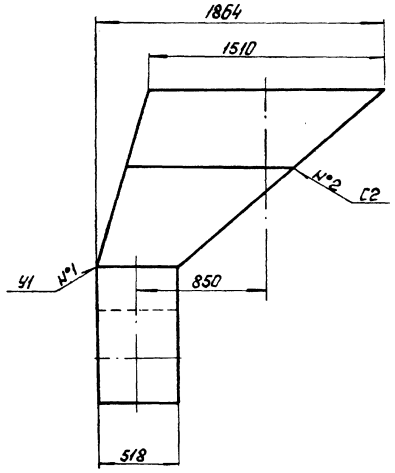

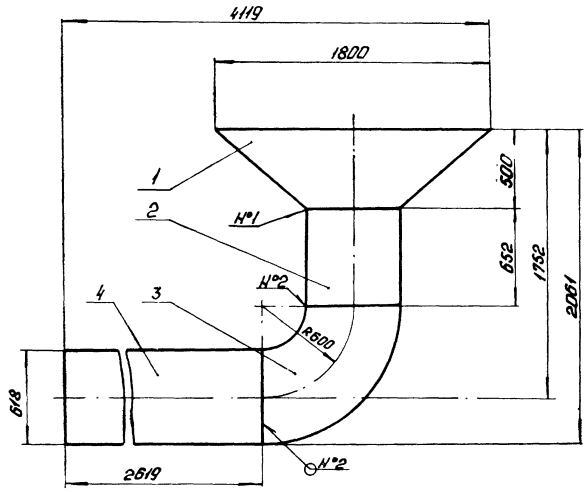

1. Размеры для справок.
2. Сварные швы Н°1 по ГОСТ 11534-75 - Н°2 по ГОСТ 5264-80.

						64.87.01.000 СБ		
Изм.	Лист	№ докум.	Подп.	Дата	Воздухопровод всасывающий	Лит.	Масса	Масштаб
Разраб.		Богданова					378,3	1:20
Пров.		Зингалиев				Лист	Листов 1	
Т.контр.						ЛАТГИПРОПРОМ		
Н.контр.		Колмец						
Утв.								

Копировал Формат А3

64.87.01.100 СБ

Альбом 2.10 часть I

Типовой проект 903-1-224.86

Инв.№ подл. | Подп. и дата | Взам. инв.№ | Инв.№ дубл. | Подп. и дата

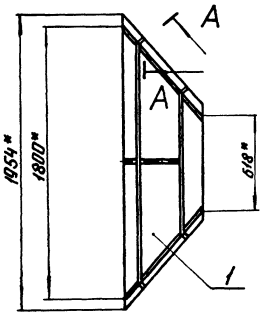

А-А
М1:2

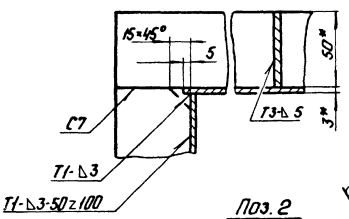

Поз. 1 ∇(√)

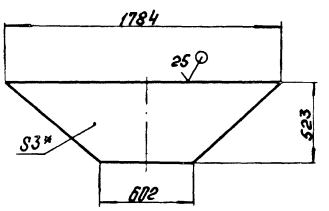

Поз. 2 ∇(√)

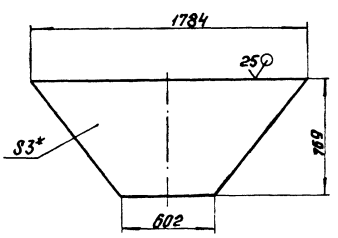

Поз. 3 ∇(√)

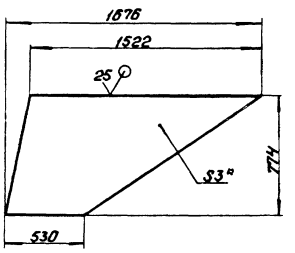

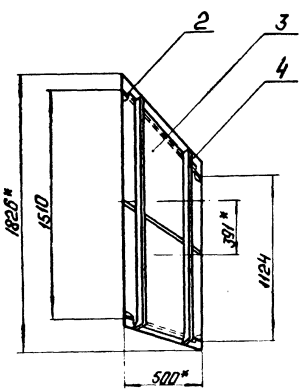

1. * Размеры для справок.
2. $\pm \frac{1714}{2}$.
3. Сварные швы по ГОСТ 5264-80.

						64.87.01.100 СБ		
Изм.	Лист	№ докум.	Подп.	Дата	Переход	Лит.	Масса	Масштаб
Разраб.		Богданова					95,3	1:20
Пров.		Зингалиев				Лист	Листов 1	
Т.контр.						ЛАТГИПРОПРОМ		
Н.контр.		Колмец						
Утв.								

Копировал Формат А3

Типовой проект 903-1-224.86 Альбом 2.10 часть 1

Формат	Зона	Поз.	Обозначение	Наименование	Кол.	Примечание
				Документация		
А3			64.87.01.300 СБ	Сборочный чертеж		
				Детали		
А4		1	64.87.01.301	Стенка	1	
А4		2	64.87.01.302	Стенка	1	
Б4		3	64.87.01.303	Стенка		
				Лист 3 ГОСТ 19903-74 / ВСт3сп3 ГОСТ 16523-70	2	13,6кг
				Материалы		
		4		Полоса 5×50-ГОСТ 103-76 / ВСт3сп3 ГОСТ 535-79	5	м

Изм.	Лист	№ докум.	Подп.	Дата	64.87.01.300			
Разраб.		Богданова			Колено	Лит.	Лист	Листов 1
Пров.		Зилгалвис				ЛАТГИПРОПРОМ		
Н. контр.		Колмеи						
Утв.								

Копировал: Формат А4

Типовой проект 903-1-224.86 Альбом 2.10 часть 1

Формат	Зона	Поз.	Обозначение	Наименование	Кол.	Примечание
				Документация		
А3			64.87.01.200 СБ	Сборочный чертеж		
				Детали		
Б4		1	64.87.01.201	Стенка		
				Лист 3 ГОСТ 19903-74 / ВСт3сп3 ГОСТ 16523-70	2	12,46кг
Б4		2	64.87.01.202	Стенка		
				Лист 3 ГОСТ 19903-74 / ВСт3сп3 ГОСТ 16523-70		
				618±0,875×682×1,0мм	1	9,93кг
Б4		3	64.87.01.203	Стенка		
				Лист 3 ГОСТ 19903-74 / ВСт3сп3 ГОСТ 16525-70		
				618±0,875×1003±1,3мм	1	14,6кг
				Материалы		
		4		Полоса 5×50-ГОСТ 103-76 / ВСт3сп3 ГОСТ 535-79	6,5	м

Изм.	Лист	№ докум.	Подп.	Дата	64.87.01.200			
Разраб.		Богданова			Переход	Лит.	Лист	Листов 1
Пров.		Зилгалвис				ЛАТГИПРОПРОМ		
Н. контр.		Колмеи						
Утв.								

Копировал: Формат А4

Типовой проект 903-1-224.86 Альбом 2.10 часть 1

64.87.01.200 СБ

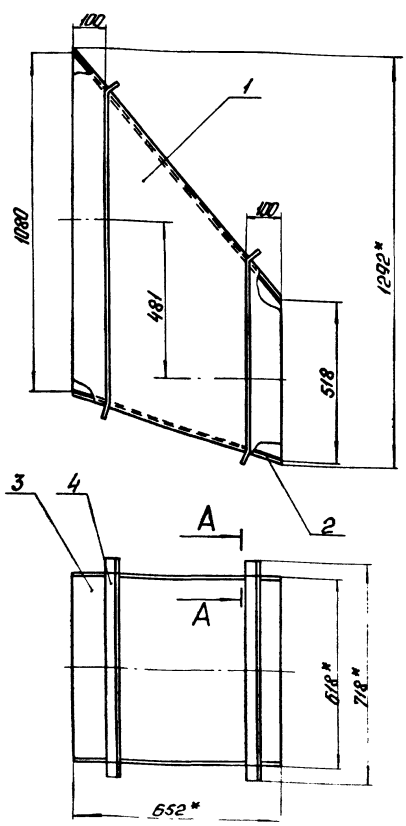

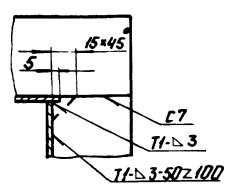

Поз. 1

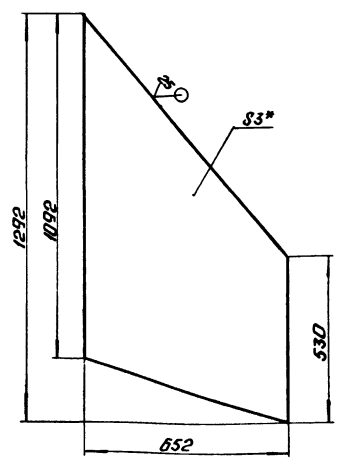

1. *Размеры для справок.
2. $\pm\frac{IT14}{2}$.
3. Обработка поверхностей реза деталей Б4 $\overset{25}{\surd}$.
4. Сварные швы по ГОСТ 5264-80.

Изм.	Лист	№ докум.	Подп.	Дата	64.87.01.200 СБ			
Разраб.		Богданова			Переход	Лит.	Масса	Масштаб
Пров.		Зилгалвис					62,3	1:10
Т. контр.						Лист	Листов 1	
Н. контр.		Колмеи				ЛАТГИПРОПРОМ		
Утв.								

Копировал: Формат А3

64.87.01.300 СБ

Типовой проект 903-1-224.86 Альбом 2.10 часть 1

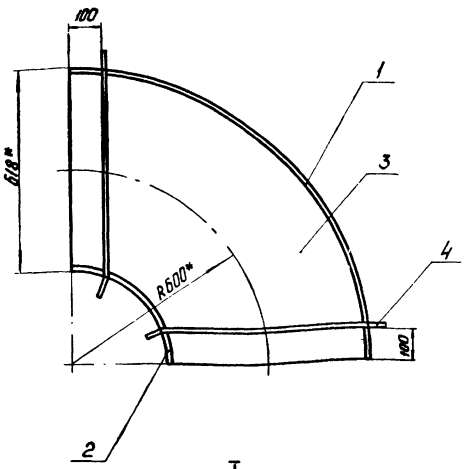

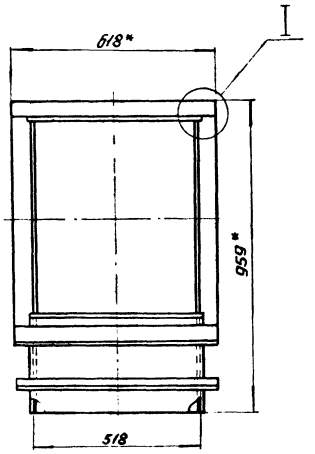

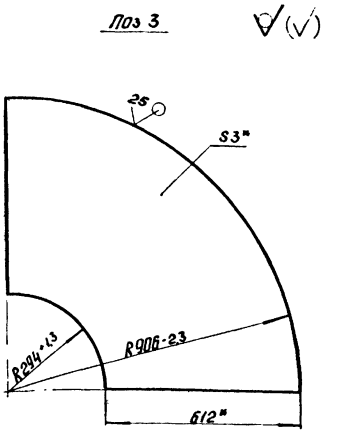

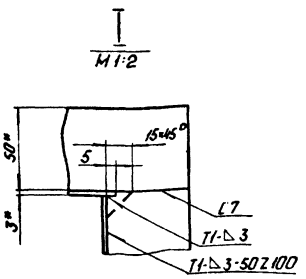

1. *Размеры для справок.
2. $\pm \frac{IT14}{2}$
3. Сварные швы по ГОСТ 5264-80

					64.87.01.300 СБ			
Изм.	Лист	№ докум.	Подп.	Дата	Колено	Лит	Масса	Масштаб
Разраб.		Богданова					60	1:10
Пров.		Зилгалвис				Лист	Листов 1	
Т.контр.								
Н.контр.		Колмеи				ЛАТГИПРОПРОМ		
Утв.								

Копировал: Формат А3

64.87.01.302

Типовой проект 903-1-224.86 Альбом 2.10 часть 1

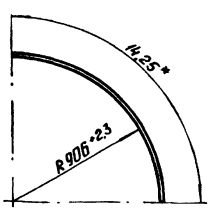

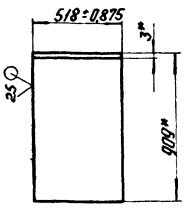

*Размеры для справок.

					64.87.01.301			
Изм.	Лист	№ докум.	Подп.	Дата	Стенка	Лит	Масса	Масштаб
Разраб.		Богданова					17,39	1:20
Пров.		Зилгалвис				Лист	Листов 1	
Т.контр.								
Н.контр.		Колмеи			Лист 3ГОСТ 19903-74 / 8Гт3гп3ГОСТ 16523-70	ЛАТГИПРОПРОМ		
Утв.								

Копировал: Формат А4

64.87.01.301

Типовой проект 903-1-224.86 Альбом 2.10 часть 1

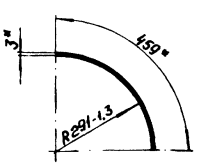

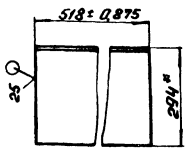

* Размеры для справок.

					64.87.01.302			
Изм.	Лист	№ докум.	Подп.	Дата	Стенка	Лит	Масса	Масштаб
Разраб.		Богданова					5,6	1:10
Пров.		Зилгалвис				Лист	Листов 1	
Т.контр.								
Н.контр.		Колмеи			Лист 3ГОСТ 19903-74 / 8Гт3гп3ГОСТ 16523-70	ЛАТГИПРОПРОМ		
Утв.								

Копировал: Формат А4

Альбом 2.10 часть 1

Типовой проект 903-1-224.86

Формат	Зона	Поз.	Обозначение	Наименование	Кол.	Примечание
				Документация		
А3			64.87.01.400 СБ	Сборочный чертеж		
				Детали		
Б4		1	64.87.01.401	Стенка		
				Лист $\frac{3\ ГОСТ\ 19903-74}{ВСт3сп3\ ГОСТ\ 16523-70}$		
				612±0,875×2619±1,05 мм	2	37,75 кг
Б4		2	64.87.01.402	Стенка		
				Лист $\frac{3\ ГОСТ\ 19903-74}{ВСт3сп3\ ГОСТ\ 16523-70}$		
				528±0,875×2619±1,05 мм	2	32,57 кг
				Материалы		
		3		Полоса $\frac{5\times50-ГОСТ\ 103-76}{ВСт3сп3\ ГОСТ\ 535-79}$	10	м

Изм.	Лист	№ докум.	Подп.	Дата	64.87.01.400			
Разраб.		Богданова			Короб	Лит.	Лист	Листов 1
Пров.		Зилгалвис				ЛАТГИПРОПРОМ		
Н.контр.		Колмец						
Утв.								

Копировал: Формат А4

Альбом 2.10 часть 1

Типовой проект 903-1-224.86

64.87.01.400 СБ

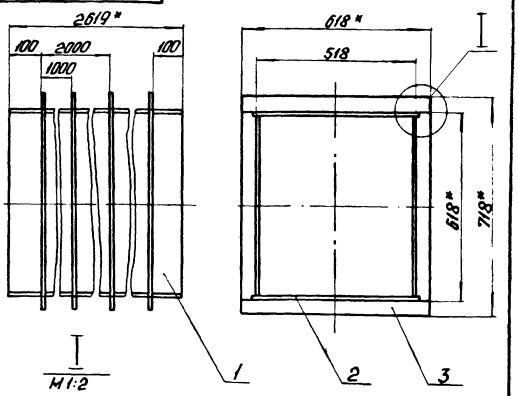

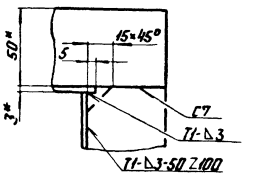

1. * Размеры для справок.
2. $\pm\frac{IT14}{2}$.
3. Обработка поверхностей реза деталей Б4 $^{25}\sqrt{}$.

Изм.	Лист	№ докум.	Подп.	Дата	64.87.01.400 СБ			
Разраб.		Богданова			Короб	Лит.	Масса 160,3	Масштаб 1:10
Пров.		Зилгалвис				Лист	Листов 1	
Н.контр.		Колмец				ЛАТГИПРОПРОМ		
Утв.								

Копировал: Формат: А4

Альбом 2.10 часть 1

Типовой проект 903-1-224.86

Формат	Зона	Поз.	Обозначение	Наименование	Кол.	Примечание
				Документация		
А3			64.87.02.000 СБ	Сборочный чертеж		
				Детали		
А4		1	64.87.02.100	Короб	1	
А4		2	64.87.02.200	Колено	1	
А4		3	64.87.02.300	Короб	1	
А4		4	64.86.02.100	Короб	1	
А4		5	64.86.02.200	Короб	1	

Изм.	Лист	№ докум.	Подп.	Дата	64.87.02.000			
Разраб.		Богданова			Колено	Лит.	Лист	Листов 1
Пров.		Зилгалвис				ЛАТГИПРОПРОМ		
Н.контр.		Колмец						

Копировал: Формат: А4

Альбом 2.10 часть 1

Типовой проект 903-1-224.86

Формат	Зона	Поз.	Обозначение	Наименование	Кол.	Примечание
				Документация		
А4			64.87.02.100 СБ	Сборочный чертеж		
				Детали		
Б4		1	64.87.02.101	Стенка		
				Лист $\frac{3\ ГОСТ\ 19903-74}{ВСт3сп3\ ГОСТ\ 16523-70}$		
				628±0,875×1450±1,55 мм	2	21,45 кг
Б4		2	64.87.02.102	Стенка		
				Лист $\frac{3\ ГОСТ\ 19903-74}{ВСт3сп3\ ГОСТ\ 16523-70}$		
				512±0,875×1450±1,55 мм	2	17,49 кг
				Материалы		
		3		Полоса $\frac{5\times50-ГОСТ\ 103-76}{ВСт3сп3\ ГОСТ\ 535-79}$	5	м

Изм.	Лист	№ докум.	Подп.	Дата	64.87.02.100			
Разраб.		Богданова			Короб	Лит.	Лист	Листов 1
Пров.		Зилгалвис				ЛАТГИПРОПРОМ		
Н.контр.		Колмец						
Утв.								

Копировал: Формат А4

64.87.02.000СБ

Альбом 2.10 часть 1

Типовой проект 903-1-224.86

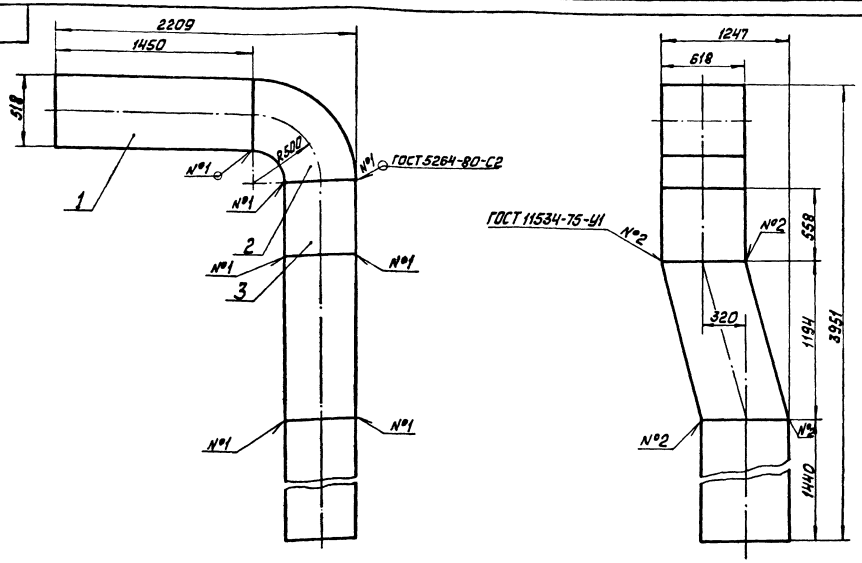

Размеры для справок

Изм.	Лист	№ докум.	Подп.	Дата	64.87.02.000 СБ			
Разраб.	Богданова				Колено	Лит	Масса	Масштаб
Пров.	Зилгалвис						349,1	1:20
Т. контр.						Лист	Листов 1	
Н. контр.	Калмец					ЛАТГИПРОПРОМ		
Утв.								

Копировал [подпись] Формат А3

64.87.02.100СБ

Альбом 2.10 часть 1

Типовой проект 903-1-224.86

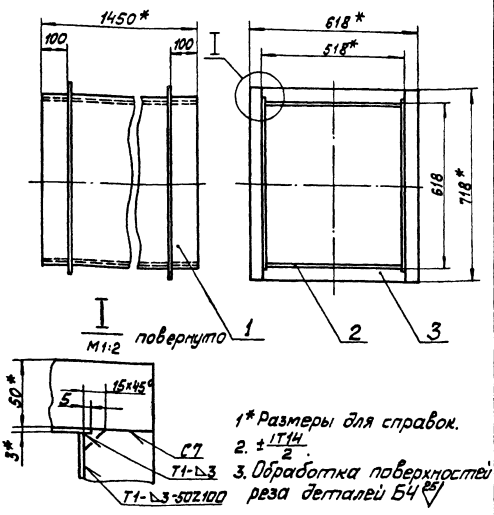

1* Размеры для справок.
2. $\pm\frac{IT14}{2}$.
3. Обработка поверхностей реза деталей Б4 [25]

Изм.	Лист	№ докум.	Подп.	Дата	64.87.02.100 СБ			
Разраб.	Богданова				Короб	Лит	Масса	Масштаб
Пров.	Зилгалвис						87,7	1:10
Т. контр.						Лист	Листов 1	
Н. контр.	Калмец					ЛАТГИПРОПРОМ		
Утв.								

Копировал [подпись] Формат А4

Альбом 2.10 часть 1

Типовой проект 903-1-224.86

Форм.	Зона	Поз.	Обозначение	Наименование	Кол.	Примечание
				Документация		
А3			64.87.02.200 СБ	Сборочный чертёж		
				Детали		
А4		1	64.87.02.201	Стенка	1	
А4		2	64.87.02.202	Стенка	1	
Б4		3	64.87.02.203	Стенка		
				Лист 3 ГОСТ 19903-74 / ВСт3сп3 ГОСТ 16523-70	2	9,5 кг
				Материалы		
		4		Полоса 5×50-ГОСТ 103-76 / ВСт3сп3 ГОСТ 535-79	5	м

Изм.	Лист	№ докум.	Подп.	Дата	64.87.02.200			
Разраб.	Богданова				Колено	Лит	Лист	Листов
Пров.	Зилгалвис							1
Н. контр.	Калмец					ЛАТГИПРОПРОМ		
Утв.								

Формат А4

Типовой проект 903-1-224.86 Альбом 2.10 часть 1

64.87.02.200 СБ

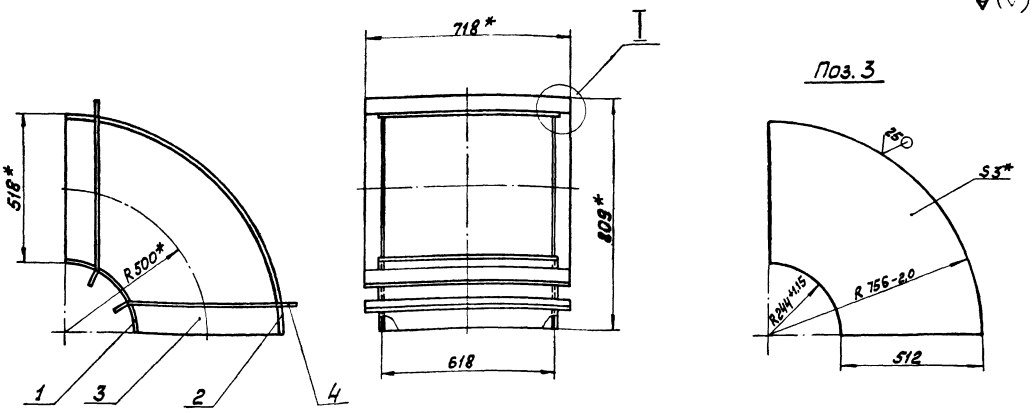

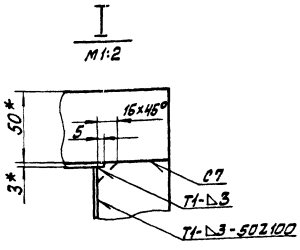

1* Размеры для справок.
2. $\pm\frac{IT14}{2}$.
3. Сварные швы по ГОСТ 5264-80.

Изм.	Лист	№ докум.	Подп.	Дата	64.87.02.200 СБ		
Разраб.		Богданова			Колено	Лит	Масса 52.04 Масштаб 1:10
Пров.		Зилгалвис				Лист	Листов 1
Т. контр.						ЛАТГИПРОПРОМ	
Н. контр.		Калмец					
Утв.							

Копировал [signature] Формат А3

Типовой проект 903-1-224.86 Альбом 2.10 часть 1

64.87.02.201

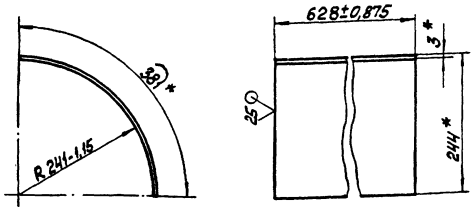

* Размеры для справок.

Изм.	Лист	№ докум.	Подп.	Дата	64.87.02.201		
Разраб.		Богданова			Стенка	Лит	Масса 5,64 Масштаб 1:5
Пров.		Зилгалвис				Лист	Листов 1
Т. контр.							
Н. контр.		Калмец			Лист 3 ГОСТ 19903-74 ВСт3сп3ГОСТ 16523-70	ЛАТГИПРОПРОМ	
Утв.							

Копировал [signature] Формат А4

Типовой проект 903-1-224.86 Альбом 2.10 часть 1

64.87.02.202

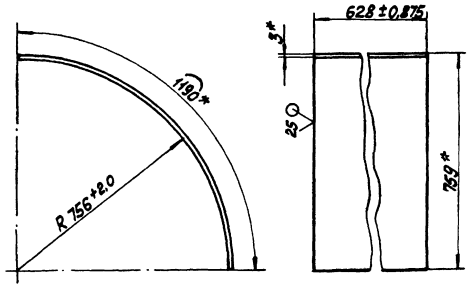

* Размеры для справок.

Изм.	Лист	№ докум.	Подп.	Дата	64.87.02.202		
Разраб.		Богданова			Стенка	Лит	Масса 17,6 Масштаб 1:10
Пров.		Зилгалвис				Лист	Листов 1
Т. контр.							
Н. контр.		Калмец			Лист 3 ГОСТ 19903-74 ВСт3сп3ГОСТ 16523-70	ЛАТГИПРОПРОМ	
Утв.							

Копировал [signature] Формат А4

Альбом 2.10 часть I

Типовой проект 903-1-224.86

64.87.02.300 СБ

Формат	Зона	Поз.	Обозначение	Наименование	Кол.	Примечание
				Документация		
А4			64.87.02.300СБ	Сборочный чертеж		
				Детали		
Б4		1	64.87.02.301	Стенка		
				Лист 3 ГОСТ 19903-74 ВСт3сп3 ГОСТ 16523-70		
				628±0,875×558±0,875	2	8,26 кг
Б4		2	64.87.02.302	Стенка		
				Лист 3 ГОСТ 19903-74 ВСт3сп3 ГОСТ 16523-70		
				512±0,875×558±0,875	2	6,73 кг
				Материалы		
		3		Полоса 5×50-ГОСТ 103-76 ВСт3сп3 ГОСТ 535-79	5	м

Изм.	Лист	№ докум.	Подпись	Дата
Разраб.		Богданова		
Пров.		Зингалевич		
Н.контр.		Колмец		
Утв.				

64.87.02.300

Короб

Лит.	Лист	Листов
		1

ЛАТГИПРОПРОМ

Копировал

Формат А4

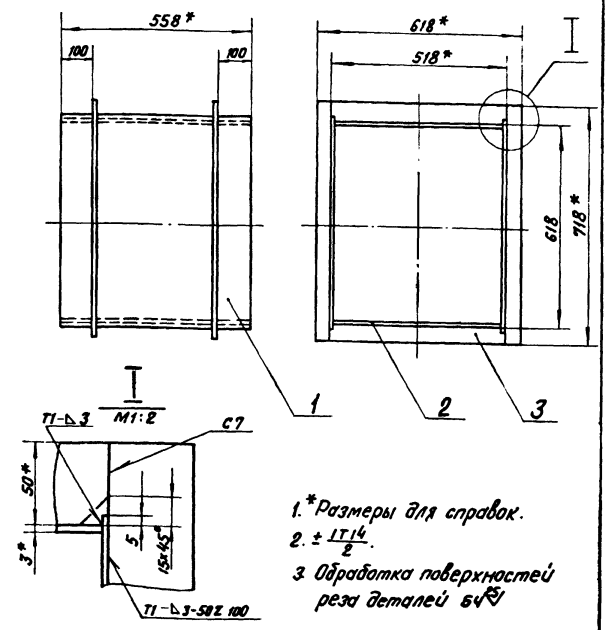

1. *Размеры для справок.
2. $\pm \frac{IT14}{2}$.
3. Обработка поверхностей реза деталей Б4

Альбом 2.10 часть I

Типовой проект 903-1-224.86

64.86.02.200 СБ

Формат	Зона	Поз.	Обозначение	Наименование	Кол.	Примечание
				Документация		
А3			64.86.02.200СБ	Сборочный чертеж		
				Детали		
Б4		1	64.86.02.201	Стенка		
				Лист 3 ГОСТ 19903-74 ВСт3сп3 ГОСТ 16523-70	2	21,3 кг
Б4		2	64.86.02.202	Стенка		
				Лист 3 ГОСТ 19903-74 ВСт3сп3 ГОСТ 16523-70		
				512±0,875×1236±1,3мм	2	14,91 кг
				Материалы		
		3		Полоса 5×50-ГОСТ 103-76 ВСт3сп3 ГОСТ 535-79	5	м

Изм.	Лист	№ докум.	Подпись	Дата
Разраб.		Богданова		
Пров.		Зингалевич		
Н.контр.		Колмец		
Утв.				

64.86.02.200

Короб

Лит.	Лист	Листов
		1

ЛАТГИПРОПРОМ

Копировал

Формат А4

Альбом 2.10 часть I

Типовой проект 903-1-224.86

64.86.02.100

Формат	Зона	Поз.	Обозначение	Наименование	Кол.	Примечание
				Документация		
А3			64.86.02.100СБ	Сборочный чертеж		
				Детали		
Б4		1	64.86.02.101	Стенка		
				Лист 3 ГОСТ 19903-74 ВСт3сп3 ГОСТ 16523-70		
				628±0,875×1440±1,55 мм	2	21,3 кг
Б4		2	64.81.10.202	Стенка		
				Лист 3 ГОСТ 19903-74 ВСт3сп3 ГОСТ 16523-70		
				512±0,875×1440±1,55 мм	2	17,36 кг
				Материалы		
		3		Полоса 5×50-ГОСТ 103-76 ВСт3сп3 ГОСТ 535-79	5	м

Изм.	Лист	№ докум.	Подпись	Дата
Разраб.		Богданова		
Пров.		Зингалевич		
Н.контр.		Колмец		
Утв.				

64.86.02.100

Короб

Лит.	Лист	Листов
		1

ЛАТГИПРОПРОМ

Копировал

Формат А4

64.86.02.100 СБ

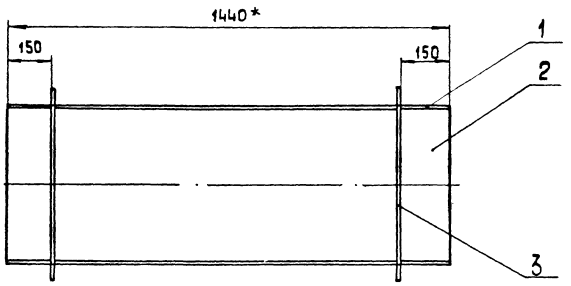

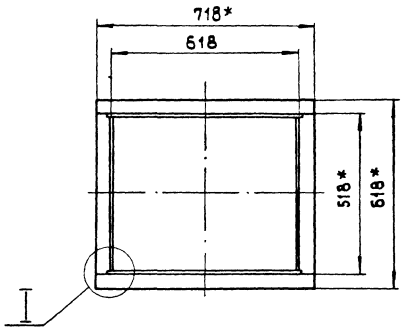

1* Размеры для справок.
2. $\pm\frac{IT14}{2}$.
3. Обработка поверхностей реза деталей Б4 $\overset{25}{\nabla}$.
4. Сварные швы по ГОСТ 5264-80

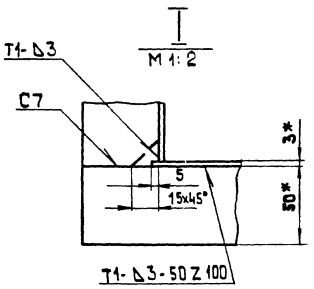

					64.86.02.100 СБ	
Изм.	Лист	№ докум.	Подп.	Дата		
Разраб.		Богданова			Короб	Лит. / Масса 87.2 / Масшт. 1:10
Пров.		Зилгальвис				Лист / Листов 1
Т.контр.						ЛАТГИПРОПРОМ
Н.контр.		Колмец				
Утв.						

Копировал | Формат А3

64.86.02.200 СБ

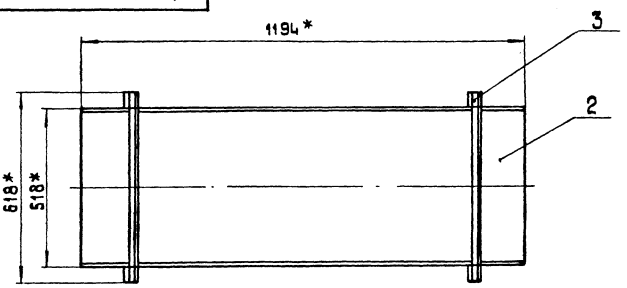

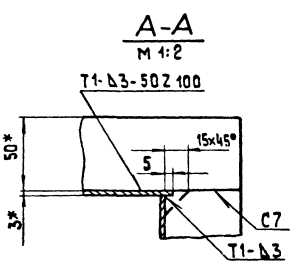

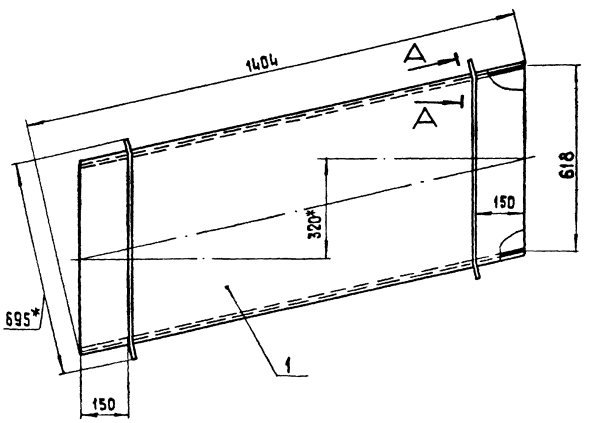

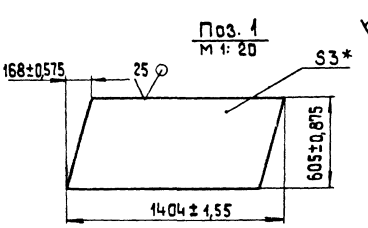

1* Размеры для справок
2. Обработка поверхностей реза деталей Б4 $\overset{25}{\nabla}$.
3. Сварные швы по ГОСТ 5264-80.

					64.86.02.200 СБ	
Изм.	Лист	№ докум.	Подп.	Дата		
Разраб.		Богданова			Короб	Лит. / Масса 82.3 / Масшт. 1:10
Пров.		Зилгальвис				Лист / Листов 1
Т.контр.						ЛАТГИПРОПРОМ
Н.контр.		Колмец				
Утв.						

Копировал | Формат А3

64.86.03.000СБ

Типовой проект 903-1-224.86 Альбом 2.10 часть 1

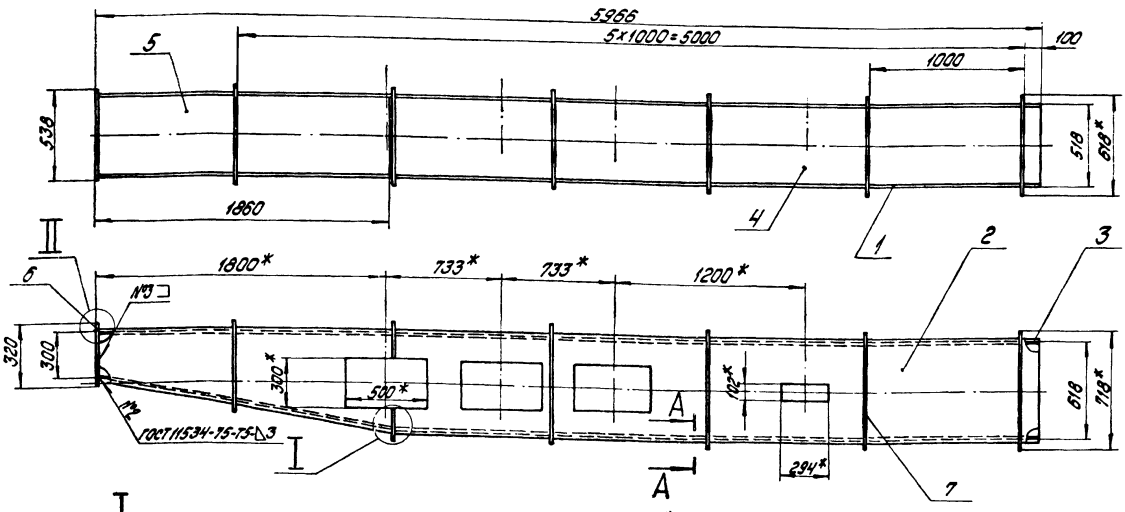

I
М1:2

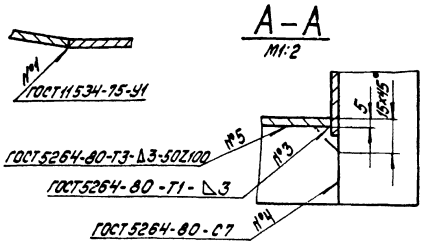

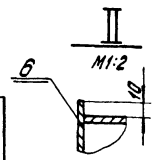

1.* Размеры для справок.
2. ± IT14/2.
3. Обработка поверхностей реза деталей 64 25/.

					64.86.03.000СБ	
Изм.	Лист	№ докум.	Подпись	Дата		
Разраб.		Богданова			Короб	Лит. / Масса / Масштаб
Пров.		Зингаевич				327,5 / 1:20
Т.контр.						Лист / Листов 1
Н.контр.		Колмец				ЛАТГИПРОПРОМ
Утв.						

Копировал: Жукова

Формат А3

64.86.03.001

Типовой проект 903-1-224.86 Альбом 2.10 часть 1

Рис. 1

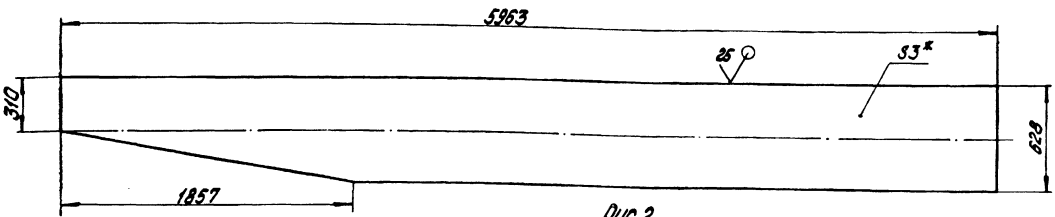

Рис. 2
остальное см. рис. 1

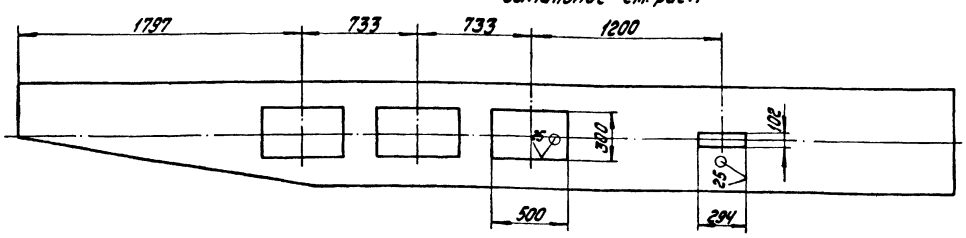

Обозначение	Рис.	Масса, кг
64.86.03.001	1	81,24
-01	2	69,94

1.* Размер для справок.
2. ± IT14/2.

					64.86.03.001	
Изм.	Лист	№ докум.	Подпись	Дата		
Разраб.		Богданова			Стенка	Лит. / Масса / Масштаб
Пров.		Зингаевич				см. табл. / 1:20
Т.контр.						Лист / Листов 1
Н.контр.		Колмец			Лист 3 ГОСТ 19903-74 ВСт3сп3 ГОСТ 16523-70	ЛАТГИПРОПРОМ
Утв.						

Копировал: Жукова

Формат А3

Альбом 2.10 часть 1

Типовой проект 903-1-224.86

Формат	Зона	Поз.	Обозначение	Наименование	Кол.	Примечание
				Документация		
А3			64.86.03.000СБ	Сборочный чертеж		
				Детали		
А3		1	64.86.03.001	Стенка	1	
		2	-01	Стенка	1	
А4		3	64.86.03.002	Стенка		
				Лист 3 ГОСТ 19903-74 / ВСт3сп3 ГОСТ 16523-70		
				512±0,875х5963±2,0 мм	1	71,9 кг
А4		4	64.86.03.003	Стенка		
				Лист 3 ГОСТ 19903-74 / ВСт3сп3 ГОСТ 16523-70		
				512±0,875х4106±1,6 мм	1	49,51 кг
А4		5	64.86.03.004	Стенка		
				Лист 3 ГОСТ 19903-74 / ВСт3сп3 ГОСТ 16523-70		
				512±0,875х1884±1,55 мм	1	22,72 кг
А4		6	64.86.03.005	Заглушка		
				Лист 3 ГОСТ 19903-74 / ВСт3сп3 ГОСТ 16523-70	1	4,06 кг
				Материалы		
		7		Полоса 5х50-ГОСТ 103-76 / ВСт3сп3 ГОСТ 535-79	14,5 м	

Инв. № подл. | Подпись и дата | Взам. инв. №

Изм.	Лист	№ докум.	Подпись	Дата
Разраб.		Барабанова		
Пров.		Зигалвич		
Н. контр.		Коптец		
Утв.				

64.86.03.000

Короб

Лит.	Лист	Листов
		1

ЛАТГИПРОПРОМ

Копировал

Формат А4

Альбом 2.10 часть 1

Типовой проект 903-1-224.86

Формат	Зона	Поз.	Обозначение	Наименование	Кол.	Примечание
				Документация		
А3			64.87.03.000СБ	Сборочный чертеж		
				Сборочные единицы		
А4		1	64.87.03.100	Переход	1	
А4		2	64.87.03.200	Короб	1	
А4		3	64.87.03.300	Колено	1	
А4		4	64.87.03.400	Короб	1	
А4		5	64.87.03.500	Колено	1	
А4		6	64.87.03.600	Переход	1	

Инв. № подл. | Подпись и дата | Взам. инв. №

Изм.	Лист	№ докум.	Подпись	Дата
Разраб.		Барабанова		
Пров.		Зигалвич		
Н. контр.		Коптец		
Утв.				

64.87.03.000

Колено

Лит.	Лист	Листов

ЛАТГИПРОПРОМ

Копировал

Формат А4

Альбом 2.10 часть 1

Типовой проект 903-1-224.86

64.87.03.100СБ

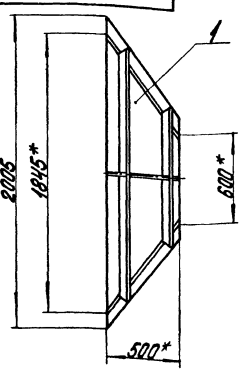

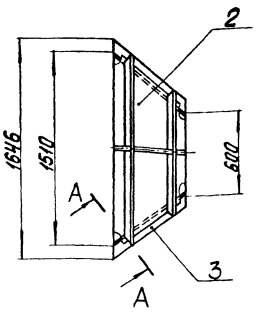

А – А
М 1:2 повернуто

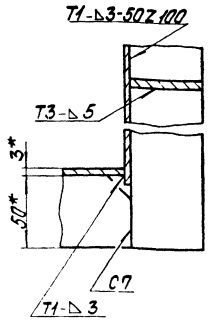

Поз. 1

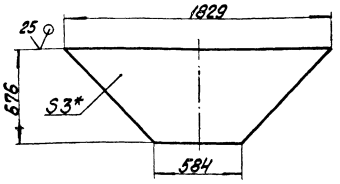

Поз. 2

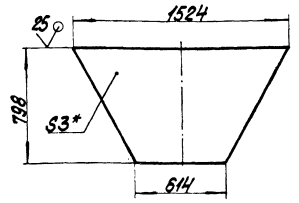

1* Размеры для справок.

2. $\pm\frac{IT14}{2}$.

3. Сварные швы по ГОСТ 5264-80.

Изм.	Лист	№ докум.	Подпись	Дата
Разраб.		Барабанова		
Пров.		Зигалвич		
Т. контр.				
Н. контр.		Коптец		
Утв.				

64.87.03.100СБ

Переход

Лит.	Масса	Масштаб
	101,2	1:20
Лист	Листов 1	

ЛАТГИПРОПРОМ

Копировал

Формат А3

64.87.03.000 СБ

Типовой проект 903-1-224.86 Альбом 210 часть 1

Инв.№подл. | Подп. и дата | Взам.инв.№ | Инв.№дубл. | Подп. и дата

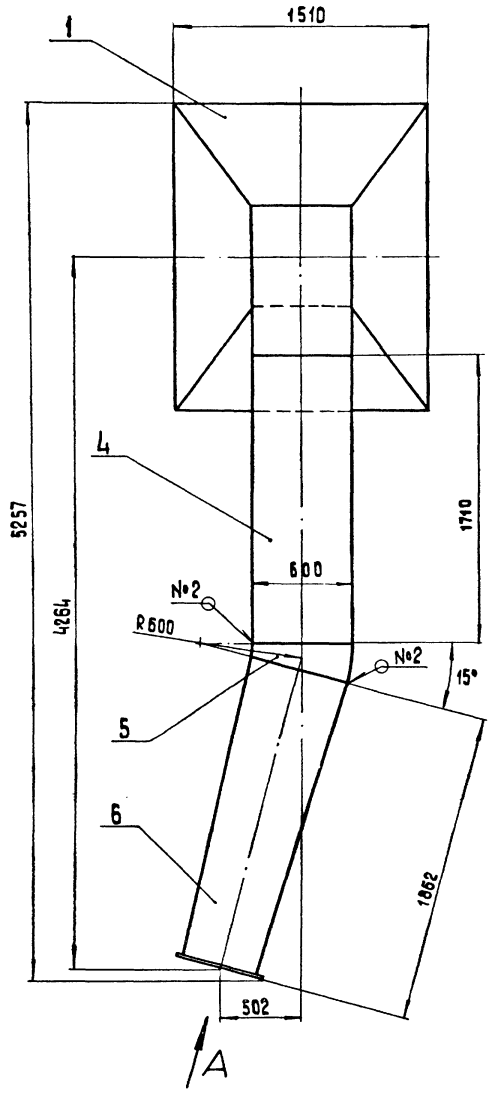

Вид А
М 1:10
повернуто

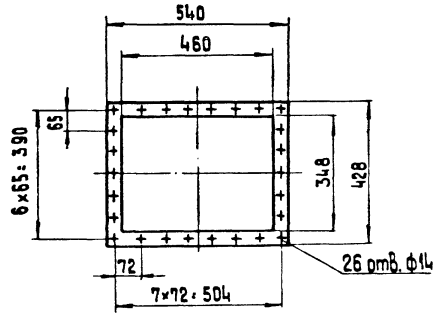

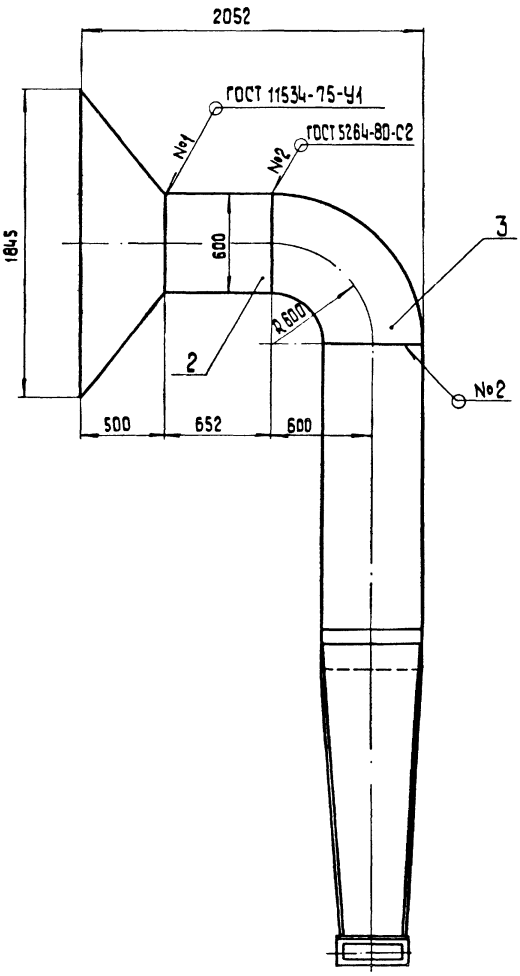

Размеры для справок.

					64.87.03.000 СБ		
Изм.	Лист	№ докум.	Подп.	Дата	Колено	Лит.	Масса	Масштаб
Разраб.		Богданова					403,4	1:20
Пров.		Зилгалвис				Лист	Листов 1	
Т. контр.						ЛАТГИПРОПРОМ		
Н. контр.		Колмец						
Утв.								

Копировал

Формат А2

Альбом 2.10 листы /
Типовой проект 903-1-224.86

Формат	Зона	Поз	Обозначение	Наименование	Кол	Примечание
				Документация		
А3			64.87.03.100 СБ	Сборочный чертеж		
				Детали		
Б4		1	64.87.03.101	Стенка		
				Лист 3 ГОСТ 19903-74 / ВСт3сп3 ГОСТ 16523-70	2	19,21 кг
Б4		2	64.87.03.102	Стенка		
				Лист 3 ГОСТ 19903-74 / ВСт3сп3 ГОСТ 16523-70	2	20,1 кг
				Материалы		
		3		Полоса 5×5-ГОСТ 103-76 / ВСт3сп3 ГОСТ 535-79	11,5	м

Инв. № подл. | Подпись и дата | Взам. инв. № | Инв. № дубл. | Подпись и дата | Инв. № подл.

Изм.	Лист	№ докум.	Подпись	Дата
Разраб.		Богданова		
Пров.		Зилгалвис		
Н. контр.		Колпец		
Утв.				

64.87.03.100

Переход

Лит	Лист	Листов
		1

ЛАТГИПРОПРОМ

Копировал А4 Формат А4

Альбом 2.10 листы /
Типовой проект 903-1-224.86

Формат	Зона	Поз	Обозначение	Наименование	Кол	Примечание
				Документация		
А4			64.87.03.200 СБ	Сборочный чертеж		
				Детали		
Б4		1	64.87.03.201	Стенка		
				Лист 3 ГОСТ 19903-74 / ВСт3сп3 ГОСТ 16523-70		
				594±0,875×652±1,0 мм	2	9,12 кг
Б4		2	64.87.03.202	Стенка		
				Лист 3 ГОСТ 19903-74 / ВСт3сп3 ГОСТ 16523-70		
				610±0,875×652±1,0 мм	2	9,77 кг
				Материалы		
		3		Полоса 5×50-ГОСТ 103-76 / ВСт3сп3 ГОСТ 535-79	5,5	м

Инв. № подл. | Подпись и дата | Взам. инв. № | Инв. № дубл. | Подпись и дата | Инв. № подл.

Изм.	Лист	№ докум.	Подпись	Дата
Разраб.		Богданова		
Пров.		Зилгалвис		
Н. контр.		Колпец		
Утв.				

64.87.03.200

Короб

Лит	Лист	Листов
		1

ЛАТГИПРОПРОМ

Копировал А4 Формат А4

Альбом 2.10 листы /
Типовой проект 903-1-224.86

64.87.03.200 СБ

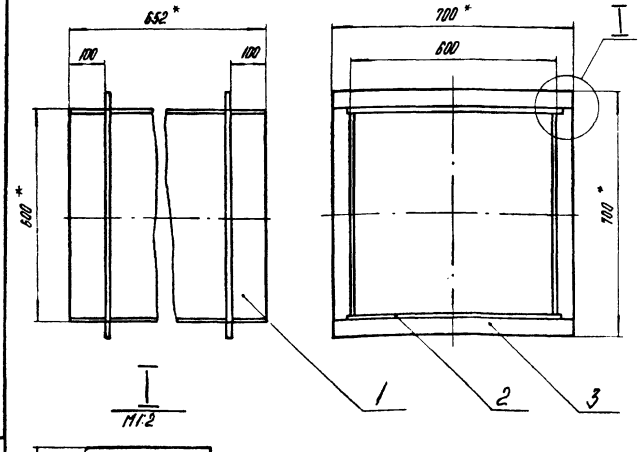

1* Размеры для справок.
2. ± IT14/2.
3. Обработка поверхностей реза деталей Б4 25
4. Сварные швы по ГОСТ 5264-80

Изм.	Лист	№ докум.	Подпись	Дата
Разраб.		Богданова		
Пров.		Зилгалвис		
Т. контр.				
Н. контр.		Колпец		
Утв.				

64.87.03.200 СБ

Короб

Лит	Масса	Масштаб
	47,8	1:10
Лист	Листов 1	

ЛАТГИПРОПРОМ

Копировал А4 Формат А4

Альбом 2.10 листы /
Типовой проект 903-1-224.86

Формат	Зона	Поз	Обозначение	Наименование	Кол	Примечание
				Документация		
А3			64.87.03.300 СБ	Сборочный чертеж		
				Детали		
А4		1	64.87.03.301	Стенка	1	
А4		2	64.87.03.302	Стенка	1	
Б4		3	64.87.03.303	Стенка		
				Лист 3 ГОСТ 19903-74 / ВСт3сп3 ГОСТ 16523-70	2	13,2 кг
				Материалы		
		4		Полоса 5×50-ГОСТ 103-76 / ВСт3сп3 ГОСТ 535-79	5,5	м

Инв. № подл. | Подпись и дата | Взам. инв. № | Инв. № дубл. | Подпись и дата | Инв. № подл.

Изм.	Лист	№ докум.	Подпись	Дата
Разраб.		Богданова		
Пров.		Зилгалвис		
Н. контр.		Колпец		
Утв.				

64.87.03.300

Колено

Лит	Лист	Листов
		1

ЛАТГИПРОПРОМ

Копировал А4 Формат А4

64.87.03.300СБ

Альбом 2.10 часть 1

Типовой проект 903-1-224.86

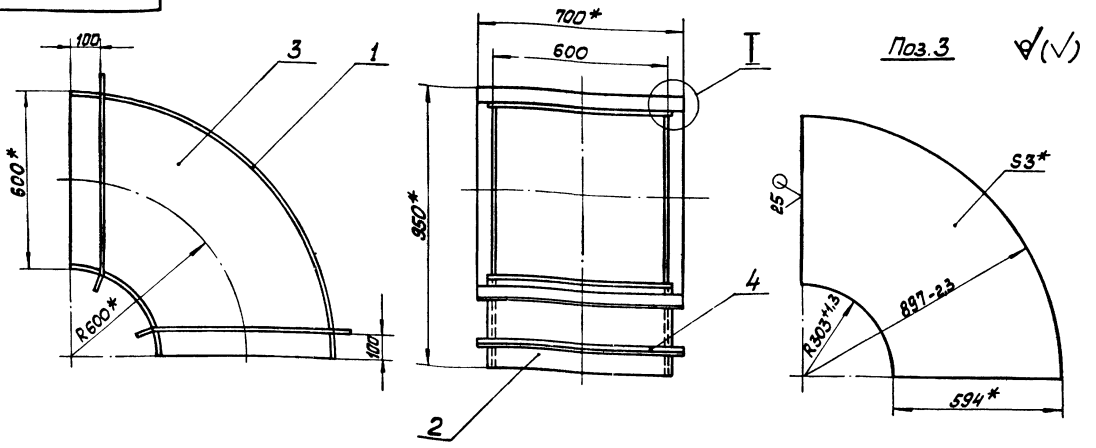

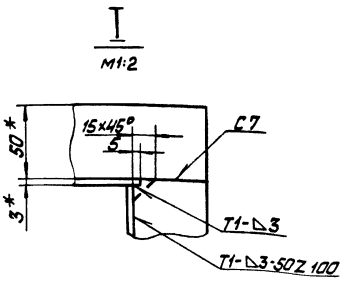

1. * Размеры для справок.
2. $\pm\frac{IT14}{2}$
3. Сварные швы по ГОСТ 5264-80.

					64.87.03.300 СБ			
Изм.	Лист	№ докум.	Подп.	Дата	Колено	Лит.	Масса	Масштаб
Разраб.		Богданова					64,3	1:10
Пров.		Зилгалвис				Лист	Листов 1	
Т.контр.						ЛАТГИПРОПРОМ		
Н.контр.		Колмец						
Утв.								

Копировал [signature] Формат А3

64.87.03.301

Альбом 2.10 часть 1

Типовой проект 903-1-224.86

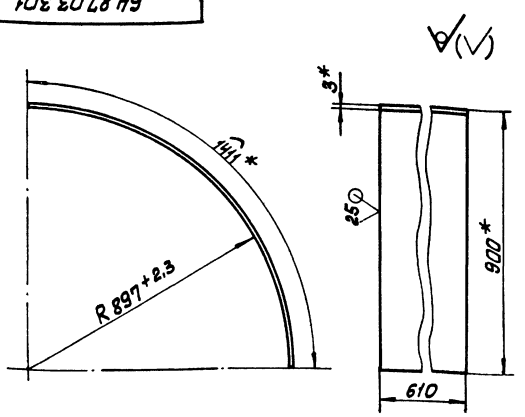

1. * Размеры для справок.
2. $\pm\frac{IT14}{2}$

					64.87.03.301			
Изм.	Лист	№ докум.	Подп.	Дата	Стенка	Лит.	Масса	Масштаб
Разраб.		Богданова					20,27	1:10
Пров.		Зилгалвис				Лист	Листов 1	
Т.контр.						ЛАТГИПРОПРОМ		
Н.контр.		Колмец			Лист 3 ГОСТ 19903-74 ВСт3сп3 ГОСТ 16523-70			
Утв.								

Копировал [signature] Формат А4

64.87.03.302

Альбом 2.10 часть 1

Типовой проект 903-1-224.86

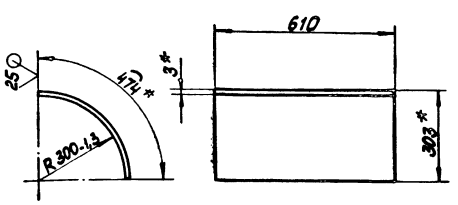

1. * Размеры для справок.
2. $\pm\frac{IT14}{2}$

					64.87.03.302			
Изм.	Лист	№ докум.	Подп.	Дата	Стенка	Лит.	Масса	Масштаб
Разраб.		Богданова					6,81	1:10
Пров.		Зилгалвис				Лист	Листов 1	
Т.контр.						ЛАТГИПРОПРОМ		
Н.контр.		Колмец			Лист 3 ГОСТ 19903-74 ВСт3сп3 ГОСТ 16523-70			
Утв.								

Копировал [signature] Формат А4

Типовой проект 903-1-224.86 Альбом 2.10 часть 1

Формат	Зона	Поз.	Обозначение	Наименование	Кол.	Примечание
				Документация		
А3			64.87.03.400 СБ	Сборочный чертеж		
				Детали		
Б4		1	64.87.03.401	Стенка		
				Лист 3 ГОСТ 19903-74 / ВСт3сп3 ГОСТ 16523-70		
				610 ± 0,875 × 1170 ± 1,3 мм	2	16,81 кг
Б4		2	64.87.03.402	Стенка		
				Лист 3 ГОСТ 19903-74 / ВСт3сп3 ГОСТ 16523-70		
				594 ± 0,875 × 1170 ± 1,3 мм	2	16,37 кг
				Материалы		
		3		Полоса 5×50-ГОСТ 103-76 / ВСт3сп3 ГОСТ 535-79	5,5	м

Инв. № подл. | Подпись и дата | Взам. инв. № | Инв. № дубл. | Подпись и дата

Изм.	Лист	№ докум.	Подпись	Дата
Разраб.		Богданова		
Пров.		Зингальчик		
Н. контр.		Колмец		
Утв.				

64.87.03.400

Короб

Лит. | Масса | Масштаб

Лист | Листов

ЛАТГИПРОПРОМ

Копировал | Формат А4

Типовой проект 903-1-224.86 Альбом 2.10 часть 1

Формат	Зона	Поз.	Обозначение	Наименование	Кол.	Примечание
				Документация		
А3			64.87.03.500 СБ	Сборочный чертеж		
				Детали		
Б4		1	64.87.03.501	Стенка		
				Лист 3 ГОСТ 19903-74 / ВСт3сп3 ГОСТ 16523-70	2	2,2 кг
Б4		2	64.87.03.502	Стенка		
				Лист 3 ГОСТ 19903-74 / ВСт3сп3 ГОСТ 16523-70	1	3,38 кг
Б4		3	64.87.03.503	Стенка		
				Лист 3 ГОСТ 19903-74 / ВСт3сп3 ГОСТ 16523-70	1	1,14 кг
				Материалы		
		4		Полоса 5×50-ГОСТ 103-76 / ВСт3сп3 ГОСТ 535-79	3	м

Инв. № подл. | Подпись и дата | Взам. инв. № | Инв. № дубл. | Подпись и дата

Изм.	Лист	№ докум.	Подпись	Дата
Разраб.		Богданова		
Пров.		Зингальчик		
Н. контр.		Колмец		
Утв.				

64.87.03.500

Колено

Лит. | Масса | Масштаб

Лист | Листов 1

ЛАТГИПРОПРОМ

Копировал | Формат А4

Типовой проект 903-1-224.86 Альбом 2.10 часть 1

64.87.03.400 СБ

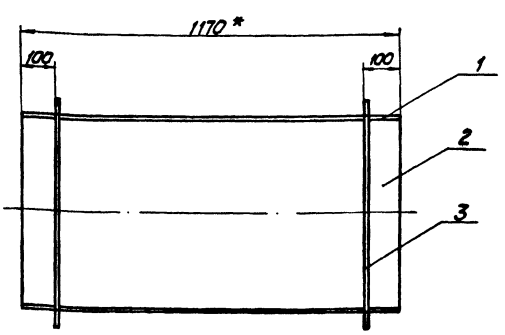

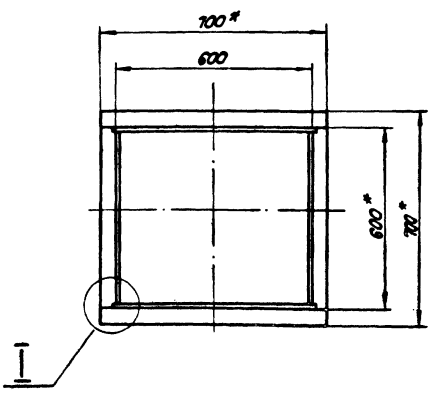

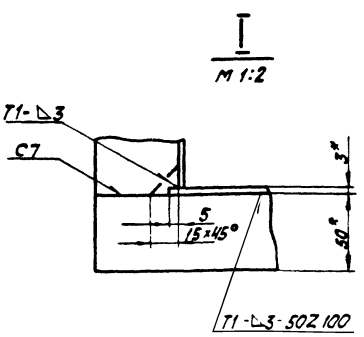

1. * Размеры для справок.
2. ± IT14/2.
3. Обработка поверхностей реза деталей 64 ▽29.
4. Сварные швы по ГОСТ 5264-80.

Инв. № подл. | Подпись и дата | Взам. инв. № | Инв. № дубл. | Подпись и дата

Изм.	Лист	№ докум.	Подпись	Дата
Разраб.		Богданова		
Пров.		Зингальчик		
Т. контр.				
Н. контр.		Колмец		
Утв.				

64.87.03.400 СБ

Короб

Лит. | Масса | Масштаб

77,1 | 1:10

Лист | Листов 1

ЛАТГИПРОПРОМ

Копировал | Формат А3

Альбом 2.10 часть 1

Типовой проект 903-1-224.86

64.87.03.500СБ

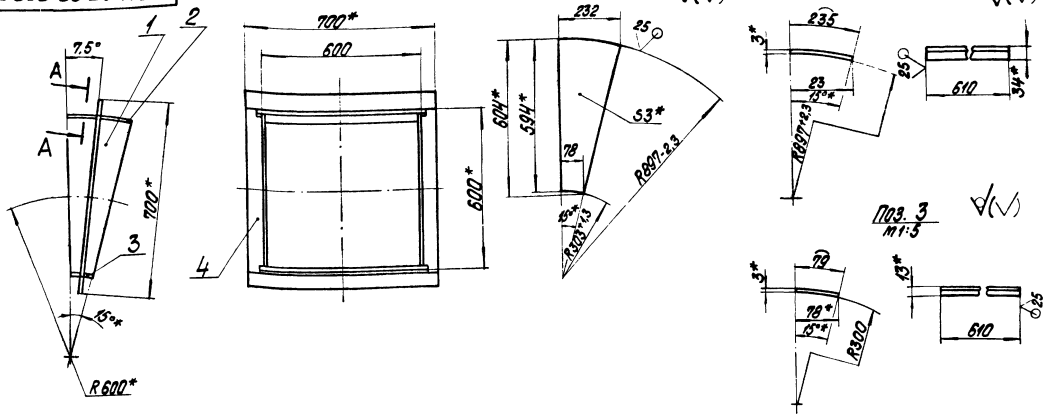

1.* Размеры для справок.
2. $\pm\frac{IT14}{2}$.
3. Сварные швы по ГОСТ 5264-80.

А-А
М1:2 повернуто

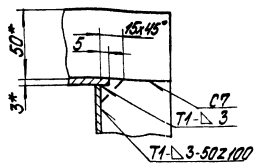

Изм.	Лист	№ докум.	Подпись	Дата	64.87.03.500СБ			
Разраб.		Богданова			Колено	Лит.	Масса	Масштаб
Пров.		Зилгалвис					14,8	1:10
Т.контр.						Лист	Листов 1	
Н.контр.		Колмец				ЛАТГИПРОПРОМ		
Утв.								

Копировал

Формат А3

Альбом 2.10 часть 1

Типовой проект 903-1-224.86

Формат	Зона	Поз.	Обозначение	Наименование	Кол.	Примечание
				Документация		
А3			64.87.03.600СБ	Сборочный чертеж		
				Детали		
А4		1	64.87.03.601	Стенка	2	
Б4		2	64.87.03.602	Стенка		
				Лист 3 ГОСТ 19903-74 / ВСт3сп3 ГОСТ 16523-70	2	22,8 кг
Б4		3	64.87.03.603	Полка		
				Уголок 40x40x4-Б-ГОСТ 8509-72 / ВСт3сп3 ГОСТ 535-79		
				L = 428±0,775 мм	2	1,04 кг
Б4		4	64.87.03.604	Полка		
				Уголок 40x40x4-Б-ГОСТ 8509-72 / ВСт3сп3 ГОСТ 535-79		
				L = 460-1,55 мм	2	1,11 кг
				Материалы		
				Полоса 5x50-ГОСТ 103-76 / ВСт3сп3 ГОСТ 535-76	3	м

Изм.	Лист	№ докум.	Подпись	Дата	64.87.03.600			
Разраб.		Богданова			Переход	Лит.	Лист	Листов 1
Пров.		Зилгалвис				ЛАТГИПРОПРОМ		
Т.контр.								
Н.контр.		Колмец						
Утв.								

Копировал

Формат А4

Альбом 2.10 часть 1

Типовой проект 903-1-224.86

64.87.03.601

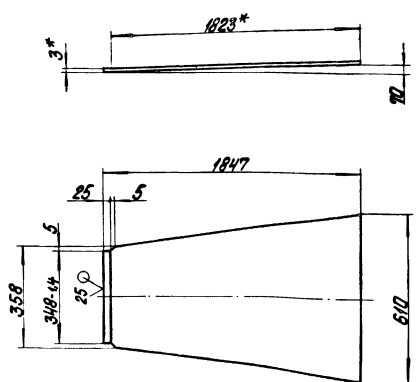

1.* Размеры для справок.
2. $\pm\frac{IT14}{2}$.

Изм.	Лист	№ докум.	Подпись	Дата	64.87.03.601			
Разраб.		Богданова			Стенка	Лит.	Масса	Масштаб
Пров.		Зилгалвис					21,2	1:20
Т.контр.						Лист	Листов 1	
Н.контр.		Колмец			Лист 3 ГОСТ 19903-74 / ВСт3сп3 ГОСТ 16523-70	ЛАТГИПРОПРОМ		
Утв.								

Копировал

Формат А4

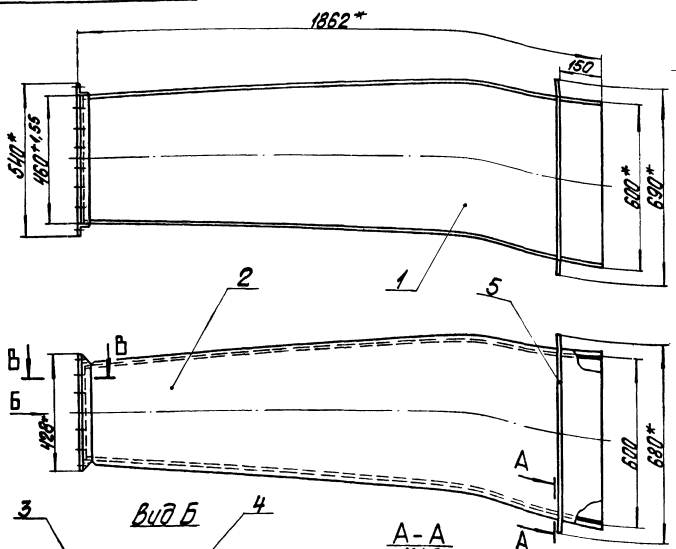

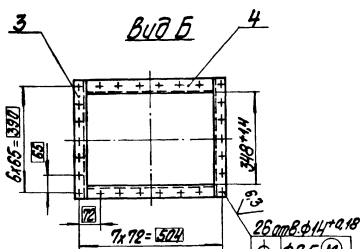

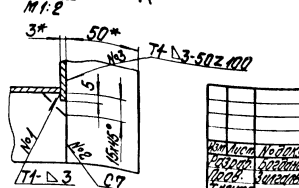

Изм.	Лист.	№ докум.	Подпись	Дата	64.87.03.600СБ				
Разраб.		Средняков			Переход	Лит.	Масса	Масштаб	
Пров.		Зигалов					98,2	1:10	
Т.контр.						Лист	Листов 1		
Н.контр.		Коллец				ЛАТГИПРОПРОМ			
Утв.									

Копировал Формат А3

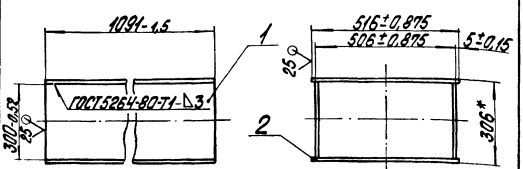

*Размер для справок.

Формат	Зона	Поз.	Обозначение	Наименование	Кол.	Примечание
				Детали		
Б4		1	64.86.05.001	Стенка		
				Лист 3 ГОСТ 19903-74 / ВСт3сп3 ГОСТ 16523-70	2	7,71 кг
Б4		2	64.86.05.002	Стенка		
				Лист 3 ГОСТ 19903-74 / ВСт3сп3 ГОСТ 16523-70	2	13,26 кг

Изм.	Лист.	№ докум.	Подпись	Дата	64.86.05.000				
Разраб.		Средняков			Патрубок	Лит.	Масса	Масштаб	
Пров.		Зигалов					42	1:10	
Т.контр.						Лист	Листов 1		
Н.контр.		Коллец				ЛАТГИПРОПРОМ			
Утв.									

Копировал Формат А4

Формат	Зона	Поз.	Обозначение	Наименование	Кол.	Примечание
				Документация		
А3			64.86.06.000СБ	Сборочный чертеж		
				Сборочные единицы		
Б4		1	64.86.04.100	Фланец	1	
				Детали		
Б4		2	64.86.04.001	Стенка	2	
Б4		3	64.86.04.002	Стенка	1	
Б4		4	64.86.04.003	Стенка	1	

Инв. № подл. | Подпись и дата | Взам. инв. №

Изм.	Лист.	№ докум.	Подпись	Дата	64.86.06.000				
Разраб.		Средняков			Колена	Лит.	Лист	Листов	
Пров.		Зигалов						1	
Н.контр.		Коллец				ЛАТГИПРОПРОМ			
Утв.									

Копировал Формат А4

64.86.06.000СБ

Альбом 2.80 часть 1

Типовой проект 903-1-224.86

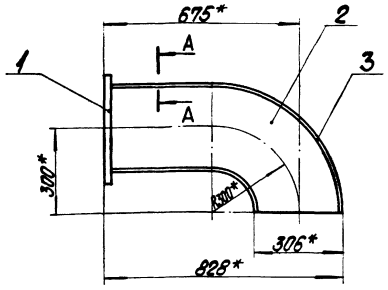

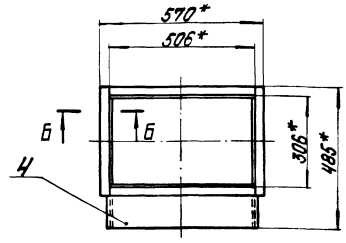

А – А
М 1:1

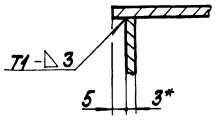

Б – Б
М 1:1

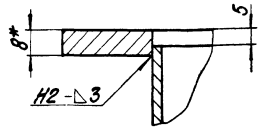

1.* Размеры для справок.
2. $\pm\frac{1T14}{2}$.
3. Сварные швы по ГОСТ 5264-80.

Изм.	Лист	№ докум.	Подпись	Дата	64.86.06.000СБ				
Разраб.		Бредихина			Колено	Лит.	Масса	Масштаб	
Пров.		Зигалина					36	1:10	
Т.контр.						Лист	Листов 1		
Н.контр.		Коллец				ЛАТГИПРОПРОМ			
Утв.									

Копировал

Формат А3

64.86.04.000

Альбом 2.80 часть 1

Типовой проект 903-1-224.86

Формат	Зона	Поз.	Обозначение	Наименование	Кол.	Примечание
				Документация		
А3			64.86.04.000СБ	Сборочный чертеж		
				Сборочные единицы		
А4		1	64.86.04.100	Фланец	1	
				Детали		
А4		2	64.86.04.001	Стенка	2	
А4		3	64.86.04.002	Стенка	1	
А4		4	64.86.04.003	Стенка	1	
Б1		5	64.86.04.004	Стенка		
				Лист 3 ГОСТ 19903-74 / Вст3сп3 ГОСТ 16523-70		
				516±0,875×1251±1,3 мм	2	15,21 кг
Б1		6	64.86.04.005	Стенка		
				Лист 3 ГОСТ 19903-74 / Вст3сп3 ГОСТ 16523-70		
				300±0,65×1251±1,3 мм	2	8,84 кг

Изм.	Лист	№ докум.	Подпись	Дата	64.86.04.000				
Разраб.		Бредихина			Колено	Лит.	Масса	Масштаб	
Пров.		Зигалина						1:10	
Т.контр.						Лист	Листов 1		
Н.контр.		Коллец				ЛАТГИПРОПРОМ			
Утв.									

Копировал

Формат А4

64.86.04.001

Альбом 2.80 часть 1

Типовой проект 903-1-224.86

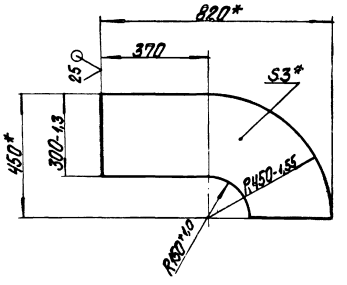

1.* Размеры для справок.
2. $\pm\frac{1T14}{2}$.

Изм.	Лист	№ докум.	Подпись	Дата	64.86.04.001				
Разраб.		Бредихина			Стенка	Лит.	Масса	Масштаб	
Пров.		Зигалина					5,95	1:10	
Т.контр.						Лист	Листов 1		
Н.контр.		Коллец			Лист 3 ГОСТ 19903-74 / Вст3сп3 ГПП1 16523-70	ЛАТГИПРОПРОМ			
Утв.									

Копировал

Формат А4

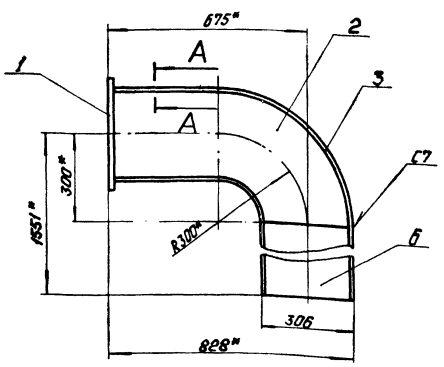

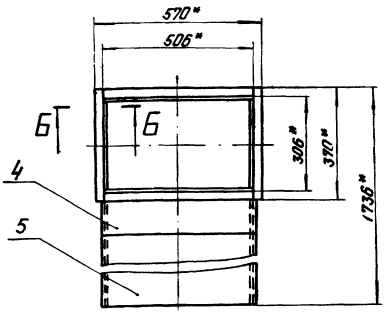

А–А
М1:1

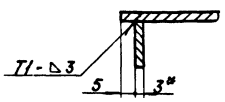

Б–Б
М1:1

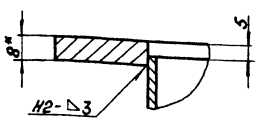

1.* Размеры для справок.
2. ± IT14/2.
3. Сварные швы по ГОСТ 5264-80.

Изм.	Лист	№ докум.	Подп.	Дата	64.86.04.000 СБ		
Разраб.		Богданова			Колено	Лит.	Масса	Масштаб
Пров.		Зилгалвис					84	1:10
Т.контр.						Лист	Листов 1
Н.контр.		Кольнец				ЛАТГИПРОПРОМ	
Утв.							

Копировал

Формат А3

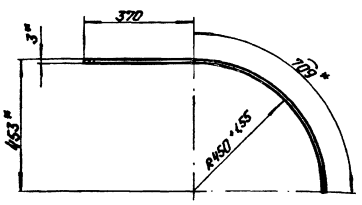

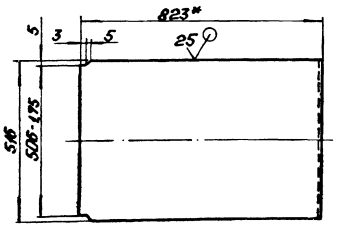

1.* Размеры для справок.
2. ± IT14/2.

Изм.	Лист	№ докум.	Подп.	Дата	64.86.04.002		
Разраб.		Богданова			Стенка	Лит.	Масса	Масштаб
Пров.		Зилгалвис					13,12	1:10
Т.контр.						Лист	Листов 1
Н.контр.		Кольнец				ЛАТГИПРОПРОМ	
Утв.							

Лист 3 ГОСТ 19903-74 Вст3сп3 ГОСТ 16523-70

Формат А4

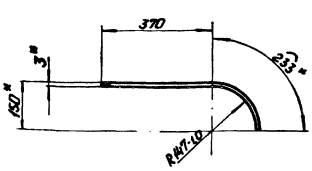

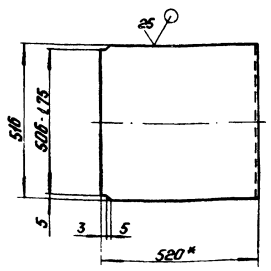

1.* Размеры для справок.
2. ± IT14/2.

Изм.	Лист	№ докум.	Подп.	Дата	64.86.04.003		
Разраб.		Богданова			Стенка	Лит.	Масса	Масштаб
Пров.		Зилгалвис					7,33	1:10
Т.контр.						Лист	Листов 1
Н.контр.		Кольнец				ЛАТГИПРОПРОМ	
Утв.							

Лист 3 ГОСТ 19903-74 Вст3сп3 ГОСТ 16523-70

Копировал

Формат А4

Альбом 2,10 часть 1

Типовой проект 903-1-224.86

97.000.20.88 Н9

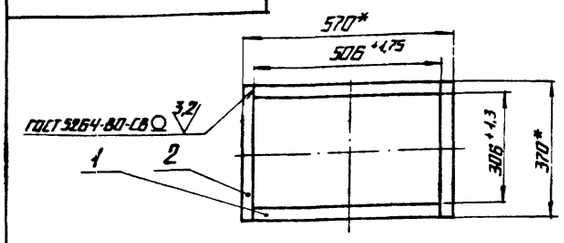

1.* Размеры для справок.

2. ± IT14/2.

Формат	Зона	Поз.	Обозначение	Наименование	Кол.	Примечание
				Детали		
Б4		1	Б4.86.04.101	Полка		
				Полоса 32×8 ГОСТ 103-76 / Вст3сп3 ГОСТ 535-79		
				L=506-1,75 мм	2	1,02 кг
Б4		2	Б4.86.04.102	Полка		
				Полоса 32×8 ГОСТ 103-76 / Вст3сп3 ГОСТ 535-79		
				L=370±0,7 мм	2	0,75 кг

Б4.86.04.100

Изм.	Лист	№ докум.	Подп.	
Разраб.		Богданова		
Пров.		Зыгалвис		
Т.контр.				
Н.контр.		Колмец		
Утв.				

Фланец

Лит.	Масса	Масштаб
	3,54	1:10
Лист	Листов 1	

ЛАТГИПРОПРОМ

Копировал Формат А4

Альбом 2,10 часть 1

Типовой проект 903-1-224.86

Формат	Зона	Поз.	Обозначение	Наименование	Кол.	Примечание
				Документация		
А3			Б4.86.07.000СБ	Сборочный чертеж		
				Сборочные единицы		
А4		1	Б4.86.07.100	Патрубок	1	
А4		2	Б4.86.07.200	Колено	1	
А4		3	Б4.86.07.300	Короб	1	
А4		4	Б4.86.07.400	Колено	1	
А4		5	Б4.86.07.500	Короб	1	

Б4.86.07.000

Изм.	Лист	№ докум.	Подп.	Дата
Разраб.		Богданова		
Пров.		Зыгалвис		
Н.контр.		Колмец		
Утв.				

Колено

Лит.	Лист	Листов
		1

ЛАТГИПРОПРОМ

Копировал Формат А4

Альбом 2,10 часть 1

Типовой проект 903-1-224.86

97.000.20.88 Н9

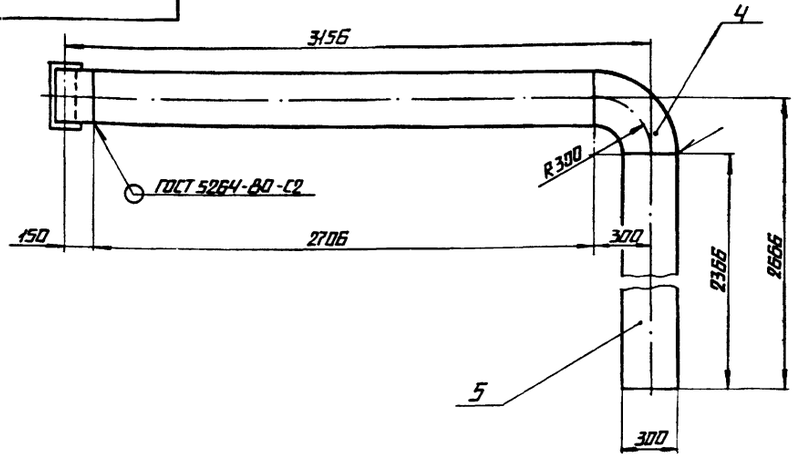

Вид А
М 1:5

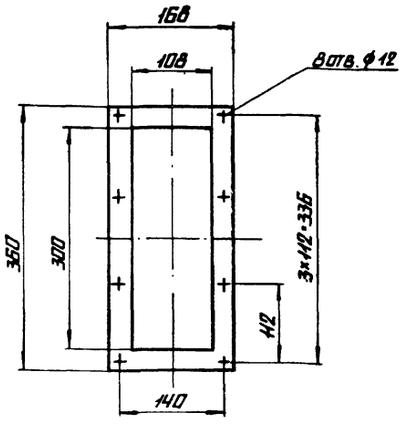

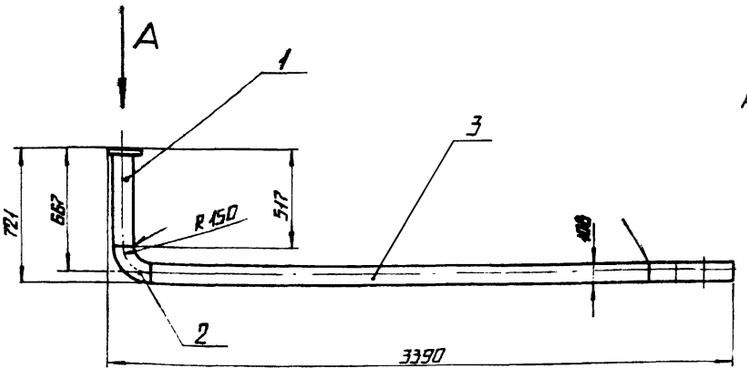

Размеры для справок

Б4.86.07.000СБ

Изм.	Лист	№ докум.	Подп.	Дата
Разраб.		Богданова		
Пров.		Зыгалвис		
Т.контр.				
Н.контр.		Колмец		
Утв.				

Колено

Лит.	Масса	Масштаб
	126,2	1:20
Лист	Листов 1	

ЛАТГИПРОПРОМ

Копировал Формат А3

Формат	Зона	Поз.	Обозначение	Наименование	Кол.	Примечание
				Документация		
А3			64.86.07.100 СБ	Сборочный чертеж		
				Детали		
Б4		1	64.86.07.101	Стенка		
				Лист 3 ГОСТ 19903-74 / Вст3сп3 ГОСТ 16523-70	2	1,42 кг
Б4		2	64.86.07.102	Стенка		
				Лист 3 ГОСТ 19903-74 / Вст3сп3 ГОСТ 16523-70		
				294-1,3 × 512±0,875 мм	2	3,55 кг
Б4		3	64.86.07.103	фланец		
				Лист 8 ГОСТ 19903-74 / Вст3сп3 ГОСТ 14637-79	1	1,76 кг

Изм.	Лист	№ докум.	Подп.	Дата
Разраб.		Богданова		
Пров.		Зилгалвис		
Н.контр.		Колмец		
Утв.				

64.86.07.100

Патрубок

Лит. | Лист | Листов

ЛАТГИПРОПРОМ

Копировал | Формат А4

Формат	Зона	Поз.	Обозначение	Наименование	Кол.	Примечание
				Документация		
А3			64.86.07.200 СБ	Сборочный чертеж		
				Детали		
Б4		1	64.86.07.201	Стенка		
				Лист 3 ГОСТ 19903-74 / Вст3сп3 ГОСТ 16523-70	1	1,86 кг
Б4		2	64.86.07.202	Стенка		
				Лист 3 ГОСТ 19903-74 / Вст3сп3 ГОСТ 16523-70	2	0,57 кг
Б4		3	64.86.07.203	Стенка		
				Лист 3 ГОСТ 19903-74 / Вст3сп3 ГОСТ 16523-70	1	3,87 кг

Изм.	Лист	№ докум.	Подп.	Дата
Разраб.		Богданова		
Пров.		Зилгалвис		
Н.контр.		Колмец		
Утв.				

64.86.07.200

Колено

Лит. | Лист | Листов 1

ЛАТГИПРОПРОМ

Копировал | Формат А4

64.86.07.100 СБ

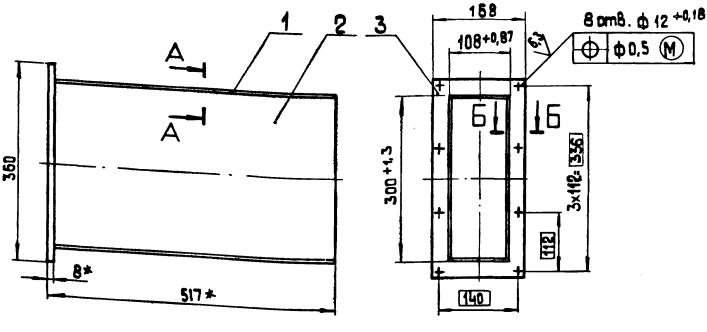

Поз. 1

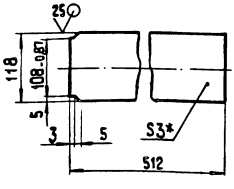

А – А
М 1:1

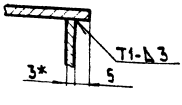

Б – Б
М 1:1

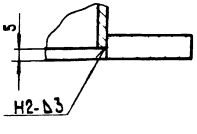

1.* Размеры для справок.
2. $\pm \frac{IT14}{2}$.
3. Обработка поверхностей реза деталей Б4 $\sqrt{25}$.
4. Сварные швы по ГОСТ 5264-80.

Изм.	Лист	№ докум.	Подп.	Дата
Разраб.		Богданова		
Пров.		Зилгалвис		
Т.контр.				
Н.контр.		Колмец		
Утв.				

64.86.07.100 СБ

Патрубок

Лит.	Масса	Масшт.
	11.7	1:5
Лист	Листов 1	

ЛАТГИПРОПРОМ

Копировал | Формат А3

64.86.07.200 СБ

Альбом 2.10 часть 1

Типовой проект 903-1-224.86

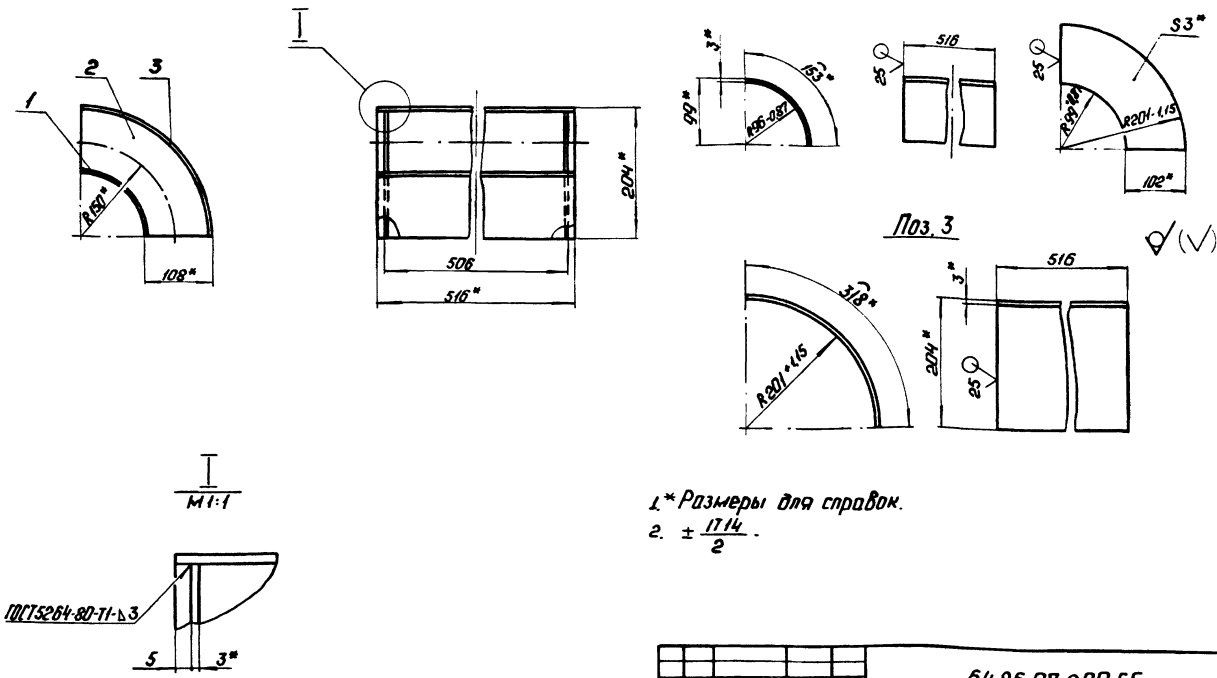

1.* Размеры для справок.

2. $\pm \frac{IT14}{2}$.

Изм.	Лист	№ докум.	Подп.	Дата	64.86.07.200 СБ			
Разраб.		Богданова			Колено	Лит.	Масса	Масштаб
Пров.		Зилгалвис					6,87	1:5
Т.контр.						Лист	Листов 1	
Н.контр.		Колмеи				ЛАТГИПРОПРОМ		
Утв.								

Копировал: Формат А3

64.86.07.300

Альбом 2.10 часть 1

Типовой проект 903-1-224.86

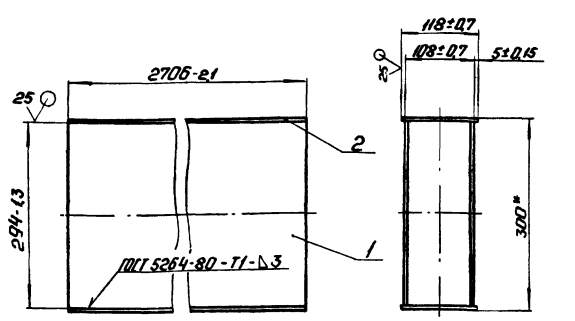

* Размер для справок.

Формат	Зона	Поз.	Обозначение	Наименование	Кол.	Примечание
				Детали		
64		1	64.86.07.301	Стенка		
				Лист 3ГОСТ 19903-74 / ВСт3сп3ГОСТ16523-70	2	18,74кг
64		2	64.86.07.302	Стенка		
				Лист 3ГОСТ 19903-74 / ВСт3сп3ГОСТ16523-70	2	7,52кг

Изм.	Лист	№ докум.	Подп.	Дата	64.86.07.300			
Разраб.		Богданова			Короб	Лит.	Масса	Масштаб
Пров.		Зилгалвис					52,52	1:5
Т.контр.						Лист	Листов 1	
Н.контр.		Колмеи				ЛАТГИПРОПРОМ		
Утв.								

Копировал: Формат А4

Альбом 2.10 часть 1

Типовой проект 903-1-224.86

Формат	Зона	Поз.	Обозначение	Наименование	Кол.	Примечание
				Документация		
А3			64.86.07.400 СБ	Сборочный чертеж		
				Детали		
64		1	64.86.07.401	Стенка		
				Лист 3ГОСТ 19903-74 / ВСт3сп3ГОСТ16523-70	1	0,65кг
64		2	64.86.07.402	Стенка		
				Лист 3ГОСТ 19903-74 / ВСт3сп3ГОСТ16523-70	2	3,27кг
64		3	64.86.07.403	Стенка		
				Лист 3ГОСТ 19903-74 / ВСт3сп3ГОСТ16523-70	1	1,97кг

Подп. и дата | Инв. № дубл. | Взам. инв. № | Подп. и дата | Инв. № подл.

Изм.	Лист	№ докум.	Подп.	Дата	64.86.07.400			
Разраб.		Богданова			Колено	Лит.	Лист	Листов
Пров.		Зилгалвис						1
Н.контр.		Колмеи				ЛАТГИПРОПРОМ		
Утв.								

Копировал: Формат А4

64.86.07.400 СБ

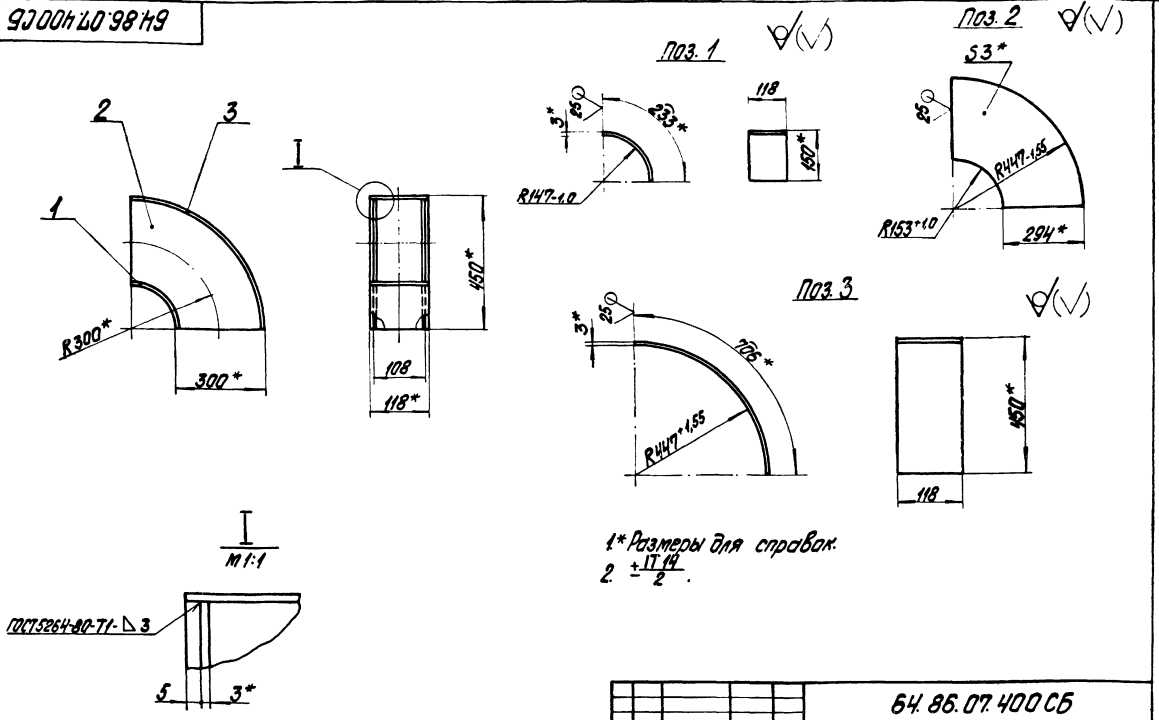

1* Размеры для справок.
2. $\pm\frac{IT\,14}{2}$.

					64.86.07.400 СБ			
Изм.	Лист	№ докум.	Подпись	Дата	Колено	Лит	Масса	Масштаб
Разраб.		Богданова					9,16	1:10
Пров.		Зигалвис				Лист	Листов 1	
Т. контр.						ЛАТГИПРОПРОМ		
Н. контр.		Колмец						
Утв.								

Копировал [illegible] Формат А3

64.86.07.500 СБ

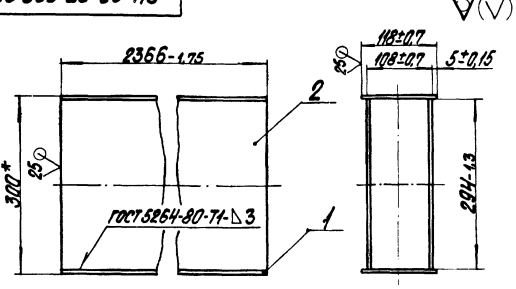

* Размер для справок.

Формат	Зона	Поз.	Обозначение	Наименование	Кол.	Примечание
				Детали		
БЧ		1	64.86.07.501	Стенка		
				Лист 3 ГОСТ 19903-74 ВСт3сп3 ГОСТ 16523-70	2	6,58 кг
БЧ		2	64.86.07.502	Стенка		
				Лист 3 ГОСТ 19903-74 ВСт3сп3 ГОСТ 16523-70	2	16,39 кг

					64.86.07.500			
Изм.	Лист	№ докум.	Подпись	Дата	Короб	Лит	Масса	Масштаб
Разраб.		Богданова					45,94	1:5
Пров.		Зигалвис				Лист	Листов 1	
Т. контр.						ЛАТГИПРОПРОМ		
Н. контр.		Колмец						
Утв.								

Копировал [illegible] Формат А4

Альбом 2.10 часть 1

Типовой проект 903-1-224.86

Формат	Зона	Поз.	Обозначение	Наименование	Кол.	Примечание
				Документация		
А4			64.86.08.000 СБ	Сборочный чертеж		
				Детали		
БЧ		1	64.86.08.001	Стойка		
				Лист 10 ГОСТ 19903-74 ВСт3сп3 ГОСТ 14637-79	1	35 кг
БЧ		2	64.86.08.002	Пластина		
				Лист 10 ГОСТ 19903-74 ВСт3сп3 ГОСТ 14637-79		
				145±0,5×715±1,0 мм	2	8,14 кг
БЧ		3	64.86.08.003	Плита		
				Лист 10 ГОСТ 19903-74 ВСт3сп3 ГОСТ 14637-79		
				300±0,65×600±0,875 мм	1	14,15 кг

					64.86.08.000			
Изм.	Лист	№ докум.	Подпись	Дата	Опора	Лит	Лист	Листов 1
Разраб.		Богданова						
Пров.		Зигалвис				ЛАТГИПРОПРОМ		
Н. контр.		Колмец						
Утв.								

Копировал [illegible] Формат А4

64.86.08.000 СБ

Поз. 1

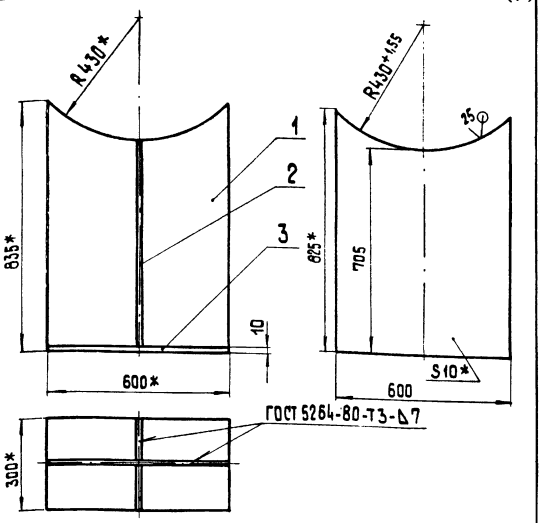

1*. Размеры для справок*

2. $\pm\frac{IT14}{2}$.

3. Обработка поверхностей реза деталей Б Ч $\sqrt{25}$.

Изм.	Лист	№ докум.	Подп.	Дата
Разраб.		Богданова		
Пров.		Зилгалвис		
Т.контр.				
Н.контр.		Колмец		
Утв.				

64.86.08.000 СБ

Опора

Лит.	Масса	Масшт.
	65,5	1:10

Лист Листов 1

ЛАТГИПРОПРОМ

Копировал

Формат А4

Формат	Зона	Поз.	Обозначение	Наименование	Кол.	Примечание
				Документация		
А4			64.86.09.000 СБ	Сборочный чертеж		
				Детали		
Б Ч		1	64.86.09.001	Распорка		
				Швеллер 10-ГОСТ 8240-72 Ст3сп3 ГОСТ 535-79	1	6,43 кг
Б Ч		2	64.86.09.002	Кронштейн		
				Швеллер 10-ГОСТ 8240-72 Ст3сп3 ГОСТ 535-79		
				L = 700 ± 1,0 мм	1	6,02 кг

Изм.	Лист	№ докум.	Подп.	Дата
Разраб.		Богданова		
Пров.		Зилгалвис		
Н.контр.		Колмец		
Утв.				

64.86.09.000

Опора

Лит.	Лист	Листов

ЛАТГИПРОПРОМ

Копировал

Формат А4

64.86.09.000 СБ

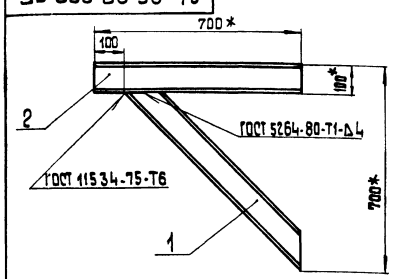

Поз. 1

$\sqrt{25}$

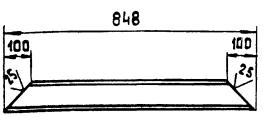

1*Размеры для справок.

2. $\pm\frac{IT14}{2}$.

3. Обработка поверхностей реза деталей Б Ч $\sqrt{25}$

Изм.	Лист	№ докум.	Подп.	Дата
Разраб.		Богданова		
Пров.		Зилгалвис		
Т.контр.				
Н.контр.		Колмец		
Утв.				

64.86.09.000 СБ

Опора

Лит.	Масса	Масшт.
	12,45	1:10

Лист Листов 1

ЛАТГИПРОПРОМ

Копировал

Формат А4

Формат	Зона	Поз.	Обозначение	Наименование	Кол.	Примечание
				Документация		
А4			64.86.10.000 СБ	Сборочный чертеж		
				Детали		
Б Ч		1	64.86.10.001	Косынка		
				Лист 10 ГОСТ 19903-74 Ст3сп3 ГОСТ 14637-79	2	2,3 кг
Б Ч		2	64.86.10.002	Стойка		
				Лист 10 ГОСТ 19903-74 Ст3сп3 ГОСТ 14637-79		
				300 ± 0,65 × 300 ± 0,65 мм	1	7,07 кг
Б Ч		3	64.86.10.003	П.лита		
				Лист 10 ГОСТ 19903-74 Ст3сп3 ГОСТ 14637-79		
				220 ± 0,575 × 300 ± 0,65 мм	1	5,19 кг

Изм.	Лист	№ докум.	Подп.	Дата
Разраб.		Богданова		
Пров.		Зилгалвис		
Н.контр.		Колмец		
Утв.				

64.86.10.000

Лапа

Лит.	Лист	Листов
	1	

ЛАТГИПРОПРОМ

Копировал

Формат А4

64.86.10.000 СБ

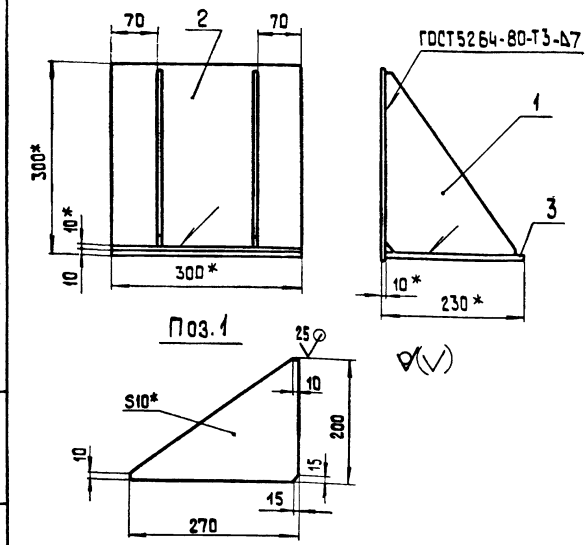

Поз. 1

1.* Размеры для справок.

2. $\pm\frac{IT14}{2}$.

3. Обработки поверхностей реза деталей Бч $\frac{25}{}$.

Изм.	Лист	№ докум.	Подп.	Дата
Разраб.		Богданова		
Пров.		Зилгалвис		
Т.контр.				
Н.контр.		Колмец		
Утв.				

64.86.10.000 СБ

Лапа

Лит.	Масса	Масшт.
	16,9	1:5

Лист Листов 1

ЛАТГИПРОПРОМ

Копировал Формат А4

Формат	Зона	Поз.	Обозначение	Наименование	Кол.	Примечание
				Документация		
А3			65.118.01.000 СБ	Сборочный чертеж		
				Сборочные единицы		
А2		1	65.118.01.100	Переход	1	
А2		2	65.118.01.200	Колено	1	

Изм.	Лист	№ докум.	Подп.	Дата
Разраб.		Михайлова		
Пров.		Зилгалвис		
Т.контр.				
Н.контр.		Колмец		
Утв.				

65.118.01.000

Колено

Лит.	Лист	Листов
		1

ЛАТГИПРОПРОМ

Копировал Формат А4

65.118.01.000 СБ

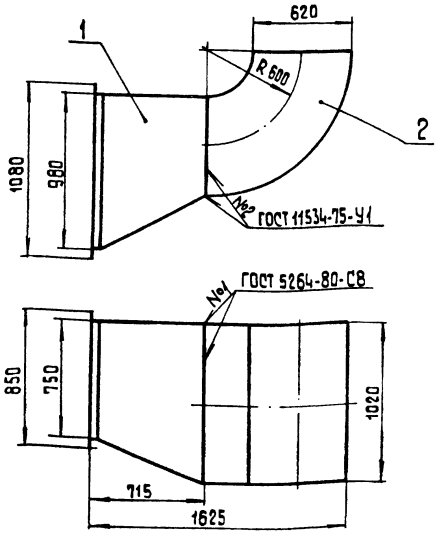

Размеры для справок

Изм.	Лист	№ докум.	Подп.	Дата
Разраб.		Михайлова		
Пров.		Зилгалвис		
Т.контр.				
Н.контр.		Колмец		
Утв.				

65.118.01.000 СБ

Колено

Лит.	Масса	Масшт.
	251.5	1:20

Лист Листов 1

ЛАТГИПРОПРОМ

Копировал Формат А4

Формат	Зона	Поз.	Обозначение	Наименование	Кол.	Примечание
				Документация		
А3			65.118.01.100 СБ	Сборочный чертеж		
				Детали		
А4		1	65.118.01.101	Стенка	1	
А4		2	65.118.01.102	Стенка	1	
А4		3	65.118.01.103	Стенка	1	
А4		4	65.118.01.104	Стенка	1	
А4		5	65.118.01.105	Полка		
				Уголок 50×50×5-Б-ГОСТ 8509-72 Ст3сп3 ГОСТ 535-79		
				L = 980-2,3 мм	2	3,7 кг
Б4		6	65.118.01.106	Полка		
				Уголок 50×50×5-Б-ГОСТ 8509-72 Ст3сп3 ГОСТ 535-79		
				L = 850 ± 1 мм	2	3,21 кг
				Материалы		
		7		Полоса 5×50-ГОСТ 103-76 Ст3сп3 ГОСТ 535-79	3,3	м

Изм.	Лист	№ докум.	Подп.	Дата
Разраб.		Михайлова		
Пров.		Зилгалвис		
Т.контр.				
Н.контр.		Колмец		
Утв.				

65.118.01.100

Переход

Лит.	Лист	Листов
		1

ЛАТГИПРОПРОМ

Копировал Формат А4

65.118.01.100СБ

Типовой проект 903-1-224.86 Альбом 2. 10 часть

Инв.№ подл. | Подп. и дата | Взам. инв.№ | Инв.№ дубл. | Подп. и дата

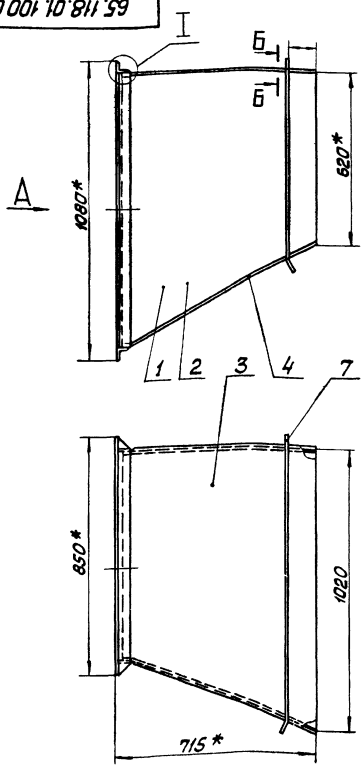

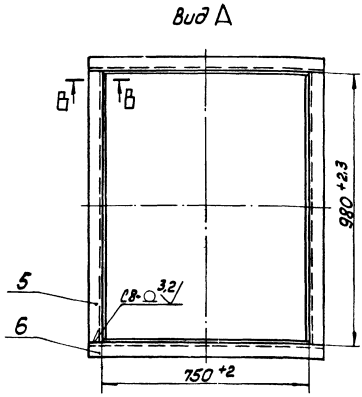

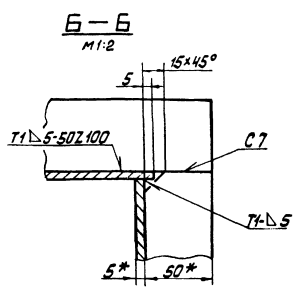

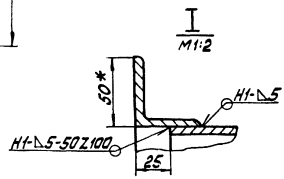

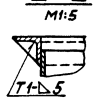

1 * Размеры для справок.

2 $\pm \frac{IT14}{2}$

3 Обработка поверхностей реза деталей Б4 $\sqrt{25}$

4. Сварные швы по ГОСТ 5264-80.

						65.118.01.100СБ			
Изм.	Лист	№ докум.	Подп.	Дата	Перекод	Лит	Масса	Масштаб	
Разраб.		Михайлова					116,5	1:10	
Пров.		Зилгалвис				Лист	Листов 1		
Т.контр.						ЛАТГИПРОПРОМ			
Н.контр.		Коллтец							
Утв.									

Копировал Формат А3

65.118.01.101

Типовой проект 903-1-224.86 Альбом 2. 10 часть

Инв.№ подл. | Подп. и дата | Взам. инв.№ | Инв.№ дубл. | Подп. и дата

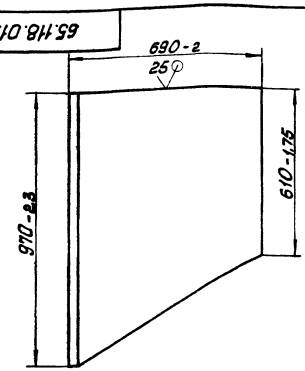

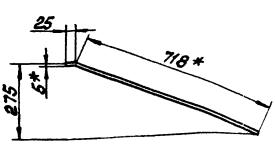

1. * Размеры для справок.

2. $\pm \frac{IT14}{2}$

						65.118.01.101			
Изм.	Лист	№ докум.	Подп.	Дата	Стенка	Лит	Масса	Масштаб	
Разраб.		Михайлова					23,22	1:10	
Пров.		Зилгалвис				Лист	Листов 1		
Т.контр.						ЛАТГИПРОПРОМ			
Н.контр.		Коллтец							
Утв.									

5 ГОСТ 19903-74
Лист 8Ст3сп3 ГОСТ 14637-79

Копировал Формат А4

65.118.01.102

Типовой проект 903-1-224.86 Альбом 2. 10 часть

Инв.№ подл. | Подп. и дата | Взам. инв.№ | Инв.№ дубл. | Подп. и дата

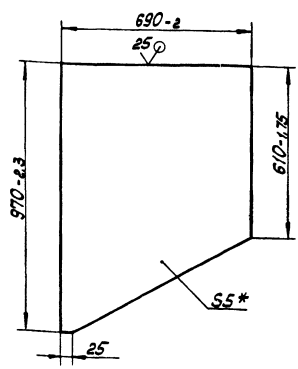

1 * Размер для справок

2 $\pm \frac{IT14}{2}$

						65.118.01.102			
Изм.	Лист	№ докум.	Подп.	Дата	Стенка	Лит	Масса	Масштаб	
Разраб.		Михайлова					21,58	1:10	
Пров.		Зилгалвис				Лист	Листов 1		
Т.контр.						ЛАТГИПРОПРОМ			
Н.контр.		Коллтец							
Утв.									

5 ГОСТ 19903-74
Лист 8Ст3сп3 ГОСТ 14637-79

Копировал Формат А4

Альбом 2.10 часть 1

Типовой проект 903-1-224.86

65.118.01.103

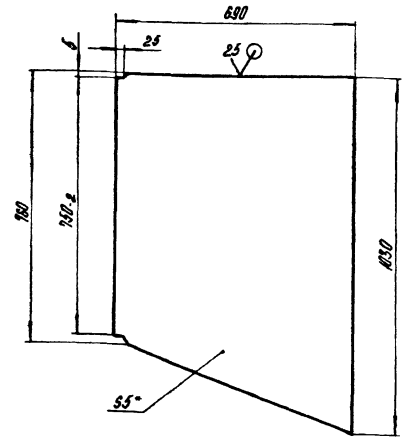

1.* Размер для справок.
2. ± $\frac{IT14}{2}$.

Изм	Лист	№ докум.	Подпись	Дата	65.118.01.103			
Разраб.		Михайлова			Стенка	Лит.	Масса	Масштаб
Пров.		Зилгалвис					24,1	1:10
Т.контр.						Лист	Листов 1	
Н.контр.		Колмец			Лист 5ГОСТ 19903-74 / ВСт3сп3ГОСТ14637-79	ЛАТГИПРОПРОМ		
Утв.								

Копировал А4 Формат А4

Альбом 2.10 часть 1

Типовой проект 903-1-224.86

65.118.01.104

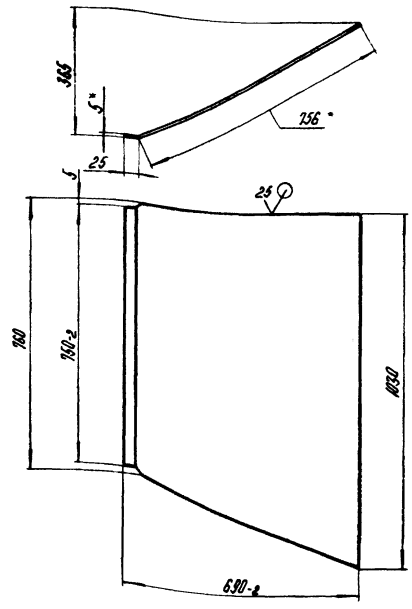

1.* Размеры для справок.
2. ± $\frac{IT14}{2}$.

Изм	Лист	№ докум.	Подпись	Дата	65.118.01.104			
Разраб.		Михайлова			Стенка	Лит.	Масса	Масштаб
Пров.		Зилгалвис					27,3	1:10
Т.контр.						Лист	Листов 1	
Н.контр.		Колмец			Лист 5ГОСТ 19903-74 / ВСт3сп3ГОСТ14637-79	ЛАТГИПРОПРОМ		
Утв.								

Копировал А4 Формат А4

Альбом 2.10 часть 1

Типовой проект 903-1-224.86

Формат	Зона	Поз.	Обозначение	Наименование	Кол.	Примечание
				Документация		
А3			65.118.01.200 СБ	Сборочный чертеж		
				Детали		
А4		1	65.118.01.201	Стенка	1	
А4		2	65.118.01.202	Стенка	1	
Б4		3	65.118.01.203	Боковина		
				Лист 5ГОСТ 19903-74 / ВСт3сп3ГОСТ14637-79	2	22,57 кг
				Материалы		
		4		Полоса 5×50-ГОСТ 103-76 / ВСт3сп3ГОСТ535-79	7	м

Изм	Лист	№ докум.	Подпись	Дата	65.118.01.200			
Разраб.		Михайлова			Колено	Лит.	Лист	Листов
Пров.		Зилгалвис						1
Н.контр.		Колмец				ЛАТГИПРОПРОМ		
Утв.								

Копировал А4 Формат А4

Альбом 2.10 часть 1

Типовой проект 903-1-224.86

65.118.01.201

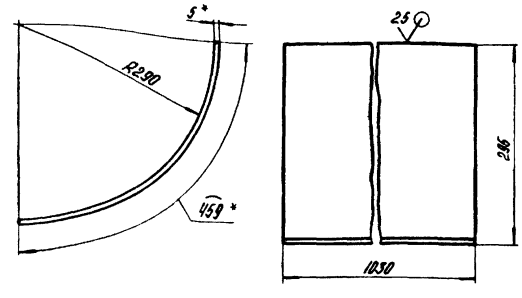

1.* Размеры для справок.
2. ± $\frac{IT14}{2}$.

Изм	Лист	№ докум.	Подпись	Дата	65.118.01.201			
Разраб.		Михайлова			Стенка	Лит.	Масса	Масштаб
Пров.		Зилгалвис					18,56	1:5
Т.контр.						Лист	Листов 1	
Н.контр.		Колмец			Лист 5ГОСТ 19903-74 / ВСт3сп3ГОСТ14637-79	ЛАТГИПРОПРОМ		
Утв.								

Копировал А4 Формат А4

65.118.01.200 СБ

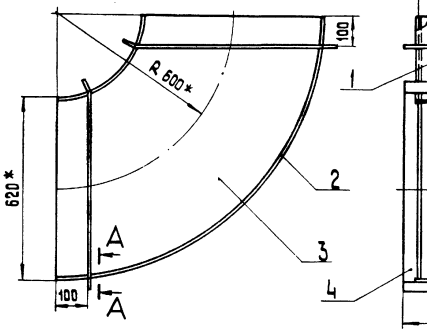

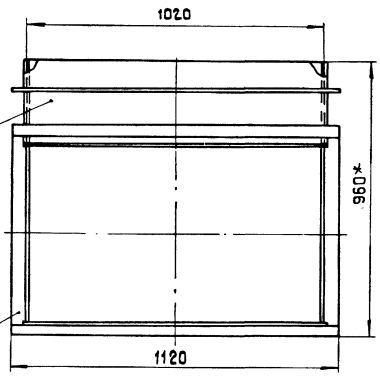

А-А
М 1:2

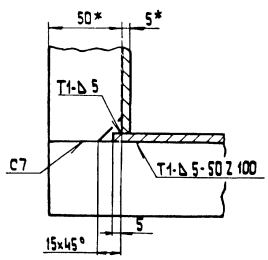

Поз.3

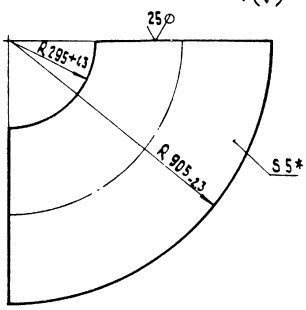

1* Размеры для справок.
2. ± IT14
3. Сварные швы по ГОСТ 5264-80.

						65.118.01.200 СБ		
Изм.	Лист	№ докум.	Подп.	Дата	Колено	Лит.	Масса	Масшт.
Разраб.		Михайлова					135	1:10
Пров.		Зилгалвис				Лист	Листов 1	
Т.контр.								
Н.контр.		Колмец			ЛАТГИПРОПРОМ			
Утв.								

Копировал 38 Формат А3

65.118.01.202

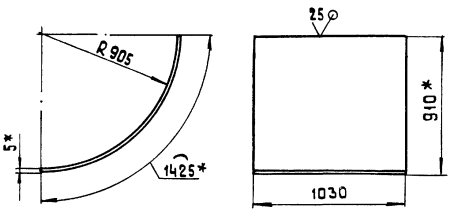

1.* Размеры для справок
2. $\pm\frac{IT14}{2}$.

						65.118.01.202		
Изм.	Лист	№ докум.	Подп.	Дата	Стенка	Лит.	Масса	Масшт.
Разраб.		Михайлова					57.61	1:20
Пров.		Зилгалвис				Лист	Листов 1	
Т.контр.								
Н.контр.		Колмец			ЛАТГИПРОПРОМ			
Утв.								

Лист 5 ГОСТ 19903-74 / В Ст3сп3 ГОСТ 14637-79

Копировал 38 Формат А4

Формат	Зона	Поз.	Обозначение	Наименование	Кол.	Примечание
				Документация		
А3			65.119.01.000 СБ	Сборочный чертеж		
				Сборочные единицы		
А4		1	65.119.01.100	Переход	1	
А4		2	65.118.02.200	Колено	1	
А4		3	65.119.01.200	Короб	1	
А4		4	65.119.01.300	Переход	1	
				Детали		
Б4		5	65.119.01.001	Патрубок		
				Труба 530х5 ГОСТ 10704-76 / В Ст3сп3 ГОСТ 10705-80		
				L = 180 ± 0,5 мм	1	11,65 кг

Инв.№ подл. | Подп. и дата | Взам.инв.№ | Инв.№ дубл. | Подп. и дата

						65.119.01.000		
Изм.	Лист	№ докум.	Подп.	Дата	Короб	Лит.	Лист	Листов
Разраб.		Кузьмин					1	
Пров.		Зилгалвис				ЛАТГИПРОПРОМ		
Н.контр.		Колмец						
Утв.								

Копировал 38 Формат А4

Формат	Зона	Поз.	Обозначение	Наименование	Кол.	Примечание
				Документация		
А3			65.119.01.100 СБ	Сборочный чертеж		
				Детали		
А4		1	65.119.01.101	Стенка	1	
		2	-01	Стенка	1	
А4		3	65.119.01.102	Стенка	2	
				Материалы		
		4		Полоса 5×50-ГОСТ 103-76 Вст3сп3 ГОСТ 535-79	6.6	м

Изм.	Лист	№ докум.	Подп.	Дата
Разраб.		Кузьмин		
Пров.		Зилгалвис		
Н.контр.		Колмец		
Утв.				

65.119.01.100

Переход

Лит. | Лист | Листов 1

ЛАТГИПРОПРОМ

Копировал | Формат А4

Типовой проект 903-1-224.86 Альбом 2.10 часть 1

Инв.№ подл. | Подп. и дата | Взам. инв.№ | Инв.№ дубл. | Подп. и дата

65.119.01.101

590-1,75

25

55*

L

610-1,75

Обозначение	L, мм	Вес, кг
65.119.01.101	1125	26,5
-01	1116	26,3

1.* Размер для справок.

2. $\pm \frac{IT14}{2}$.

Изм.	Лист	№ докум.	Подп.	Дата
Разраб.		Кузьмин		
Пров.		Зилгалвис		
Т.контр.				
Н.контр.		Колмец		
Утв.				

65.119.01.101

Стенка

Лит. | Масса: См. табл. | Масштаб: 1:10

Лист | Листов 1

ЛАТГИПРОПРОМ

Копировал | Формат А4

65.119.01.000СБ

1730

250

5

ГОСТ 5264-80-Т1-0,5

№1

3

4

500

480

454

R600

№2

1480

1579

979

600

1

620

1344

Ф 530

180

754

№2

ГОСТ 11534-75-У1

545

1020

ГОСТ 5264-80-С8

№1

2

1000

240

Размеры для справок.

Изм.	Лист	№ докум.	Подп.	Дата
Разраб.		Кузьмин		
Пров.		Зилгалвис		
Т.контр.				
Н.контр.		Колмец		
Утв.				

65.119.01 000 СБ

Короб

Лит. | Масса: 534,4 | Масштаб: 1:20

Лист | Листов 1

ЛАТГИПРОПРОМ

Копировал | Формат А3

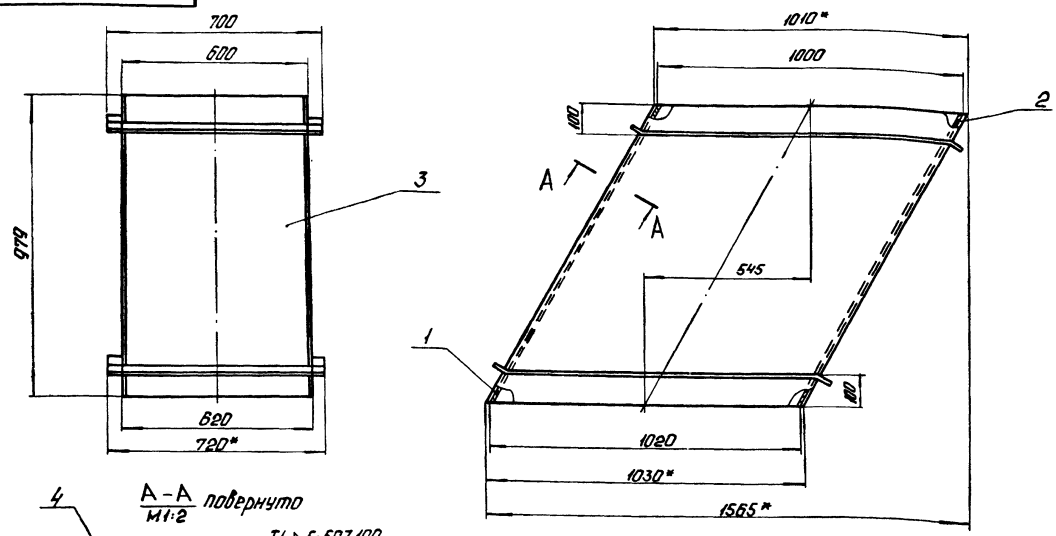

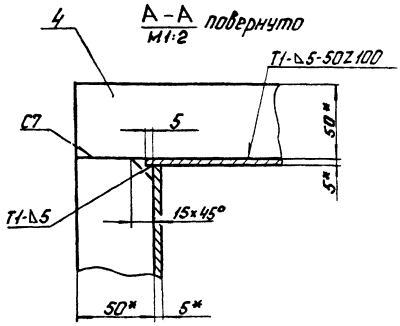

1* Размеры для справок.

2. ± IT14/2.

3. Сварные швы по ГОСТ 5264-80.

						65.119.01.100СБ		
Изм.	Лист	№ докум.	Подп.	Дата				
Разраб.		Кузьмин			Переход	Лит.	Масса	Масштаб
Пров.		Зинтавис					144,2	1:10
Т.контр.						Лист	Листов 1	
Н.контр.		Колмец				ЛАТГИПРОПРОМ		
Утв.								

Копировал: Формат А3

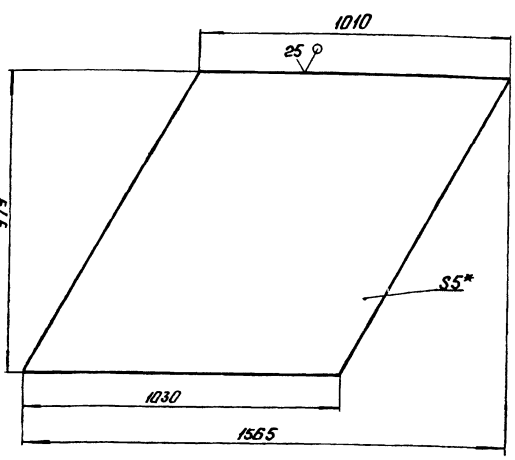

1* Размер для справок.

2. ± IT14/2.

						65.119.01.102		
Изм.	Лист	№ докум.	Подп.	Дата				
Разраб.		Кузьмин			Стенка	Лит.	Масса	Масштаб
Пров.		Зинтавис					39,2	1:10
Т.контр.						Лист	Листов 1	
Н.контр.		Колмец			Лист 5 ГОСТ 19903-74 Вст3сп3 ГОСТ 14637-79	ЛАТГИПРОПРОМ		
Утв.								

Копировал: Формат А4

Типовой проект 903-1-224.86 Альбом 210 часть I

Формат	Зона	Поз.	Обозначение	Наименование	Кол.	Примечание
				Документация		
А3			65.118.02.200СБ	Сборочный чертеж		
				Детали		
А4		1	65.118.02.201	Стенка	1	
А4		2	65.118.02.202	Стенка	1	
Б4		3	65.118.02.203	Боковина		
				Лист 5 ГОСТ 19903-74 Вст3сп3 ГОСТ 14637-79	2	21,83 кг
				Материалы		
		4		Полоса 5х50-ГОСТ 103-76 Вст3сп3 ГОСТ 535-79	6,8	м

						65.118.02.200		
Изм.	Лист	№ докум.	Подп.	Дата				
Разраб.		Михайлов			Колено	Лит.	Лист	Листов
Пров.		Зинтавис					1	1
Н.контр.		Колмец				ЛАТГИПРОПРОМ		
Утв.								

Копировал: Формат А4

65.118.02.200СБ

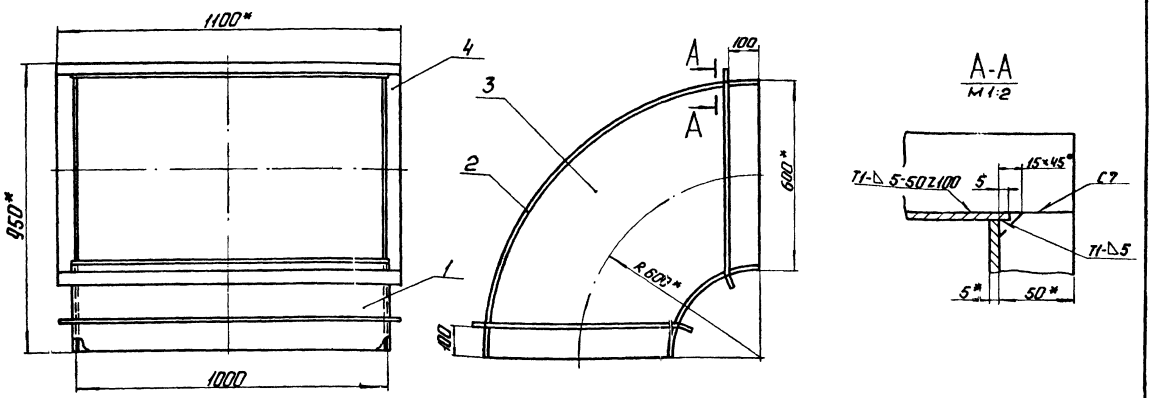

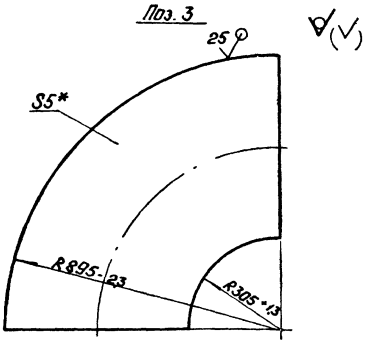

1.* Размеры для справок.
2. $\pm\frac{IT14}{2}$.
3. Сварные швы по ГОСТ 5264-80.

					65.118.02.200 СБ			
Изм.	Лист	№ докум.	Подп.	Дата	Колено	Лит.	Масса	Масштаб
Разраб.		Михайлова					131,72	1:10
Пров.		Зилгалвис				Лист	Листов 1	
Т.контр.						ЛАТГИПРОПРОМ		
Н.контр.		Колмеи						
Утв.								

Копировал: Формат А3

65.118.02.201

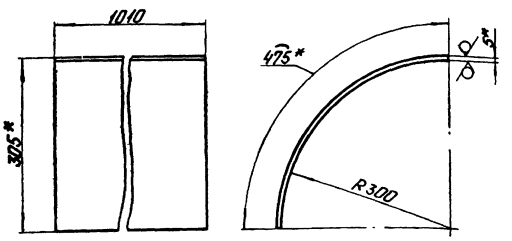

1.* Размеры для справок.
2. $\pm\frac{IT14}{2}$.

					65.118.02.201			
Изм.	Лист	№ докум.	Подп.	Дата	Стенка	Лит.	Масса	Масштаб
Разраб.		Михайлова					18,83	1:5
Пров.		Зилгалвис				Лист	Листов 1	
Т.контр.								
Н.контр.		Колмеи			Лист 5ГОСТ 19903-74 ВСт3сп3ГОСТ14637-79	ЛАТГИПРОПРОМ		
Утв.								

Копировал: Формат А4

Альбом 2.10 часть 1

Типовой проект 903-1-224.86

Инв. № подл. | Подп. и дата | Взам. инв. № | Инв. № дубл. | Подп. и дата

65.118.02.202

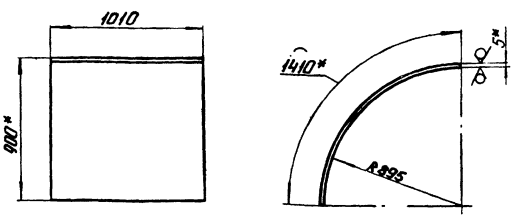

1.* Размеры для справок.
2. $\pm\frac{IT14}{2}$.

					65.118.02.202			
Изм.	Лист	№ докум.	Подп.	Дата	Стенка	Лит.	Масса	Масштаб
Разраб.		Михайлова					55,9	1:20
Пров.		Зилгалвис				Лист	Листов 1	
Т.контр.								
Н.контр.		Колмеи			Лист 5ГОСТ 19903-74 ВСт3сп3ГОСТ14637-79	ЛАТГИПРОПРОМ		
Утв.								

Копировал: Формат А4

Альбом 2.10 часть 1

Типовой проект 903-1-224.86

Формат	Зона	Поз.	Обозначение	Наименование	Кол.	Примечание
				Документация		
А4			65.119.01.200 СБ	Сборочный чертеж		
				Детали		
Б4		1	65.119.01.201	Стенка		
				Лист 5 ГОСТ 19903-74 ВСт3сп3 ГОСТ 14637-79		
				1010 ± 1,3 × 240 ± 0,575 мм	2	9,52 кг
Б4		2	65.119.01.202	Стенка		
				Лист 5 ГОСТ 19903-74 ВСт3сп3 ГОСТ 14637-79		
				590 - 1,75 ± 240 ± 0,575 мм	2	5,56 кг

Инв. № подл. | Подпись и дата | Взам. инв. № | Инв. № дубл. | Подпись и дата

Изм.	Лист	№ докум.	Подпись	Дата	65.119.01.200			
Разраб.		Кузьмин			Короб	Лит.	Лист	Листов 1
Пров.		Зилгалвис						
Н.контр.		Колмец				ЛАТГИПРОПРОМ		
Утв.								

Копировал | Формат А4

Альбом 2.10 часть 1

Типовой проект 903-1-224.86

65.119.01.200 СБ

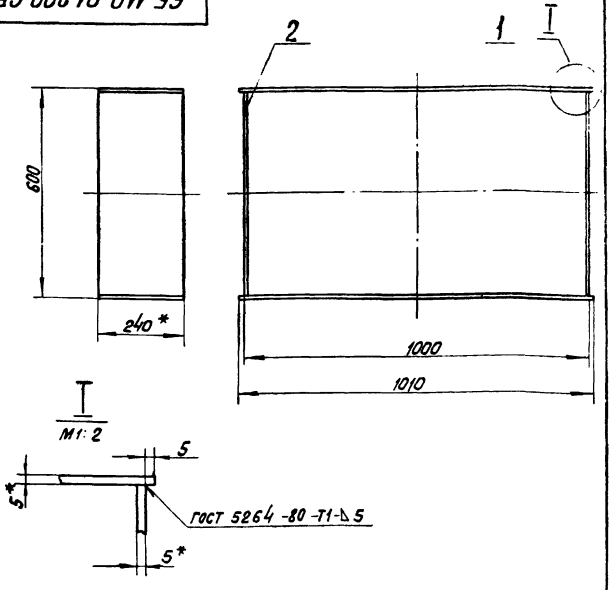

1. * Размеры для справок.
2. $\pm \frac{IT14}{2}$.
3. Обработка поверхностей реза деталей Б4 $\overset{25}{\sqrt{}}$.

Изм.	Лист	№ докум.	Подпись	Дата	65.119.01.200 СБ			
Разраб.		Кузьмин			Короб	Лит.	Масса	Масштаб
Пров.		Зилгалвис					30,2	1:10
Т.контр.						Лист	Листов 1	
Н.контр.		Колмец				ЛАТГИПРОПРОМ		
Утв.								

Копировал | Формат А4

Альбом 2.10 часть 1

Типовой проект 903-1-224.86

Формат	Зона	Поз.	Обозначение	Наименование	Кол.	Примечание
				Документация		
А3			65.119.01.300 СБ	Сборочный чертеж		
				Детали		
А4		1	65.119.01.301	Стенка	1	
А4		2	65.119.01.302	Стенка	1	
		3	- 01	Стенка	1	
А4		4	65.119.01.303	Стенка	1	
				Материалы		
		5		Полоса 5х50-ГОСТ 103-76 ВСт3сп3 ГОСТ 535-79	12,1	м

Инв. № подл. | Подпись и дата | Взам. инв. № | Инв. № дубл. | Подпись и дата

Изм.	Лист	№ докум.	Подпись	Дата	65.119.01.300			
Разраб.		Кузьмин			Переход	Лит.	Лист	Листов 1
Пров.		Зилгалвис						
Н.контр.		Колмец				ЛАТГИПРОПРОМ		
Утв.								

Копировал | Формат А4

Альбом 2.10 часть 1

Типовой проект 903-1-224.86

65.119.01.303

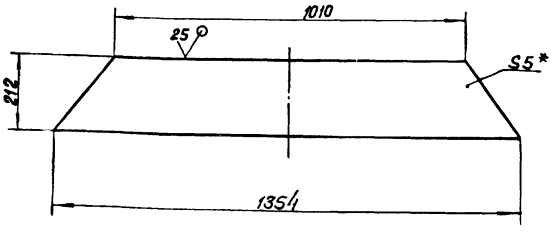

1. * Размер для справок.
2. $\pm \frac{IT14}{2}$.

Изм.	Лист	№ докум.	Подпись	Дата	65.119.01.303			
Разраб.		Кузьмин			Стенка	Лит.	Масса	Масштаб
Пров.		Зилгалвис					9,84	1:10
Т.контр.						Лист	Листов 1	
Н.контр.		Колмец			Лист 5 ГОСТ 19903-74 ВСт3сп3 ГОСТ 14637-79	ЛАТГИПРОПРОМ		
Утв.								

Копировал | Формат А4

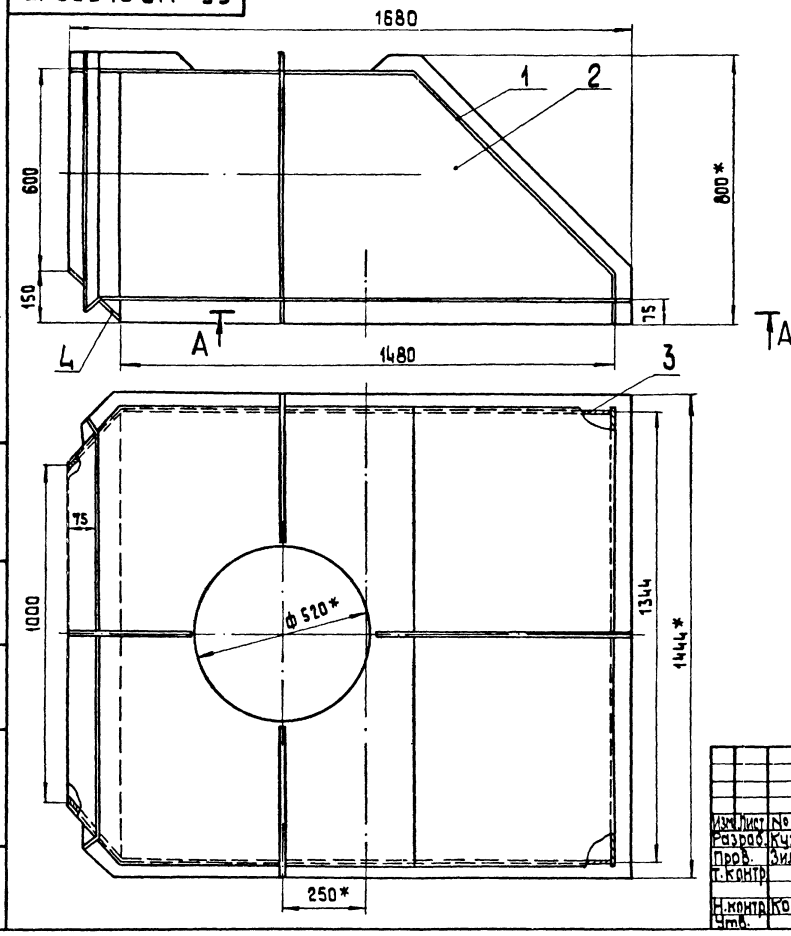

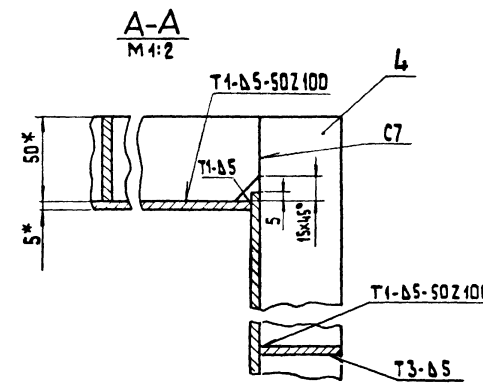

1*Размеры для справок.
2. $\pm\frac{IT14}{2}$.
3. Сварные швы по ГОСТ 5264-80

						65.119.01.300 СБ	
Изм.	Лист	№ докум.	Подп.	Дата			Лит. / Масса / Масшт.
Разраб.		Кузьмин			Перекод		216,6 / 1:10
Пров.		Зилгалвис					Лист / Листов 1
Т.контр.							
Н.контр.		Колмец					ЛАТГИПРОПРОМ
Утв.							

Копировал 38 Формат А3

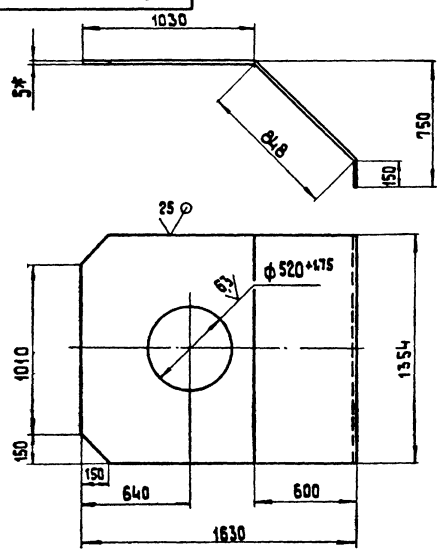

1*Размер для справок.
2. $\pm\frac{IT14}{2}$.

						65.119.01.301	
Изм.	Лист	№ докум.	Подп.	Дата			Лит. / Масса / Масшт.
Разраб.		Кузьмин			Стенка		98,54 / 1:20
Пров.		Зилгалвис					Лист / Листов 1
Т.контр.							
Н.контр.		Колмец			Лист 5 ГОСТ 19903-74		ЛАТГИПРОПРОМ
Утв.					Вст3сп3 ГОСТ 14637-79		

Копировал 38 Формат А4

65.119.01.302

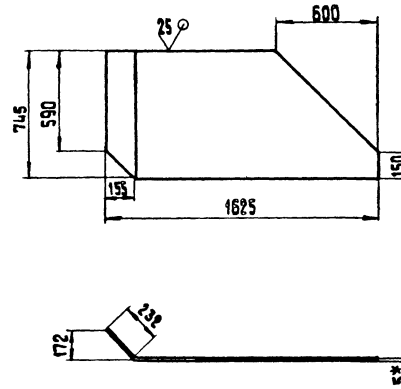

65.119.01.302-01- зеркальное отражение

Остальное см. 65.119.01.302.

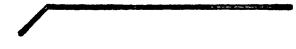

1*Размер для справок.
2. $\pm\frac{IT14}{2}$.

						65.119.01.302	
Изм.	Лист	№ докум.	Подп.	Дата			Лит. / Масса / Масшт.
Разраб.		Кузьмин			Стенка		42.26 / 1:20
Пров.		Зилгалвис					Лист / Листов 1
Т.контр.							
Н.контр.		Колмец			Лист 5 ГОСТ 19903-74		ЛАТГИПРОПРОМ
Утв.					Вст3сп3 ГОСТ 14637-79		

Копировал 38 Формат А4

Альбом 2.10 часть 1

Типовой проект 903-1-224.86

Формат	Зона	Поз	Обозначение	Наименование	Кол	Примечание
				Документация		
А3			65.119.02.000 СБ	Сборочный чертеж		
				Сборочные единицы		
А4		1	65.119.02.100	Переход	1	
А4		2	65.119.02.200	Короб	1	
А4		3	65.119.02.300	Колено	1	
А4		4	65.119.02.400	Короб	1	

Изм	Лист	№ докум.	Подпись	Дата
Разраб.		Кузьмин		
Пров.		Зилгалвис		
Н. контр.		Колмец		
Утв				

65.119.02.000

Колено

Лит.	Лист	Листов
		1

ЛАТГИПРОПРОМ

Копировал

формат А4

Инв. № подл. | Подпись и дата | Взам. инв. № | Инв. № дубл. | Подпись и дата

Альбом 2.10 часть 1

Типовой проект 903-1-224.86

65.119.02.000 СБ

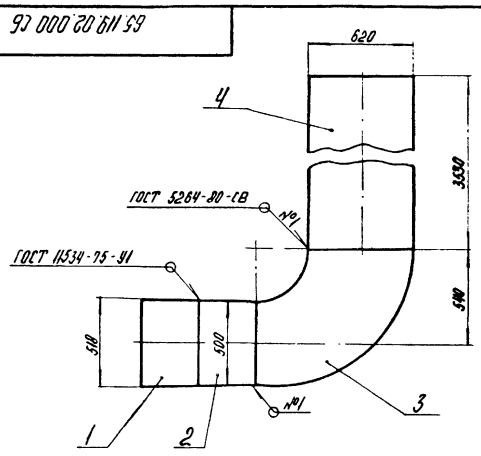

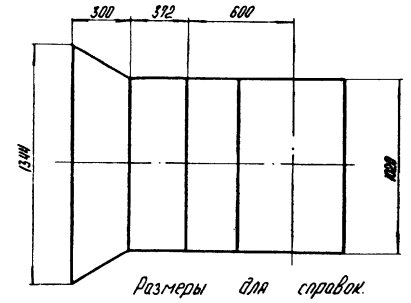

Размеры для справок.

Изм	Лист	№ докум.	Подпись	Дата
Разраб		Кузьмин		
Пров		Зилгалвис		
Т. контр.				
Н. контр		Колмец		
Утв				

65.119.02.000 СБ

Колено

Лит	Масса	Масштаб
	712,6	1:20

Лист | Листов 1

ЛАТГИПРОПРОМ

Копировал

формат А4

Инв. № подл. | Подпись и дата | Взам. инв. № | Инв. № дубл. | Подпись и дата

Альбом 2.10 часть 1

Типовой проект 903-1-224.86

65.119.02.100 СБ

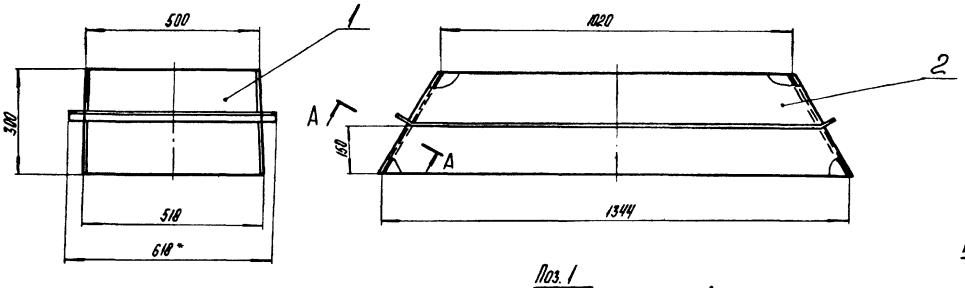

Поз. 1

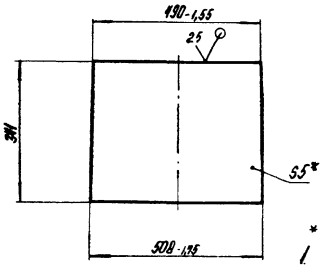

Поз. 2

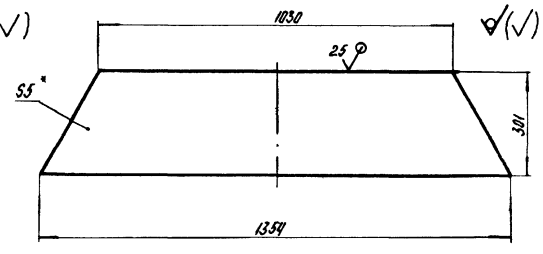

А-А
М1:2
повернуто

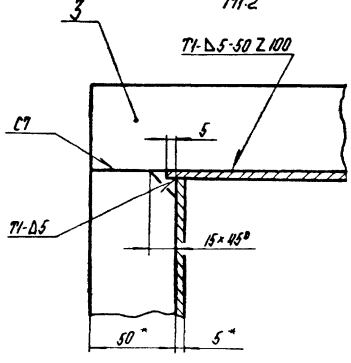

1. Размеры для справок.
2. $\pm\frac{IT14}{2}$
3. Обработка поверхностей реза деталей $Б4^{25}$.
4. Сварные швы по ГОСТ 5264-80.

Изм	Лист	№ докум	Подпись	Дата
Разраб		Кузьмин		
Пров		Зилгалвис		
Т. контр.				
Н. контр		Колмец		
Утв				

65.119.02.100 СБ

Переход

Лит	Масса	Масштаб
	48,82	1:10

Лист | Листов 1

ЛАТГИПРОПРОМ

Копировал

формат А3

Инв. № подл. | Подпись и дата | Взам. инв. № | Инв. № подл. | Подпись и дата

Типовой проект 903-1-224.86 Альбом 2.10 часть 1

Формат	Зона	Поз.	Обозначение	Наименование	Кол.	Примечание
				Документация		
А3			65.119.02.100 СБ	Сборочный чертеж		
				Детали		
Б4		1	65.119.02.101	Стенка Лист 5 ГОСТ 19903-74 ВСт3сп3 ГОСТ 14637-79	2	6,68 кг
Б4		2	65.119.02.102	Стенка Лист 5 ГОСТ 19903-74 ВСт3сп3 ГОСТ 14637-79	2	14,08 кг
				Материалы		
				Полоса 5×50-ГОСТ 103-76 ВСт3сп3 ГОСТ 535-79	3,8	м

Изм.	Лист	№ докум.	Подп.	Дата	65.119.02.100			
Разраб.		Кузьмин			Переход	Лит.	Лист	Листов 1
Пров.		Зилгалвис				ЛАТГИПРОПРОМ		
Н. контр.		Колмец						
Утв.								

Инв. № подл. | Подп. и дата | Взам. инв. № | Инв. № дубл. | Подп. и дата

Копировал: Ф.Ч. Формат А4

Типовой проект 903-1-224.86 Альбом 2.10

Формат	Зона	Поз.	Обозначение	Наименование	Кол.	Примечание
				Документация		
А4			65.119.02.200 СБ	Сборочный чертеж		
				Детали		
Б4		1	65.119.02.201	Стенка Лист 5 ГОСТ 19903-74 ВСт3сп3 ГОСТ 14637-79 1030±1,3×372±0,7 мм	2	15,04 кг
Б4		2	65.119.02.202	Стенка Лист 5 ГОСТ 19903-74 ВСт3сп3 ГОСТ 14637-79 490-1,55×372±0,7 мм	2	7,16 кг
				Материалы		
		3		Полоса 5×50-ГОСТ 103-76 ВСт3сп3 ГОСТ 535-79	3,5	м

Изм.	Лист	№ докум.	Подп.	Дата	65.119.02.200			
Разраб.		Кузьмин			Короб	Лит.	Лист	Листов 1
Пров.		Зилгалвис				ЛАТГИПРОПРОМ		
Н. контр.		Колмец						
Утв.								

Инв. № подл. | Подп. и дата | Взам. инв. № | Инв. № дубл. | Подп. и дата

Копировал: Ф.Ч. Формат А4

Типовой проект 903-1-224.86 Альбом 2.10 часть 1

65.119.02.200 СБ

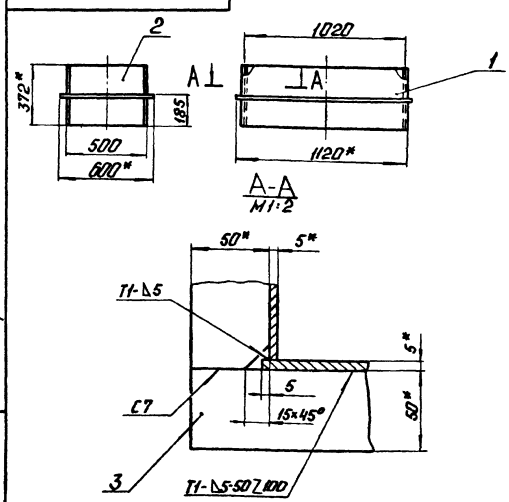

1. * Размеры для справок.
2. $\pm\frac{IT14}{2}$.
3. Обработка поверхностей реза деталей Б4 25/.
4. Сварные швы по ГОСТ 5264-80.

Изм.	Лист	№ докум.	Подп.	Дата	65.119.02.200 СБ			
Разраб.		Кузьмин			Короб	Лит.	Масса	Масштаб
Пров.		Зилгалвис					51,14	1:20
Т. контр.						Лист	Листов 1	
Н. контр.		Колмец				ЛАТГИПРОПРОМ		
Утв.								

Инв. № подл. | Подп. и дата | Взам. инв. № | Инв. № дубл. | Подп. и дата

Копировал: Ф.Ч. Формат А4

Типовой проект 903-1-224.86 Альбом 2.10 часть 1

Формат	Зона	Поз.	Обозначение	Наименование	Кол.	Примечание
				Документация		
А3			65.119.02.300 СБ	Сборочный чертеж		
				Детали		
Б4		1	65.119.02.301	Стенка Лист 5 ГОСТ 19903-74 ВСт3сп3 ГОСТ 14637-79	2	18,91 кг
Б4		2	65.119.02.302	Стенка Лист 5 ГОСТ 19903-74 ВСт3сп3 ГОСТ 14637-79 1357±1,55×1030±1,3 мм	1	54,86 кг
Б4		3	65.119.02.302	Стенка Лист 5 ГОСТ 19903-74 ВСт3сп3 ГОСТ 14637-79 460±0,775×1030±1,3 мм	1	18,58 кг
				Материалы		
		4		Полоса 5×50-ГОСТ 103-76 ВСт3сп3 ГОСТ 535-79	6,5	м

Изм.	Лист	№ докум.	Подп.	Дата	65.119.02.300			
Разраб.		Кузьмин			Колено	Лит.	Лист	Листов 1
Пров.		Зилгалвис				ЛАТГИПРОПРОМ		
Н. контр.		Колмец						
Утв.								

Инв. № подл. | Подп. и дата | Взам. инв. № | Инв. № дубл. | Подп. и дата

Копировал: Ф.Ч. Формат А4

65.119.02.300СБ

Типовой проект 903-1-224.86 Альбом 2.10 часть 1

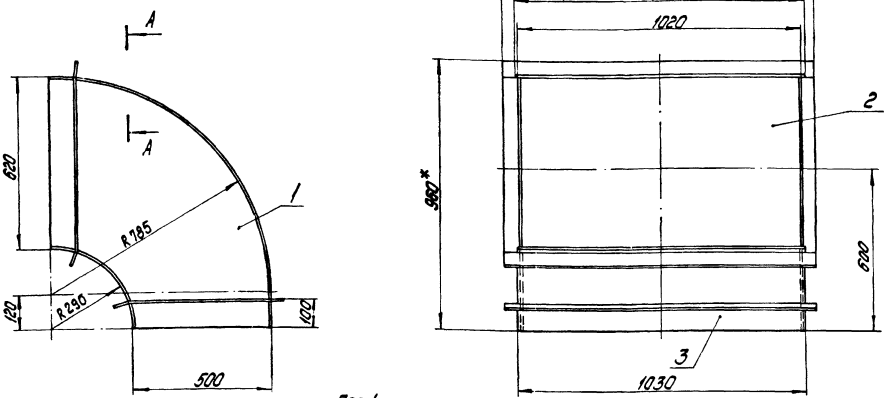

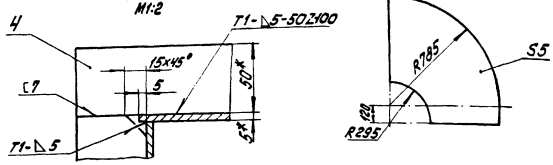

1.* Размеры для справок.
2. $\pm \frac{IT14}{2}$.
3. Обработка поверхностей реза деталей Б4 $\sqrt{}^{25}$.
4. Сварные швы по ГОСТ 5264-80.

					65.119.02.300СБ		
Изм.	Лист	№ докум.	Подпись	Дата	Колено	Лит.	Масса	Масштаб
Разраб.		Кузьмин					124	1:10
Пров.		Зинеладзе				Лист	Листов: 1	
Т. контр.						ЛАТГИПРОПРОМ		
Н. контр.		Колмец						
Утв.								

Копировал: Дубкова Формат А3

Типовой проект 903-1-224.86 Альбом 2.10 часть 1

65.119.02.400СБ

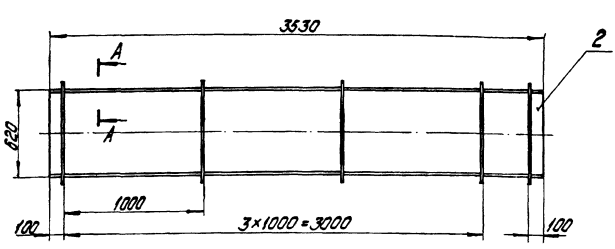

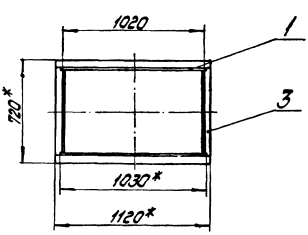

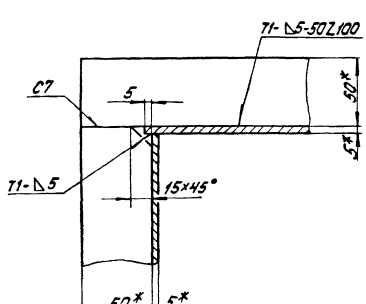

1.* Размеры для справок.
2. $\pm \frac{IT14}{2}$.
3. Обработка поверхностей реза деталей Б4 $\sqrt{}^{25}$.
4. Сварные швы по ГОСТ 5264-80.

					65.119.02.400СБ		
Изм.	Лист	№ докум.	Подпись	Дата	Короб	Лит.	Масса	Масштаб
Разраб.		Кузьмин					488,57	1:20
Пров.		Зинеладзе				Лист	Листов: 1	
Т. контр.						ЛАТГИПРОПРОМ		
Н. контр.		Колмец						
Утв.								

Копировал: Дубкова Формат А3

Альбом 2.10 часть 1
Типовой проект 903-1-224.86

Формат	Зона	Поз.	Обозначение	Наименование	Кол.	Примечание
				Документация		
А3			65.119.02.400 СБ	Сборочный чертеж		
				Детали		
Б4		1	65.119.02.401	Стенка		
				Лист 5 ГОСТ 19904-74 ВСт3сп3 ГОСТ 14637-79		
				3530±1,3×1030±1,3 мм	2	142,71 кг
Б4		2	65.119.02.402	Стенка		
				Лист 5 ГОСТ 19904-74 ВСт3сп3 ГОСТ 14637-79		
				3530±1,3×610-1,75 мм	2	84,52 кг
				Материалы		
		3		Полоса 5×50-ГОСТ 103-76 ВСт3сп3 ГОСТ 535-79	17,4	м

Инв. № подл. | Подп. и дата | Взам. инв. № | Инв. № дубл. | Подп. и дата

Изм.	Лист	№ докум.	Подп.	Дата
Разраб.		Кузьмин		
Пров.		Зилгалбис		
Н. контр.		Колмец		
Утв.				

65.119.02.400

Короб

Лит. | Лист | Листов 1

ЛАТГИПРОПРОМ

Копировал | Формат А4

Альбом 2.10 часть 1
Типовой проект 903-1-224.86

Формат	Зона	Поз.	Обозначение	Наименование	Кол.	Примечание
				Документация		
А4			65.118.04.000 СБ	Сборочный чертеж		
				Сборочные единицы		
А4		1	65.118.04.100	Переход	1	
А4		2	65.118.04.200	Короб	1	
А4		3	65.118.01.200	Колено	1	

Инв. № подл. | Подп. и дата | Взам. инв. № | Инв. № дубл. | Подп. и дата

Изм.	Лист	№ докум.	Подп.	Дата
Разраб.		Михайлова		
Пров.		Зилгалбис		
Н. контр.		Колмец		
Утв.				

65.118.04.000

Колено

Лит. | Лист | Листов 1

ЛАТГИПРОПРОМ

Копировал | Формат А4

Альбом 2.10 часть 1
Типовой проект 903-1-224.86

65.118.04.000 СБ

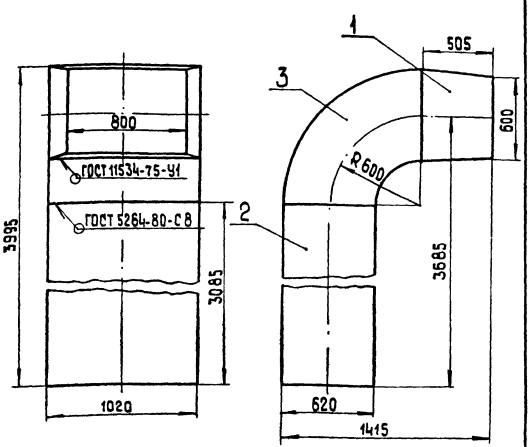

Размеры для справок

Инв. № подл. | Подп. и дата | Взам. инв. № | Инв. № дубл. | Подп. и дата

Изм.	Лист	№ докум.	Подп.	Дата
Разраб.		Михайлова		
Пров.		Зилгалбис		
Т. контр.				
Н. контр.		Колмец		
Утв.				

65.118.04.000 СБ

Колено

Лит. | Масса | Масшт.
— | 634 | 1:20

Лист | Листов 1

ЛАТГИПРОПРОМ

Копировал | Формат А4

Альбом 2.10 часть 1
Типовой проект 903-1-224.86

Формат	Зона	Поз.	Обозначение	Наименование	Кол.	Примечание
				Документация		
А3			65.118.04.100 СБ	Сборочный чертеж		
				Детали		
Б4		1	65.118.04.101	Стенка		
				Лист 5 ГОСТ 19903-74 ВСт3сп3 ГОСТ 14637-79	2	12,18 кг
Б4		2	65.118.04.102	Стенка		
				Лист 5 ГОСТ 19903-74 ВСт3сп3 ГОСТ 14637-79	2	18,24 кг
				Материалы		
		3		Полоса 5×50-ГОСТ 103-76 ВСт3сп3 ГОСТ 535-79	6,7	м

Инв. № подл. | Подп. и дата | Взам. инв. № | Инв. № дубл. | Подп. и дата

Изм.	Лист	№ докум.	Подп.	Дата
Разраб.		Михайлова		
Пров.		Зилгалбис		
Н. контр.		Колмец		
Утв.				

65.118.04.100

Переход

Лит. | Лист | Листов 1

ЛАТГИПРОПРОМ

Копировал | Формат А4

65.118.04.100 СБ

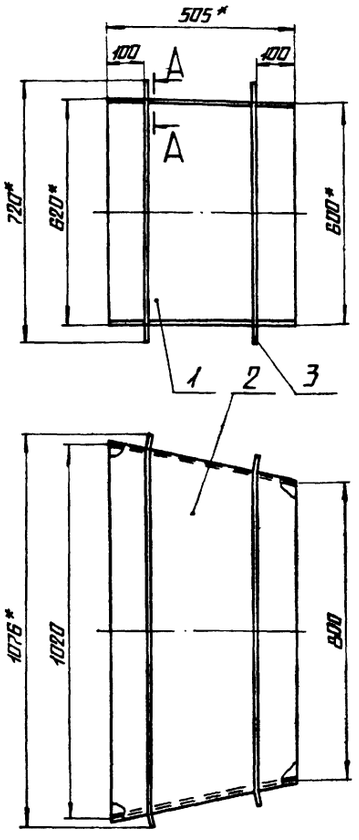

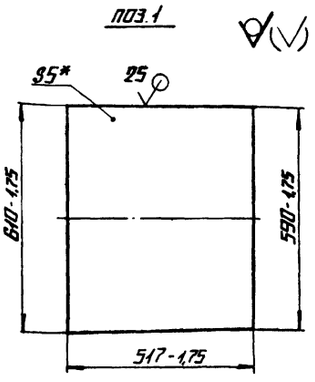

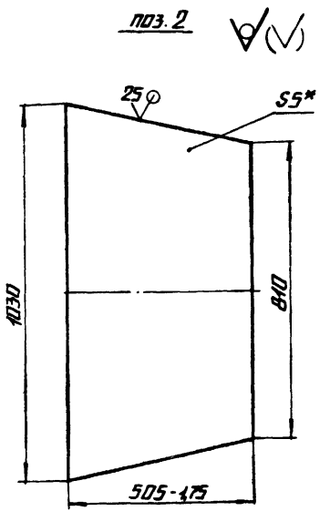

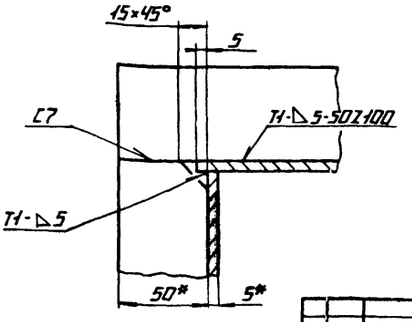

1.* Размеры для справок.
2. ± IT14/2.
3. Сварные швы по ГОСТ 5264-80.

					65.118.04.100 СБ	
Изм.	Лист	№ докум.	Подп.	Дата		
Разраб.		Михайлова			Переход	Лит. / Масса 74 / Масштаб 1:10
Пров.		Зилгалвис				Лист / Листов 1
Т. контр.						
Н. контр.		Колмец				ЛАТГИПРОПРОМ
Утв.						

Копировал — Формат А3

Альбом 2.10 часть 1
Типовой проект 903-1-224.86

Формат	Зона	Поз.	Обозначение	Наименование	Кол.	Примечание
				Документация		
А3			65.118.04.200 СБ	Сборочный чертеж		
				Детали		
Б4		1	65.118.04.201	Стенка		
				Лист 5 ГОСТ 19903-74 / Вст3сп3 ГОСТ 14637-79		
				3085-5,4×610-1,75 мм	2	73,87 кг
Б4		2	65.118.04.202	Стенка		
				Лист 5 ГОСТ 19903-74 / Вст3сп3 ГОСТ 14637-79		
				3085-5,4×1030±1,3 мм	2	124,72 кг
				Материалы		
				Полоса 5×50 ГОСТ 103-76 / Вст3сп3 ГОСТ 535-79	14,2	м

					65.118.04.200	
Изм.	Лист	№ докум.	Подп.	Дата		
Разраб.		Михайлова			Короб	Лит. / Лист / Листов 1
Пров.		Зилгалвис				
Н. контр.		Колмец				ЛАТГИПРОПРОМ
Утв.						

Копировал — Формат А4

Альбом 2.10 часть 1
Типовой проект 903-1-224.86

Формат	Зона	Поз.	Обозначение	Наименование	Кол.	Примечание
				Документация		
А4			65.118.05.000 СБ	Сборочный чертеж		
				Сборочные единицы		
А4		1	65.118.05.100	Короб	1	
А4		2	65.118.05.200	Колено	1	
А4		3	65.118.05.300	Переход	1	

					65.118.05.000	
Изм.	Лист	№ докум.	Подп.	Дата		
Разраб.		Михайлова			Колено	Лит. / Лист / Листов 1
Пров.		Зилгалвис				
Н. контр.		Колмец				ЛАТГИПРОПРОМ
Утв.						

Копировал — Формат А4

Типовой проект 903-1-224.86 Альбом 2.10 часть 1

65.118.04.200СБ

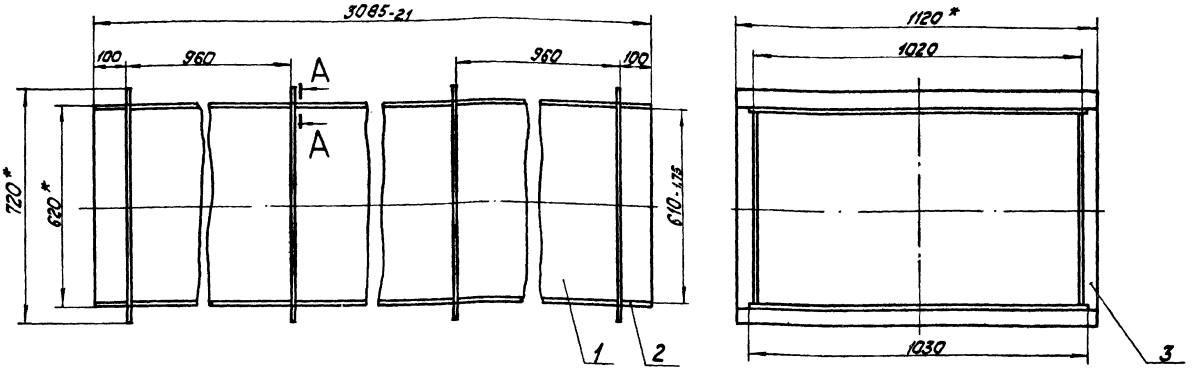

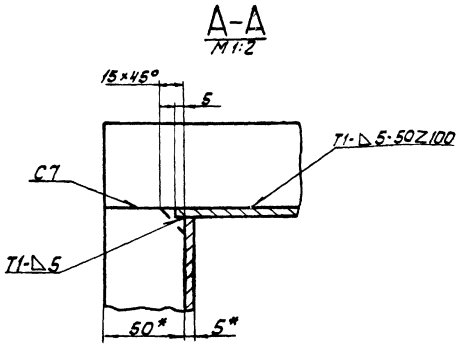

1. * Размеры для справок.
2. $\pm \frac{IT14}{2}$.
3. Обработка поверхностей реза деталей Б4 $\overset{25}{\surd}$.
4. Сварные швы по ГОСТ 5264-80.

Изм.	Лист	№ докум.	Подпись	Дата	65.118.04.200СБ	Лит.	Масса	Масштаб
Разраб.		Михайлова			Короб		425	1:10
Пров.		Зилгалвис				Лист	Листов 1	
Т. контр.								
Н. контр.		Колмец				ЛАТГИПРОПРОМ		
Утв.								

Копировал [signature] Формат А3

Типовой проект 903-1-224.86 Альбом 2.10 часть 1

Формат	Зона	Поз.	Обозначение	Наименование	Кол.	Примечание
				Документация		
А4			65.118.05.100СБ	Сборочный чертеж		
				Детали		
Б4		1	65.118.05.101	Стенка		
				Лист $\frac{5\ ГОСТ\ 19903-74}{ВСт3Сп3\ ГОСТ\ 14637-79}$		
				495-1.55×590-1.75 мм	2	11.47кг
Б4		2	65.118.05.102	Стенка		
				Лист $\frac{5\ ГОСТ\ 19903-74}{ВСт3сп3\ ГОСТ\ 14637-79}$		
				495-1.55×1800±1.85 мм	2	34.98кг
				Материалы		
		3		Полоса $\frac{5×50-ГОСТ\ 103-76}{ВСт3сп3\ ГОСТ\ 535-79}$	10	м

Изм.	Лист	№ докум.	Подпись	Дата	65.118.05.100	Лит.	Лист	Листов
Разраб.		Михайлова			Короб			1
Пров.		Зилгалвис				ЛАТГИПРОПРОМ		
Н. контр.		Колмец						
Утв.								

Копировал [signature] Формат А4

Типовой проект 903-1-224.86 Альбом 2.10 часть 1

65.118.05.000СБ

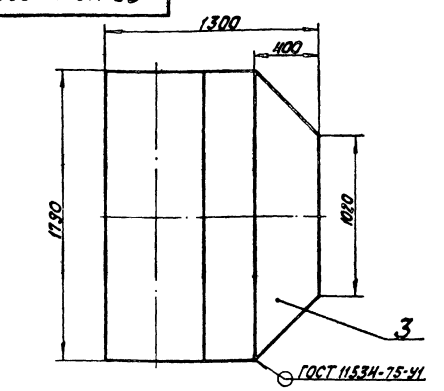

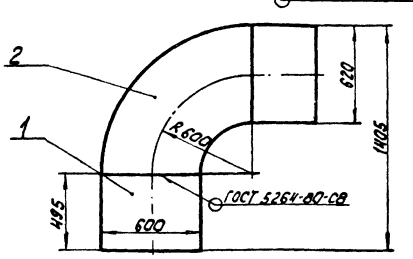

Размеры для справок.

Изм.	Лист	№ докум.	Подпись	Дата	65.118.05.000СБ	Лит.	Масса	Масштаб
Разраб.		Михайлова			Колено		395.5	1:20
Пров.		Зилгалвис				Лист	Листов 1	
Т. контр.								
Н. контр.		Колмец				ЛАТГИПРОПРОМ		
Утв.								

Копировал [signature] Формат А4

Типовой проект 903-1-224.86 Альбом 2.10 часть 1

65.118.05.100 СБ

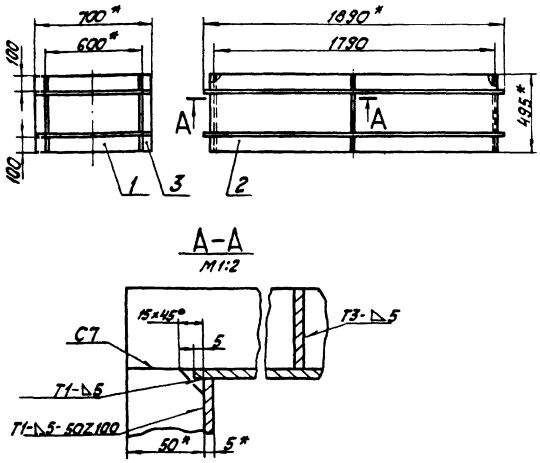

1. * Размеры для справок.
2. $\pm \frac{IT14}{2}$.
3. Обработка поверхностей реза деталей $\sqrt{25}$.
4. Сварные швы по ГОСТ 5264-80.

Изм.	Лист	№ докум.	Подпись	Дата	65.118.05.100 СБ	Лит.	Масса	Масштаб
Разраб.		Михайлова			Короб		112.5	1:20
Пров.		Зилгалвис				Лист	Листов 1	
Т.контр.								
Н.контр.		Колмец				ЛАТГИПРОПРОМ		
Утв.								

Копировал [illegible] Формат А4

Типовой проект 903-1-224.86 Альбом 2.10 часть 1

Формат	Зона	Поз.	Обозначение	Наименование	Кол.	Примечание
				Документация		
А3			65.118.05.200 СБ	Сборочный чертеж		
				Детали		
А4		1	65.118.05.201	Стенка	1	
А4		2	65.118.05.202	Стенка	1	
Б4		3	65.118.05.203	Боковина		
				Лист 5 ГОСТ 19903-74 / ВСт3сп3 ГОСТ 14637-79	2	21.83 кг
				Материалы		
		4		Полоса 5×50-ГОСТ 103-76 / ВСт3сп3 ГОСТ 535-79	10,5	м

Изм.	Лист	№ докум.	Подпись	Дата	65.118.05.200	Лит.	Лист	Листов
Разраб.		Михайлова			Колено			1
Пров.		Зилгалвис				ЛАТГИПРОПРОМ		
Н.контр.		Колмец						
Утв.								

Копировал [illegible] Формат А4

Типовой проект 903-1-224.86 Альбом 2.10 часть 1

65.118.05.200 СБ

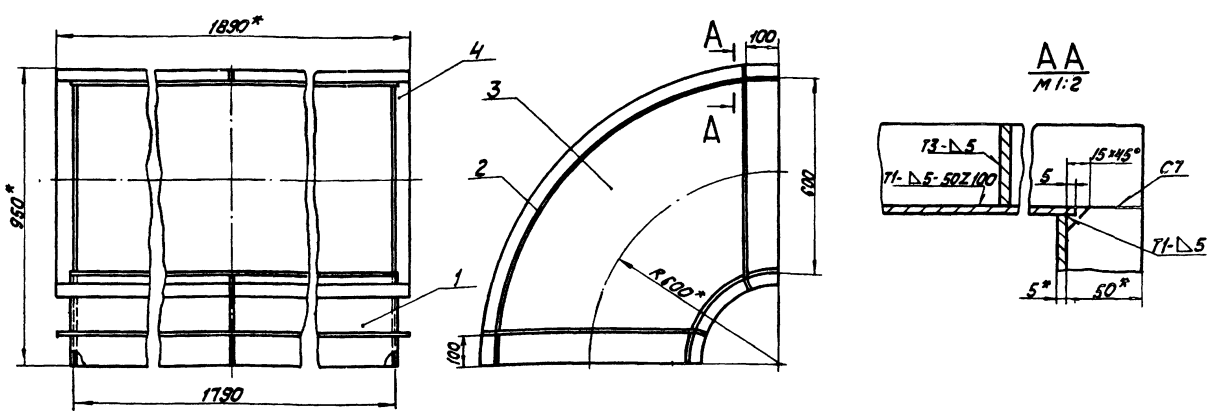

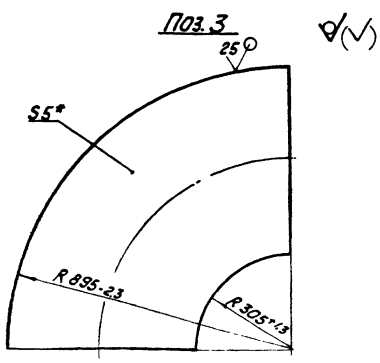

1. * Размеры для справок.
2. $\pm \frac{IT14}{2}$.
3. Сварные швы по ГОСТ 5264-80.

Изм.	Лист	№ докум.	Подпись	Дата	65.118.05.200 СБ	Лит.	Масса	Масштаб
Разраб.		Михайлова			Колено		197.5	1:10
Пров.		Зилгалвис				Лист	Листов 1	
Т.контр.								
Н.контр.		Колмец				ЛАТГИПРОПРОМ		
Утв.								

Копировал [illegible] Формат А3

65.118.05.201

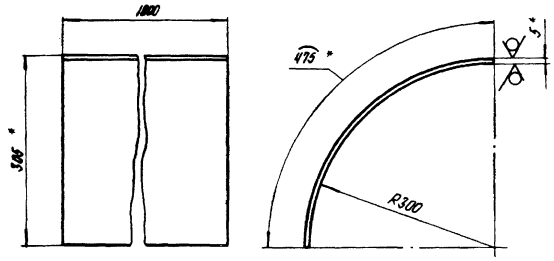

1. *Размеры для справок.
2. ± IT14/2.

Изм.	Лист	№ докум.	Подпись	Дата	65.118.05.201			
Разраб.		Михайлова			Стенка	Лит	Масса	Масштаб
Пров.		Зилгалвис					33,56	1:5
Т.контр.						Лист	Листов 1	
Н.контр.		Колпец			Лист 5 ГОСТ 19903-74 ВСт3сп3 ГОСТ 14637-79	ЛАТГИПРОПРОМ		
Утв.								

Копировал А4 Формат А4

65.118.05.202

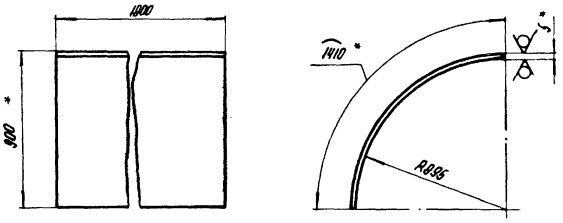

1. *Размеры для
2. ± IT14/2

Изм.	Лист	№ докум.	Подпись	Дата	65.118.05.202			
Разраб.		Михайлова			Стенка	Лит	Масса	Масштаб
Пров.		Зилгалвис					98,62	1:20
Т.контр.						Лист	Листов 1	
Н.контр.		Колпец			Лист 5 ГОСТ 19903-74 ВСт3сп3 ГОСТ 14637-79	ЛАТГИПРОПРОМ		
Утв.								

Копировал А4 Формат А4

65.118.05.300 СБ

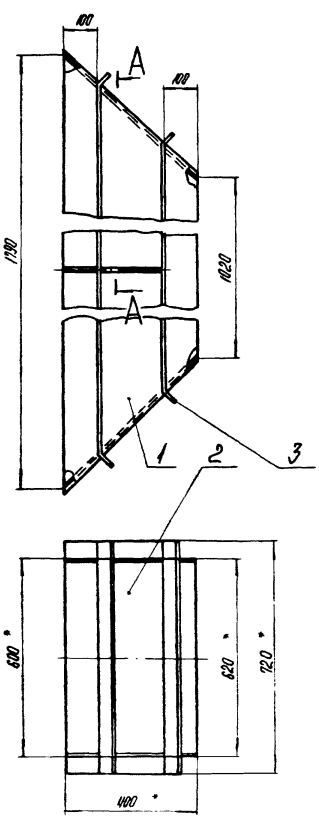

Поз. 1

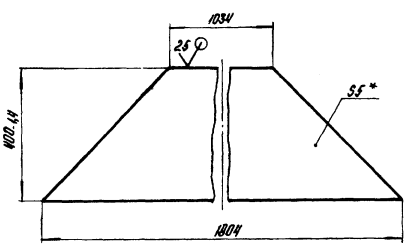

Поз. 2

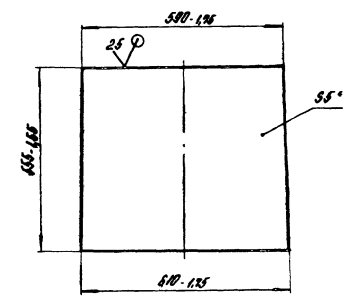

А–А
М1:2

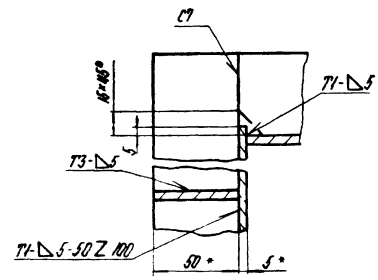

1. *Размеры для справок.
2. ± IT14/2.
3. Сварные швы по ГОСТ 5264-80.

Изм.	Лист	№ докум.	Подпись	Дата	65.118.05.300 СБ			
Разраб.		Михайлова			Переход	Лит	Масса	Масштаб
Пров.		Зилгалвис					85,4	1:16
Т.контр.						Лист	Листов 1	
Н.контр.		Колпец				ЛАТГИПРОПРОМ		
Утв.								

Копировал А4 Формат А3

Альбом 2.10 часть 1

Типовой проект 903-1-224.86

Формат	Зона	Поз.	Обозначение	Наименование	Кол.	Примечание
				Документация		
А3			65.118.05.300 СБ	Сборочный чертеж		
				Детали		
Б4		1	65.118.05.301	Стенка		
				Лист 5 ГОСТ 19903-74 / ВСт3сп3 ГОСТ 14637-79	2	22,28 кг
Б4		2	65.118.05.302	Стенка		
				Лист 5 ГОСТ 19903-74 / ВСт3сп3 ГОСТ 14637-79	2	13,07 кг
				Материалы		
		3		Полоса 5×50 – ГОСТ 103-76 / ВСт3сп3 ГОСТ 535-79	7,5	м

Инв. № подл. | Подпись и дата | Взам. инв. № | Инв. № дубл. | Подпись и дата

Изм.	Лист	№ докум.	Подпись	Дата
Разраб.		Михайлова		
Пров.		Зингалевич		
Н. контр.		Колмец		
Утв.				

65.118.05.300

Переход

Лит.	Лист	Листов
		1

ЛАТГИПРОПРОМ

Копировал | Формат А4

Альбом 2.10 часть 1

Типовой проект 903-1-224.86

Формат	Зона	Поз.	Обозначение	Наименование	Кол.	Примечание
				Документация		
А3			65.118.06.000 СБ	Сборочный чертеж		
				Сборочные единицы		
А4		1	65.118.06.100	Переход	1	
А4		2	65.118.06.200	Сектор	1	
А4		3	65.118.06.300	Короб	1	

Инв. № подл. | Подпись и дата | Взам. инв. № | Инв. № дубл. | Подпись и дата

Изм.	Лист	№ докум.	Подпись	Дата
Разраб.		Михайлова		
Пров.		Зингалевич		
Н. контр.		Колмец		
Утв.				

65.118.06.000

Короб

Лит.	Лист	Листов
		1

ЛАТГИПРОПРОМ

Копировал | Формат А4

Альбом 2.10 часть 1

Типовой проект 903-1-224.86

Формат	Зона	Поз.	Обозначение	Наименование	Кол.	Примечание
				Документация		
А3			65.118.06.100 СБ	Сборочный чертеж		
				Детали		
Б4		1	65.118.06.101	Стенка		
				Лист 5 ГОСТ 19903-74 / ВСт3сп3 ГОСТ 14637-79	2	87,49 кг
Б4		2	65.118.06.102	Стенка		
				Лист 5 ГОСТ 19903-74 / ВСт3сп3 ГОСТ 14637-79		
				2165-4,4×610-1,75 мм	2	51,84 кг
				Материалы		
		3		Полоса 5×50 – ГОСТ 103-76 / ВСт3сп3 ГОСТ 535-79	10,9	м

Инв. № подл. | Подпись и дата | Взам. инв. № | Инв. № дубл. | Подпись и дата

Изм.	Лист	№ докум.	Подпись	Дата
Разраб.		Михайлова		
Пров.		Зингалевич		
Н. контр.		Колмец		
Утв.				

65.118.06.100

Переход

Лит.	Лист	Листов
		1

ЛАТГИПРОПРОМ

Копировал | Формат А4

Альбом 2.10 часть 1

Типовой проект 903-1-224.86

Формат	Зона	Поз.	Обозначение	Наименование	Кол.	Примечание
				Документация		
А3			65.118.06.200 СБ	Сборочный чертеж		
				Детали		
А4		1	65.118.06.201	Стенка	1	
А4		2	65.118.06.202	Стенка	1	
Б4		3	65.118.06.203	Боковина		
				Лист 5 ГОСТ 19903-74 / ВСт3сп3 ГОСТ 14637-79	2	5,02 кг
				Материалы		
		4		Полоса 5×50 – ГОСТ 103-76 / ВСт3сп3 ГОСТ 535-79	3,5	м

Инв. № подл. | Подпись и дата | Взам. инв. № | Инв. № дубл. | Подпись и дата

Изм.	Лист	№ докум.	Подпись	Дата
Разраб.		Михайлова		
Пров.		Зингалевич		
Н. контр.		Колмец		
Утв.				

65.118.06.200

Сектор

Лит.	Лист	Листов
		1

ЛАТГИПРОПРОМ

Копировал | Формат А4

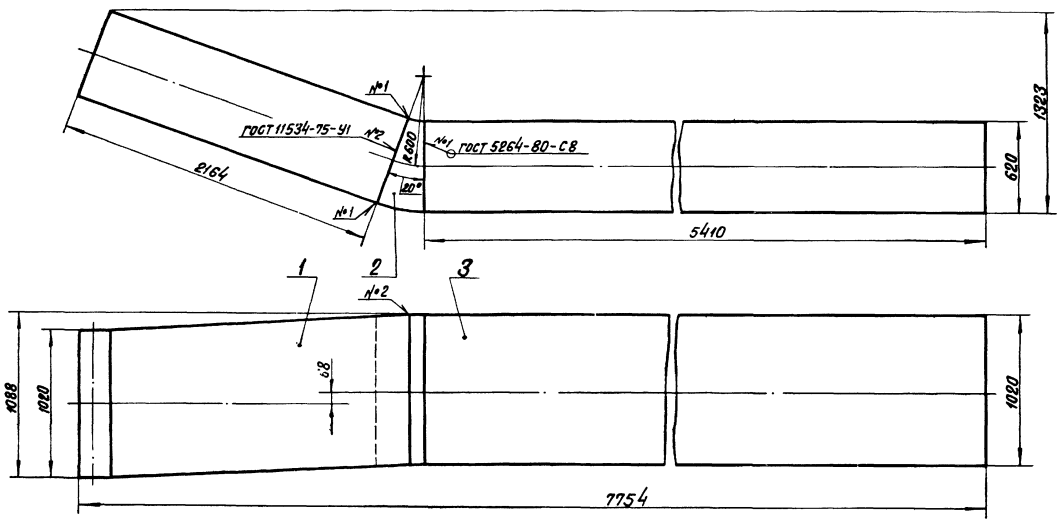

* Размеры для справок.

					65.118.06.000 СБ		
Изм.	Лист	№ докум.	Подп.	Дата	Каров	Лит.	Масса	Масштаб
Разраб.		Михайлова					1071,4	1:20
Пров.		Зилевич				Лист	Листов 1	
Т. контр.						ЛАТГИПРОПРОМ		
Н. контр.		Колтец						
Утв.								

Копировал Формат А3

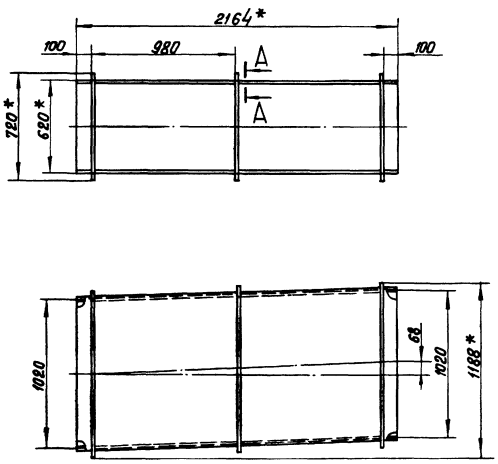

А-А
М1:2

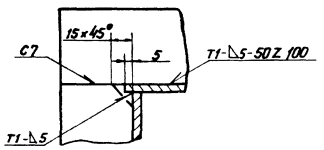

Поз. 1

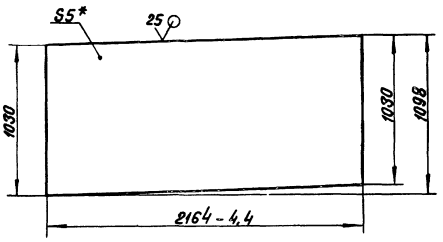

1. * Размеры для справок.
2. $\pm \frac{IT14}{2}$.
3. Обработка поверхностей реза деталей Бч $\sqrt{25}$.
4. Сварные швы по ГОСТ 5264-80.

					65.118.06.100 СБ		
Изм.	Лист	№ докум.	Подп.	Дата	Переход	Лит.	Масса	Масштаб
Разраб.		Михайлова					300	1:20
Пров.		Зилевич				Лист	Листов 1	
Т. контр.						ЛАТГИПРОПРОМ		
Н. контр.		Колтец						
Утв.								

Копировал Формат А3

Типовой проект 903-1-224.86 Альбом 2.10 часть 1

65.118.06.200СБ

Поз.3

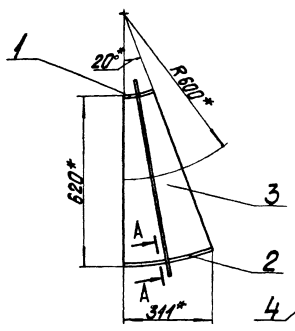

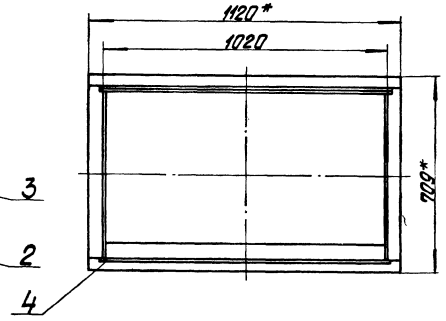

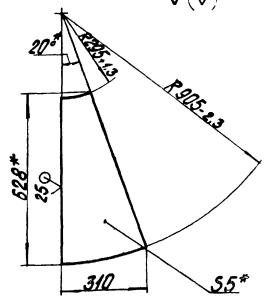

А-А
м1:2 повернуто

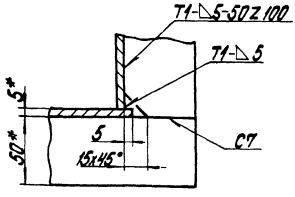

1.* Размеры для справок.
2. $\pm\frac{IT14}{2}$.
3. Сварные швы по ГОСТ 5264-80.

Изм.	Лист	№ докум.	Подпись	Дата	65.118.06.200СБ			
Разраб.		Михайлова			Сектор	Лит.	Масса	Масштаб
Пров.		Зингалевич					33,85	1:10
Т.контр.						Лист	Листов 1	
Н.контр.		Колмец				ЛАТГИПРОПРОМ		
Утв.								

Копировал Формат А3

Инв. № подл. | Подпись и дата | Взам. инв. № | Инв. № дубл. | Подпись и дата

Типовой проект 903-1-224.86 Альбом 2.10 часть 1

65.118.06.201

25

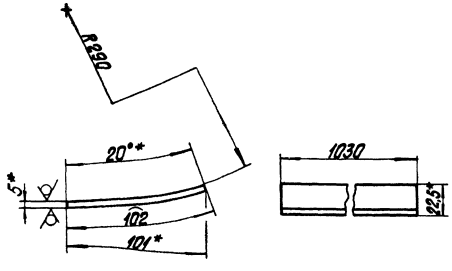

1.* Размеры для справок.
2. $\pm\frac{IT14}{2}$.

Изм.	Лист	№ докум.	Подпись	Дата	65.118.06.201			
Разраб.		Михайлова			Стенка	Лит.	Масса	Масштаб
Пров.		Зингалевич					4,13	1:2
Т.контр.						Лист	Листов 1	
Н.контр.		Колмец			Лист 5 ГОСТ 19903-74 В Ст3сп3 ГОСТ 14637-79	ЛАТГИПРОПРОМ		
Утв.								

Копировал Формат А4

Инв. № подл. | Подпись и дата | Взам. инв. № | Инв. № дубл. | Подпись и дата

Типовой проект 903-1-224.86 Альбом 2.10 часть 1

65.118.06.202

25

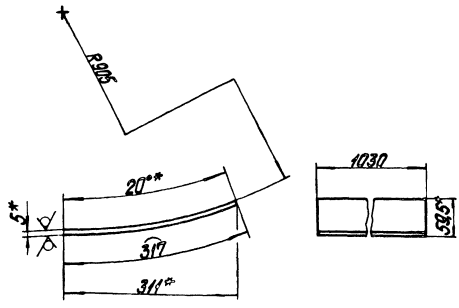

1.* Размеры для справок.
2. $\pm\frac{IT14}{2}$.

Изм.	Лист	№ докум.	Подпись	Дата	65.118.06.202			
Разраб.		Михайлова			Стенка	Лит.	Масса	Масштаб
Пров.		Зингалевич					12,82	1:5
Т.контр.						Лист	Листов 1	
Н.контр.		Колмец			Лист 5 ГОСТ 19903-74 В Ст3сп3 ГОСТ 14637-79	ЛАТГИПРОПРОМ		
Утв.								

Копировал Формат А4

Альбом 2.10 часть I
Типовой проект 903-1-224.86

Формат	Зона	Поз.	Обозначение	Наименование	Кол.	Примечание
				Документация		
А3			65.118.06.300СБ	Сборочный чертеж		
				Детали		
Б4		1	65.118.06.301	Стенка		
				Лист 5 ГОСТ 19903-74 / Вст3сп3 ГОСТ 14637-79		
				5410-9,8×610-1,75 мм	2	129,53кг
Б4		2	65.118.06.302	Стенка		
				Лист 5 ГОСТ 19903-74 / Вст3сп3 ГОСТ 14637-79		
				5410-9,8×1030±1,3 мм	2	218,72кг
				Материалы		
		3		Полоса 5×50-ГОСТ 103-76 / Вст3сп3 ГОСТ 535-79	20,9	м

Инв.№подл. | Подпись и дата | Взам.инв.№ | Инв.№дубл. | Подпись и дата

Изм.	Лист	№ докум.	Подп.	Дата
Разраб.		Михайлова		
Пров.		Зингалевич		
Н.контр.		Колпец		
Утв.				

65.118.06.300

Короб

Лит. | Лист | Листов 1

ЛАТГИПРОПРОМ

Копировал | Формат А4

Альбом 2.10 часть I
Типовой проект 903-1-224.86

Формат	Зона	Поз.	Обозначение	Наименование	Кол.	Примечание
				Документация		
А3			65.118.07.000СБ	Сборочный чертеж		
				Сборочные единицы		
А4		1	65.118.07.100	Переход	1	
А4		2	65.29.02.000	Карман	1	

Инв.№подл. | Подпись и дата | Взам.инв.№ | Инв.№дубл. | Подпись и дата

Изм.	Лист	№ докум.	Подп.	Дата
Разраб.		Михайлова		
Пров.		Зингалевич		
Н.контр.		Колпец		
Утв.				

65.118.07.000

Короб

Лит. | Лист | Листов 1

ЛАТГИПРОПРОМ

Копировал | Формат А4

65.118.06.300СБ

Альбом 2.10 часть I
Типовой проект 903-1-224.86

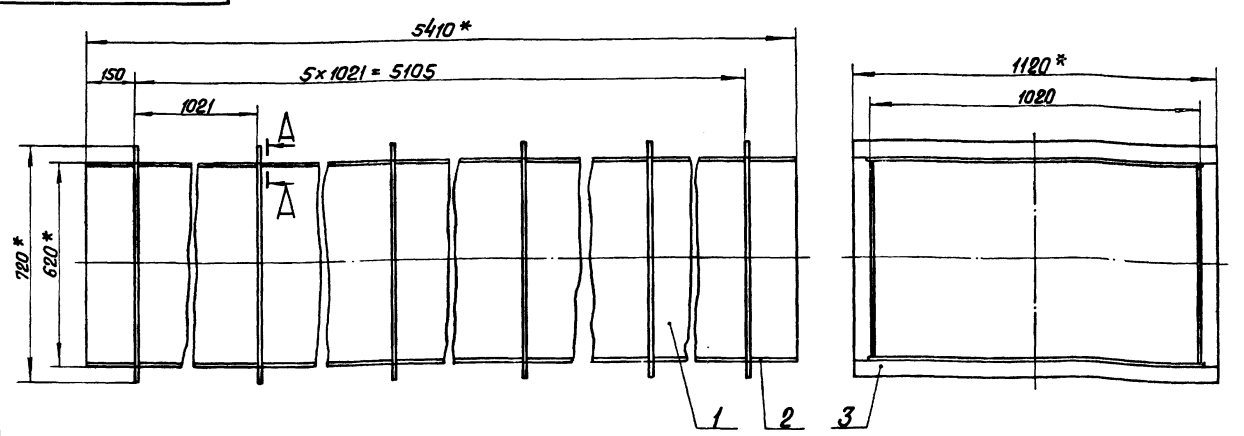

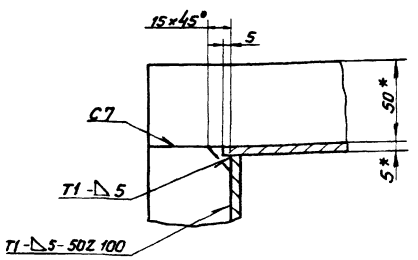

1. *Размеры для справок.
2. $\pm \frac{IT14}{2}$.
3. Обработка поверхностей реза деталей $Б4^{25}$.
4. Сварные швы по ГОСТ 5264-80.

Инв.№подл. | Подпись и дата | Взам.инв.№ | Инв.№дубл. | Подпись и дата

Изм.	Лист	№ докум.	Подп.	Дата
Разраб.		Михайлова		
Пров.		Зингалевич		
Т.контр.				
Н.контр.		Колпец		
Утв.				

65.118.06.300СБ

Короб

Лит.	Масса	Масштаб
	737,5	1:10
Лист	Листов 1	

ЛАТГИПРОПРОМ

Копировал | Формат А3

Альбом 2.10 часть 1

Типовой проект 903-1-224.86

65.118.07.000СБ

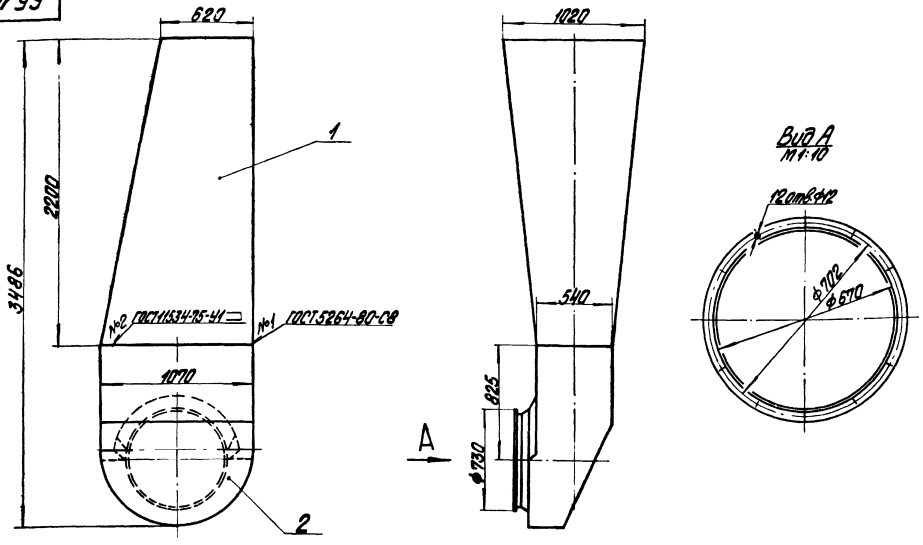

Размеры для справок.

Изм.	Лист	№ докум.	Подпись	Дата	65.118.07.000СБ		
Разраб.		Михайлова			Короб	Лит.	Масса 483	Масштаб 1:20
Пров.		Зилгалвис				Лист	Листов 1
Т. контр.						ЛАТГИПРОПРОМ	
Н. контр.		Колмец					
Утв.							

Копировал

Формат А3

Альбом 2.10 часть 1

Типовой проект 903-1-224.86

Формат	Зона	Поз.	Обозначение	Наименование	Кол.	Примечание
				Документация		
А3			65.118.07.100СБ	Сборочный чертеж		
				Детали		
А4		1	65.118.07.101	Стенка	1	
		2	-01	Стенка	1	
Б4		3	65.118.07.102	Боковина		
				Лист 5 ГОСТ 19903-74 / ВСт3сп3 ГОСТ 14637-79	2	72,53 кг
				Материалы		
		4		Полоса 5х50-ГОСТ 103-76 / ВСт3сп3 ГОСТ 535-79	10,2	м

Изм.	Лист	№ докум.	Подпись	Дата	65.118.07.100		
Разраб.		Михайлова			Переход	Лит.	Лист	Листов 1
Пров.		Зилгалвис				ЛАТГИПРОПРОМ	
Н. контр.		Колмец					
Утв.							

Копировал

Формат А4

Альбом 2.10 часть 1

Типовой проект 903-1-224.86

65.118.07.101

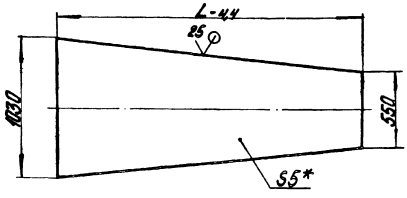

Обозначение	L, мм	Масса, кг
65.118.07.101	2200	68,22
-01	2245	69,62

1.* Размер для справок.

2. $\pm\frac{IT14}{2}$.

Изм.	Лист	№ докум.	Подпись	Дата	65.118.07.101		
Разраб.		Михайлова			Стенка	Лит.	Масса	Масштаб
Пров.		Зилгалвис					См. табл.	
Т. контр.						Лист	Листов 1
Н. контр.		Колмец			Лист 5 ГОСТ 19903-74 / ВСт3сп3 ГОСТ 14637-79	ЛАТГИПРОПРОМ	
Утв.							

Копировал

Формат А4

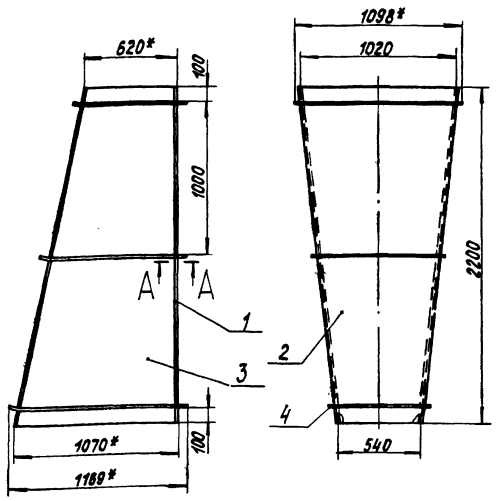

А А
М 1:2

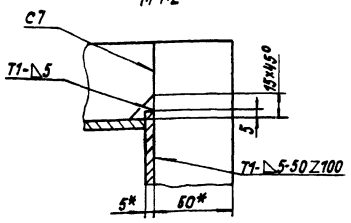

Поз.3

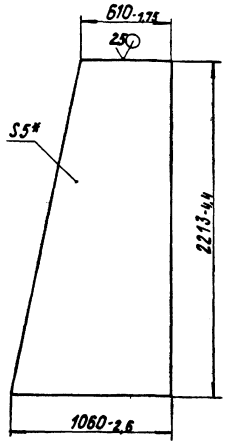

1.* Размеры для справок.
2. $\pm \frac{IT14}{2}$.
3. Сварные швы по ГОСТ 5264-80.

Изм. Лист	№ докум.	Подпись	Дата	65.118.07.100 СБ	
Разраб.	Михайлова			Перехов	Лит. / Масса 303 / Масштаб 1:20
Пров.	Зингалевич				Лист / Листов 1
Т.контр.					ЛАТГИПРОПРОМ
Н.контр.	Колмец				
Утв.					

Копировал

Формат А3

Формат	Зона	Поз.	Обозначение	Наименование	Кол.	Примечание
				Документация		
А3			65.29.02.000 СБ	Сборочный чертеж		
				Сборочные единицы		
А4		1	58.02.00.000	Люк лаза	1	
				Детали		
А3		2	65.29.02.001	Стенка	1	
А3		3	65.29.02.002	Стенка	1	
А3		4	65.29.02.003	Полуконус	1	
А4		5	65.29.02.004	Фланец	1	
А3		6	65.29.02.005	Боковина	1	
А4		7	65.29.02.006	Конус	1	
А4		8	65.29.02.007	Удлинитель	1	
				Материалы		
		9	Полоса 5×50-ГОСТ 103-76 Вст3пс2 ГОСТ 535-79		3,5	м

Изм. Лист	№ докум.	Подпись	Дата	65.29.02.000	
Разраб.	Зингалевич			Карман	Лит. / Лист / Листов 1
Пров.	Колмец				ЛАТГИПРОПРОМ
Н.контр.	Колмец				
Утв.					

Копировал

Формат А4

65.29.02.004

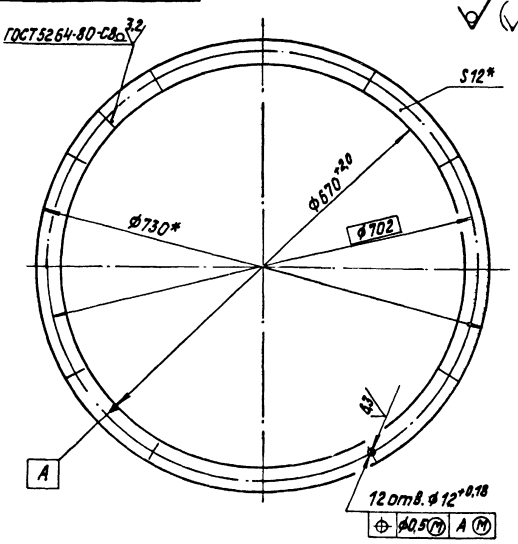

* Размеры для справок

Изм. Лист	№ докум.	Подпись	Дата	65.29.02.004	
Разраб.	Зингалевич			Фланец	Лит. / Масса 6,2 / Масштаб 1:5
Пров.	Колмец				Лист / Листов 1
Т.контр.					ЛАТГИПРОПРОМ
Н.контр.	Колмец			Полоса 12×30-ГОСТ 103-76 Вст3сп3 ГОСТ 535-79	
Утв.					

Копировал

Формат А4

65.29.02.000СБ

Альбом 2.10 часть 1

Типовой проект 903-1-224.86

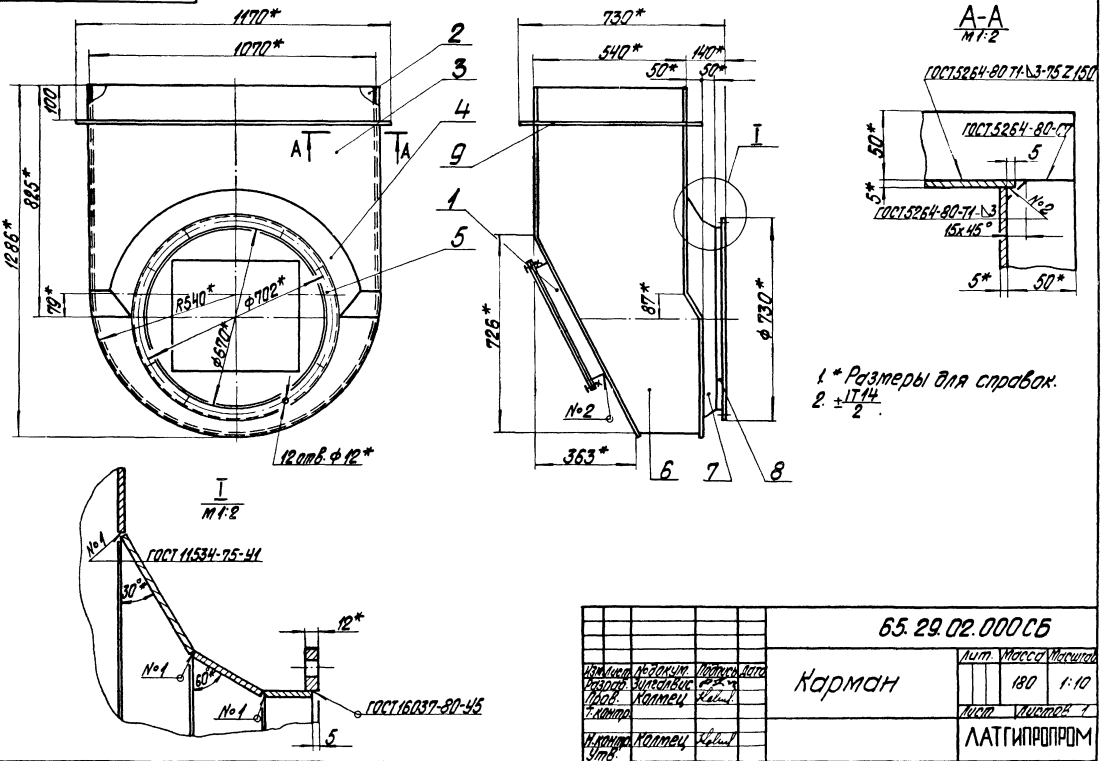

1. * Размеры для справок.
2. $\pm\frac{IT14}{2}$.

				65.29.02.000СБ			
Изм.	Лист	№ докум.	Подпись	Дата	Карман	Лит.	Масса	Масштаб
Разраб.		Зилгалвис					180	1:10
Пров.		Колмец				Лист	Листов 1
Т.контр.							
Н.контр.		Колмец				ЛАТГИПРОПРОМ	
Утв.							

Копировал

Формат А3

65.29.02.001

Альбом 2.10 часть 1

Типовой проект 903-1-224.86

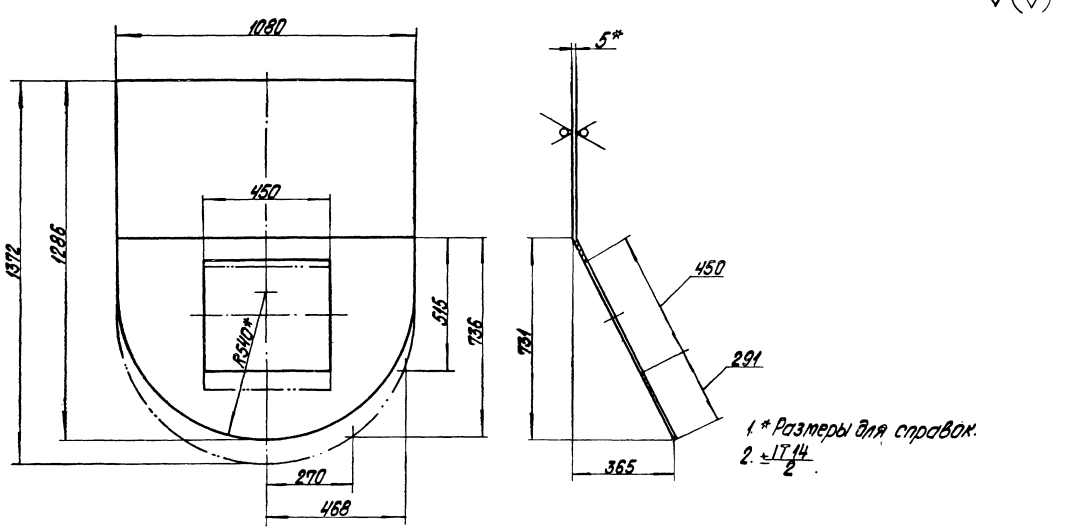

1. * Размеры для справок.
2. $\pm\frac{IT14}{2}$.

				65.29.02.001			
Изм.	Лист	№ докум.	Подпись	Дата	Стенка	Лит.	Масса	Масштаб
Разраб.		Зилгалвис					42,5	1:10
Пров.		Колмец				Лист	Листов 1
Т.контр.							
Н.контр.		Колмец			Лист 5 ГОСТ 19903-74 ВСт3сп3 ГОСТ 14637-79	ЛАТГИПРОПРОМ	
Утв.							

Копировал

Формат А3

25 V(V)

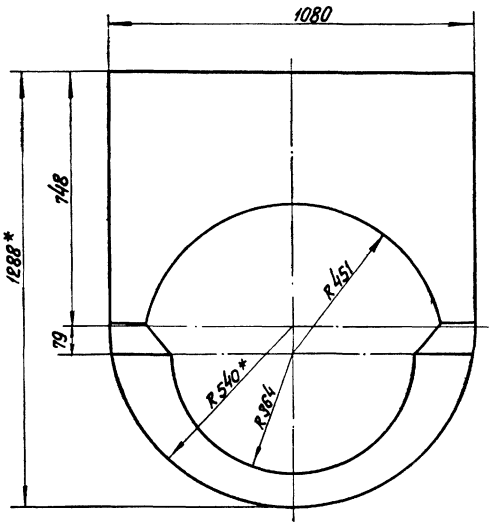

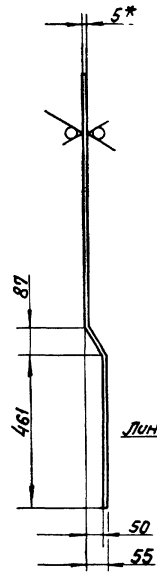

Развертка

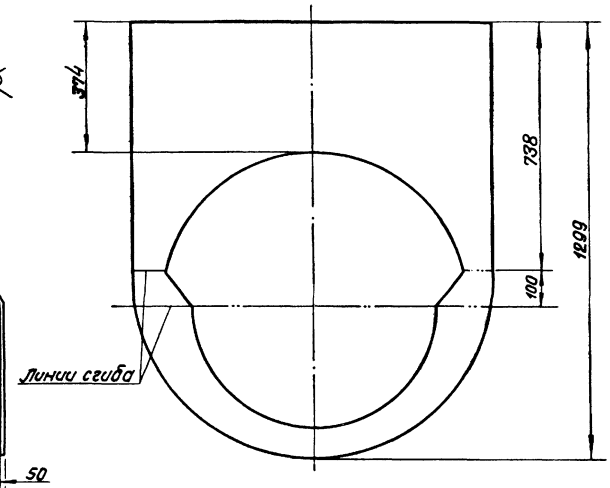

1.* Размеры для справок.

2. ± IT14/2.

					65.29.02.002		
Изм.	Лист	№ докум.	Подп.	Дата			
Разраб.		Зилеалвис			Стенка	Лит.	Масса 30	Масштаб 1:10
Пров.		Колмец				Лист	Листов 1
Т.контр.							
Н.контр.		Колмец			Лист 5 ГОСТ 19903-74 Вст3сп3 ГОСТ 14637-79	ЛАТГИПРОПРОМ	
Утв.							

Копировал

Формат А3

Развертка

25 V(V)

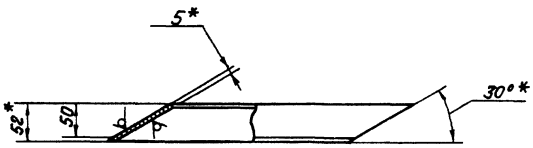

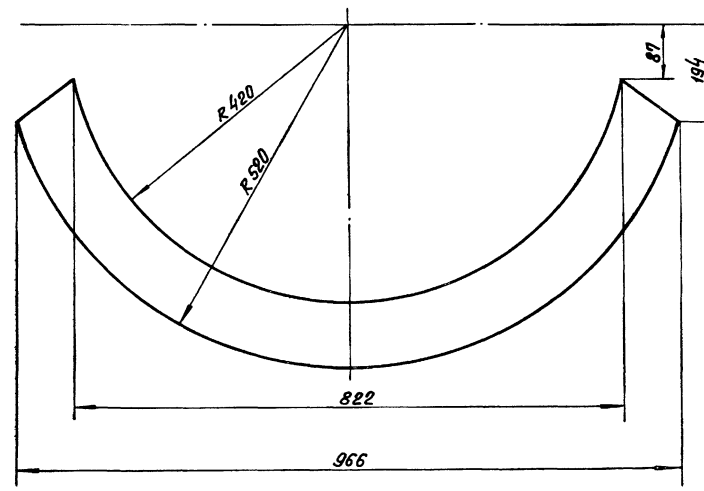

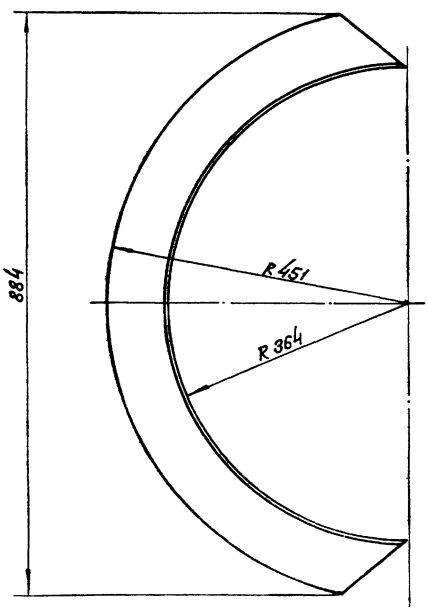

1.* Размеры для справок.

2. ± IT14/2.

					65.29.02.003		
Изм.	Лист	№ докум.	Подп.	Дата			
Разраб.		Зилеалвис			Полуконус	Лит.	Масса 5	Масштаб 1:5
Пров.		Колмец				Лист	Листов 1
Т.контр.							
Н.контр.		Колмец			Лист 5 ГОСТ 19903-74 Вст3сп3 ГОСТ 14637-79	ЛАТГИПРОПРОМ	
Утв.							

Копировал

Формат А3

Инв.№ подл. | Подпись и дата | Взам.инв.№ | Инв.№ дубл. | Подпись и дата

65.29.02.005

Типовой проект 903-1-224.86 Альбом 2.10 часть 1

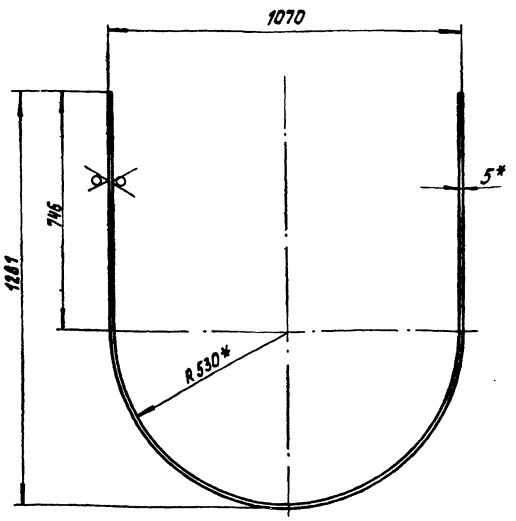

Развертка.

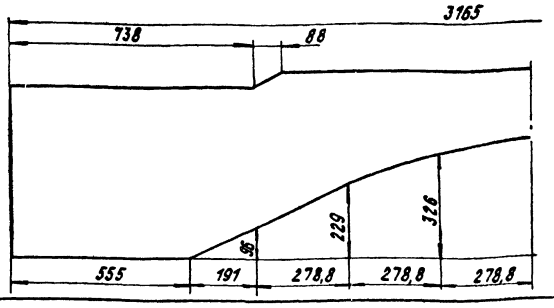

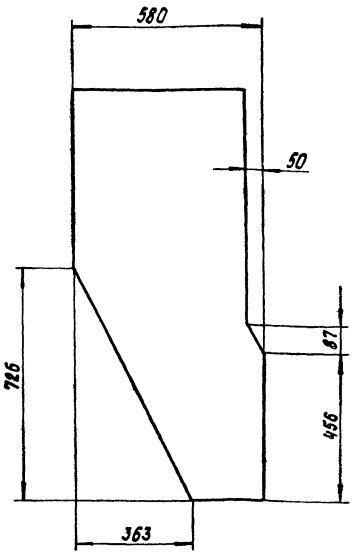

1.* Размеры для справок.

2. $\pm \frac{IT14}{2}$.

					65.29.02.005			
Изм.	Лист	№ докум.	Подпись	Дата	Боковина	Лит.	Масса	Масштаб
Разраб.		Зилгалвис					54,3	1:10
Пров.		Колмец				Лист	Листов 1	
Т.контр.								
Н.контр.		Колмец			Лист 5 ГОСТ 19903-74 ВСт3сп3 ГОСТ 14637-79	ЛАТГИПРОПРОМ		
Утв.								

Копировал Формат А3

Инв. № подл. | Подпись и дата | Взам. инв. № | Инв. № дубл. | Подпись и дата

65.29.02.006

Типовой проект 903-1-224.86 Альбом 2.10 часть 1

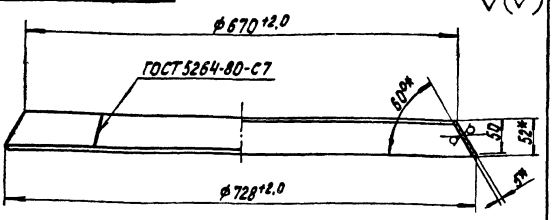

Развертка
М 1:10

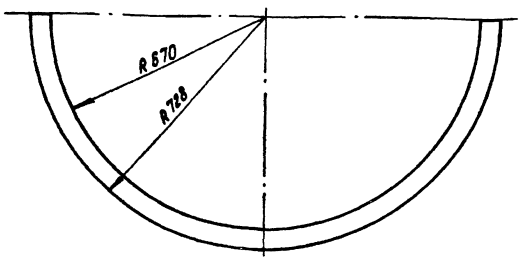

1.* Размеры для справок.

2. $\pm \frac{IT14}{2}$.

					65.29.02.006			
Изм.	Лист	№ докум.	Подпись	Дата	Конус	Лит.	Масса	Масштаб
Разраб.		Зилгалвис					5,0	1:5
Пров.		Колмец				Лист	Листов 1	
Т.контр.								
Н.контр.		Колмец			Лист 5 ГОСТ 19903-74 ВСт3сп3 ГОСТ 14637-79	ЛАТГИПРОПРОМ		
Утв.								

Копировал Формат А4

Инв. № подл. | Подпись и дата | Взам. инв. № | Инв. № дубл. | Подпись и дата

65.29.02.007

Типовой проект 903-1-224.86 Альбом 2.10 часть 1

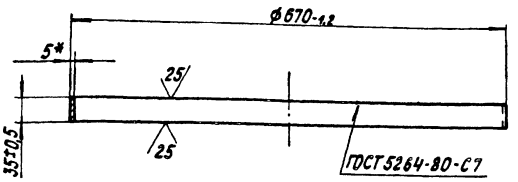

* Размер для справок.

					65.29.02.007			
Изм.	Лист	№ докум.	Подпись	Дата	Удлинитель	Лит.	Масса	Масштаб
Разраб.		Зилгалвис					2,9	1:5
Пров.		Колмец				Лист	Листов 1	
Т.контр.								
Н.контр.		Колмец			Лист 5 ГОСТ 19903-74 ВСт3сп3 ГОСТ 14637-79	ЛАТГИПРОПРОМ		
Утв.								

Копировал Формат А4

Инв. № подл. | Подпись и дата | Взам. инв. № | Инв. № дубл. | Подпись и дата

Альбом 2. 10 часть I
Типовой проект 903-1-224.86

Формат	Зона	Поз.	Обозначение	Наименование	Кол.	Примечание
				Документация		
А3			65.118.08.000СБ	Сборочный чертёж		
				Детали		
А4		1	65.118.08.001	Стенка	1	
		2	-01	Стенка	1	
Б4		3	65.118.08.005	Стенка		
				Лист 5 ГОСТ 19903-74 / ВСт3сп3 ГОСТ 14637-79	1	6,64 кг
Б4		4	65.118.08.006	Стенка		
				Лист 5 ГОСТ 19903-74 / ВСт3сп3 ГОСТ 14637-79	1	7 кг
Б4		5	65.118.08.007	Полка		
				Уголок 40×40×4-Б-ГОСТ 8509-72 / ВСт3сп3 ГОСТ 535-79		
				L = 510-1.75 мм	2	1,24 кг
Б4		6	65.118.08.008	Полка		
				Уголок 40×40×4-Б-ГОСТ 8509-72 / ВСт3сп3 ГОСТ 535-79		
				L = 465 ±0,775 мм	2	1,13 кг
				Материалы		
		7		Полоса 5×60-ГОСТ 103-76 / ВСт3сп3 ГОСТ 535-79	2,5	м

Изм. Лист № докум. Подп. Дата
Разраб. Богданова
Пров. Зингалевич
Т. контр.
Н. контр. Колмец
Утв.

65.118.08.000
Переход
Лит. Лист Листов
ЛАТГИПРОПРОМ

Копировал Маис Формат А4

Альбом 2. 10 часть I
Типовой проект 903-1-224.86

65.118.08.001

65.118.08.001 - изображено.
65.118.08.001-01 - зеркальное отражение

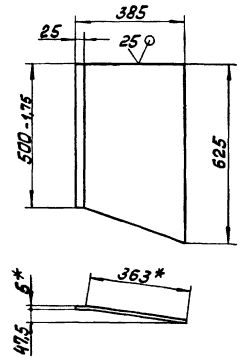

1. * Размеры для справок
2. $\pm \frac{IT14}{2}$.

Изм. Лист № докум. Подп. Дата
Разраб. Богданова
Пров. Зингалевич
Т. контр.
Н. контр. Колмец
Утв.

65.118.08.001
Стенка
Лит. Масса Масштаб
8,51 1:10
Лист Листов 1
Лист 5 ГОСТ 19903-74 / ВСт3сп3 ГОСТ 14637-79
ЛАТГИПРОПРОМ

Копировал Маис Формат А4

Альбом 2. 10 часть I
Типовой проект 903-1-224.86

65.118.08.000СБ

Вид А

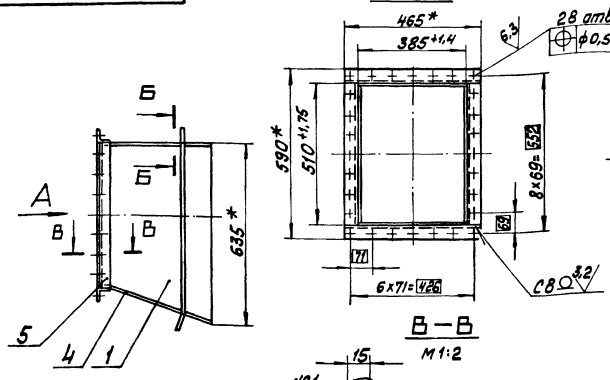

Поз. 3

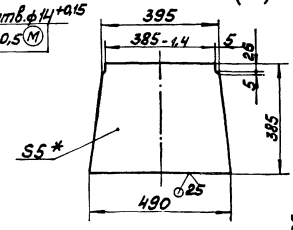

Поз. 4

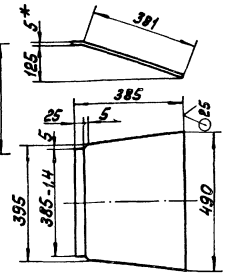

В—В
м 1:2

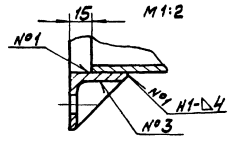

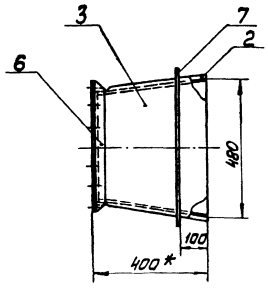

Б—Б
м 1:2

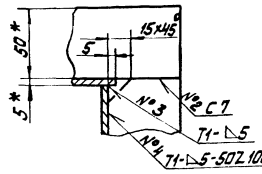

1 * Размеры для справок.
2 $\pm \frac{IT14}{2}$
3. Сварные швы по ГОСТ 5264-80.

Изм. Лист № докум. Подп. Дата
Разраб. Богданова
Пров. Зингалевич
Т. контр.
Н. контр. Колмец
Утв.

65.118.08.000СБ
Переход
Лит. Масса Масштаб
40,3 1:10
Лист Листов 1
ЛАТГИПРОПРОМ

Копировал Маис Формат А3

Альбом 2.10 часть 1
Типовой проект 903-1-224.86

Формат	Зона	Поз.	Обозначение	Наименование	Кол.	Примечание
				Документация		
А3			65.118.09.000СБ	Сборочный чертеж		
				Детали		
Б4		1	65.118.09.001	Стенка		
				Лист 5 ГОСТ 19903-74 / ВСт3сп3 ГОСТ 14637-79	2	9,7 кг
Б4		2	65.118.09.002	Стенка		
				Лист 5 ГОСТ 19903-74 / ВСт3сп3 ГОСТ 14637-79	2	8 кг
				Материалы		
		3		Полоса 5х50-ГОСТ 103-76 / ВСт3сп3 ГОСТ 535-79	5	м

Инв.№ подл. | Подпись и дата | Взам.инв.№ | Инв.№ дубл. | Подпись и дата

Изм.	Лист	№ докум.	Подпись	Дата
Разраб.		Богданова		
Пров.		Зилгалвис		
Н.контр.		Колмец		
Утв.				

65.118.09.000

Переход

Лит. | Лист | Листов 1

ЛАТГИПРОПРОМ

Копировал | Формат А4

Альбом 2.10 часть 1
Типовой проект 903-1-224.86

Формат	Зона	Поз.	Обозначение	Наименование	Кол.	Примечание
				Документация		
А2			65.118.10.000СБ	Сборочный чертеж		
				Сборочные единицы		
А4		1	65.118.10.100	Короб	1	
А4		2	65.118.10.200	Колено	1	
А4		3	65.118.10.300	Короб	1	
А4		4	65.118.10.400	Переход	1	
А4		5	65.118.10.500	Короб	1	

Инв.№ подл. | Подпись и дата | Взам.инв.№ | Инв.№ дубл. | Подпись и дата

Изм.	Лист	№ докум.	Подпись	Дата
Разраб.		Богданова		
Пров.		Зилгалвис		
Н.контр.		Колмец		
Утв.				

65.118.10.000

Колено

Лит. | Лист | Листов 1

ЛАТГИПРОПРОМ

Копировал | Формат А4

Типовой проект 903-1-224.86 Альбом 2.10 часть 1

65.118.09.000СБ

Поз. 1 ∇(√)

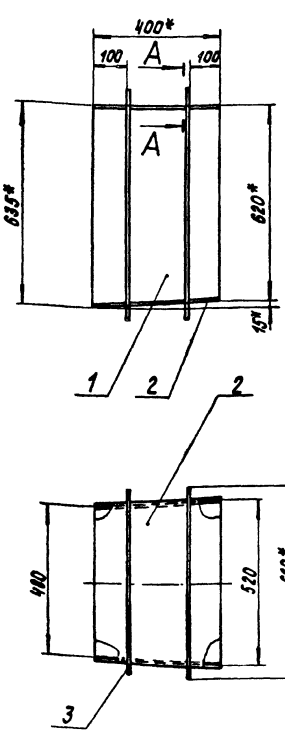

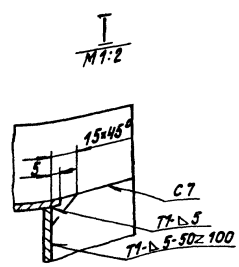

Поз. 2 ∇(√)

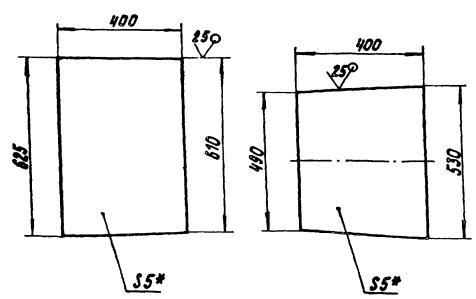

1. *Размеры для справок.
2. $\pm \frac{IT14}{2}$.
3. Сварные швы по ГОСТ 5264-80.

Инв.№ подл. | Подпись и дата | Взам.инв.№ | Инв.№ дубл. | Подпись и дата

Изм.	Лист	№ докум.	Подпись	Дата
Разраб.		Богданова		
Пров.		Зилгалвис		
Т.контр.				
Н.контр.		Колмец		
Утв.				

65.118.09.000СБ

Переход

Лит.	Масса	Масштаб
	45,2	1:10
Лист	Листов 1	

ЛАТГИПРОПРОМ

Копировал | Формат А3

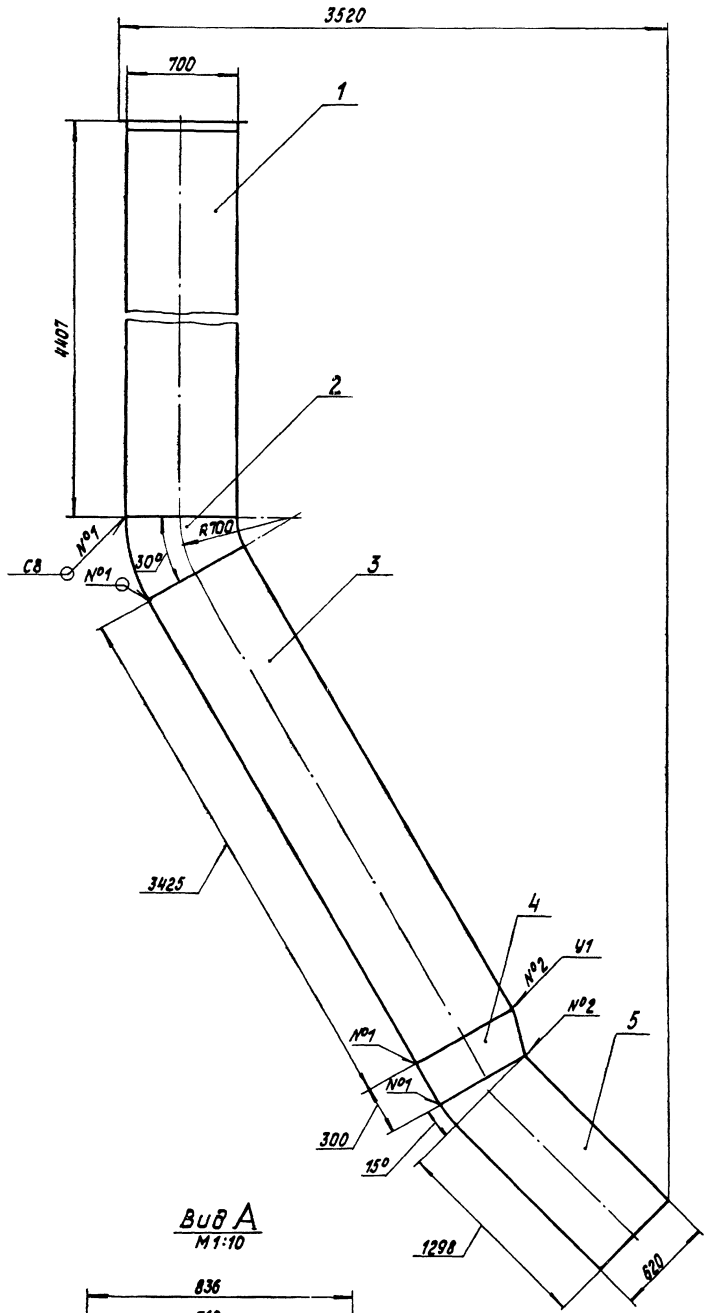

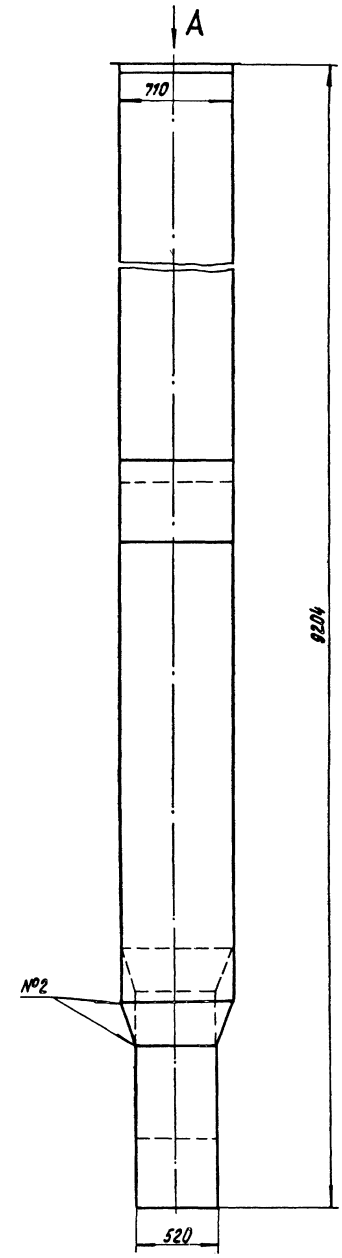

Вид А
М 1:10

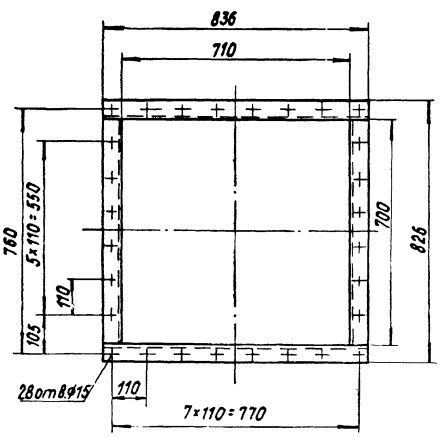

1. Размеры для справок.
2. Сварные швы №1 по ГОСТ 5264-80, №2 по ГОСТ 11534-75.

Изм.	Лист	№ докум.	Подпись	Дата	65.118.10.000 СБ		
Разраб.		Богданова			Колено	Лит.	Масса	Масштаб
Пров.		Зиталвис					1156	1:20
Т.контр.						Лист	Листов 1	
Н.контр.		Колмец				ЛАТГИПРОПРОМ		
Утв.								

Копировал

Формат А2

Альбом 2.10 часть 1

Типовой проект 903-1-224.86

Инв.№ подл. | Подпись и дата | Взам.инв.№ | Инв.№ дубл. | Подпись и дата

ЦЕНТРАЛЬНЫЙ ИНСТИТУТ
ТИПОВОГО ПРОЕКТИРОВАНИЯ ГОССТРОЯ СССР
МИНСКИЙ ФИЛИАЛ

220800, г.Минск, ул.К.Маркса, 32

Сдано в печать 09.06.1988г.
Заказ № 34 Тираж 80 экз.
Инв.№ 21534/18

gost.e-ecolog.ru