ТИПОВОЙ ПРОЕКТ
903-1-224.86

КОТЕЛЬНАЯ С ТРЕМЯ КОТЛАМИ КВ-ТС[В]-10 И ТРЕМЯ КОТЛАМИ КЕ-10-14С. ОТКРЫТАЯ СИСТЕМА ТЕПЛОСНАБЖЕНИЯ.

ТОПЛИВО-КАМЕННЫЕ И БУРЫЕ УГЛИ.

АЛЬБОМ 2.9

ЧАСТЬ 2 стр. 75÷114

МЕТАЛЛОКОНСТРУКЦИИ ГАЗОВОЗДУХОПРОВОДОВ ДЛЯ БЛОК-СЕКЦИИ КОТЛОАГРЕГАТА КЕ-10-14С /ВАРИАНТ БЕЗ ВОЗДУХОПОДОГРЕВАТЕЛЯ/

21534-17
3-19

gost.e-ecolog.ru

Типовой проект 903-1-224.86 Альбом 2.9 часть 2

12.02.01.001

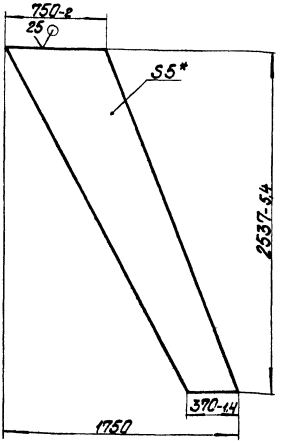

* Размер для справок

Изм.	Лист	№ докум.	Подпись	Дата	12.02.01.001			
Разраб.		Михайлова			Стенка	Лит.	Масса	Масштаб
Пров.		Зингалвис					55,77	1:20
Т.контр.						Лист	Листов 1	
Н.контр.		Колмец			Лист 5 ГОСТ 19903-74 В Ст3сп3 ГОСТ 14637-79	ЛАТГИПРОПРОМ		
Утв.								

Копировал [illegible] Формат А4

Инв. № подл. | Подпись и дата | Взам. инв. № | Инв. № дубл. | Подпись и дата

Типовой проект 903-1-224.86 Альбом 2.9 часть 2

12.02.01.002

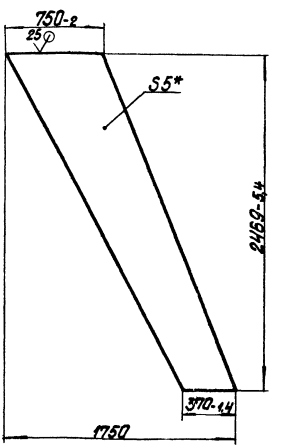

* Размер для справок.

Изм.	Лист	№ докум.	Подпись	Дата	12.02.01.002			
Разраб.		Михайлова			Стенка	Лит.	Масса	Масштаб
Пров.		Зингалвис					54,27	1:20
Т.контр.						Лист	Листов 1	
Н.контр.		Колмец			Лист 5 ГОСТ 19903-74 В Ст3сп3 ГОСТ 14637-79	ЛАТГИПРОПРОМ		
Утв.								

Копировал [illegible] Формат А4

Инв. № подл. | Подпись и дата | Взам. инв. № | Инв. № дубл. | Подпись и дата

Типовой проект 903-1-224.86 Альбом 2.9 часть 2

12.02.01.003

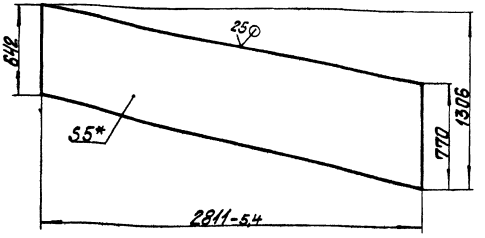

1. * Размер для справок.
2. $\pm\frac{IT14}{2}$.

Изм.	Лист	№ докум.	Подпись	Дата	12.02.01.003			
Разраб.		Михайлова			Стенка	Лит.	Масса	Масштаб
Пров.		Зингалвис					77,9	1:20
Т.контр.						Лист	Листов 1	
Н.контр.		Колмец			Лист 5 ГОСТ 19903-74 В Ст3сп3 ГОСТ 14637-79	ЛАТГИПРОПРОМ		
Утв.								

Копировал [illegible] Формат А4

Инв. № подл. | Подпись и дата | Взам. инв. № | Инв. № дубл. | Подпись и дата

Типовой проект 903-1-224.86 Альбом 2.9 часть 2

12.02.01.004

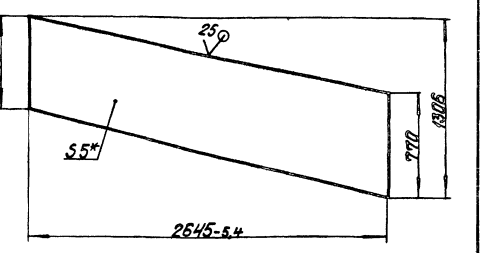

1. * Размер для справок.
2. $\pm\frac{IT14}{2}$.

Изм.	Лист	№ докум.	Подпись	Дата	12.02.01.004			
Разраб.		Михайлова			Стенка	Лит.	Масса	Масштаб
Пров.		Зингалвис					73,3	1:20
Т.контр.						Лист	Листов 1	
Н.контр.		Колмец			Лист 5 ГОСТ 19903-74 В Ст3сп3 ГОСТ 14637-79	ЛАТГИПРОПРОМ		
Утв.								

Копировал [illegible] Формат А4

Инв. № подл. | Подпись и дата | Взам. инв. № | Инв. № дубл. | Подпись и дата

Альбом 2.9 часть 2
Типовой проект 903-1-224.86

Формат	Зона	Поз.	Обозначение	Наименование	Кол.	Примечание
				Документация		
А4			12.02.01.100 СБ	Сборочный чертеж		
				Детали		
Б4		1	12.02.01.101	Полка		
				Уголок Б-70х70х7 ГОСТ 8509-72 ВСт3сп3 ГОСТ 535-79		
				L = 890 ± 1,15 мм	2	5,58 кг
Б4		2	12.02.01.102	Полка		
				Уголок Б-70х70х7 ГОСТ 8509-72 ВСт3сп3 ГОСТ 535-79		
				L = 750 ± 2 мм	2	5,55 кг

Изм.	Лист	№ докум.	Подпись	Дата	12.02.01.100			
Разраб.		Никитина			Фланец	Лит.	Масса	Масштаб
Пров.		Зинкевич					24,3	1:10
Т. контр.						Лист	Листов 1	
Н. контр.		Коптец				ЛАТГИПРОПРОМ		
Утв.								

Копировал | Формат А4

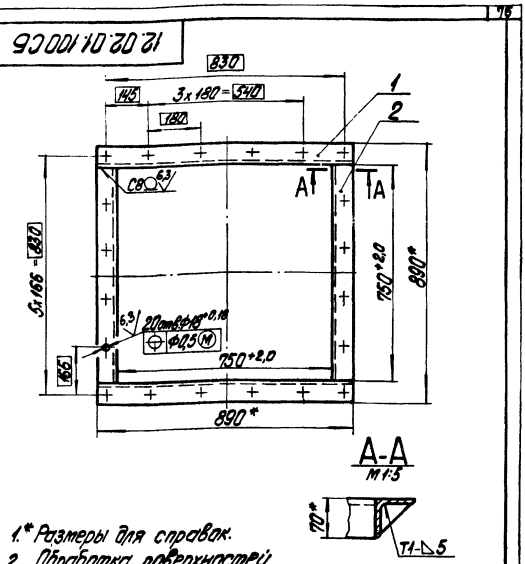

1.* Размеры для справок.
2. Обработка поверхностей реза деталей Б4 ♡.
3. Сварные швы по ГОСТ 5264-80.

Альбом 2.9 часть 2
Типовой проект 903-1-224.86

Формат	Зона	Поз.	Обозначение	Наименование	Кол.	Примечание
				Документация		
А4			12.02.02.000 СБ	Сборочный чертеж		
				Сборочные единицы		
А4		1	12.02.01.100	Фланец	1	
				Детали		
А4		2	12.02.01.001	Стенка	1	
А4		3	12.02.01.002	Стенка	1	
А4		4	12.02.01.003	Стенка	1	
А4		5	12.02.01.004	Стенка	1	
				Материалы		
				Полоса 5х50 ГОСТ 103-76 ВСт3сп3 ГОСТ 535-79	16,5	м

Изм.	Лист	№ докум.	Подпись	Дата	12.02.02.000			
Разраб.		Никитина			Короб (правый)	Лит.	Масса	Масштаб
Пров.		Зинкевич						
Т. контр.						Лист	Листов 1	
Н. контр.		Коптец				ЛАТГИПРОПРОМ		
Утв.								

Копировал | Формат А4

Альбом 2.9 часть 2
Типовой проект 903-1-224.86

Формат	Зона	Поз.	Обозначение	Наименование	Кол.	Примечание
				Документация		
А3			12.02.03.000 СБ	Сборочный чертеж		
				Детали		
А4		1	12.02.03.001	Стенка	2	
А4		2	12.02.03.002	Стенка	1	
		3	-01	Стенка	1	
Б4		4	12.02.03.003	Полка		
				Уголок Б-63х63х5 ГОСТ 8509-72 ВСт3сп3 ГОСТ 535-79		
				L = 1500 ± 3,1 мм	2	7,22 кг
Б4		5	12.02.03.004	Полка		
				Уголок Б-63х63х5 ГОСТ 8509-72 ВСт3сп3 ГОСТ 535-79		
				L = 626 ± 0,875 мм	2	3,02 кг
				Материалы		
		6		Полоса 5х50 ГОСТ 103-76 ВСт3сп3 ГОСТ 535-79	17,6	м

Изм.	Лист	№ докум.	Подпись	Дата	12.02.03.000			
Разраб.		Никитина			Переход	Лит.	Масса	Масштаб
Пров.		Зинкевич						
Т. контр.						Лист	Листов 1	
Н. контр.		Коптец				ЛАТГИПРОПРОМ		
Утв.								

Копировал | Формат А4

Альбом 2.9 часть 2

Типовой проект 903-1-224.86

12.02.02.000СБ

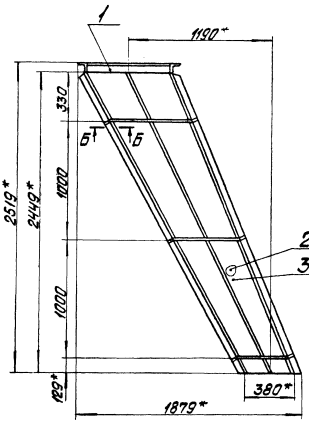

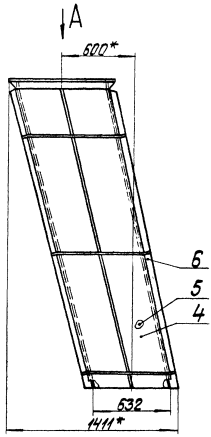

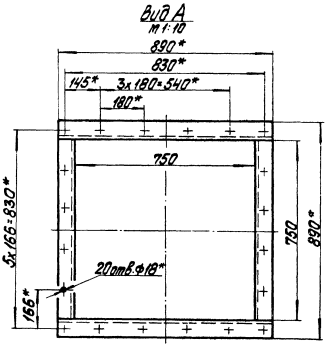

1. *Размеры для справок.
2. $\pm\frac{IT14}{2}$.
3. Сварные швы №1,2,3,4 по ГОСТ 5264-80.

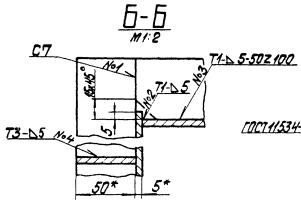

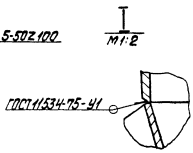

					12.02.02.000СБ			
Изм.	Лист	№ докум.	Подпись	Дата	Короб (правый)	Лит.	Масса	Масштаб
Разраб.		Михайлова					318	1:20
Пров.		Зилгалвис				Лист	Листов 1	
Т.контр.								
Н.контр.		Колмец				ЛАТГИПРОПРОМ		
Утв.								

Копировал

Формат А3

Альбом 2.9 часть 2

Типовой проект 903-1-224.86

12.02.03.000СБ

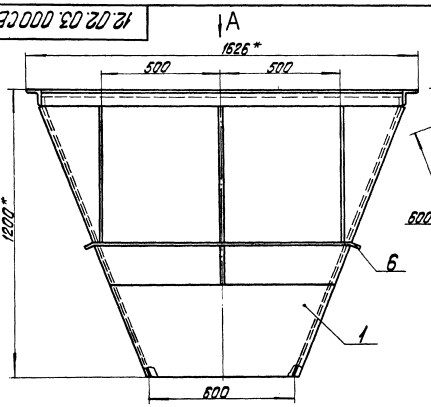

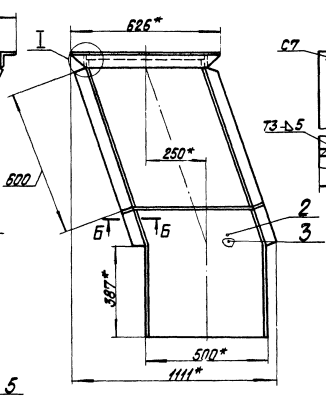

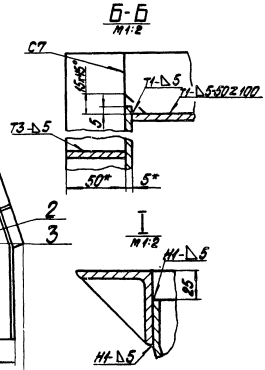

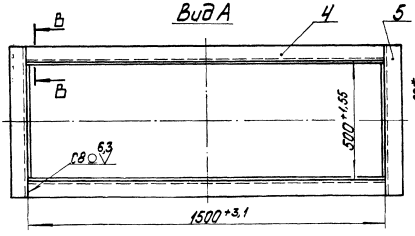

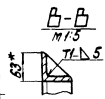

1. *Размеры для справок.
2. $\pm\frac{IT14}{2}$.
3. Обработка поверхностей реза деталей БЧ $\overset{25}{\vee}$.
4. Сварные швы по ГОСТ 5264-80.

					12.02.03.000СБ			
Изм.	Лист	№ докум.	Подпись	Дата	Переход	Лит.	Масса	Масштаб
Разраб.		Михайлова					187	1:10
Пров.		Зилгалвис				Лист	Листов 1	
Т.контр.								
Н.контр.		Колмец				ЛАТГИПРОПРОМ		
Утв.								

Копировал

Формат А3

12.02.03.001

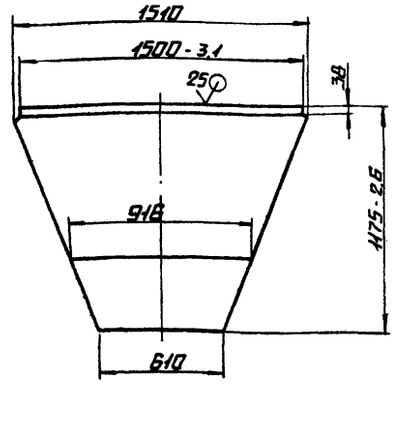

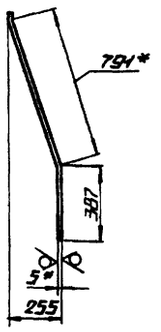

1.* Размеры для справок.
2. ± IT14/2.

Изм.	Лист	№ докум.	Подп.	Дата	12.02.03.001			
Разраб.		Михайлова			Стенка	Лит.	Масса	Масштаб
Пров.		Зилгалвис					51,5	1:20
Т.контр.						Лист	Листов 1	
Н.контр.		Колмец			Лист 5 ГОСТ 19903-74 Вст3сп3/ГОСТ 14637-79	Латгипропром		
Утв.								

Копировал А4 Формат А4

12.02.03.002

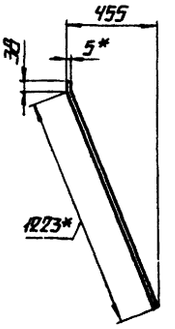

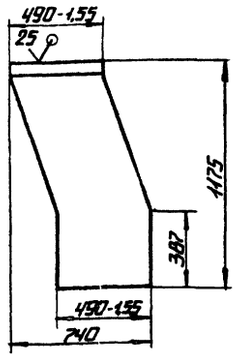

12.02.03.002-01- зеркальное отражение
Остальное см. 12.02.03.002



1.* Размеры для справок.
2. ± IT14/2.

Изм.	Лист	№ докум.	Подп.	Дата	12.02.03.002			
Разраб.		Михайлова			Стенка	Лит.	Масса	Масштаб
Пров.		Зилгалвис					24,3	1:20
Т.контр.						Лист	Листов 1	
Н.контр.		Колмец			Лист 5 ГОСТ 19903-74 Вст3сп3/ГОСТ 14637-79	Латгипропром		
Утв.								

Копировал А4 Формат А4

Формат	Зона	Поз.	Обозначения	Наименование	Кол.	Примечание
				Документация		
А3			12.02.04.000 СБ	Сборочный чертеж		
				Детали		
А4		1	12.02.04.001	Стенка	2	
А4		2	12.02.04.002	Стенка	2	
Б4		3	12.02.04.003	Полка		
				Уголок 6-63×63×5 ГОСТ 8509-72 / Вст3сп3 ГОСТ 535-79		
				L = 1500-3,1 мм	2	7,22 кг
Б4		4	12.02.04.004	Полка		
				Уголок 6-63×63×5 ГОСТ 8509-72 / Вст3сп3 ГОСТ 535-79		
				L = 626 ± 0,875 мм	2	3,02 кг
				Материалы		
		5		Полоса 5×50 ГОСТ 103-76 / Вст3сп3 ГОСТ 535-79	7,1	м

Изм.	Лист	№ докум.	Подп.	Дата	12.02.04.000			
Разраб.		Михайлова			Переход	Лит.	Лист	Листов 1
Пров.		Зилгалвис						
Н.контр.		Колмец				Латгипропром		
Утв.								

Копировал А4 Формат А4

12.02.04.001

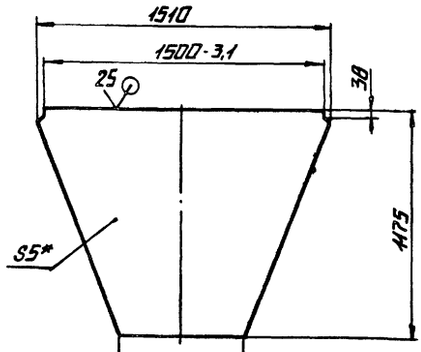

1.* Размер для справок.
2. ± IT14/2.

Изм.	Лист	№ докум.	Подп.	Дата	12.02.04.001			
Разраб.		Михайлова			Стенка	Лит.	Масса	Масштаб
Пров.		Зилгалвис					49,55	1:20
Т.контр.						Лист	Листов 1	
Н.контр.		Колмец			Лист 5 ГОСТ 19903-74 Вст3сп3/ГОСТ 14637-79	Латгипропром		
Утв.								

Копировал А4 Формат А4

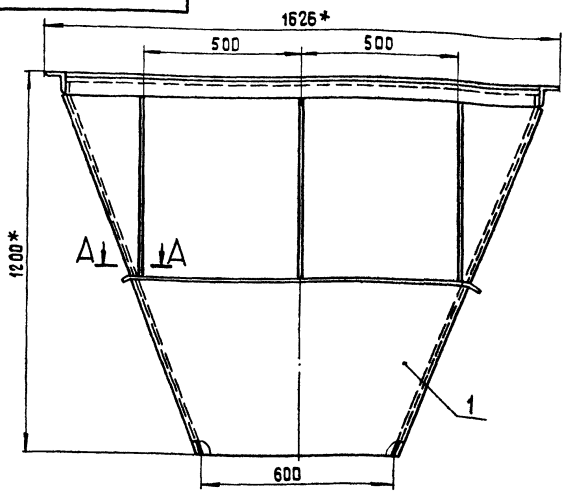

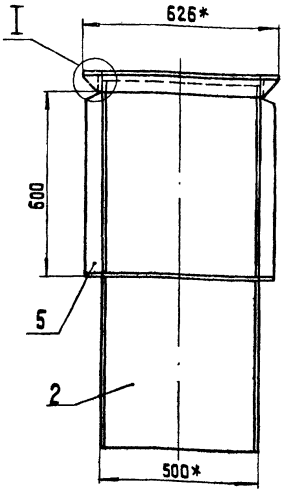

А-А
М1:2 повернута

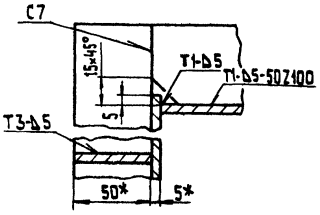

I
М1:2

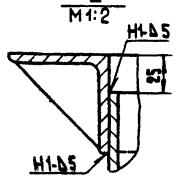

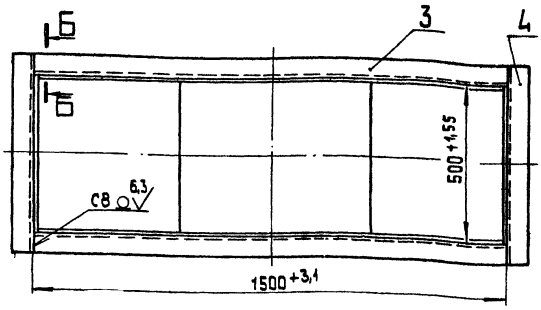

Б-Б
М1:5

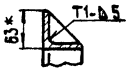

1.* Размеры для справок.
2. $\pm \frac{IT14}{2}$.
3. Обработка поверхностей реза деталей Б Ч $\overset{25}{\vee}$.
4. Сварные швы по ГОСТ 5264-80.

Изм.	Лист	№ докум.	Подпись	Дата
Разраб.		Михайлова		
Пров.		Зилгалбис		
Т.контр.				
Н.контр.		Колмец		
Утв.				

12.02.04.000 СБ

Перехов

Лит.	Масса	Масштаб
	18,2	1:10
Лист	Листов 1	

ЛАТГИПРОПРОМ

Копировал [illegible] формат А3

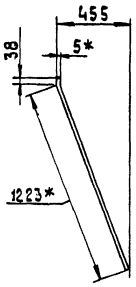

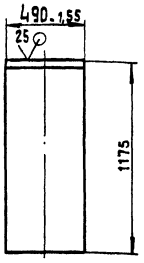

1* Размеры для справок.
2. $\pm \frac{IT14}{2}$.

Изм.	Лист	№ докум.	Подпись	Дата
Разраб.		Михайлова		
Пров.		Зилгалбис		
Т.контр.				
Н.контр.		Колмец		
Утв.				

12.02.04.002

Стенка

Лит.	Масса	Масштаб
	24,26	1:20
Лист	Листов 1	

ЛАТГИПРОПРОМ

Лист 5ГОСТ 19903-74 / ВСт3сп3 ГОСТ 14637-79

Формат	Зона	Поз.	Обозначение	Наименование	Кол.	Примечание
				Документация		
А2			12.02.05.000 СБ	Сборочный чертеж		
				Детали		
А4		1	12.02.05.001	Стенка	2	
А4		2	12.02.05.002	Стенка	2	
А4		3	12.02.05.003	Стенка	1	
А4		4	12.02.05.004	фланец	1	
БЧ		5	12.02.05.005	Патрубок		
				Труба 219×6 ГОСТ 10704-76 / В-БСт3сп ГОСТ 10705-80		
				L = 605 -1,75 мм	1	19,07кг
БЧ		6	12.02.05.006	Полка		
				Уголок Б-50×50×5 ГОСТ 8509-72 / ВСт3сп3 ГОСТ 535-79		
				L = 1820 -3,7 мм	2	6,87кг
БЧ		7	12.02.05.07	Полка		
				Уголок Б-50×50×5 ГОСТ 8509-72 / ВСт3сп3 ГОСТ 535-79		
				L = 1070 ± 1,3 мм	2	4,04кг
				Материалы		
		8		Полоса 5×50 ГОСТ 103-76 / ВСт3сп3 ГОСТ 535-79	12,2	м

Изм.	Лист	№ докум.	Подпись	Дата
Разраб.		Михайлова		
Пров.		Зилгалбис		
Т.контр.				
Н.контр.		Колмец		
Утв.				

12.02.05.000

Бункер

Лит.	Лист	Листов
		1

ЛАТГИПРОПРОМ

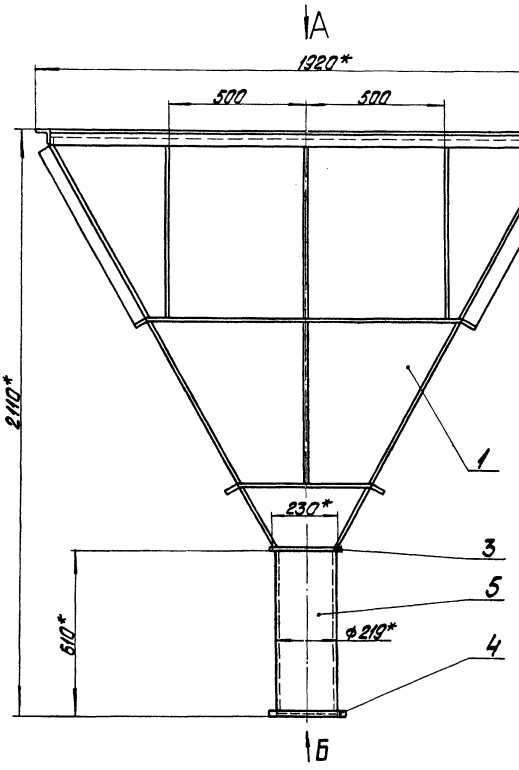

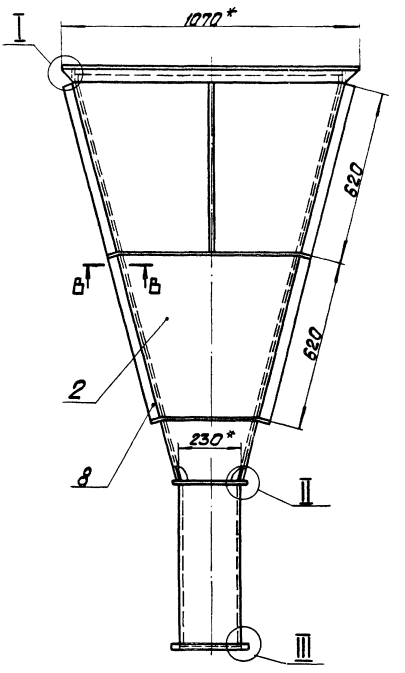

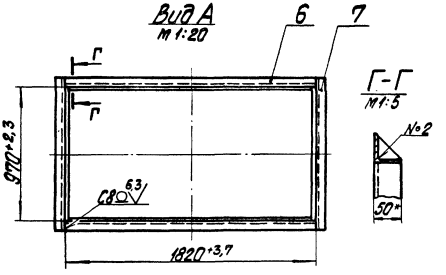

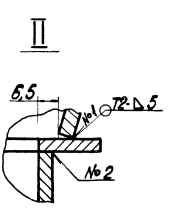

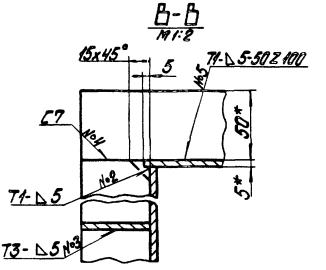

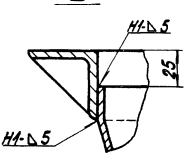

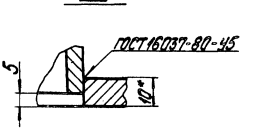

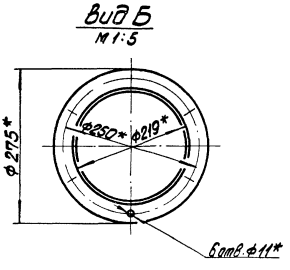

1. *Размеры для справок.
2. $\pm\frac{IT14}{2}$
3. Обработка поверхностей реза деталей $\frac{25}{}$.
4. Сварные швы №1 по ГОСТ 11534-75, остальные по ГОСТ 5264-80.

						12.02.05.000 СБ	
Изм.	Лист	№ докум.	Подпись	Дата			
Разраб.		Пластинина			Бункер	Лит.	Масса	Масштаб
Пров.		Зиганшин					271	1:10
Т.контр.						Лист	Листов 1	
Н.контр.		Коптец				ЛАТГИПРОПРОМ		
Утв.								

Копировал | Формат А2

12.02.05.001

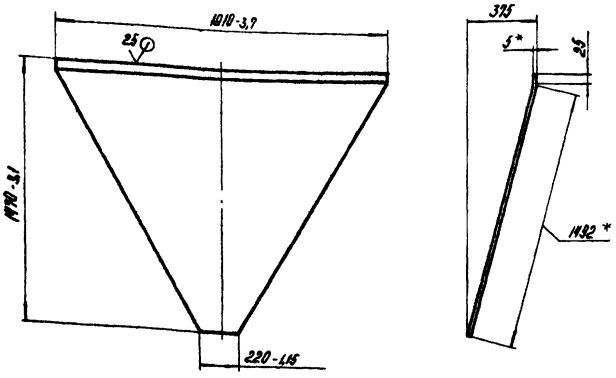

1.* Размеры для справок.
2. ± IT14/2.

Изм.	Лист	№ докум.	Подпись	Дата	12.02.05.001	
Разраб.		Михайлова			Стенка	Лит. / Масса 61,22 / Масштаб 1:20
Пров.		Зилгалвис				Лист / Листов 1
Т. контр.					Лист 5 ГОСТ 19903-74 / ВСт3сп3 ГОСТ 14637-79	ЛАТГИПРОПРОМ
Н. контр.		Колпец				
Утв.						

Копировал — Формат А4

12.02.05.002

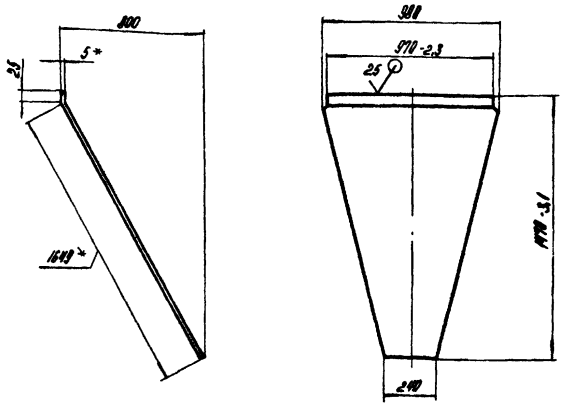

1.* Размеры для справок.
2. ± IT14/2.

Изм.	Лист	№ докум.	Подпись	Дата	12.02.05.002	
Разраб.		Михайлова			Стенка	Лит. / Масса 40,44 / Масштаб 1:20
Пров.		Зилгалвис				Лист / Листов 1
Т. контр.					Лист 5 ГОСТ 19903-74 / ВСт3сп3 ГОСТ 14637-79	ЛАТГИПРОПРОМ
Н. контр.		Колпец				
Утв.						

Копировал — Формат А4

12.02.05.003

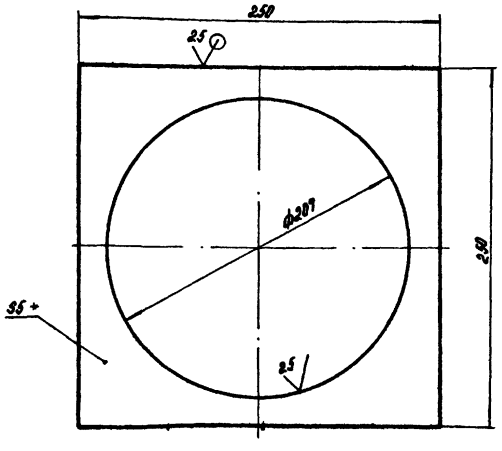

1.* Размер для справок.
2. ± IT14/2.

Изм.	Лист	№ докум.	Подпись	Дата	12.02.05.003	
Разраб.		Михайлова			Стенка	Лит. / Масса 1,14 / Масштаб 1:2,5
Пров.		Зилгалвис				Лист / Листов 1
Т. контр.					Лист 5 ГОСТ 19903-74 / ВСт3сп3 ГОСТ 14637-79	ЛАТГИПРОПРОМ
Н. контр.		Колпец				
Утв.						

12.02.05.004

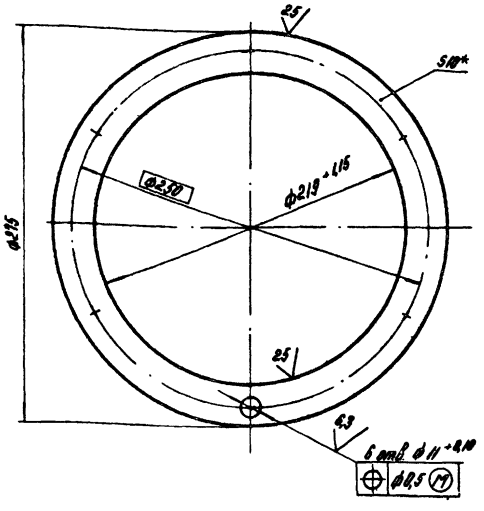

1.* Размер для справок.
2. ± IT14/2.

Изм.	Лист	№ докум.	Подпись	Дата	12.02.05.004	
Разраб.		Михайлова			Фланец	Лит. / Масса 1,66 / Масштаб 1:2,5
Пров.		Зилгалвис				Лист / Листов 1
Т. контр.					Лист 10 ГОСТ 19903-74 / ВСт3сп3 ГОСТ 14637-79	ЛАТГИПРОПРОМ
Н. контр.		Колпец				
Утв.						

Типовой проект 903-1-224.86 Альбом 2.9 часть 2

Формат	Зона	Поз.	Обозначение	Наименование	Кол.	Примечание
				Документация		
А3			12.02.06.000 СБ	Сборочный чертеж		
				Сборочные единицы		
А4		1	12.02.06.100	Переход	1	
А4		2	12.02.06.200	Лапа	4	
А4		3	12.02.06.300	Рама	1	
А4		4	12.02.06.400	Крышка	1	

Изм.	Лист	№ докум.	Подпись	Дата	12.02.06.000			
Разраб.		Михайлова			Бункер	Лит.	Лист	Листов 1
Пров.		Зилгалвис				ЛАТГИПРОПРОМ		
Н.контр.		Колмец						
Утв.								

Копировал Кирг — Формат А4

Типовой проект 903-1-224.86 Альбом 2.9 часть 2

Формат	Зона	Поз.	Обозначение	Наименование	Кол.	Примечание
				Документация		
А3			12.02.06.100 СБ	Сборочный чертеж		
				Детали		
А4		1	12.02.06.101	Стенка	2	
А4		2	12.02.06.102	Стенка	2	
Б4		3	12.02.06.103	Фланец		
				Лист 10 ГОСТ 19903-74 / ВСт3Сп3 ГОСТ 14637-79	1	6,4 кг
				Материалы		
		4		Полоса 5×50 ГОСТ 103-76 / ВСт3Сп3 ГОСТ 535-79	8,1	м

Изм.	Лист	№ докум.	Подпись	Дата	12.02.06.100			
Разраб.		Михайлова			Переход	Лит.	Лист	Листов 1
Пров.		Зилгалвис				ЛАТГИПРОПРОМ		
Н.контр.		Колмец						
Утв.								

Копировал Кирг — Формат А4

Типовой проект 903-1-224.86 Альбом 2.9 часть 2

12.02.06.000 СБ

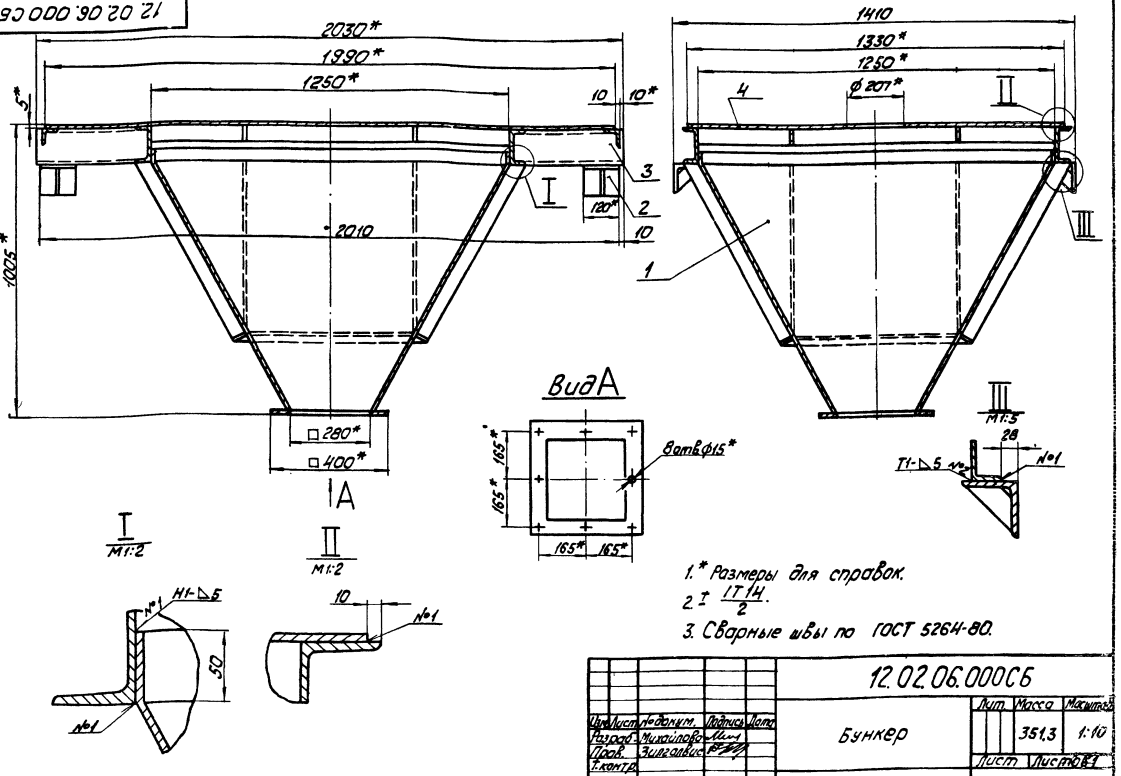

1.* Размеры для справок.
2. ± IT14/2.
3. Сварные швы по ГОСТ 5264-80.

Изм.	Лист	№ докум.	Подпись	Дата	12.02.06.000 СБ			
Разраб.		Михайлова			Бункер	Лит.	Масса 351,3	Масштаб 1:10
Пров.		Зилгалвис				Лист	Листов 1	
Т.контр.								
Н.контр.		Колмец						
Утв.								

Копировал Кирг — Формат А3

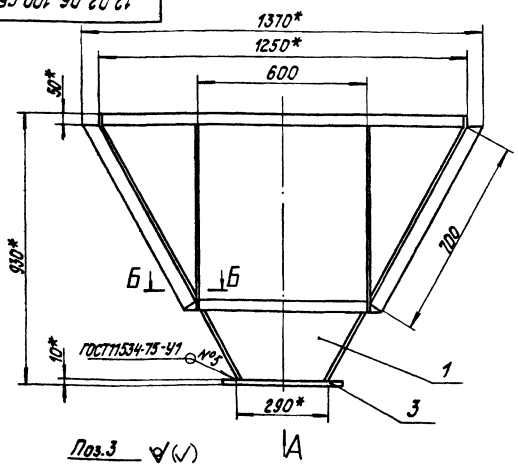

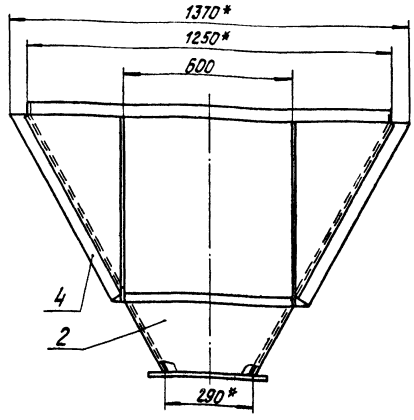

Поз.3

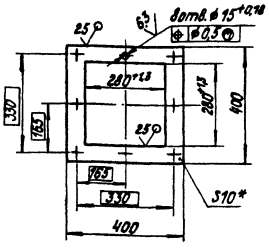

Б-Б
М1:2

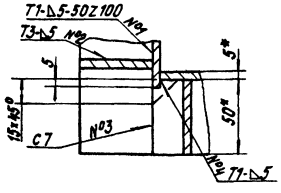

1.* Размеры для справок.
2. ± IT14/2.
3. Сварные швы №1-№4 по ГОСТ 5264-80.

				12.02.06.100 СБ	
Изм. Лист	№ докум.	Подпись	Дата		
Разраб.	Михайлова			Переход	Лит. / Масса 152,3 / Масштаб 1:10
Пров.	Зинталюс				Лист / Листов 1
Т.контр.					ЛАТГИПРОПРОМ
Н.контр.	Колмец				
Утв.					

Копировал

Формат А3

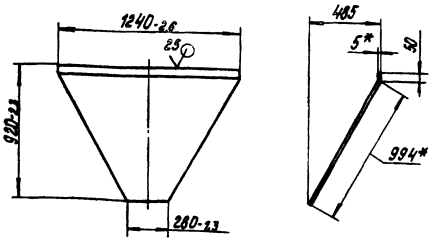

1.* Размеры для справок.
2. ± IT14/2.

				12.02.06.101	
Изм. Лист	№ докум.	Подпись	Дата		
Разраб.	Михайлова			Стенка	Лит. / Масса 32,1 / Масштаб 1:20
Пров.	Зинталюс				Лист / Листов 1
Т.контр.					ЛАТГИПРОПРОМ
Н.контр.	Колмец				
Утв.					

5 ГОСТ 19903-74
Лист В Ст3сп3 ГОСТ 14637-79

Копировал

Формат А4

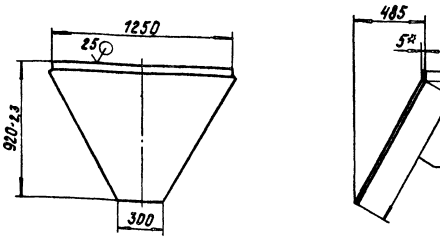

1.* Размеры для справок.
2. ± IT14/2.

				12.02.06.102	
Изм. Лист	№ докум.	Подпись	Дата		
Разраб.	Михайлова			Стенка	Лит. / Масса 32,9 / Масштаб 1:20
Пров.	Зинталюс				Лист / Листов 1
Т.контр.					ЛАТГИПРОПРОМ
Н.контр.	Колмец				
Утв.					

5 ГОСТ 19903-74
Лист В Ст3сп3 ГОСТ 14637-79

Копировал

Формат А4

Типовой проект 903-1-224.86 Альбом 2.9 часть 2

Формат	Зона	Поз.	Обозначение	Наименование	Кол.	Примечание
				Документация		
А4			12.02.06.200 СБ	Сборочный чертеж		
				Детали		
Б4		1	12.02.06.201	Косынка		
				Лист ГОСТ 19903-74 / ВСт3сп3 ГОСТ 14637-79	1	0,32 кг
Б4		2	12.02.06.202	Уголок		
				Уголок Б-100×100×18 ГОСТ 8509-72 / ВСт3сп3 ГОСТ 535-79	1	1,82 кг

Изм.	Лист	№ докум.	Подп.	Дата	12.02.06.200			
Разраб.		Михайлова			Лапа	Лит.	Лист	Листов 1
Пров.		Зилгалвис				ЛАТГИПРОПРОМ		
Н.контр.		Колмец						
Утв.								

Инв. № подл. | Подп. и дата | Взам. инв. № | Инв. № дубл. | Подп. и дата

Копировал: Ф. 75- Формат А4

12.02.06.200 СБ

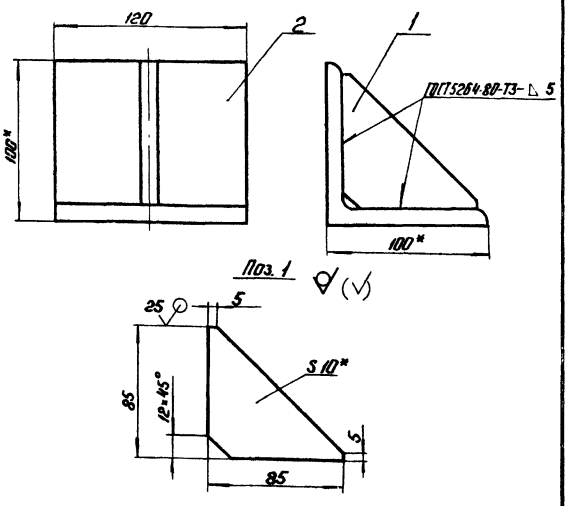

1. *Размеры для справок.
2. $\pm \frac{IT14}{2}$.
3. Обработка поверхностей реза деталей Б4 25√.

Изм.	Лист	№ докум.	Подп.	Дата	12.02.06.200 СБ			
Разраб.		Михайлова			Лапа	Лит.	Масса 2,14	Масштаб 1:5
Пров.		Зилгалвис				Лист	Листов 1	
Т.контр.						ЛАТГИПРОПРОМ		
Н.контр.		Колмец						
Утв.								

Копировал: Ф. 75- Формат А4

Типовой проект 903-1-224.86 Альбом 2.9 часть 2

Формат	Зона	Поз.	Обозначение	Наименование	Кол.	Примечание
				Документация		
А3			12.02.06.300 СБ	Сборочный чертеж		
				Детали		
Б4		1	12.02.06.301	Балка		
				Швеллер 12 ГОСТ 8240-72 / ВСт3сп3 ГОСТ 535-79	2	21,12 кг
Б4		2	12.02.06.302	Балка		
				Швеллер 12 ГОСТ 8240-72* / ВСт3сп3 ГОСТ 535-79		
				L=1250-2,6 мм	2	13 кг
Б4		3	12.02.06.303	Полка		
				Уголок Б-50×50×5 ГОСТ 8509-72 / ВСт3сп3 ГОСТ 535-79		
				L=1250-2,6 мм	2	4,72 кг

Изм.	Лист	№ докум.	Подп.	Дата	12.02.06.300			
Разраб.		Михайлова			Рама	Лит.	Лист	Листов 1
Пров.		Зилгалвис				ЛАТГИПРОПРОМ		
Н.контр.		Колмец						
Утв.								

Копировал Ф. 75- Формат А4

Типовой проект 903-1-224.86 Альбом 2.9 часть 2

Формат	Зона	Поз.	Обозначение	Наименование	Кол.	Примечание
				Документация		
А3			12.02.06.400 СБ	Сборочный чертеж		
				Детали		
Б4		1	12.02.06.401	Крышка		
				Лист 5 ГОСТ 19903-74 / ВСт3сп3 ГОСТ 14637-79	1	102,9 кг
Б4		2	12.02.06.402	Полоса		
				Полоса 5×50 ГОСТ 103-76 / ВСт3сп3 ГОСТ 535-79		
				L=320-1,4 мм	4	0,63 кг
Б4		3	12.02.06.403	Полоса		
				Полоса 5×50 ГОСТ 103-76 / ВСт3сп3 ГОСТ 535-79		
				L=600-1,75 мм	2	1,18 кг
Б4		4	12.02.06.404	Полоса		
				Полоса 5×50 ГОСТ 103-76 / ВСт3сп3 ГОСТ 535-79		
				L=1250-3,1 мм	2	2,45 кг

Изм.	Лист	№ докум.	Подп.	Дата	12.02.06.400			
Разраб.		Михайлова			Крышка	Лит.	Лист	Листов 1
Пров.		Зилгалвис				ЛАТГИПРОПРОМ		
Н.контр.		Колмец						
Утв.								

Копировал Ф. 75- Формат А4

12.02.06.300 СБ

Типовой проект 903-1-224.86 Альбом 2.9 часть 2

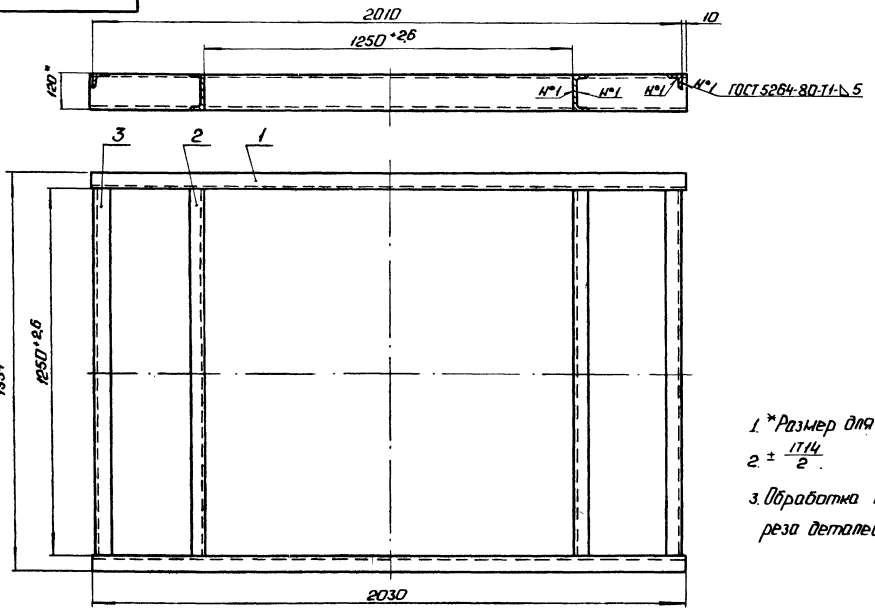

1. *Размер для справок.
2. $\pm \frac{IT14}{2}$.
3. Обработка поверхностей реза деталей Б4 25/.

					12.02.06.300 СБ			
Изм.	Лист	Н° докум.	Подп.	Дата	Рама	Лит.	Масса	Масштаб
Разраб.		Михайлова					77,68	1:10
Пров.		Зилгалвис				Лист	Листов 1	
Т. контр.						ЛАТГИПРОПРОМ		
Н. контр.		Колмец						
Утв.								

Копировал: Ф. Ф. Формат А3

12.02.06.400 СБ

Типовой проект 903-1-224.86 Альбом 2.9 часть 2

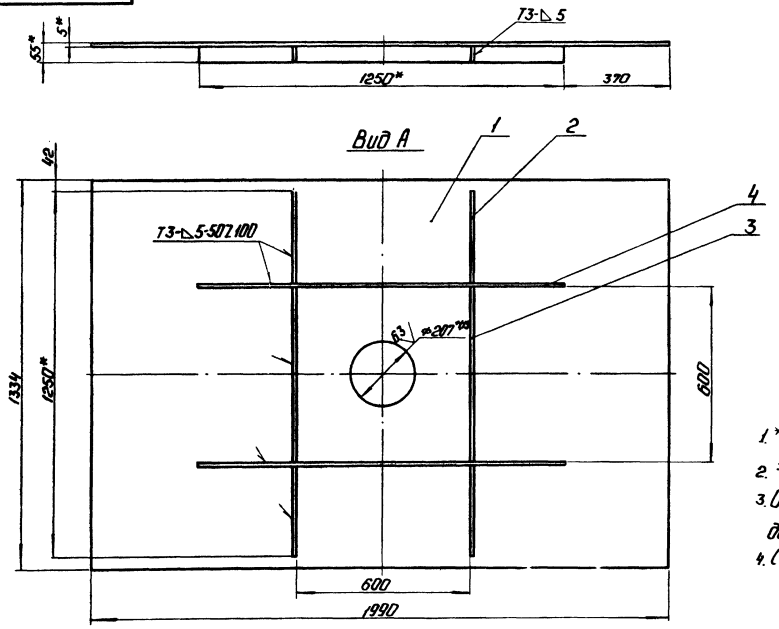

1. *Размеры для справок.
2. $\pm \frac{IT14}{2}$.
3. Обработка поверхностей реза деталей Б4 25/.
4. Сварные швы по ГОСТ 5264-80.

					12.02.06.400 СБ			
Изм.	Лист	Н° докум.	Подп.	Дата	Крышка	Лит.	Масса	Масштаб
Разраб.		Михайлова					112,7	1:10
Пров.		Зилгалвис				Лист	Листов 1	
Т. контр.						ЛАТГИПРОПРОМ		
Н. контр.		Колмец						
Утв.								

Копировал: Ф. Ф. Формат А3

Альбом 2.9 часть 2

Типовой проект 903-1-224.86

12.02.07.001

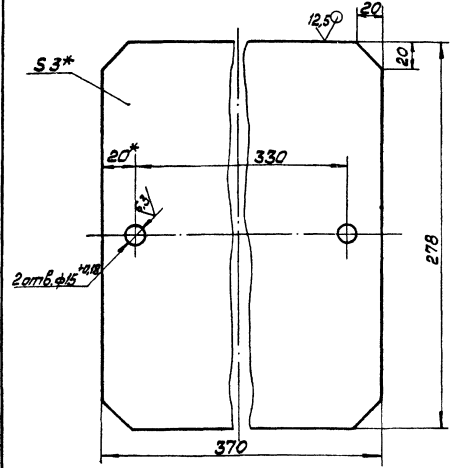

* Размеры для справок.

Изм.	Лист	№ докум.	Подп.	Дата	12.02.07.001			
Разраб.		Богданова			Крышка	Лит.	Масса 2,36	Масштаб 1:2
Пров.		Зилгалвис				Лист	Листов 1	
Т.контр.								
Н.контр.		Колмец			Лист 3 ГОСТ 19903-74 / ВСт3сп3 ГОСТ 16523-70	ЛАТГИПРОПРОМ		
Утв.								

Копировал Формат А4

Альбом 2.9 часть 2

Типовой проект 903-1-224.86

12.02.07.002

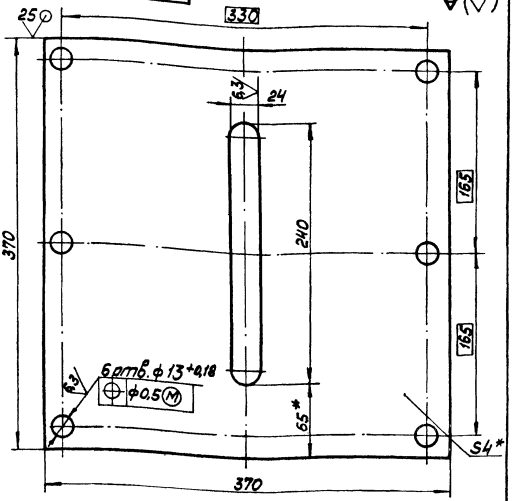

* Размеры для справок.

Изм.	Лист	№ докум.	Подп.	Дата	12.02.07.002			
Разраб.		Богданова			Дозатор	Лит.	Масса 4	Масштаб 1:2,5
Пров.		Зилгалвис				Лист	Листов 1	
Т.контр.								
Н.контр.		Колмец			Лист 4 ГОСТ 19903-74 / ВСт3сп3 ГОСТ 14637-79	ЛАТГИПРОПРОМ		
Утв.								

Копировал Формат А4

Альбом 2.9 часть 2

Типовой проект 903-1-224.86

Форм.	Зона	Поз.	Обозначение	Наименование	Кол.	Примечание
				Документация		
А2			12.02.07.000СБ	Сборочный чертёж		
				Сборочные единицы		
А4		1	12.02.07.100	Короб	1	
А4		2	12.02.07.200	Короб	1	
А4		3	12.02.07.300	Задвижка	1	
				Детали		
А4		4	12.02.07.001	Крышка	1	
А4		5	12.02.07.002	Дозатор	1	
Б4		6	12.02.07.003	Планка		
				Полоса 8×40 ГОСТ 103-76 / ВСт3сп3 ГОСТ 535-79	2	
				Стандартные изделия		
		7		Болт М12×35.46		
				ГОСТ 7798-70	6	
		8		Гайка М12.5		
				ГОСТ 5915-70	8	

Изм.	Лист	№ докум.	Подп.	Дата	12.02.07.000			
Разраб.		Богданова			Короб с задвижкой	Лит.	Лист	Листов 1
Пров.		Зилгалвис				ЛАТГИПРОПРОМ		
Н.контр.		Колмец						
Утв.								

Копировал Формат А4

Альбом 2.9 часть 2

Типовой проект 903-1-224.86

Форм.	Зона	Поз.	Обозначение	Наименование	Кол.	Примечание
				Документация		
А3			12.02.07.100СБ	Сборочный чертёж		
				Детали		
А4		1	12.02.07.101	Стенка	2	
Б4		2	12.02.07.102	Стенка		
				Лист 5 ГОСТ 19903-74 / ВСт3сп3 ГОСТ 14637-79		
				100±0,435×280-1,3мм	2	1,1кг
Б4		3	12.02.07.103	Полка		
				Уголок 6-40×40×4 ГОСТ 8509-72 / ВСт3сп3 ГОСТ 535-79		
				L = 370±0,7мм	4	0,9кг
Б4		4	12.02.07.104	Полка		
				Уголок 6-40×40×4 ГОСТ 8509-72 / ВСт3сп3 ГОСТ 535-79		
				L = 290-1,3	4	0,71кг

Изм.	Лист	№ докум.	Подп.	Дата	12.02.07.100			
Разраб.		Богданова			Короб	Лит.	Лист	Листов
Пров.		Зилгалвис				ЛАТГИПРОПРОМ		
Н.контр.		Колмец						
Утв.								

Копировал

12.02.07.000 СБ

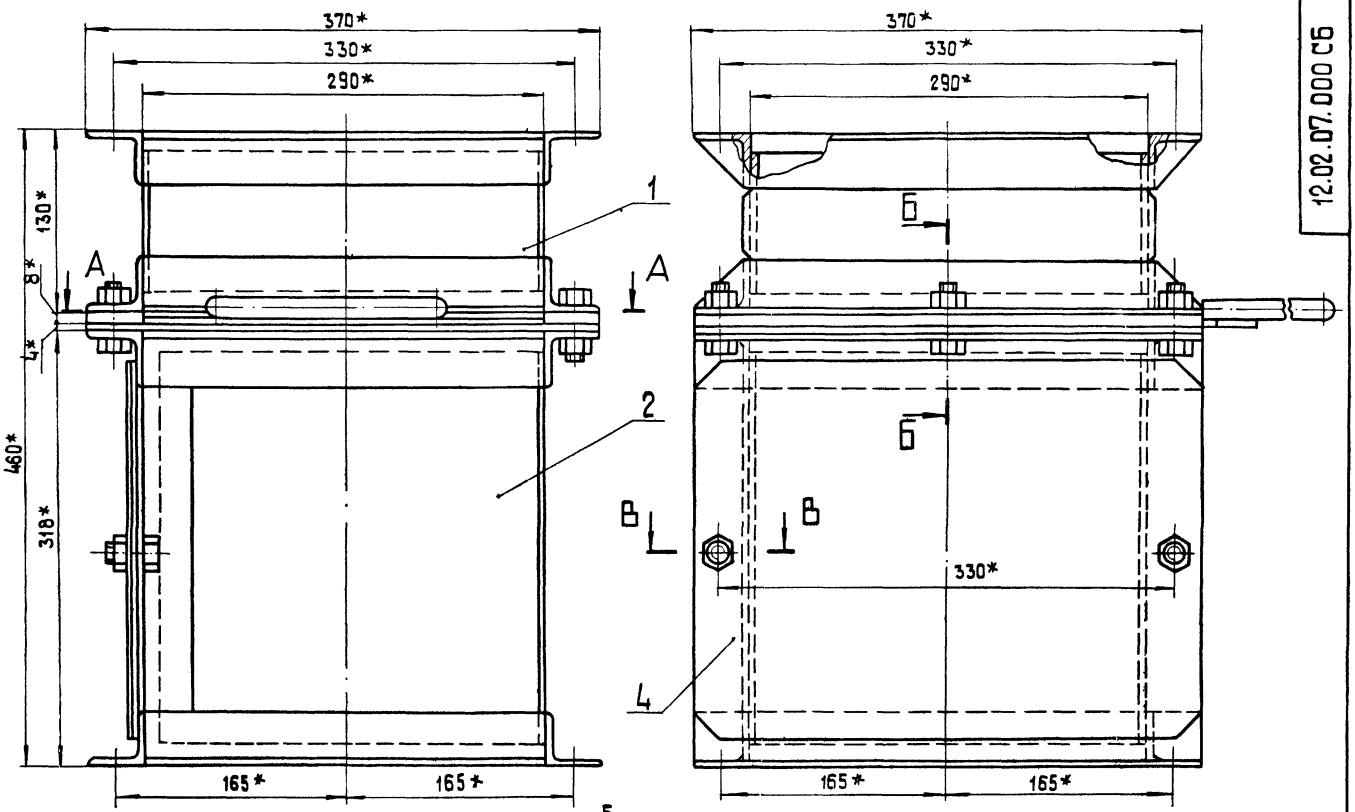

А-А

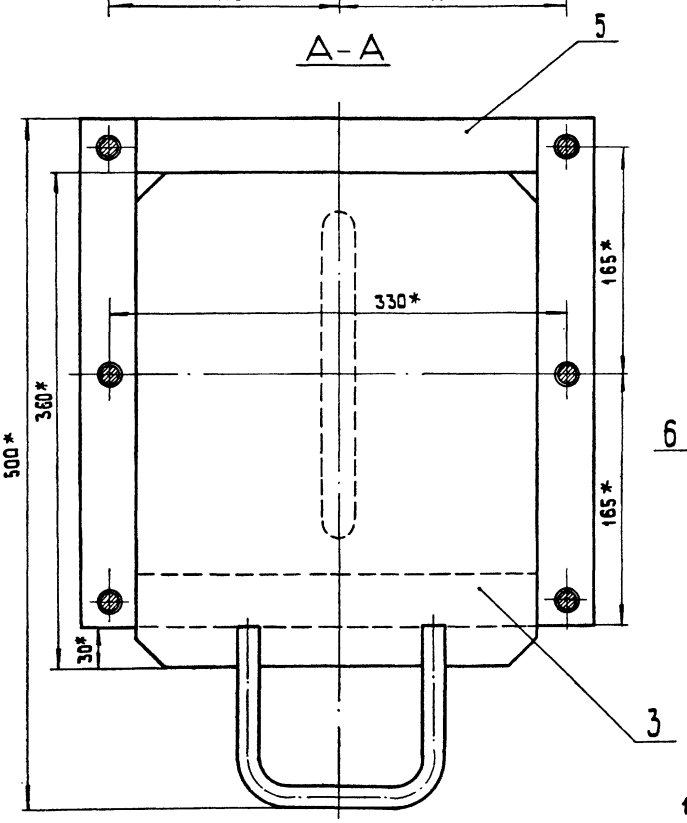

Б-Б
М 1:1

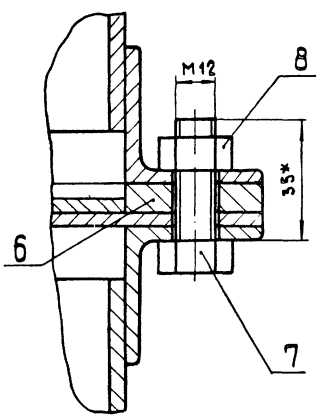

В-В
М 1:1

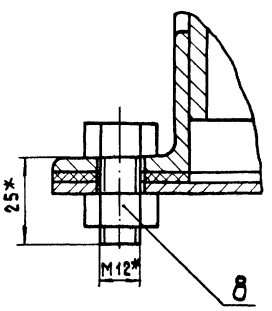

1.* Размеры для справок.

2. $\pm \frac{IT14}{2}$.

Поз. 6 $\sqrt{(V)}$

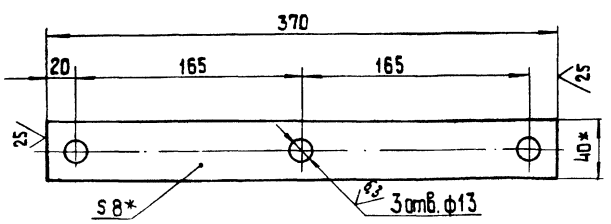

Изм.	Лист	№ докум.	Подпись	Дата	
Разраб.		Богданова			
Пров.		Зилгалбис			
Т.контр.					
Н.контр.		Колмец			
Утв.					

12.02.07.000 СБ

Каркас с задвижкой

Лит	Масса	Масштаб
	42,64	1:2,5
Лист	Листов 1	

ЛАТГИПРОПРОМ

Формат А2

Альбом 2.9 часть 2

Типовой проект 903-1-224.86

Инв. № подл. | Подпись и дата | Взам. инв. № | Инв. № дубл. | Подпись и дата

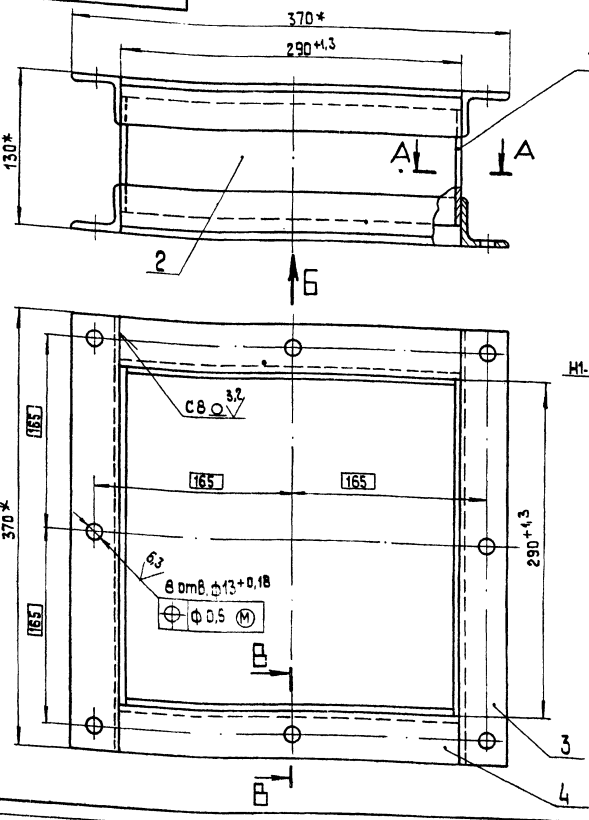

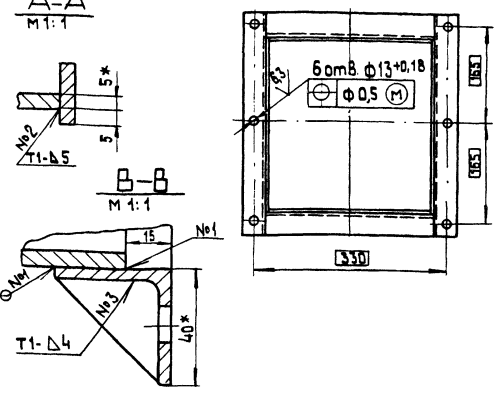

1.* Размеры для справок.
2. $\pm\frac{IT14}{2}$.
3. Обработка поверхностей реза деталей Б4 $\frac{25}{}$
4. Сварные швы по ГОСТ 5264-80.

Изм.	Лист	№ докум.	Подпись	Дата	12.02.07.100 СБ			
Разраб.		Богданова			Короб	Лит.	Масса	Масштаб
Пров.		Зилгалвис					11	1:2.5
Т. контр.						Лист	Листов 1	
Н. контр.		Колмец				ЛАТГИПРОПРОМ		
Утв.								

Копировал 38 Формат А3

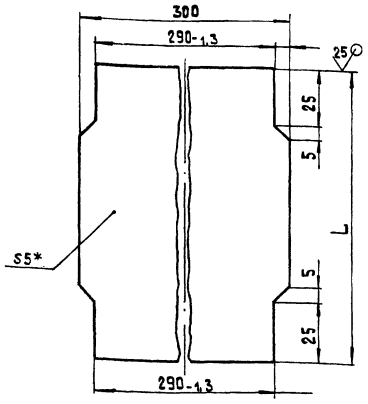

Обозначение	L мм	Масса кг
12.02.07.101	100	1,16
-01	288	2,2

1.* Размеры для справок
2. $\pm\frac{IT14}{2}$.

Изм.	Лист	№ докум.	Подпись	Дата	12.02.07.101			
Разраб.		Богданова			Стенка	Лит.	Масса	Масштаб
Пров.		Зилгалвис					См. табл.	1:1
Т. контр.						Лист	Листов 1	
Н. контр.		Колмец			Лист 5 ГОСТ 19903-74 / ВСт3сп3 ГОСТ 14637-79	ЛАТГИПРОПРОМ		
Утв.								

Копировал 38 Формат А4

Формат	Зона	Поз.	Обозначение	Наименование	Кол.	Примечание
				Документация		
А2			12.02.07.200	Сборочный чертеж		
				Детали		
		1	12.02.07.101-01	Стенка	1	
	БЧ	2	12.02.07.201	Прокладка		
				Пластина I лист ТМКЩ-М-3-99 ГОСТ 7338-77	1	0,14 кг
	БЧ	3	12.02.07.202	Стенка		
				Лист 5 ГОСТ 19903-74 / ВСт3сп3 ГОСТ 14637-79		
				275±0,65×288±0,65 мм	2	3,11 кг
	БЧ	4	12.02.07.203	Полка		
				Уголок Б-40×40×4 ГОСТ 8509-72 / ВСт3сп3 ГОСТ 535-79		
				L = 290-1,3 мм	4	0,71 кг
	БЧ	5	12.02.07.204	Полка		
				Уголок Б-40×40×4 ГОСТ 8509-72 / ВСт3сп3 ГОСТ 535-79		
				L = 370±0,7 мм	4	0,9 кг
	БЧ	6	12.02.07.205	Стойка		
				Уголок Б-40×40×4 ГОСТ 8509-72 / ВСт3сп3 ГОСТ 535-79		
				L = 238-1,15 мм	2	0,58 кг

Изм.	Лист	№ докум.	Подпись	Дата	12.02.07.200			
Разраб.		Богданова			Короб	Лит.	Лист	Листов
Пров.		Зилгалвис					1	2
Н. контр.		Колмец				ЛАТГИПРОПРОМ		
Утв.								

Копировал 38 Формат А4

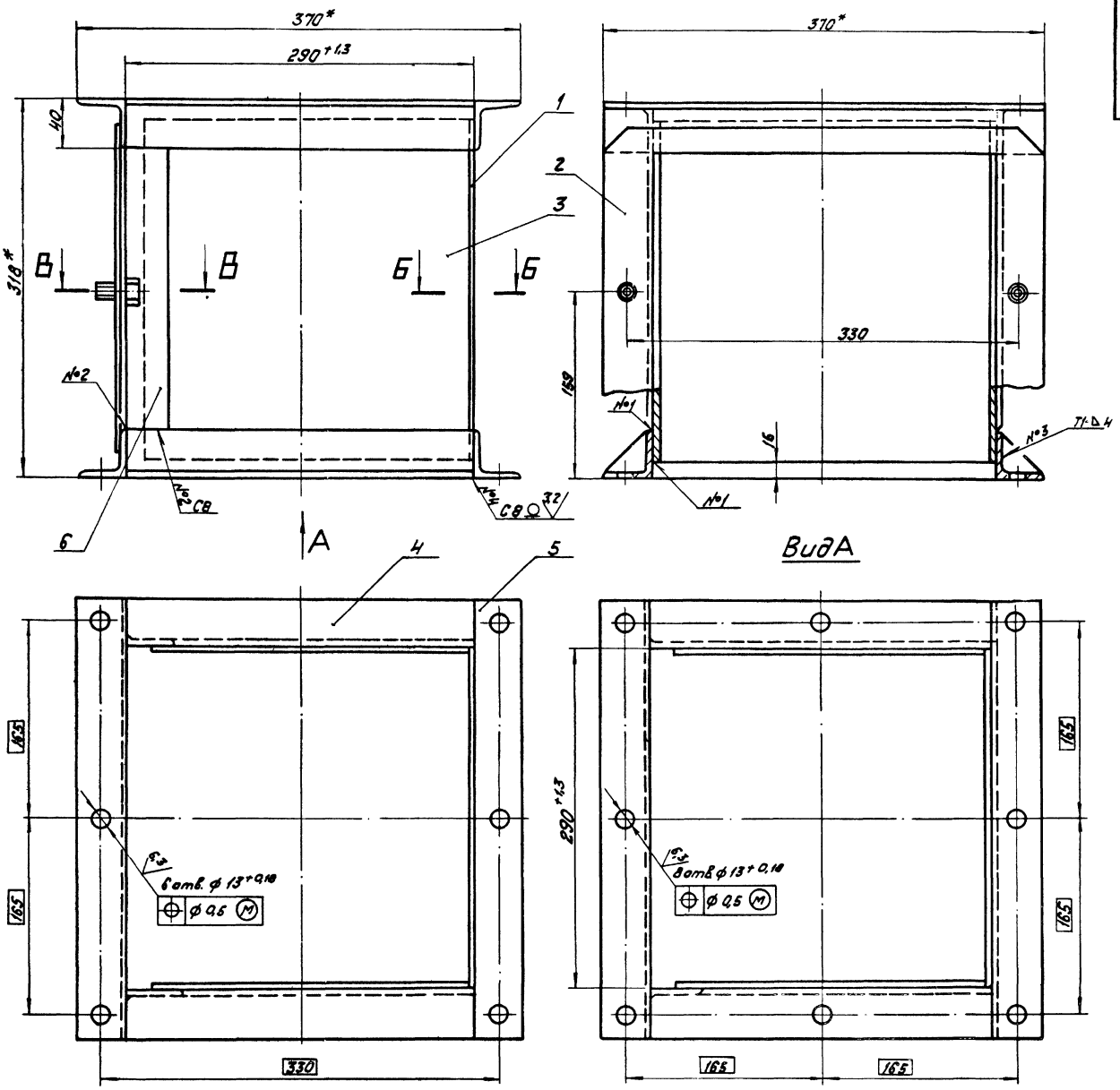

Поз. 2

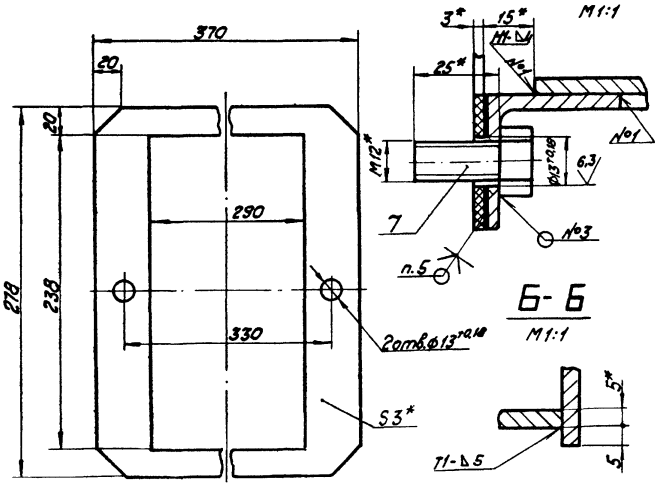

В-В
М1:1

Б-Б
М1:1

1. * Размеры для справок.
2. $\pm \frac{IT14}{2}$.
3. Обработка поверхностей реза деталей Б4 $\overset{25}{\vee}$.
4. Сварные швы по ГОСТ 5264-80.
5. Прокладку поз. 2 приклеить к корпусу клеем универсальным „Момент-1" ТУ6-15-1268-80.

				12.02.07.200 СБ			
Изм.	Лист	№ докум.	Подпись	Дата	Короб	Лит.	Масса	Масштаб
Разраб.	Богданова						16.22	1:2,5
Пров.	Зингалвис					Лист	Листов 1
Т. контр.							
Н. контр.	Колмец					ЛАТГИПРОПРОМ	
Утв.							

Копировал

Формат А2

Типовой проект 903-1-224.86 Альбом 2.9 часть 2

Инв. № подл. | Подпись и дата | Взам. инв. № | Инв. № дубл. | Подпись и дата

ТИПОВОЙ ПРОЕКТ 903-1-224.86 АЛЬБОМ 2,9 ЧАСТЬ 2

ФОРМАТ	ЗОНА	ПОЗ.	ОБОЗНАЧЕНИЕ	НАИМЕНОВАНИЕ	КОЛ.	ПРИМЕЧАНИЕ
				СТАНДАРТНЫЕ ИЗДЕЛИЯ		
		7		БОЛТ М12×25.46		
				ГОСТ 7798-70	2	

ИЗМ.	ЛИСТ	№ ДОКУМ.	ПОДП.	ДАТА	12.02.07.200	ЛИСТ 2

КОПИРОВАЛ ФОРМАТ А3

ТИПОВОЙ ПРОЕКТ 903-1-224.86 АЛЬБОМ 2,9 ЧАСТЬ 2

ФОРМАТ	ЗОНА	ПОЗ.	ОБОЗНАЧЕНИЕ	НАИМЕНОВАНИЕ	КОЛ.	ПРИМЕЧАНИЕ
				ДОКУМЕНТАЦИЯ		
А3			12.02.07.300.СБ	СБОРОЧНЫЙ ЧЕРТЕЖ		
				ДЕТАЛИ		
Б4		1	12.02.07.301	ЛИСТ		
				ЛИСТ 4 ГОСТ 19903-74 / ВСТ3СП3ГОСТ14637-79	1	3,23 кг
Б4		2	12.02.07.302	РУЧКА		
				КРУГ В-16 ГОСТ 2590-71 / 20 ГОСТ 1050-74	1	0,41 кг

ИЗМ.	ЛИСТ	№ ДОКУМ.	ПОДП.	ДАТА	12.02.07.300			
РАЗРАБ.	КРАУЯ				ЗАДВИЖКА	ЛИТ.	ЛИСТ	ЛИСТОВ 1
ПРОВ.	ЗИЛГАЛВИС					ЛАТГИПРОПРОМ		
Н.КОНТР.	КОЛМЕЦ							
УТВ.								

КОПИРОВАЛ ФОРМАТ А4

ТИПОВОЙ ПРОЕКТ 903-1-224.86 АЛЬБОМ 2,9 ЧАСТЬ 2

12.02.07.300.СБ

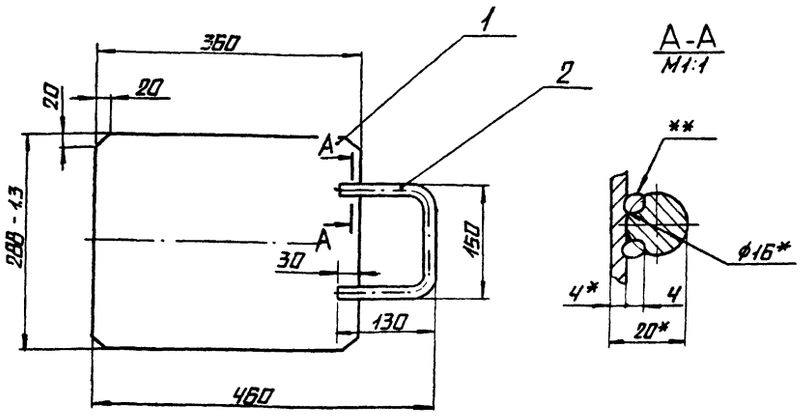

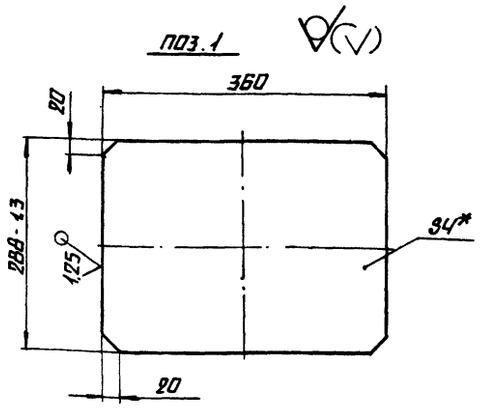

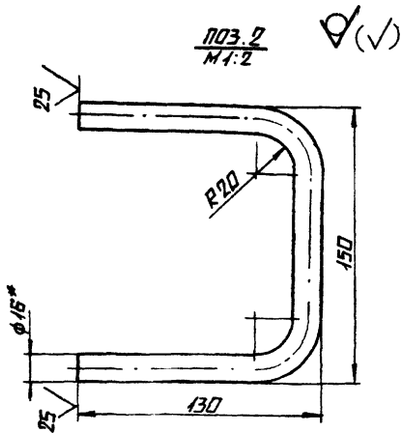

1.* РАЗМЕРЫ ДЛЯ СПРАВОК.
2. $\pm \frac{IT14}{2}$.
3.** СВАРКА РУЧНАЯ ДУГОВАЯ.

ИЗМ.	ЛИСТ	№ ДОКУМ.	ПОДП.	ДАТА	12.02.07.300.СБ			
РАЗРАБ.	КРАУЯ				ЗАДВИЖКА	ЛИТ.	МАССА 3,64	МАСШТАБ 1:5
ПРОВ.	ЗИЛГАЛВИС					ЛИСТ	ЛИСТОВ 1	
Т.КОНТР.						ЛАТГИПРОПРОМ		
Н.КОНТР.	КОЛМЕЦ							
УТВ.								

КОПИРОВАЛ ФОРМАТ А3

Альбом 2.9 часть 2 Типовой проект 903-1-224.86

Формат	Зона	Поз	Обозначение	Наименование	Кол	Примечание
				Документация		
А3			12.02.08.000 СБ	Сборочный чертеж		
				Сборочные единицы		
А4		1	12.02.08.100	Переход	1	
А4		2	12.02.08.200	Переход	1	
А4		3	12.02.08.300	Короб	2	

Изм.	Лист	№ докум.	Подпись	Дата	12.02.08.000		
Разраб.		Михайлова			Переход	Лит.	Лист	Листов
Пров.		Зингалевич						1
Н. контр.		Колпец			ЛАТГИПРОПРОМ			
Утв.								

Копировал Формат А4

Альбом 2.9 часть 2 Типовой проект 903-1-224.86

Формат	Зона	Поз	Обозначение	Наименование	Кол	Примечание
				Документация		
А3			12.02.08.100 СБ	Сборочный чертеж		
				Детали		
А3		1	12.02.08.101	Переход	1	
Б4		2	12.02.08.102	Фланец Лист 10 ГОСТ 19903-74 Вст3сп3 ГОСТ 14637-79	2	1,5 кг

Изм.	Лист	№ докум.	Подпись	Дата	12.02.08.100		
Разраб.		Михайлова			Переход	Лит.	Лист	Листов
Пров.		Зингалевич						1
Н. контр.		Колпец			ЛАТГИПРОПРОМ			
Утв.								

Копировал Формат А4

Альбом 2.9 часть 2 Типовой проект 903-1-224.86

12.02.08.000 СБ

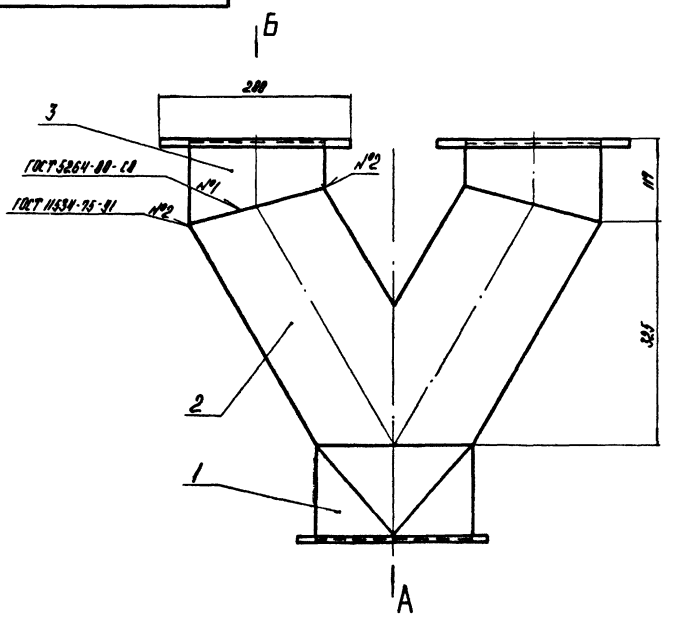

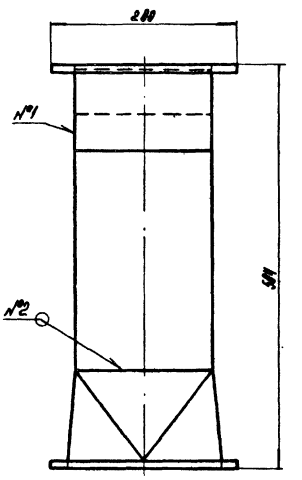

Вид А

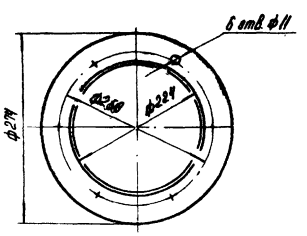

Вид Б

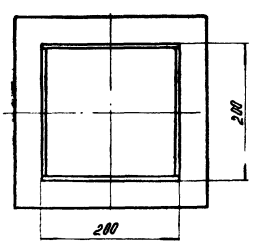

* Размеры для справок.

Изм.	Лист	№ докум.	Подпись	Дата	12.02.08.000 СБ			
Разраб.		Михайлова			Переход	Лит.	Масса	Масштаб
Пров.		Зингалевич					37,44	1:5
Т. контр.						Лист	Листов 1	
Н. контр.		Колпец						
Утв.								

Копировал Формат А3

12.02.08.100СБ

Альбом 2.9 часть 2

Типовой проект 903-1-224.86

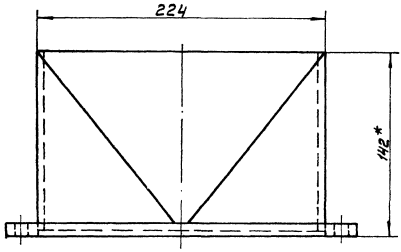

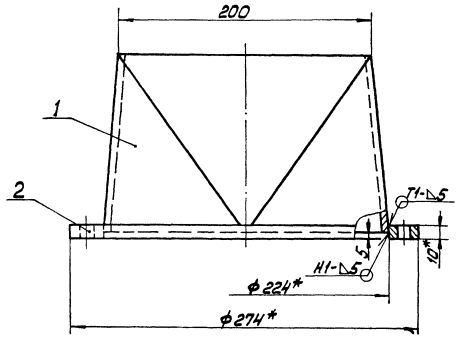

Поз. 2
м1:5

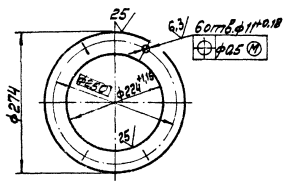

1 * Размеры для справок.
2. ± IT14/2.
3. Сварные швы по ГОСТ 5264-80.

					12.02.08.100 СБ			
Изм.	Лист	№ докум.	Подп.	Дата	Переход	Лит	Масса	Масштаб
Разраб.		Михайлова					6	1:2
Пров.		Зилгалвис				Лист	Листов 1	
Т. контр.						ЛАТГИПРОПРОМ		
Н. контр.		Колмец						
Утв.								

Копировал [signature] Формат А3

Инв. № подл. | Подп. и дата | Взам. инв. № | Инв. № дубл. | Подп. и дата

12.02.08.101

Альбом 2.9 часть 2

Типовой проект 903-1-224.86

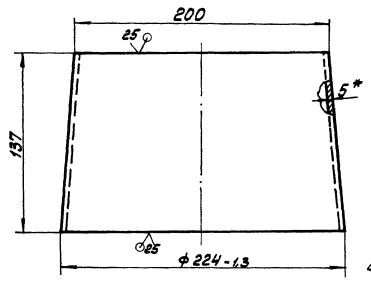

Развёртка
м1:2,5

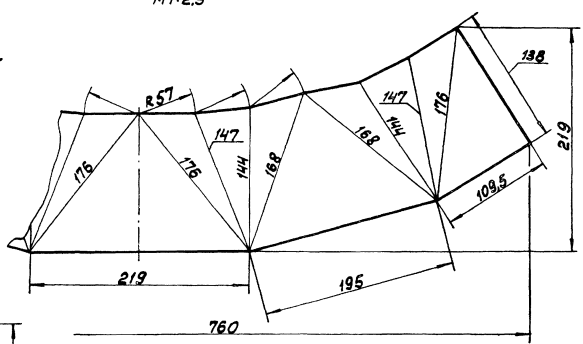

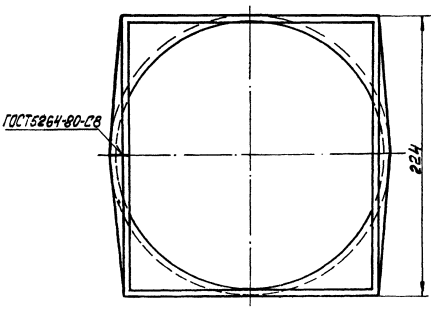

1. * Размер для справок
2. ± IT14/2.

					12.02.08.101			
Изм.	Лист	№ докум.	Подп.	Дата	Переход	Лит	Масса	Масштаб
Разраб.		Михайлова					4,5	1:2
Пров.		Зилгалвис				Лист	Листов 1	
Т. контр.								
Н. контр.		Колмец			Лист 10 ГОСТ 19903-74 / 8 Ст3 сп3 ГОСТ 14637-79	ЛАТГИПРОПРОМ		
Утв.								

Копировал [signature] Формат А3

Инв. № подл. | Подп. и дата | Взам. инв. № | Инв. № дубл. | Подп. и дата

Типовой проект 903-1-224.86 Альбом 2.9 часть 2

Формат	Зона	Поз.	Обозначение	Наименование	Кол.	Примечание
				Документация		
А3			12.02.08.200СБ	Сборочный чертеж		
				Детали		
Б4		1	12.02.08.201	Стенка	2	
Б4		2	12.02.08.202	Стенка Лист 5 ГОСТ 19903-74 / ВСт3Сп3 ГОСТ 14637-79 190-1.15 × 200-1.15 мм	2	1.5 кг
Б4		3	12.02.08.203	Стенка Лист 5 ГОСТ 19903-74 / ВСт3Сп3 ГОСТ 14637-79 190-1.15 × 376-1.4 мм	2	2.81 кг

Изм.	Лист	№ докум.	Подпись	Дата
Разраб.		Михайлова		
Пров.		Зингалевич		
Н.контр.		Колпец		
Утв.				

12.02.08.200

Переход

Лит.	Лист	Листов
		1

ЛАТГИПРОПРОМ

Копировал — Формат А4

Типовой проект 903-1-224.86 Альбом 2.9 часть 2

12.02.08.201

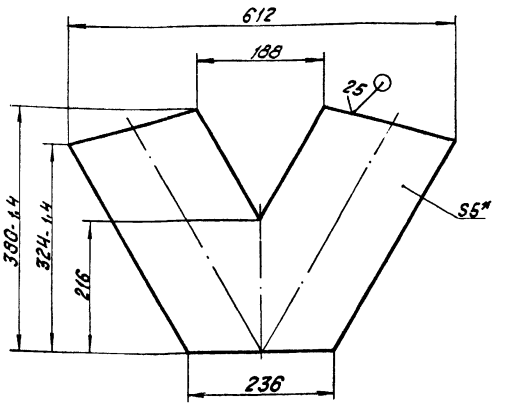

1. * Размер для справок.
2. ± IT14/2.

Изм.	Лист	№ докум.	Подпись	Дата
Разраб.		Михайлова		
Пров.		Зингалевич		
Т.контр.				
Н.контр.		Колпец		
Утв.				

12.02.08.201

Стенка

Лит.	Масса	Масштаб
	5.67	1:5
Лист	Листов 1	

Лист 5 ГОСТ 19903-74 / ВСт3Сп3 ГОСТ 14637-79

ЛАТГИПРОПРОМ

Копировал — Формат А4

Типовой проект 903-1-224.86 Альбом 2.9 часть 2

12.02.08.200СБ

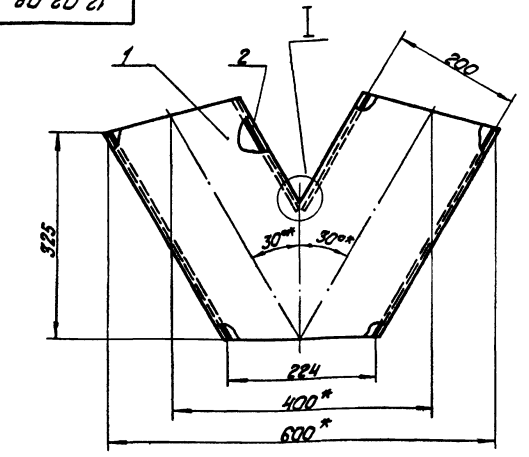

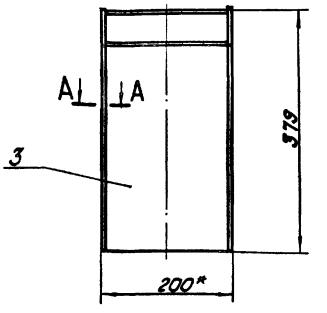

I / М1:1

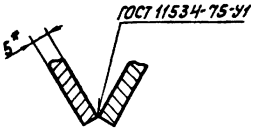

А-А / М1:1

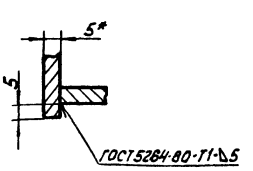

1. * Размеры для справок.
2. ± IT14/2.
3. Обработка поверхностей реза деталей Б4 25.

Изм.	Лист	№ докум.	Подпись	Дата
Разраб.		Михайлова		
Пров.		Зингалевич		
Т.контр.				
Н.контр.		Колпец		
Утв.				

12.02.08.200СБ

Переход

Лит.	Масса	Масштаб
	20	1:5
Лист	Листов 1	

ЛАТГИПРОПРОМ

Копировал — Формат А3

Типовой проект 903-1-224.86 Альбом 2.9 часть 2

Формат	Зона	Поз.	Обозначение	Наименование	Кол.	Примечание
				Документация		
А3			12.02.08.300 СБ	Сборочный чертеж		
				Детали		
Б4		1	12.02.08.301	Стенка		
				Лист $\frac{5\ ГОСТ\ 19903-74}{ВСт3сп3\ ГОСТ\ 14637-79}$	2	0,71 кг
Б4		2	12.02.08.302	Фланец		
				Лист $\frac{10\ ГОСТ\ 19903-74}{ВСт3сп3\ ГОСТ\ 1437-79}$	1	3,02 кг
Б4		3	12.02.08.303	Стенка		
				Лист $\frac{5\ ГОСТ\ 19903-74}{ВСт3сп3\ ГОСТ\ 14637-79}$		
				190-1,15 × 58 ± 0,37 мм	1	0,44 кг
Б4		4	12.02.08.304	Стенка		
				Лист $\frac{5\ ГОСТ\ 19903-74}{ВСт3сп3\ ГОСТ\ 14637-79}$		
				190-1,15 × 112 ± 0,435 мм	1	0,84 кг

Изм.	Лист	№ докум.	Подп.	Дата	12.02.08.300			
Разраб.		Михайлова			Короб	Лит.	Лист	Листов 1
Пров.		Зилгалвис				ЛАТГИПРОПРОМ		
Н.контр.		Колмеи						
Утв.								

Инв. № подл. | Подп. и дата | Взам. инв. № | Инв. № дубл. | Подп. и дата

Коррировал: Ф.Ф. Формат А4

Типовой проект 903-1-224.86 Альбом 2.9 часть 2

Формат	Зона	Поз.	Обозначение	Наименование	Кол.	Примечание
				Документация		
А4			12.02.09.000 СБ	Сборочный чертеж		
				Детали		
Б4		1	12.02.09.001	Уголок		
				Уголок $\frac{Б\text{-}100\times100\times65\ ГОСТ\ 8509-72}{ВСт3сп3\ ГОСТ\ 535-79}$		
				L = 3000 ± 2,7 мм	2	30,3 кг
Б4		2	12.02.09.002	Лист		
				Лист $\frac{3\ ГОСТ\ 19903-74}{ВСт3сп3\ ГОСТ\ 16523-70}$		
				750 ± 1 × 3000 ± 2,7 мм	1	53 кг

Изм.	Лист	№ докум.	Подп.	Дата	12.02.09.000			
Разраб.		Михайлова			Желоб	Лит.	Лист	Листов 1
Пров.		Зилгалвис				ЛАТГИПРОПРОМ		
Н.контр.		Колмеи						
Утв.								

Инв. № подл. | Подп. и дата | Взам. инв. № | Инв. № дубл. | Подп. и дата

Копировал: Ф.Ф. Формат А4

Типовой проект 903-1-224.86 Альбом 2.9 часть 2

12.02.08.300 СБ

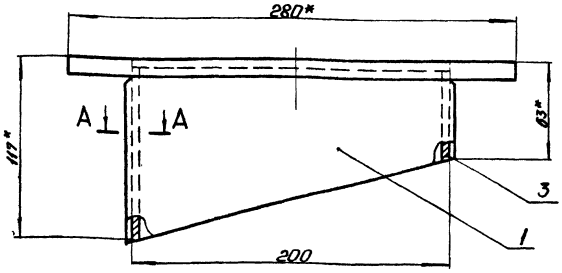

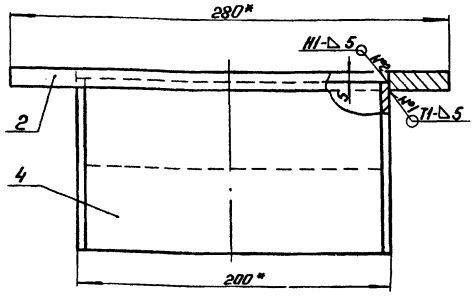

Поз. 2

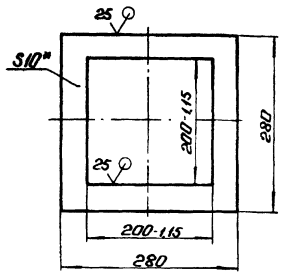

Поз. 1

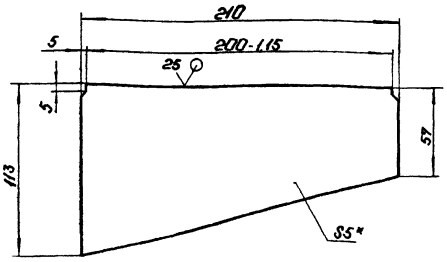

А–А
М1:1

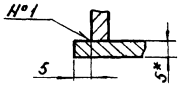

1. *Размеры для справок.
2. $\pm\frac{\pi 14}{2}$.
3. Обработка поверхностей реза деталей Б4 25/.
4. Сварные швы по ГОСТ 5264-80.

Изм.	Лист	№ докум.	Подп.	Дата	12.02.08.300 СБ			
Разраб.		Михайлова			Короб	Лит.	Масса 5,72	Масштаб 1:2
Пров.		Зилгалвис				Лист	Листов 1	
Т.контр.						ЛАТГИПРОПРОМ		
Н.контр.		Колмеи						
Утв.								

Инв. № подл. | Подп. и дата | Взам. инв. № | Инв. № дубл. | Подп. и дата

Копировал: Ф.Ф. Формат А3

58.04.00.000 СБ

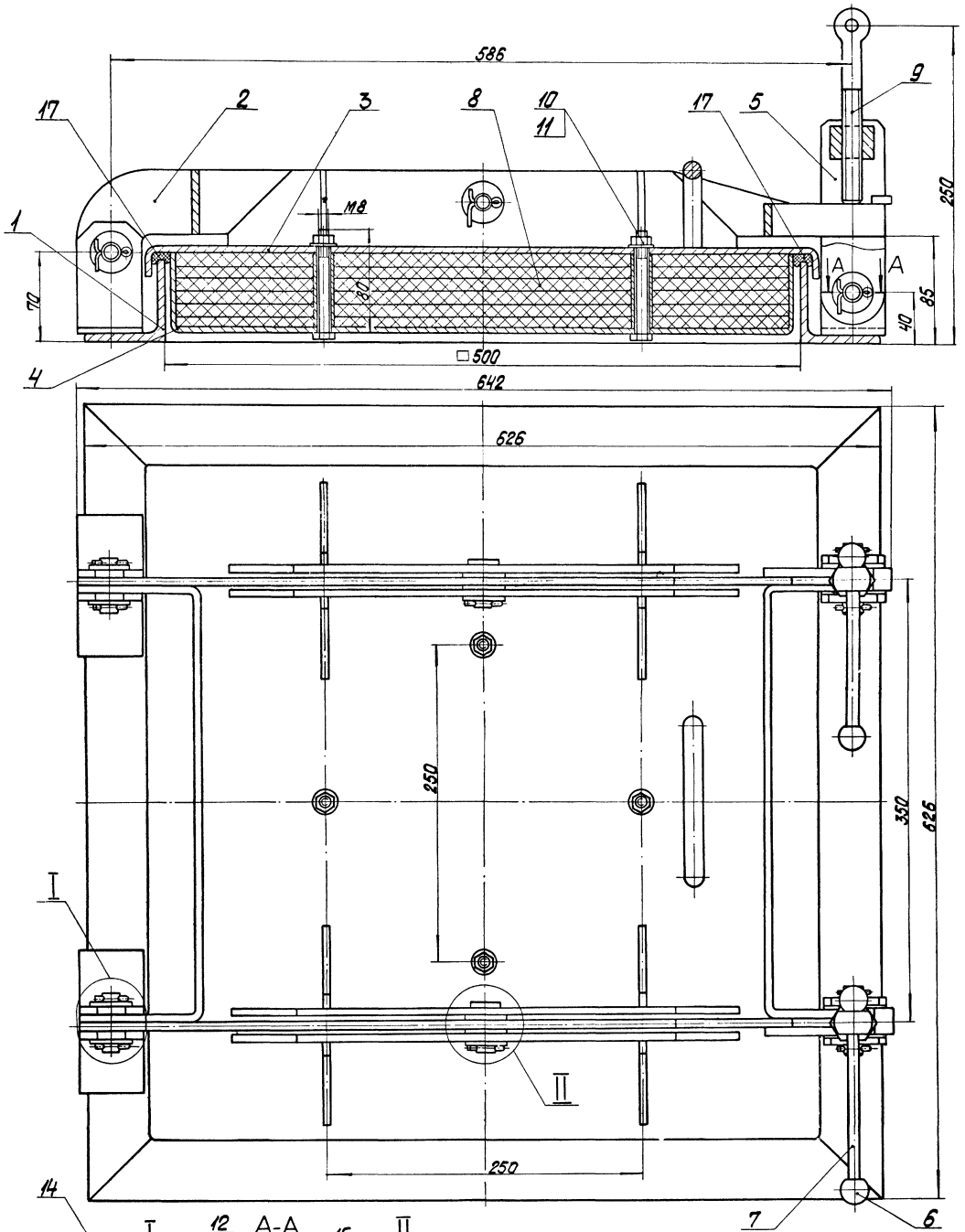

Размеры для справок.

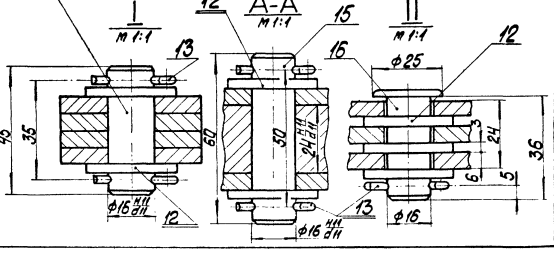

					58.04.00.000 СБ			
Изм.	Лист	№ докум.	Подпись	Дата	Люк 500х500	Лит.	Масса	Масштаб
Разраб.		Богданова					72	1:2
Пров.		Зилгалвис				Лист	Листов 1	
Т.контр.								
Н.контр.		Колмец				ЛАТГИПРОПРОМ		
Утв.								

Копировал

Формат А2

Альбом 2.9 часть 2

Типовой проект 903-1-224.86

Формат	Зона	Поз.	Обозначение	Наименование	Кол.	Приме-чание
		11		Шайба 8 ГОСТ 11371-78	4	
		12		Шайба 16 ГОСТ 11371-78	14	
		13		Шплинт 4×36 ГОСТ 397-79	10	
		14		Ось 2-16 h 11×45 Ст3 сп		
				ГОСТ 9650-80	2	
		15		Ось 2-16 h 11×60 Ст3 сп		
				ГОСТ 9650-80	2	
		16		Ось 6-16 h 11×36 Ст3 сп		
				ГОСТ 9650-80	2	
				Материалы		
		17		Шнур асбестовый		
				ШАОН 18 ГОСТ 1779-83	4,2	м

Изм.	Лист	№ докум.	Подп.	Дата	58.04.00.000	Лист 2

Копировал Формат А4

Инв. № подл. | Подпись и дата | Взам. инв. № | Инв. № дубл. | Подпись и дата

58.04.00.001

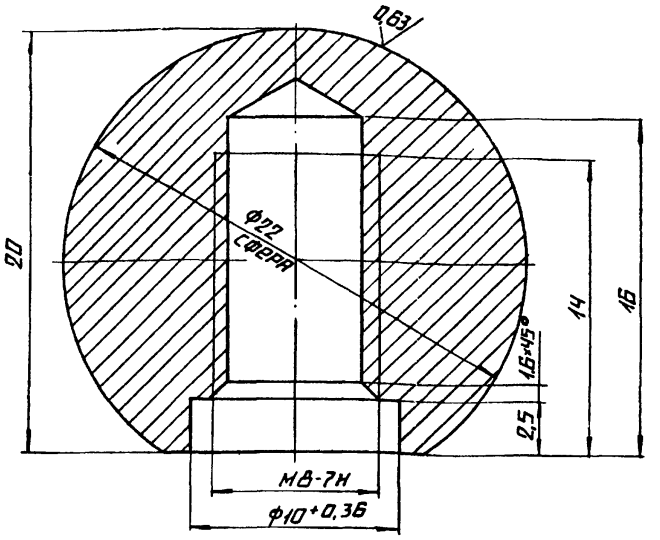

1,6

Неуказанные предельные отклонения размеров $\pm \frac{IT14}{2}$.

Изм.	Лист	№ докум.	Подп.	Дата	58.04.00.001			
Разраб.		Богданова			Шарнир	Лит.	Масса	Масштаб
Пров.		Зилгалвис					0,03	5:1
Т. контр.						Лист	Листов 1	
Н. контр.		Колмец			Круг $\frac{В\text{-}24\ ГОСТ\ 2590\text{-}71}{15\ ГОСТ\ 1050\text{-}74}$	Латгипропром		
Утв.								

Копировал Формат А4

Инв. № подл. | Подпись и дата | Взам. инв. № | Инв. № дубл. | Подпись и дата

58.04.00.002

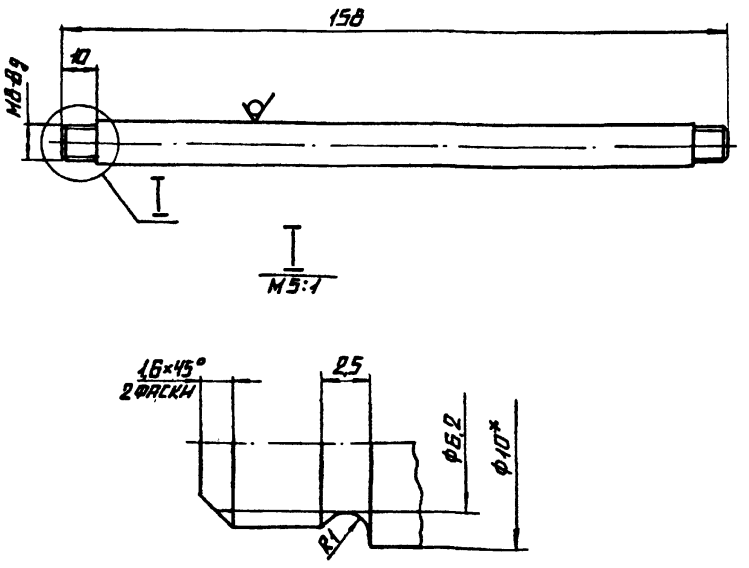

1,25

* Размер для справок.

Изм.	Лист	№ докум.	Подп.	Дата	58.04.00.002			
Разраб.		Богданова			Ручка	Лит.	Масса	Масштаб
Пров.		Зилгалвис					0,094	1:1
Т. контр.						Лист	Листов 1	
Н. контр.		Колмец			Круг $\frac{В\text{-}10\ ГОСТ\ 2590\text{-}71}{20\ ГОСТ\ 1050\text{-}74}$	Латгипропром		
Утв.								

Копировал Формат А4

Инв. № подл. | Подпись и дата | Взам. инв. № | Инв. № дубл. | Подпись и дата

58.04.00.003

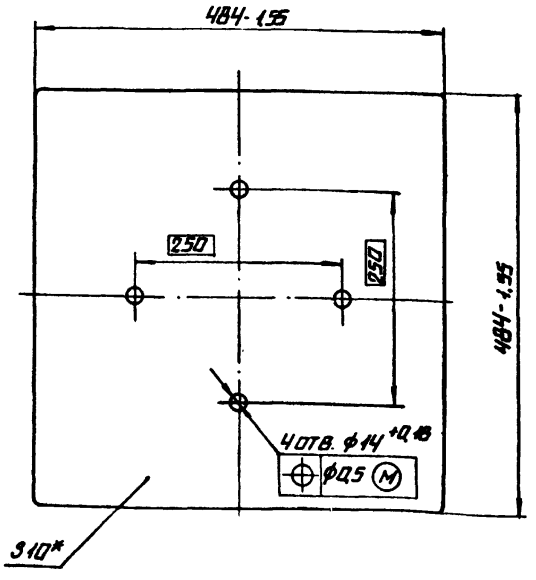

* Размер для справок

Изм.	Лист	№ докум.	Подп.	Дата	58.04.00.003			
Разраб.		Богданова			Прокладка	Лит.	Масса	Масштаб
Пров.		Зилгалвис					3,28	1:5
Т. контр.						Лист	Листов 1	
Н. контр.		Колмец			Картон асбестовый КАОН-2-10 ГОСТ 2850-80	Латгипропром		
Утв.								

Копировал Формат А4

Формат	Зона	Поз.	Обозначение	Наименование	Кол.	Примечание
				Документация		
А3			58.04.01.000 СБ	Сборочный чертеж		
				Детали		
А4		1	58.04.01.001	Ушко	4	
А4		2	58.04.01.002	Ушко	2	
Б4		3	58.04.01.003	Полка		
				Уголок Б-63×63×6 ГОСТ 8509-72 / ВСт3сп3 ГОСТ 535-79	4	3,22 кг

Изм.	Лист	№ докум.	Подпись	Дата
Разраб.		Богданова		
Пров.		Зилгалвис		
Н. контр.		Колпец		
Утв.				

58.04.01.000

Рама

Лит.	Лист	Листов
		1

ЛАТГИПРОПРОМ

Копировал

Формат А4

100 10 Н0 85

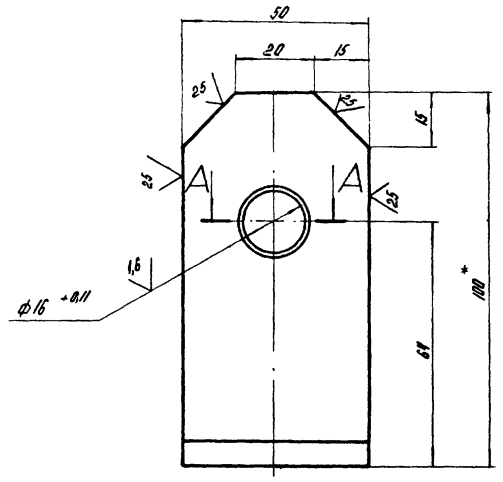

А-А

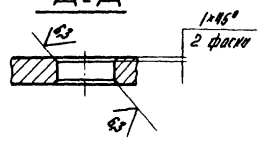

1.* Размер для справок.

2. ± IT14/2

Изм.	Лист	№ докум.	Подпись	Дата
Разраб.		Богданова		
Пров.		Зилгалвис		
Т. контр.				
Н. контр.		Колпец		
Утв.				

58.04.01.001

Ушко

Лит.	Масса	Масштаб
	0,36	1:1
Лист	Листов 1	

Уголок Б-100×63×6 ГОСТ 8510-72 / ВСт3сп3 ГОСТ 535-79

ЛАТГИПРОПРОМ

Копировал

Формат А4

93 000 10 Н0 85

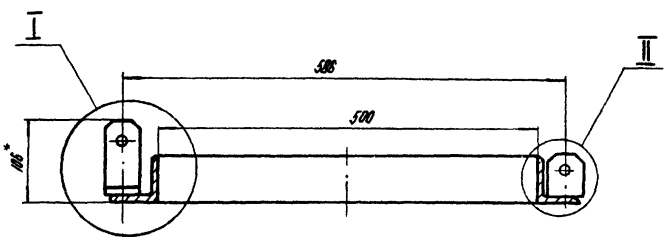

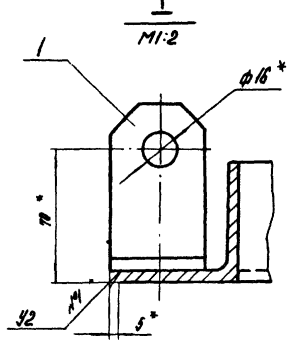

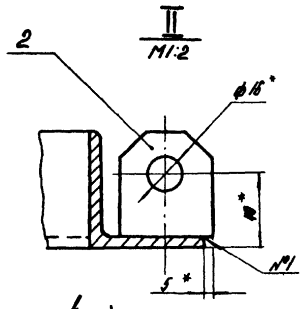

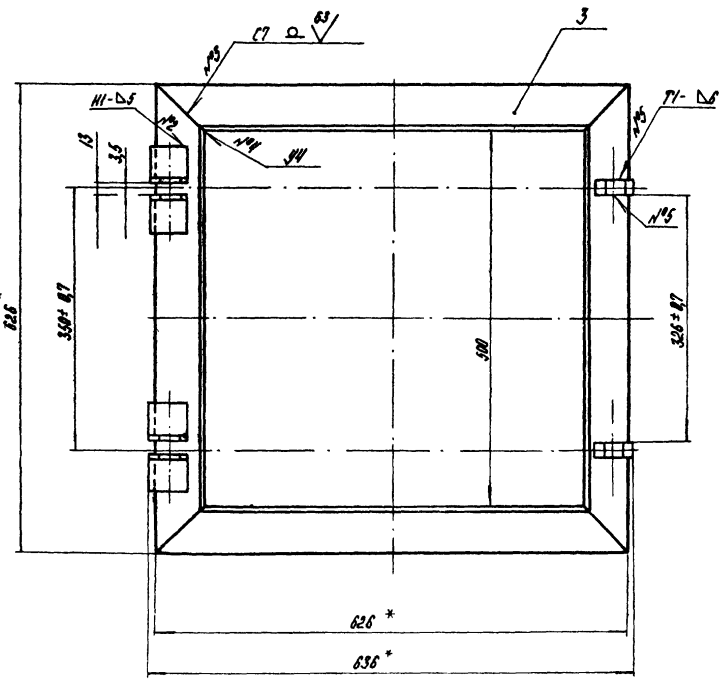

Поз. 3

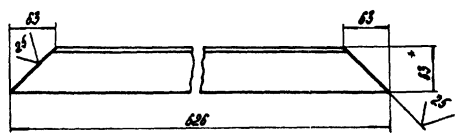

1. *Размеры для справок.

2. ± IT14/2.

3. Обработка поверхностей реза деталей Б4 36

4. Сварные швы по ГОСТ 5264-80.

Изм.	Лист	№ докум.	Подпись	Дата
Разраб.		Богданова		
Пров.		Зилгалвис		
Т. контр.				
Н. контр.		Колпец		
Утв.				

58.04.01.000 СБ

Рама

Лит.	Масса	Масштаб
	15,3	1:5
Лист	Листов 1	

ЛАТГИПРОПРОМ

Копировал

Формат А3

58.04.01.002

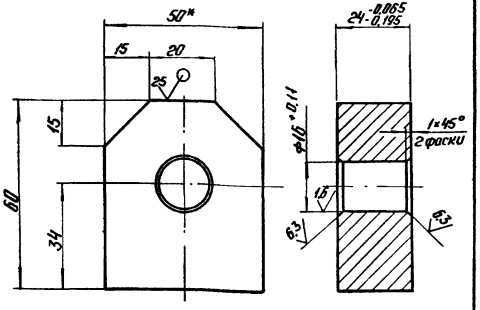

1. *Размер для справок.
2. ± IT14/2

Изм.	Лист	№ докум.	Подп.	Дата
Разраб.		Богданова		
Пров.		Зингалевич		
Т.контр.				
Н.контр.		Колмец		
Утв.				

58.04.01.002

Ушко

Лит.	Масса	Масштаб
	0,49	1:1
Лист	Листов 1	

Полоса 25×50 ГОСТ 103-76 / Вст3сп3 ГОСТ 535-79

ЛАТГИПРОПРОМ

Копировал: Ф 4-

Формат А4

Типовой проект 903-1-224.86 Альбом 2.9 часть 2

Инв.№ подл. | Подп. и дата | Взам. инв.№ | Инв.№ дубл. | Подп. и дата

Формат	Зона	Поз.	Обозначение	Наименование	Кол.	Примечание
				Документация		
А3			58.04.02.000СБ	Сборочный чертеж		
				Детали		
А4		1	58.04.02.001	Скоба	1	
А4		2	58.04.02.002	Рычаг	2	
А4		3	58.04.02.003	Скоба	1	
Б4		4	58.04.02.004	Планка		
				Лист 6 ГОСТ 19903-74 / Вст3сп3 ГОСТ 14637-79		
				25±0,26 × 95±0,435 мм	2	0,12 кг
Б4		5	58.04.02.005	Планка		
				Лист 6 ГОСТ 19903-74 / Вст3сп3 ГОСТ 14637-79		
				15±0,215 × 18±0,215 мм	2	0,013 кг

Инв.№ подл. | Подп. и дата | Взам. инв.№ | Инв.№ дубл. | Подп. и дата

Изм.	Лист	№ докум.	Подп.	Дата
Разраб.		Богданова		
Пров.		Зингалевич		
Т.контр.				
Н.контр.		Колмец		
Утв.				

58.04.02.000

Рычаг

Лит.	Лист	Листов
		1

ЛАТГИПРОПРОМ

Копировал: Ф 4-

Формат А4

58.04.02.000СБ

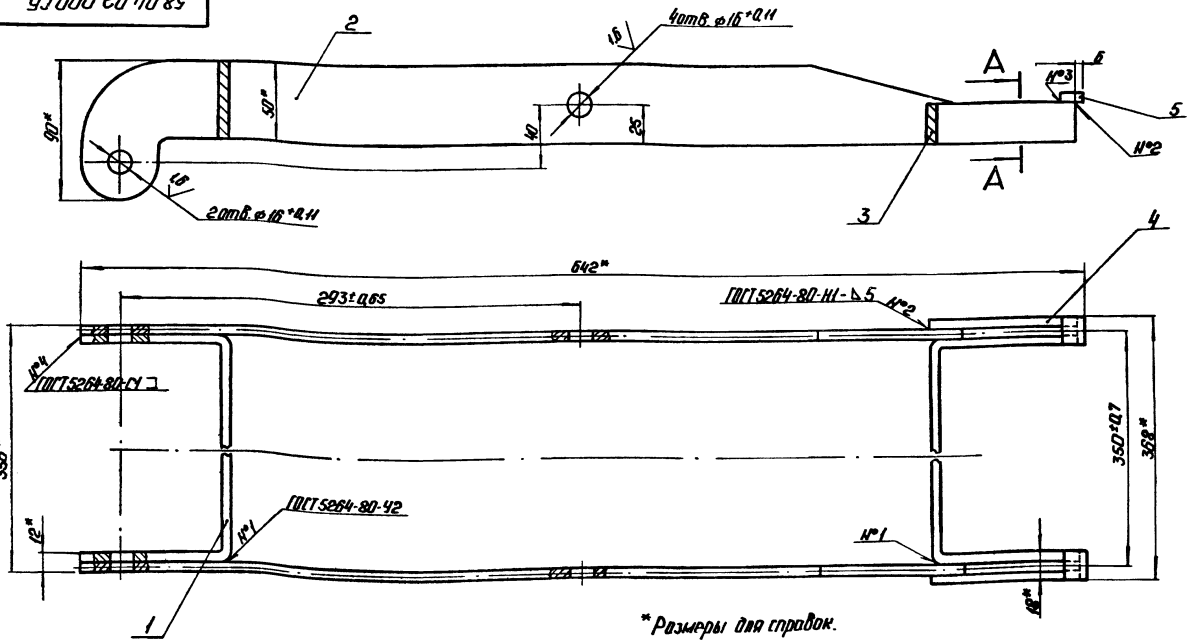

*Размеры для справок.

А-А
М1:2

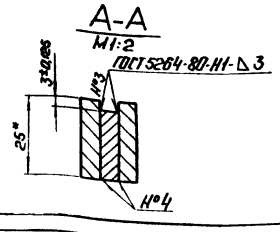

Изм.	Лист	№ докум.	Подп.	Дата
Разраб.		Богданова		
Пров.		Зингалевич		
Т.контр.				
Н.контр.		Колмец		
Утв.				

58.04.02.000СБ

Рычаг

Лит.	Масса	Масштаб
	4,88	1:2
Лист	Листов 1	

ЛАТГИПРОПРОМ

Копировал: Ф 4-

Формат А3

Типовой проект 903-1-224.86 Альбом 2.9 часть 2

Инв.№ подл. | Подп. и дата | Взам. инв.№ | Инв.№ дубл. | Подп. и дата

Альбом 2.9 часть 2

Типовой проект 903-1-224.86

58.04.02.001

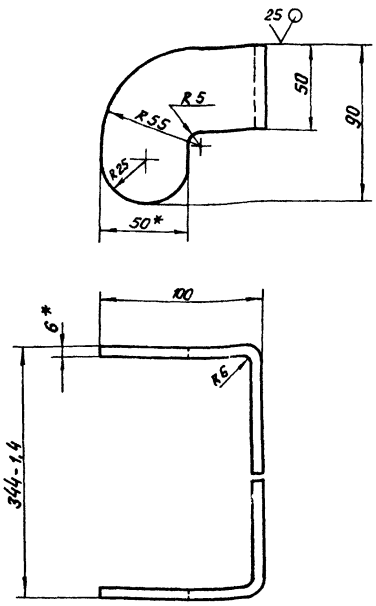

1. * Размеры для справок.
2. ± IT14/2

Изм.	Лист	№ докум.	Подпись	Дата
Разраб.		Богданова		
Пров.		Зингалевич		
Т.контр.				
Н.контр.		Колмец		
Утв.				

58.04.02.001

Скоба

Лит.	Масса	Масштаб
	1,18	1:2
Лист	Листов 1	

Лист 6 ГОСТ 19903-74 / ВСт3сп3 ГОСТ 14637-79

ЛАТГИПРОПРОМ

Копировал Формат А4

Альбом 2.9 часть 2

Типовой проект 903-1-224.86

58.04.02.002

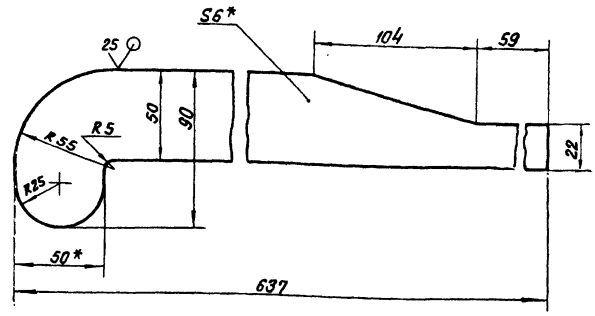

1. * Размеры для справок.
2. ± IT14/2

Изм.	Лист	№ докум.	Подпись	Дата
Разраб.		Богданова		
Пров.		Зингалевич		
Т.контр.				
Н.контр.		Колмец		
Утв.				

58.04.02.002

Рычаг

Лит.	Масса	Масштаб
	1,41	1:2
Лист	Листов 1	

Лист 6 ГОСТ 19903-74 / ВСт3сп3 ГОСТ 14637-79

ЛАТГИПРОПРОМ

Копировал Формат А4

Альбом 2.9 часть 2

Типовой проект 903-1-224.86

58.04.02.003

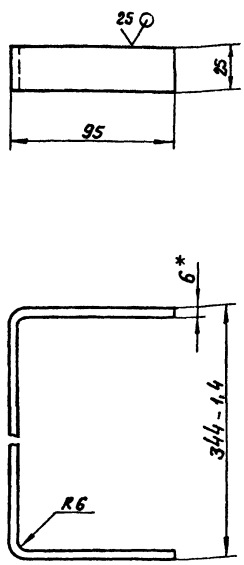

1. * Размер для справок.
2. ± IT14/2

Изм.	Лист	№ докум.	Подпись	Дата
Разраб.		Богданова		
Пров.		Зингалевич		
Т.контр.				
Н.контр.		Колмец		
Утв.				

58.04.02.003

Скоба

Лит.	Масса	Масштаб
	0,61	1:2
Лист	Листов 1	

Лист 6 ГОСТ 19903-74 / ВСт3сп3 ГОСТ 14637-79

ЛАТГИПРОПРОМ

Копировал Формат А4

Альбом 2.9 часть 2

Типовой проект 903-1-224.86

Формат	Зона	Поз.	Обозначение	Наименование	Кол.	Примечание
				Документация		
А3			58.04.03.000 СБ	Сборочный чертеж		
				Детали		
А4		1	58.04.03.001	Крышка	1	
Б4		2	58.04.03.002	Ручка		
				Круг В-16 ГОСТ 2590-71 / 20 ГОСТ 1050-74	1	0,34 кг
Б4		3	58.04.03.003	Ребро		
				Лист 6 ГОСТ 19903-74 / ВСт3сп3 ГОСТ 14637-79	4	0,98 кг
Б4		4	58.04.03.004	Косынка		
				Лист 6 ГОСТ 19903-74 / ВСт3сп3 ГОСТ 14637-79	8	0,11 кг

Изм.	Лист	№ докум.	Подпись	Дата
Разраб.		Богданова		
Пров.		Зингалевич		
Н.контр.		Колмец		
Утв.				

58.04.03.000

Крышка

Лит.	Лист	Листов
		1

ЛАТГИПРОПРОМ

Копировал Формат А4

58.04.03.000 СБ

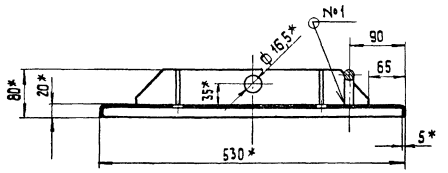

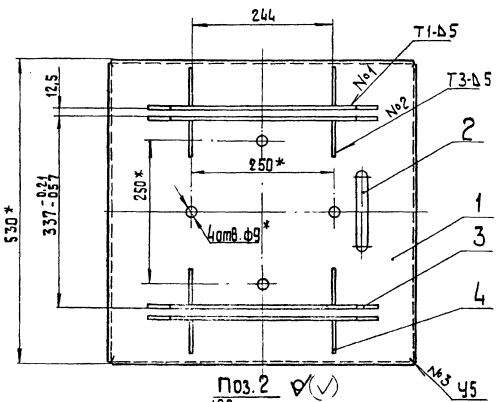

Поз. 2

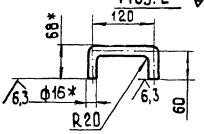

Поз. 3

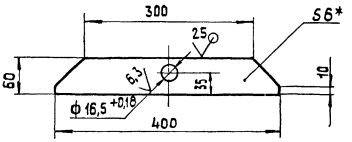

Поз. 4
М 1:2

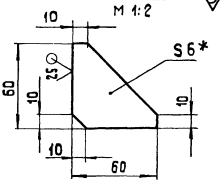

1.* Размеры для справок
2. $\pm\frac{IT14}{2}$.
3. Сварные швы по ГОСТ 5264-80.

Изм.	Лист	№ докум.	Подп.	Дата	58.04.03.000 СБ			
Разраб.		Богданова			Крышка	Лит.	Масса 18,5	Масштаб 1:5
Пров.		Зилгалвис				Лист	Листов 1	
Т.контр.						ЛАТГИПРОПРОМ		
Н.контр.		Колмец						
Утв.								

Копировал 38 формат А3

Инв. № подл. | Подпись и дата | Взам. инв. № | Инв. № дубл. | Подпись и дата

58.04.03.002

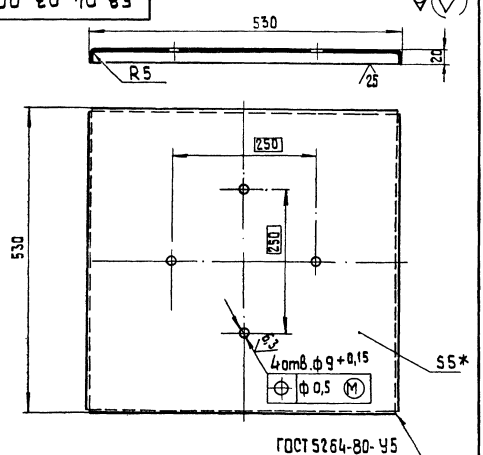

1.* Размеры для справок.
2. $\pm\frac{IT14}{2}$.

Изм.	Лист	№ докум.	Подпись	Дата	58.04.03.001			
Разраб.		Богданова			Крышка	Лит.	Масса 13,35	Масштаб 1:5
Пров.		Зилгалвис				Лист	Листов 1	
Т.контр.						ЛАТГИПРОПРОМ		
Н.контр.		Колмец			Лист 5 ГОСТ 19903-74 / 8Ст3сп3 ГОСТ 14637-79			
Утв.								

Копировал 38 формат А4

Инв. № подл. | Подпись и дата | Взам. инв. № | Инв. № дубл. | Подпись и дата

Формат	Зона	Поз.	Обозначение	Наименование	Кол.	Примечание
				Документация		
А3			58.04.04.000 СБ	Сборочный чертеж		
				Детали		
Б4		1	58.04.04.001	Ящик		
				Лист 3 ГОСТ 19903-74 / 8Ст3сп3 ГОСТ 16523-70	1	8,55 кг
Б4		2	58.04.04.001	Дистанцер		
				Труба 8×2,2 ГОСТ 3262-75		
				L = 60 ± 0,37 мм	4	0,04 кг
				Стандартные изделия		
				Болт М8×80.46		
				ГОСТ 7798-70	4	

Изм.	Лист	№ докум.	Подпись	Дата	58.04.04.000			
Разраб.		Богданова			Ящик	Лит.	Лист	Листов 1
Пров.		Зилгалвис				ЛАТГИПРОПРОМ		
Н.контр.		Колмец						
Утв.								

Копировал 38 формат А4

Инв. № подл. | Подпись и дата | Взам. инв. № | Инв. № дубл. | Подпись и дата

58.04.04.000СБ

Типовой проект 903-1-224.86 Альбом 2.9 часть 2

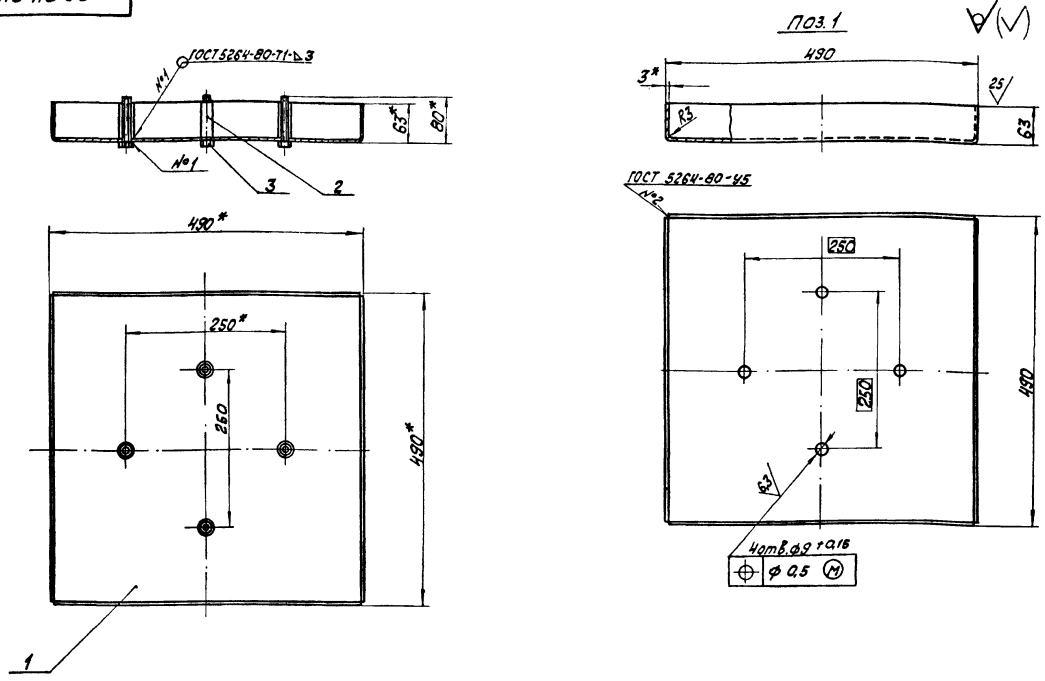

					58.04.04.000 СБ			
Изм.	Лист	№ докум.	Подпись	Дата	Ящик	Лит.	Масса	Масштаб
Разраб.		Богданова					8,86	1:5
Пров.		Зилгалвис				Лист	Листов 1	
Т.контр.								
Н.контр.		Колмец				ЛАТГИПРОПРОМ		
Утв.								

Копировал Кирг- формат А3

Инв.№ подл. | Подпись и дата | Взам.инв.№ | Инв.№ дубл. | Подпись и дата

Типовой проект 903-1-224.86 Альбом 2.9 часть 2

Формат	Зона	Поз	Обозначение	Наименование	Кол.	Примечание
				Документация		
А3			58.04.05.000 СБ	Сборочный чертеж		
				Детали		
Б4		1	58.04.05.001	Ушко		
				Полоса 6×50 ГОСТ 103-76 / ВСт3Сп3 ГОСТ 535-79	2	0,33кг
				Стандартные изделия		
		2		Гайка М 16.5		
				ГОСТ 5931-70	1	

					58.04.05.000			
Изм.	Лист	№ докум.	Подпись	Дата	Вилка	Лит.	Лист	Листов 1
Разраб.		Богданова				ЛАТГИПРОПРОМ		
Пров.		Зилгалвис						
Н.контр.		Колмец						
Утв.								

Копировал Кирг- формат А4

Инв.№ подл. | Подпись и дата | Взам.инв.№ | Инв.№ дубл. | Подпись и дата

Типовой проект 903-1-224.86 Альбом 2.9 часть 2

58.04.05.000СБ

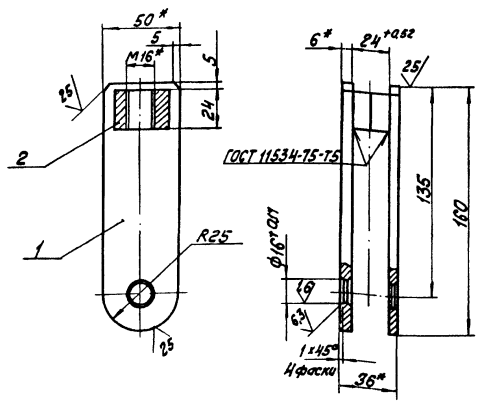

* Размеры для справок.

					58.04.05.000 СБ			
Изм.	Лист	№ докум.	Подпись	Дата	Вилка	Лит.	Масса	Масштаб
Разраб.		Богданова					0,72	1:2
Пров.		Зилгалвис				Лист	Листов 1	
Т.контр.								
Н.контр.		Колмец				ЛАТГИПРОПРОМ		
Утв.								

Копировал Кирг- формат А4

Альбом 2.9 часть 2

Типовой проект 903-1-224.86

Формат	Зона	Поз.	Обозначение	Наименование	Кол.	Примечание
				Документация		
А3			12.02.11.000 СБ	Сборочный чертеж		
				Сборочные единицы		
А4		1	12.02.11.100	Скоба	1	
				Детали		
А4		2	12.02.11.001	Ручка	1	
				Стандартные изделия		
		3		Болт М10х40.46		
				ГОСТ 7798-70	1	
		4		Гайка 10.35		
				ГОСТ 3032-76	1	
		5		Шайба 10 ГОСТ 6958-78	1	

Изм.	Лист	№ докум.	Подпись	Дата
Разраб.		Богданова		
Пров.		Зингалвис		
Н.контр.		Колтец		
Утв.				

12.02.11.000

Привод заслонки

Лит.	Лист	Листов
		1

ЛАТГИПРОПРОМ

Инв. № подл. | Подпись и дата | Взам. инв. № | Инв. № дубл. | Подпись и дата

Копировал [signature] Формат А4

Альбом 2.9 часть 2

Типовой проект 903-1-224.86

12.02.11.001

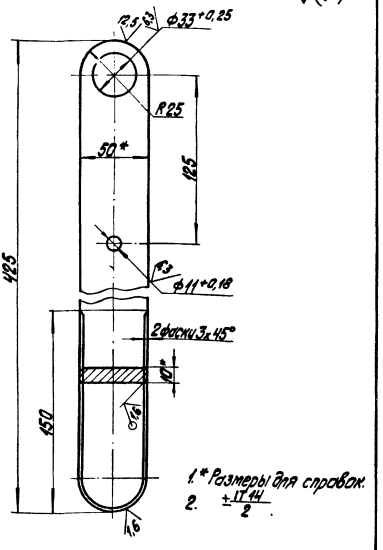

1.* Размеры для справок.
2. $\frac{+IT14}{2}$.

Изм.	Лист	№ докум.	Подпись	Дата
Разраб.		Богданова		
Пров.		Зингалвис		
Т.контр.				
Н.контр.		Колтец		
Утв.				

12.02.11.001

Ручка

Лит.	Масса	Масштаб
	1,53	1:2

Лист | Листов 1

Полоса 10х50 ГОСТ 103-76 / ВСт3сп3 ГОСТ 535-79

ЛАТГИПРОПРОМ

Инв. № подл. | Подпись и дата | Взам. инв. № | Инв. № дубл. | Подпись и дата

Копировал [signature] Формат А4

Альбом 2.9 часть 2

Типовой проект 903-1-224.86

12.02.11.000 СБ

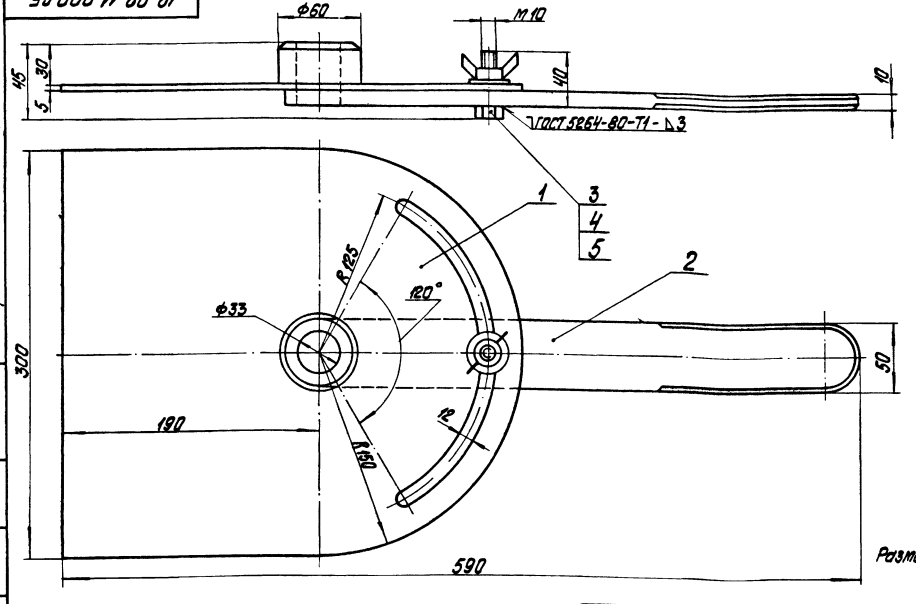

Размеры для справок.

Изм.	Лист	№ докум.	Подпись	Дата
Разраб.		Богданова		
Пров.		Зингалвис		
Т.контр.				
Н.контр.		Колтец		
Утв.				

12.02.11.000 СБ

Привод заслонки

Лит.	Масса	Масштаб
	5,55	1:2

Лист | Листов 1

ЛАТГИПРОПРОМ

Инв. № подл. | Подпись и дата | Взам. инв. № | Инв. № дубл. | Подпись и дата

Копировал [signature] Формат А3

Альбом 2.9 часть 2
Типовой проект 903-1-224.86

Формат	Зона	Поз.	Обозначение	Наименование	Кол.	Примечание
				Документация		
А3			12.02.11.100 СБ	Скоба		
				Детали		
Б4		1	12.02.11.101	Скоба		
				Лист 5 ГОСТ 19903-74 / Вст3сп3 ГОСТ 14637-79	1	3,47 кг
Б4		2	12.02.11.102	Бобышка		
				Круг В 60 ГОСТ 2590-71 / 20 ГОСТ 1050-74	1	0,47 кг

Инв. № подл. | Подп. и дата | Взам. инв. № | Инв. № дубл. | Подп. и дата

Изм.	Лист	№ докум.	Подп.	Дата
Разраб.	Богданова			
Пров.	Зилгалвис			
Н. контр.	Колпец			
Утв.				

12.02.11.100

Скоба

Лит.	Лист	Листов
		1

ЛАТГИПРОПРОМ

Копировал Иванс Формат А4

Альбом 2.9 часть 2
Типовой проект 903-1-224.86

Формат	Зона	Поз.	Обозначение	Наименование	Кол.	Примечание
				Документация		
А3			12.02.19.000 СБ	Сборочный чертёж		
				Детали		
Б4		1	12.02.19.001	Балка		
				Швеллер 14 ГОСТ 8240-72 / Вст3сп3 ГОСТ 535-79	1	10,21 кг
Б4		2	12.02.19.002	Балка		
				Швеллер 14 ГОСТ 8240-72 / Вст3сп3 ГОСТ 535-79	1	10,29 кг
Б4		3	12.02.19.003	Балка		
				Швеллер 14 ГОСТ 8240-72 / Вст3сп3 ГОСТ 535-79		
				L = 600 ÷ 1.75 мм	6	7,38 кг
Б4		4	12.02.19.004	Ребро		
				Лист 5 ГОСТ 19903-74 / Вст3сп3 ГОСТ 14637-79	2	0,25 кг

Инв. № подл. | Подп. и дата | Взам. инв. № | Инв. № дубл. | Подп. и дата

Изм.	Лист	№ докум.	Подп.	Дата
Разраб.	Богданова			
Пров.	Зилгалвис			
Н. контр.	Колпец			
Утв.				

12.02.19.000

Рама

Лит.	Лист	Листов
		1

ЛАТГИПРОПРОМ

Копировал Иванс Формат А4

Альбом 2.9 часть 2
Типовой проект 903-1-224.86

12.02.11.100 СБ

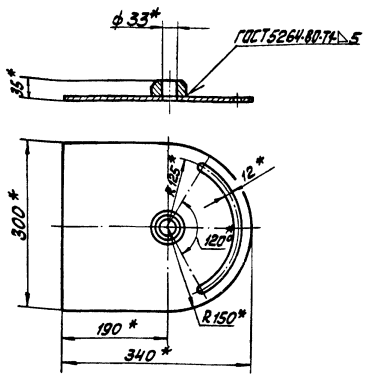

Поз. 2
М1:2

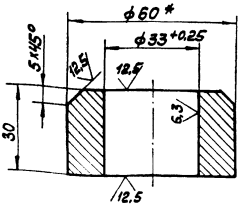

Поз. 1
М1:2

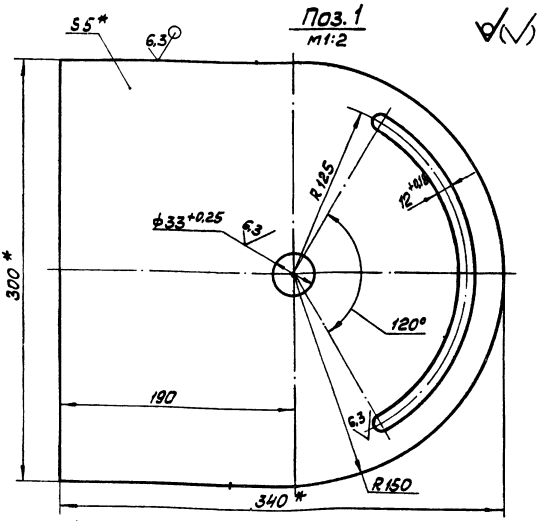

1 * Размеры для справок.

2. ± IT14/2

Изм.	Лист	№ докум.	Подп.	Дата
Разраб.	Богданова			
Пров.	Зилгалвис			
Т. контр.				
Н. контр.	Колпец			
Утв.				

12.02.11.100 СБ

Скоба

Лит.	Масса	Масштаб
	4	1:5
Лист	Листов 1	

ЛАТГИПРОПРОМ

Копировал Иванс Формат А3

Типовой проект 903-1-224.86 Альбом 2.9 часть 2

12.02.19.000СБ

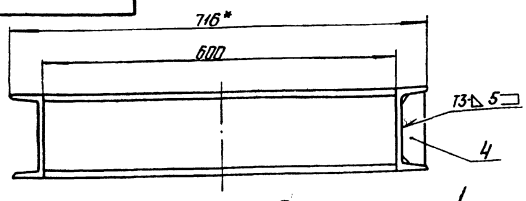

Вид А

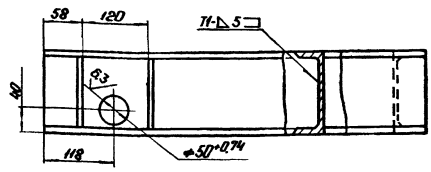

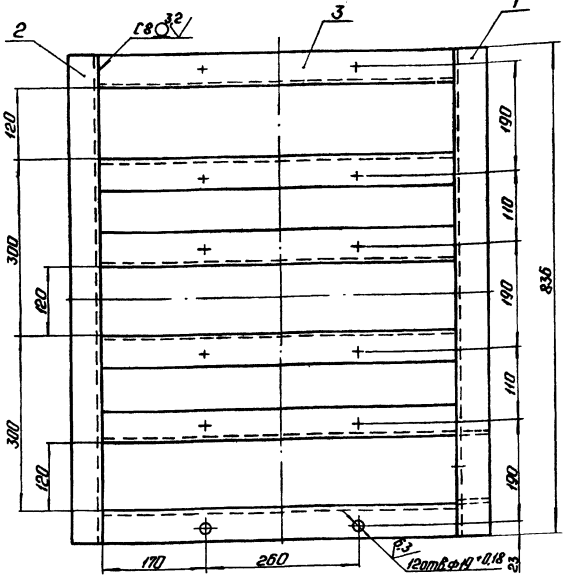

Поз. 4
М1:2,5

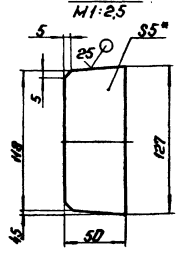

1.* Размеры для справок.
2. ± IT14/2.
3. Обработка поверхностей реза деталей Б4.
4. Сварные швы по ГОСТ 5264-80.

Изм.	Лист	№ докум.	Подп.	Дата	12.02.19.000СБ		
Разраб.		Михайлова			Рама	Лит.	Масса	Масштаб
Пров.		Зиганшин					65,3	1:5
Т.контр.						Лист	Листов 1	
Н.контр.		Колмец				ЛАТГИПРОПРОМ		
Утв.								

Копировал Формат А3

Типовой проект 903-1-224.86 Альбом 2.9 часть 2

Формат	Зона	Поз.	Обозначение	Наименование	Кол.	Примечание
				Документация		
А3			12.02.20.000 СБ	Сборочный чертеж		
				Детали		
А4		1	12.02.20.001	Балка	2	
Б4		2	12.02.20.002	Балка		
				Швеллер 14 ГОСТ 8240-72 / Вст3сп3 ГОСТ 535-79		
				L = 1700 ± 1,85 мм	2	21 кг
Б4		3	12.02.20.003	Балка		
				Швеллер 14 ГОСТ 8240-72 / Вст3сп3 ГОСТ 535-79		
				L = 3610-66 мм	2	44,4 кг
Б4		4	12.02.20.004	Балка		
				Швеллер 14 ГОСТ 8240-72 / Вст3сп3 ГОСТ 535-79		
				L = 210 ± 0,575 мм	2	2,6 кг
Б4		5	12.02.20.005	Косынка		
				Лист 5 ГОСТ 19903-74 / Вст3сп3 ГОСТ 14637-79	6	1,9 кг

Изм.	Лист	№ докум.	Подп.	Дата	12.02.20.000		
Разраб.		Михайлова			Рама	Лит.	Лист	Листов
Пров.		Зиганшин						1
Т.контр.						ЛАТГИПРОПРОМ		
Н.контр.		Колмец						
Утв.								

Копировал Формат А4

Типовой проект 903-1-224.86 Альбом 2.9 часть 2

12.02.20.001

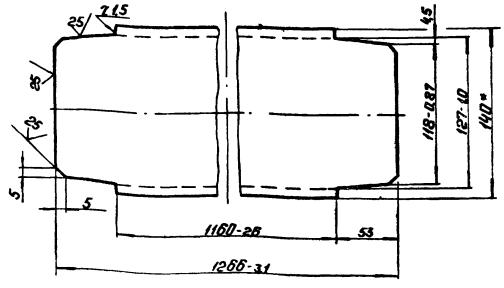

1.* Размер для справок.
2. ± IT14/2.

Изм.	Лист	№ докум.	Подп.	Дата	12.02.20.001		
Разраб.		Михайлова			Балка	Лит.	Масса	Масштаб
Пров.		Зиганшин					14,8	1:25
Т.контр.						Лист	Листов 1	
Н.контр.		Колмец			Швеллер 14 ГОСТ 8240-72 / Вст3сп3 ГОСТ 535-79	ЛАТГИПРОПРОМ		
Утв.								

Копировал Формат А4

12.02.20.000 СБ

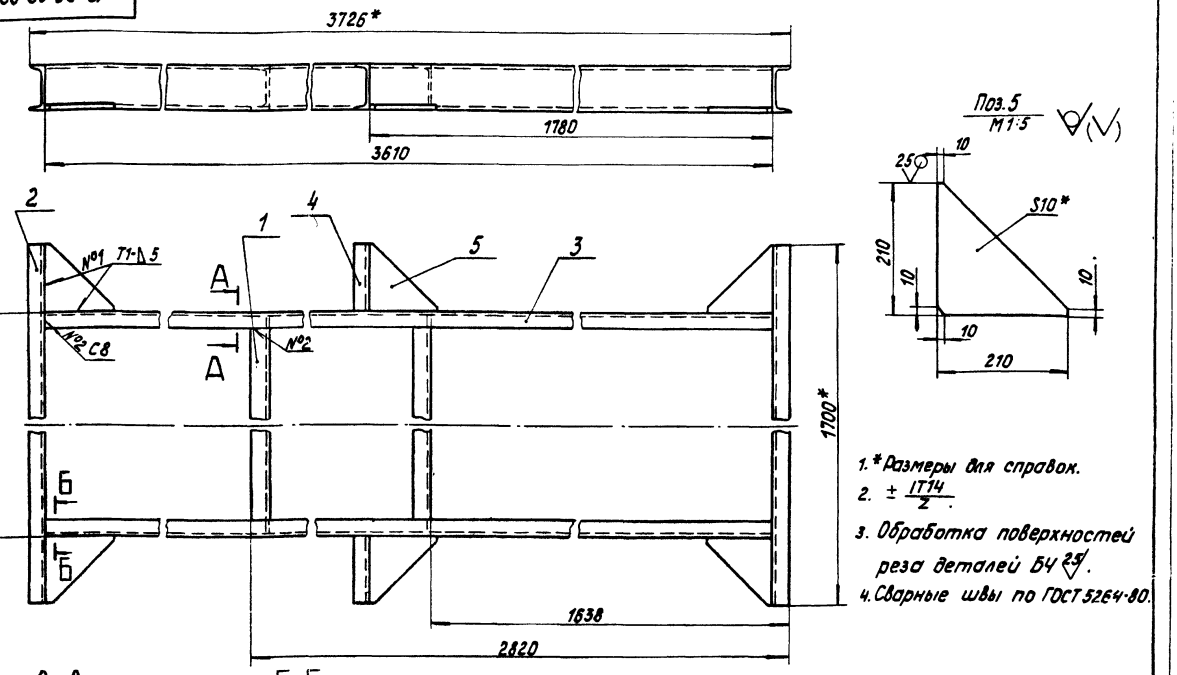

1. *Размеры для справок.
2. $\pm \frac{IT14}{2}$.
3. Обработка поверхностей реза деталей Б4 $\frac{25}{}$.
4. Сварные швы по ГОСТ 5264-80.

А-А повернуто М1:5

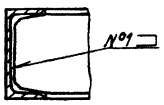

Б-Б повернуто М1:5

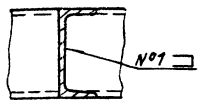

Изм.	Лист	№ докум.	Подпись	Дата	12.02.20.000 СБ			
Разраб.		Михайлова			Рама	Лит.	Масса	Масштаб
Пров.		Зигалвис					177	1:10
Т.контр.						Лист	Листов 1	
Н.контр.		Колмец				ЛАТГИПРОПРОМ		
Утв.								

Копировал Б Формат А3

Типовой проект 903-1-22.86 Альбом 2.9 часть 2

Формат	Зона	Поз.	Обозначение	Наименование	Кол.	Примечание
				Документация		
А3			12.02.21.000 СБ	Сборочный чертеж		
				Сборочные единицы		
А4		1	12.02.21.100	Рама	1	
А4		2	12.02.21.200	Скоба	2	
А4		3	12.02.21.300	Ограждение	2	
				Стандартные изделия		
		4		Болт М12х35.46 ГОСТ 7798-70	4	
		5		Гайка М12.5 ГОСТ 5915-70	4	
		6		Шайба 12 ГОСТ 10906-78	4	

Изм.	Лист	№ докум.	Подпись	Дата	12.02.21.000			
Разраб.		Михайлова			Рама	Лит.	Лист	Листов 1
Пров.		Зигалвис				ЛАТГИПРОПРОМ		
Н.контр.		Колмец						
Утв.								

Копировал Б Формат А4

Типовой проект 903-1-22.86 Альбом 2.9 часть 2

Формат	Зона	Поз.	Обозначение	Наименование	Кол.	Примечание
				Документация		
А3			12.02.21.100 СБ	Сборочный чертеж		
				Детали		
Б4		1	12.02.21.101	Балка Швеллер 20 ГОСТ 8240-72 / Вст3сп3 ГОСТ 535-79 L = 4370-80 мм	2	80,41 кг
Б4		2	12.02.21.102	Балка Швеллер 20 ГОСТ 8240-72 / Вст3сп3 ГОСТ 535-79	2	5,01 кг
Б4		3	12.02.21.103	Балка Швеллер 16 ГОСТ 8240-72 / Вст3сп3 ГОСТ 535-79 L = 511 ± 0,875 мм	2	7,26 кг
Б4		4	12.02.21.104	Балка Швеллер 16 ГОСТ 8240-72 / Вст3сп3 ГОСТ 535-79	1	3,53 кг
Б4		5	12.02.21.105	Балка Швеллер 12 ГОСТ 8240-72 / Вст3сп3 ГОСТ 535-79	1	11,29 кг
Б4		6	12.02.21.106	Балка Швеллер 6,5 ГОСТ 8240-72 / Вст3сп3 ГОСТ 535-79	2	6,45 кг

Изм.	Лист	№ докум.	Подпись	Дата	12.02.21.100			
Разраб.		Михайлова			Рама	Лит.	Лист	Листов 1
Пров.		Зигалвис				ЛАТГИПРОПРОМ		
Н.контр.		Колмец						
Утв.								

Копировал Б Формат А4

Инв. № подл. | Подпись и дата | Взам. инв. № | Инв. № дубл. | Подпись и дата

12.02.21.000 СБ

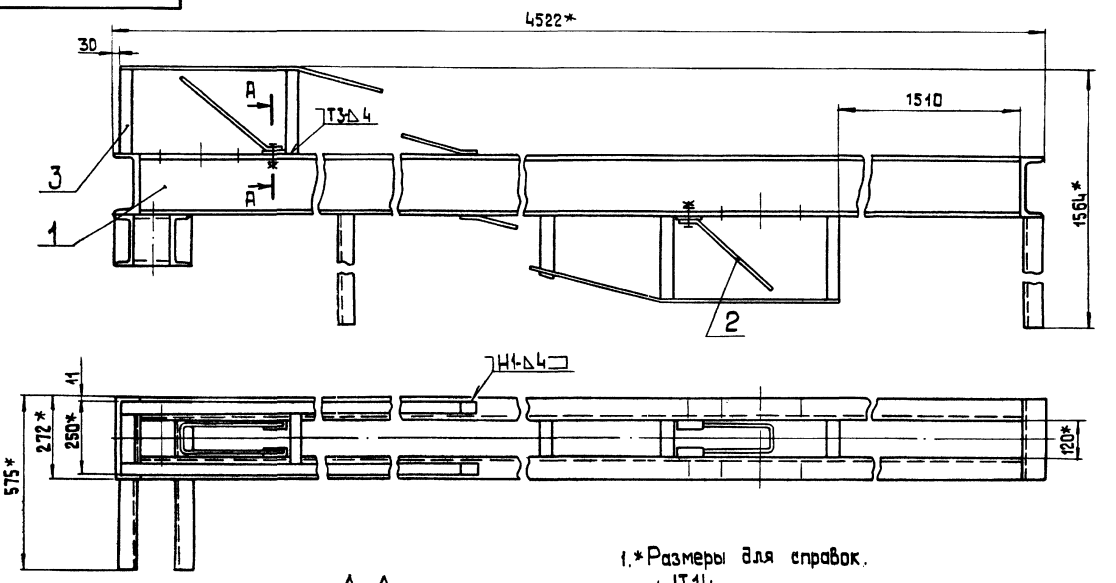

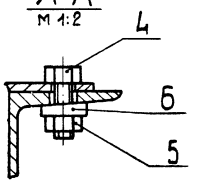

1.* Размеры для справок.

2. $\pm \frac{IT14}{2}$.

3. Сварные швы по ГОСТ 5264-80.

					12.02.21.000 СБ		
Изм.	Лист	№ докум.	Подпись	Дата			
Разраб.		Михайлова			Рама	Лит.	Масса	Масштаб
Пров.		Зилгалвис					233,5	1:10
Т.контр.						Лист	Листов 1	
Н.контр.		Колмец				ЛАТГИПРОПРОМ		
Утв.								

Копировал

Формат А3

12.02.21.100 СБ

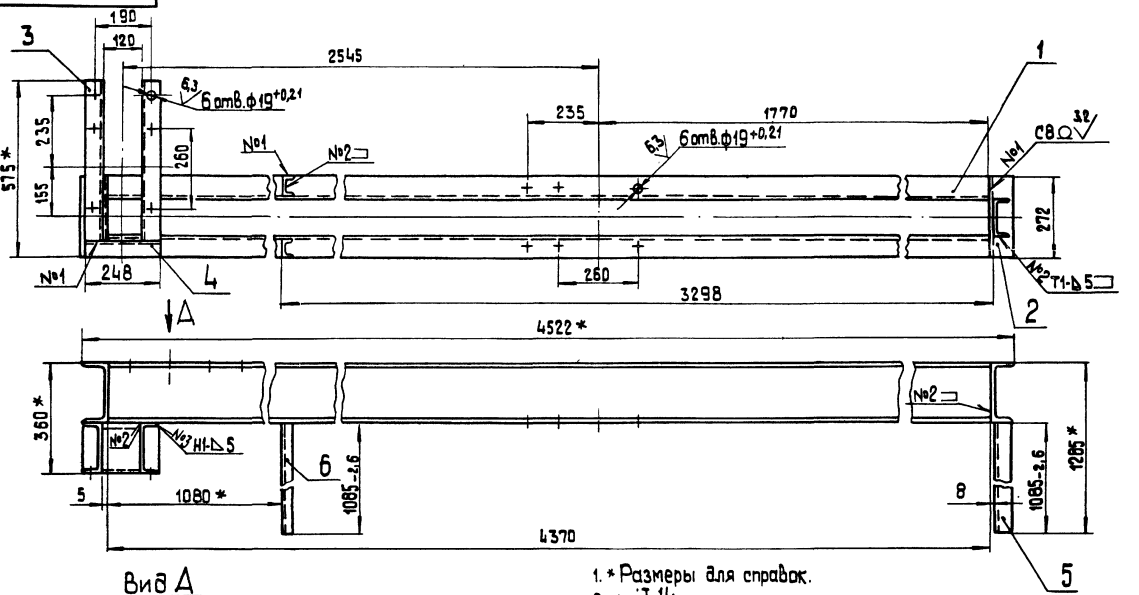

Вид А

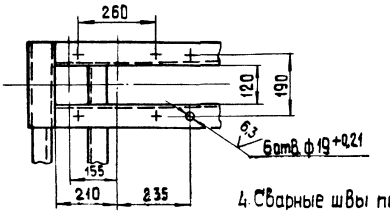

1.* Размеры для справок.

2. $\pm \frac{IT14}{2}$.

3. Обработка поверхностей реза деталей Б4 $\frac{25}{}$.

4. Сварные швы по ГОСТ 5264-80

					12.02.21.100 СБ		
Изм.	Лист	№ докум.	Подпись	Дата			
Разраб.		Михайлова			Рама	Лит.	Масса	Масштаб
Пров.		Зилгалвис					213,1	1:10
Т.контр.						Лист	Листов 1	
Н.контр.		Колмец				ЛАТГИПРОПРОМ		
Утв.								

Копировал

Формат А3

Инв. № подл. | Подпись и дата | Взам. инв. № | Инв. № дубл. | Подпись и дата

ТИПОВОЙ ПРОЕКТ 903-1-224.86 АЛЬБОМ 2,9 ЧАСТЬ 2

ФОРМАТ	ЗОНА	ПОЗ.	ОБОЗНАЧЕНИЕ	НАИМЕНОВАНИЕ	КОЛ.	ПРИМЕЧАНИЕ
				ДОКУМЕНТАЦИЯ		
А3			12.02.21.200 СБ	СБОРОЧНЫЙ ЧЕРТЕЖ		
				ДЕТАЛИ		
Б4		1	12.02.21.201	СКОБА		
				КРУГ В16 ГОСТ 2590-71 / Вст3сп3 ГОСТ 535-79	1	1,4 кг
Б4		2	12.02.21.202	ПЛАСТИНА		
				ЛИСТ 6 ГОСТ 19903-74 / Вст3сп3 ГОСТ 14637-79	2	0,29 кг

ИЗМ.	ЛИСТ	№ ДОКУМ.	ПОДП.	ДАТА
РАЗРАБ.		МИХАЙЛОВА		
ПРОВ.		ЗИЛГАЛВИС		
Н. КОНТР.		КОЛМЕЦ		
УТВ.				

12.02.21.200

СКОБА

ЛИТ.	ЛИСТ	ЛИСТОВ
		1

ЛАТГИПРОПРОМ

КОПИРОВАЛ ФОРМАТ А4

ТИПОВОЙ ПРОЕКТ 903-1-224.86 АЛЬБОМ 2,9 ЧАСТЬ 2

ФОРМАТ	ЗОНА	ПОЗ.	ОБОЗНАЧЕНИЕ	НАИМЕНОВАНИЕ	КОЛ.	ПРИМЕЧАНИЕ
				ДОКУМЕНТАЦИЯ		
А3			12.02.21.300 СБ	СБОРОЧНЫЙ ЧЕРТЕЖ		
				ДЕТАЛИ		
Б4		1	12.02.21.301	СКОБА		
				ПОЛОСА 4×40 ГОСТ 103-76 / Вст3сп3 ГОСТ 535-79	2	1 кг
Б4		2	12.02.21.302	ОГРАЖДЕНИЕ		
				ПОЛОСА 4×40 ГОСТ 103-76 / Вст3сп3 ГОСТ 535-79	2	2,14 кг
Б4		3	12.02.21.303	СТЯЖКА		
				ПОЛОСА 4×40 ГОСТ 103-76 / Вст3сп3 ГОСТ 535-79	2	0,24 кг
Б4		4	12.02.21.304	СТЯЖКА		
				ПОЛОСА 4×40 ГОСТ 103-76 / Вст3сп3 ГОСТ 535-79		
				L = 258 ± 0,65 мм	1	0,33 кг
Б4		5	12.02.21.305	СТЯЖКА		
				ПОЛОСА 4×40 ГОСТ 103-76 / Вст3сп3 ГОСТ 535-79		
				L = 240 ± 0,575 мм	1	0,31 кг

ИЗМ.	ЛИСТ	№ ДОКУМ.	ПОДП.	ДАТА
РАЗРАБ.		МИХАЙЛОВА		
ПРОВ.		ЗИЛГАЛВИС		
Н. КОНТР.		КОЛМЕЦ		
УТВ.				

12.02.21.300

ОГРАЖДЕНИЕ

ЛИТ.	ЛИСТ	ЛИСТОВ
		1

ЛАТГИПРОПРОМ

КОПИРОВАЛ ФОРМАТ А4

ТИПОВОЙ ПРОЕКТ 903-1-224.86 АЛЬБОМ 2,9 ЧАСТЬ 2

12.02.21.200 СБ

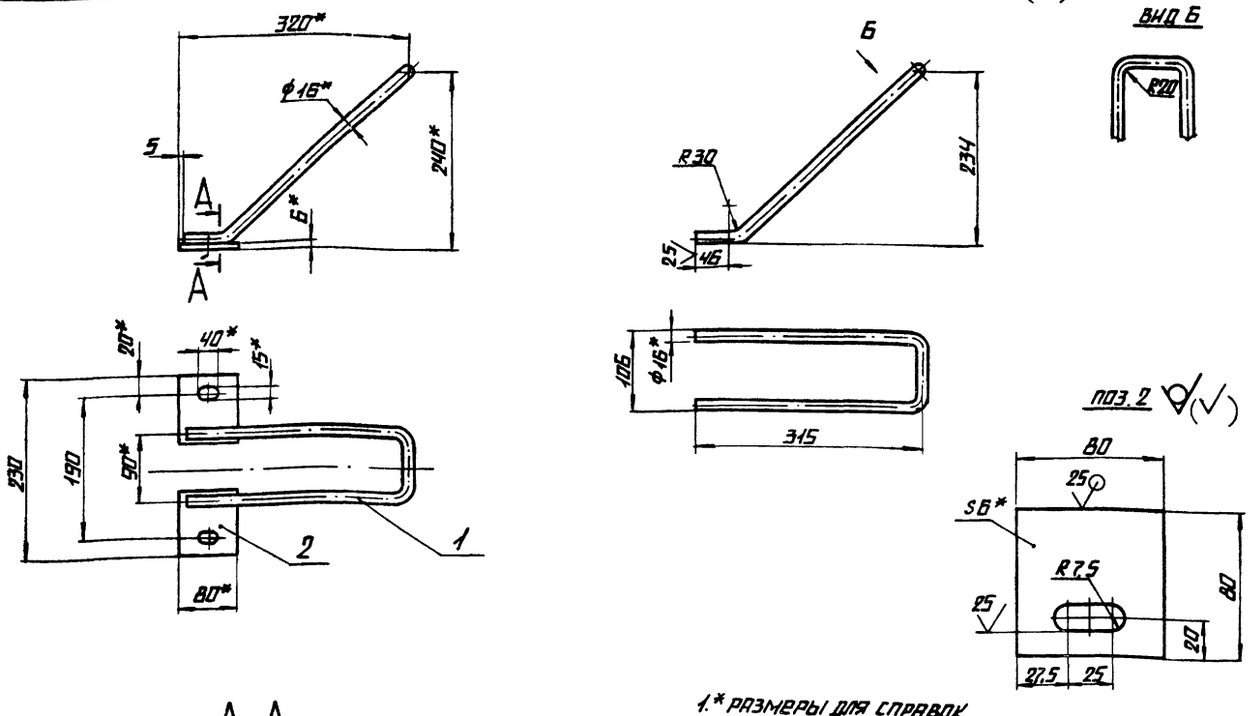

А–А
М1:1

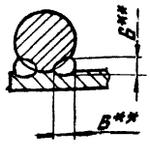

3.** СВАРКА РУЧНАЯ ДУГОВАЯ.

1.* РАЗМЕРЫ ДЛЯ СПРАВОК.

2. ± $\frac{IT14}{2}$.

ИЗМ.	ЛИСТ	№ ДОКУМ.	ПОДП.	ДАТА
РАЗРАБ.		МИХАЙЛОВА		
ПРОВ.		ЗИЛГАЛВИС		
Т. КОНТР.				
Н. КОНТР.		КОЛМЕЦ		
УТВ.				

12.02.21.200СБ

СКОБА

ЛИТ.	МАССА	МАСШТАБ
	2	1:5

ЛИСТ	ЛИСТОВ 1

ЛАТГИПРОПРОМ

КОПИРОВАЛ ФОРМАТ А3

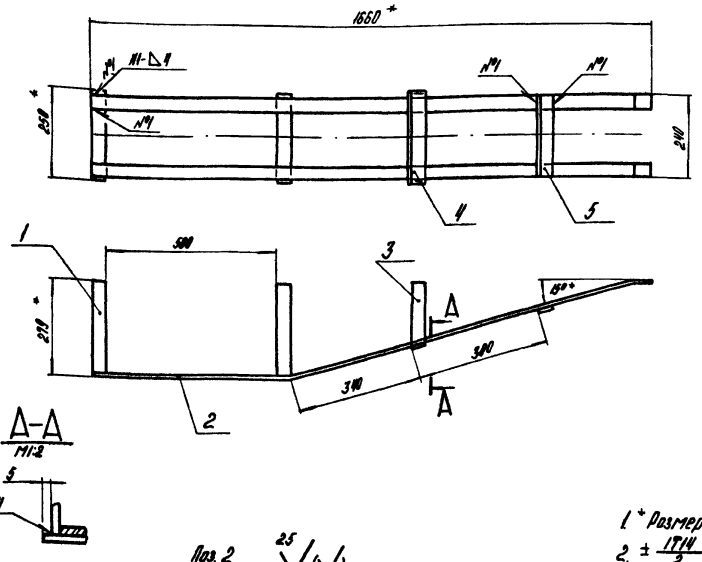

Поз. 1

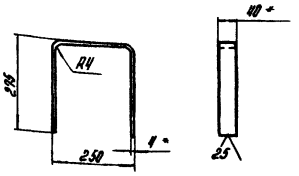

Поз. 3
М1:3

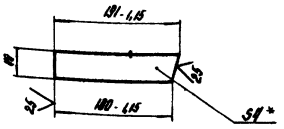

А-А
М1:2

Поз. 2

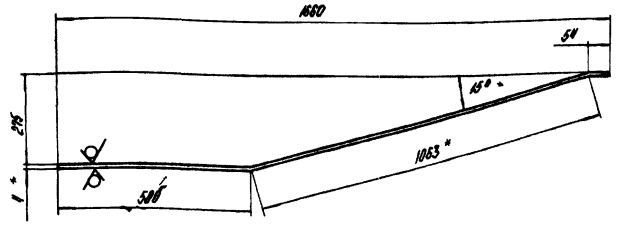

1. * Размеры для справок.
2. $\pm \frac{IT14}{2}$.
3. Обработка поверхностей реза деталей Б4 $\sqrt{25}$.
4. Сварные швы по ГОСТ 5264-80.

				12.02.21.300 СБ		
Изм.	Лист	№ докум.	Подпись	Дата		
Разраб.		Михайлова			Ограждение	Лит. / Масса / Масштаб: 2,4 / 1:10
Пров.		Зилгалвис				Лист / Листов 1
Т. контр.						ЛАТГИПРОПРОМ
Н. контр.		Колпец				
Утв.						

Копировал А4 Формат А3

Альбом 2.9 часть 2 Типовой проект 903-1-224.86

Инв. № подл. | Подпись и дата | Взам. инв. № | Инв. № дубл. | Подпись и дата | Инв. № подл.

Формат	Зона	Поз.	Обозначение	Наименование	Кол.	Примечание
				Документация		
А4			12.02.23.000 СБ	Сборочный чертеж		
				Детали		
Б4		1	12.02.23.001	Стойка		
				Уголок $\frac{Б\text{-}36\times36\times4\ ГОСТ\ 8509\text{-}72}{Вст3сп3\ ГОСТ\ 535\text{-}79}$		
				$L = 3400 \pm 3,3$ мм	4	7,35 кг
Б4		2	12.02.23.002	Опора		
				Уголок $\frac{Б\text{-}36\times36\times4\ ГОСТ\ 8509\text{-}72}{Вст3сп3\ ГОСТ\ 535\text{-}79}$		
				$L_1 = 260 \pm 0,65$ мм	2	0,51 кг
Б4		3	12.02.23.003	Опора		
				Уголок $\frac{Б\text{-}36\times36\times4\ ГОСТ\ 8509\text{-}72}{Вст3сп3\ ГОСТ\ 535\text{-}79}$		
				$L = 332 \pm 0,7$ мм	2	0,72 кг
Б4		4	12.02.23.004	Связь		
				Полоса $\frac{4\times40\ ГОСТ\ 103\text{-}76}{Вст3сп3\ ГОСТ\ 535\text{-}79}$		
				$L = 230 \pm 0,575$ мм	24	0,29 кг

				12.02.23.000		
Изм.	Лист	№ докум.	Подпись	Дата		
Разраб.		Богданова			Ограждение каната	Лит. / Лист / Листов 1
Пров.		Зилгалвис				ЛАТГИПРОПРОМ
Н. контр.		Колпец				
Утв.						

Копировал А4 Формат А4

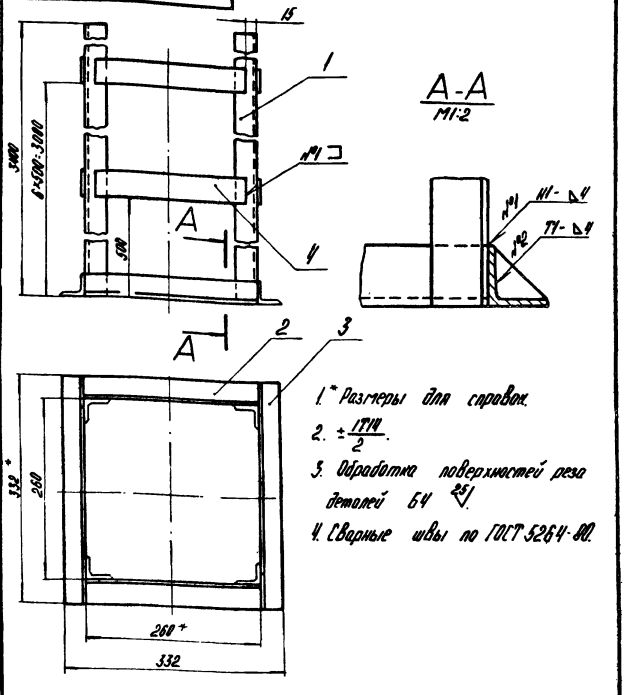

1. * Размеры для справок.
2. $\pm \frac{IT14}{2}$.
3. Обработка поверхностей реза деталей Б4 $\sqrt{25}$.
4. Сварные швы по ГОСТ 5264-80.

				12.02.23.000 СБ		
Изм.	Лист	№ докум.	Подпись	Дата		
Разраб.		Богданова			Ограждение конца	Лит. / Масса / Масштаб: 39 / 1:5
Пров.		Зилгалвис				Лист / Листов 1
Т. контр.						ЛАТГИПРОПРОМ
Н. контр.		Колпец				
Утв.						

Копировал А4 Формат А4

Формат	Зона	Поз.	Обозначение	Наименование	Кол.	Примечание
				Документация		
А2			12.02.25.000 СБ	Сборочный чертеж		
				Сборочные единицы		
А4		1	12.02.25.100	Рама	1	
А4		2	12.02.25.200	Опора	1	
А4		3	12.02.24.300	Ограждение	1	
				Детали		
Б4		4	12.02.25.001	Связь Уголок Б-75×75×8 ГОСТ 8509-72 / ВСт3сп3 ГОСТ 535-79	1	8,8 кг

Изм.	Лист	№ докум.	Подпись	Дата	12.02.25.000		
Разраб.		Богданов			Металлоконструкция крепления блоков	Лит.	Лист 1 / Листов 1
Пров.		Зингалиев				ЛАТГИПРОПРОМ	
Н.контр.		Колпец					
Утв.							

Копировал Формат А4

Формат	Зона	Поз.	Обозначение	Наименование	Кол.	Примечание
				Документация		
А2			12.02.25.100 СБ	Сборочный чертеж		
				Детали		
Б4		1	12.02.25.101	Планка Лист 10 ГОСТ 19903-74 / ВСт3сп3 ГОСТ 14637-79	2	12,55 кг
Б4		2	12.02.25.102	Ребро Лист 10 ГОСТ 19903-74 / ВСт3сп3 ГОСТ 14637-79	4	0,6 кг
Б4		3	12.02.25.103	Балка Швеллер 14 ГОСТ 8240-72 / ВСт3сп3 ГОСТ 535-79	1	13,77 кг
Б4		4	12.02.25.104	Раскос Швеллер 14 ГОСТ 8240-72 / ВСт3сп3 ГОСТ 535-79	1	14,42 кг
Б4		5	12.02.25.105	Балка Швеллер 14 ГОСТ 8240-72 / ВСт3сп3 ГОСТ 535-79		
				L = 460 -1,55 мм	2	5,66 кг
Б4		6	12.02.25.106	Балка Швеллер 14 ГОСТ 8240-72 / ВСт3сп3 ГОСТ 535-79		
				L = 480 -1,55 мм	1	5,91 кг

Изм.	Лист	№ докум.	Подпись	Дата	12.02.25.100		
Разраб.		Богданов			Рама	Лит.	Лист 1 / Листов 2
Пров.		Зингалиев				ЛАТГИПРОПРОМ	
Н.контр.		Колпец					

Копировал Формат А4

Формат	Зона	Поз.	Обозначение	Наименование	Кол.	Примечание
Б4		7	12.02.25.107	Балка Швеллер 14 ГОСТ 8240-72 / ВСт3сп3 ГОСТ 535-79		
				L = 1828 ± 1,85 мм	1	22,49 кг
Б4		8	12.02.25.108	Балка Швеллер 14 ГОСТ 8240-72 / ВСт3сп3 ГОСТ 535-79		
				L = 2220 ± 2,2 мм	2	27,31 кг
Б4		9	12.02.25.109	Планка Лист 10 ГОСТ 19903-74 / ВСт3сп3 ГОСТ 14637-79		
				100 ± 0,435 × 200 ± 0,575 мм	2	1,57 кг

Изм.	Лист	№ докум.	Подпись	Дата	12.02.25.100	Лист 2

Копировал Формат А4

Формат	Зона	Поз.	Обозначение	Наименование	Кол.	Примечание
				Документация		
А2			12.02.25.200 СБ	Сборочный чертеж		
				Детали		
Б4		1	12.02.25.201	Ребро Лист 10 ГОСТ 19903-74 / ВСт3сп3 ГОСТ 14637-79	4	5,12 кг
Б4		2	12.02.25.202	Ребро Лист 10 ГОСТ 19903-74 / ВСт3сп3 ГОСТ 14637-79	8	1,01 кг
Б4		3	12.02.25.203	Основание Лист 10 ГОСТ 19903-74 / ВСт3сп3 ГОСТ 14637-79		
				400 ± 0,7 × 400 ± 0,7 мм	2	12,56 кг
Б4		4	12.02.25.204	Связь Лист 10 ГОСТ 19903-74 / ВСт3сп3 ГОСТ 14637-79		
				100 ± 0,435 × 240 ± 0,575 мм	8	1,89 кг
Б4		5	12.02.25.205	Стойка Швеллер 14 ГОСТ 8240-72 / ВСт3сп3 ГОСТ 535-79		
				L = 2580 ± 2,7 мм	2	31,74 кг

Изм.	Лист	№ докум.	Подпись	Дата	12.02.25.200		
Разраб.		Богданов			Опора	Лит.	Лист 1 / Листов 2
Пров.		Зингалиев				ЛАТГИПРОПРОМ	
Н.контр.		Колпец					
Утв.							

Копировал Формат А4

Типовой проект 903-1-224.86 Альбом 2.9 часть 2

Формат	Зона	Поз.	Обозначение	Наименование	Кол.	Примечание
Б4		6	12.02.25.206	Стойка		
				Швеллер 14ГОСТ 8240-72 / ВСт3сп3ГОСТ 535-79		
				L = 2655 мм	2	32,66 кг
Б4		7	12.02.25.207	Связь		
				Уголок Б-75×75×8ГОСТ 8509-72 / ВСт3сп3 ГОСТ 535-79		
				L = 1740 ± 1,85 мм	2	15,7 кг
Б4		8	12.02.25.208	Связь		
				Уголок Б-75×75×8ГОСТ 8509-72 / ВСт3сп3ГОСТ 535-79		
				L = 1894 мм	2	17,09 кг
Б4		9	12.02.25.209	Связь		
				Уголок Б-75×75×8ГОСТ 8510-72 / ВСт3сп3ГОСТ 535-79		
				L = 2011 мм	2	18,14 кг

Инв.№ подл. | Подпись и дата | Взам. инв.№ | Инв.№ дубл. | Подпись и дата

Изм.	Лист	№ докум.	Подпись	Дата	12.02.25.200	Лист 2

Копировал Б Формат А4

Типовой проект 903-1-224.86 Альбом 2.9 часть 2

Формат	Зона	Поз.	Обозначение	Наименование	Кол.	Примечание
				Документация		
А3			12.02.24.300 СБ	Сборочный чертеж		
				Детали		
Б4		1	12.02.24.301	Каркас		
				Полоса 4×40ГОСТ 103-76 / ВСт3сп3ГОСТ 535-79	4	1,08 кг
Б4		2	12.02.24.302	Связь		
				Полоса 4×40ГОСТ 103-76 / ВСт3сп3ГОСТ 535-79		
				L = 2000 мм	5	2,52 кг

Инв.№ подл. | Подпись и дата | Взам. инв.№ | Инв.№ дубл. | Подпись и дата

Изм.	Лист	№ докум.	Подпись	Дата	12.02.24.300	Лит.	Лист	Листов 1
Разраб.		Богданова			Ограждение			ЛАТГИПРОПРОМ
Пров.		Зиталвис						
Н.контр.		Колмец						

Копировал Б Формат А4

12.02.24.300 СБ

Типовой проект 903-1-224.86 Альбом 2.9 часть 2

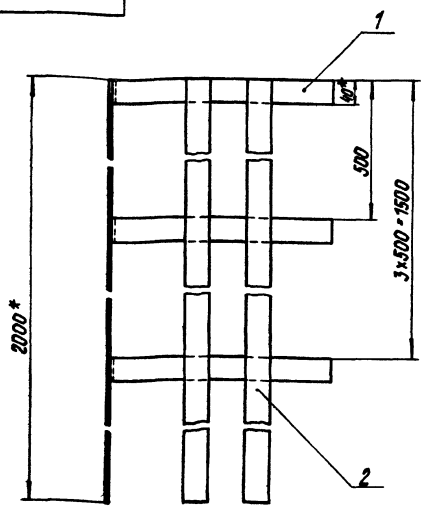

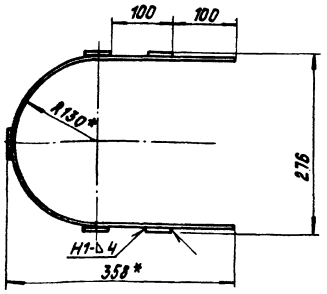

Поз. 1

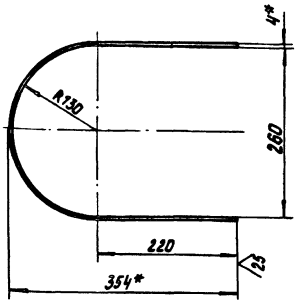

1.* Размеры для справок.
2. ± IT14/2.
3. Обработка поверхностей реза деталей Б4 25.
4. Сварные швы по ГОСТ 5264-80.

Инв.№ подл. | Подпись и дата | Взам. инв.№ | Инв.№ дубл. | Подпись и дата

Изм.	Лист	№ докум.	Подпись	Дата	12.02.24.300 СБ	Лит.	Масса	Масштаб
Разраб.		Богданова			Ограждение		16,92	1:5
Пров.		Зиталвис				Лист	Листов 1	
Т.контр.						ЛАТГИПРОПРОМ		
Н.контр.		Колмец						
Утв.								

Копировал Б Формат А3

12.02.25.000СБ

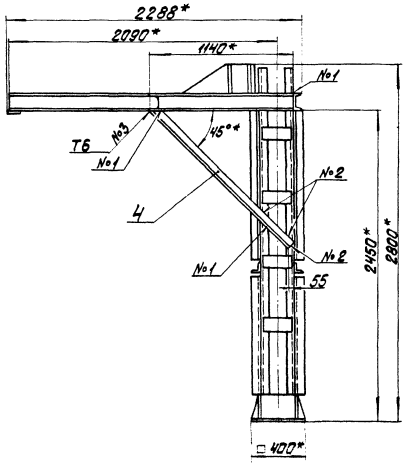

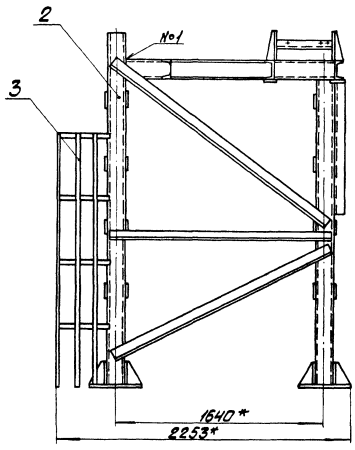

Б-Б
М 1:10 повернуто

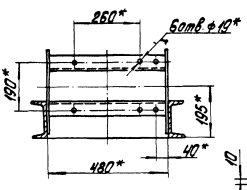

I
М 1:5

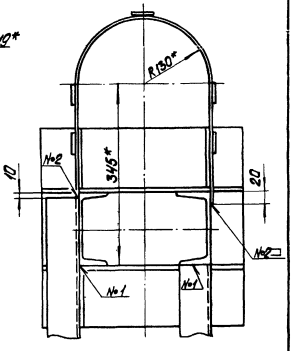

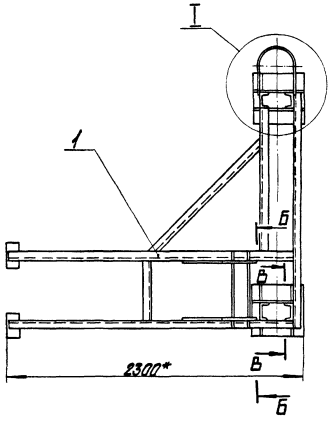

В-В
М 1:10 повернуто

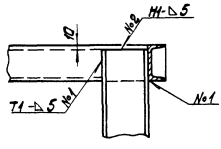

1.* Размеры для справок.

2. $\pm\frac{IT14}{2}$.

3. Сварные швы №1, №2 по ГОСТ 5264-80, №3 по ГОСТ 11534-75

Поз.4
М 1:5

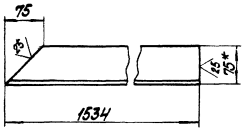

					12.02.25.000СБ			
Изм.	Лист	№ докум.	Подпись	Дата	Металлоконструкция крепления блоков	Лит.	Масса	Масштаб
Разраб.		Богданова					479	1:20
Пров.		Зотеалвис				Лист	Листов 1	
Т.контр.						ЛАТГИПРОПРОМ		
Н.контр.		Колмец						
Утв.								

Копировал

Формат А2

Типовой проект 903-1-224.86 Альбом 2.9 часть 2

Инв. № подл. | Подпись и дата | Взам. инв. №

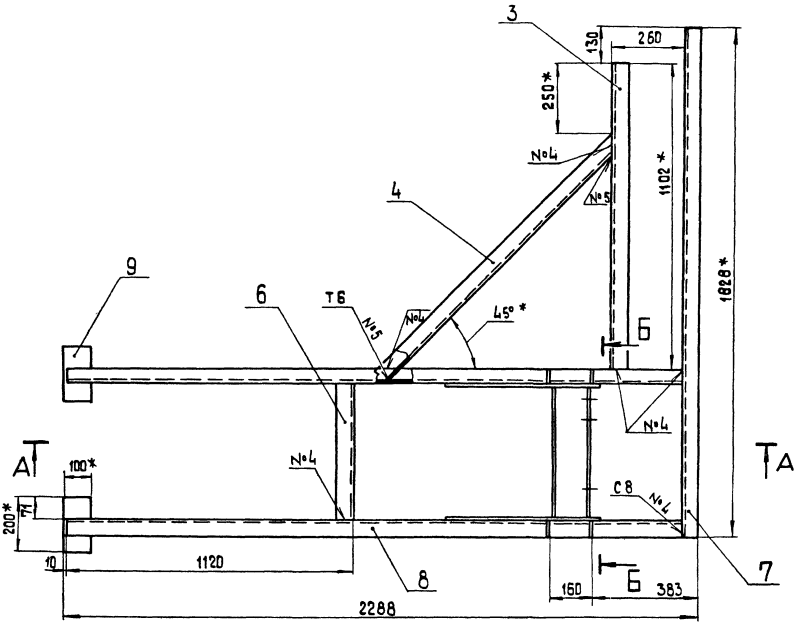

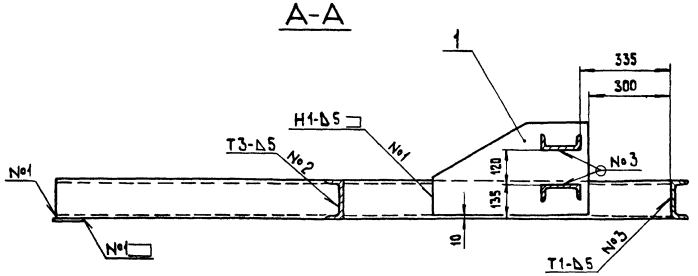

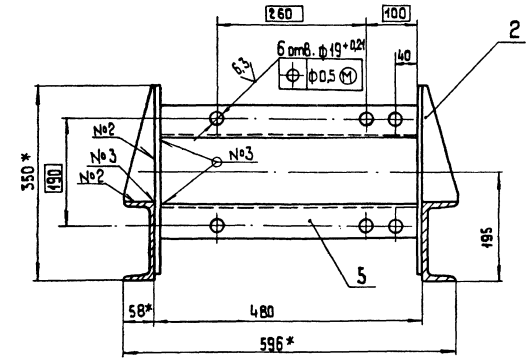

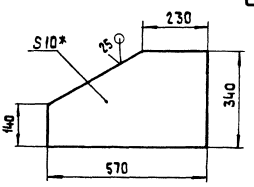

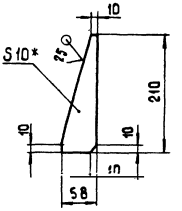

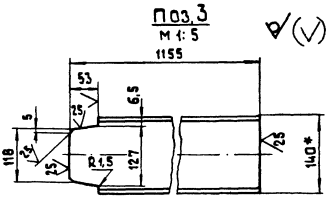

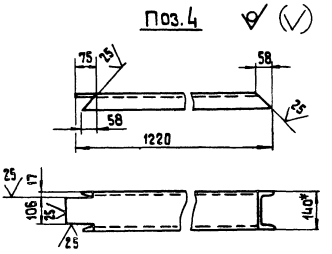

1. *Размеры для справок.
2. $\pm\frac{IT14}{2}$.
3. Обработка поверхностей реза деталей Б4 $\sqrt{25}$.
4. Сварные швы №1-№4 по ГОСТ 5264-80; №5 по ГОСТ 11534-75.

					12.02.25.100 СБ		
Изм.	Лист	№ докум.	Подпись	Дата			
Разраб.		Богданова			Рама	Лит.	Масса / Масштаб
Пров.		Зилгалбис					153,2 / 1:10
Т.контр.						Лист	Листов 1
Н.контр.		Колмец				ЛАТГИПРОПРОМ	
Утв.							

Копировал

Формат А2

Альбом 29 часть 2 Типовой проект 903-1-224.86

Инв.№ подл. | Подп. и дата | Взам.инв.№ | Инв.№ дубл. | Подп. и дата

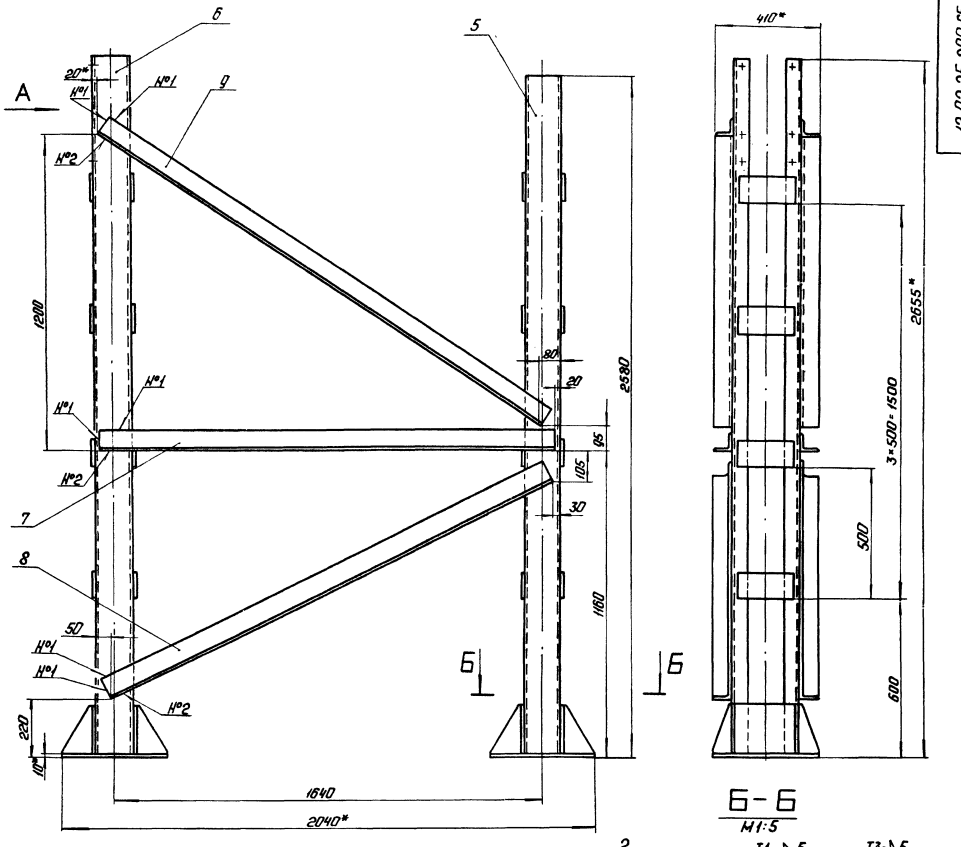

Б-Б
М1:5

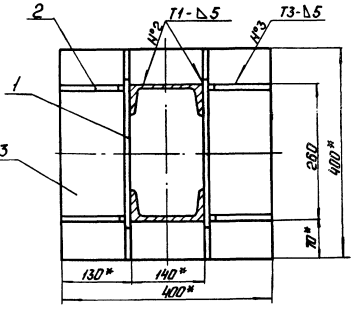

Вид А
М1:5

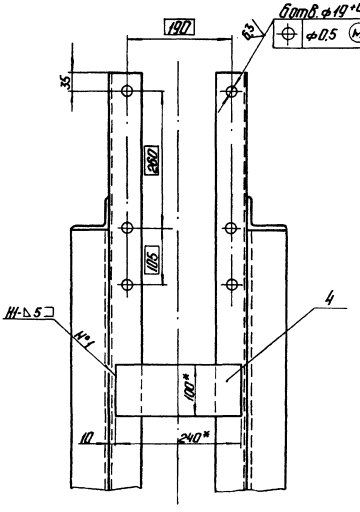

Поз. 1

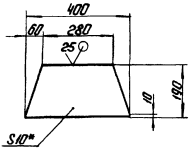

Поз. 2
М1:5

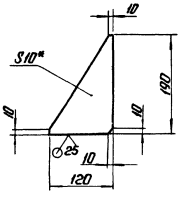

1. * Размеры для справок.
2. ± $\frac{IT14}{2}$
3. Обработка поверхностей реза деталей Б4 25/.
4. Сварные швы по ГОСТ 5264-80.

					12.02.25.200 СБ			
Изм.	Лист	№ докум.	Подп.	Дата	Опора	Лит.	Масса	Масштаб
Разраб.		Богданова					300	1:10
Пров.		Зилгалвис				Лист	Листов 1	
Т.контр.						ЛАТГИПРОПРОМ		
Н.контр.		Колмец						
Утв.								

Копировал: Т. 75 — Формат А2

Типовой проект 903-1-224.86 Альбом 2.9 часть 2

Инв. № подл. | Подп. и дата | Взам. инв. № | Инв. № дубл. | Подп. и дата

ЦЕНТРАЛЬНЫЙ ИНСТИТУТ
ТИПОВОГО ПРОЕКТИРОВАНИЯ ГОССТРОЯ СССР
МИНСКИЙ ФИЛИАЛ

220600, г.Минск, ул.К.Маркса, 32
Сдано в печать 09.06.1988 г.
Заказ № 311 Тираж 70 экз.
Инв.№ 21534/17

gost.e-ecolog.ru