ТИПОВОЙ ПРОЕКТ
903-1-224.86

КОТЕЛЬНАЯ С ТРЕМЯ КОТЛАМИ КВ-ТС[В]-10 И ТРЕМЯ КОТЛАМИ КЕ-10-14С. ОТКРЫТАЯ СИСТЕМА ТЕПЛОСНАБЖЕНИЯ.

ТОПЛИВО-КАМЕННЫЕ И БУРЫЕ УГЛИ.

АЛЬБОМ 2.9

ЧАСТЬ 1 стр. 1÷74

МЕТАЛЛОКОНСТРУКЦИИ ГАЗОВОЗДУХОПРОВОДОВ ДЛЯ БЛОК-СЕКЦИИ КОТЛОАГРЕГАТА КЕ-10-14С /ВАРИАНТ БЕЗ ВОЗДУХОПОДОГРЕВАТЕЛЯ/

21534-16
5-78

gost.e-ecolog.ru

ТИПОВОЙ ПРОЕКТ 903-1-224.86

КОТЕЛЬНАЯ С ТРЕМЯ КОТЛАМИ КВ-ТС(В)-10 И ТРЕМЯ КОТЛАМИ КЕ-10-14С. ОТКРЫТАЯ СИСТЕМА ТЕПЛОСНАБЖЕНИЯ. ТОПЛИВО-КАМЕННЫЕ И БУРЫЕ УГЛИ.

АЛЬБОМ 2.9 ЧАСТЬ 1 стр. 1÷74

СОСТАВ ПРОЕКТА

АЛЬБОМ	0		Пояснительная записка.
АЛЬБОМ	1.1		Котельная. Теплотехническая часть. Топливоподача.
АЛЬБОМ	1.2	часть 1	Котельная. Теплотехническая часть.
АЛЬБОМ	1.2	часть 2	Котельная. Блоки теплотехнического оборудования.
АЛЬБОМ	1.3		Эскизные чертежи общих видов конструкций тепловой изоляции.
АЛЬБОМ	2.1		Строительно-технологическая блок-секция котлоагрегата КВ-ТС-10. Теплотехническая часть (вариант без воздухоподогревателя).
АЛЬБОМ	2.2		Строительно-технологическая блок-секция котлоагрегата КВ-ТСВ-10. Теплотехническая часть (вариант с воздухоподогревателем).
АЛЬБОМ	2.3		Строительно-технологическая блок-секция котлоагрегата КВ-ТС(В)-10. Конструкции железобетонные. Автоматизация.
АЛЬБОМ	2.4	части 1,2	Металлоконструкции газовоздухопроводов для блок-секции котлоагрегата КВ-ТС-10 (вариант без воздухоподогревателя).
АЛЬБОМ	2.5	части 1,2	Металлоконструкции газовоздухопроводов для блок-секции котлоагрегата КВ-ТСВ-10 (вариант с воздухоподогревателем).
АЛЬБОМ	2.6		Строительно-технологическая блок-секция котлоагрегата КЕ-10-14С. Теплотехническая часть (вариант без воздухоподогревателя).
АЛЬБОМ	2.7		Строительно-технологическая блок-секция котлоагрегата КЕ-10-14С. Теплотехническая часть (вариант с воздухоподогревателем).
АЛЬБОМ	2.8		Строительно-технологическая блок-секция котлоагрегата КЕ-10-14С. Конструкции железобетонные. Автоматизация.
АЛЬБОМ	2.9	части 1,2	Металлоконструкции газовоздухопроводов для блок-секции котлоагрегата КЕ-10-14С (вариант без воздухоподогревателя).
АЛЬБОМ	2.10	части 1,2	Металлоконструкции газовоздухопроводов для блок-секции котлоагрегата КЕ-10-14С (вариант с воздухоподогревателем).
АЛЬБОМ	3.1		Водоподготовительная установка. Теплотехническая часть. Узел сбора конденсата.
АЛЬБОМ	4.1	часть 1	Водоподготовительная установка. Автоматизация. Теплотехническая часть.
АЛЬБОМ	4.1	часть 2	Водоподготовительная установка. Блоки теплотехнического оборудования.
АЛЬБОМ	5.1		Котельная. Архитектурно-строительная часть.
АЛЬБОМ	5.2		Котельная. Архитектурно-строительная часть. Конструкции нулевого цикла.
АЛЬБОМ	5.3		Котельная. Архитектурно-строительная часть (вариант закрытой установки дымососов).
АЛЬБОМ	5.4		Котельная. Строительные изделия.
АЛЬБОМ	5.5		Водоподготовительная установка. Архитектурно-строительная часть.
АЛЬБОМ	5.6		Водоподготовительная установка. Строительные изделия.
АЛЬБОМ	5.7		Топливоподача. Приемное устройство. Галерея №2. Архитектурно-строительная часть.
АЛЬБОМ	5.8		Топливоподача. Дробильное отделение. Галерея №1. Архитектурно-строительная часть.
АЛЬБОМ	5.9		Топливоподача. Приемное устройство. Галерея №2. Строительные изделия.
АЛЬБОМ	5.10		Топливоподача. Дробильное отделение. Галерея №1. Строительные изделия.
АЛЬБОМ	6.1		Генеральный план. Инженерные сети. Конструкции архитектурно-строительной части. Электротехническая часть, связь и сигнализация. Водопроводи канализация. Тепловые сети.
АЛЬБОМ	7.1		Котельная. Электротехническая часть, связь и сигнализация. Чертежи монтажной зоны.
АЛЬБОМ	7.2		Котельная. Электротехническая часть. Механизмы, управляемые с НКУ и щитов КИПиА. Схемы принципиальные.
АЛЬБОМ	7.3		Котельная. Электротехническая часть. Задание заводу-изготовителю на низковольтные комплектные устройства.

АЛЬБОМ	7.4		Водоподготовительная установка. Электротехническая часть, связь и сигнализация.
АЛЬБОМ	7.5		Водоподготовительная установка. Электротехническая часть. Задание заводу-изготовителю на низковольтные комплектные устройства.
АЛЬБОМ	7.6		Топливоподача. Электротехническая часть, связь и сигнализация. Чертежи монтажной зоны. Автоматизация.
АЛЬБОМ	7.7		Топливоподача. Электротехническая часть. Механизмы, управляемые с НКУ. Схемы принципиальные.
АЛЬБОМ	7.8		Топливоподача. Электротехническая часть. Задание заводу- изготовителю на низковольтные комплектные устройства.
АЛЬБОМ	8.1		Котельная. Автоматизация.
АЛЬБОМ	8.2		Котлоагрегат КВ-ТС(В)-10. Задание заводу - изготовителю на щит автоматики и КИП.
АЛЬБОМ	8.3		Котлоагрегат КЕ-10-14С. Задание заводу- изготовителю на щит автоматики и КИП.
АЛЬБОМ	8.4		Котельная. Вспомогательное оборудование. Задание заводу- изготовителю на щиты автоматики и КИП.
АЛЬБОМ	8.5		Водоподготовительная установка. Задание заводу-изготовителю на щиты автоматики и КИП.
АЛЬБОМ	8.6		Котельная. Топливоподача. Водоподготовительная установка. Пожаротушение и пожарная сигнализация.
АЛЬБОМ	9.1		Котельная. Отопление и вентиляция.
АЛЬБОМ	9.2		Водоподготовительная установка. Отопление и вентиляция.
АЛЬБОМ	9.3		Котельная. Водопровод и канализация. Тепловые сети.
АЛЬБОМ	9.4		Водоподготовительная установка. Водопровод и канализация. Тепловые сети.
АЛЬБОМ	9.5		Топливоподача. Санитарно - технические устройства.
АЛЬБОМ	10.1		Металлоконструкции топливоподачи. Конвейер ленточный №1.
АЛЬБОМ	10.2		Металлоконструкции топливоподачи. Питатели.
АЛЬБОМ	10.3		Металлоконструкции топливоподачи. Конвейер ленточный № 2.
АЛЬБОМ	10.4		Металлоконструкции топливоподачи. Дробильное устройство
АЛЬБОМ	10.5		Металлоконструкции топливоподачи. Конвейер ленточный №3.
АЛЬБОМ	10.6		Металлоконструкции топливоподачи. Конвейеры ленточные №4,5.
АЛЬБОМ	10.7		Металлоконструкции топливоподачи. Конвейер ленточный реверсивный №6.
АЛЬБОМ	10.8		Металлоконструкции вспомогательного оборудования и устройств.
АЛЬБОМ	11.1		Котельная. Инженерные сети. Электротехническая часть, связь и сигнализация. Прилагаемые материалы.
АЛЬБОМ	11.2		Водоподготовительная установка. Электротехническая часть, связь и сигнализация. Прилагаемые материалы.
АЛЬБОМ	11.3		Топливоподача. Электротехническая часть, связь и сигнализация. Прилагаемые материалы.
АЛЬБОМ	12.1	КН.1÷7	Сметы. Котельная.
АЛЬБОМ	12.2	КН.1,2	Сметы. Водоподготовительная установка.
АЛЬБОМ	12.3	КН.1,2	Сметы. Топливоподача.
АЛЬБОМ	12.4		Сметы. Генеральный план. Инженерные сети.
АЛЬБОМ	13.1		Спецификации оборудования. Котельная. Отопление и вентиляция, водопровод и канализация, тепловые сети.
АЛЬБОМ	13.2		Спецификации оборудования. Котельная. Электротехническая часть, связь и сигнализация, водопровод и канализация, автоматическое пожаротушение.
АЛЬБОМ	13.3		Спецификации оборудования. Водоподготовительная установка.
АЛЬБОМ	13.4		Спецификации оборудования. Топливоподача.
АЛЬБОМ	13.5		Спецификации оборудования. Инженерные сети.
АЛЬБОМ	13.6		Спецификации оборудования. Блок-секция котлоагрегата КВ-ТС(В)-10. Теплотехническая часть.
АЛЬБОМ	13.7		Спецификации оборудования. Блок-секция котлоагрегата КВ-ТС(В)-10. Автоматизация.
АЛЬБОМ	13.8		Спецификации оборудования. Блок-секция котлоагрегата КЕ-10-14С. Теплотехническая часть.
АЛЬБОМ	13.9		Спецификации оборудования. Блок-секция котлоагрегата КЕ- 10-14С. Автоматизация.
АЛЬБОМ	13.10		Спецификации оборудования. Котельная. Вспомогательное оборудование водогрейной части. Теплотехническая часть, автоматизация.
АЛЬБОМ	13.11		Спецификации оборудования. Котельная. Вспомогательное оборудование паровой части. Теплотехническая часть, автоматизация.

АЛЬБОМ 14.1	Ведомости потребности в материалах. Котельная. Отопление и вентиляция, водопровод и канализация, тепловые сети.
АЛЬБОМ 14.2	Ведомости потребности в материалах. Котельная. Архитектурно-строительная часть, электротехническая часть, связь и сигнализация, водопровод и канализация, автоматическое пожаротушение.
АЛЬБОМ 14.3	Ведомости потребности в материалах. Водоподготовительная установка.
АЛЬБОМ 14.4	Ведомости потребности в материалах. Топливоподача.
АЛЬБОМ 14.5	Ведомости потребности в материалах. Генеральный план. Инженерные сети.
АЛЬБОМ 14.6	Ведомости потребности в материалах. Блок-секция котлоагрегата КВ-ТС(В)-10. Архитектурно-строительная часть, тепломеханическая часть, автоматизация.
АЛЬБОМ 14.7	Ведомости потребности в материалах. Блок-секция котлоагрегата КЕ-10-14С. Архитектурно-строительная часть, тепломеханическая часть, автоматизация.
АЛЬБОМ 14.8	Ведомости потребности в материалах. Котельная. Вспомогательное оборудование водогрейной части. Тепломеханическая часть, автоматизация.
АЛЬБОМ 14.9	Ведомости потребности в материалах. Котельная. Вспомогательное оборудование паровой части. Тепломеханическая часть, автоматизация.
АЛЬБОМ 14.10	Ведомости потребности в материалах. Котельная (вариант закрытой установки тягодутьевых машин). Архитектурно-строительная часть.

ПРИМЕНЕННЫЕ ТИПОВЫЕ МАТЕРИАЛЫ

Типовой проект 907-2-216	Труба дымовая кирпичная H=60м, Dо=3,0м с наземным примыканием газоходов. Для строительства I–IV климатических районах, кроме подрайонов I А и I Б. (распространяет ВНИПИ Теплопроект, г. Москва).
Типовое проектное решение 907-02-222 Альбом 1.3	Световые ограждения высотных дымовых труб (высоты дымовых труб: 30, 45, 60, 75, 90, 120, 150, 180, 240, 270 и 300 м). (распространяет ВНИПИ Теплопроект, г. Москва).
Типовой проект 409-29-59 Альбом I	Механизированный приемный пункт на один проходной путь для выгрузки заполнителей бетона из полувагонов. (распространяет Киевский филиал ЦИТП, г. Киев).
Типовой проект 902-2-410.86	Очистные сооружения загазученных дождевых сточных вод производительностью 10 л/с для установок газоснабжения котельных. (распространяет ЦИТП, г. Москва).
Типовые конструкции Серия 5.903-3, вып. 0.1-6, 2	Вакуумные деаэраторы и водоструйные эжекторы. (распространяет ЦИТП, г. Москва).
Типовые конструкции Серия 4.903-11 вып. 1,5	Котельные установки. Вспомогательное оборудование и блоки. (распространяет Тбилисский филиал ЦИТП).
Типовые конструкции Серия 4.903-10 вып. 8	Изделия и детали трубопроводов для тепловых сетей. Грязевики. (распространяет Тбилисский филиал ЦИТП).

Разработан проектным институтом „ЛАТГИПРОПРОМ"

Утвержден Госстроем СССР протокол № ВЧ-29 от мая 1986 г.

Главный инженер института /В. Овчаров/

Главный инженер проекта /Я. Нидбальский/

Содержание альбома

Обозначение	Наименование	№ страницы	Обозначение	Наименование	№ страницы
			64.86.02.402	Стенка	28
	Воздуховоды котла КЕ-10-14С.		64.86.03.000 СБ	Короб	28
			64.86.03.001	Стенка	29
64.86.01.000	Воздухопровод всасывающий	6	64.86.04.000	Колено	29
64.86.01.100	Воздухозаборник	6	64.86.04.001	Стенка	29
64.86.01.000 СБ	Воздухопровод всасывающий	7	64.86.04.000 СБ	Колено	30
64.86.01.100 СБ	Воздухозаборник	8	64.86.04.002	Стенка	30
64.86.01.110	Короб	8	64.86.04.003	Стенка	30
64.86.01.111	Боковина	8	64.86.04.100 СБ	Фланец	31
64.86.01.110 СБ	Короб	9	64.86.05.000 СБ	Патрубок	31
64.86.01.112	Стенка	9	64.86.06.000	Колено	31
64.86.01.113	Стенка	9	64.86.07.000	Колено	31
64.86.01.120	Фланец	10	64.86.06.000 СБ	Колено	32
64.86.01.120 СБ	Фланец	10	64.86.07.000 СБ	Колено	32
64.86.01.200	Короб с заслонкой	10	64.86.07.100	Патрубок	33
64.86.01.210	Короб	10	64.86.07.200	Колено	33
64.86.01.200 СБ	Короб с заслонкой	11	64.86.07.100 СБ	Патрубок	33
64.86.01.201	Вал	11	64.86.07.200 СБ	Колено	34
64.86.01.202	Шайба	11	64.86.07.300 СБ	Короб	34
64.86.01.210 СБ	Короб	12	64.86.07.400	Колено	34
64.86.01.211	Боковина	12	64.86.07.400 СБ	Колено	35
64.86.01.212	Стенка	12	64.86.07.500 СБ	Короб	35
64.86.01.213	Усилитель	13	64.86.08.000	Опора	35
64.86.01.214	Бобышка	13	64.86.08.000 СБ	Опора	35
64.86.01.220	Заслонка	13	64.86.09.000	Опора	36
64.86 01.220 СБ	Заслонка	13	64.86.09.000 СБ	Опора	36
64.86.01.221	Втулка	14	64.86.10.000	Лапа	36
64.86.01.300	Короб	14	64.86.10.000 СБ	Лапа	37
64.86.01.300.СБ	Короб	14			
64.86 01.400	Короб	14			
64.86.01.400 СБ	Короб	15		Газоводы котла КЕ-10-14С.	
64.86.01.500	Колено	15			
64.86.01.500 СБ	Колено	15	65.118.01.000	Колено	37
64.86.01.600	Переход	16	65.118.01.000 СБ	Колено	37
64.86.01.700	Переход	16	65.118.01.100	Переход	37
64.86.01.600 СБ	Переход	16	65.118.01.100 СБ	Переход	38
64.86.01.700 СБ	Переход	17	65.118.01.101	Стенка	38
64.86 01.701	Стенка	17	65.118.01.102	Стенка	38
64.30.01.000	Карман	17	65.118.01.103	Стенка	39
64.30.01.000 СБ	Карман	18	65.118.01.104	Стенка	39
64.30.01.001	Боковина	18	65.118.01.200	Колено	39
64.30.01.002	Конус	19	65.118.02.000	Колено	39
64.30.01.004	Стенка	19	65.118.01.200 СБ	Колено	40
64.30.01.003	Полуконус	19	65.118.01.201	Стенка	40
64.30.01.005	Стенка	20	65.118.01.202	Стенка	40
64.30.01.006	Удлинитель	20	65.118.02.000 СБ	Колено	41
64.30.01.007	Фланец	20	65.118.02.100	Короб	41
58.02.00.000 СБ	Люк лаза	21	65.118.02.100 СБ	Короб	41
58.02.00.000	Люк лаза	21	65.118.02.200	Колено	41
58.02.00.001	Прокладка	21	65.118.02.200 СБ	Колено	42
58.02.01.000	Фланец	22	65.118.02.201	Стенка	42
58.02.01.000.СБ	Фланец	22	65.118.02.202	Стенка	42
58.02.02.000	Крышка	22	65.118.02.300	Переход	43
58.02.02.001	Ручка	22	65.118.02.301	Стенка	43
58.02.02.000 СБ	Крышка	23	65.118.02.300 СБ	Переход	43
64.86.02.000	Короб	23	65.118.03.000	Колено	44
64.86.02.100	Короб	23	65.118.03.100	Переход	44
64.86.02.000 СБ	Короб	24	65.118.03.101	Стенка	44
64.86.02.100 СБ	Короб	24	65.118.03.000 СБ	Колено	45
64.86.02.200	Короб	25	65.118.03.100 СБ	Переход	45
64.86.02.300	Колено	25	65.118.03.200	Переход	46
64.86.02.200 СБ	Короб	25	65.118.03.300	Короб	46
64.86.02.300 СБ	Колено	26	65.118.03.200 СБ	Переход	46
64.86.02.301	Стенка	26	65.118.03.300 СБ	Короб	47
64.86.02.302	Стенка	26	65.118.03.400	Колено	47
64.86.02.400	Переход	27	65.118.03.400 СБ	Колено	47
64.86.03.000	Короб	27	65.118.03.401	Стенка	48
64.86.02.400 СБ	Переход	27	65.118.03.402	Стенка	48
64.85.02.401	Стенка	28	65.118.03.500	Короб	48

Содержание альбома.

Продолжение

Обозначение	Наименование	№ страницы	Обозначение	Наименование	№ страницы
65.118.04.000	Колено	48	65.118.14.000	Опора	72
65.118.03.500 СБ	Короб	49	65.118.14.000 СБ	Опора	72
65.118.04.000 СБ	Колено	49	65.118.15.000	Опора	73
65.118.04.100	Переход	49	65.118.15.000 СБ	Опора	73
65.118.04.100 СБ	Переход	50	65.118.16.000	Опора	73
65.118.04.200	Короб	50	65.118.16.000 СБ	Опора	73
65.118.05.000	Колено	50	65.118.16.001	Стойка	74
65.118.04.200 СБ	Короб	51			
65.118.05.100	Короб	51			
65.118.05.000 СБ	Колено	51	Топливоподача и золоудаление котла КЕ-10-14С.		
65.118.05.100 СБ	Короб	52			
65.118.05.200	Колено	52	12.02.01.000	Короб (левый)	74
65.118.05.200 СБ	Колено	52	12.02.01.000 СБ	Короб (левый)	74
65.118.05.300	Переход	53	12.02.01.001	Стенка	75
65.118.06.000	Короб	53	12.02.01.002	Стенка	75
65.118.06.100	Переход	53	12.02.01.003	Стенка	75
65.118.06.200	Сектор	53	12.02.01.004	Стенка	75
65.118.05.201	Стенка	54	12.02.01.100	Фланец	76
65.118.05.202	Стенка	55	12.02.01.100 СБ	Фланец	76
65.118.05.300 СБ	Переход	54	12.02.02.000	Короб (правый)	76
65.118.06.000СБ	Короб	55	12.02.03.000	Переход	76
65.118.06.100 СБ	Переход	55	12.02.02.000 СБ	Короб (правый)	77
65.118.06.200 СБ	Сектор	56	12.02.03.000 СБ	Переход	77
65.118.06.201	Стенка	56	12.02.03.001	Стенка	78
65.118.06.202	Стенка	56	12.02.03.002	Стенка	78
65.118.06.300	Короб	57	12.02.04.000	Переход	78
65.118.07.000	Короб	57	12.02.04.001	Стенка	78
65.118.06300 СБ	Короб	57	12.02.04.000 СБ	Переход	79
65.118.07.000.СБ	Короб	58	12.02.04.002	Стенка	79
65.118.07.100	Переход	58	12.02.05.000	Бункер	79
65.118.07.101	Стенка	58	12.02.05.000 СБ	Бункер	80
65.118.07.100 СБ	Переход	59	12.02.05.001	Стенка	81
65.29.02.000	Карман	59	12.02.05.002	Стенка	81
65.29.02.004	Фланец	59	12.02.05.003	Стенка	81
65.29.02.000 СБ	Карман	60	12.02.05.004	Фланец	81
65.29.02.001	Стенка	60	12.02.06.000	Бункер	82
65.29.02.002	Стенка	61	12.02.06.100	Переход	82
65.29.02.003	Полуконус	61	12.02.06.000 СБ	Бункер	82
65.29.02.005	Боковина	62	12.02.06.100 СБ	Переход	83
65.29.02.006	Конус	62	12.02.06.101	Стенка	83
65.29.02.007	Удлинитель	62	12.02.06.102	Стенка	83
65.118.08.000	Переход	63	12.02.06.200	Лапа	84
65.118.08.001	Стенка	63	12.02.06.200 СБ	Лапа	84
65.118.08.000 СБ	Переход	63	12.02.06.300	Рама	84
65.118.09.000	Переход	64	12.02.06.400	Крышка	84
65.118.10.000	Колено	64	12.02.06.300 СБ	Рама	85
65.118.09.000 СБ	Переход	64	12.02.06.400 СБ	Крышка	85
65.118.10.000 СБ	Колено	65	12.02.07.001	Крышка	86
65.118.10.100	Короб	66	12.02.07.002	Дозатор	86
65.118.10.200	Колено	66	12.02.07.000	Короб с задвижкой	86
65.118.10.100 СБ	Короб	66	12.02.07.100	Короб	86
65.118.10.200 СБ	Колено	67	12.02.07.000 СБ	Короб с задвижкой	87
65.118.10.201	Стенка	67	12.02.07.100 СБ	Короб	88
65.118.10.202	Стенка	67	12.02.07.101	Стенка	88
65.118.10.300	Короб	68	12.02.07.200	Короб	88
65.118.10.400	Переход	68	12.02.07.200 СБ	Короб	89
65.118.10.300 СБ	Короб	68	12.02.07.300	Задвижка	90
65.118.10.400 СБ	Переход	69	12.02.07.300 СБ	Задвижка	90
65.118.10.500	Короб	69	12.02.08.000	Переход	91
65.118.11.000	Подвеска	69	12.02.08.100	Переход	91
65.118.10500 СБ	Короб	70	12.02.08.000 СБ	Переход	91
65.118.11.000 СБ	Подвеска	70	12.02.08.100 СБ	Переход	92
65.118.11.001	Ушко	70	12.02.08.101	Переход	92
65.118.11.002	Тяга	71	12.02.08.200	Переход	93
65.118.11.003	Петля	71	12.02.08.201	Стенка	93
65.118.12.000	Опора	71	12.02.08.200 СБ	Переход	93
65.118.12.000 СБ	Опора	71	12.02.08.300	Короб	94
65.118.13.000	Лапа	72	12.02.09.000	Желоб	94
65.118.13.000 СБ	Лапа	72	12.02.08.300 СБ	Короб	94

Содержание альбома

Продолжение

Обозначение	Наименование	№ страницы	Обозначение	Наименование	№ страницы
12.02.09.000 СБ	Желоб	95	12.02.20.001	Балка	105
12.02.10.000	Фланец	95	12.02.20.000 СБ	Рама	106
12.02.10.000 СБ	Фланец	95	12.02.21.000	Рама	106
58.04.00.000	Люк 500×500	95	12.02.21.100	Рама	106
58.04.00.000 СБ	Люк 500×500	96	12.02.21.000 СБ	Рама	107
58.04.00.001	Шарик	97	12.02.21.100 СБ	Рама	107
58.04.00.002	Ручка	97	12.02.21.200	Скоба	108
58.04.00.003	Прокладка	97	12.02.21.300	Ограждение	108
58.04.01.000	Рама	98	12.02.21.200 СБ	Скоба	108
58.04.01.001	Ушко	98	12.02.21.300 СБ	Ограждение	109
58.04.01.000 СБ	Рама	98	12.02.23.000	Ограждение каната	109
58.04.01.002	Ушко	99	12.02.23.000 СБ	Ограждение каната	109
58.04.02.000	Рычаг	99	12.02.25.000	Металлоконструкция	
58.04.02.000 СБ	Рычаг	99		Крепление блоков	110
58.04.02.001	Скоба	100	12.02.25.100	Рама	110
58.04.02.002	Рычаг	100	12.02.25.200	Опора	110
58.04.02.003	Скоба	100	12.02.24.300	Ограждение	111
58.04.03.000	Крышка	100	12.02.24.300 СБ	Ограждение	111
58.04.03.000 СБ	Крышка	101	12.02.25.000 СБ	Металлоконструкция	
58.04.03.001	Крышка	101		Крепление блоков	112
58.04.04.000	Ящик	101	12.02.25.100 СБ	Рама	113
58.04.04.000 СБ	Ящик	102	12.02.25.200 СБ	Опора	114
58.04.05.000	Вилка	102			
58.04.05.000 СБ	Вилка	102			
12.02.11.000	Привод заслонки	103			
12.02.11.001	Ручка	103			
12.02.11.000 СБ	Привод заслонки	103			
12.02.11.100	Скоба	104			
12.02.19.000	Рама	104			
12.02.11.100 СБ	Скоба	104			
12.02.19.000 СБ	Рама	105			
12.02.20.000	Рама	105			

Формат А3

Типовой проект 903-1-224.86 Альбом 2.9 часть 1

Формат	Зона	Поз.	Обозначение	Наименование	Кол.	Примечание
				Документация		
А2			64.86.01.000.СБ	Сборочный чертеж		
				Сборочные единицы		
А4		1	64.86.01.100	Воздухозаборник	2	
А4		2	64.86.01.200	Короб с заслонкой	1	
А4		3	64.86.01.300	Короб	1	
А4		4	64.86.01.400	Короб	2	
А4		5	64.86.01.500	Колено	1	
А4		6	64.86.01.600	Переход	1	
А4		7	64.86.01.700	Переход	1	
А4		8	64.30.01.000	Карман	1	

Инв.№ подл. | Подпись и дата | Взам.инв.№ | Инв.№ дубл. | Подпись и дата

Изм.	Лист	№ докум.	Подпись	Дата
Разраб.		Михайлова		
Пров.		Зиновьев		
Т.контр.		Колтец		
Утв.				

64.86.01.000

Воздухопровод всасывающий

Лит.	Лист	Листов
		1

ЛАТГИПРОПРОМ

Копировал

Формат А4

Типовой проект 903-1-224.86 Альбом 2.9 часть 1

Формат	Зона	Поз.	Обозначение	Наименование	Кол.	Примечание
				Документация		
А3			64.86.01.100.СБ	Сборочный чертеж		
				Сборочные единицы		
А4		1	64.86.01.110	Короб	1	
А4		2	64.86.01.120	Фланец	1	
				Детали		
Б4		3	64.86.01.101	Сетка		
				Сетка 20-2,0-0		
				ГОСТ 5336-80		
				700±1×1373±1,55 мм	1	2,56 кг
				Стандартные изделия		
		4		Болт М12×35.46		
				ГОСТ 7798-70	28	
		5		Гайка М12.5		
				ГОСТ 5915-70	28	

Инв.№ подл. | Подпись и дата | Взам.инв.№ | Инв.№ дубл. | Подпись и дата

Изм.	Лист	№ докум.	Подпись	Дата
Разраб.		Михайлова		
Пров.		Зиновьев		
Н.контр.		Колтец		
Утв.				

64.86.01.100

Воздухозаборник

Лит.	Лист	Листов
		1

ЛАТГИПРОПРОМ

Копировал

Формат А4

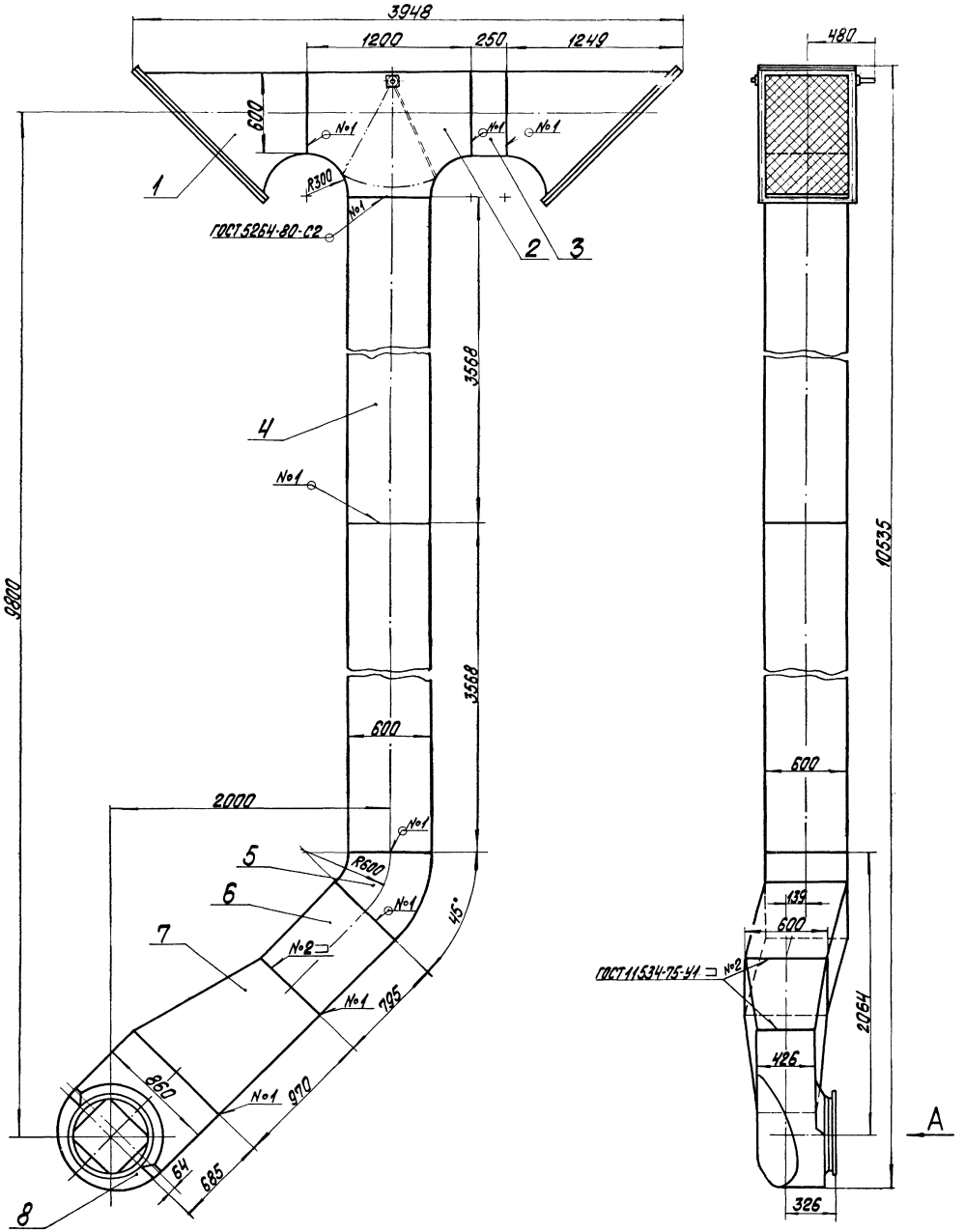

Вид А
М1:10

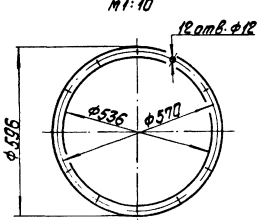

Размеры для справок.

Типовой проект 903-1-224.86 Альбом 2.9 часть 1

64.86.01.000СБ

Изм.	Лист	№ докум.	Подпись	Дата	64.86.01.000СБ			
Разраб.		Михайлов			Воздухопровод всасывающий	Лит	Масса 803,2	Масштаб 1:20
Пров.		Зулгалвис				Лист	Листов 1	
Т.контр.						ЛАТГИПРОПРОМ		
Н.контр.		Колмец						
Утв.								

Инв. № подл. | Подпись и дата | Взам. инв. № | Инв. № дубл. | Подпись и дата

Копировал

Формат А2

64.86.01.100 СБ

Типовой проект 903-1-224.86 Альбом 2.9 часть 1

Вид А повернуто

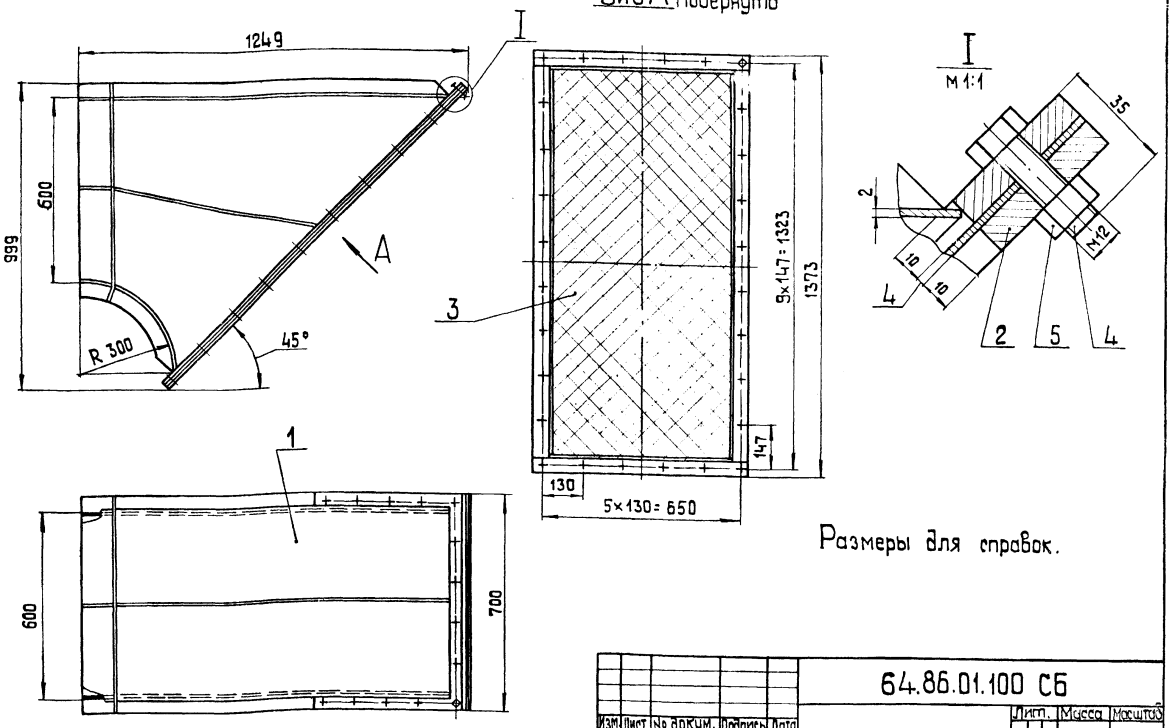

Размеры для справок.

Изм.	Лист	№ докум.	Подпись	Дата	64.86.01.100 СБ			
Разраб.		Михайлова			Воздухозаборник	Лит.	Масса	Масштаб
Пров.		Зилгалвис					77,98	1:10
Т.контр.						Лист	Листов 1	
Н.контр.		Колмец				ЛАТГИПРОПРОМ		
Утв.								

Копировал

формат А3

Типовой проект 903-1-224.86 Альбом 2.9 часть 1

Формат	Зона	Поз.	Обозначение	Наименование	Кол.	Примечание
				Документация		
А3			64.86.01.110 СБ	Сборочный чертеж		
				Сборочные единицы		
А4		1	64.86.01.120	фланец	1	
				Детали		
А4		2	64.86.01.111	Боковина	2	
А4		3	64.86.01.112	Стенка	1	
А4		4	64.86.01.113	Стенка	1	
				Материалы		
		5		Полоса 5×50 ГОСТ 103-76 / ВСт3сп3 ГОСТ 535-79	4,2	м

Изм.	Лист	№ докум.	Подпись	Дата	64.86.01.110			
Разраб.		Михайлова			Короб	Лит.	Лист	Листов 1
Пров.		Зилгалвис				ЛАТГИПРОПРОМ		
Н.контр.		Колмец						

Копировал

формат А4

64.86.01.111

Типовой проект 903-1-224.86 Альбом 2.9 часть 1

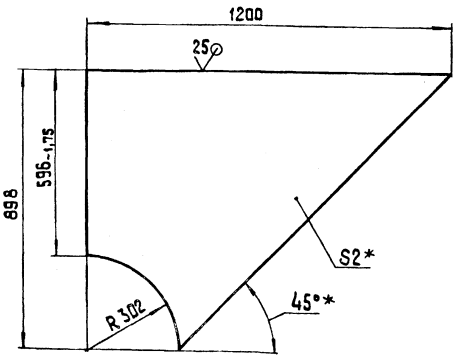

1.* Размеры для справок.

2. $\pm \frac{IT14}{2}$.

Изм.	Лист	№ докум.	Подпись	Дата	64.86.01.111			
Разраб.		Михайлова			Боковина	Лит.	Масса	Масштаб
Пров.		Зилгалвис					9,47	1:10
Т.контр.						Лист	Листов 1	
Н.контр.		Колмец			Лист 2 ГОСТ 19903-74 / ВСт3сп3 ГОСТ 16523-70	ЛАТГИПРОПРОМ		
Утв.								

Копировал

формат А4

Типовой проект 903-1-224.86 Альбом 2.9 часть 1

64.86.01.110

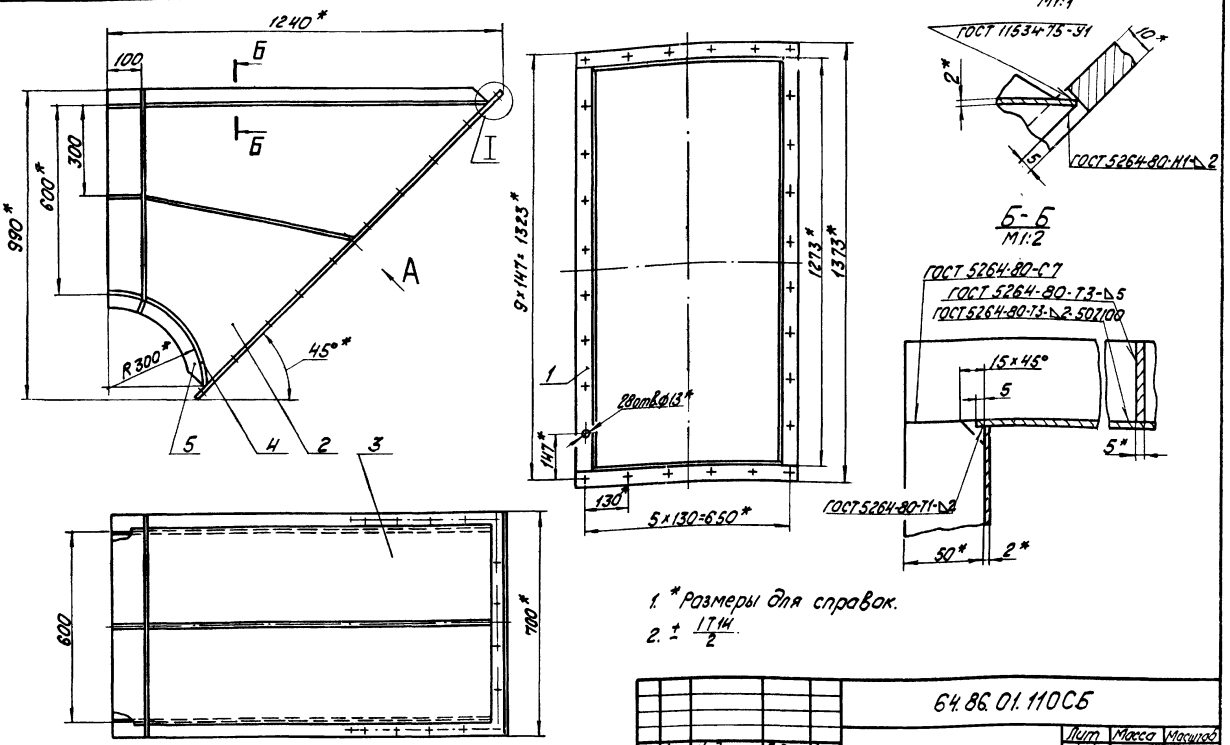

1. * Размеры для справок.
2. $\pm \frac{IT14}{2}$.

Изм.	Лист	№ докум.	Подпись	Дата	64.86.01.110СБ			
Разраб.		Михайлова			Короб	Лит	Масса	Масштаб
Пров.		Зилгалвис					58,41	1:10
Т.контр.						Лист	Листов 1	
Н.контр.		Колмец				ЛАТГИПРОПРОМ		
Утв.								

Формат А3

Типовой проект 903-1-224.86 Альбом 2.9 часть 1

64.86.01.112

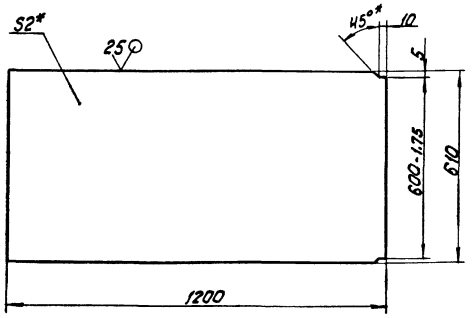

1. * Размеры для справок.
2. $\pm \frac{IT14}{2}$.

Изм.	Лист	№ докум.	Подпись	Дата	64.86.01.112			
Разраб.		Михайлова			Стенка	Лит	Масса	Масштаб
Пров.		Зилгалвис					11,49	1:10
Т.контр.						Лист	Листов 1	
Н.контр.		Колмец			Лист 2 ГОСТ 19903-74 В Ст3Сп3 ГОСТ 16523-70	ЛАТГИПРОПРОМ		
Утв.								

Формат А4

Типовой проект 903-1-224.86 Альбом 2.9 часть 1

64.86.01.113

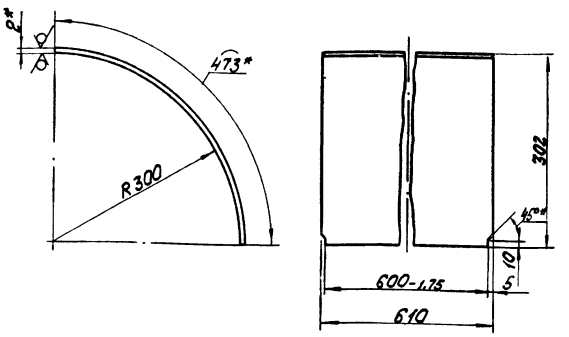

1. * Размеры для справок.
2. $\pm \frac{IT14}{2}$.

Изм.	Лист	№ докум.	Подпись	Дата	64.86.01.113			
Разраб.		Михайлова			Стенка	Лит	Масса	Масштаб
Пров.		Зилгалвис					4,53	1:5
Т.контр.						Лист	Листов 1	
Н.контр.		Колмец			Лист 2 ГОСТ 19903-74 В Ст3Сп3 ГОСТ 16523-70	ЛАТГИПРОПРОМ		
Утв.								

Формат	Зона	Поз.	Обозначение	Наименование	Кол.	Приме-чание
				Документация		
А4			64.86.01.120 СБ	Сборочный чертеж		
				Детали		
Б4		1	64.86.01.121	Полка		
				Полоса $\frac{10\times50\ ГОСТ\ 103-76}{Ст3сп3\ ГОСТ\ 535-79}$		
				$L = 700 \pm 1$ мм	2	2,69 кг
Б4		2	64.86.01.122	Полка		
				Полоса $\frac{10\times50\ ГОСТ\ 103-76}{Ст3сп3\ ГОСТ\ 535-79}$		
				$L = 1273 - 3,1$ мм	2	4,92 кг

Изм.	Лист	№ докум.	Подпись	Дата	64.86.01.120		
Разраб.		Михайлова			Фланец	Лит.	Масса	Масштаб
Пров.		Зилгалвис					15,22	1:10
Т.контр.						Лист	Листов 1
Н.контр.		Колмец				Латгипропром	
Утв.							

Копировал А4 Формат А4

64.86.01.120 СБ

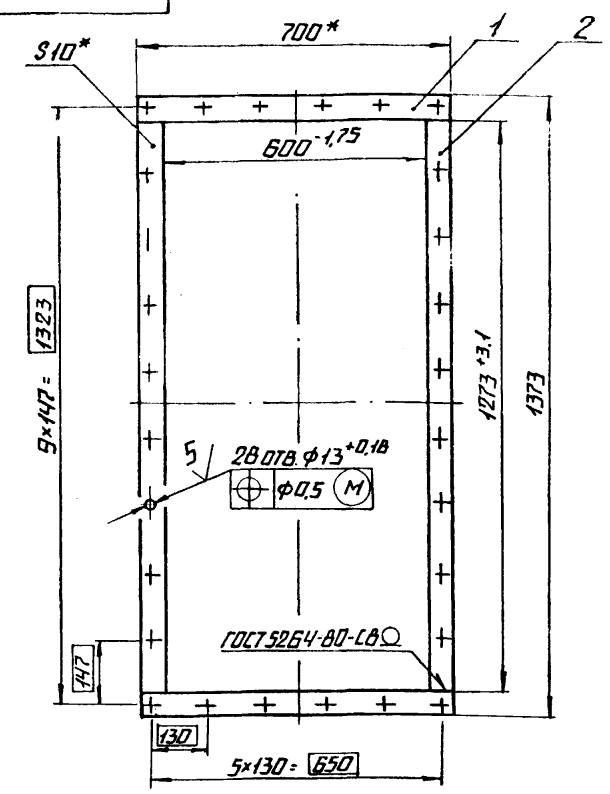

1. * Размеры для справок.
2. $\pm \frac{IT14}{2}$.
3. Обработка поверхностей реза деталей Б4 $\sqrt{25}$.

Изм.	Лист	№ докум.	Подпись	Дата	64.86.01.120 СБ			
Разраб.		Михайлова			Фланец	Лит.	Масса	Масштаб
Пров.		Зилгалвис					15,22	1:10
Т.контр.						Лист	Листов 1	
Н.контр.		Колмец				Латгипропром		
Утв.								

Копировал А4 Формат А4

Формат	Зона	Поз.	Обозначение	Наименование	Кол.	Приме-чание
				Документация		
А3			64.86.01.200 СБ	Сборочный чертеж		
				Сборочные единицы		
А4		1	64.86.01.210	Короб	1	
А4		2	64.86.01.220	Заслонка	1	
				Детали		
А4		3	64.86.01.201	Вал	1	
А4		4	64.86.01.202	Шайба	2	
				Стандартные изделия		
		5		Болт М10×65.46		
				ГОСТ 7798-70	4	
		6		Гайка М10.5		
				ГОСТ 5915-70	4	

Изм.	Лист	№ докум.	Подпись	Дата	64.86.01.200			
Разраб.		Михайлова			Короб с заслонкой	Лит.	Лист	Листов 1
Пров.		Зилгалвис				Латгипропром		
Н.контр.		Колмец						
Утв.								

Копировал А4 Формат А4

Формат	Зона	Поз.	Обозначение	Наименование	Кол.	Приме-чание
				Документация		
А3			64.86.01.210 СБ	Сборочный чертеж		
				Детали		
А4		1	64.86.01.211	Боковина	2	
А4		2	64.86.01.212	Стенка	2	
А4		3	64.86.01.213	Усилитель	2	
А4		4	64.86.01.214	Бобышка	2	
Б4		5	64.86.01.215	Стенка		
				Лист $\frac{2\ ГОСТ\ 19903-74}{Ст3сп3\ ГОСТ\ 16523-70}$		
				610 ± 0,875 × 1200 ± 1,3 мм	1	11,5 кг
				Материалы		
		6		Полоса $\frac{5\times50\ ГОСТ\ 103-76}{Ст3сп3\ ГОСТ\ 535-79}$	14,5	м

Изм.	Лист	№ докум.	Подпись	Дата	64.86.01.210			
Разраб.		Михайлова			Короб	Лит.	Лист	Листов 1
Пров.		Зилгалвис				Латгипропром		
Н.контр.		Колмец						
Утв.								

Копировал А4 Формат А4

Альбом 2.9 часть 1.

Типовой проект 903-1-224.86

64.86.01.200 СБ

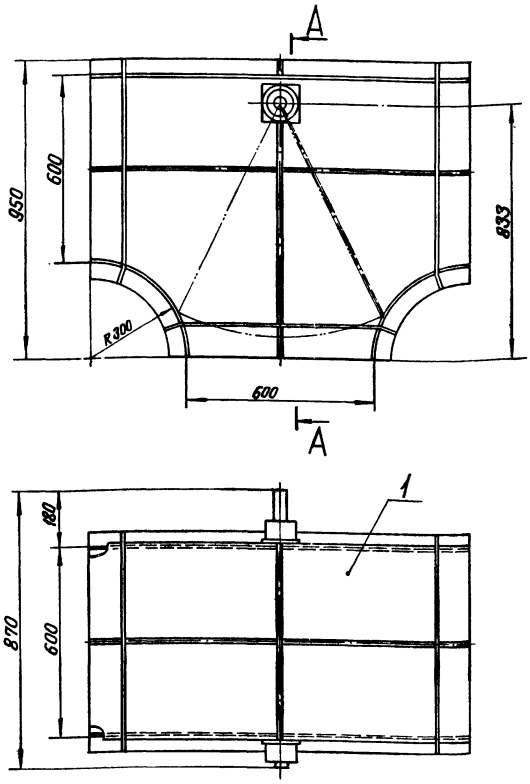

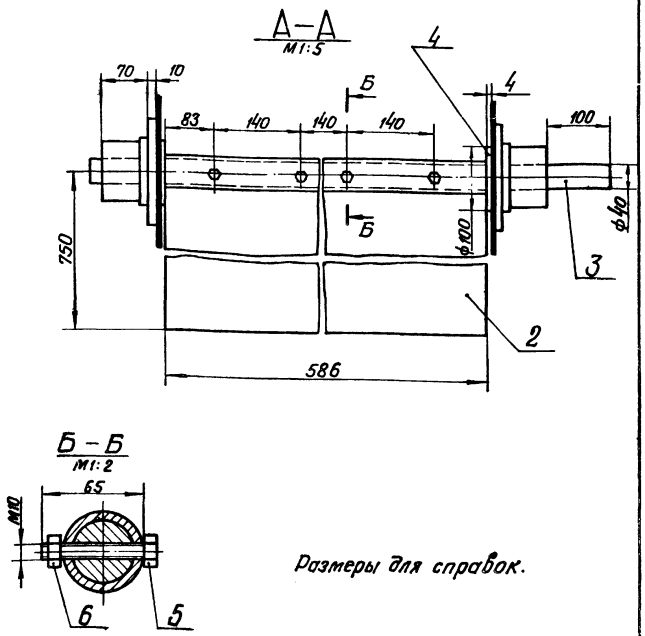

Размеры для справок.

					64.86.01.200 СБ			
Изм.	Лист	№ докум.	Подпись	Дата	Короб с заслонкой	Лит.	Масса	Масштаб
Разраб.		Михайлова					113.85	1:10
Пров.		Зилгалвис				Лист	Листов 1	
Т.контр.								
Н.контр.		Колмец				ЛАТГИПРОПРОМ		
Утв.								

Копировал

Формат А3

Альбом 2.9 часть 1

Типовой проект 903-1-224.86

64.86.01.201

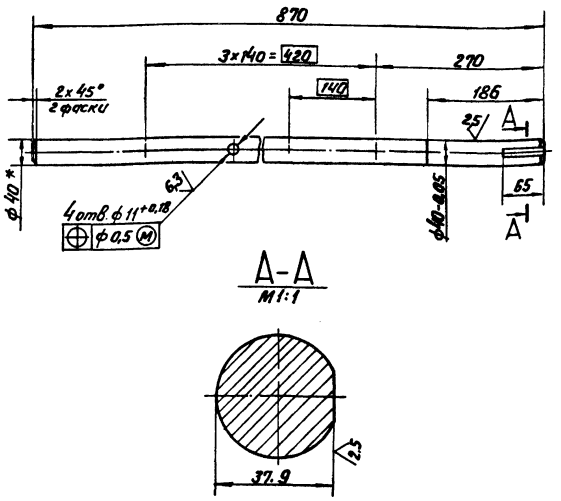

1. Размер для справок.
2. $\pm \frac{IT14}{2}$.

					64.86.01.201			
Изм.	Лист	№ докум.	Подпись	Дата	Вал	Лит.	Масса	Масштаб
Разраб.		Михайлова					8,55	1:5
Пров.		Зилгалвис				Лист	Листов 1	
Т.контр.								
Н.контр.		Колмец			Кр. В-40 ГОСТ 2590-71 / 20 ГОСТ 1050-74	ЛАТГИПРОПРОМ		
Утв.								

Формат А4

Альбом 2.9 часть 1.

Типовой проект 903-1-224.86

64.86.01.202

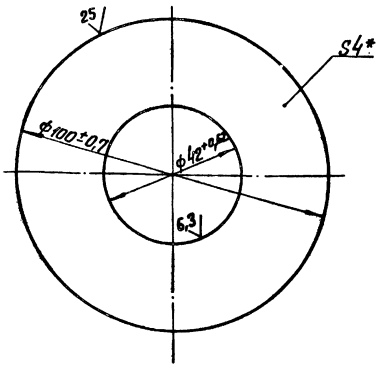

*Размер для справок.

					64.86.01.202			
Изм.	Лист	№ докум.	Подпись	Дата	Шайба	Лит.	Масса	Масштаб
Разраб.		Михайлова					0,2	1:1
Пров.		Зилгалвис				Лист	Листов 1	
Т.контр.								
Н.контр.		Колмец			Лист 4 ГОСТ [illegible]-74 / [illegible] ГОСТ 14637-79	ЛАТГИПРОПРОМ		
Утв.								

64.86.01.210 СБ

Альбом 2.9 часть 1

Типовой проект 903-1-224.86

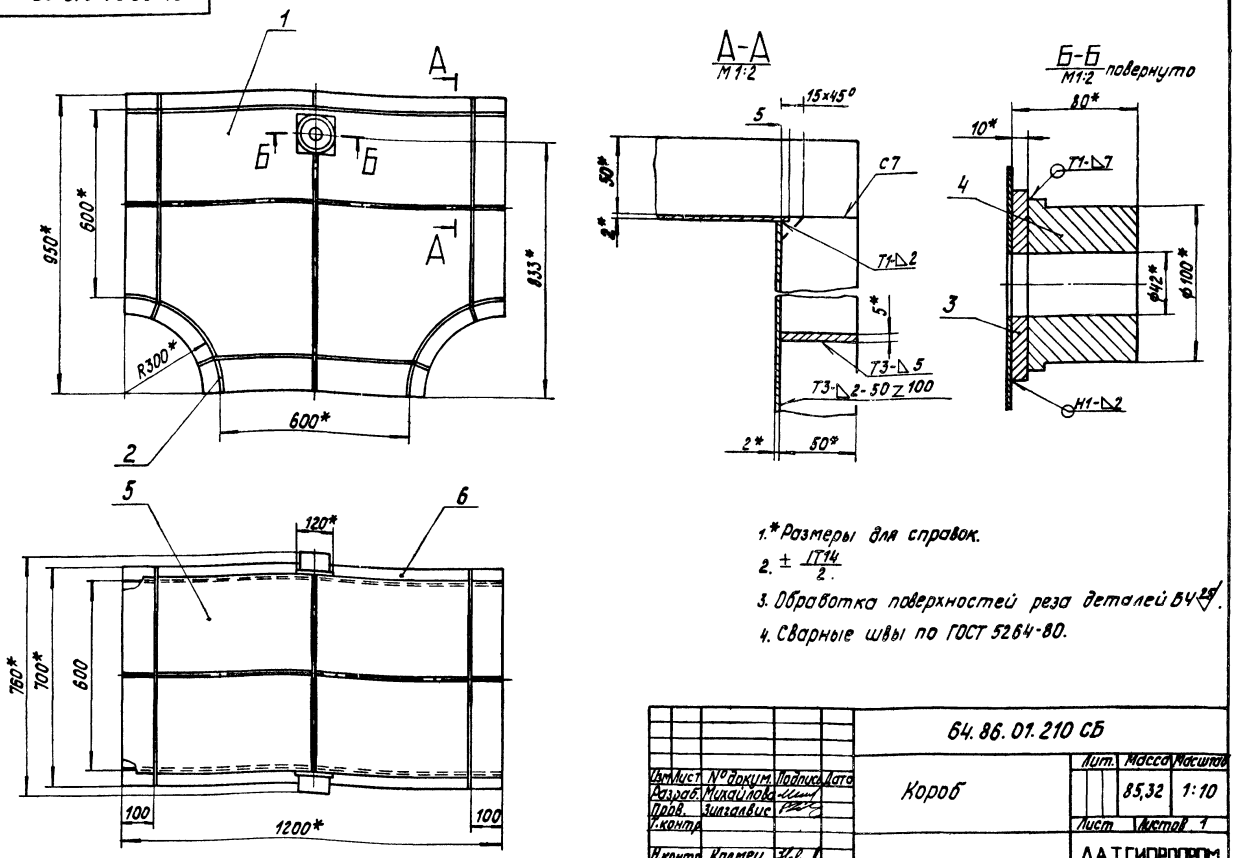

1.* Размеры для справок.

2. $\pm \frac{IT14}{2}$.

3. Обработка поверхностей реза деталей БЧ 25/.

4. Сварные швы по ГОСТ 5264-80.

				64.86.01.210 СБ			
Изм.	Лист	№ докум.	Подпись	Дата	Короб	Лит.	Масса 85,32	Масштаб 1:10
Разраб.		Михайлова					
Пров.		Зилгалвис				Лист	Листов 1
Т.контр.							
Н.контр.		Колмец				ЛАТГИПРОПРОМ	
Утв.							

Копировал Б Формат А3

64.86.01.211

Альбом 2.9 часть 1

Типовой проект 903-1-224.86

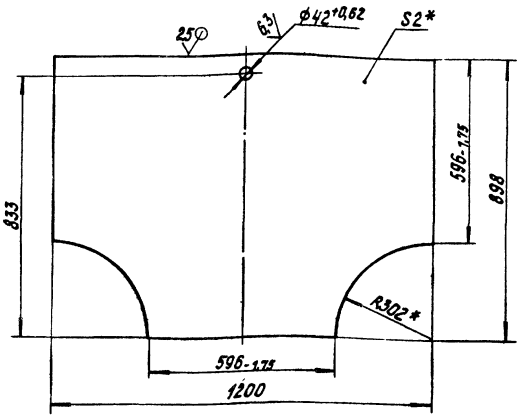

* Размеры для справок.

2. $\pm \frac{IT14}{2}$

				64.86.01.211			
Изм.	Лист	№ докум.	Подпись	Дата	Боковина	Лит.	Масса 13,45	Масштаб 1:10
Разраб.		Михайлова					
Пров.		Зилгалвис				Лист	Листов 1
Т.контр.							
Н.контр.		Колмец			Лист 2 ГОСТ 19903-74 ВСт3сп3 ГОСТ 16523-70	ЛАТГИПРОПРОМ	
Утв.							

Копировал Б Формат А4

64.86.01.212

Альбом 2.9 часть 1

Типовой проект 903-1-224.86

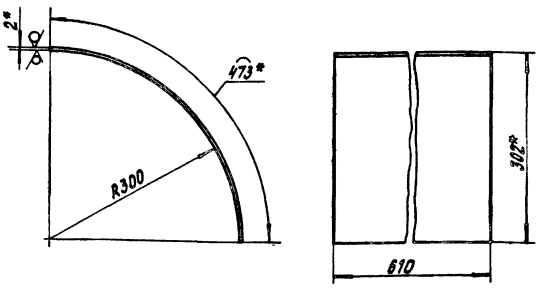

1.* Размеры для справок.

2. $\pm \frac{IT14}{2}$.

				64.86.01.212			
Изм.	Лист	№ докум.	Подпись	Дата	Стенка.	Лит.	Масса 4,30	Масштаб
Разраб.		Михайлова					
Пров.		Зилгалвис				Лист	Листов 1
Т.контр.							
Н.контр.		Колмец			Лист 2 ГОСТ 19903-74 ВСт3сп3 ГОСТ 16523-70	ЛАТГИПРОПРОМ	
Утв.							

Копировал Б Формат А4

Типовой проект 903-1-224.86 Альбом 2.9 часть 1

64.86.01.213

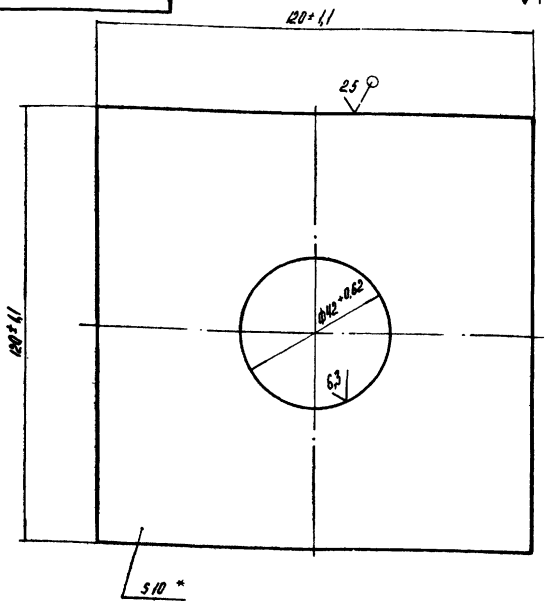

* Размер для справок.

Изм	Лист	№ докум.	Подпись	Дата	64.86.01.213			
Разраб		Михайлова			Усилитель	Лит	Масса	Масштаб
Пров.		Зилгалвис					1,03	1:1
Н контр.		Колмец			Лист 10 ГОСТ 19903-74 / ВСт 3сп 3 ГОСТ 14637-79	Лист	Листов 1	
Утв.						ЛАТГИПРОПРОМ		

Копировал — формат А4

Типовой проект 903-1-224.86 Альбом 2.9 часть 1

64.77.01.415

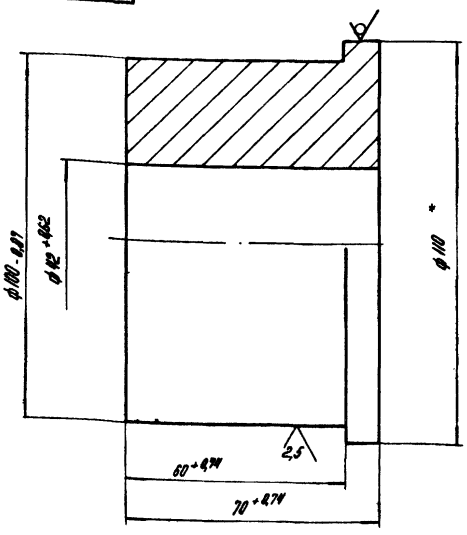

* Размер для справок.

Изм	Лист	№ докум	Подпись	Дата	64.86.01.214			
Разраб		Михайлова			Бобышка	Лит	Масса	Масштаб
Пров		Зилгалвис					3,69	1:1
Н контр		Колмец			Круг В-110 ГОСТ 2590-71 / ВСт 3сп 3 ГОСТ 535-79	Лист	Листов 1	
Утв.						ЛАТГИПРОПРОМ		

Копировал — формат А4

Типовой проект 903-1-224.86 Альбом 2.9 часть 1

Формат	Зона	Поз.	Обозначение	Наименование	Кол.	Примечание
				Документация		
А4			64.86.01.220 СБ	Сборочный чертеж		
				Детали		
А4		1	64.86.01.221	Втулка	1	
Б4		2	64.86.01.222	Створка		
				Лист 5 ГОСТ 19903-74 / ВСт 3сп 3 ГОСТ 14637-79		
				586±0,875×72,5±1 мм	1	16,68 кг

Изм	Лист	№ докум	Подпись	Дата	64.86.01.220			
Разраб		Михайлова			Заслонка	Лит	Лист	Листов
Пров		Зилгалвис						1
Н контр		Колмец				ЛАТГИПРОПРОМ		
Утв								

Копировал — формат А4

Типовой проект 903-1-224.86 Альбом 2.9 часть 1

64.86.01.220 СБ

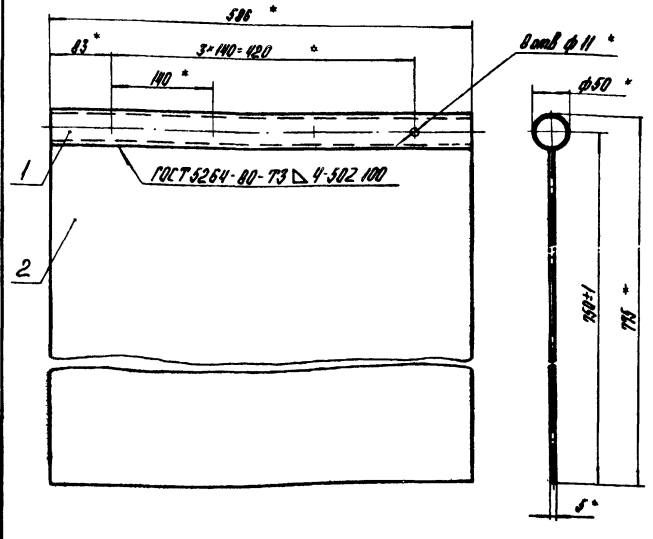

1.* Размеры для справок.

2. Обработка поверхностей реза деталей Б4 25

Изм	Лист	№ докум	Подпись	Дата	64.86.01.220 СБ			
Разраб		Михайлова			Заслонка	Лит	Масса	Масштаб
Пров		Зилгалвис					19,32	1:5
Т контр						Лист	Листов 1	
Н контр		Колмец				ЛАТГИПРОПРОМ		
Утв								

Копировал — формат А4

Типовой проект 903-1-224.86 Альбом 2.9 часть 1

64.86.01.221

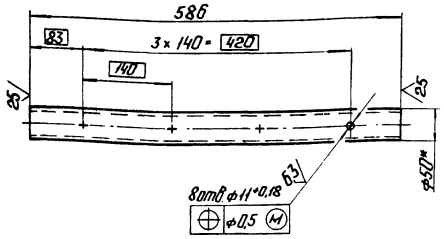

*Размер для справок.

Изм.	Лист	№ докум.	Подп.	Дата				
Разраб.		Михайлова			Втулка	Лит.	Масса 2,64	Масштаб 1:5
Пров.		Зилгалвис				Лист	Листов 1	
Т.контр.								
Н.контр.		Колмец			Труба 50×4 ГОСТ 10704-76 / Вст3пс5 ГОСТ 10705-80	ЛАТГИПРОПРОМ		
Утв.								

Копировал: Ф.75 Формат А4

Типовой проект 903-1-224.86 Альбом 2.9 часть 1

Формат	Зона	Поз.	Обозначение	Наименование	Кол.	Примечание
				Документация		
А4			64.86.01.300СБ	Сборочный чертеж		
				Детали		
Б4		1	64.86.01.301	Стенка		
				Лист 2 ГОСТ 19903-74 / Вст3сп3 ГОСТ 16523-70		
				250-1,3×596-1,75 мм	2	2,34кг
Б4		2	64.86.01.302	Стенка		
				Лист 2 ГОСТ 19903-74 / Вст3сп3 ГОСТ 16523-70		
				250-1,3×610±0,875 мм	2	2,4кг
				Материалы		
		3		Полоса 5×50 ГОСТ 103-76 / Вст3сп3 ГОСТ 535-79	3,6	м

Изм.	Лист	№ докум.	Подп.	Дата				
Разраб.		Михайлова			64.86.01.300			
Пров.		Зилгалвис			Короб	Лит.	Лист	Листов 1
Н.контр.		Колмец				ЛАТГИПРОПРОМ		
Утв.								

Копировал: Ф.75 Формат А4

Типовой проект 903-1-224.86 Альбом 2.9 часть 1

64.86.01.300СБ

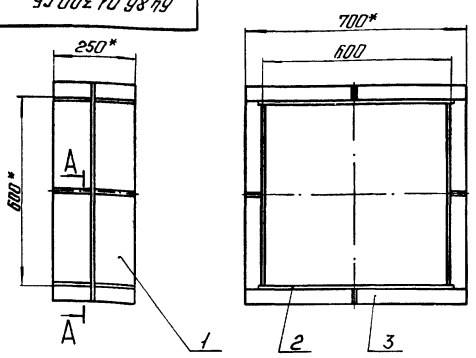

А-А
М 1:5

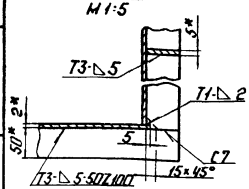

1* Размеры для справок.
2. ± IT14/2.
3. Обработка поверхностей реза деталей Б425.
4. Сварные швы по ГОСТ 5264-80.

Изм.	Лист	№ докум.	Подп.	Дата				
Разраб.		Михайлова			64.86.01.300СБ			
Пров.		Зилгалвис			Короб	Лит.	Масса 16,54	Масштаб 1:10
Т.контр.						Лист	Листов 1	
Н.контр.		Колмец				ЛАТГИПРОПРОМ		
Утв.								

Копировал: Ф.75 Формат А4

Типовой проект 903-1-224.86 Альбом 2.9 часть 1

Формат	Зона	Поз.	Обозначение	Наименование	Кол.	Примечание
				Документация		
А4			64.86.01.400СБ	Сборочный чертеж		
				Детали		
Б4		1	64.86.01.401	Стенка		
				Лист 2 ГОСТ 19903-74 / Вст3сп3 ГОСТ 16523-70		
				596-1,75×3568-2,6 мм	2	33,39кг
Б4		2	64.86.01.402	Стенка		
				Лист 2 ГОСТ 19903-74 / Вст3сп3 ГОСТ 16523-70		
				610±0,875×3568-2,6 мм	2	34,17кг
				Материалы		
		3		Полоса 5×50 ГОСТ 103-76 / Вст3сп3 ГОСТ 535-79	24,7	м

Изм.	Лист	№ докум.	Подп.	Дата				
Разраб.		Михайлова			64.86.01.400			
Пров.		Зилгалвис			Короб	Лит.	Лист	Листов 1
Н.контр.		Колмец				ЛАТГИПРОПРОМ		
Утв.								

Копировал: Ф.75 Формат А4

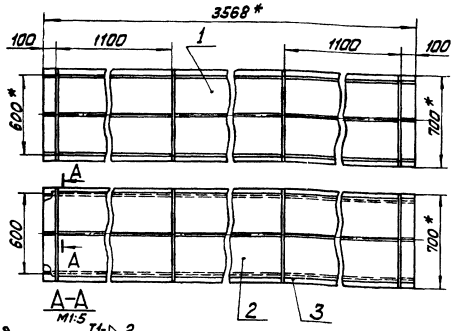

А–А
М1:5

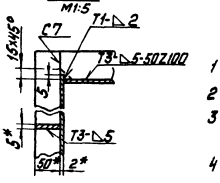

1 * Размеры для справок.
2 ± IT14/2.
3 Обработка поверхностей реза деталей Б4 Rz 25
4 Сварные швы по ГОСТ 5264-80.

Изм.	Лист	№ докум.	Подп.	Дата
Разраб.		Михайлова		
Пров.		Зиновьев		
Т. контр.				
Н. контр.		Колпец		
Утв.				

64.86.01.400СБ

Короб

Лит.	Масса	Масштаб
	183,53	1:20
Лист	Листов 1	

ЛАТГИПРОПРОМ

Копировал Формат А4

Формат	Зона	Поз.	Обозначение	Наименование	Кол.	Примечание
				Документация		
А3			64.86.01.500 СБ	Сборочный чертёж		
				Детали		
Б4		1	64.86.01.501	Боковина		
				Лист 2 ГОСТ 19903-74 / Вст3сп3 ГОСТ 16523-70	2	4,41 кг
Б4		2	64.86.01.502	Стенка		
				Лист 2 ГОСТ 19903-74 / Вст3сп3 ГОСТ 16523-70	1	6,76 кг
Б4		3	64.86.01.503	Стенка		
				Лист 2 ГОСТ 19903-74 / Вст3сп3 ГОСТ 16523-70	1	2,26 кг
				Материалы		
		4		Полоса 5×50 ГОСТ 103-76 / Вст3сп3 ГОСТ 535-79	5,7	м

Изм.	Лист	№ докум.	Подп.	Дата
Разраб.		Михайлова		
Пров.		Зиновьев		
Н. контр.		Колпец		
Утв.				

64.86.01.500

Колено

Лит.	Масса	Масштаб
Лист	Листов 1	

ЛАТГИПРОПРОМ

Копировал Формат А4

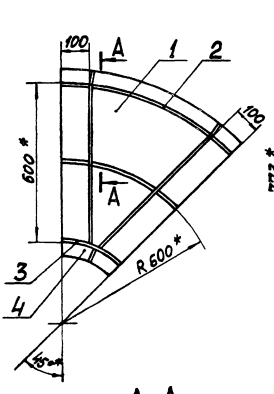

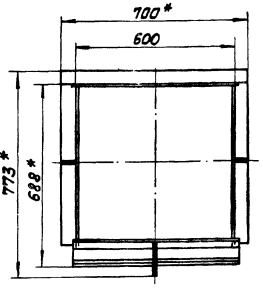

Поз. 2

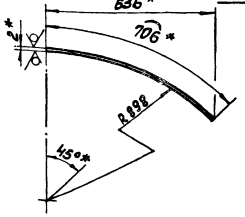

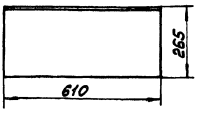

Поз. 3

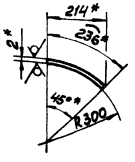

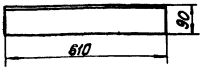

А–А
М1:2

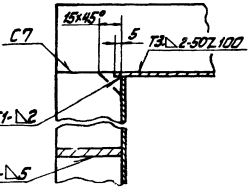

Поз. 1

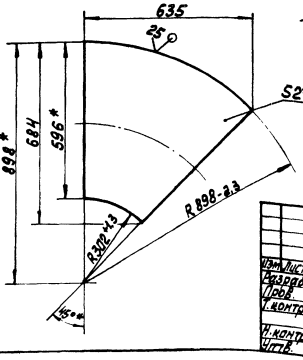

1. * Размеры для справок.
2. ± IT14/2
3. Сварные швы по ГОСТ 5264-80.

Изм.	Лист	№ докум.	Подп.	Дата
Разраб.		Михайлова		
Пров.		Зиновьев		
Т. контр.				
Н. контр.		Колпец		
Утв.				

64.86.01.500 СБ

Колено

Лит.	Масса	Масштаб
	29,02	1:10
Лист	Листов 1	

ЛАТГИПРОПРОМ

Копировал Формат А3

Формат	Зона	Поз.	Обозначение	Наименование	Кол.	Примечание
				Документация		
А5			64.86.01.600СБ	Сборочный чертеж		
				Детали		
				Стенка		
Б4		1	64.86.01.601	Лист 2 ГОСТ 19903-74 / ВСт3Сп3 ГОСТ 16523-70	2	7.61 кг
Б4		2	64.86.01.602	Стенка		
				Лист 2 ГОСТ 19903-74 / ВСт3Сп3 ГОСТ 16523-70		
				807-2.3 х 596-1.75 мм	2	7.55 кг
				Материалы		
		3		Полоса 5х50 ГОСТ 103-76 / ВСт3Сп3 ГОСТ 535-79	843	м

Изм.	Лист	№ докум.	Подпись	Дата
Разраб.		Михайлов		
Пров.		Зилевалов		
Н. контр.		Колмец		
Утв.				

64.86.01.600

Переход

Лит | Лист | Листов: 1

ЛАТ ГИПРОПРОМ

Копировал | Формат А4

Формат	Зона	Поз.	Обозначение	Наименование	Кол.	Примечание
				Документация		
А3			64.86.01.700СБ	Сборочный чертеж		
				Детали		
А1		1	64.86.01.701	Стенка	1	
		2	-01	Стенка	1	
Б1		3	64.86.01.702	Боковина		
				Лист 2 ГОСТ 19903-74 / ВСт3Сп3 ГОСТ 16523-70	2	11.06 кг
				Материалы		
		4		Полоса 5х50 ГОСТ 103-76 / ВСт3Сп3 ГОСТ 535-79	0.93	м

Изм.	Лист	№ докум.	Подпись	Дата
Разраб.		Михайлов		
Пров.		Зилевалов		
Н. контр.		Колмец		
Утв.				

64.86.01.700

Переход

Лит | Лист | Листов: 1

ЛАТ ГИПРОПРОМ

Копировал | Формат А4

64.86.01.600СБ

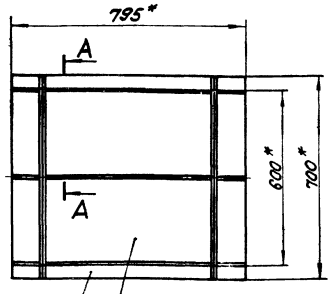

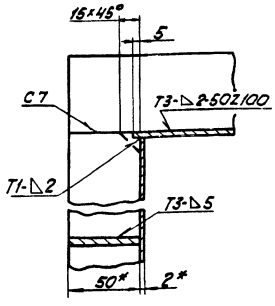

Поз. 1

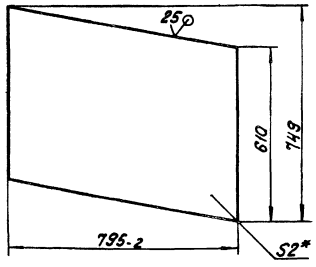

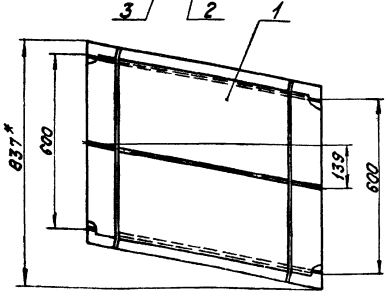

1. * Размеры для справок.
2. $\pm \frac{IT14}{2}$.
3. Сварные швы по ГОСТ 5264-80.

Изм.	Лист	№ докум.	Подпись	Дата
Разраб.		Михайлов		
Пров.		Зилевалов		
Т. контр.				
Н. контр.		Колмец		
Утв.				

64.86.01.600СБ

Переход

Лит	Масса	Масштаб
	46.84	1:10

Лист | Листов: 1

ЛАТ ГИПРОПРОМ

Копировал | Формат А3

Типовой проект 903-1-224.86 Альбом 2.9 часть 1

Инв.№подл. | Подп. и дата | Взам.инв.№ | Инв.№дубл. | Подп. и дата

Поз. 3

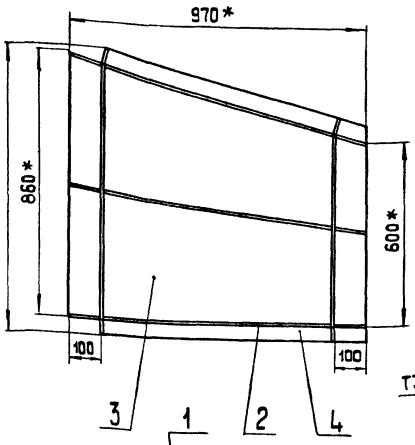

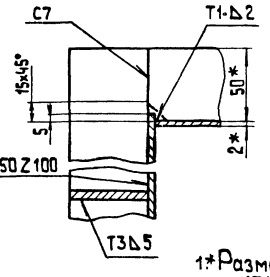

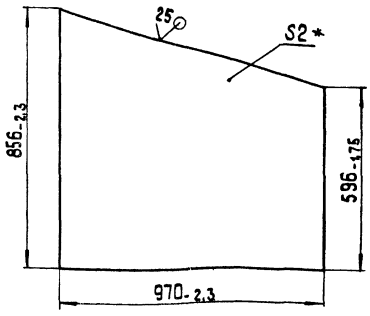

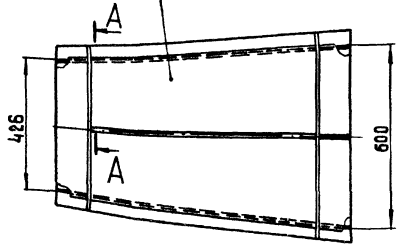

1.* Размеры для справок.
2. $\pm \frac{IT14}{2}$.
3. Сварные швы по ГОСТ 5264-80.

Изм.	Лист	№ докум.	Подпись	Дата	64.86.01.700 СБ			
Разраб.		Михайлова			Перехад	Лит.	Масса	Масштаб
Пров.		Зилгалвис					56.56	1:10
Т.контр.						Лист	Листов 1	
Н.контр.		Колмец				ЛАТГИПРОПРОМ		
Утв.								

Копировал | формат А3

Типовой проект 903-1-224.86 Альбом 2.9 часть 1

Инв.№подл. | Подп. и дата | Взам.инв.№ | Инв.№дубл. | Подп. и дата

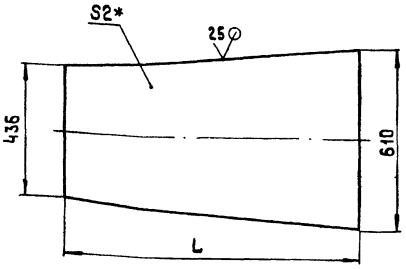

Обозначение	L мм	Масса кг
64.86.01.701	970	7,96
-01	1004	8,24

1.* Размер для справок.
2. $\pm \frac{IT14}{2}$.

Изм.	Лист	№ докум.	Подпись	Дата	64.86.01.701			
Разраб.		Михайлова			Стенка	Лит.	Масса	Масштаб
Пров.		Зилгалвис					См. табл.	1:10
Т.контр.						Лист	Листов 1	
Н.контр.		Колмец			Лист 2 ГОСТ 19903-74 ВСт3сп3 ГОСТ 16523-70	ЛАТГИПРОПРОМ		
Утв.								

Копировал | формат А4

Формат	Зона	Поз.	Обозначение	Наименование	Кол.	Примечание
				Документация		
А3			64.30.01.000 СБ	Сборочный чертеж		
				Сборочные единицы		
А4		1	58.02.00.000	Люк лаза	1	
				Детали		
А3		2	64.30.01.001	Боковина	1	
А4		3	64.30.01.002	Конус	1	
А3		4	64.30.01.003	Полуконус	1	
А4		5	64.30.01.004	Стенка	1	
А3		6	64.30.01.005	Стенка	1	
А4		7	64.30.01.006	Удлинитель	1	
А4		8	64.30.01.007	Фланец	1	
				Материалы		
		9		Полоса 5×50 ГОСТ 103-76 ВСт3пс2 ГОСТ 535-74	4	м

Изм.	Лист	№ докум.	Подп.	Дата	64.30.01.000			
Разраб.		Зилгалвис			Карман	Лит.	Лист	Листов
Пров.		Колмец					1	
Н.контр.		Колмец				ЛАТГИПРОПРОМ		
Утв.								

Копировал | формат А4

64.30.01.000СБ

Альбом 2.9 часть 1

Типовой проект 903-1-224.86

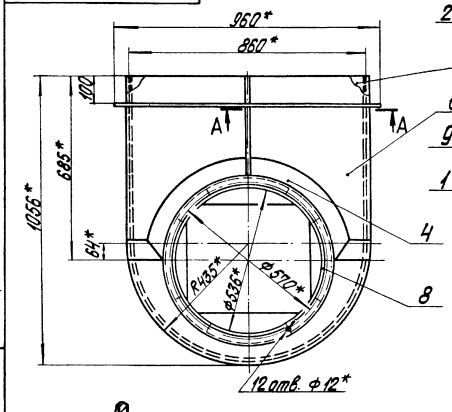

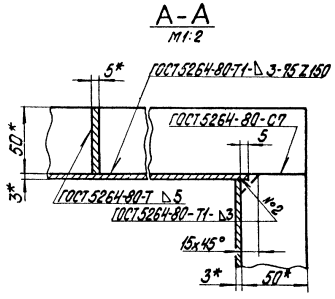

1.* Размеры для справок.

2. $\pm \frac{IT14}{2}$.

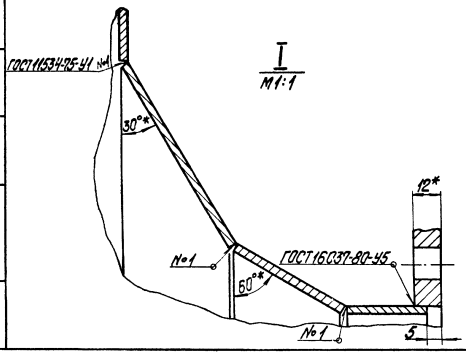

					64.30.01.000СБ	
Изм.	Лист	№ докум.	Подпись	Дата		
Разраб.		Загребин			Карман сварочный чертеж	Лит. / Масса / Масштаб: 95,3 / 1:10
Пров.		Коптец				Лист / Листов 1
Т.контр.						ЛАТГИПРОПРОМ
Н.контр.		Коптец				
Утв.						

Копировал

Формат А3

Альбом 2.9 часть 1

Типовой проект 903-1-224.86

64.30.01.001

25/(√)

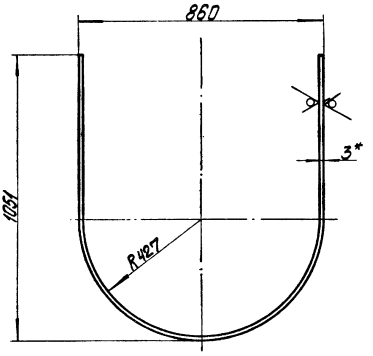

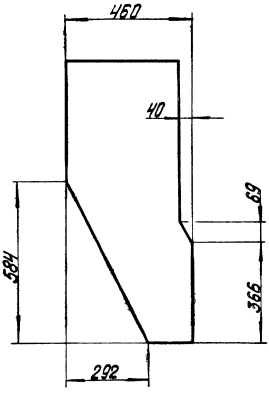

Развертка

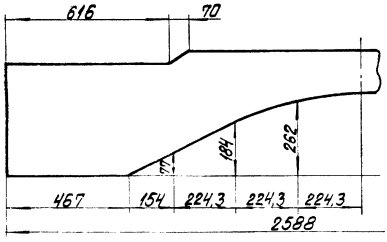

1.* Размеры для справок.

2. $\pm \frac{IT14}{2}$.

					64.30.01.001	
Изм.	Лист	№ докум.	Подпись	Дата		
Разраб.					Баковина	Лит. / Масса / Масштаб: 21,8 / 1:10
Пров.		Коптец				Лист / Листов 1
Т.контр.					Лист 3 ГОСТ 19903-74 Вст3сп3 ГОСТ 16523-70*	ЛАТГИПРОПРОМ
Н.контр.		Коптец				
Утв.						

Копировал

Формат А3

ТИПОВОЙ ПРОЕКТ 903-1-224.86 АЛЬБОМ 2,9 ЧАСТЬ 1

64.30.01.002

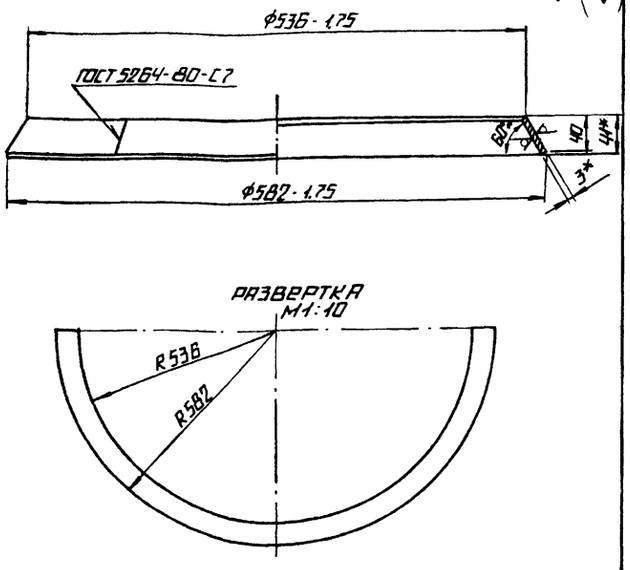

1.* РАЗМЕР ДЛЯ СПРАВОК.
2. ± IT14/2.

ИЗМ.	ЛИСТ	№ ДОКУМ.	ПОДП.	ДАТА	64.30.01.002			
РАЗРАБ.		ЗИЛГАЛВИС			КОНУС	ЛИТ.	МАССА	МАСШТАБ
ПРОВ.		КОЛМЕЦ					1,9	1:4
Т.КОНТР.						ЛИСТ	ЛИСТОВ 1	
Н.КОНТР.		КОЛМЕЦ			ЛИСТ 3 ГОСТ 19903-74 / ВСТ3СП3 ГОСТ 16523-70	ЛАТГИПРОПРОМ		
УТВ.								

КОПИРОВАЛ ФОРМАТ А4

ТИПОВОЙ ПРОЕКТ 903-1-224.86 АЛЬБОМ 2,9 ЧАСТЬ 1

64.30.01.004

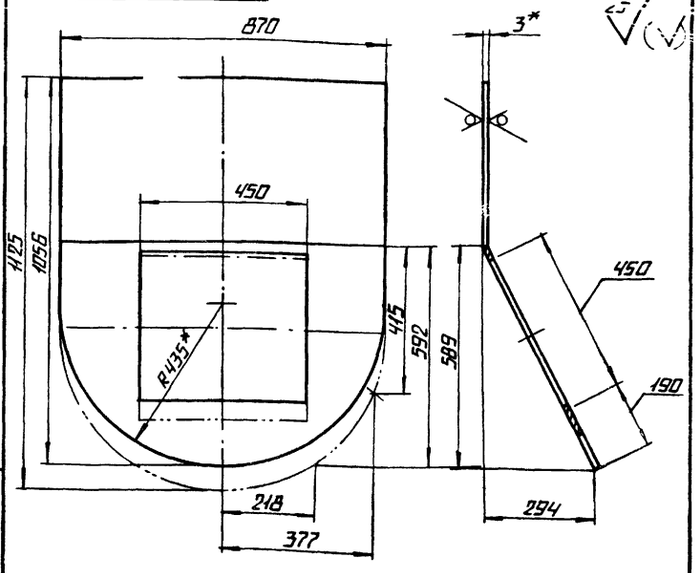

1.* РАЗМЕРЫ ДЛЯ СПРАВОК.
2. ± IT14/2.

ИЗМ.	ЛИСТ	№ ДОКУМ.	ПОДП.	ДАТА	64.30.01.004			
РАЗРАБ.		ЗИЛГАЛВИС			СТЕНКА	ЛИТ.	МАССА	МАСШТАБ
ПРОВ.		КОЛМЕЦ					16.4	1:10
Т.КОНТР.						ЛИСТ	ЛИСТОВ 1	
Н.КОНТР.		КОЛМЕЦ			ЛИСТ 3 ГОСТ 19903-74 / ВСТ3СП3 ГОСТ 15523-70*	ЛАТГИПРОПРОМ		
УТВ.								

КОПИРОВАЛ ФОРМАТ А4

ТИПОВОЙ ПРОЕКТ 903-1-224.86 АЛЬБОМ 2,9 ЧАСТЬ 1

64.30.01.003

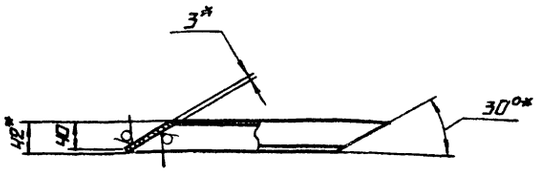

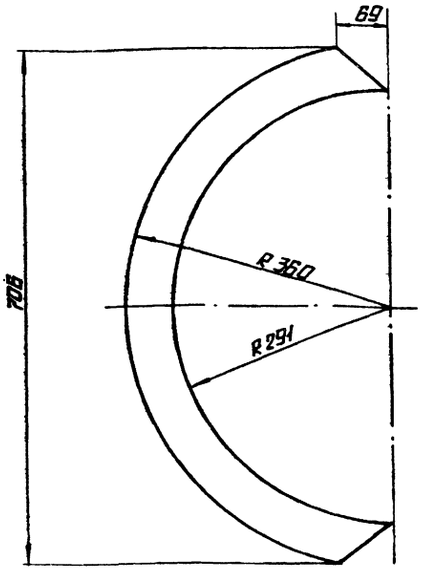

РАЗВЕРТКА

25

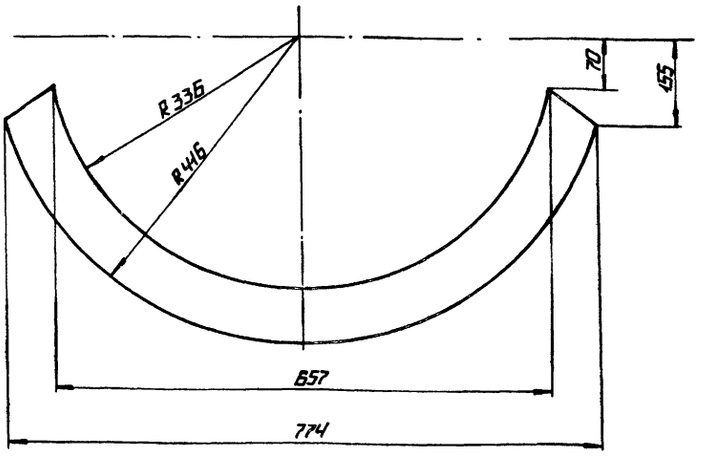

1* РАЗМЕРЫ ДЛЯ СПРАВОК.
2 ± IT14/2.

ИЗМ.	ЛИСТ	№ ДОКУМ.	ПОДП.	ДАТА	64.30.01.003			
РАЗРАБ.		ЗИЛГАЛВИС			ПОЛУКОНУС	ЛИТ.	МАССА	МАСШТАБ
ПРОВ.		КОЛМЕЦ					1,9	1:5
Т.КОНТР.						ЛИСТ	ЛИСТОВ 1	
Н.КОНТР.		КОЛМЕЦ			ЛИСТ 3 ГОСТ 19903-74 / ВСТ3СП3 ГОСТ 1659-70*	ЛАТГИПРОПРОМ		
УТВ.								

КОПИРОВАЛ ФОРМАТ А3

Типовой проект 903-1-224.86 Альбом 2.9 часть 1

64.30.01.005

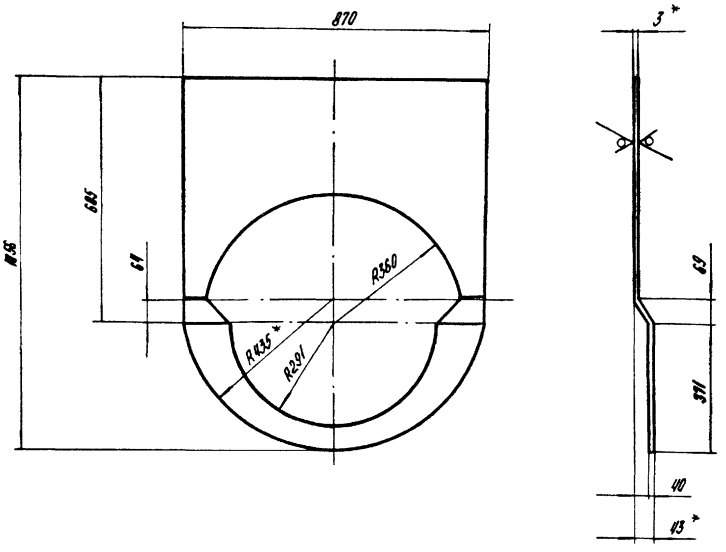

Развертка

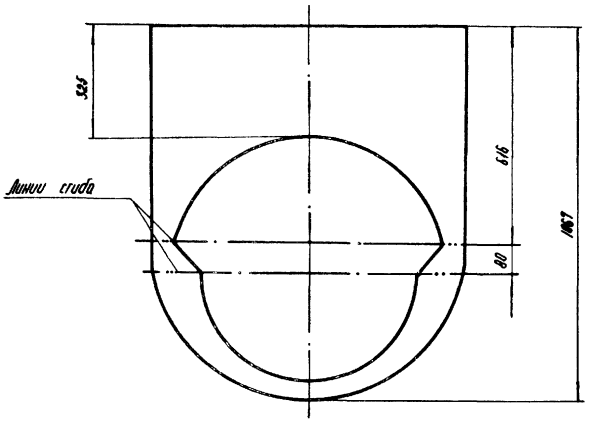

1.* Размеры для справок.

2. $\pm\frac{IT14}{2}$

Изм.	Лист	№ докум.	Подп.	Дата	64.30.01.005			
Разраб.		Зилгалвис			Стенка	Лит	Масса 12,2	Масштаб 1:10
Пров.		Колмец				Лист	Листов 1	
Т.контр.								
Н.контр.		Колмец			Лист 3 ГОСТ 19903-74 / ВСт3сп3 ГОСТ 16523-70*	ЛАТГИПРОПРОМ		
Утв.								

Копировал АУ — формат А3

Инв. № подл. | Подп. и дата | Взам. инв. № | Инв. № дубл. | Подп. и дата

Типовой проект 903-1-224.86 Альбом 2.9 часть 1

64.30.01.006

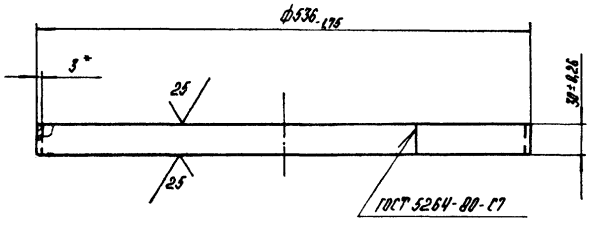

* Размер для справок.

Изм.	Лист	№ докум.	Подп.	Дата	64.30.01.006			
Разраб.		Зилгалвис			Удлинитель	Лит	Масса 1,2	Масштаб 1:4
Пров.		Колмец				Лист	Листов 1	
Т.контр.								
Н.контр.		Колмец			Лист 3 ГОСТ 19903-74 / ВСт3сп3 ГОСТ 16523-70*	ЛАТГИПРОПРОМ		
Утв.								

Копировал АУ — формат А4

Инв. № подл. | Подп. и дата | Взам. инв. № | Инв. № дубл. | Подп. и дата

Типовой проект 903-1-224.86 Альбом 2.9 часть 1

64.30.01.007

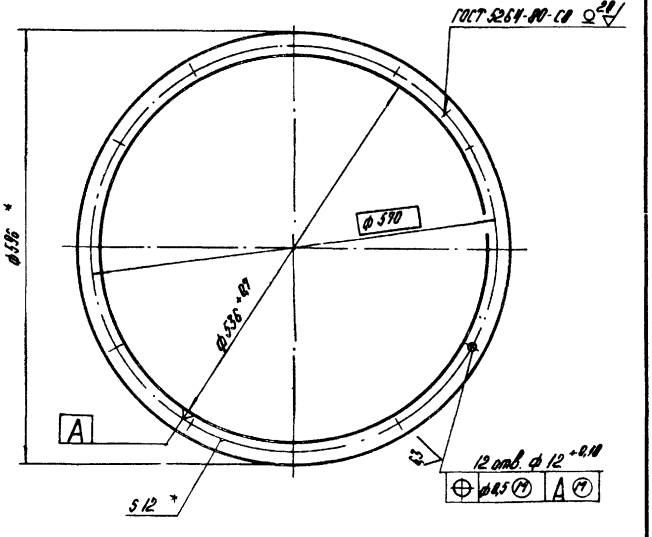

* Размеры для справок.

Изм.	Лист	№ докум.	Подп.	Дата	64.30.01.007			
Разраб.		Зилгалвис			Фланец	Лит.	Масса 5,03	Масштаб 1:5
Пров.		Колмец				Лист	Листов 1	
Т.контр.								
Н.контр.		Колмец			Полоса 12×30 ГОСТ 103-76 / ВСт3сп3 ГОСТ 535-79	ЛАТГИПРОПРОМ		
Утв.								

Копировал АУ — формат А4

Инв. № подл. | Подп. и дата | Взам. инв. № | Инв. № дубл. | Подп. и дата

58.02.00.000СБ

Типовой проект 903-1-224.86 Альбом 29 часть 1

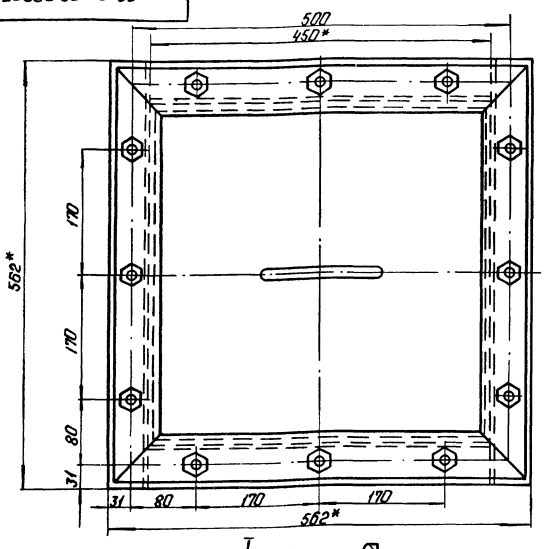

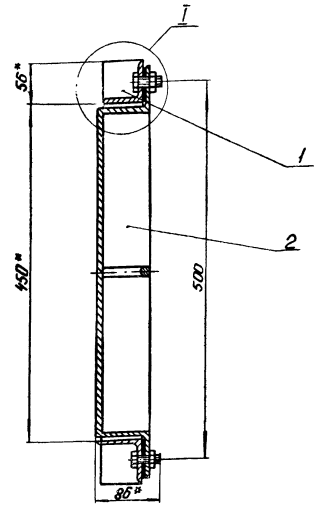

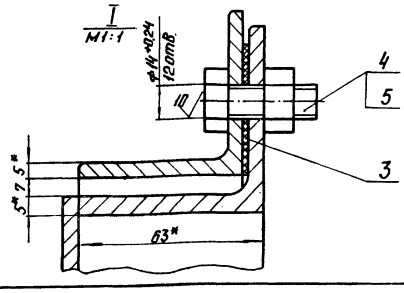

1.* Размеры для справок.
2. $\frac{1T16}{2}$.

					58.02.00.000 СБ			
Изм.	Лист	№ докум.	Подп.	Дата	Люк лаза. Сборочный чертеж.	Лит.	Масса	Масштаб
Разраб.		Зилгалвис					27	1:4
Пров.		Колмеи				Лист	Листов 1	
Т.контр.						ЛАТГИПРОПРОМ		
Н.контр.		Колмеи						
Утв.								

Формат А3

Инв. № подл. | Подп. и дата | Взам. инв. № | Инв. № дубл. | Подп. и дата

Типовой проект 903-1-224.86 Альбом 29 часть 1

Формат	Зона	Поз.	Обозначение	Наименование	Кол.	Примечание
				Документация		
А3			58.02.00.000 СБ	Сборочный чертеж		
				Сборочные единицы		
А4		1	58.02.01.000	Фланец	1	
А4		2	58.02.02.000	Крышка	1	
				Детали		
А4		3	58.02.00.001	Прокладка	1	
				Стандартные изделия		
		4		Болт М12×30.36 ГОСТ 7798-70	12	
		5		Гайка М12.4 ГОСТ 5915-70*	12	

					58.02.00.000			
Изм.	Лист	№ докум.	Подп.	Дата	Люк лаза	Лит.	Лист	Листов 1
Разраб.		Зилгалвис				ЛАТГИПРОПРОМ		
Пров.		Колмеи						
Н.контр.		Колмеи						
Утв.								

Копировал: [illegible] Формат А4

58.02.00.001

Типовой проект 903-1-224.86 Альбом 29 часть 1

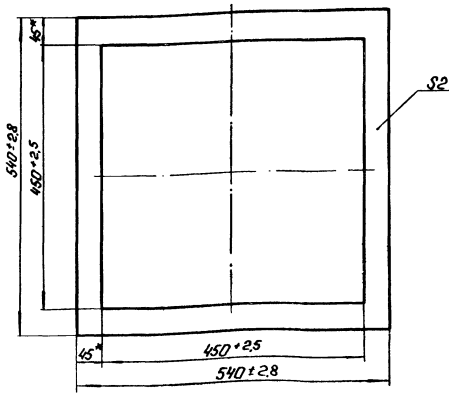

* Размеры для справок.

					58.02.00.001			
Изм.	Лист	№ докум.	Подп.	Дата	Прокладка	Лит.	Масса	Масштаб
Разраб.		Зилгалвис					0,23	1:5
Пров.		Колмеи				Лист	Листов 1	
Н.контр.		Колмеи			Картон асбестовый КАОН-2 ГОСТ 2850-75.	ЛАТГИПРОПРОМ		
Утв.								

Копировал: [illegible] Формат А4

Альбом 2.9 часть 1

Типовой проект 903-1-224.86

Форм.	Зона	Поз.	Обозначение	Наименование	Кол.	Примечание
				Документация		
А4			58.02.01.000СБ	Сборочный чертёж		
				Детали		
Б4		1	58.02.01.001	Уголок		
				Уголок Б-56×56×5 ГОСТ 8509-72 / ВСт3сп3 ГОСТ 535-79	2	1,91кг
Б4		2	58.02.01.002	Уголок		
				Уголок Б-56×56×5 ГОСТ 8509-72 / ВСт3сп3 ГОСТ 535-79	2	2,4кг

Инв. № подл. | Подп. и дата | Взам. инв. № | Инв. № дубл. | Подп. и дата

Изм.	Лист	№ докум.	Подп.	Дата
Разраб.		Колмец		
Пров.		Зилгалвис		
Н. контр.		Колмец		
Утв.				

58.02.01.000

Фланец

Лит. | Лист | Листов 1

ЛАТГИПРОПРОМ

Копировал Мак Формат А4

58.02.01.000СБ

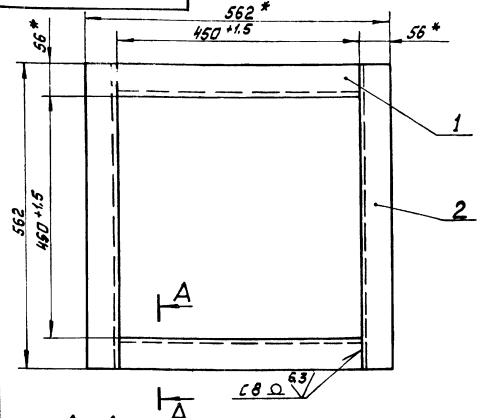

Д–Д



1 *Размеры для справок.
2 ± IT16/2
3 Сварные швы по ГОСТ 5264-80.
4. Обработка поверхностей реза деталей Б4 25/.

Изм.	Лист	№ докум.	Подп.	Дата
Разраб.		Зилгалвис		
Пров.		Колмец		
Т. контр.				
Н. контр.		Колмец		
Утв.				

58.02.01.000 СБ

Фланец
Сборочный чертёж

Лит. | Масса 8,6 | Масштаб 1:5

Лист | Листов 1

ЛАТГИПРОПРОМ

Копировал Мак Формат А4

Альбом 2.9 часть 1

Типовой проект 903-1-224.86

Форм.	Зона	Поз.	Обозначение	Наименование	Кол.	Примечание
				Документация		
А3			58.02.02.000СБ	Сборочный чертёж		
				Детали		
А4		1	58.02.02.001	Ручка	1	
Б4		2	58.02.02.002	Дно		
				Лист 5 ГОСТ 19903-74 / ВСт3сп3 ГОСТ 14637-79	1	7,46кг
Б4		3	58.02.02.003	Уголок		
				Уголок Б-63×63×5 ГОСТ 8509-72 / ВСт3сп3 ГОСТ 535-79	4	2,4кг

Инв. № подл. | Подп. и дата | Взам. инв. № | Инв. № дубл. | Подп. и дата

Изм.	Лист	№ докум.	Подп.	Дата
Разраб.		Колмец		
Пров.		Зилгалвис		
Н. контр.		Колмец		
Утв.				

58.02.02.000

Крышка

Лит. | Лист | Листов 1

ЛАТГИПРОПРОМ

Копировал Мак Формат А4

58.02.02.001

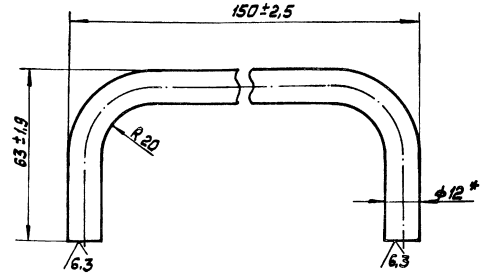

*Размер для справок

Изм.	Лист	№ докум.	Подп.	Дата
Разраб.		Зилгалвис		
Пров.		Колмец		
Т. контр.				
Н. контр.		Колмец		
Утв.				

58.02.02.001

Ручка

Круг В-12 ГОСТ 2590-71 / 20 ГОСТ 1050-74

Лит. | Масса 0,2 | Масштаб 1:1

Лист | Листов 1

ЛАТГИПРОПРОМ

Копировал Мак Формат А4

58.02.02.000СБ

Альбом 2.9 часть 1 Типовой проект 903-1-224.86

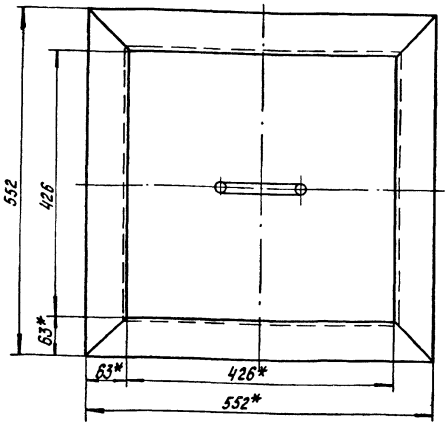

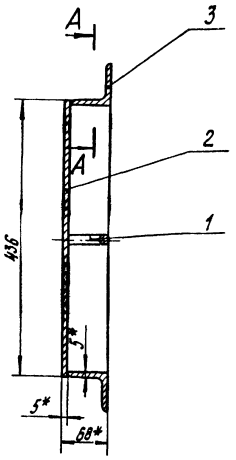

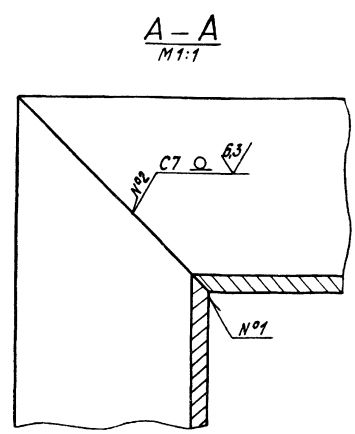

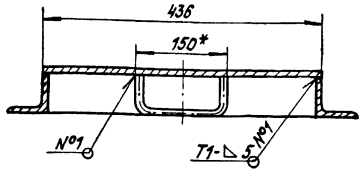

1.* Размеры для справок.
2. IT16/2.
3. Сварные швы №1, №2 по ГОСТ 5264-80.
4. Обработка поверхностей реза деталей В4 25.

Изм.	Лист	№ докум.	Подпись	Дата	58.02.02.000 СБ			
Разраб.		Зингалевич			Крышка. Сборочный чертеж.	Лит.	Масса	Масштаб
Пров.		Колпец					17,3	1:5
Т.контр.						Лист	Листов 1	
Н.контр.		Колпец				ЛАТГИПРОПРОМ		
Утв.								

Копировал Формат А3

Инв.№ подл. | Подпись и дата | Взам.инв.№ | Инв.№ дубл. | Подпись и дата

Альбом 2.9 часть 1 Типовой проект 903-1-224.86

Формат	Зона	Поз.	Обозначение	Наименование	Кол.	Примечание
				Документация		
А3			64.86.02.000СБ	Сборочный чертеж		
				Сборочные единицы		
А4		1	64.86.02.100	Короб	1	
А4		2	64.86.02.200	Короб	1	
А4		3	64.86.02.300	Колено	1	
А4		4	64.86.02.400	Переход	1	

Изм.	Лист	№ докум.	Подпись	Дата	64.86.02.000			
Разраб.		Богданова			Короб	Лит.	Лист	Листов 1
Пров.		Зингалевич				ЛАТГИПРОПРОМ		
Н.контр.		Колпец						
Утв.								

Формат А4

Альбом 2.9 часть 1 Типовой проект 903-1-224.86

Формат	Зона	Поз.	Обозначение	Наименование	Кол.	Примечание
				Документация		
А3			64.86.02.100СБ	Сборочный чертеж		
				Детали		
Б4		1	64.86.02.101	Стенка		
				Лист 3 ГОСТ 19903-74 / ВСт3сп3 ГОСТ 16523-70		
				628 I 0,875×1440 I 1,55 мм	2	21,3 кг
Б4		2	64.81.10.202	Стенка		
				Лист 3 ГОСТ 19903-74 / ВСт3сп3 ГОСТ 16523-70		
				512 I 0,875×1440 I 1,55 мм	2	17,36кг
				Материалы		
		3		Полоса 5×50 ГОСТ 103-76 / ВСт3сп3 ГОСТ 535-79	5	м

Изм.	Лист	№ докум.	Подпись	Дата	64.86.02.100			
Разраб.		Богданова			Короб	Лит.	Лист	Листов 1
Пров.		Зингалевич				ЛАТГИПРОПРОМ		
Н.контр.		Колпец						
Утв.								

Формат

64.86.02.000 СБ

Альбом 29 часть 1

Типовой проект 903-1-224.86

Инв. № подл. | Подпись и дата | Взам. инв. № | Инв. № дубл. | Подпись и дата

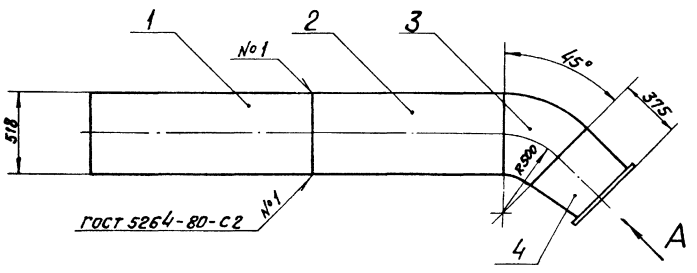

Вид А
М 1:10
повернуто

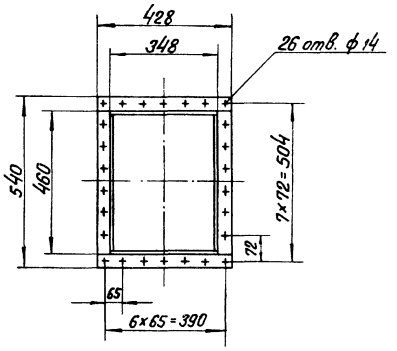

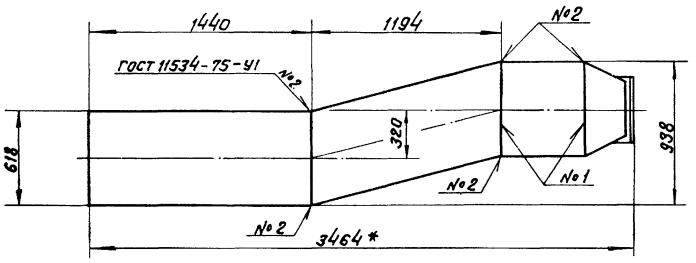

*Размеры для справок

				64.86.02.000 СБ	
Изм. Лист	№ докум.	Подпись	Дата	Короб	Лит. / Масса / Масштаб
Разраб.	Богданова				225,8 / 1:20
Пров.	Зингалиус				Лист / Листов 1
Т.контр.					ЛАТГИПРОПРОМ
Н.контр.	Колмец				
Утв.					

Копировал

Формат А3

64.86.02.100 СБ

Альбом 29 часть 1

Типовой проект 903-1-224.86

Инв. № подл. | Подпись и дата | Взам. инв. № | Инв. № дубл. | Подпись и дата

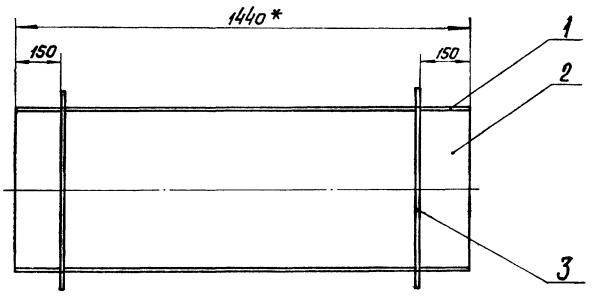

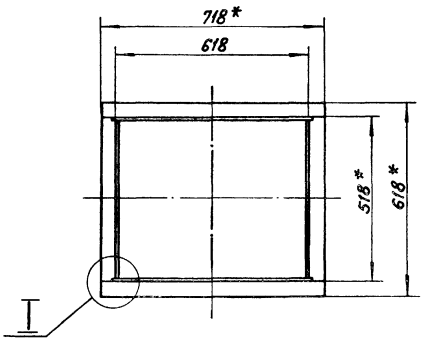

1. *Размеры для справок.
2. $\pm \frac{IT14}{2}$.
3. Обработка поверхностей реза деталей Б4 $\sqrt{}^{25}$.
4. Сварные швы по ГОСТ 5264-80.

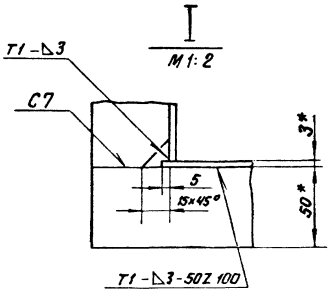

				64.86.02.100 СБ	
Изм. Лист	№ докум.	Подпись	Дата	Короб	Лит. / Масса / Масштаб
Разраб.	Богданова				87,2 / 1:10
Пров.	Зингалиус				Лист / Листов 1
Т.контр.					ЛАТГИПРОПРОМ
Н.контр.	Колмец				
Утв.					

Копировал

Формат А3

Альбом 2.9 часть 1
Типовой проект 903-1-224.86

Формат	Зона	Поз.	Обозначение	Наименование	Кол.	Примечание
				Документация		
А3			64.86.02.200 СБ	Сборочный чертеж		
				Детали		
Б4		1	64.86.02.201	Стенка		
				Лист 3 ГОСТ 19903-74 / Вст3сп3 ГОСТ 16523-70	2	21,3 кг
Б4		2	64.86.02.202	Стенка		
				Лист 3 ГОСТ 19903-74 / Вст3сп3 ГОСТ 16523-70		
				512 ± 0,875 × 1236 ± 1,3 мм	2	14,91 кг
				Материалы		
		3		Полоса 5 × 50 ГОСТ 103-76 / Вст3сп3 ГОСТ 535-79	5	м

Инв. № подл. | Подпись и дата | Взам. инв. № | Инв. № дубл. | Подпись и дата

Изм.	Лист	№ докум.	Подпись	Дата
Разраб.		Богданова		
Пров.		Зиггальвис		
Н. контр.		Колмец		
Утв.				

64.86.02.200

Короб

Лит.	Лист	Листов
		1

ЛАТГИПРОПРОМ

Копировал

Формат А4

Альбом 2.9 часть 1
Типовой проект 903-1-224.86

Формат	Зона	Поз.	Обозначение	Наименование	Кол.	Примечание
				Документация		
А3			64.86.02.300 СБ	Сборочный чертеж		
				Детали		
А4		1	64.86.02.301	Стенка	1	
А4		2	64.86.02.302	Стенка	1	
Б4		3	64.86.02.303	Стенка		
				Лист 3 ГОСТ 19903-74 / Вст3сп3 ГОСТ 16523-70	2	4,74 кг
				Материалы		
		4		Полоса 5 × 50 ГОСТ 103-76 / Вст3сп3 ГОСТ 535-79	4,5	м

Инв. № подл. | Подпись и дата | Взам. инв. № | Инв. № дубл. | Подпись и дата

Изм.	Лист	№ докум.	Подпись	Дата
Разраб.		Богданова		
Пров.		Зиггальвис		
Н. контр.		Колмец		
Утв.				

64.86.02.300

Колено

Лит.	Лист	Листов
		1

ЛАТГИПРОПРОМ

Копировал

Формат А4

Альбом 2.9 часть 1
Типовой проект 903-1-224.86

64.86.02.200 СБ

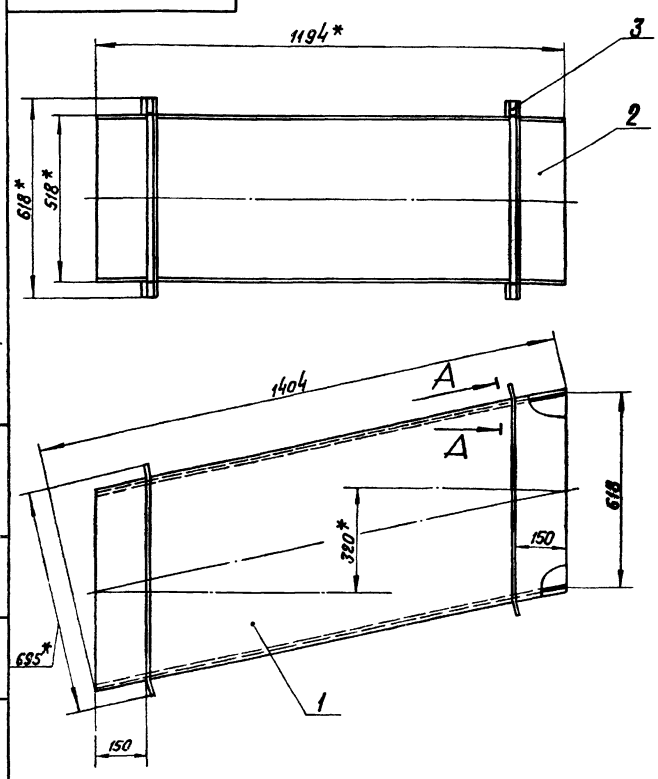

А-А
М 1:2

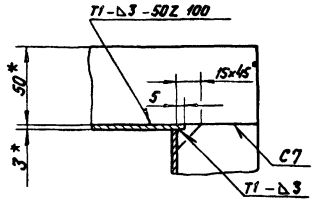

Поз. 1
М 1:20

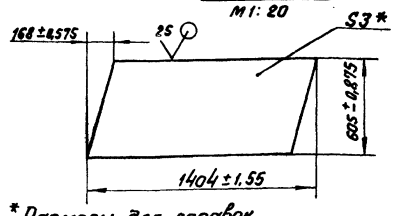

1. * Размеры для справок.
2. Обработка поверхностей реза деталей Б4 ▽25.
3. Сварные швы по ГОСТ 5264-80.

Инв. № подл. | Подпись и дата | Взам. инв. № | Инв. № дубл. | Подпись и дата

Изм.	Лист	№ докум.	Подпись	Дата
Разраб.		Богданова		
Пров.		Зиггальвис		
Т. контр.				
Н. контр.		Колмец		
Утв.				

64.86.02.200 СБ

Короб

Лит.	Масса	Масштаб
	82,3	1:10
Лист	Листов 1	

ЛАТГИПРОПРОМ

Копировал

Формат А2

64.86.02.300 СБ

1103.3

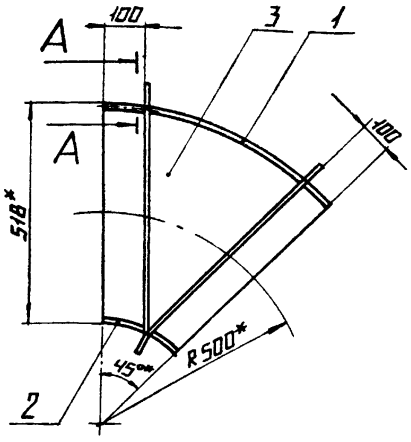

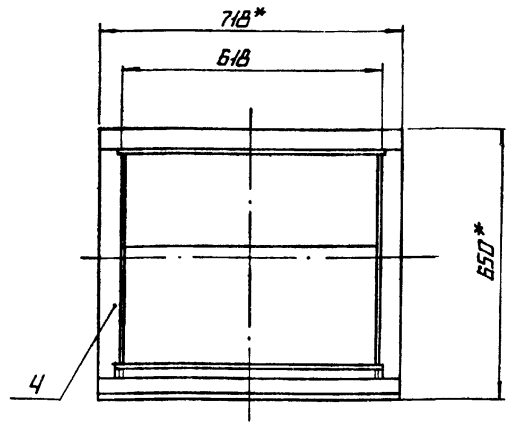

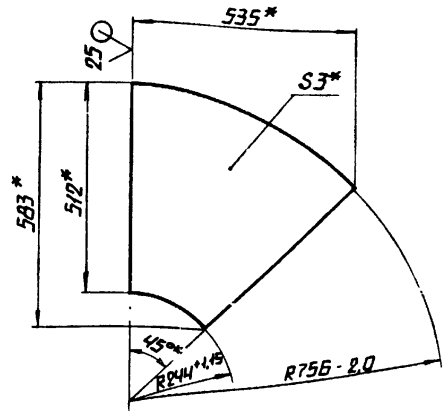

$\frac{A-A}{M1:2}$

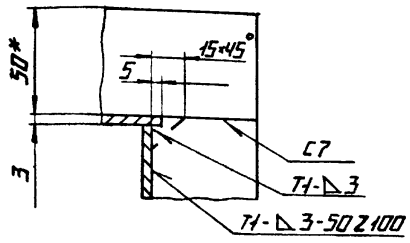

1.* РАЗМЕРЫ ДЛЯ СПРАВОК.

2. $\pm \frac{IT14}{2}$.

3. СВАРНЫЕ ШВЫ ПО ГОСТ 5264-80

					64.86.02.300 СБ	
Изм.	Лист	№ докум.	Подп.	Дата		
Разраб.		Богданова			Колено	Лит. / Масса 29,92 / Масштаб 1:10
Пров.		Зилгалвис				Лист / Листов 1
Т.контр.						ЛАТГИПРОПРОМ
Н.контр.		Колмец				
Утв.						

Копировал А2 Формат А3

Типовой проект 903-1-224.86 Альбом 2.9 Часть 1

Инв.№ подл. | Подпись и дата | Взам.инв.№ | Инв.№ дубл. | Подпись и дата

64.86.02.302

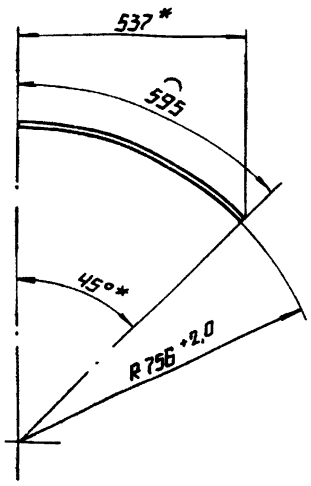

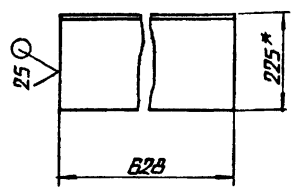

1.* РАЗМЕРЫ ДЛЯ СПРАВОК.

2. $\frac{IT14}{2}$.

					64.86.02.301	
Изм.	Лист	№ докум.	Подпись	Дата		
Разраб.		Богданова			Стенка	Лит. / Масса 8.8 / Масштаб 1:10
Пров.		Зилгалвис				Лист / Листов 1
Т.контр.						ЛАТГИПРОПРОМ
Н.контр.		Колмец				
Утв.						

Лист 3 ГОСТ 19903-74 / Вст 3 сп 3 ГОСТ 16523-70

Копировал А2 Формат А4

Типовой проект 903-1-224.86 Альбом 2.9 Часть 1

Инв.№ подл. | Подпись и дата | Взам.инв.№ | Инв.№ дубл. | Подпись и дата

64.86.02.301

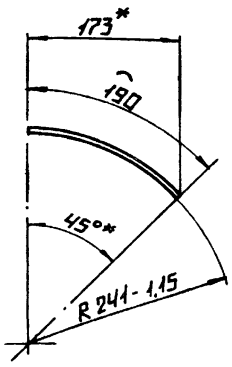

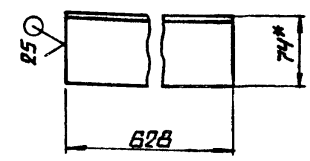

1.* РАЗМЕРЫ ДЛЯ СПРАВОК

2. $\pm \frac{IT14}{2}$.

					64.86.02.302	
Изм.	Лист	№ докум.	Подп.	Дата		
Разраб.		Богданова			Стенка	Лит. / Масса 2,82 / Масштаб 1:5
Пров.		Зилгалвис				Лист / Листов 1
Т.контр.						ЛАТГИПРОПРОМ
Н.контр.		Колмец				
Утв.						

Лист 3 ГОСТ 19903-74 / Вст 3 сп 3 ГОСТ 16523-70

Копировал А4 Формат А4

Альбом 2.9 часть I
Типовой проект 903-1-224.86

Формат	Зона	Поз.	Обозначение	Наименование	Кол.	Примечание
				Документация		
А3			64.86.02.400СБ	Сборочный чертёж		
				Детали		
А4		1	64.86.02.401	Стенка	1	
		2	-01	Стенка	1	
А4		3	64.86.02.402	Стенка	1	
		4	-01	Стенка	1	
Б4		5	64.86.02.403	Полка		
				Уголок Б-40×40×4 ГОСТ 8509-72 / ВСт3сп3 ГОСТ 535-79		
				L = 460 -1.55 мм	2	1,12 кг
Б4		6	64.86.02.404	Полка		
				Уголок Б-40×40×4 ГОСТ 8509-72 / ВСт3сп3 ГОСТ 535-79		
				L = 428 ±0,775 мм	2	1,04 кг
				Материалы		
		7		Полоса 5×50 ГОСТ 103-76 / ВСт3сп3 ГОСТ 535-79	2,5	м

Инв.№ подл. | Подп. и дата | Взам. инв.№ | Инв.№ дубл. | Подп. и дата

64.86.02.400

Изм. Лист. № докум. Подп. Дата
Разраб. Богданова
Пров. Зилгалвис
Н. контр. Калмец
Утв.

Переход

Лит. | Масса | Масштаб
Лист | Листов 1

ЛАТГИПРОПРОМ

Копировал | Формат А4

Альбом 2.9 часть I
Типовой проект 903-1-224.86

Формат	Зона	Поз.	Обозначение	Наименование	Кол.	Примечание
				Документация		
А3			64.86.03.000СБ	Сборочный чертёж		
				Детали		
А3		1	64.86.03.001	Стенка	1	
		2	-01	Стенка	1	
Б4		3	64.86.03.002	Стенка		
				Лист 3 ГОСТ 19903-74 / ВСт3сп3 ГОСТ 16523-70		
				512±0,875×5963±2,0мм	1	71,9 кг
Б4		4	64.86.03.003	Стенка		
				Лист 3 ГОСТ 19903-74 / ВСт3сп3 ГОСТ 16523-70		
				512±0,875×4106±1,6 мм	1	49,51 кг
Б4		5	64.86.03.004	Стенка		
				Лист 3 ГОСТ 19903-74 / ВСт3сп3 ГОСТ 16523-70		
				512±0,875×1884±1,55мм	1	22,72 кг
Б4		6	64.86.03.005	Заглушка		
				Лист 3 ГОСТ 19903-74 / ВСт3сп3 ГОСТ 16523-70	1	4,06 кг
				Материалы		
		7		Полоса 5×50 ГОСТ 103-76 / ВСт3сп3 ГОСТ 535-79	14,5	м

Инв.№ подл. | Подп. и дата | Взам. инв.№ | Инв.№ дубл. | Подп. и дата

64.86.03.000

Изм. Лист. № докум. Подп. Дата
Разраб. Богданова
Пров. Зилгалвис
Н. контр.
Утв. Калмец

Кород

Лит. | Масса | Масштаб
Лист | Листов 1

ЛАТГИПРОПРОМ

Копировал | Формат А4

64.86.02.400СБ

Альбом 2.9 часть I
Типовой проект 903-1-224.86

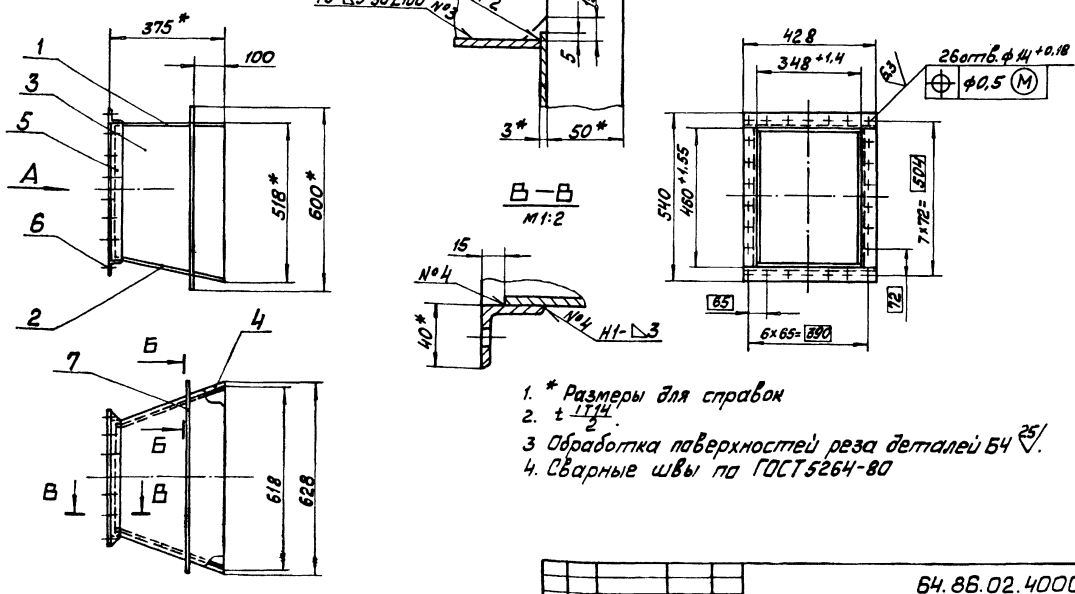

1. * Размеры для справок
2. $t \frac{IT14}{2}$.
3. Обработка поверхностей реза деталей Б4 $\sqrt{25}$.
4. Сварные швы по ГОСТ 5264-80

64.86.02.400СБ

Изм. Лист. № докум. Подп. Дата
Разраб. Богданова
Пров. Зилгалвис
Т. контр.
Н. контр. Калмец
Утв.

Переход

Лит. | Масса | Масштаб
26,3 | 1:10
Лист | Листов 1

ЛАТГИПРОПРОМ

Копировал | Формат А3

Типовой проект 903-1-224.86 Альбом 2.9 часть 1

64.86.02.401

Рис. 1

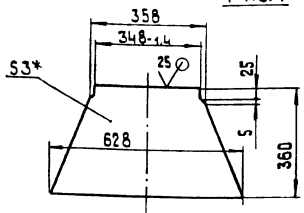

Рис. 2

остальное см. рис. 1

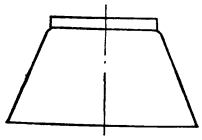

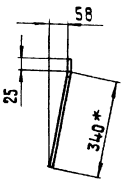

Обозначение	Рис.	Масса, кг
64.86.02.401	1	4,1
-01	2	4,16

1.* Размеры для справок.

2. $\pm \frac{IT14}{2}$.

Изм.	Лист	№ докум.	Подпись	Дата	64.86.02.401	
Разраб.		Богданова			Стенка	Лит. / Масса / Масштаб: / 1:10
Пров.		Зилгалбис				Лист / Листов 1
Т.контр.						
Н.контр.		Колмец			Лист 3 ГОСТ 19903-74 ВСт3сп3 ГОСТ 16523-70	ЛАТГИПРОПРОМ
Утв.						

Копировал

формат А4

64.86.02.402

64.86.02.402 - изображено

64.86.02.402 - 01 - зеркальное отражение.

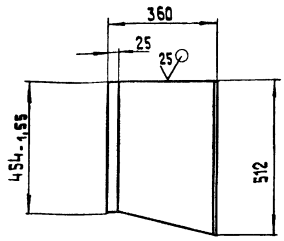

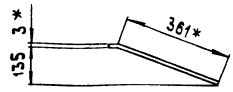

1* Размеры для справок.

2. $\pm \frac{IT14}{2}$.

Изм.	Лист	№ докум.	Подпись	Дата	64.86.02.402	
Разраб.		Богданова			Стенка	Лит. / Масса / Масштаб: / 4.38 / 1:10
Пров.		Зилгалбис				Лист / Листов 1
Т.контр.						
Н.контр.		Колмец			Лист 3 ГОСТ 19903-74 ВСт3сп3 ГОСТ 16523-70	ЛАТГИПРОПРОМ
Утв.						

Копировал

формат А4

Типовой проект 903-1-224.86 Альбом 2.9 часть 1

64.86.03.000 СБ

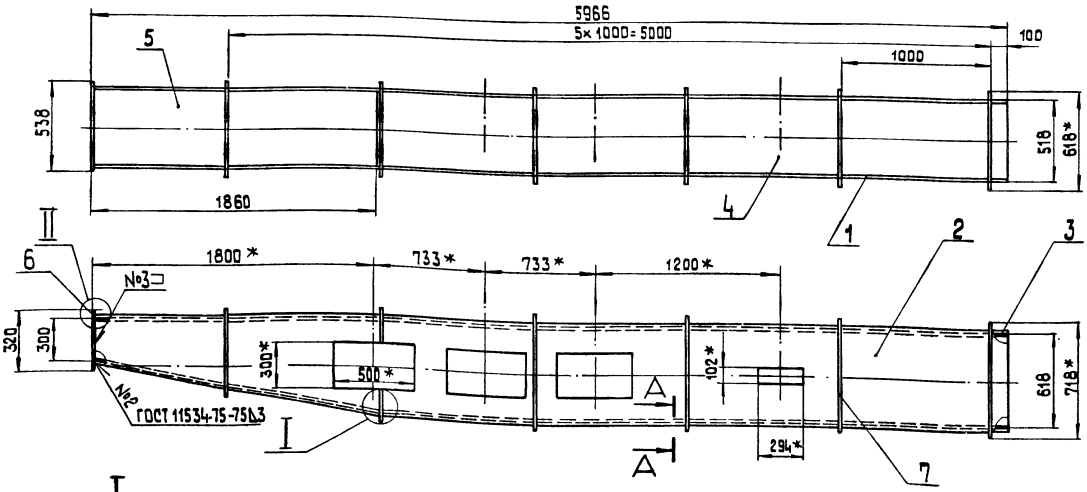

I
М 1:2



А—А
М 1:2

II
М 1:2

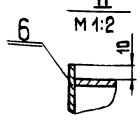

1.* Размеры для справок.

2. $\pm \frac{IT14}{2}$.

3. Обработка поверхностей реза деталей Б4 $\sqrt{25}$

Изм.	Лист	№ докум.	Подпись	Дата	64.86.03.000 СБ	
Разраб.		Богданова			Короб	Лит. / Масса / Масштаб: / 327,5 / 1:20
Пров.		Зилгалбис				Лист / Листов 1
Т.контр.						
Н.контр.		Колмец				ЛАТГИПРОПРОМ
Утв.						

Копировал

формат А3

Типовой проект 903-1-224.86 Альбом 2.9 часть 1

64.86.03.001

Рис. 1

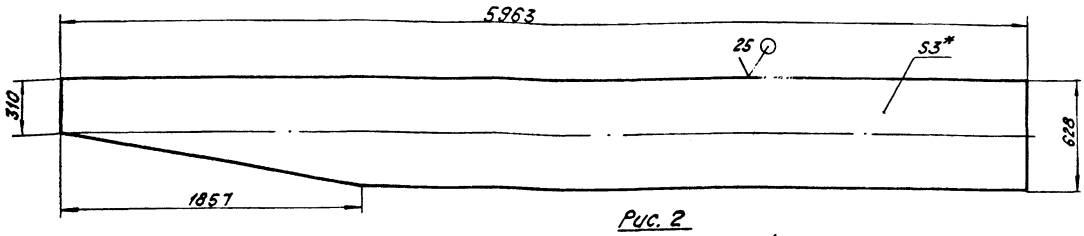

Рис. 2

остальное см. рис. 1

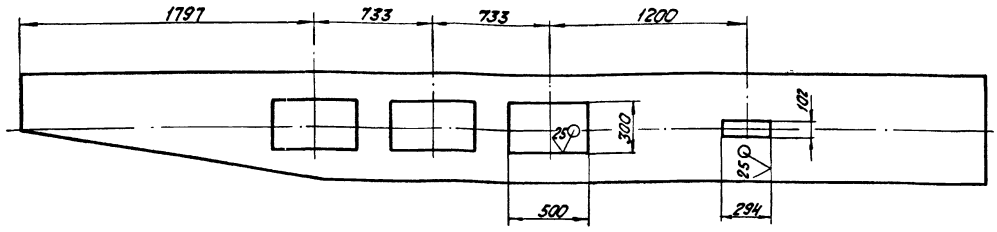

Обозначение	Рис	Масса, кг
64.86.03.001	1	81,24
-01	2	69,94

1.* Размер для справок.

2. $\pm \frac{IT14}{2}$

Изм.	Лист	№ докум.	Подпись	Дата	64.86.03.001			
Разраб.		Богданова			Стенка	Лит	Масса	Масштаб
Пров.		Зилгалвис					См. табл.	1:20
Т.контр.						Лист	Листов 1	
Н.контр.		Колмец			Лист 3 ГОСТ 19903-74 В Ст3Сп3 ГОСТ 16523-70	ЛАТГИПРОПРОМ		
Утв.								

Копировал

Формат А3

Типовой проект 903-1-224.86 Альбом 2.9 часть 1

Формат	Зона	Поз.	Обозначение	Наименование	Кол.	Примечание
				Документация		
А3			64.86.04.000 СБ	Сборочный чертеж		
				Сборочные единицы		
А4		1	64.86.04.100	Фланец	1	
				Детали		
А4		2	64.86.04.001	Стенка	2	
А4		3	64.86.04.002	Стенка	1	
А4		4	64.86.04.003	Стенка	1	
Б4		5	64.86.04.004	Стенка		
				Лист 3 ГОСТ 19903-74 В Ст3Сп3 ГОСТ 16523-70		
				516±0,875×1251±1,3 мм	2	15,21кг
Б4		6	64.86.04.005	Стенка		
				Лист 3 ГОСТ 19903-74 В Ст3Сп3 ГОСТ 16523-70		
				300±0,65×1251±1,3 мм	2	8,84кг

Изм.	Лист	№ докум.	Подпись	Дата	64.86.04.000			
Разраб.		Богданова			Колено	Лит	Масса	Масштаб
Пров.		Зилгалвис					1	
Т.контр.						Лист	Листов 1	
Н.контр.		Колмец				ЛАТГИПРОПРОМ		
Утв.								

Копировал

Формат А4

64.86.04.001

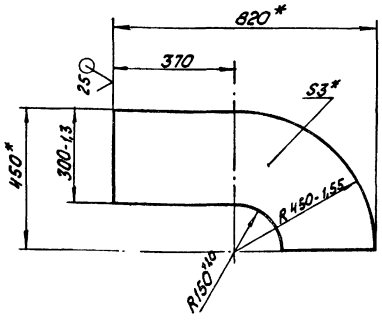

1.* Размеры для справок.

2. $\pm \frac{IT14}{2}$

Изм.	Лист	№ докум.	Подпись	Дата	64.86.04.001			
Разраб.		Богданова			Стенка	Лит	Масса	Масштаб
Пров.		Зилгалвис					5,95	1:10
Т.контр.						Лист	Листов 1	
Н.контр.		Колмец			Лист 3 ГОСТ 19903-74 В Ст3Сп3 ГОСТ 16523-70	ЛАТГИПРОПРОМ		
Утв.								

Копировал

Формат А4

64.86.04.000 СБ

Типовой проект 903-1-224.86 Альбом 29 часть 1

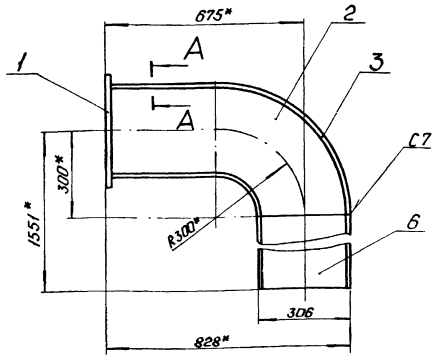

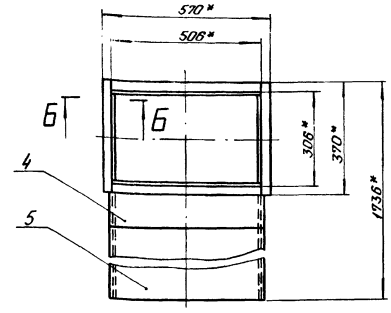

А-А
М 1:1

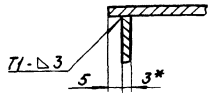

Б-Б
М 1:1

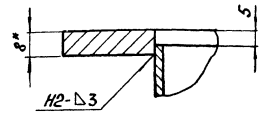

1. Размеры для справок.
2. $\pm\frac{IT14}{2}$.
3. Сварные швы по ГОСТ 5264-80.

Изм.	Лист	№ докум.	Подп.	Дата	64.86.04.000 СБ			
Разраб.		Богданова			Колено	Лит.	Масса	Масштаб
Пров.		Зилгалвис					84	1:10
Т.контр.						Лист	Листов 1	
Н.контр.		Колмеи				ЛАТГИПРОПРОМ		
Утв.								

Копировал: Фурс Формат А3

64.86.04.002

Типовой проект 903-1-224.86 Альбом 29 часть 1

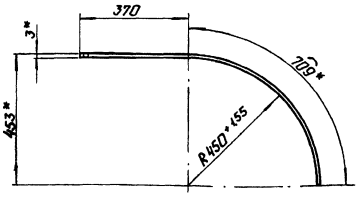

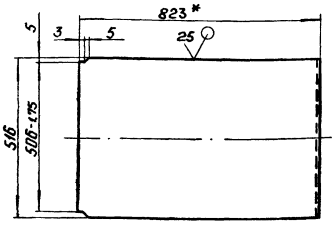

1.* Размеры для справок.
2. $\pm\frac{IT14}{2}$.

Изм.	Лист	№ докум.	Подп.	Дата	64.86.04.002			
Разраб.		Богданова			Стенка	Лит.	Масса	Масштаб
Пров.		Зилгалвис					13,12	1:10
Т.контр.						Лист	Листов 1	
Н.контр.		Колмеи			Лист 3 ГОСТ 19903-74 ВСт3Гп3 ГОСТ 16523-70	ЛАТГИПРОПРОМ		
Утв.								

Копировал: Фурс Формат А4

64.86.04.003

Типовой проект 903-1-224.86 Альбом 29 часть 1

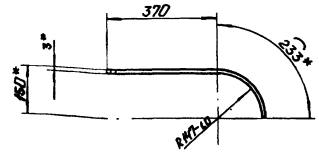

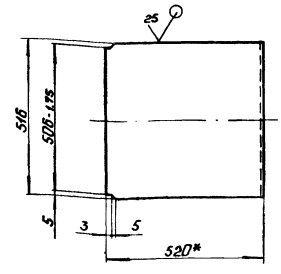

1.* Размеры для справок.
2. $\pm\frac{IT14}{2}$.

Изм.	Лист	№ докум.	Подп.	Дата	64.86.04.003			
Разраб.		Богданова			Стенка	Лит.	Масса	Масштаб
Пров.		Зилгалвис					7,33	1:10
Т.контр.						Лист	Листов 1	
Н.контр.		Колмеи			Лист 3 ГОСТ 19903-74 ВСт3Гп3 ГОСТ 16523-70	ЛАТГИПРОПРОМ		
Утв.								

Копировал: Фурс Формат А4

Типовой проект 903-1-224.86 Альбом 2.9 часть 1

64.86.04.100

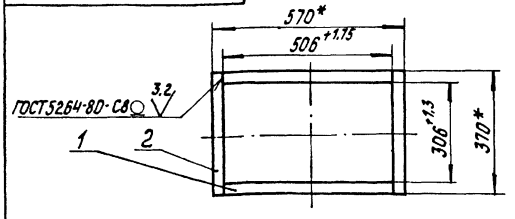

1.* Размеры для справок.
2. ± IT14/2.

Формат	Зона	Поз.	Обозначение	Наименование	Кол.	Примечание
				Детали		
Б4		1	64.86.04.101	Полка		
				Полоса 32×8 ГОСТ 103-76 Вст3сп3 ГОСТ 535-79		
				L = 506 -1,75 мм	2	1,02 кг
Б4		2	64.86.04.102	Полка		
				Полоса 32×8 ГОСТ 103-76 Вст3сп3 ГОСТ 535-79		
				L = 370 ± 0,7 мм	2	0,75 кг

64.86.04.100

Изм.	Лист	№ докум.	Подпись	Дата	Фланец	Лит.	Масса	Масштаб
Разраб.		Богданова					3,54	1:10
Пров.		Зингалвис				Лист	Листов 1	
Т.контр.						ЛАТГИПРОПРОМ		
Н.контр.		Колмец						
Утв.								

Инв.№ подл. | Подпись и дата | Взам.инв.№ | Инв.№ дубл. | Подпись и дата

Копировал | Формат А4

Типовой проект 903-1-224.86 Альбом 2.9 часть 1

64.86.05.000

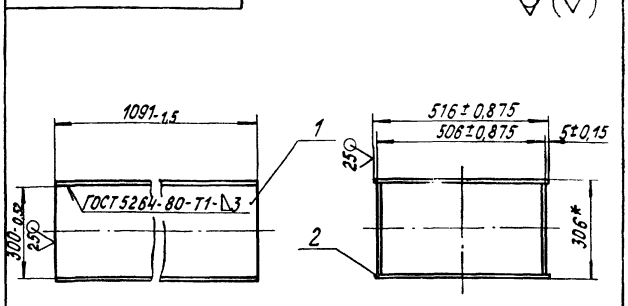

* Размер для справок.

Формат	Зона	Поз.	Обозначение	Наименование	Кол	Примечание
				Детали		
Б4		1	64.86.05.001	Стенка		
				Лист 3 ГОСТ 19903-74 Вст3сп3 ГОСТ 16523-70	2	7,71 кг
Б4		2	64.86.05.002	Стенка		
				Лист 3 ГОСТ 19903-74 Вст3сп3 ГОСТ 16523-70	2	13,26 кг

64.86.05.000

Изм.	Лист	№ докум.	Подпись	Дата	Патрубок	Лит.	Масса	Масштаб
Разраб.		Богданова					42	1:10
Пров.		Зингалвис				Лист	Листов 1	
Т.контр.						ЛАТГИПРОПРОМ		
Н.контр.		Колмец						
Утв.								

Инв.№ подл. | Подпись и дата | Взам.инв.№ | Инв.№ дубл. | Подпись и дата

Копировал | Формат А4

Типовой проект 903-1-224.86 Альбом 2.9 часть 1

Формат	Зона	Поз.	Обозначение	Наименование	Кол.	Примечание
				Документация		
А3			64.86.06.000 СБ	Сборочный чертеж		
				Сборочные единицы		
А4		1	64.86.04.100	Фланец	1	
				Детали		
А4		2	64.86.04.001	Стенка	2	
А4		3	64.86.04.002	Стенка	1	
А4		4	64.86.04.003	Стенка	1	

64.86.06.000

Изм.	Лист	№ докум.	Подпись	Дата	Колено	Лит.	Лист	Листов 1
Разраб.		Богданова						
Пров.		Зингалвис				ЛАТГИПРОПРОМ		
Н.контр.		Колмец						
Утв.								

Инв.№ подл. | Подпись и дата | Взам.инв.№ | Инв.№ дубл. | Подпись и дата

Копировал | Формат А4

Типовой проект 903-1-224.86 Альбом 2.9 часть 1

Формат	Зона	Поз.	Обозначение	Наименование	Кол.	Примечание
				Документация		
А3			64.86.07.000 СБ	Сборочный чертеж		
				Сборочные единицы		
А4		1	64.86.07.100	Патрубок	1	
А4		2	64.86.07.200	Колено	1	
А4		3	64.86.07.300	Короб	1	
А4		4	64.86.07.400	Колено	1	
А4		5	64.86.07.500	Короб	1	

64.86.07.000

Изм.	Лист	№ докум.	Подпись	Дата	Колено	Лит.	Лист	Листов 1
Разраб.		Богданова						
Пров.		Зингалвис				ЛАТГИПРОПРОМ		
Н.контр.		Колмец						
Утв.								

Инв.№ подл. | Подпись и дата | Взам.инв.№ | Инв.№ дубл. | Подпись и дата

Копировал | Формат А4

64.86.06.000СБ

Альбом 2.9 часть 1

Типовой проект 903-1-224.86

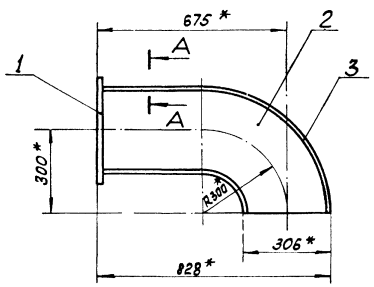

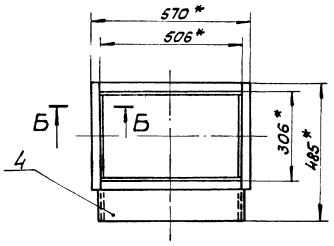

А—А
М 1:1

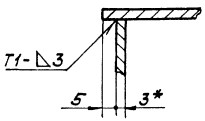

Б—Б
М1:1

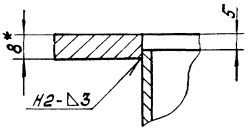

1 * Размеры для справок.

2 $\pm \frac{IT14}{2}$

3 Сварные швы по ГОСТ5264-80.

					64.86.06.000СБ			
Изм	Лист	№ докум.	Подп.	Дата	Колено	Лит	Масса	Масштаб
Разраб.		Богданова					36	1:10
Пров.		Зилгалвис				Лист	Листов 1	
Т. контр.						ЛАТГИПРОПРОМ		
Н. контр.		Колмец						
Утв.								

Инв. № подл. | Подп. и дата | Взам. инв. № | Инв. № дубл. | Подп. и дата

Копировал | Формат А3

64.86.07.000СБ

Альбом 2.9 часть 1

Типовой проект 903-1-224.86

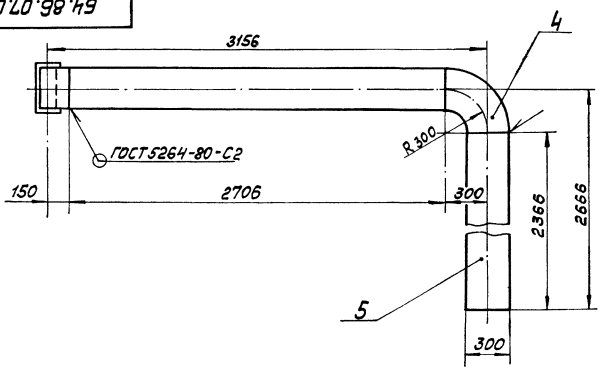

Вид А
М1:5

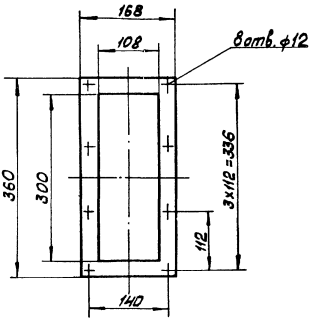

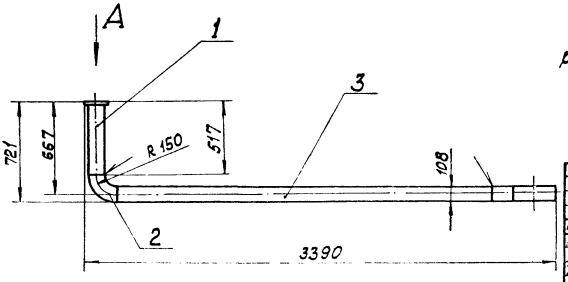

Размеры для справок.

					64.86.07.000СБ			
Изм	Лист	№ докум.	Подп.	Дата	Колено	Лит	Масса	Масштаб
Разраб.		Богданова					126,2	1:20
Пров.		Зилгалвис				Лист	Листов 1	
Т. контр.						ЛАТГИПРОПРОМ		
Н. контр.		Колмец						
Утв.								

Инв. № подл. | Подп. и дата | Взам. инв. № | Инв. № дубл. | Подп. и дата

Копировал | Формат А3

Типовой проект 903-1-224.86 Альбом 2.9 часть 1

Формат	Зона	Поз	Обозначение	Наименование	Кол	Примечание
				Документация		
А3			64.86.07.100 СБ	Сборочный чертеж		
				Детали		
Б4		1	64.86.07.101	Стенка		
				Лист 3 ГОСТ 19903-74 / ВСт3сп3ГОСТ16523-70	2	1,42 кг
Б4		2	64.86.07.102	Стенка		
				Лист 3 ГОСТ 19903-74 / ВСт3сп3ГОСТ16523-70		
				294-1,3 × 512 ± 0,875 мм	2	3,55 кг
Б4		3	64.86.07.103	Фланец		
				Лист 8 ГОСТ 19903-74 / ВСт3сп3ГОСТ14637-79	1	1,76 кг

Изм	Лист	№ докум.	Подпись	Дата
Разраб.		Богданова		
Пров		Зилгалвис		
Н контр		Колмец		
Утв				

64.86.07.100

Патрубок

Лит	Лист	Листов
		1

ЛАТГИПРОПРОМ

Копировал А4 формат А4

Типовой проект 903-1-224.86 Альбом 2.9 часть 1

Формат	Зона	Поз	Обозначение	Наименование	Кол	Примечание
				Документация		
А3			64.86.07.200 СБ	Сборочный чертеж		
				Детали		
Б4		1	64.86.07.201	Стенка		
				Лист 3 ГОСТ 19903-74 / ВСт3сп3ГОСТ16523-70	1	1,86 кг
Б4		2	64.86.07.202	Стенка		
				Лист 3 ГОСТ 19903-74 / ВСт3сп3ГОСТ16523-70	2	0,57 кг
Б4		3	64.86.07.203	Стенка		
				Лист 3 ГОСТ 19903-74 / ВСт3сп3ГОСТ16523-70	1	3,87 кг

Изм	Лист	№ докум.	Подпись	Дата
Разраб		Богданова		
Пров		Зилгалвис		
Н контр.		Колмец		
Утв				

64.86.07.200

Колено

Лит	Лист	Листов
		1

ЛАТГИПРОПРОМ

Копировал А4 формат А4

Типовой проект 903-1-224.86 Альбом 2.9 часть 1

64.86.07.100 СБ

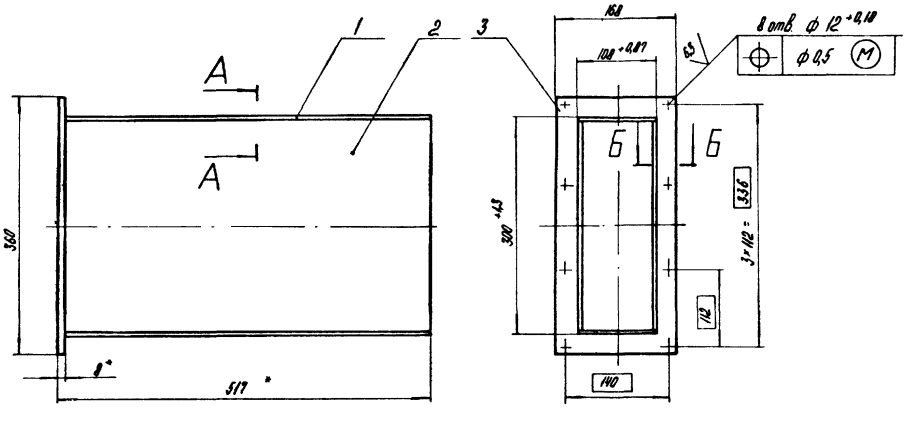

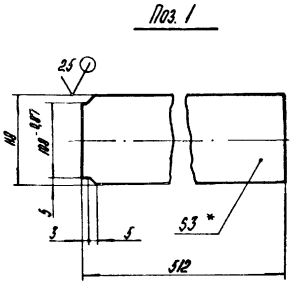

А-А
М1:1

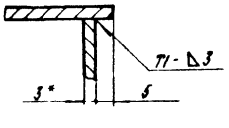

Б - Б
М1:1

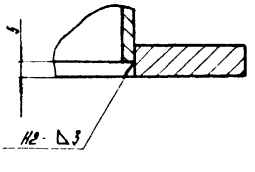

1. * Размеры для справок.
2. $\pm \frac{IT14}{2}$.
3. Обработка поверхностей реза деталей Б4 25/.
4. Сварные швы по ГОСТ 5264-80

Изм	Лист	№ докум	Подпись	Дата
Разраб		Богданова		
Пров		Зилгалвис		
Т контр				
Н контр		Колмец		
Утв				

64.86.07.100 СБ

Патрубок

Лит	Масса	Масштаб
	11,7	1:5

Лист	Листов 1

ЛАТГИПРОПРОМ

Копировал А4 формат А3

64.86.07.200 СБ

ТИПОВОЙ ПРОЕКТ 903-1-224.86 АЛЬБОМ 2,9 ЧАСТЬ 1

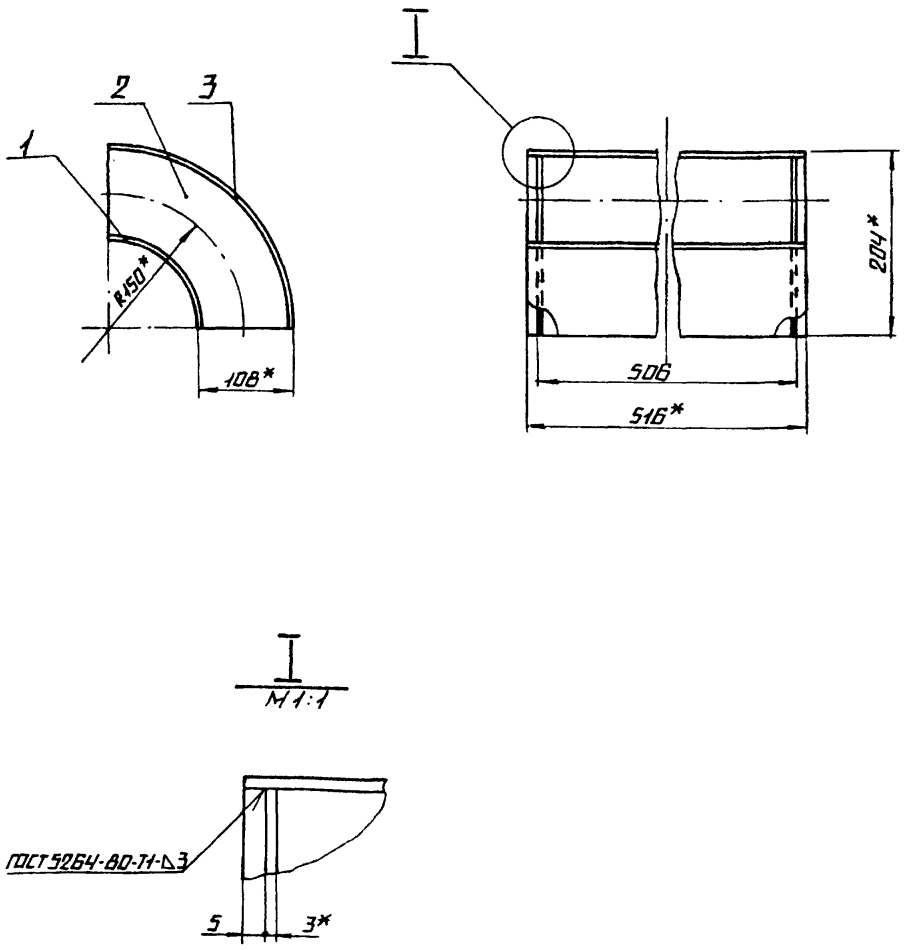

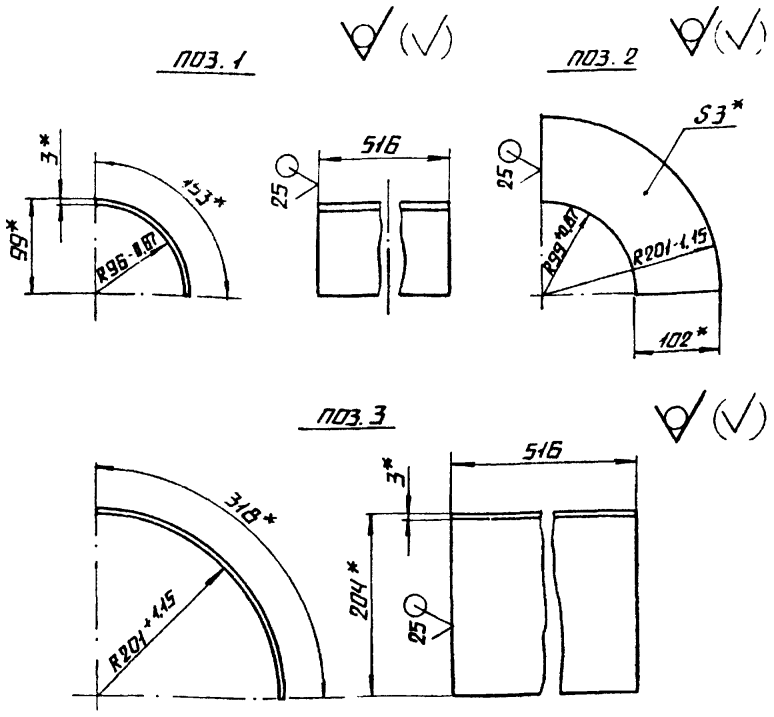

1. * РАЗМЕРЫ ДЛЯ СПРАВОК
2. $\pm \frac{IT14}{2}$.

					64.86.07.200 СБ			
ИЗМ.	ЛИСТ	№ ДОКУМ.	ПОДПИСЬ	ДАТА	КОЛЕНО	ЛИТ.	МАССА	МАСШТАБ
РАЗРАБ.		БОГДАНОВА					6,87	1:5
ПРОВ.		ЗИЛГАЛВИС				ЛИСТ	ЛИСТОВ 1	
Т. КОНТР.						ЛАТГИПРОПРОМ		
Н. КОНТР.		КОЛМЕЦ						
УТВ.								

КОПИРОВАЛ ФОРМАТ А3

64.86.07.300

ТИПОВОЙ ПРОЕКТ 903-1-224.86 АЛЬБОМ 2,9 ЧАСТЬ 1

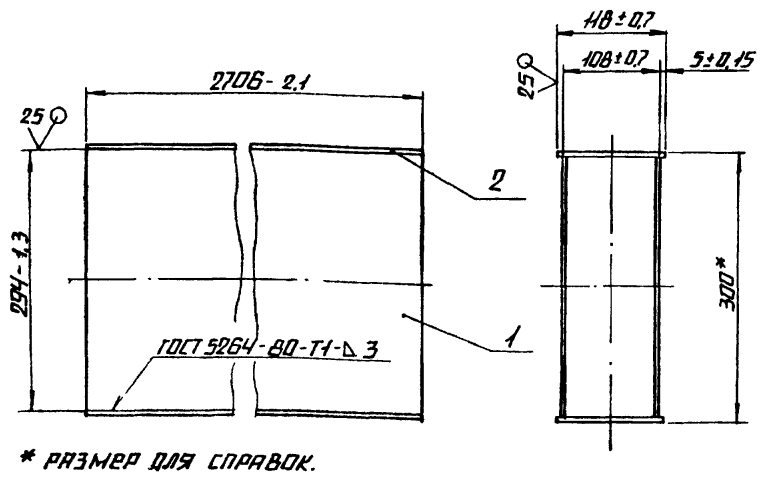

* РАЗМЕР ДЛЯ СПРАВОК.

ФОРМАТ	ЗОНА	ПОЗ.	ОБОЗНАЧЕНИЕ	НАИМЕНОВАНИЕ	КОЛ.	ПРИМЕЧАНИЕ
				ДЕТАЛИ		
Б4		1	64.86.07.301	СТЕНКА		
				ЛИСТ 3 ГОСТ 19903-74 / ВСТ3СП3ГОСТ16523-70	2	18,74 кг
Б4		2	64.86.07.302	СТЕНКА		
				ЛИСТ 3 ГОСТ 19903-74 / ВСТ3СП3ГОСТ16523-70	2	7,52 кг

					64.86.07.300			
ИЗМ.	ЛИСТ	№ ДОКУМ.	ПОДПИСЬ	ДАТА	КОРОБ	ЛИТ.	МАССА	МАСШТАБ
РАЗРАБ.		БОГДАНОВА					52,52	1:5
ПРОВ.		ЗИЛГАЛВИС				ЛИСТ	ЛИСТОВ 1	
Т. КОНТР.						ЛАТГИПРОПРОМ		
Н. КОНТР.		КОЛМЕЦ						
УТВ.								

КОПИРОВАЛ ФОРМАТ А4

ТИПОВОЙ ПРОЕКТ 903-1-224.86 АЛЬБОМ 2,9 ЧАСТЬ 1

ФОРМАТ	ЗОНА	ПОЗ.	ОБОЗНАЧЕНИЕ	НАИМЕНОВАНИЕ	КОЛ.	ПРИМЕЧАНИЕ
				ДОКУМЕНТАЦИЯ		
А3			64.86.07.400 СБ	СБОРОЧНЫЙ ЧЕРТЕЖ		
				ДЕТАЛИ		
Б4		1	64.86.07.401	СТЕНКА		
				ЛИСТ 3 ГОСТ 19903-74 / ВСТ3СП3ГОСТ16523-70	1	0,65 кг
Б4		2	64.86.07.402	СТЕНКА		
				ЛИСТ 3 ГОСТ 19903-74 / ВСТ3СП3ГОСТ16523-70	2	3,27 кг
Б4		3	64.86.07.403	СТЕНКА		
				ЛИСТ 3 ГОСТ 19903-74 / ВСТ3СП3ГОСТ16523-70	1	1,97 кг

					64.86.07.400			
ИЗМ.	ЛИСТ	№ ДОКУМ.	ПОДПИСЬ	ДАТА	КОЛЕНО	ЛИТ.	ЛИСТ	ЛИСТОВ
РАЗРАБ.		БОГДАНОВА						1
ПРОВ.		ЗИЛГАЛВИС				ЛАТГИПРОПРОМ		
Н. КОНТР.		КОЛМЕЦ						
УТВ.								

КОПИРОВАЛ ФОРМАТ А4

64.86.07.400СБ

Типовой проект 903-1-224.86 Альбом 2.9 часть 1

Инв.№ подл. | Подпись и дата | Взам. инв.№ | Инв.№ дубл. | Подпись и дата

Поз. 1

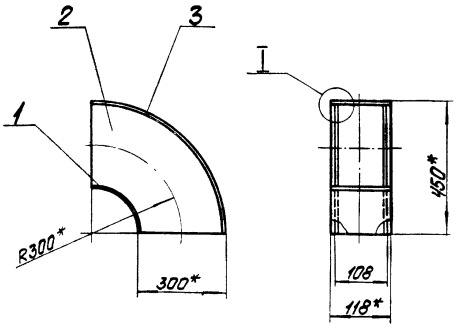

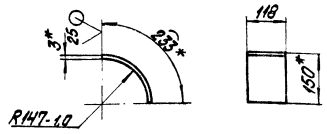

Поз. 2

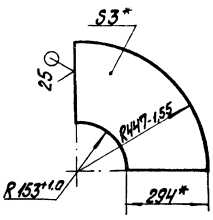

Поз. 3

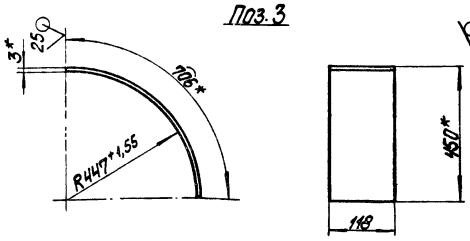

I
М 1:1

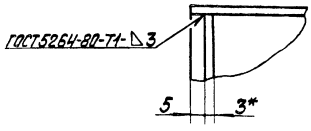

1.* Размеры для справок.

2. $\pm\frac{IT14}{2}$.

					64.86.07.400СБ			
Изм.	Лист	№ докум.	Подпись	Дата				
Разраб.		Богданова			Колено	Лит.	Масса	Масштаб
Пров.		Зиталенис					9,16	1:10
Т.контр.						Лист	Листов 1	
Н.контр.		Колпец				ЛАТГИПРОПРОМ		
Утв.								

Копировал | Формат А3

64.86.07.500

Типовой проект 903-1-224.86 Альбом 2.9 часть 1

Инв.№ подл. | Подпись и дата | Взам. инв.№ | Инв.№ дубл. | Подпись и дата

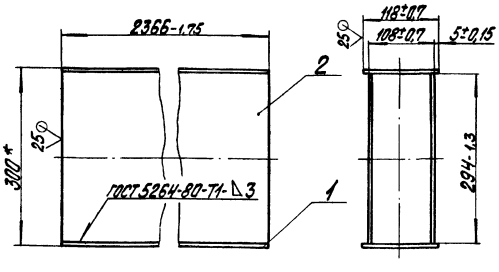

* Размер для справок.

Формат	Зона	Поз.	Обозначение	Наименование	Кол.	Примечание
				Детали		
А4		1	64.86.07.501	Стенка		
				лист 3 ГОСТ 19903-74 ВСт3сп3 ГОСТ 16523-70	2	6,58 кг
А4		2	64.86.07.502	Стенка		
				лист 3 ГОСТ 19903-74 ВСт3сп3 ГОСТ 16523-70	2	16,39 кг

					64.86.07.500			
Изм.	Лист	№ докум.	Подпись	Дата				
Разраб.		Богданова			Короб	Лит.	Масса	Масштаб
Пров.		Зиталенис					45,94	1:5
Т.контр.						Лист	Листов 1	
Н.контр.		Колпец				ЛАТГИПРОПРОМ		
Утв.								

Копировал | Формат А4

Типовой проект 903-1-224.86 Альбом 2.9 часть 1

Инв.№ подл. | Подпись и дата | Взам. инв.№ | Инв.№ дубл. | Подпись и дата

Формат	Зона	Поз.	Обозначение	Наименование	Кол.	Примечание
				Документация		
А4			64.86.08.000СБ	Сборочный чертеж		
				Детали		
Б4		1	64.86.08.001	Стойка		
				лист 10 ГОСТ 19903-74 ВСт3сп3 ГОСТ 14637-79	1	35 кг
Б4		2	64.86.08.002	Пластина		
				лист 10 ГОСТ 19903-74 ВСт3сп3 ГОСТ 14637-79		
				145±0,5×715±1,0 мм	2	8,14 кг
Б4		3	64.86.08.003	Плита		
				лист 10 ГОСТ 19903-74 ВСт3сп3 ГОСТ 14637-79		
				300±0,65×600±0,875 мм	1	14,13 кг

					64.86.08.000			
Изм.	Лист	№ докум.	Подпись	Дата				
Разраб.		Богданова			Опора	Лит.	Лист	Листов
Пров.		Зиталенис						1
Т.контр.						ЛАТГИПРОПРОМ		
Н.контр.		Колпец						
Утв.								

Копировал | Формат А4

Типовой проект 903-1-224.86 Альбом 2.9 часть 1

64.86.08.000 СБ

Поз. 1

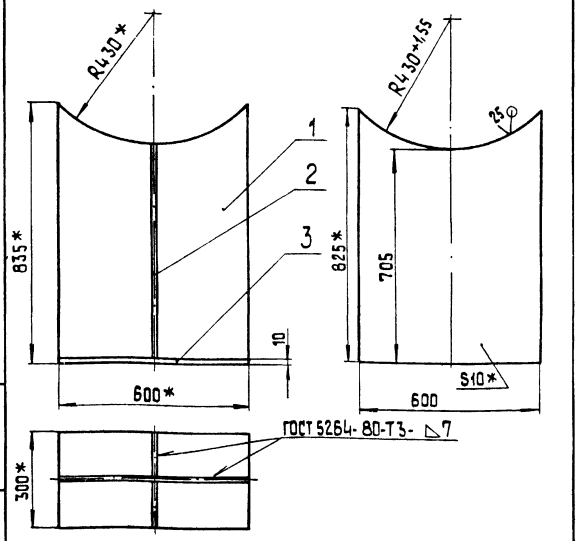

1.* Размеры для справок.
2. $\pm\frac{IT14}{2}$
3. Обработка поверхностей реза деталей Б4 $\sqrt{25}$.

Изм.	Лист	№ докум.	Подп.	Дата
Разраб.		Богданова		
Пров.		Зилгалвис		
Т.контр.				
Н.контр.		Колмец		
Утв.				

64.86.08.000 СБ

Опора

Лит.	Масса	Масштаб
	65,5	1:10
Лист	Листов 1	

ЛАТГИПРОПРОМ

Копировал

Формат А4

Формат	Зона	Поз.	Обозначение	Наименование	Кол.	Примечание
				Документация		
А4			64.86.09.000 СБ	Сборочный чертеж		
				Детали		
Б4		1	64.86.09.001	Распорка		
				Швеллер 10 ГОСТ 8240-72 / Вст3сп3 ГОСТ 535-79	1	6,43 кг
Б4		2	64.86.09.002	Кронштейн		
				Швеллер 10 ГОСТ 8240-72 / Вст3сп3 ГОСТ 535-79		
				L = 700 ± 1,0 мм	1	6,02 кг

Инв.№ подл. | Подпись и дата | Взам.инв.№ | Инв.№ дубл. | Подп. и дата

64.86.09.000

Опора

Лит.	Лист	Листов
	1	1

ЛАТГИПРОПРОМ

Копировал

Формат А4

Типовой проект 903-1-224.86 Альбом 2.9 часть 1

64.86.09.000 СБ

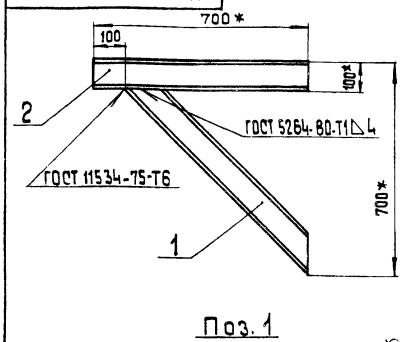

Поз. 1

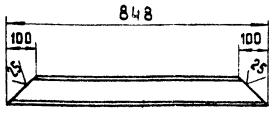

1.* Размеры для справок.
2. $\pm\frac{IT14}{2}$.
3. Обработка поверхностей реза деталей Б4 $\sqrt{25}$.

Изм.	Лист	№ докум.	Подпись	Дата
Разраб.		Богданова		
Пров.		Зилгалвис		
Т.контр.				
Н.контр.		Колмец		
Утв.				

64.86.09.000 СБ

Опора

Лит.	Масса	Масштаб
	12,45	1:10
Лист	Листов 1	

ЛАТГИПРОПРОМ

Копировал

Формат А4

Типовой проект 903-1-224.86 Альбом 2.9 часть 1

Формат	Зона	Поз.	Обозначение	Наименование	Кол.	Примечание
				Документация		
А4			64.86.10.000 СБ	Сборочный чертеж		
				Детали		
Б4		1	64.86.10.001	Косынка		
				Лист 10 ГОСТ 19903-74 / Вст3сп3 ГОСТ 14637-79	2	2,3 кг
Б4		2	64.86.10.002	Стойка		
				Лист 10 ГОСТ 19903-74 / Вст3сп3 ГОСТ 14637-79		
				300±0,65 × 300±0,65 мм	1	7,07 кг
Б4		3	64.86.10.003	Плита		
				Лист 10 ГОСТ 19903-74 / Вст3сп3 ГОСТ 14637-79		
				220±0,575 × 300±0,65 мм	1	5,19 кг

Инв.№ подл. | Подпись и дата | Взам.инв.№ | Инв.№ дубл. | Подп. и дата

64.86.10.000

Лапа

Лит.	Лист	Листов
	1	1

ЛАТГИПРОПРОМ

Копировал

Формат А4

Типовой проект 903-1-224.86 Альбом 2.9 часть 1

64.86.10.000 СБ

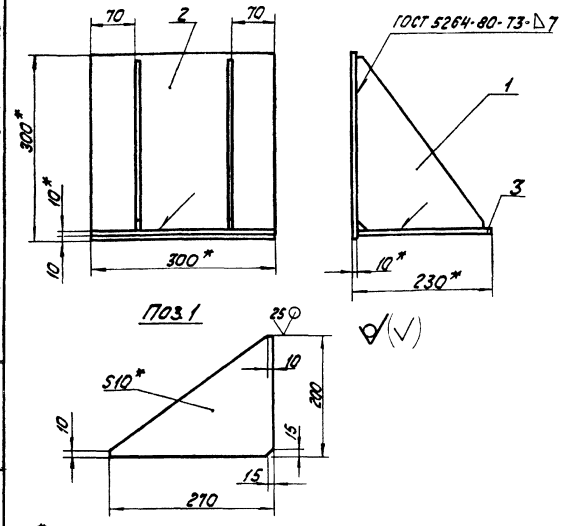

1. * Размеры для справок.
2. ± IT14/2.
3. Обработка поверхностей реза деталей БЧ 25.

Изм.	Лист	№ докум.	Подпись	Дата	64.86.10.000 СБ			
Разраб.		Богданова			Лапа	Лит	Масса	Масштаб
Пров.		Зилгалвис					16,9	1:5
Т.контр.						Лист	Листов 1	
Н.контр.		Колмец				ЛАТГИПРОПРОМ		
Утв.								

Копировал — формат А4

Типовой проект 903-1-224.86 Альбом 2.9 часть 1

Формат	Зона	Поз.	Обозначение	Наименование	Кол.	Примечание
				Документация		
А3			65.118.01.000 СБ	Сборочный чертеж		
				Сборочные единицы		
А4		1	65.118.01.100	Переход	1	
А4		2	65.118.01.200	Колено	1	

Изм.	Лист	№ докум.	Подпись	Дата	65.118.01.000			
Разраб.		Михайлова			Колено	Лит	Лист	Листов 1
Пров.		Зилгалвис				ЛАТГИПРОПРОМ		
Н.контр.		Колмец						
Утв.								

Копировал — формат А4

Типовой проект 903-1-224.86 Альбом 2.9 часть 1

65.118.01.000 СБ

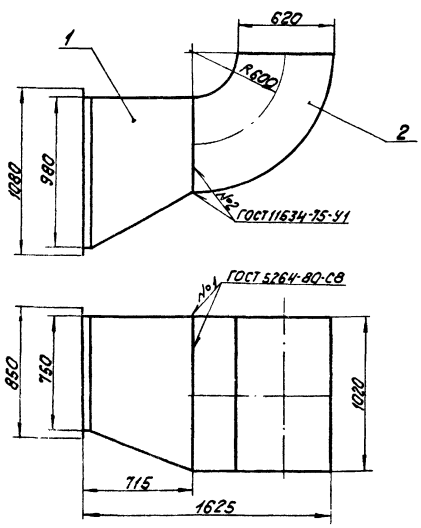

Размеры для справок.

Изм.	Лист	№ докум.	Подпись	Дата	65.118.01.000 СБ			
Разраб.		Михайлова			Колено	Лит	Масса	Масштаб
Пров.		Зилгалвис					251,5	1:20
Т.контр.						Лист	Листов 1	
Н.контр.		Колмец				ЛАТГИПРОПРОМ		
Утв.								

Копировал — формат А4

Типовой проект 903-1-224.86 Альбом 2.9 часть 1

Формат	Зона	Поз.	Обозначение	Наименование	Кол.	Примечание
				Документация		
А3			65.118.01.100 СБ	Сборочный чертеж		
				Детали		
А4		1	65.118.01.101	Стенка	1	
А4		2	65.118.01.102	Стенка	1	
А4		3	65.118.01.103	Стенка	1	
А4		4	65.118.01.104	Стенка	1	
Б4		5	65.118.01.105	Полка		
				Уголок Б-50×50×5 ГОСТ 8509-72 / ВСт3Сп3 ГОСТ 535-79		
				L = 980-2,3 мм	2	3,7 кг
Б4		6	65.118.01.106	Полка		
				Уголок Б-50×50×5 ГОСТ 8509-72 / ВСт3Сп3 ГОСТ 535-79		
				L = 850±1 мм	2	3,21 кг
				Материалы		
		7		Полоса Б×50 ГОСТ 103-76 / ВСт3Сп3 ГОСТ 535-79	3,3	м

Изм.	Лист	№ докум.	Подпись	Дата	65.118.01.100			
Разраб.		Михайлова			Переход	Лит	Лист	Листов 1
Пров.		Зилгалвис				ЛАТГИПРОПРОМ		
Н.контр.		Колмец						
Утв.								

Копировал — формат А4

65.118.01.100 СБ

Альбом 29 часть I

Типовой проект 903-1-224.86

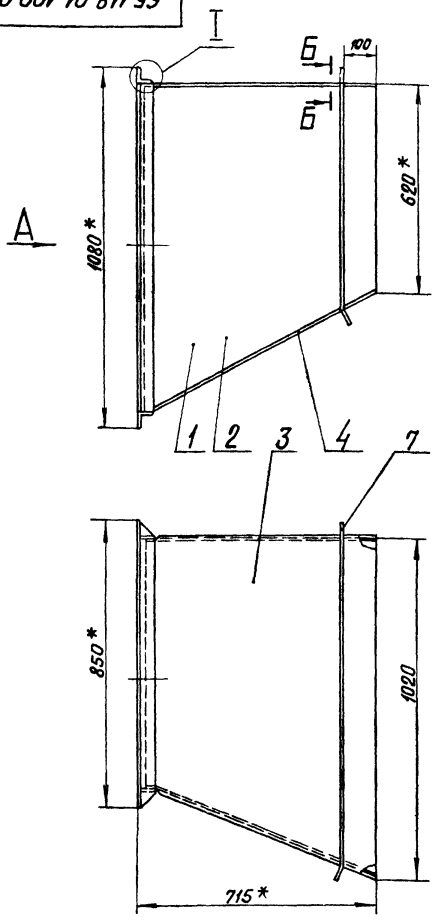

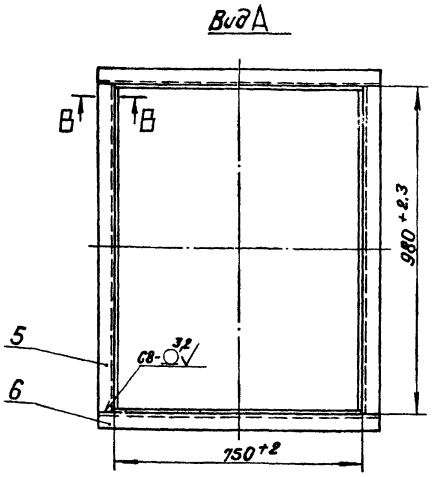

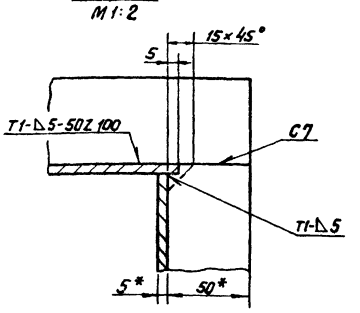

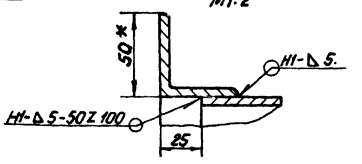

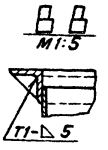

1. *Размеры для справок
2. $\pm \frac{IT14}{2}$.
3. Обработка поверхностей реза деталей Б4 $\overset{25}{\nabla}$.
4. Сварные швы по ГОСТ 5264-80.

				65.118.01.100 СБ				
Изм.	Лист	№ докум.	Подпись	Дата	Переход	Лит.	Масса	Масштаб
Разраб.		Михайлова					116,5	1:10
Пров.		Зилгалвис				Лист	Листов 1	
Т. контр.						ЛАТГИПРОПРОМ		
Н. контр.		Колмец						
Утв.								

Копировал

Формат А3

Альбом 29 часть I

Типовой проект 903-1-224.86

65.118.01.101

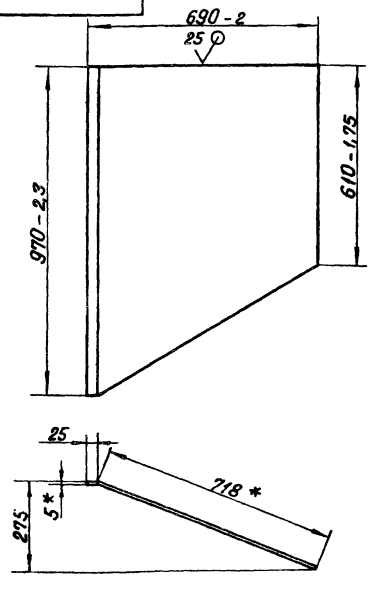

1. * Размеры для справок.
2. $\pm \frac{IT14}{2}$.

				65.118.01.101				
Изм.	Лист	№ докум.	Подпись	Дата	Стенка	Лит.	Масса	Масштаб
Разраб.		Михайлова					23,22	1:10
Пров.		Зилгалвис				Лист	Листов 1	
Т. контр.						ЛАТГИПРОПРОМ		
Н. контр.		Колмец			Лист 5 ГОСТ 19903-74 Ст3сп3 ГОСТ 14637-79			
Утв.								

Копировал

Формат А4

Альбом 29 часть I

Типовой проект 903-1-224.86

65.118.01.102

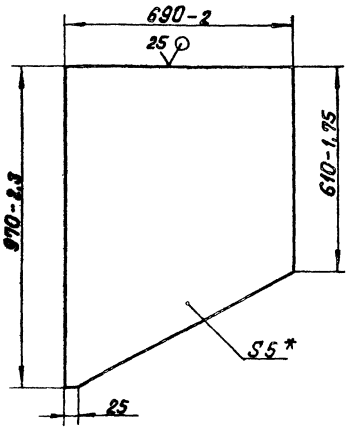

1. * Размер для справок.
2. $\pm \frac{IT14}{2}$.

				65.118.01.102				
Изм.	Лист	№ докум.	Подпись	Дата	Стенка	Лит.	Масса	Масштаб
Разраб.		Михайлова					21,58	1:10
Пров.		Зилгалвис				Лист	Листов 1	
Т. контр.						ЛАТГИПРОПРОМ		
Н. контр.		Колмец			Лист 5 ГОСТ 19903-74 Ст3сп3 ГОСТ 14637-79			
Утв.								

Копировал

Формат А4

Альбом 2.9 часть 1

Типовой проект 903-1-224.86

65.118.01.103

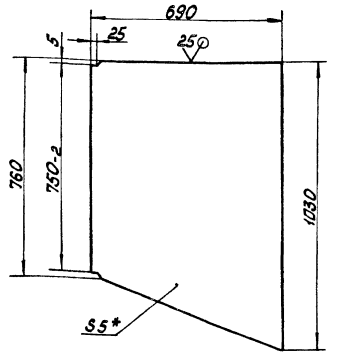

1 * Размер для справок.
2. $\pm \frac{IT14}{2}$.

Изм.	Лист	№ докум.	Подп.	Дата	Стенка	Лит	Масса	Масштаб
Разраб.		Михайлова					24,1	1:10
Пров.		Зилгалвис				Лист	Листов 1	
Т.контр.								
Н.контр.		Колмец			Лист 5 ГОСТ 19903-74 / 8Ст3сп3 ГОСТ 14637-79	ЛАТГИПРОПРОМ		
Утв.								

Копировал Формат А4

Альбом 2.9 часть 1

Типовой проект 903-1-224.86

65.118.01.104

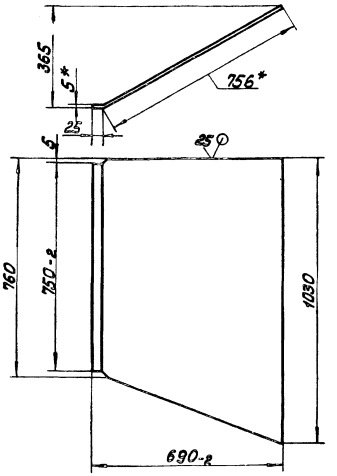

1. * Размеры для справок.
2 $\pm \frac{IT14}{2}$

Изм.	Лист	№ докум.	Подп.	Дата	Стенка	Лит	Масса	Масштаб
Разраб.		Михайлова					27,3	1:10
Пров.		Зилгалвис				Лист	Листов 1	
Т.контр.								
Н.контр.		Колмец			Лист 5 ГОСТ 19903-74 / 8Ст3сп3 ГОСТ 14637-79	ЛАТГИПРОПРОМ		
Утв.								

Копировал Формат А4

Альбом 2.9 часть 1

Типовой проект 903-1-224.86

Форм.	Зона	Поз.	Обозначение	Наименование	Кол.	Примечание
				Документация		
А3			65.118.01.200 СБ	Сборочный чертёж		
				Детали		
А4		1	65.118.01.201	Стенка	1	
А4		2	65.118.01.202	Стенка	1	
Б4		3	65.118.01.203	Боковина		
				Лист 5 ГОСТ 19903-74 / 8Ст3сп3 ГОСТ 14637-79	2	22,57 кг
				Материалы		
		4		Полоса 5х50 ГОСТ 103-76 / 8Ст3сп3 ГОСТ 535-79	7	м

Изм.	Лист	№ докум.	Подп.	Дата	Колено	Лит	Лист	Листов
Разраб.		Михайлова						1
Пров.		Зилгалвис				ЛАТГИПРОПРОМ		
Н.контр.		Колмец						
Утв.								

Копировал Формат А4

Альбом 2.9 часть 1

Типовой проект 903-1-224.86

Форм.	Зона	Поз.	Обозначение	Наименование	Кол.	Примечание
				Документация		
А4			65.118.02.000 СБ	Сборочный чертёж		
				Сборочные единицы		
А4		1	65.118.02.100	Короб	1	
А4		2	65.118.02.200	Колено	1	
А4		3	65.118.02.300	Переход	1	

Изм.	Лист	№ докум.	Подп.	Дата	Колено	Лит	Лист	Листов
Разраб.		Михайлова						1
Пров.		Зилгалвис				ЛАТГИПРОПРОМ		
Н.контр.		Колмец						
Утв.								

Копировал Формат А4

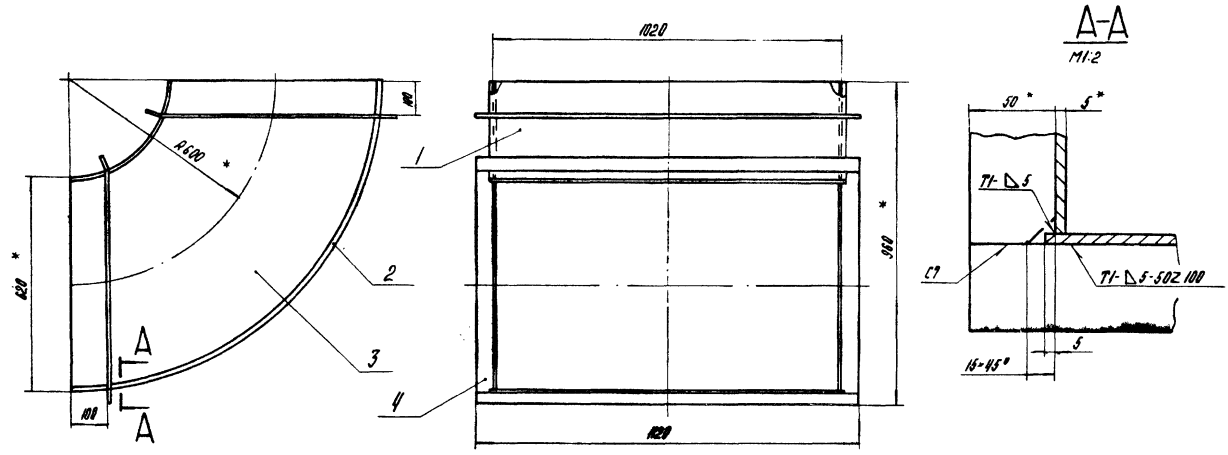

Поз. 3

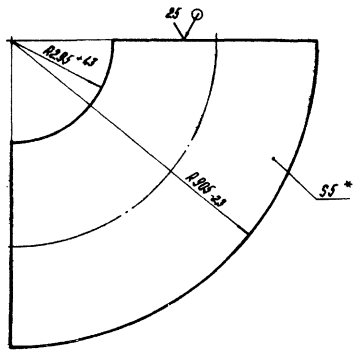

1. * Размеры для справок.
2. $\pm \frac{IT14}{2}$.
3. Сварные швы по ГОСТ 5264-80.

				65.118.01.200 СБ		
Изм.	Лист	№ докум.	Подпись	Дата	Колено	Лит.	Масса	Масштаб
Разраб.		Михайлова					135	1:10
Пров.		Зингалевич				Лист	Листов 1
Т. контр.						
Н. контр.		Колпец			ЛАТГИПРОПРОМ
Утв.					

Копировал А4 — Формат А3

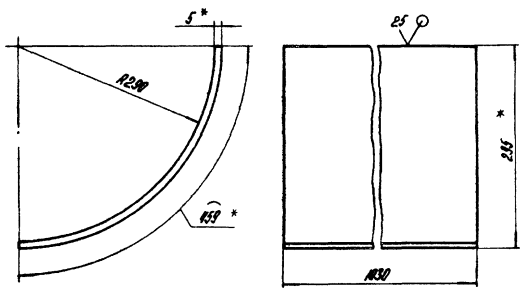

1. * Размеры для справок.
2. $\pm \frac{IT14}{2}$.

				65.118.01.201		
Изм.	Лист	№ докум.	Подпись	Дата	Стенка	Лит.	Масса	Масштаб
Разраб.		Михайлова					18,56	1:5
Пров.		Зингалевич				Лист	Листов 1
Т. контр.						
Н. контр.		Колпец			Лист 5 ГОСТ 19903-74 Вст.3 сп.3 ГОСТ 10922-90	ЛАТГИПРОПРОМ
Утв.					

Копировал — Формат А4

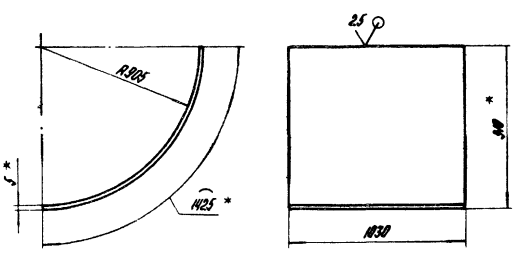

1. * Размеры для справок.
2. $\pm \frac{IT14}{2}$.

				65.118.01.202		
Изм.	Лист	№ докум.	Подпись	Дата	Стенка	Лит.	Масса	Масштаб
Разраб.		Михайлова					57,61	1:20
Пров.		Зингалевич				Лист	Листов 1
Т. контр.						
Н. контр.		Колпец			Лист 5 ГОСТ 19903-74 А1т.3 сп.3 ГОСТ 10922-90	ЛАТГИПРОПРОМ
Утв.					

Копировал — Формат А4

Типовой проект 903-1-224.86 Альбом 29 часть 1

65.118.02.000 СБ

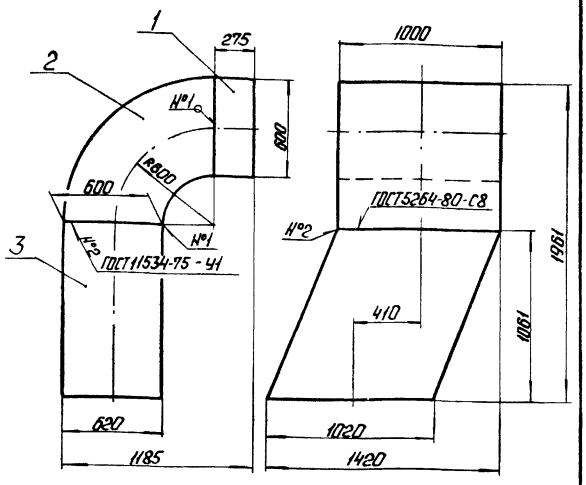

* Размеры для справок.

Изм.	Лист	№ докум.	Подп.	Дата	65.118.02.000 СБ			
Разраб.		Михайлова			Колено	Лит.	Масса	Масштаб
Пров.		Зилгалвис					325	1:20
Т.контр.						Лист	Листов 1	
Н.контр.		Колмеи				ЛАТГИПРОПРОМ		
Утв.								

Копировал: Ф.Щ5- Формат А4

Типовой проект 903-1-224.86 Альбом 29 часть 1

Формат	Зона	Поз.	Обозначение	Наименование	Кол.	Примечание
				Документация		
А4			65.118.02.100 СБ	Сборочный чертеж		
				Детали		
Б4		1	65.118.02.101	Стенка		
				Лист 5 ГОСТ 19903-74 / ВСт3сп3 ГОСТ 14637-79		
				590-1,75 × 275-1,3 мм	2	6,37 кг
Б4		2	65.118.02.102	Стенка		
				Лист 5 ГОСТ 19903-74 / ВСт3сп3 ГОСТ 14637-79		
				1010 ± 1,3 × 275-1,3 мм	2	10,91 кг
				Материалы		
		3		Полоса 5×50 ГОСТ 103-76 / ВСт3сп3 ГОСТ 535-79	3,4	м

Изм.	Лист	№ докум.	Подп.	Дата	65.118.02.100			
Разраб.		Михайлова			Короб	Лит.	Лист	Листов 1
Пров.		Зилгалвис				ЛАТГИПРОПРОМ		
Н.контр.		Колмеи						
Утв.								

Копировал: Ф.Щ5- Формат А4

Типовой проект 903-1-224.86 Альбом 29 часть 1

65.118.02.100 СБ

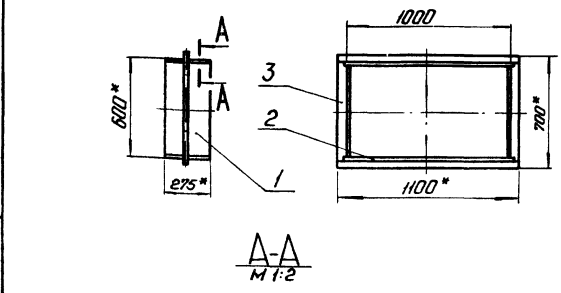

А-А
М 1:2

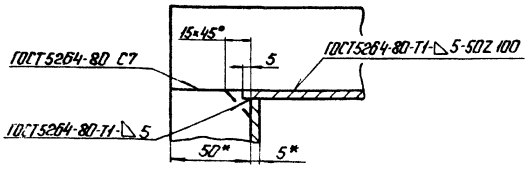

1. *Размеры для справок.
2. $\pm \frac{IT14}{2}$.
3. Обработка поверхностей реза деталей Б4 $^{25}\surd$.

Изм.	Лист	№ докум.	Подп.	Дата	65.118.02.100 СБ			
Разраб.		Михайлова			Короб	Лит.	Масса	Масштаб
Пров.		Зилгалвис					41,23	1:20
Т.контр.						Лист	Листов 1	
Н.контр.		Колмеи				ЛАТГИПРОПРОМ		
Утв.								

Копировал: Ф.Щ5- Формат А4

Типовой проект 903-1-224.86 Альбом 29 часть 1

Формат	Зона	Поз.	Обозначение	Наименование	Кол.	Примечание
				Документация		
А3			65.118.02.200 СБ	Сборочный чертеж		
				Детали		
А4		1	65.118.02.201	Стенка	1	
А4		2	65.118.02.202	Стенка	1	
Б4		3	65.118.02.203	Боковина		
				Лист 5 ГОСТ 19903-74 / ВСт3сп3 ГОСТ 14637-79	2	21,83 кг
				Материалы		
		4		Полоса 5×50 ГОСТ 103-76 / ВСт3сп3 ГОСТ 535-79	6,8	м

Изм.	Лист	№ докум.	Подп.	Дата	65.118.02.200			
Разраб.		Михайлова			Колено	Лит.	Лист	Листов 1
Пров.		Зилгалвис				ЛАТГИПРОПРОМ		
Н.контр.		Колмеи						
Утв.								

Копировал: Ф.Щ5- Формат А4

65.118.02.200 СБ

Типовой проект 903-1-224.86 Альбом 2.9 часть 1

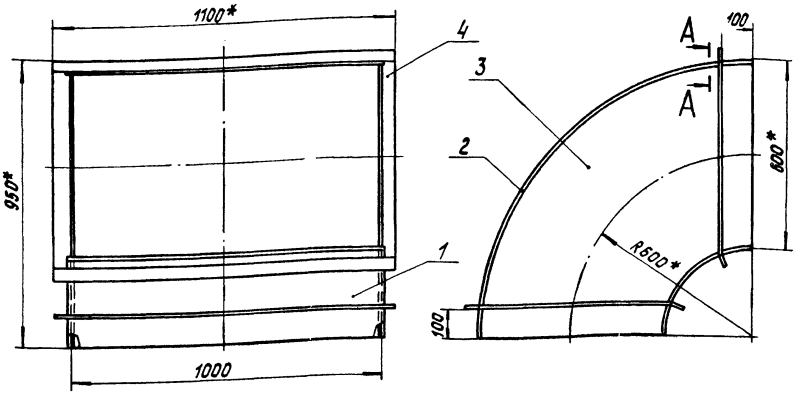

А-А
М1:2

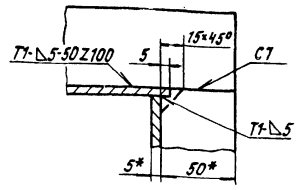

Поз.3

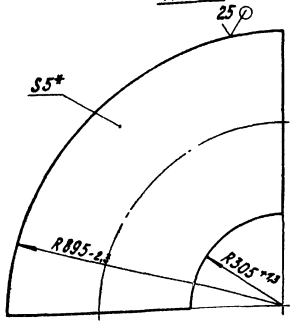

1.*Размеры для справок.
2. $\pm \frac{IT14}{2}$.
3. Сварные швы по ГОСТ 5264-80.

					65.118.02.200 СБ		
Изм.	Лист	№ докум.	Подпись	Дата			
Разраб.		Михайлова			Колено	Лит.	Масса 131,72	Масштаб 1:10
Пров.		Зилгалвис				Лист	Листов 1
Т.контр.							
Н.контр.		Колмец				ЛАТГИПРОПРОМ	
Утв.							

Копировал

Формат А3

Инв.№подл. | Подпись и дата | Взам.инв.№ | Инв.№дубл. | Подпись и дата

65.118.02.201

Типовой проект 903-1-224.86 Альбом 2.9 часть 1

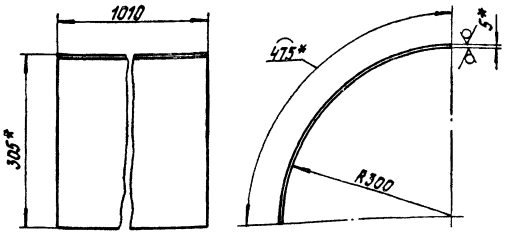

1.*Размеры для справок.
2. $\pm \frac{IT14}{2}$.

					65.118.02.201		
Изм.	Лист	№ докум.	Подпись	Дата			
Разраб.		Михайлова			Стенка	Лит.	Масса 18,83	Масштаб 1:5
Пров.		Зилгалвис				Лист	Листов 1
Т.контр.							
Н.контр.		Колмец			5 ГОСТ 19903-74	ЛАТГИПРОПРОМ	
Утв.					Лист Вст3сп3 ГОСТ 14637-79		

Копировал

Формат А4

Инв.№подл. | Подпись и дата | Взам.инв.№ | Инв.№дубл. | Подпись и дата

65.118.02.202

Типовой проект 903-1-224.86 Альбом 2.9 часть 1

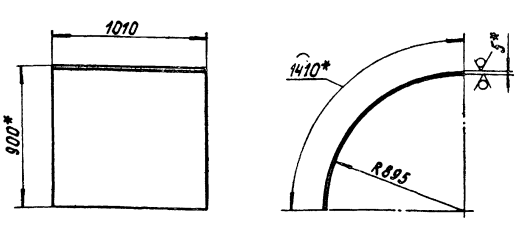

1.*Размеры для справок.
2. $\pm \frac{IT14}{2}$.

					65.118.02.202		
Изм.	Лист	№ докум.	Подпись	Дата			
Разраб.		Михайлова			Стенка	Лит.	Масса 55,9	Масштаб 1:20
Пров.		Зилгалвис				Лист	Листов 1
Т.контр.							
Н.контр.		Колмец			5 ГОСТ 19903-74	ЛАТГИПРОПРОМ	
Утв.					Лист Вст3сп3 ГОСТ 14637-79		

Копировал

Формат А4

Инв.№подл. | Подпись и дата | Взам.инв.№ | Инв.№дубл. | Подпись и дата

Типовой проект 903-1-224.86 Альбом 2.9 Часть 1

Формат	Зона	Поз.	Обозначение	Наименование	Кол.	Примечание
				Документация		
А3			65.118.02.300 СБ	Сборочный чертеж		
				Детали		
А4		1	65.118.02.301	Стенка	1	
		2	-01	Стенка	1	
Б4		3	65.118.02.302	Стенка		
				Лист $\frac{5\ ГОСТ\ 19903-74}{Вст3сп3\ ГОСТ\ 14637-79}$	2	42,48 кг
				Материалы		
		4		Полоса $\frac{5\times 50\ ГОСТ\ 103-76}{Вст3сп3\ ГОСТ\ 535-79}$	6,9	м

Изм.	Лист	№ докум.	Подп.	Дата
Разраб.		Михайлова		
Пров.		Зингалевич		
Н. контр.		Колмец		
Утв.				

65.118.02.300

Переход

Лит. | Лист | Листов 1

ЛАТГИПРОПРОМ

Копировал | Формат А4

Инв. № подл. | Подпись и дата | Взам. инв. № | Инв. № дубл. | Подпись и дата

65.118.02.301

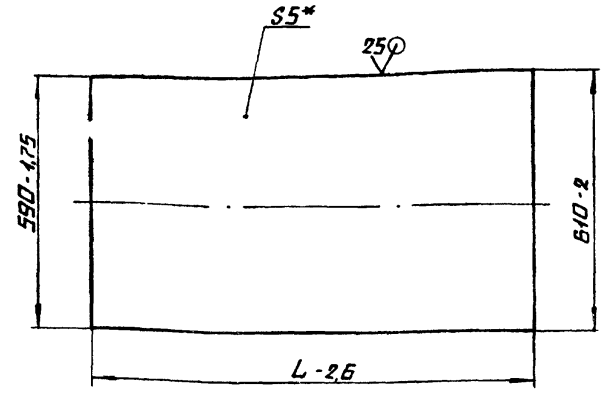

Обозначение	L, мм	Масса, кг
65.118.02.301	1141	26,87
-01	1134	26,71

* Размер для справок.

Изм.	Лист	№ докум.	Подп.	Дата
Разраб.		Михайлова		
Пров.		Зингалевич		
Т. контр.				
Н. контр.		Колмец		
Утв.				

65.118.02.301

Стенка

Лит. | Масса | Масштаб
См. табл. | —

Лист | Листов 1

$\frac{5\ ГОСТ\ 19903-74}{Вст3сп3\ ГОСТ\ 14637-79}$

ЛАТГИПРОПРОМ

Копировал | Формат А4

Типовой проект 903-1-224.86 Альбом 2.9 Часть 1

65.118.02.300СБ

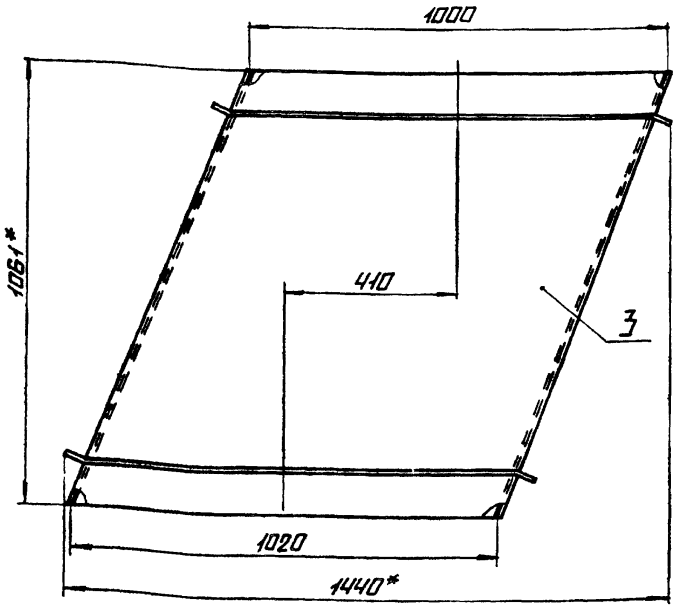

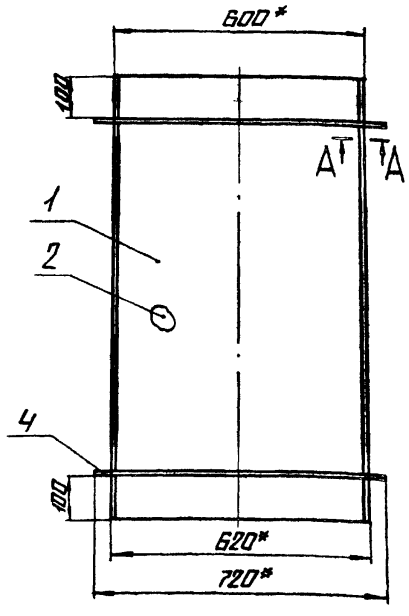

А А
М1:2

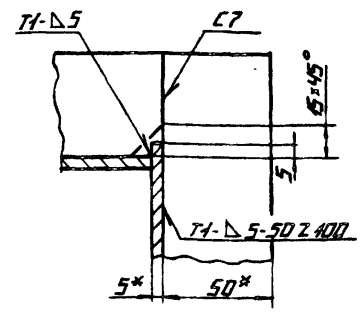

Поз. 3
М1:20

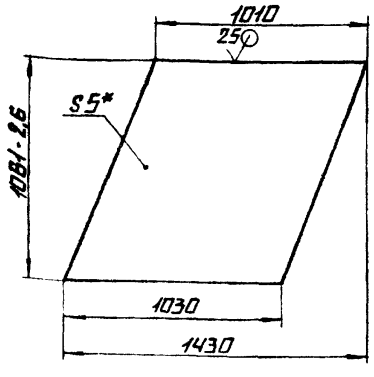

1. * Размеры для справок.
2. ± $\frac{IT14}{2}$.
3. Сварные швы по ГОСТ 5264-80.

Изм.	Лист	№ докум.	Подп.	Дата
Разраб.		Михайлова		
Пров.		Зингалевич		
Т. контр.				
Н. контр.		Колмец		
Утв.				

65.118.02.300СБ

Переход

Лит. | Масса | Масштаб
152 | 1:10

Лист | Листов 1

ЛАТГИПРОПРОМ

Копировал | Формат А3

Инв. № подл. | Подпись и дата | Взам. инв. № | Инв. № дубл. | Подпись и дата

Типовой проект 903-1-224.86 Альбом 2.9 часть 1

Формат	Зона	Поз.	Обозначение	Наименование	Кол.	Примечание
				Документация		
А3			65.118.03.000СБ	Сборочный чертеж		
				Сборочные единицы		
А4		1	65.118.03.100	Переход	1	
А4		2	65.118.03.200	Переход	1	
А4		3	65.118.03.300	Короб	1	
А4		4	65.118.03.400	Колено	1	
А4		5	65.118.03.500	Короб	1	

Инв. № подл. | Подпись и дата | Взам. инв. № | Инв. № дубл. | Подпись и дата

Изм.	Лист	№ докум.	Подпись	Дата
Разраб.		Михайлова		
Пров.		Зингалвис		
Н. контр.		Колмец		
Утв.				

65.118.03.000

Колено

Лит.	Лист	Листов
		1

ЛАТГИПРОПРОМ

Копировал

Формат А4

Типовой проект 903-1-224.86 Альбом 2.9 часть 1

Формат	Зона	Поз.	Обозначение	Наименование	Кол.	Примечание
				Документация		
А3			65.118.03.100СБ	Сборочный чертеж		
				Детали		
А4		1	65.118.03.101	Стенка	1	
Б4		2	65.118.03.102	Стенка		
				Лист 5 ГОСТ 19903-74 / ВСт3сп3 ГОСТ 14637-79		
				695-2х1830±1,85 мм	1	49,92 кг
Б4		3	65.118.03.103	Стенка		
				Лист 5 ГОСТ 19903-74 / ВСт3сп3 ГОСТ 14637-79		
				200-1,15х1830±1,85 мм	1	14,37 кг
Б4		4	65.118.03.104	Стенка		
				Лист 5 ГОСТ 19903-74 / ВСт3сп3 ГОСТ 14637-79		
				1060-2,6х695-2 мм	2	28,92 кг
Б4		5	65.118.03.105	Полка		
				Уголок Б50х50х5 ГОСТ 8509-72 / ВСт3сп3 ГОСТ 535-79		
				L=1070±1,3 мм	2	4,04 кг
Б4		6	65.118.03.106	Полка		
				Уголок Б50х50х5 ГОСТ 8509-72 / ВСт3сп3 ГОСТ 535-79		
				L=1820-3,7 мм	2	6,87 кг

Инв. № подл. | Подпись и дата | Взам. инв. № | Инв. № дубл. | Подпись и дата

Изм.	Лист	№ докум.	Подпись	Дата
Разраб.		Михайлова		
Пров.		Зингалвис		
Н. контр.		Колмец		
Утв.				

65.118.03.100

Переход

Лит.	Лист	Листов
	1	2

ЛАТГИПРОПРОМ

Копировал

Формат А4

Типовой проект 903-1-224.86 Альбом 2.9 часть 1

Формат	Зона	Поз.	Обозначение	Наименование	Кол.	Примечание
				Материалы		
		7		Полоса 5х50 ГОСТ 103-76 / ВСт3сп3 ГОСТ 535-79	7	м

Инв. № подл. | Подпись и дата | Взам. инв. № | Инв. № дубл. | Подпись и дата

Изм.	Лист	№ докум.	Подпись	Дата

65.118.03.100

Лист 2

Копировал

Формат А4

65.118.03.101

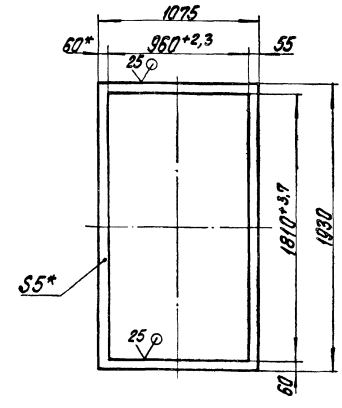

1. * Размер для справок.
2. $\pm\frac{IT14}{2}$.

Типовой проект 903-1-224.86 Альбом 2.9 часть 1

Инв. № подл. | Подпись и дата | Взам. инв. № | Инв. № дубл. | Подпись и дата

Изм.	Лист	№ докум.	Подпись	Дата
Разраб.		Михайлова		
Пров.		Зингалвис		
Т. контр.				
Н. контр.		Колмец		
Утв.				

65.118.03.101

Стенка

Лит.	Масса	Масштаб
	13,24	1:20

Лист | Листов 1

Лист 5 ГОСТ 19903-74 / ВСт3сп3 ГОСТ 14637-79

ЛАТГИПРОПРОМ

Копировал

Формат А4

65.118.03.000 СБ

Типовой проект 903-1-224.86 Альбом 29 часть 1

Инв.№ подл. | Подп. и дата | Взам. инв.№ | Инв.№ дубл. | Подп. и дата

Вид А

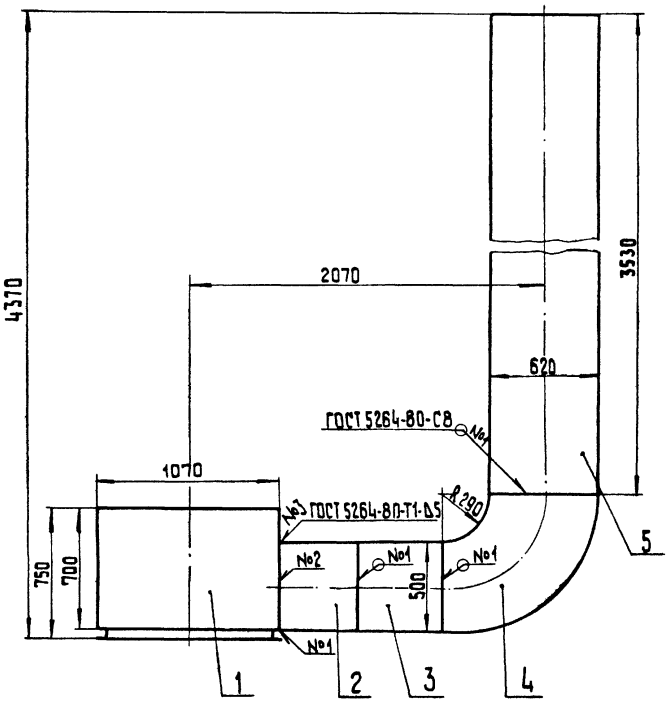

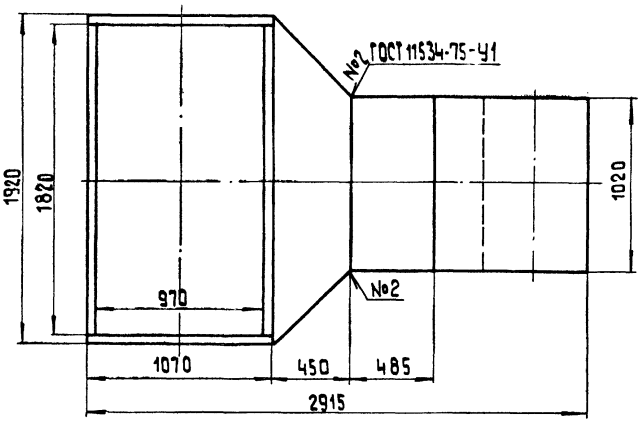

Размеры для справок.

						65.118.03.000 СБ		
Изм.	Лист	№ докум.	Подп.	Дата	Колено	Лит.	Масса	Масштаб
Разраб.		Михайлова					946	1:20
Пров.		Зилгалвис				Лист	Листов 1	
Т. контр.						ЛАТГИПРОПРОМ		
Н. контр.		Колмец						
Утв.								

Копировал | Формат А3

65.118.03.100 СБ

Типовой проект 903-1-224.86 Альбом 29 часть 1

Инв.№ подл. | Подп. и дата | Взам. инв.№ | Инв.№ дубл. | Подп. и дата

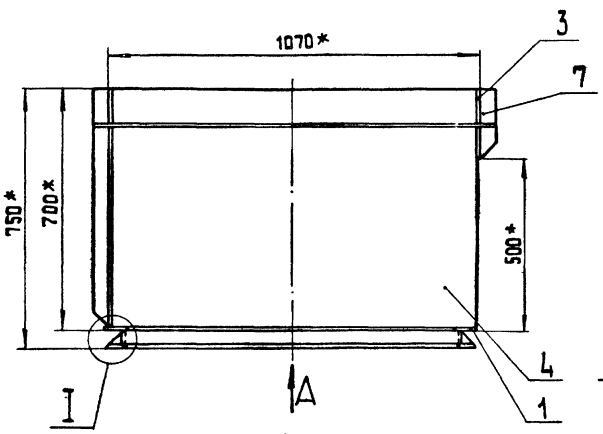

Вид А
М 1:20

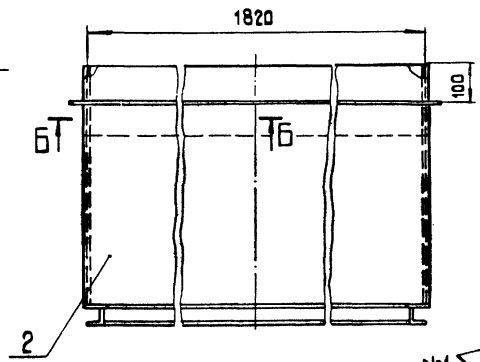

Б - Б
М 1:2

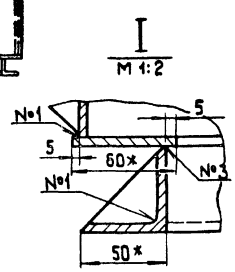

М 1:2

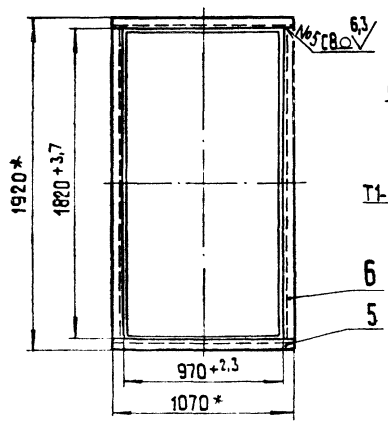

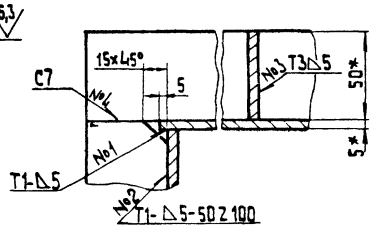

1.* Размеры для справок.
2. $\pm \frac{IT14}{2}$.
3. Обработка поверхностей реза деталей Б4 $\sqrt{25}$.
4. Сварные швы по ГОСТ 5264-80.

						65.118.03.100 СБ		
Изм.	Лист	№ докум.	Подп.	Дата	Перехов	Лит.	Масса	Масштаб
Разраб.		Михайлова					171	1:10
Пров.		Зилгалвис				Лист	Листов 1	
Т. контр.						ЛАТГИПРОПРОМ		
Н. контр.		Колмец						
Утв.								

Копировал | Формат А3

Типовой проект 903-1-224.86 Альбом 2.9 часть 1

Формат	Зона	Поз.	Обозначение	Наименование	Кол.	Примечание
				Документация		
А3			65.118.03.200 СБ	Сборочный чертеж		
				Детали		
Б4		1	65.118.03.201	Стенка		
				Лист 5 ГОСТ 19903-74 / ВСт3сп3 ГОСТ 14637-79	2	26.14 кг
Б4		2	65.118.03.202	Стенка		
				Лист 5 ГОСТ 19903-74 / ВСт3сп3 ГОСТ 14637-79		
				636-2 * 490 - 1.55 мм	2	12.24 кг
				Материалы		
		3		Полоса 5х50 ГОСТ 103-76 / ВСт3сп3 ГОСТ 535-79	9.4	м

Инв.№ подл. | Подпись и дата | Взам.инв.№ | Инв.№ дубл. | Подпись и дата

Изм.	Лист	№ докум.	Подпись	Дата
Разраб.		Михайлова		
Пров.		Зилгалвис		
Н.контр.		Колмец		
Утв.				

65.118.03.200

Переход

Лит	Лист	Листов
		1

АЛТГИПРОПРОМ

Копировал Кф. Формат А4

Типовой проект 903-1-224.86 Альбом 2.9 часть 1

Формат	Зона	Поз.	Обозначение	Наименование	Кол.	Примечание
				Документация		
А4			65.118.03.300 СБ	Сборочный чертеж		
				Детали		
Б4		1	65.118.03.301	Стенка		
				Лист 5 ГОСТ 19903-74 / ВСт3сп3 ГОСТ 14637-79		
				485-1.55 х 1030 ± 1.3 мм	2	19.61 кг
Б4		2	65.118.03.302	Стенка		
				Лист 5 ГОСТ 19903-74 / ВСт3сп3 ГОСТ 14637-79		
				485-1.55 х 490-1.55 мм	2	9.33 кг
				Материалы		
		3		Полоса 5х50 ГОСТ 103-76 / ВСт3сп3 ГОСТ 535-79	6.7	м

Инв.№ подл. | Подпись и дата | Взам.инв.№ | Инв.№ дубл. | Подпись и дата

Изм.	Лист	№ докум.	Подпись	Дата
Разраб.		Михайлова		
Пров.		Зилгалвис		
Н.контр.		Колмец		
Утв.				

65.118.03.300

Короб

Лит	Лист	Листов
		1

ЛАТГИПРОПРОМ

Копировал Кф. Формат А4

Типовой проект 903-1-224.86 Альбом 2.9 часть 1

65.118.03.200 СБ

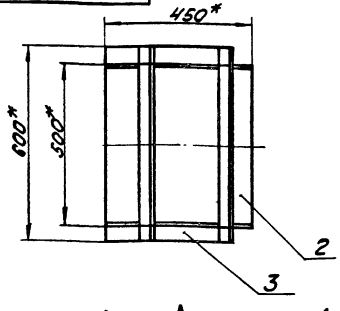

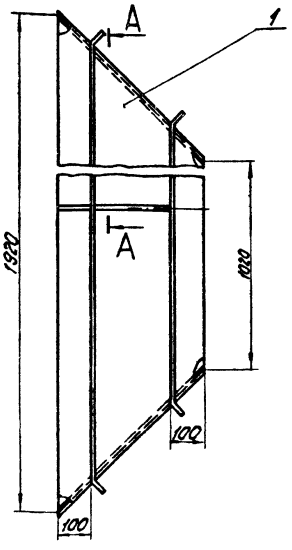

Поз.1

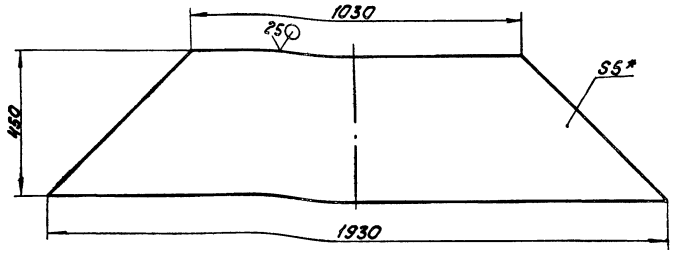

А-А
М1:2

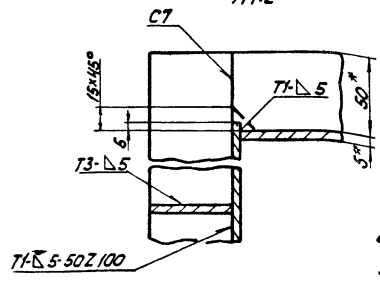

1. * Размеры для справок.
2. ± IT14/2.
3. Обработка поверхностей реза детали Б4 (25).
4. Сварные швы по ГОСТ 5264-80.

Изм.	Лист	№ докум.	Подпись	Дата
Разраб.		Михайлова		
Пров.		Зилгалвис		
Т.контр.				
Н.контр.		Колмец		
Утв.				

65.118.03.200 СБ

Переход

Лит	Масса	Масштаб
	95,2	1:10
Лист	Листов	
	1	

ЛАТГИПРОПРОМ

Копировал Кф. Формат А3

Альбом 2.9 часть 1 Типовой проект 903-1-224.86

65.118.03.300 СБ

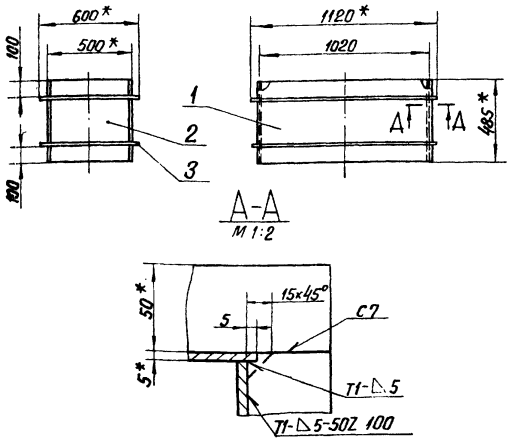

1. *Размеры для справок.
2. $\pm \frac{IT14}{2}$.
3. Обработка поверхностей реза деталей Б4 $\frac{25}{\nabla}$.
4. Сварные швы по гост 5264-80.

Изм.	Лист	№ докум.	Подпись	Дата
Разраб.		Михайлова		
Пров.		Зилгалвис		
Т. контр.				
Н. контр.		Колпец		
Утв.				

65.118.03.300 СБ

Короб

Лит.	Масса	Масштаб
	71	1:20
Лист	Листов 1	

ЛАТГИПРОПРОМ

Копировал Формат А4

Альбом 2.9 часть 1 Типовой проект 903-1-224.86

Формат	Зона	Поз.	Обозначение	Наименование	Кол.	Примечание
				Документация		
А3			65.118.03.400 СБ	Сборочный чертеж		
				Детали		
А4		1	65.118.03.401	Стенка	1	
А4		2	65.118.03.402	Стенка	1	
Б4		3	65.118.03.403	Боковина		
				Лист 5 гост 19903-74 / Вст3сп3 гост 14637-79	2	20,01 кг
				Материалы		
		4		Полоса 5×50 гост 103-76 / Вст3сп3 гост 535-79	6,8	м

65.118.03.400

Колено

Лит.	Лист	Листов
		1

ЛАТГИПРОПРОМ

Копировал Формат А4

Альбом 2.9 часть 1 Типовой проект 903-1-224.86

65.118.03.400 СБ

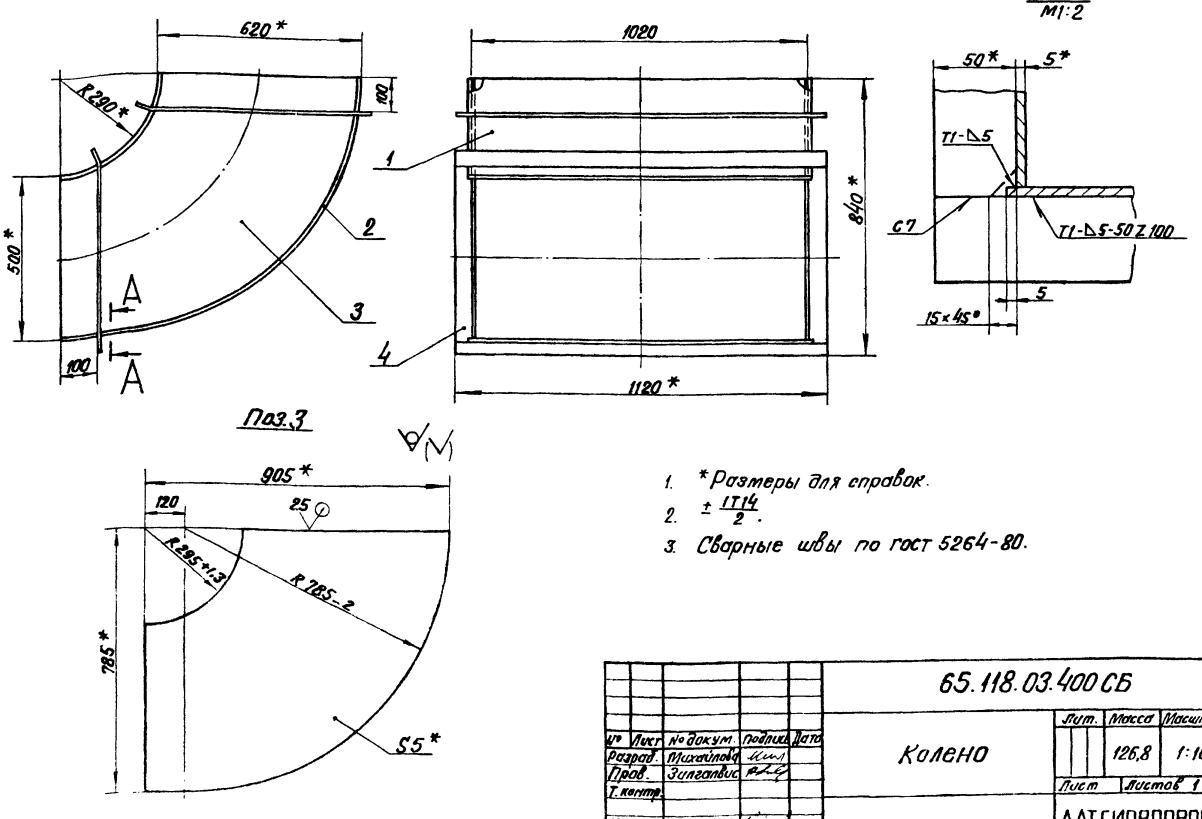

1. *Размеры для справок.
2. $\pm \frac{IT14}{2}$.
3. Сварные швы по гост 5264-80.

Изм.	Лист	№ докум.	Подпись	Дата
Разраб.		Михайлова		
Пров.		Зилгалвис		
Т. контр.				
Н. контр.		Колпец		
Утв.				

65.118.03.400 СБ

Колено

Лит.	Масса	Масштаб
	126,8	1:10
Лист	Листов 1	

ЛАТГИПРОПРОМ

Копировал Формат А3

Типовой проект 903-1-224.86 Альбом 2.9 часть 1

65.118.03.401

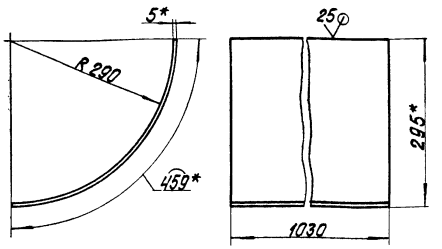

1. * Размеры для справок.
2. $\pm\frac{IT14}{2}$.

Изм.	Лист	№ докум.	Подпись	Дата	65.118.03.401			
Разраб.		Михайлова			Стенка	Лит.	Масса	Масштаб
Пров.		Зилгалвис					18,56	1:5
Т.контр.						Лист	Листов 1	
Н.контр.		Колмец			Лист 5 ГОСТ 19903-74 / ВСт3сп3 ГОСТ 14637-79	ЛАТГИПРОПРОМ		
Утв.								

Инв. № подл. | Подпись и дата | Взам. инв. № | Инв. № дубл. | Подпись и дата

Копировал | Формат А4

Типовой проект 903-1-224.86 Альбом 2.9 часть 1

65.118.03.402

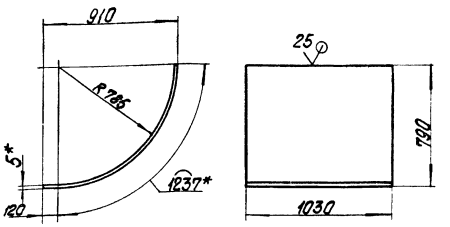

1. * Размеры для справок.
2. $\pm\frac{IT14}{2}$.

Изм.	Лист	№ докум.	Подпись	Дата	65.118.03.402			
Разраб.		Михайлова			Стенка	Лит.	Масса	Масштаб
Пров.		Зилгалвис					54,86	1:20
Т.контр.						Лист	Листов 1	
Н.контр.		Колмец			Лист 5 ГОСТ 19903-74 / ВСт3сп3 ГОСТ 14637-79	ЛАТГИПРОПРОМ		
Утв.								

Инв. № подл. | Подпись и дата | Взам. инв. № | Инв. № дубл. | Подпись и дата

Копировал | Формат А4

Типовой проект 903-1-224.86 Альбом 2.9 часть 1

Формат	Зона	Поз.	Обозначение	Наименование	Кол.	Примечание
				Документация		
А3			65.118.03.500 СБ	Сборочный чертеж		
				Детали		
Б4		1	65.118.03.501	Стенка		
				Лист 5 ГОСТ 19903-74 / ВСт3сп3 ГОСТ 14637-79		
				3530-6,6×610-1,75 мм	2	84,52 кг
Б4		2	65.118.03.502	Стенка		
				Лист 5 ГОСТ 19903-74 / ВСт3сп3 ГОСТ 14637-79		
				3530-6,6×1030±1,3 мм	2	142,71 кг
				Материалы		
				Полоса 5×50 ГОСТ 103-76 / ВСт3сп3 ГОСТ 535-79	14	м

Изм.	Лист	№ докум.	Подпись	Дата	65.118.03.500			
Разраб.		Михайлова			Короб	Лит.	Лист	Листов
Пров.		Зилгалвис						1
Н.контр.		Колмец				ЛАТГИПРОПРОМ		
Утв.								

Инв. № подл. | Подпись и дата | Взам. инв. № | Инв. № дубл. | Подпись и дата

Копировал | Формат А4

Типовой проект 903-1-224.86 Альбом 2.9 часть 1

Формат	Зона	Поз.	Обозначение	Наименование	Кол.	Примечание
				Документация		
А4			65.118.04.000 СБ	Сборочный чертеж		
				Сборочные единицы		
А4		1	65.118.04.100	Переход	1	
А4		2	65.118.04.200	Короб	1	
А4		3	65.118.01.200	Колено	1	

Изм.	Лист	№ докум.	Подпись	Дата	65.118.04.000			
Разраб.		Михайлова			Колено	Лит.	Лист	Листов
Пров.		Зилгалвис						1
Н.контр.		Колмец				ЛАТГИПРОПРОМ		
Утв.								

Инв. № подл. | Подпись и дата | Взам. инв. № | Инв. № дубл. | Подпись и дата

Копировал | Формат А4

Типовой проект 903-1-224.86 Альбом 29 часть 1

65.118.03.500 СБ

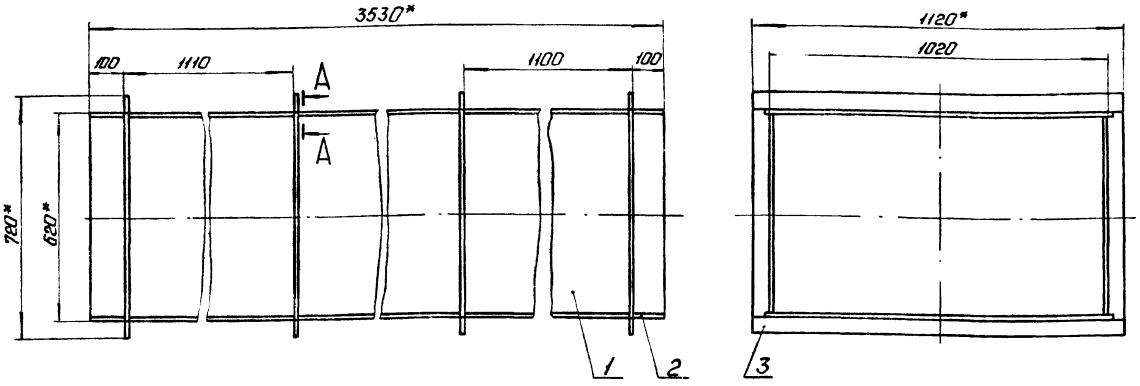

A–A
М1:2

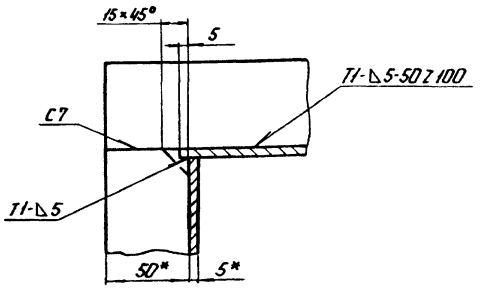

1. *Размеры для справок.
2. $\pm \frac{IT14}{2}$.
3. Обработка поверхностей реза деталей $Б4^{25}$.
4. Сварные швы по ГОСТ 5264-80.

Изм.	Лист	№ докум.	Подп.	Дата	65.118.03.500 СБ			
Разраб.		Михайлова			Короб	Лит.	Масса	Масштаб
Пров.		Зилгалвис					482	1:10
Т.контр.						Лист	Листов 1	
Н.контр.		Колмец				ЛАТГИПРОПРОМ		
Утв.								

Копировал: Формат А3

Типовой проект 903-1-224.86 Альбом 29 часть 1

65.118.04.000 СБ

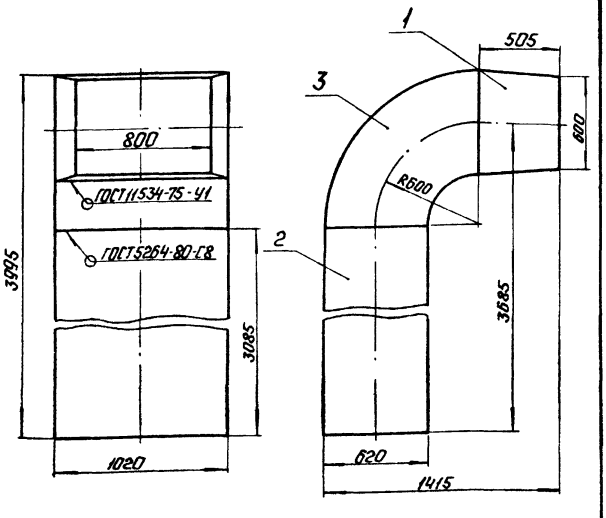

Размеры для справок

Изм.	Лист	№ докум.	Подп.	Дата	65.118.04.000 СБ			
Разраб.		Михайлова			Колено	Лит.	Масса	Масштаб
Пров.		Зилгалвис					634	1:20
Т.контр.						Лист	Листов 1	
Н.контр.		Колмец				ЛАТГИПРОПРОМ		
Утв.								

Копировал: Формат А4

Типовой проект 903-1-224.86 Альбом 29 часть 1

Формат	Зона	Поз.	Обозначение	Наименование	Кол.	Примечание
				Документация		
А3			65.118.04.100 СБ	Сборочный чертеж		
				Детали		
Б4		1	65.118.04.101	Стенка		
				Лист $\frac{5\ ГОСТ\ 19903-74}{Вст3сп3\ ГОСТ\ 14637-79}$	2	12,18 кг
Б4		2	65.118.04.102	Стенка		
				Лист $\frac{5\ ГОСТ\ 19903-74}{Вст3сп3\ ГОСТ\ 14637-79}$	2	18,24 кг
				Материалы		
				Полоса $\frac{5×50\ ГОСТ\ 103-76}{Вст3сп3\ ГОСТ\ 535-79}$	6,7	м

Изм.	Лист	№ докум.	Подп.	Дата	65.118.04.100			
Разраб.		Михайлова			Переход	Лит.	Лист	Листов 1
Пров.		Зилгалвис						
Н.контр.		Колмец				ЛАТГИПРОПРОМ		
Утв.								

Копировал: Формат А4

65.118.04.100 СБ

Типовой проект 903-1-224.86 Альбом 2.9 часть I

Поз.1

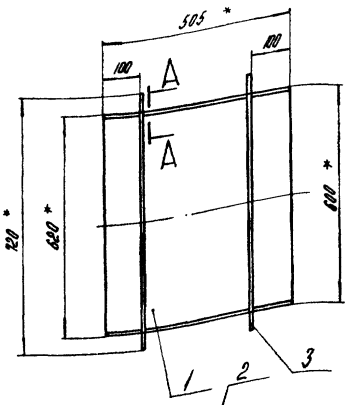

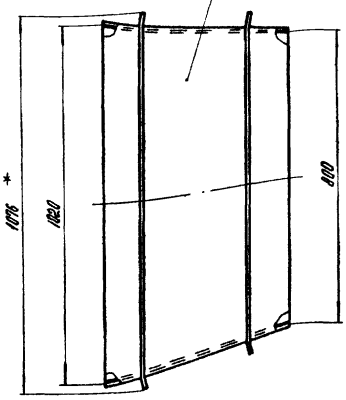

Поз.2

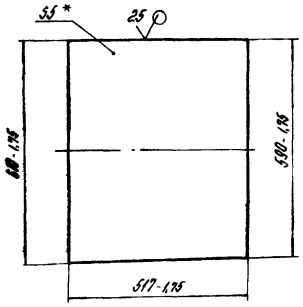

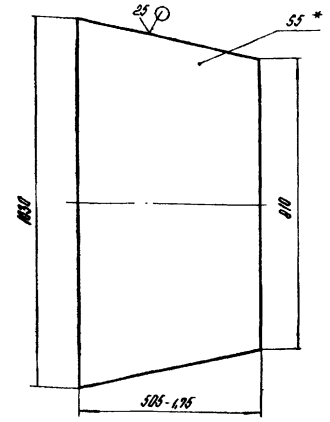

А-А
М1:2

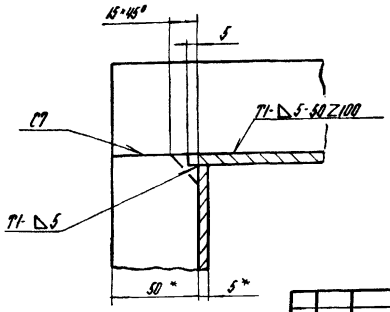

1.* Размеры для справок.
2. ± IT14/2.
3. Сварные швы по ГОСТ 5264-80.

Изм.	Лист	№ докум.	Подпись	Дата	65.118.04.100 СБ			
Разраб.		Михайлова			Переход	Лит.	Масса	Масштаб
Пров.		Зилгалвис					94	1:10
Т. контр.						Лист	Листов 1	
Н. контр.		Колпец				ЛАТГИПРОПРОМ		
Утв.								

Копировал А4 Формат А3

Альбом 2.9 часть I

Типовой проект 903-1-224.86

Формат	Зона	Поз.	Обозначение	Наименование	Кол.	Примечание
				Документация		
А3			65.118.04.200 СБ	Сборочный чертеж		
				Детали		
Б4		1	65.118.04.201	Стенка		
				Лист 5 ГОСТ 19903-74 / Вст3сп3 ГОСТ 14637-79		
				3085-5-4 * 610-1,75 мм	2	73,87 кг
Б4		2	65.118.04.202	Стенка		
				Лист 5 ГОСТ 19903-74 / Вст3сп3 ГОСТ 14637-79		
				3085-5-4 × 1030 ± 1,3 мм	2	124,72 кг
				Материалы		
		3		Полоса 5×50 ГОСТ 103-76 / Вст3сп3 ГОСТ 535-79	14,2	м

Изм.	Лист	№ докум.	Подпись	Дата	65.118.04.200			
Разраб.		Михайлова			Короб	Лит.	Лист	Листов 1
Пров.		Зилгалвис				ЛАТГИПРОПРОМ		
Н. контр.		Колпец						
Утв.								

Копировал А4 Формат А4

Альбом 2.9 часть I

Типовой проект 903-1-224.86

Формат	Зона	Поз.	Обозначение	Наименование	Кол.	Примечание
				Документация		
А4			65.118.05.000 СБ	Сборочный чертеж		
				Сборочные единицы		
А4		1	65.118.05.100	Короб	1	
А4		2	65.118.05.200	Колено	1	
А4		3	65.118.05.300	Переход	1	

Изм.	Лист	№ докум.	Подпись	Дата	65.118.05.000			
Разраб.		Михайлова			Колено	Лит.	Лист	Листов 1
Пров.		Зилгалвис				ЛАТГИПРОПРОМ		
Н. контр.		Колпец						
Утв.								

Копировал А4 Формат А4

65.118.04.200СБ

Типовой проект 903-1-224.86 Альбом 2.9 часть 1

Инв.№подл. | Подпись и дата | Взам.инв.№ | Инв.№дубл. | Подпись и дата

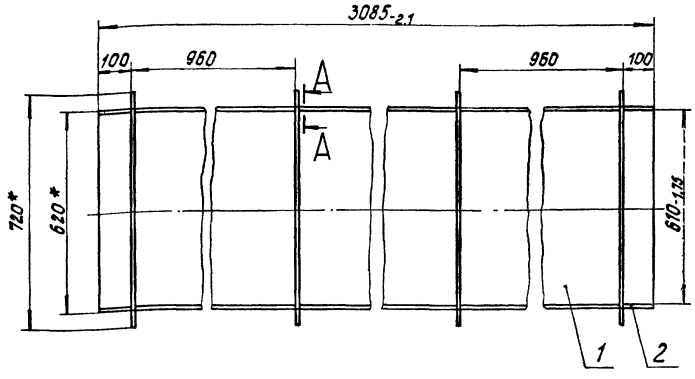

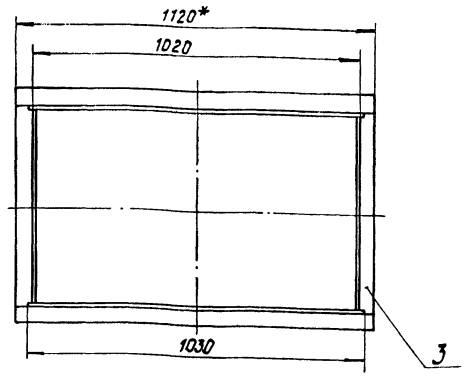

А–А
М 1:2

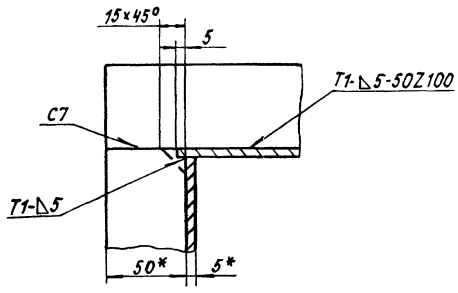

1.* Размеры для справок.

2. $\pm\frac{IT14}{2}$.

3. Обработка поверхностей реза деталей Бч $\frac{25}{}$.

4. Сварные швы по ГОСТ 5264-80.

Изм.	Лист	№ докум.	Подпись	Дата	65.118.04.200СБ			
Разраб.		Михайлова			Короб	Лит.	Масса	Масштаб
Пров.		Зилгалвис					42,5	1:10
Т.контр.						Лист	Листов 1	
Н.контр.		Колмец				ЛАТГИПРОПРОМ		
Утв.								

Копировал Б Формат А3

Типовой проект 903-1-224.86 Альбом 2.9 часть 1

Инв.№подл. | Подпись и дата | Взам.инв.№ | Инв.№дубл. | Подпись и дата

Формат	Зона	Поз.	Обозначение	Наименование	Кол.	Примечание
				Документация		
А4			65.118.05.100СБ	Сборочный чертеж		
				Детали		
Бч		1	65.118.05.101	Стенка		
				Лист 5 ГОСТ 19903-74 / Вст3сп3 ГОСТ 14637-79		
				495-1,55×590-1,75 мм	2	11,47 кг
Бч		2	65.118.05.102	Стенка		
				Лист 5 ГОСТ 19903-74 / Вст3сп3 ГОСТ 14637-79		
				495-1,55×1800 I 1,85 мм	2	34,98 кг
				Материалы		
		3		Полоса 5×50 ГОСТ 103-76 / Вст3сп3 ГОСТ 535-79	10	м

Изм.	Лист	№ докум.	Подпись	Дата	65.118.05.100			
Разраб.		Михайлова			Кэроб	Лит.	Масса	Масштаб
Пров.		Зилгалвис						
Т.контр.						Лист	Листов 1	
Н.контр.		Колмец				ЛАТГИПРОПРОМ		
Утв.								

Копировал Формат А4

65.118.05.000СБ

Типовой проект 903-1-224.86 Альбом 2.9 часть 1

Инв.№подл. | Подпись и дата | Взам.инв.№ | Инв.№дубл. | Подпись и дата

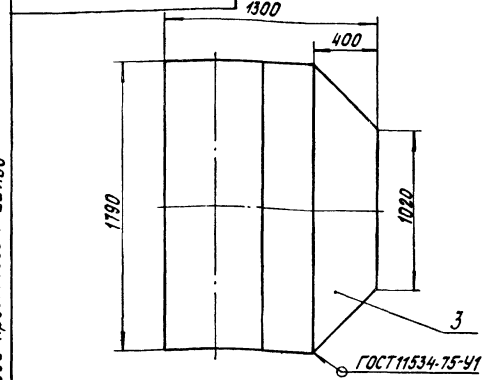

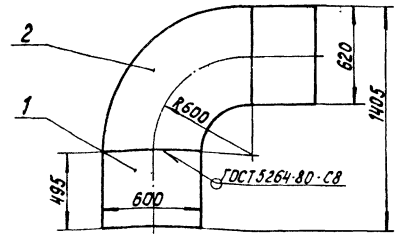

Размеры для справок.

Изм.	Лист	№ докум.	Подпись	Дата	65.118.05.000СБ			
Разраб.		Михайлова			Колено	Лит.	Масса	Масштаб
Пров.		Зилгалвис					395,5	1:20
Т.контр.						Лист	Листов 1	
Н.контр.		Колмец				ЛАТГИПРОПРОМ		
Утв.								

Копировал Б Формат А4

65.118.05.100 СБ

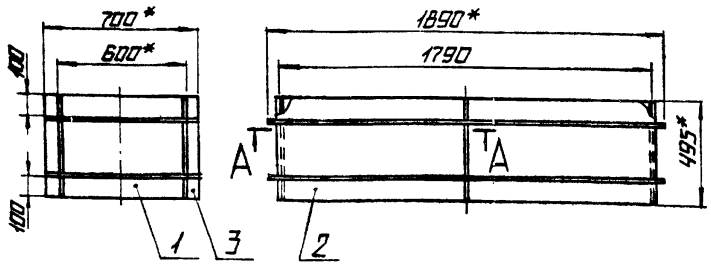

А-А
М1:2

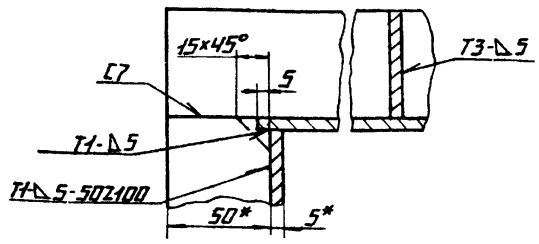

1.* РАЗМЕРЫ ДЛЯ СПРАВОК.

2. $\pm \frac{IT14}{2}$.

3. ОБРАБОТКА ПОВЕРХНОСТЕЙ РЕЗА ДЕТАЛЕЙ $^{25}\sqrt{}$.

4. СВАРНЫЕ ШВЫ ПО ГОСТ 5264-80.

ИЗМ.	ЛИСТ	№ ДОКУМ.	ПОДП.	ДАТА	65.118.05.100 СБ			
РАЗРАБ.		МИХАЙЛОВА			КОРОБ	ЛИТ.	МАССА	МАСШТАБ
ПРОВ.		ЗИЛГАЛВИС					112,5	1:20
Т. КОНТР.						ЛИСТ	ЛИСТОВ 1	
Н. КОНТР.		КОЛМЕЦ				ЛАТГИПРОПРОМ		
УТВ.								

КОПИРОВАЛ ФОРМАТ А4

ФОРМАТ	ЗОНА	ПОЗ.	ОБОЗНАЧЕНИЕ	НАИМЕНОВАНИЕ	КОЛ.	ПРИМЕЧАНИЕ
				ДОКУМЕНТАЦИЯ		
А3			65.118.05.200 СБ	СБОРОЧНЫЙ ЧЕРТЕЖ		
				ДЕТАЛИ		
А4		1	65.118.05.201	СТЕНКА	1	
А4		2	65.118.05.202	СТЕНКА	1	
Б4		3	65.118.05.203	БОКОВИНА		
				ЛИСТ $\frac{5\ ГОСТ\ 19903-74}{ВСТ3СП3ГОСТ14637-79}$	2	21,83 КГ
				МАТЕРИАЛЫ		
				ПОЛОСА $\frac{5\times50\ ГОСТ\ 103-76}{ВСТ3СП3ГОСТ535-79}$	10,5	М

ИЗМ.	ЛИСТ	№ ДОКУМ.	ПОДП.	ДАТА	65.118.05.200			
РАЗРАБ.		МИХАЙЛОВА			КОЛЕНО	ЛИТ.	ЛИСТ	ЛИСТОВ 1
ПРОВ.		ЗИЛГАЛВИС				ЛАТГИПРОПРОМ		
Н. КОНТР.		КОЛМЕЦ						
УТВ.								

КОПИРОВАЛ ФОРМАТ А4

65.118.05.200 СБ

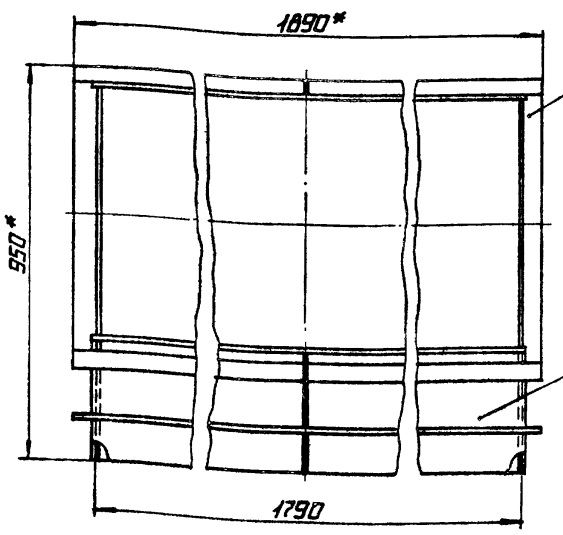

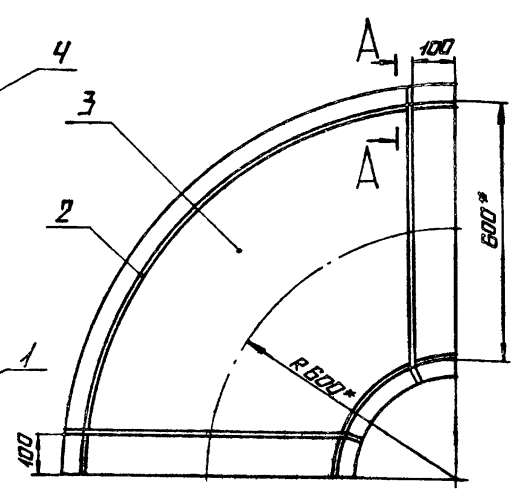

А-А
М1:2

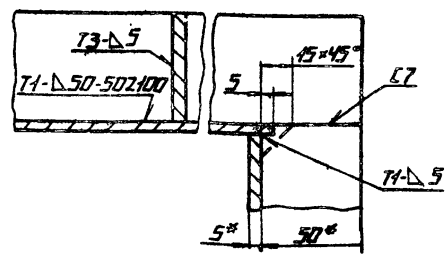

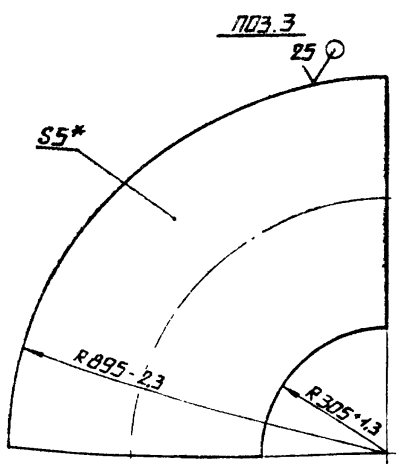

1.* РАЗМЕРЫ ДЛЯ СПРАВОК.

2. $\pm \frac{IT14}{2}$.

3. СВАРНЫЕ ШВЫ ПО ГОСТ 5264-80.

ИЗМ.	ЛИСТ	№ ДОКУМ.	ПОДП.	ДАТА	65.118.05.200 СБ			
РАЗРАБ.		МИХАЙЛОВА			КОЛЕНО	ЛИТ.	МАССА	МАСШТАБ
ПРОВ.		ЗИЛГАЛВИС					197,5	1:10
Т. КОНТР.						ЛИСТ	ЛИСТОВ 1	
Н. КОНТР.		КОЛМЕЦ				ЛАТГИПРОПРОМ		
УТВ.								

КОПИРОВАЛ ФОРМАТ А3

ТИПОВОЙ ПРОЕКТ 903-1-224.86 АЛЬБОМ 2.9 ЧАСТЬ 1

ИНВ. № ПОДЛ. | ПОДПИСЬ И ДАТА | ВЗАМ. ИНВ. № | ИНВ. № ДУБЛ. | ПОДПИСЬ И ДАТА

Альбом 29 часть 1

Типовой проект 903-1-224.86

Формат	Зона	Поз.	Обозначение	Наименование	Кол.	Примечание
				Документация		
А3			65.118.05.300 СБ	Сборочный чертеж		
				Детали		
Б4		1	65.118.05.301	Стенка		
				Лист 5 ГОСТ 19903-74 ВСт3сп3 ГОСТ 14637-79	2	22,28 кг
Б4		2	65.118.05.302	Стенка		
				Лист 5 ГОСТ 19903-74 ВСт3сп3 ГОСТ 14637-79	2	13,07 кг
				Материалы		
		3		Полоса 5х50 ГОСТ 103-76 ВСт3сп3 ГОСТ 535-79	7,5	кг

Изм.	Лист	№ докум.	Подпись	Дата	65.118.05.300			
Разраб.		Михайлова			Переход	Лит.	Лист	Листов 1
Пров.		Зилгалвис				ЛАТГИПРОПРОМ		
Н. контр.		Колпец						
Утв.								

Копировал

Формат А4

Альбом 29 часть 1

Типовой проект 903-1-224.86

Формат	Зона	Поз.	Обозначение	Наименование	Кол	Примечание
				Документация		
А3			65.118.06.000 СБ	Сборочный чертеж		
				Сборочные единицы		
Д4		1	65.118.06.100	Переход	1	
Д4		2	65.118.06.200	Сектор	1	
Д4		3	65.118.06.300	Короб	1	

Изм.	Лист	№ докум.	Подпись	Дата	65.118.06.000			
Разраб.		Михайлова			Короб	Лит.	Лист	Листов 1
Пров.		Зилгалвис				ЛАТГИПРОПРОМ		
Н. контр.		Колпец						
Утв.								

Копировал

Формат А4

Альбом 29 часть 1

Типовой проект 903-1-224.86

Формат	Зона	Поз.	Обозначение	Наименование	Кол.	Примечание
				Документация		
А3			65.118.06.100 СБ	Сборочный чертеж		
				Детали		
Б4		1	65.118.06.101	Стенка		
				Лист 5 ГОСТ 19903-74 ВСт3сп3 ГОСТ 14637-79	2	87,49 кг
Б4		2	65.118.06.102	Стенка		
				Лист 5 ГОСТ 19903-74 ВСт3сп3 ГОСТ 14637-79		
				2165-4,4х610-1,75 мм	2	51,84 кг
				Материалы		
		3		Полоса 5х50 ГОСТ 103-76 ВСт3сп3 ГОСТ 535-79	11,9	м

Изм.	Лист	№ докум.	Подпись	Дата	65.118.06.100			
Разраб.		Михайлова			Переход	Лит.	Лист	Листов 1
Пров.		Зилгалвис				ЛАТГИПРОПРОМ		
Н. контр.		Колпец						
Утв.								

Копировал

Формат А4

Альбом 29 часть 1

Типовой проект 903-1-224.86

Формат	Зона	Поз.	Обозначение	Наименование	Кол.	Примечание
				Документация		
А3			65.118.06.200 СБ	Сборочный чертеж		
				Детали		
Д4		1	65.118.06.201	Стенка	1	
Д4		2	65.118.06.202	Стенка	1	
Б4		3	65.118.06.203	Боковина		
				Лист 5 ГОСТ 19903-74 ВСт3сп3 ГОСТ 14637-79	2	5,02 кг
				Материалы		
		4		Полоса 5х50 ГОСТ 103-76 ВСт3сп3 ГОСТ 535-79	2,5	м

Изм.	Лист	№ докум.	Подпись	Дата	65.118.06.200			
Разраб.		Михайлова			Сектор	Лит.	Лист	Листов 1
Пров.		Зилгалвис				ЛАТГИПРОПРОМ		
Н. контр.		Колпец						
Утв.								

Копировал

Формат А4

Типовой проект 903-1-224.86 Альбом 2.9 часть 1

65.118.05.201

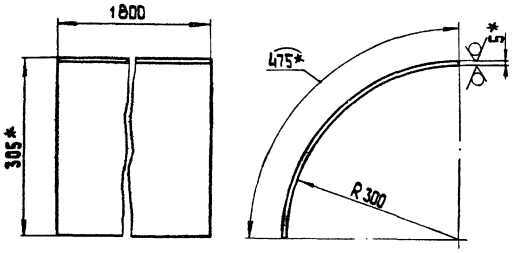

1.* Размеры для справок.
2. $\pm\frac{IT14}{2}$.

Изм	Лист	№ докум.	Подп.	Дата	65.118.05.201			
Разраб.		Михайлова			Стенка	Лит.	Масса	Масштаб
Пров.		Зилгалвис					33,56	1:5
Т.контр.						Лист	Листов 1	
Н.контр.		Колмец			Лист 5 ГОСТ 19903-74 / ВСт3сп3 ГОСТ 14637-79	ЛАТГИПРОПРОМ		
Утв.								

Копировал 38 формат А4

Типовой проект 903-1-224.86 Альбом 2.9 часть 1

65.118.05.202

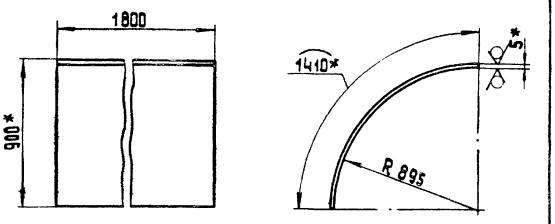

1.* Размеры для справок.
2. $\pm\frac{IT14}{2}$.

Изм	Лист	№ докум.	Подп.	Дата	65.118.05.202			
Разраб.		Михайлова			Стенка	Лит.	Масса	Масштаб
Пров.		Зилгалвис					99,62	1:20
Т.контр.						Лист	Листов 1	
Н.контр.		Колмец			Лист 5 ГОСТ 19903-74 / ВСт3сп3 ГОСТ 14637-79	ЛАТГИПРОПРОМ		
Утв.								

Копировал 38 формат А4

Типовой проект 903-1-224 Альбом 2.9 часть 1

65.118.05.300 СБ

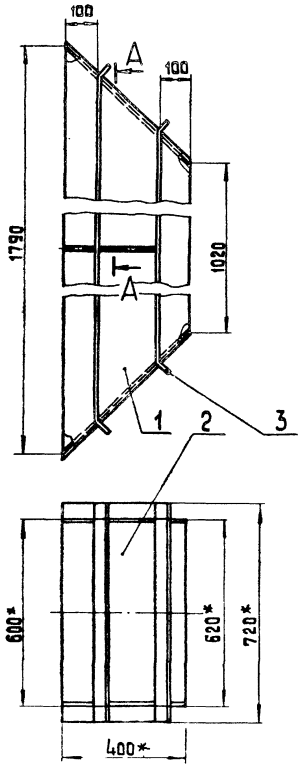

Поз. 1

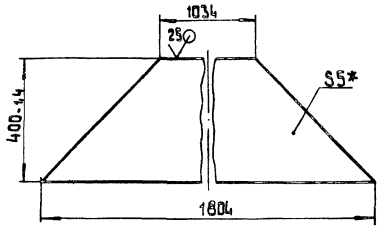

Поз. 2

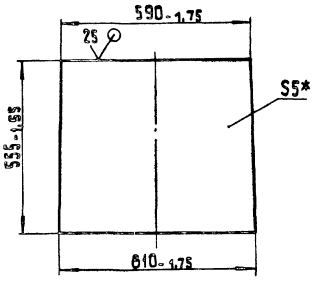

А-А
М 1:2

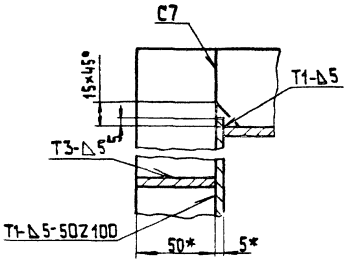

1.* Размеры для справок.
2. $\pm\frac{IT14}{2}$.
3. Сварные швы по ГОСТ 5264-80.

Изм	Лист	№ докум.	Подп.	Дата	65.118.05.300 СБ			
Разраб.		Михайлова			Переход	Лит.	Масса	Масштаб
Пров.		Зилгалвис					85,4	1:[illegible]
Т.контр.						Лист	Листов 1	
Н.контр.		Колмец				ЛАТГИПРОПРОМ		
Утв.								

Копировал 38 формат А3

65.118.06.000СБ

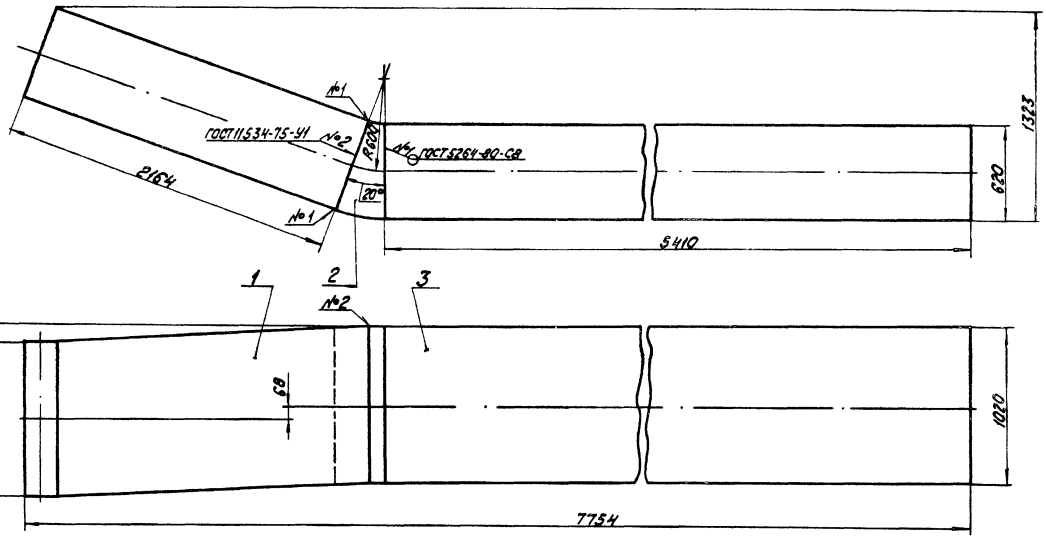

Размеры для справок.

				65.118.06.000СБ		
Изм. Лист	№ докум.	Подпись	Дата	Короб	Лит	Масса	Масштаб
Разраб.	Михайлова					1071.4	1:20
Пров.	Зилгалвис				Лист	Листов 1
Т.контр.						
Н.контр.	Колмец				ЛАТГИПРОПРОМ	
Утв.						

Копировал

Формат А3

65.118.06.100СБ

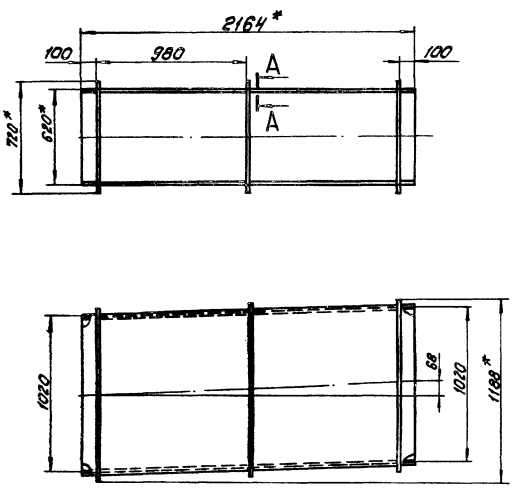

Паз 1

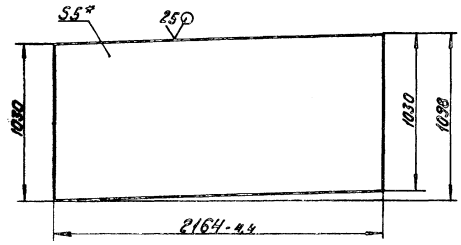

1. * Размеры для справок.
2. ± IT14/2.
3. Обработка поверхностей реза деталей 64 25/.
4. Сварные швы по ГОСТ 5264-80.

А-А
М1:2

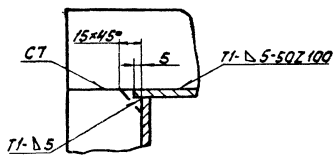

				65.118.06.100СБ		
Изм. Лист	№ докум.	Подпись	Дата	Переход	Лит	Масса	Масштаб
Разраб.	Михайлова					300	1:20
Пров.	Зилгалвис				Лист	Листов 1
Т.контр.						
Н.контр.	Колмец				ЛАТГИПРОПРОМ	
Утв.						

Копировал

Формат А3

Инв.№ подл. | Подпись и дата | Взам.инв.№ | Инв.№ дубл. | Подпись и дата

Типовой проект 903-1-221.86 Альбом 2.9 часть I

Поз.3

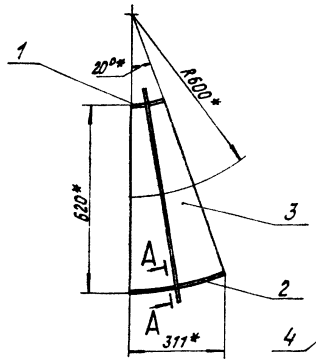

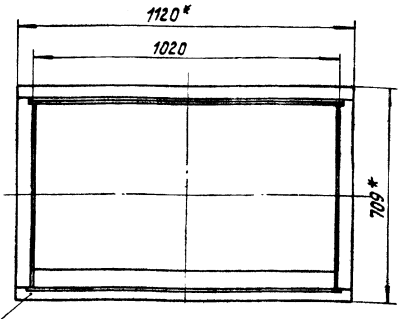

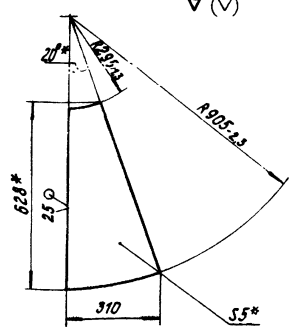

А-А
М1:2 повернуто

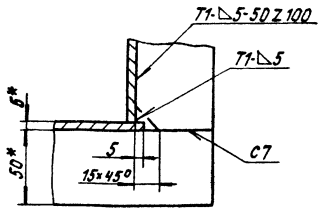

1.* Размеры для справок.
2. $\pm \frac{IT14}{2}$.
3. Сварные швы по ГОСТ 5264-80.

					65.118.06.200 СБ			
Изм.	Лист	№ докум.	Подпись	Дата		Лит.	Масса	Масштаб
Разраб.		Михайлова			Сектор		33,85	1:10
Пров.		Зиталвис				Лист	Листов 1	
Т.контр.								
Н.контр.		Колпец			ЛАТГИПРОПРОМ			
Утв.								

Копировал Формат А3

Инв.№ подл. | Подпись и дата | Взам.инв.№ | Инв.№ дубл. | Подпись и дата | Типовой проект 903-1-224.86 Альбом 2.9 часть 1

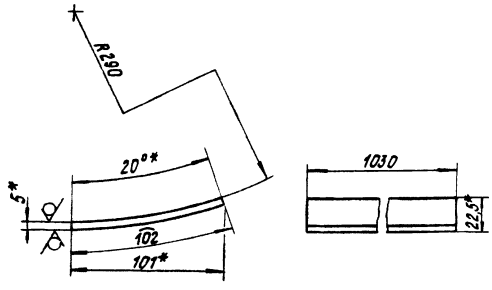

1.* Размеры для справок.
2. $\pm \frac{IT14}{2}$.

					65.118.06.201			
Изм.	Лист	№ докум.	Подпись	Дата		Лит.	Масса	Масштаб
Разраб.		Михайлова			Стенка		4,13	1:2
Пров.		Зиталвис				Лист	Листов 1	
Т.контр.								
Н.контр.		Колпец			Лист 5 ГОСТ 19903-74 Ас-т3сп3 ГОСТ 14637-79	ЛАТГИПРОПРОМ		
Утв.								

Копировал Формат А4

Инв.№ подл. | Подпись и дата | Взам.инв.№ | Инв.№ дубл. | Подпись и дата | Типовой проект 903-1-224.86 Альбом 2.9 часть 1

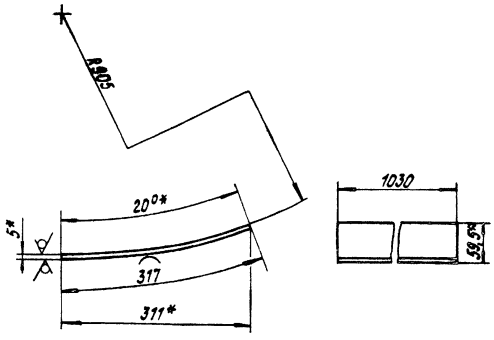

1.* Размеры для справок.
2. $\pm \frac{IT14}{2}$.

					65.118.06.202			
Изм.	Лист	№ докум.	Подпись	Дата		Лит.	Масса	Масштаб
Разраб.		Михайлова			Стенка		12,82	1:5
Пров.		Зиталвис				Лист	Листов 1	
Т.контр.								
Н.контр.		Колпец			Лист 5 ГОСТ 19903-74 Ас-т3сп3 ГОСТ 14637-79	ЛАТГИПРОПРОМ		
Утв.								

Копировал Формат А4

Типовой проект 903-1-224.86 Альбом 2.9 части I

Формат	Зона	Поз.	Обозначение	Наименование	Кол	Примечание
				Документация		
А3			65.118.06.300 СБ	Сборочный чертеж		
				Детали		
Б4		1	65.118.06.301	Стенка		
				Лист $\frac{5\ ГОСТ\ 19903-74}{ВСт3сп3\ ГОСТ\ 14637-79}$		
				5410-30 * 610-495 мм	2	129,53 кг
Б4		2	65.118.06.302	Стенка		
				Лист $\frac{5\ ГОСТ\ 19903-74}{ВСт3сп3\ ГОСТ\ 14637-79}$		
				5410-30 * 1030+43 мм	2	214,72 кг
				Материалы		
		3		Полоса $\frac{5\times50\ ГОСТ\ 103-76}{ВСт3сп3\ ГОСТ\ 535-79}$	20,9	м

65.118.06.300

Изм. Лист № докум. Подпись Дата
Разраб. Михайлова
Пров. Зилгалвис
Н.контр. Колтец
Утв.

Корпус

Лит | Лист | Листов 1

ЛАТГИПРОПРОМ

Копировал | Формат А4

Типовой проект 903-1-224.86 Альбом 2.9 части I

Формат	Зона	Поз.	Обозначение	Наименование	Кол	Примечание
				Документация		
А3			65.118.07.000 СБ	Сборочный чертеж		
				Сборочные единицы		
А4		1	65.118.07.100	Переход	1	
А4		2	65.29.02.000	Карман	1	

65.118.07.000

Изм. Лист № докум. Подпись Дата
Разраб. Михайлова
Пров. Зилгалвис
Н.контр. Колтец
Утв.

Корпус

Лит | Лист | Листов 1

ЛАТГИПРОПРОМ

Копировал | Формат А4

Типовой проект 903-1-224.86 Альбом 2.9 части I

65.118.06.300 СБ

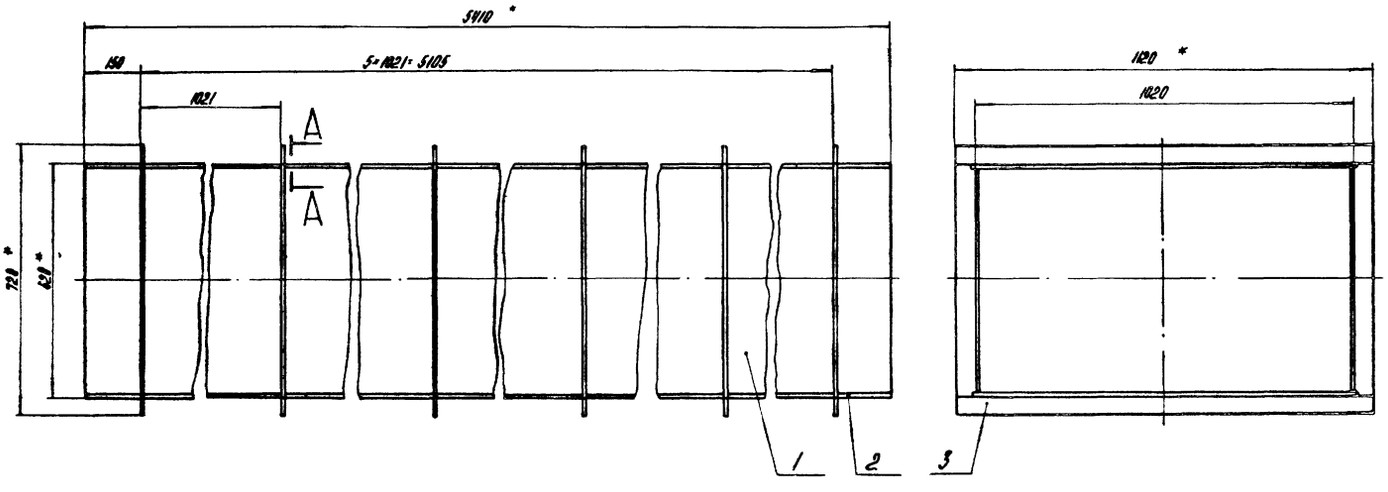

А-А
М1:2

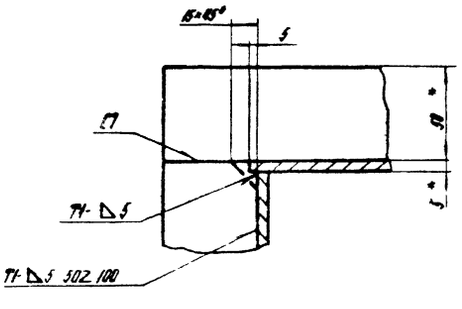

1. * Размеры для справок.
2. $\pm \frac{1714}{2}$
3. Обработка поверхностей реза деталей Б4 [85]
4. Сварные швы по ГОСТ 5264-80

65.118.06.300 СБ

Изм. Лист № докум. Подпись Дата
Разраб. Михайлова
Пров. Зилгалвис
Т.контр.
Н.контр. Колтец
Утв.

Корпус

Лит	Масса	Масштаб
	737,5	1:10
Лист	Листов 1	

ЛАТГИПРОПРОМ

Копировал | Формат А3

65.118.07.000 СБ

Типовой проект 903-1-224.86 Альбом 29 часть 1

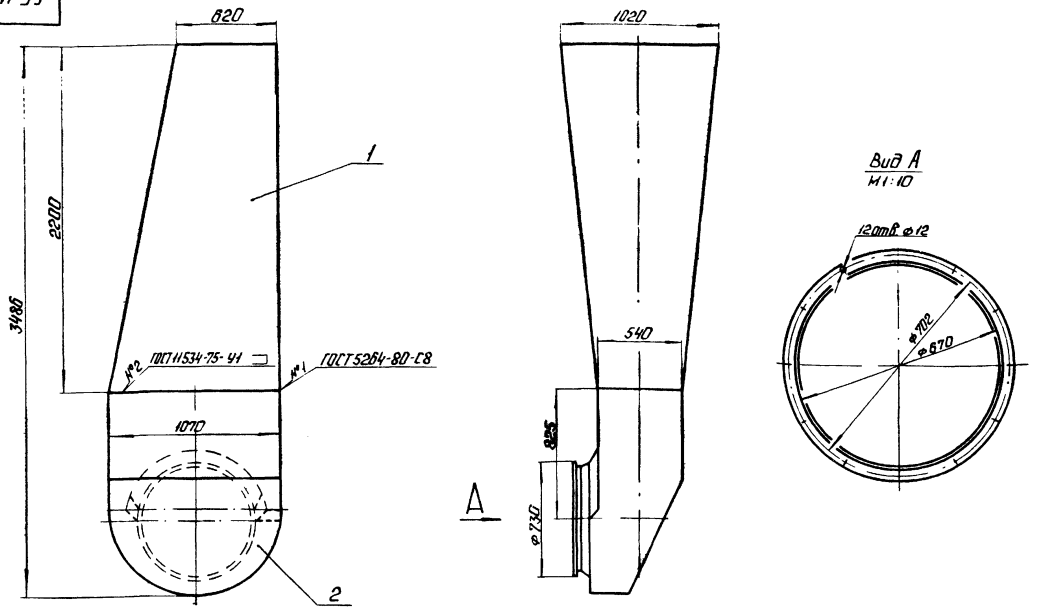

Размеры для справок.

Изм.	Лист	№ докум.	Подп.	Дата	65.118.07.000 СБ			
Разраб.		Михайлова			Короб	Лит.	Масса	Масштаб
Пров.		Зилгалвис					483	1:20
Т.контр.						Лист	Листов 1	
Н.контр.		Колмеи				ЛАТГИПРОПРОМ		
Утв.								

Копировал: Формат А3

Типовой проект 903-1-224.86 Альбом 29 часть 1

Формат	Зона	Поз.	Обозначение	Наименование	Кол.	Примечание
				Документация		
А3			65.118.07.100 СБ	Сборочный чертеж		
				Детали		
А4		1	65.118.07.101	Стенка	1	
		2	-01	Стенка	1	
Б4		3	65.118.07.102	Боковина		
				Лист 5 ГОСТ 19903-74 / ВСт3Сп3 ГОСТ 14637-79	2	72,53 кг
				Материалы		
		4		Полоса 5×50 ГОСТ 103-76 / ВСт3Сп3 ГОСТ 535-79	10,2	м

Изм.	Лист	№ докум.	Подп.	Дата	65.118.07.100			
Разраб.		Михайлова			Переход	Лит.	Лист	Листов
Пров.		Зилгалвис						1
Н.контр.		Колмеи				ЛАТГИПРОПРОМ		
Утв.								

Копировал: Формат А4

65.118.07.101

Типовой проект 903-1-224.86 Альбом 29 часть 1

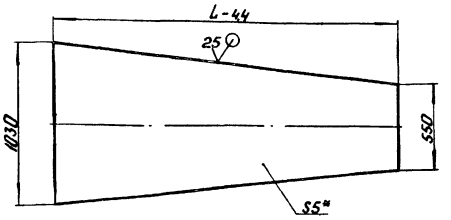

Обозначение	L, мм	Масса, кг
65.118.07.101	2200	68,22
-01	2245	69,62

1. * Размер для справок.
2. $\pm \frac{IT14}{2}$

Изм.	Лист	№ докум.	Подп.	Дата	65.118.07.101			
Разраб.		Михайлова			Стенка	Лит.	Масса	Масштаб
Пров.		Зилгалвис					[illegible]	
Т.контр.						Лист	Листов 1	
Н.контр.		Колмеи			5 ГОСТ 19903-74 / ВСт3Сп3 ГОСТ 14637-79	ЛАТГИПРОПРОМ		
Утв.								

Формат А4

65.118.07.100СБ

Типовой проект 903-1-224.86 Альбом 2.9 часть 1

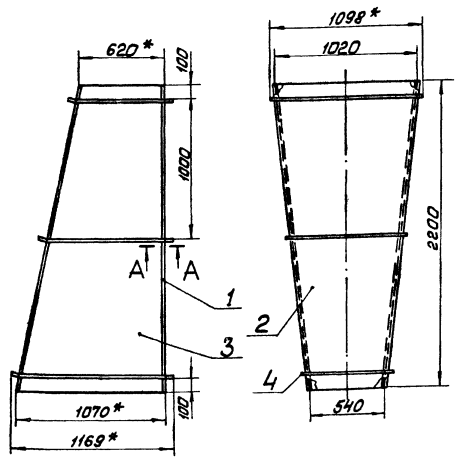

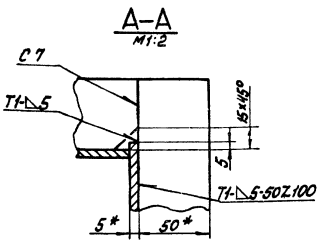

Поз. 3

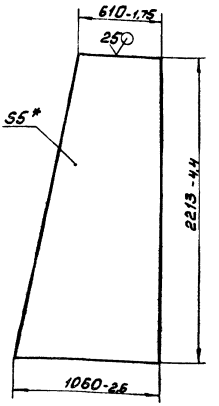

1 *Размеры для справок.

2. $\pm \frac{IT14}{2}$

3 Сварные швы по ГОСТ 5264-80.

Изм.	Лист	№ докум.	Подп.	Дата	65.118.07.100СБ			
Разраб.		Михайлова			Переход	Лит	Масса	Масштаб
Пров.		Зилгалвис					303	1:20
Т. контр.						Лист	Листов 1	
Н. контр.		Колмец				ЛАТГИПРОПРОМ		
Утв.								

Копировал [signature] Формат А3

Типовой проект 903-1-224.86 Альбом 2.9 часть 1

Форм.	Зона	Поз.	Обозначение	Наименование	Кол.	Примечание
				Документация		
А3			65.29.02.000СБ	Сборочный чертёж		
				Сборочные единицы		
А4		1	58.02.00.000	Люк лаза	1	
				Детали		
А3		2	65.29.02.001	Стенка	1	
А3		3	65.29.02.002	Стенка	1	
А3		4	65.29.02.003	Полуконус	1	
А4		5	65.29.02.004	Фланец	1	
А3		6	65.29.02.005	Боковина	1	
А4		7	65.29.02.006	Конус	1	
А4		8	65.29.02.007	Удлинитель	1	
				Материалы		
		9		Полоса 5×50 ГОСТ 103-76 / Вст3пс2 ГОСТ 535-79	3,5	м

Изм.	Лист	№ докум.	Подп.	Дата	65.29.02.000			
Разраб.		Зилгалвис			Карман	Лит	Лист	Листов 1
Пров.		Колмец				ЛАТГИПРОПРОМ		
Н. контр.		Колмец						
Утв.								

Копировал [signature] Формат А4

65.29.02.004

Типовой проект 903-1-224.86 Альбом 2.9 часть 1

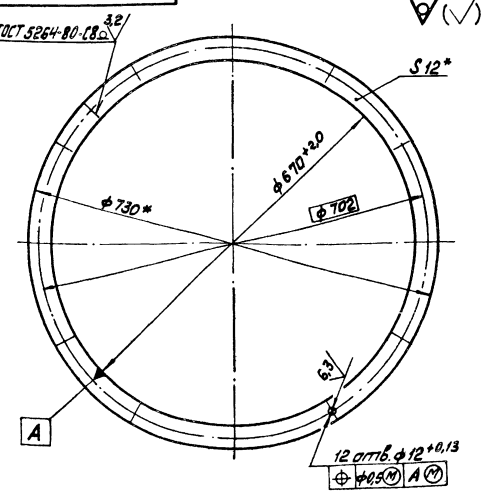

* Размеры для справок

Изм.	Лист	№ докум.	Подп.	Дата	65.29.02.004			
Разраб.		Зилгалвис			Фланец	Лит	Масса	Масштаб
Пров.		Колмец					6,2	1:5
Т. контр.						Лист	Листов 1	
Н. контр.		Колмец			Полоса 12×30 ГОСТ 103-76 / Вст3сп3 ГОСТ 535-79	ЛАТГИПРОПРОМ		
Утв.								

Копировал [signature] Формат А4

65.29.02.000 СБ

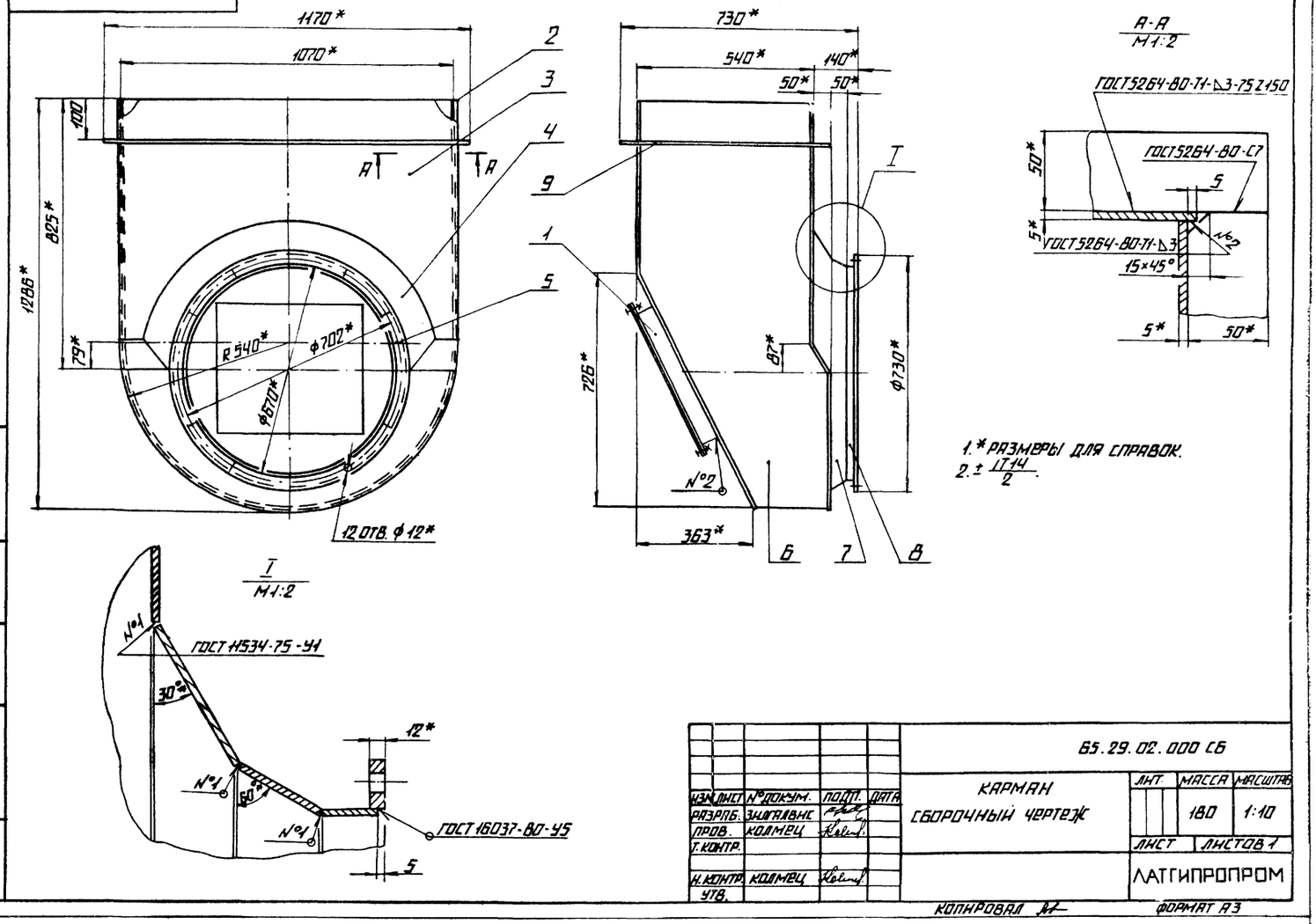

1.* РАЗМЕРЫ ДЛЯ СПРАВОК.
2. ± $\frac{IT14}{2}$.

				65.29.02.000 СБ			
ИЗМ.	ЛИСТ	№ ДОКУМ.	ПОДП.	ДАТА	КАРМАН СБОРОЧНЫЙ ЧЕРТЕЖ	ЛИТ.	МАССА 180	МАСШТАБ 1:10
РАЗРАБ.		ЗИЛГАЛВИС				ЛИСТ	ЛИСТОВ 1
ПРОВ.		КОЛМЕЦ				ЛАТГИПРОПРОМ	
Т.КОНТР.							
Н.КОНТР.		КОЛМЕЦ					
УТВ.							

КОПИРОВАЛ ФОРМАТ А3

ТИПОВОЙ ПРОЕКТ 903-1-224.86 АЛЬБОМ 2,9 ЧАСТЬ 1

ИНВ.№ ПОДЛ. ПОДПИСЬ И ДАТА ВЗАМ. ИНВ.№ ИНВ.№ ДУБЛ. ПОДПИСЬ И ДАТА

65.29.02.001

25 √(√)

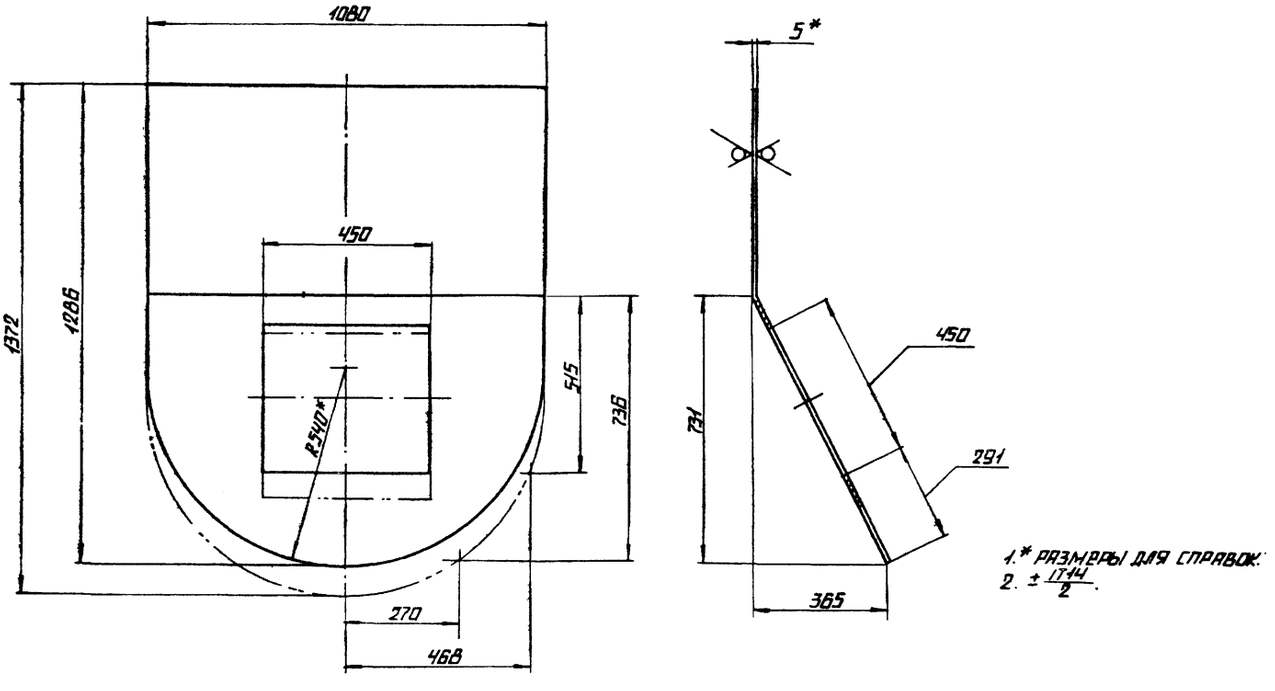

1.* РАЗМЕРЫ ДЛЯ СПРАВОК.
2. ± $\frac{IT14}{2}$.

				65.29.02.001			
ИЗМ.	ЛИСТ	№ ДОКУМ.	ПОДП.	ДАТА	СТЕНКА	ЛИТ.	МАССА 42.5	МАСШТАБ 1:10
РАЗРАБ.		ЗИЛГАЛВИС				ЛИСТ	ЛИСТОВ 1
ПРОВ.		КОЛМЕЦ					
Т.КОНТР.					ЛИСТ 5 ГОСТ 19903-74 / ВСТ 3 СП3 ГОСТ 14637-79	ЛАТГИПРОПРОМ	
Н.КОНТР.		КОЛМЕЦ					
УТВ.							

КОПИРОВАЛ ФОРМАТ А3

ТИПОВОЙ ПРОЕКТ 903-1-224.86 АЛЬБОМ 2,9 ЧАСТЬ 1

ИНВ.№ ПОДЛ. ПОДПИСЬ И ДАТА ВЗАМ. ИНВ.№ ИНВ.№ ДУБЛ. ПОДПИСЬ И ДАТА

65.29.02.002

Типовой проект 903-1-224.86 Альбом 2.9 часть 1

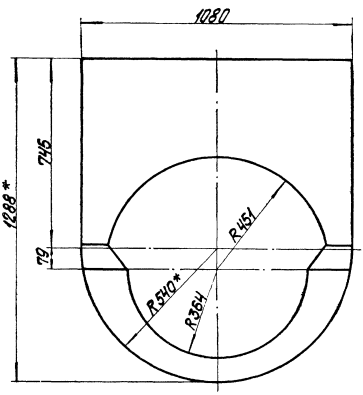

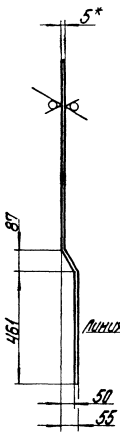

Развертка

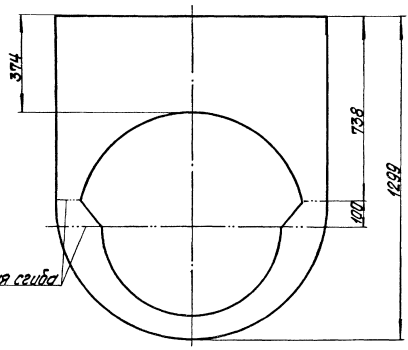

1.* Размеры для справок.
2. $\pm\frac{IT14}{2}$.

					65.29.02.002			
Изм.	Лист	№ докум.	Подпись	Дата	Стенка	Лит.	Масса	Масштаб
Разраб.		Зингалвис					30	1:10
Пров.		Колмец				Лист	Листов 1	
Т.контр.								
Н.контр.		Колмец			Лист 5 ГОСТ 19903-74 / ВСт3сп3 ГОСТ 14637-79	ЛАТГИПРОПРОМ		
Утв.								

Копировал [illegible] Формат А3

65.29.02.003

Типовой проект 903-1-224.86 Альбом 2.9 часть 1

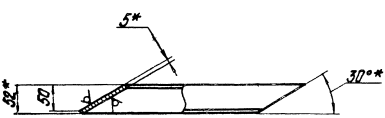

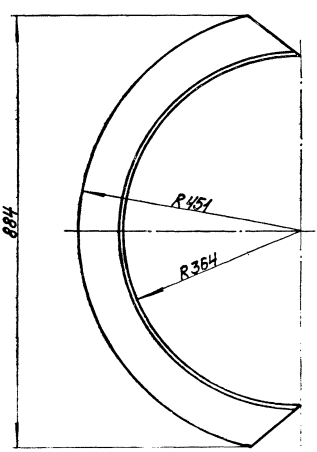

Развертка

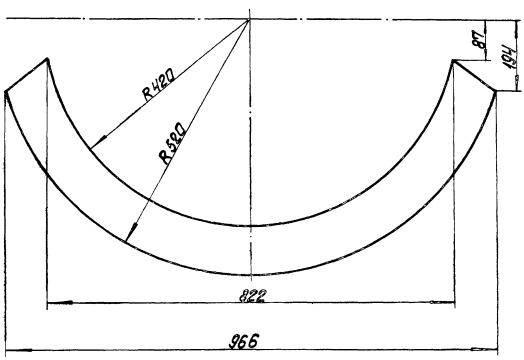

1.* Размеры для справок.
2. $\pm\frac{IT14}{2}$.

					65.29.02.003			
Изм.	Лист	№ докум.	Подпись	Дата	Полуконус	Лит.	Масса	Масштаб
Разраб.		Зингалвис					5	1:5
Пров.		Колмец				Лист	Листов 1	
Т.контр.								
Н.контр.		Колмец			Лист 5 ГОСТ 19903-74 / ВСт3сп3 ГОСТ 14637-79	ЛАТГИПРОПРОМ		
Утв.								

Формат А3

65.29.02.005

Типовой проект 903-1-224.86 Альбом 2.9 часть 1

Инв.№подл. | Подп. и дата | Взам.инв.№ | Инв.№дубл. | Подп. и дата

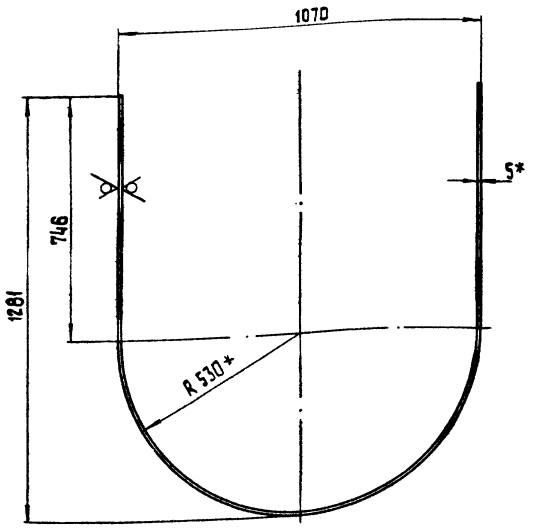

Развертка

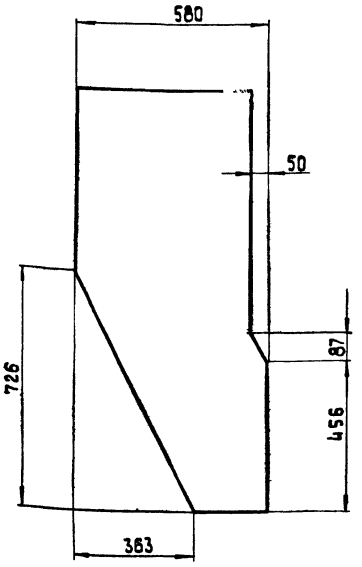

1. * Размеры для справок
2. ± IT14/2.

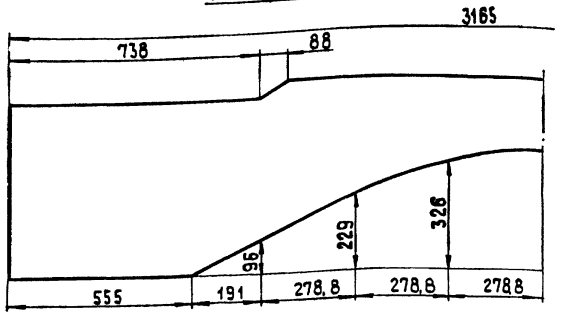

Изм.	Лист	№ докум.	Подп.	Дата	65.29.02.005			
Разраб.		Зилгалвис			Боковина	Лит.	Масса	Масштаб
Пров.		Колмец					54.3	1:10
Т.контр.						Лист	Листов 1	
Н.контр.		Колмец			Лист 5 ГОСТ 19903-74 В ст 3 сп 3 ГОСТ 14637-79	ЛАТГИПРОПРОМ		
Утв.								

Копировал

Формат А3

65.29.02.006

Типовой проект 903-1-224.86 Альбом 2.9 часть 1

Инв.№подл. | Подп. и дата | Взам.инв.№ | Инв.№дубл. | Подп. и дата

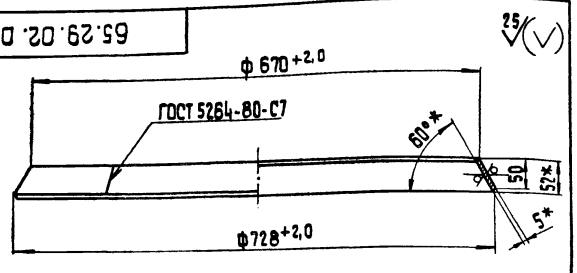

Развертка
М 1:10

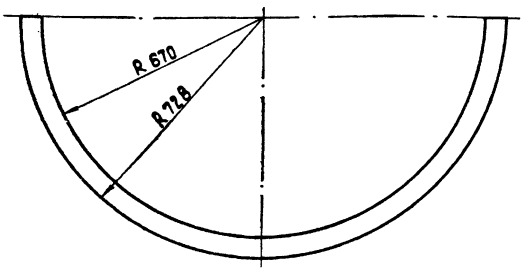

1. * Размеры для справок.
2. ± IT14/2.

Изм.	Лист	№ докум.	Подп.	Дата	65.29.02.006			
Разраб.		Зилгалвис			Конус	Лит.	Масса	Масштаб
Пров.		Колмец					5.0	1:5
Т.контр.						Лист	Листов 1	
Н.контр.		Колмец			Лист 5 ГОСТ 19903-74 В ст 3 Сп 3 ГОСТ 14637-79	ЛАТГИПРОПРОМ		
Утв.								

Копировал

Формат А4

65.29.02.007

Типовой проект 903-1-224.86 Альбом 2.9 часть 1

Инв.№подл. | Подп. и дата | Взам.инв.№ | Инв.№дубл. | Подп. и дата

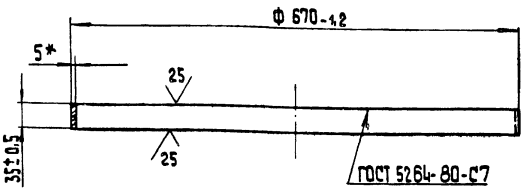

* Размер для справок

Изм.	Лист	№ докум.	Подп.	Дата	65.29.02.007			
Разраб.		Зилгалвис			Удлинитель	Лит.	Масса	Масштаб
Пров.		Колмец					2.9	1:5
Т.контр.						Лист	Листов 1	
Н.контр.		Колмец			Лист 5 ГОСТ 19903-74 В ст 3 сп 3 ГОСТ 14637-79	ЛАТГИПРОПРОМ		
Утв.								

Копировал

Формат А4

Типовой проект 903-1-224.86 Альбом 2.9 часть 1

Формат	Зона	Поз.	Обозначение	Наименование	Кол.	Примечание
				Документация		
А3			65.118.08.000 СБ	Сборочный чертеж		
				Детали		
А4		1	65.118.08.001	Стенка	1	
		2	-01	Стенка	1	
Б4		3	65.118.08.005	Стенка Лист $\frac{5\ ГОСТ\ 19903-74}{В\ Ст3Сп3\ ГОСТ\ 14637-79}$	1	6.64кг
Б4		4	65.118.08.006	Стенка Лист $\frac{5\ ГОСТ\ 19903-74}{В\ Ст3Сп3\ ГОСТ\ 14637-79}$	1	7кг
Б4		5	65.118.08.007	Полка Уголок $\frac{Б\text{-}40\times40\times4\ ГОСТ\ 8509-72}{В\ Ст3Сп3\ ГОСТ\ 535-79}$ L = 510-4.75 мм	2	1.24кг
Б4		6	65.118.08.008	Полка Уголок $\frac{Б\text{-}40\times40\times4\ ГОСТ\ 8509-72}{В\ Ст3Сп3\ ГОСТ\ 535-79}$ L = 465 ± 0.775 мм	2	1.13кг
				Материалы		
		7		Полоса $\frac{5\times50\ ГОСТ\ 103-76}{В\ Ст3Сп3\ ГОСТ\ 535-79}$	2.5	м

Изм.	Лист	№ докум.	Подпись	Дата	65.118.08.000			
Разраб.		Богданова			Переход	Лит	Масса	Масштаб
Пров.		Зингальвис					40.3	1:10
Т.контр.						Лист	Листов 1	
Н.контр.		Колмец				ЛАТГИПРОПРОМ		
Утв.								

Копировал | Формат А4

Типовой проект 903-1-224.86 Альбом 2.9 часть 1

65.118.08.001

65.118.08.001 - изображено.

65.118.08.001-01 - зеркальное отражение.

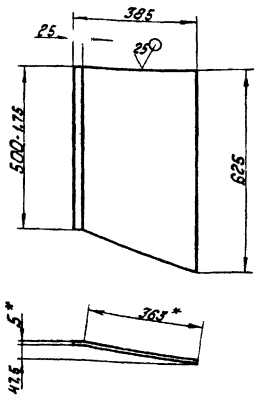

1. * Размеры для справок.
2. ± IT14/2.

Изм.	Лист	№ докум.	Подпись	Дата	65.118.08.001			
Разраб.		Богданова			Стенка	Лит	Масса	Масштаб
Пров.		Зингальвис					8.51	1:10
Т.контр.						Лист	Листов 1	
Н.контр.		Колмец			Лист 5 ГОСТ 19903-74 / В Ст3Сп3 ГОСТ 14637-79	ЛАТГИПРОПРОМ		
Утв.								

Копировал | Формат А4

Типовой проект 903-1-224.86 Альбом 2.9 часть 1

65.118.08.000 СБ

Вид А

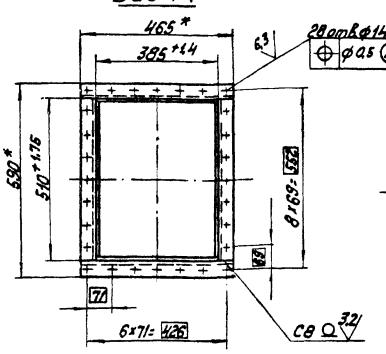

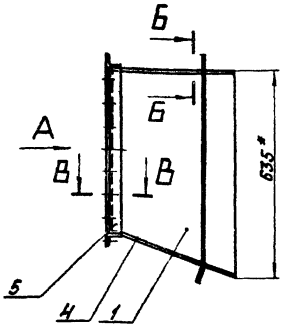

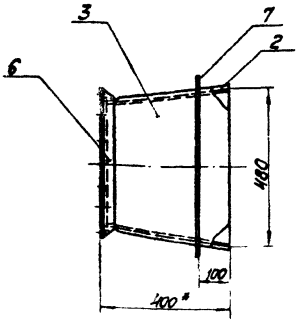

В-В
М 1:2

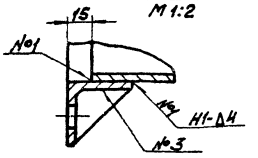

Б-Б
М 1:2

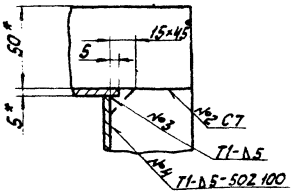

Поз.3

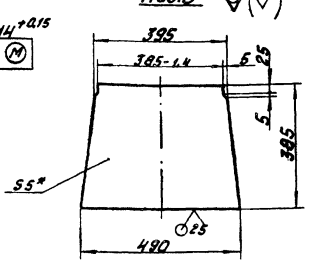

Поз.4

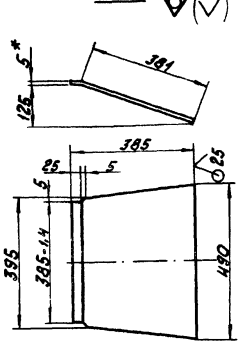

1. * Размеры для справок.
2. ± IT14/2.
3. Сварные швы по ГОСТ 5264-80.

Изм.	Лист	№ докум.	Подпись	Дата	65.118.08.000 СБ			
Разраб.		Богданова			Переход	Лит	Масса	Масштаб
Пров.		Зингальвис					40.3	1:10
Т.контр.						Лист	Листов 1	
Н.контр.		Колмец				ЛАТГИПРОПРОМ		
Утв.								

Копировал | Формат А3

Альбом 2.9 часть I
Типовой проект 903-1-224.86

Формат	Зона	Поз.	Обозначение	Наименование	Кол.	Примечание
				Документация		
А3			65.118.09.000 СБ	Сборочный чертеж		
				Детали		
Б4		1	65.118.09.001	Стенка		
				Лист 5 ГОСТ 19903-74 / ВСт3сп3 ГОСТ 14637-79	2	9,7 кг
Б4		2	65.118.09.002	Стенка		
				Лист 5 ГОСТ 19903-74 / ВСт3сп3 ГОСТ 14637-79	2	8 кг
				Материалы		
		3		Полоса 5×50 ГОСТ 103-76 / ВСт3сп3 ГОСТ 535-79	5	м

Инв.№ подл. | Подпись и дата | Взам. инв.№ | Инв.№ дубл. | Подпись и дата

Изм.	Лист	№ докум.	Подпись	Дата
Разраб.		Богданова		
Пров.		Зингалевич		
Н. контр.		Колмец		
Утв.				

65.118.09.000

Переход

Лит.	Лист	Листов
		1

ЛАТГИПРОПРОМ

Копировал | Формат А4

Альбом 2.9 часть I
Типовой проект 903-1-224.86

Формат	Зона	Поз.	Обозначение	Наименование	Кол.	Примечание
				Документация		
А2			65.118.10.000 СБ	Сборочный чертеж		
				Сборочные единицы		
А4		1	65.118.10.100	Короб	1	
А4		2	65.118.10.200	Колено	1	
А4		3	65.118.10.300	Короб	1	
А4		4	65.118.10.400	Переход	1	
А4		5	65.118.10.500	Короб	1	

Инв.№ подл. | Подпись и дата | Взам. инв.№ | Инв.№ дубл. | Подпись и дата

Изм.	Лист	№ докум.	Подпись	Дата
Разраб.		Богданова		
Пров.		Зингалевич		
Н. контр.		Колмец		
Утв.				

65.118.10.000

Колено

Лит.	Лист	Листов
		1

ЛАТГИПРОПРОМ

Копировал | Формат А4

Альбом 2.9 часть I
Типовой проект 903-1-224.86

65.118.09.000 СБ

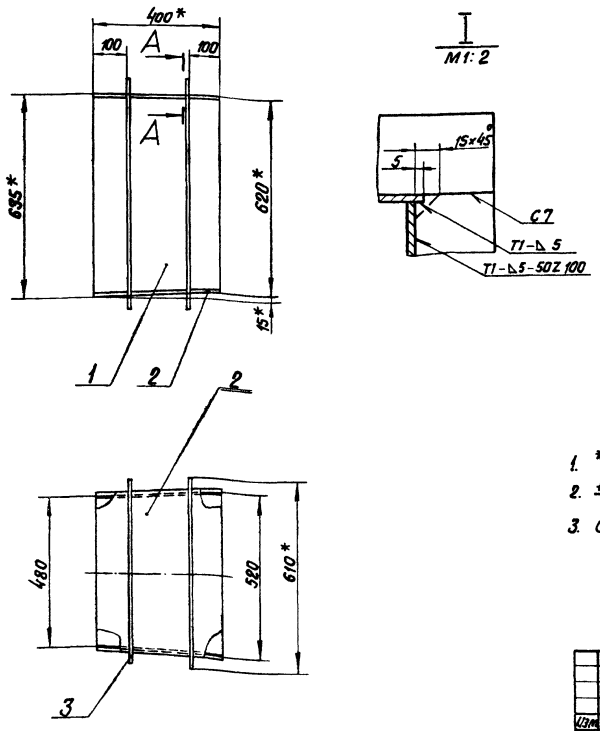

Поз.1 ∀(∨)

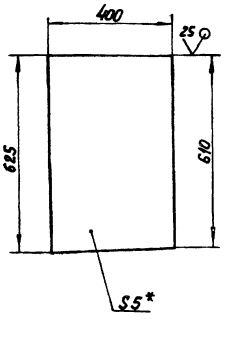

Поз.2 ∀(∨)

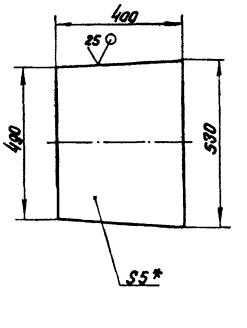

1. *Размеры для справок.
2. $\pm \frac{IT14}{2}$
3. Сварные швы по ГОСТ 5264-80.

Инв.№ подл. | Подпись и дата | Взам. инв.№ | Инв.№ дубл. | Подпись и дата

Изм.	Лист	№ докум.	Подпись	Дата
Разраб.		Богданова		
Пров.		Зингалевич		
Т. контр.				
Н. контр.		Колмец		
Утв.				

65.118.09.000 СБ

Переход

Лит.	Масса	Масштаб
	45,2	1:10
Лист	Листов 1	

ЛАТГИПРОПРОМ

Копировал | Формат А3

65.118.10.000СБ

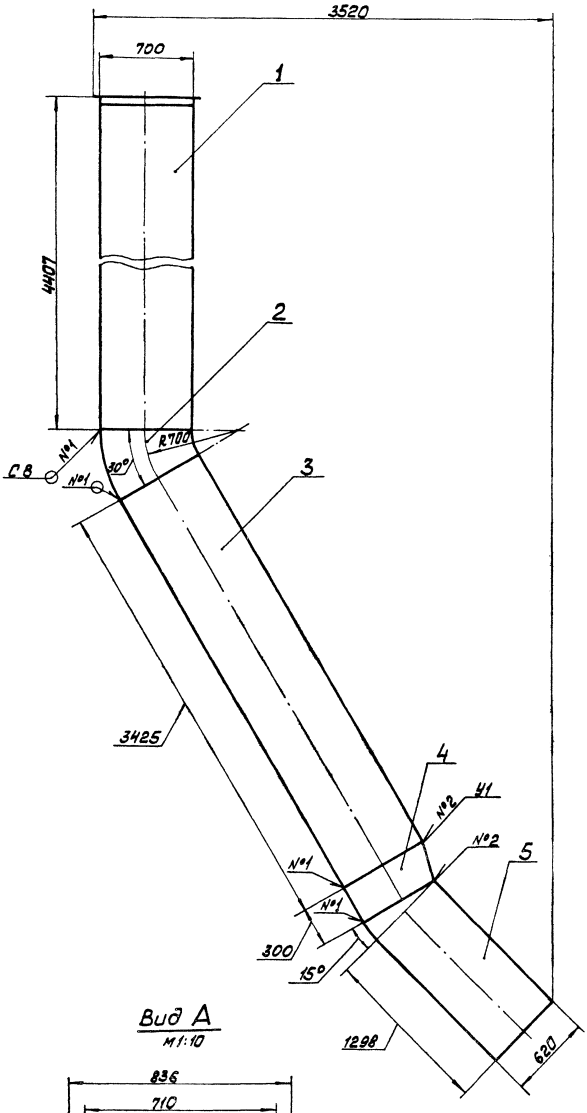

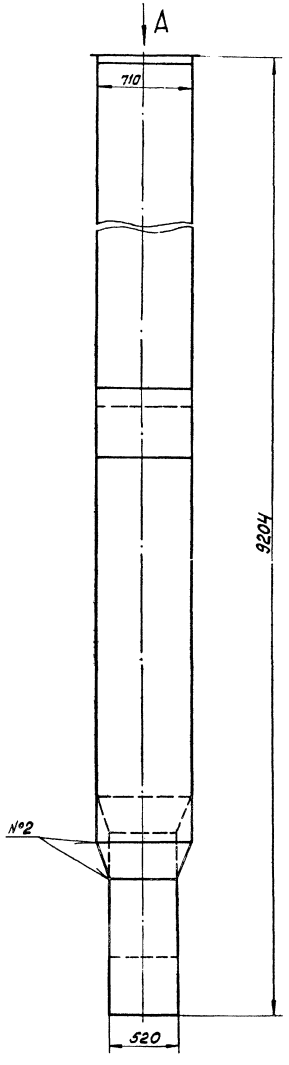

Вид А
м1:10

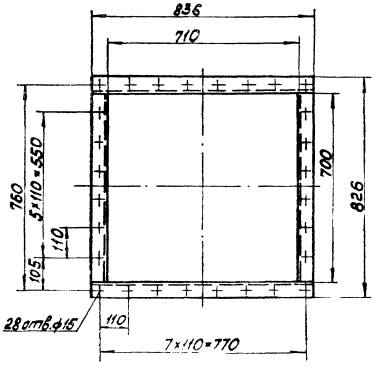

1. Размеры для справок.
2. Сварные швы №1 по ГОСТ5264-80; №2 по ГОСТ11534-75.

Типовой проект 903-1-224.86 Альбом 2.9 часть 1

				65.118.10.000СБ			
Изм.	Лист	№ докум.	Подп.	Дата	Колено	Лит.	Масса	Масштаб
Разраб.		Богданова					1156	1:20
Пров.		Зилгалвис				Лист	Листов 1
Т. контр.						ЛАТГИПРОПРОМ	
Н. контр.		Колмец					
Утв.							

Инв. № подл. | Подп. и дата | Взам. инв. № | Инв. № дубл. | Подп. и дата

Копировал [illegible] Формат А2

Типовой проект 903-1-224.86 Альбом 2.9 часть 1

Формат	Зона	Поз.	Обозначение	Наименование	Кол.	Примечание
				Документация		
А3			65.118.10.100 СБ	Сборочный чертеж		
				Детали		
Б4		1	65.118.10.101	Стенка		
				Лист 5ГОСТ 19903-74 / ВСт3сп3ГОСТ 14637-79	2	123,84кг
Б4		2	65.118.10.102	Стенка		
				Лист 5ГОСТ 19903-74 / ВСт3сп3ГОСТ 14637-79		
				690± 1,0×4382± 1,6 мм	2	118,68кг
Б4		3	65.118.10.103	Полка		
				Уголок Б-63×63×5ГОСТ 8509-72 / ВСт3сп3ГОСТ 535-79		
				L = 836 ± 1,15 мм	2	4,03кг
Б4		4	65.118.10.104	Полка		
				Уголок Б-63×63×5ГОСТ 8509-72 / ВСт3сп3ГОСТ 535-79		
				L = 700-2,0 мм	2	3,37кг
				Материалы		
		5		Полоса Б×50 ГОСТ 103-76 / ВСт3спГОСТ 535-79	15	м

65.118.10.100

Изм.	Лист	№ докум.	Подпись	Дата
Разраб.	Богданова			
Пров.	Зилгалвис			
Н.контр.	Колмец			
Утв.				

Короб

Лит.	Лист	Листов
		1

ЛАТГИПРОПРОМ

Инв. № подл. | Подпись и дата | Взам. инв. № | Инв. № дубл. | Подпись и дата

Копировал | Формат А4

Типовой проект 903-1-224.86 Альбом 2.9 часть 1

Формат	Зона	Поз.	Обозначение	Наименование	Кол.	Примечание
				Документация		
А3			65.118.10.200 СБ	Сборочный чертеж		
				Детали		
А4		1	65.118.10.201	Стенка	1	
А4		2	65.118.10.202	Стенка	1	
Б4		3	65.118.10.203	Стенка		
				Лист 5ГОСТ 19903-74 / ВСт3сп3ГОСТ 14637-79	2	9,93кг
				Материалы		
		4		Полоса 5×50 ГОСТ 103-76 / ВСт3сп3ГОСТ 535-79	3,1	м

65.118.10.200

Изм.	Лист	№ докум.	Подпись	Дата
Разраб.	Богданова			
Пров.	Зилгалвис			
Н.контр.	Колмец			
Утв.				

Колено

Лит.	Лист	Листов
		1

ЛАТГИПРОПРОМ

Инв. № подл. | Подпись и дата | Взам. инв. № | Инв. № дубл. | Подпись и дата

Формат А4

Типовой проект 903-1-224.86 Альбом 2.9 часть 1

65.118.10.100 СБ

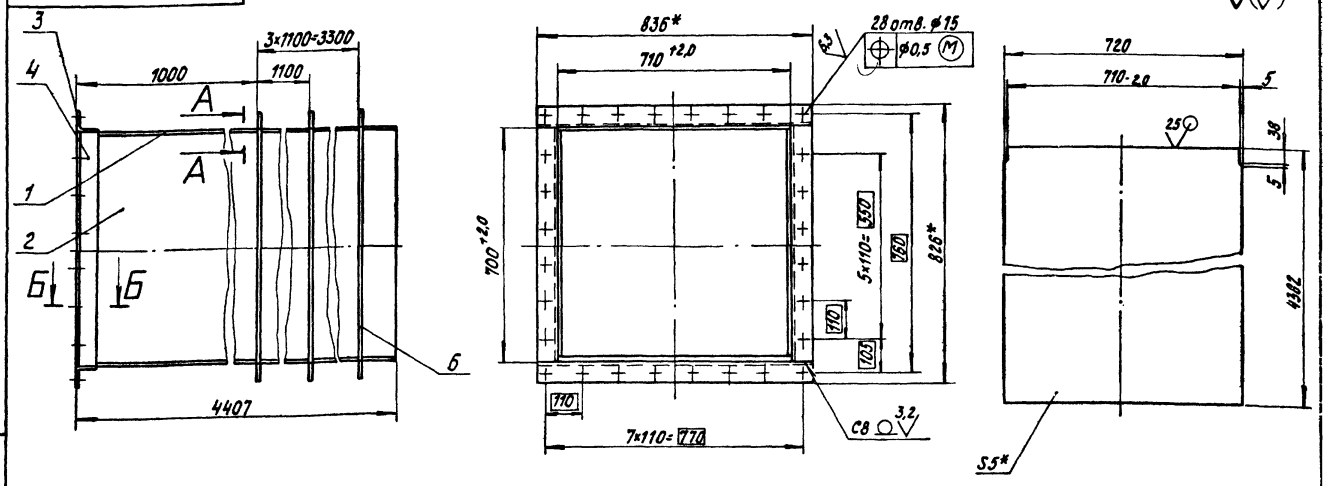

1.* Размеры для справок.

2. $\pm\frac{IT14}{2}$.

3. Обработка поверхностей реза деталей Б4 25.

4. Сварные швы по ГОСТ 5264-80.

А-А
М1:1

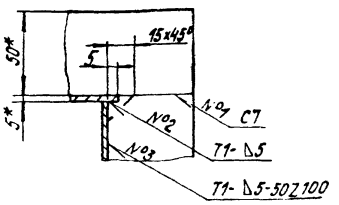

Б-Б
М1:1

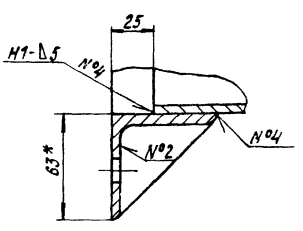

65.118.10.100СБ

Изм.	Лист	№ докум.	Подпись	Дата
Разраб.	Богданова			
Пров.	Зилгалвис			
Т.контр.				
Н.контр.	Колмец			
Утв.				

Короб

Лит.	Масса	Масштаб
	529,3	1:10

Лист	Листов 1

ЛАТГИПРОПРОМ

Инв. № подл. | Подпись и дата | Взам. инв. № | Инв. № дубл. | Подпись и дата

Копировал | Формат А3

Альбом 2.9 часть 1

Типовой проект 903-1-224.86

65.118.10.200 СБ

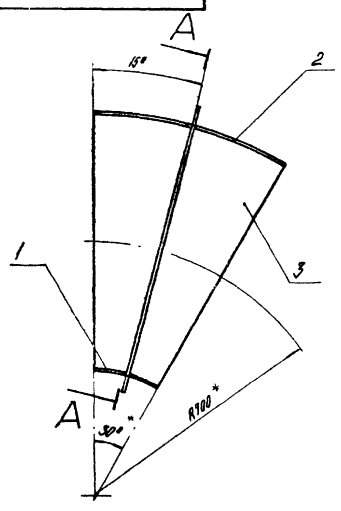

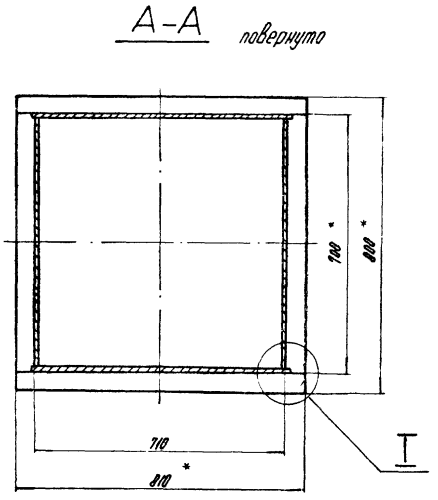

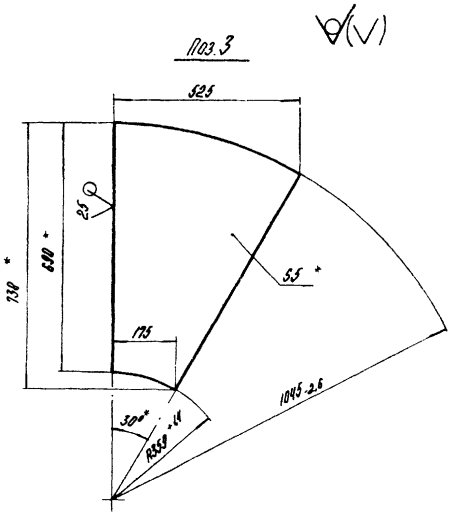

1.* Размеры для справок.

2. $\pm \frac{IT14}{2}$.

3. Сварные швы по ГОСТ 5264-80.

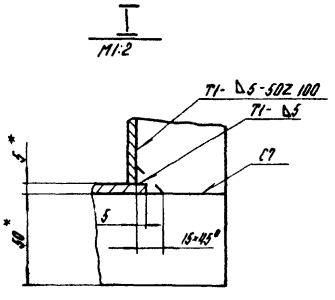

					65.118.10.200 СБ			
Изм.	Лист	№ докум.	Подпись	Дата	Колено	Лит.	Масса	Масштаб
Разраб.		Богданова					46,7	1:10
Пров.		Зилгалвис				Лист	Листов 1	
Т.контр.						ЛАТГИПРОПРОМ		
Н.контр.		Колмец						
Утв.								

Копировал

Формат А3

Альбом 2.9 часть 1

Типовой проект 903-1-224.86

65.118.10.201

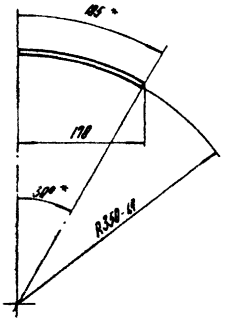

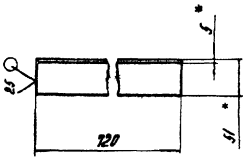

1.* Размеры для справок.

2. $\pm \frac{IT14}{2}$.

					65.118.10.201			
Изм.	Лист	№ докум.	Подпись	Дата	Стенка	Лит.	Масса	Масштаб
Разраб.		Богданова					5,23	1:5
Пров.		Зилгалвис				Лист	Листов 1	
Т.контр.								
Н.контр.		Колмец			Лист 5 ГОСТ 19903-74 / ВГт3 сп 3 ГОСТ 14637-79	ЛАТГИПРОПРОМ		
Утв.								

Копировал

Формат А4

Альбом 2.9 часть 1

Типовой проект 903-1-224.86

65.118.10.202

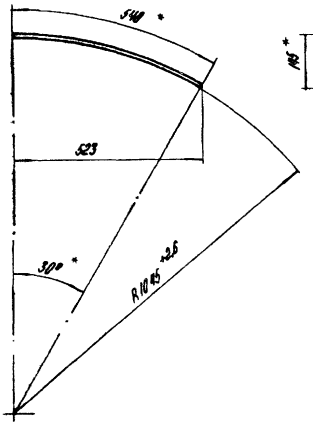

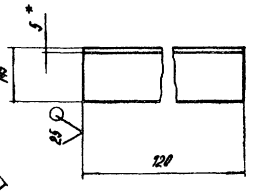

1.* Размеры для справок.

2. $\pm \frac{IT14}{2}$.

					65.118.10.202			
Изм.	Лист	№ докум.	Подпись	Дата	Стенка	Лит.	Масса	Масштаб
Разраб.		Богданова					15,5	1:10
Пров.		Зилгалвис				Лист	Листов 1	
Т.контр.								
Н.контр.		Колмец			Лист 5 ГОСТ 19903-74 / ВГт3 сп 3 ГОСТ 14637-79	ЛАТГИПРОПРОМ		
Утв.								

Копировал

Формат А4

Типовой проект 903-1-224.86 Альбом 2.9 часть 1

Формат	Зона	Поз.	Обозначение	Наименование	Кол.	Примечание
				Документация		
А3			65.118.10.300 СБ	Сборочный чертеж		
				Детали		
Б4		1	65.118.10.301	Стенка		
				Лист 5 ГОСТ 19903-74 / Вст3сп3 ГОСТ 14637-79		
				720±10×3425±1,3 мм	2	96,8 кг
Б4		2	65.118.10.302	Стенка		
				Лист 5 ГОСТ 19903-74 / Вст3сп3 ГОСТ 14637-79		
				690±10×3425±1,3 мм	2	92,76 кг
				Материалы		
		3		Полоса 5×50 ГОСТ 103-76 / Вст3сп3 ГОСТ 535-79	15,1	м

Изм.	Лист	№ докум.	Подп.	Дата
Разраб.		Богданова		
Пров.		Зингалевич		
Н.контр.		Колмыч		

65.118.10.300

Короб

Лит.	Масса	Масштаб
Лист	Листов 1	

ЛАТГИПРОПРОМ

Копировал: Ф.У- Формат А4

Типовой проект 903-1-224.86 Альбом 2.9 часть 1

Формат	Зона	Поз.	Обозначение	Наименование	Кол.	Примечание
				Документация		
А3			65.118.10.400 СБ	Сборочный чертеж		
				Детали		
Б4		1	65.118.10.401	Стенка		
				Лист 5 ГОСТ 19903-74 / Вст3сп3 ГОСТ 14637-79	2	8,04 кг
Б4		2	65.118.10.402	Стенка		
				Лист 5 ГОСТ 19903-74 / Вст3сп3 ГОСТ 14637-79	1	7,55 кг
Б4		3	65.118.10.403	Стенка		
				Лист 5 ГОСТ 19903-74 / Вст3сп3 ГОСТ 14637-79	1	7,3 кг
				Материалы		
		4		Полоса 5×50 ГОСТ 103-76 / Вст3сп3 ГОСТ 535-79	3,1	м

Изм.	Лист	№ докум.	Подп.	Дата
Разраб.		Богданова		
Пров.		Зингалевич		
Н.контр.		Колмыч		
Утв.				

65.118.10.400

Переход

Лит.	Масса	Масштаб
Лист	Листов 1	

ЛАТГИПРОПРОМ

Копировал: Ф.У- Формат А4

65.118.10.300 СБ

Типовой проект 903-1-224.86 Альбом 2.9 часть 1

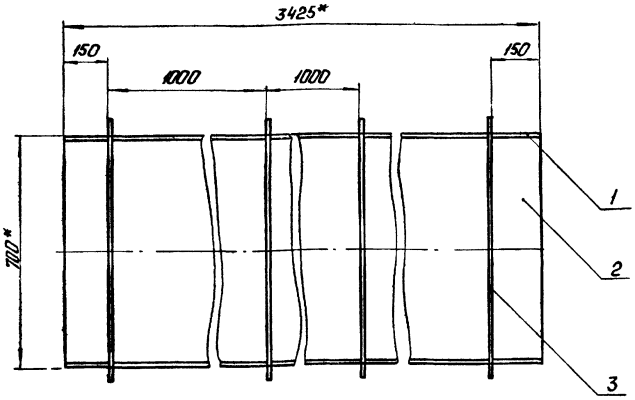

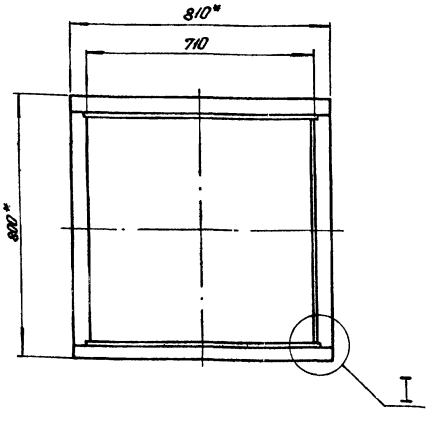

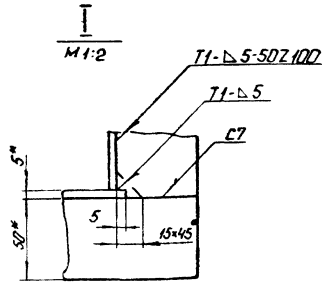

1.* Размеры для справок.

2. $\pm \frac{1114}{2}$.

3. Обработка поверхностей реза деталей Б4 ▽25.

4. Сварные швы по ГОСТ 5264-80.

Изм.	Лист	№ докум.	Подп.	Дата
Разраб.		Богданова		
Пров.		Зингалевич		
Н.контр.				
Н.контр.		Колмыч		
Утв.				

65.118.10 300 СБ

Короб

Лит.	Масса	Масштаб
	408,8	1:10
Лист	Листов 1	

ЛАТГИПРОПРОМ

Копировал Ф.У-5 Формат А3

65.118.10.400 СБ

Альбом 2.9 часть 1

Типовой проект 903-1-224.86

Инв.№ подл. | Подпись и дата | Взам.инв.№ | Инв.№ дубл. | Подпись и дата

А-А
М1:2

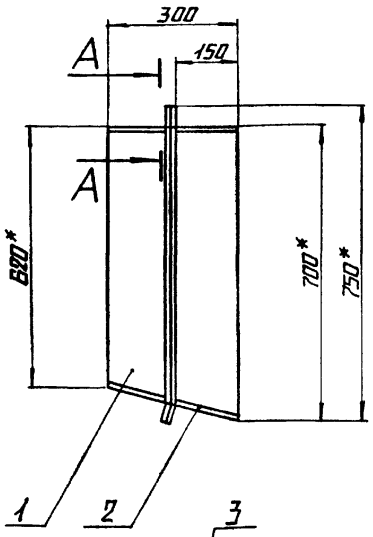

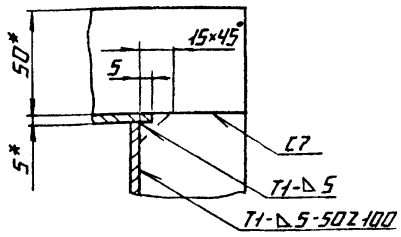

поз. 1

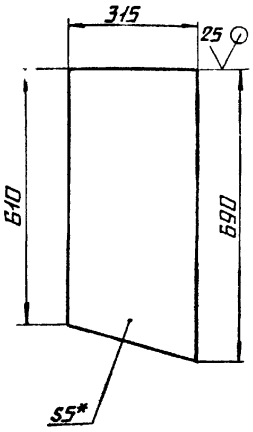

поз. 2

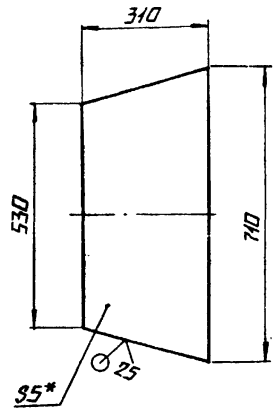

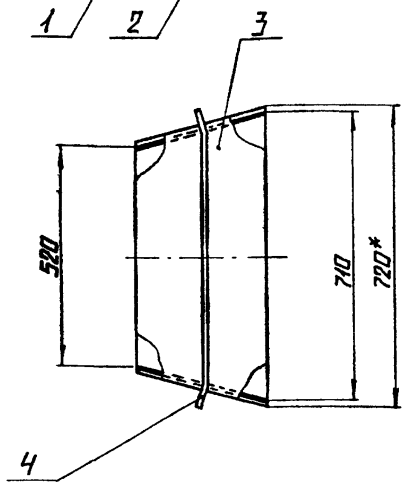

поз. 3

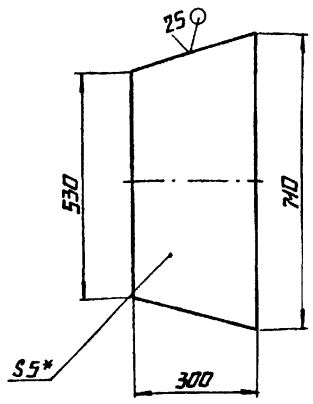

1.* Размеры для справок.

2. $\frac{IT14}{2}$.

3 Сварные швы по ГОСТ 5264-80.

Изм.	Лист	№ докум.	Подп.	Дата	65.118.10.400 СБ			
Разраб.		Богданова			Переход	Лит.	Масса	Масштаб
Пров.		Зилгалвис					37,0	1:10
Т.контр.						Лист	Листов 1	
Н.контр.		Колмец			ЛАТГИПРОПРОМ			
Утв.								

Копировал | Формат А3

Альбом 2.9 часть 1

Типовой проект 903-1-224.86

Инв.№ подл. | Подпись и дата | Взам.инв.№ | Инв.№ дубл. | Подпись и дата

Формат	Зона	Поз.	Обозначение	Наименование	Кол.	Приме-чание
				Документация		
А3			65.118.10.500 СБ	Сборочный чертеж		
				Деталн		
Б4		1	65.118.10.501	Стенка		
				Лист $\frac{5\ ГОСТ\ 19903-74}{Вст3сп3\ ГОСТ\ 14637-79}$	1	30,33 кг
Б4		2	65.118.10.502	Стенка		
				Лист $\frac{5\ ГОСТ\ 19903-74}{Вст3сп3\ ГОСТ\ 14637-79}$	2	32,99 кг
Б4		3	65.118.10.503	Стенка		
				Лист $\frac{5\ ГОСТ\ 19903-74}{Вст3сп3\ ГОСТ\ 14637-79}$		
				530±0,875×1298±1,55 мм	1	27 кг
				Материалы		
		4		Полоса $\frac{5×50\ ГОСТ\ 103-76}{Вст3сп3\ ГОСТ\ 535-79}$	5,5	м

Изм.	Лист	№ докум.	Подп.	Дата	65.118.10.500			
Разраб.		Богданова			Короб	Лит.	Лист	Листов 1
Пров.		Зилгалвис						
Н.контр.		Колмец			ЛАТГИПРОПРОМ			
Утв.								

Копировал | Формат А4

Альбом 2.9 часть 1

Типовой проект 903-1-224.86

Инв.№ подл. | Подпись и дата | Взам.инв.№ | Инв.№ дубл. | Подпись и дата

Формат	Зона	Поз.	Обозначение	Наименование	Кол.	Приме-чание
				Документация		
А4			65.118.11.000 СБ	Сборочный чертеж		
				Сборочные единицы		
А4		1	Б4.89.03.100	Лапа		
				Деталн		
А4		2	65.118.11.001	Ушко	1	
А4		3	65.118.11.002	Тяга	1	
А4		4	65.118.11.003	Петля	1	
				Стандартные изделия		
		4		Гайка М16.5		
				ГОСТ 5915-70	2	

Изм.	Лист	№ докум.	Подп.	Дата	65.118.11.000			
Разраб.		Михайлова			Подвеска	Лит.	Лист	Листов 1
Пров.		Зилгалвис						
Н.контр.		Колмец			ЛАТГИПРОПРОМ			
Утв.								

Копировал | Формат А4

Альбом 2.9 часть 1

Типовой проект 903-1-224.86

65.118.10.500 СБ

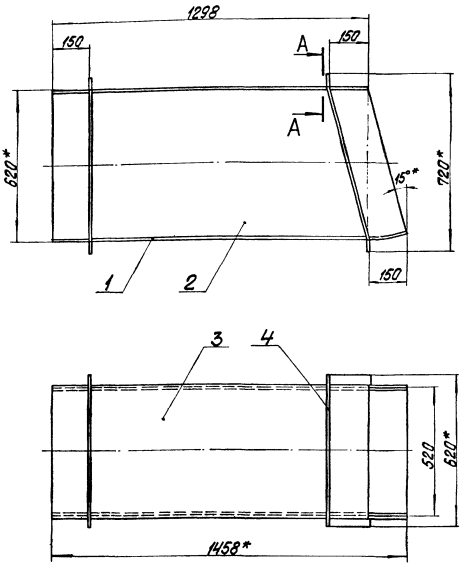

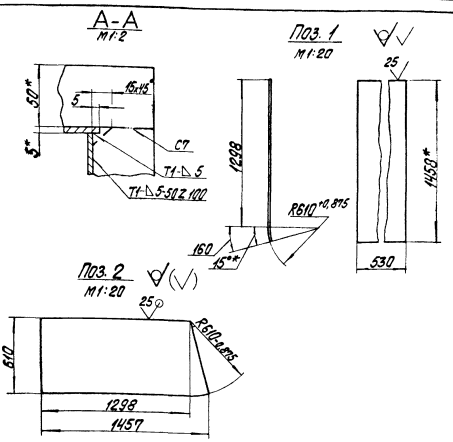

1. * Размеры для справок.
2. $\pm\frac{IT14}{2}$.
3. Обработка поверхностей реза деталей БЧ 25.
4. Сварные швы по ГОСТ 5264-80.

Изм.	Лист	№ докум.	Подпись	Дата	65.118.10.500 СБ			
Разраб.		Богданова			Короб	Лит.	Масса	Масштаб
Пров.		Зингалвис					134	1:10
Т.контр.						Лист	Листов 1	
Н.контр.		Колмец				ЛАТГИПРОПРОМ		
Утв.								

Копировал [illegible] Формат А3

Альбом 2.9 часть 1

Типовой проект 903-1-224.86

65.118.11.000 СБ

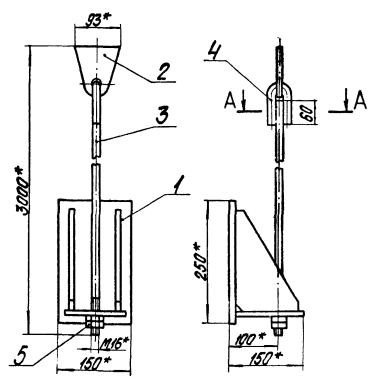

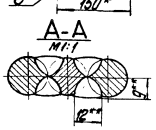

1.* Размеры для справок.
2. $\pm\frac{IT14}{2}$.
3.** Сварка ручная дуговая.

Изм.	Лист	№ докум.	Подпись	Дата	65.118.11.000 СБ			
Разраб.		Михайлова			Подвеска	Лит.	Масса	Масштаб
Пров.		Зингалвис					18,5	1:5
Т.контр.						Лист	Листов 1	
Н.контр.		Колмец				ЛАТГИПРОПРОМ		
Утв.								

Копировал [illegible] Формат А4

Альбом 2.9 часть 1

Типовой проект 903-1-224.86

65.118.11.001

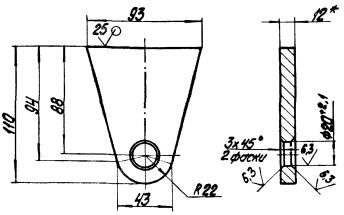

1.* Размер для справок.
2. $\pm\frac{IT14}{2}$.

Изм.	Лист	№ докум.	Подпись	Дата	65.118.11.001			
Разраб.		Михайлова			Ушко	Лит.	Масса	Масштаб
Пров.		Зингалвис					0,64	1:2
Т.контр.						Лист	Листов 1	
Н.контр.		Колмец				ЛАТГИПРОПРОМ		
Утв.								

Лист 12 ГОСТ 19903-74 В Ст3сп3 ГОСТ 1463[illegible]

Копировал [illegible] Формат А4

65.118.11.002

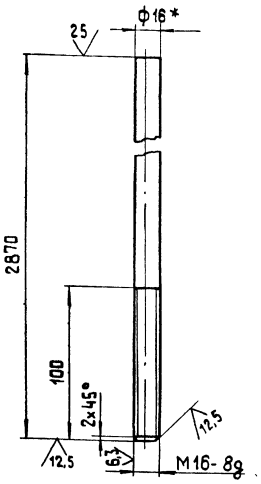

1.* Размер для справок
2. $\pm \frac{IT14}{2}$.

Изм.	Лист	№ докум.	Подпись	Дата
Разраб.		Михайлова		
Пров.		Зилгалвис		
Т.контр.				
Н.контр.		Колмец		
Утв.				

65.118.11.002

Тяга

Лит.	Масса	Масштаб
	4,53	1:2

Лист Листов 1

Круг В16 ГОСТ 2590-71 / 20 ГОСТ 1050-74

ЛАТГИПРОПРОМ

Копировал

Формат А4

65.118.11.003

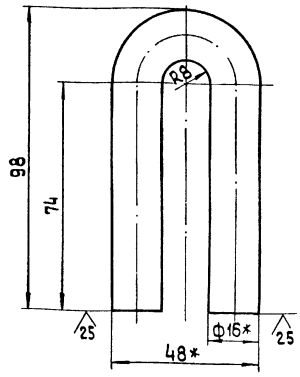

1.* Размеры для справок
2. $\pm \frac{IT14}{2}$.

Изм.	Лист	№ докум.	Подпись	Дата
Разраб.		Михайлова		
Пров.		Зилгалвис		
Т.контр.				
Н.контр.		Колмец		
Утв.				

65.118.11.003

Петля

Лит.	Масса	Масштаб
	0,3	1:1

Лист Листов 1

Круг В16 ГОСТ 2590-71 / 20 ГОСТ 1050-74

ЛАТГИПРОПРОМ

Копировал

Формат А4

Формат	Зона	Поз.	Обозначение	Наименование	Кол.	Примечание
				Документация		
А4			65.118.12.000 СБ	Сборочный чертеж		
				Детали		
Б4		1	65.118.12.001	Распорка		
				Швеллер 10 ГОСТ 8240-72 Вст3сп3 ГОСТ 535-79	1	7,6 кг
Б4		2	65.118.12.002	Кронштейн		
				Швеллер 10 ГОСТ 8240-72 Вст3сп3 ГОСТ 535-79		
				L = 900 ± 1 мм	1	7,74 кг

Изм.	Лист	№ докум.	Подп.	Дата
Разраб.		Михайлова		
Пров.		Зилгалвис		
Н.контр.		Колмец		
Утв.				

65.118.12.000

Опора

Лит.	Лист	Листов

ЛАТГИПРОПРОМ

Копировал

Формат А4

65.118.12.000 СБ

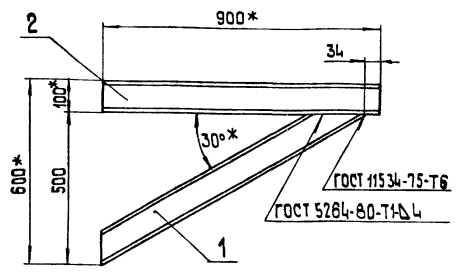

Поз.1

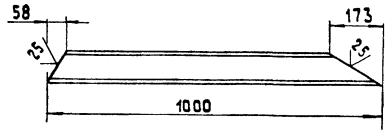

1.* Размеры для справок.
2. $\pm \frac{IT14}{2}$.
3. Обработка поверхностей реза деталей Б4 $\sqrt{25}$

Изм.	Лист	№ докум.	Подпись	Дата
Разраб.		Михайлова		
Пров.		Зилгалвис		
Т.контр.				
Н.контр.		Колмец		
Утв.				

65.118.12.000 СБ

Опора

Лит.	Масса	Масштаб
	15,4	1:10

Лист Листов 1

ЛАТГИПРОПРОМ

Копировал

Формат А4

Типовой проект 903-1-224.86 Альбом 2.9 часть 1

Формат	Зона	Поз.	Обозначение	Наименование	Кол.	Примечание
				Документация		
А4			65.118.13.000СБ	Сборочный чертеж		
				Детали		
Б4		1	65.118.13.001	Косынка		
				лист 10 ГОСТ 19903-74 / ВСт3Сп3 ГОСТ 14637-79	2	2.3кг
Б4		2	65.118.13.002	Стойка		
				лист 10 ГОСТ 19903-74 / ВСт3Сп3 ГОСТ 14637-79		
				300±0.65×300±0.65 мм	1	7.07кг
Б4		3	65.118.13.003	Плита		
				лист 10 ГОСТ 19903-74 / ВСт3Сп3 ГОСТ 14637-79		
				220±0.575×300±0.65мм	1	5.19кг

65.118.13.000

Изм.	Лист	№ докум.	Подпись	Дата
Разраб.		Михайлова		
Пров.		Зилгалвис		
Н.контр.		Колмец		
Утв.				

Лата

Лит | Масса | Масштаб
16.9 | 1:5
Лист | Листов 1

ЛАТГИПРОПРОМ

Формат А4

Копировал

65.118.13.000СБ

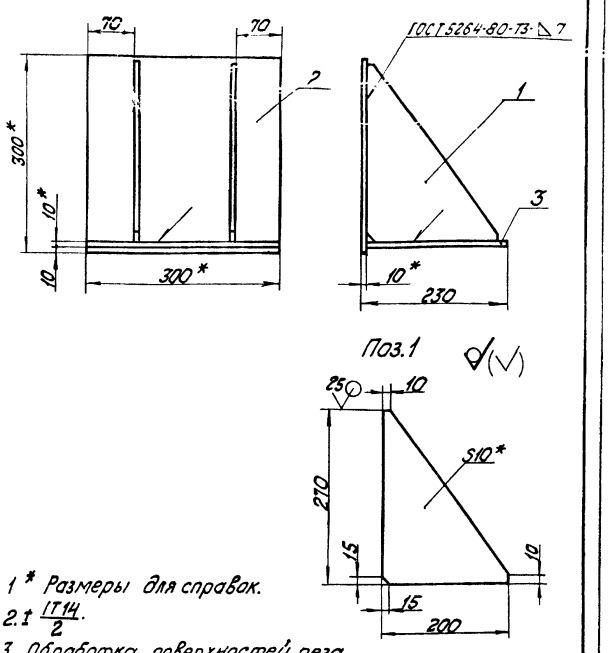

1* Размеры для справок.

2. ± IT14/2.

3. Обработка поверхностей реза деталей Б4 25.

Типовой проект 903-1-224.86 Альбом 2.9 часть 1

Формат	Зона	Поз.	Обозначение	Наименование	Кол.	Примечание
				Документация		
А4			65.118.14.000СБ	Сборочный чертеж		
				Детали		
Б4		1	65.118.14.001	Стойка		
				лист 10 ГОСТ 19903-74 / ВСт3Сп3 ГОСТ 14637-79	1	37.33кг
Б4		2	65.118.14.002	Пластина		
				лист 10 ГОСТ 19903-74 / ВСт3Сп3 ГОСТ 14637-79		
				145±0.5×529±0.875 мм	2	6.03кг
Б4		3	65.118.14.003	Плита		
				лист 10 ГОСТ 19903-74 / ВСт3Сп3 ГОСТ 14637-79		
				300±0.65×800±1.15мм	1	18.84кг

65.118.1Н.000

Изм.	Лист	№ докум.	Подпись	Дата
Разраб.		Михайлова		
Пров.		Зилгалвис		
Н.контр.		Колмец		
Утв.				

Опора

Лит | Масса | Масштаб
 | |
Лист | Листов 1

ЛАТГИПРОПРОМ

Копировал

Формат А4

65.118.1Н.000СБ

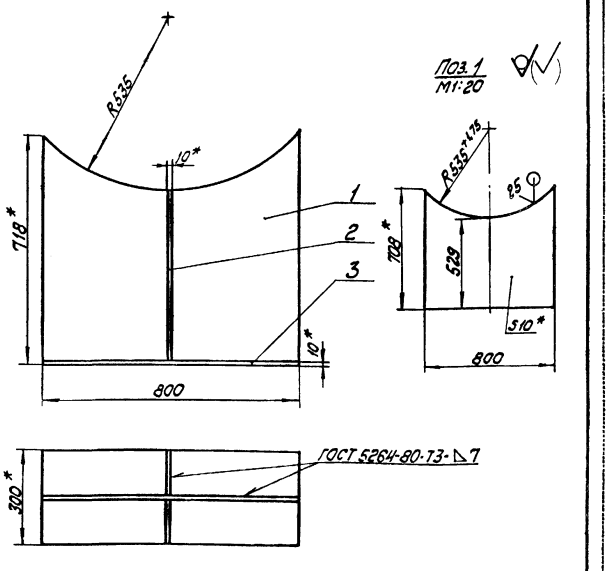

1.* Размеры для справок.

2. ± IT14/2.

3. Обработка поверхностей реза деталей Б4 25.

Типовой проект 903-1-224.86 Альбом 2.9 часть 1

65.118.1Н.000СБ

Изм.	Лист	№ докум.	Подпись	Дата
Разраб.		Михайлова		
Пров.		Зилгалвис		
Т.контр.				
Н.контр.		Колмец		
Утв.				

Опора

Лит | Масса | Масштаб
 | 68.3 | 1:10
Лист | Листов 1

ЛАТГИПРОПРОМ

Копировал

Формат А4

Формат	Зона	Поз.	Обозначение	Наименование	Кол.	Примечание
				Документация		
А4			65.118.15.000 СБ	Сборочный чертеж		
				Детали		
Б4		1	65.118.15.001	Стойка		
				Труба 219×6 ГОСТ 10704-76 / ВСт3пс5 ГОСТ 10705-80		
				L = 2563-2,1 мм	1	80,79 кг
Б4		2	65.118.15.002	Плита		
				Лист 10 ГОСТ 19903-74 / ВСт3сп3 ГОСТ 14637-79		
				250±0,575×250±0,575 мм	2	4,91 кг

65.118.15.000

Изм. Лист № докум. Подпись Дата
Разраб. Богданова
Пров. Зилгалвис
Н.контр. Колмец
Утв.

Опора

Лит. | Лист | Листов 1

ЛАТГИПРОПРОМ

Копировал | Формат А4

65.118.15.000 СБ

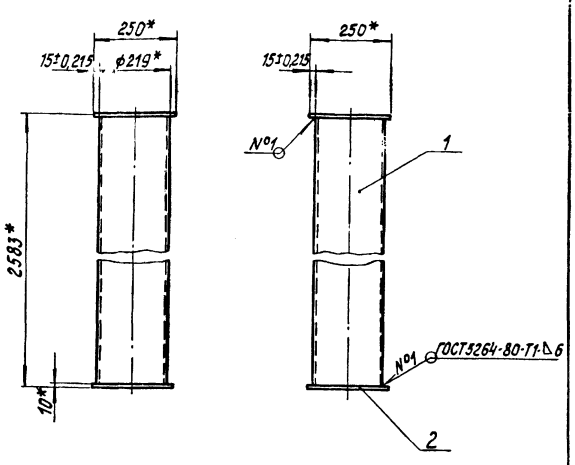

1.* Размеры для справок.
2. Обработка поверхностей реза деталей Б4 25.
3. Сварные швы по ГОСТ 5264-80.

65.118.15.000 СБ

Изм. Лист № докум. Подпись Дата
Разраб. Богданова
Пров. Зилгалвис
Т.контр.
Н.контр. Колмец
Утв.

Опора

Лит. | Масса | Масштаб
— | 90,6 | 1:10
Лист | Листов 1

ЛАТГИПРОПРОМ

Копировал | Формат А4

Формат	Зона	Поз.	Обозначение	Наименование	Кол.	Примечание
				Документация		
А4			65.118.16.000 СБ	Сборочный чертеж		
				Детали		
А4		1	65.118.16.001	Стойка	1	
Б4		2	65.118.16.002	Плита		
				Лист 10 ГОСТ 19903-74 / ВСт3сп ГОСТ 14637-79		
				250±0,575×500±0,775 мм	1	9,82 кг
Б4		3	65.118.16.003	Плита		
				Лист 10 ГОСТ 19903-74 / ВСт3сп3 ГОСТ 14637-79		
				250±0,575×250±0,575 мм	1	4,91 кг
Б4		4	65.118.16.004	Косынка		
				Лист 10 ГОСТ 19903-74 / ВСт3сп5 ГОСТ 14637-79		
				120±0,435×177±0,5 мм	2	1,61 кг

65.118.16.000

Изм. Лист № докум. Подпись Дата
Разраб. Богданова
Пров. Зилгалвис
Н.контр. Колмец
Утв.

Опора

Лит. | Лист | Листов 1

ЛАТГИПРОПРОМ

Копировал | Формат А4

65.118.16.000 СБ

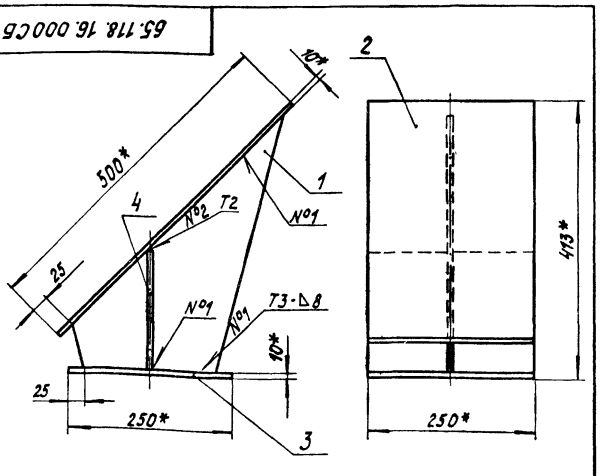

1.* Размеры для справок.
2. $\frac{\pm 1T14}{2}$.
3. Обработка поверхностей реза деталей Б4 25.
4. Сварные швы №1 по ГОСТ 5264-80 - №2 по ГОСТ 11534-75.

65.118.16.000 СБ

Изм. Лист № докум. Подпись Дата
Разраб. Богданова
Пров. Зилгалвис
Т.контр.
Н.контр. Колмец
Утв.

Опора

Лит. | Масса | Масштаб
— | 21,9 | 1:5
Лист | Листов 1

ЛАТГИПРОПРОМ

Копировал | Формат А4

65.118.16.001

Альбом 29 часть 1

Типовой проект 903-1-224.86

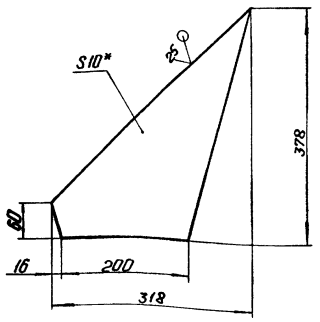

1.* Размеры для справок.
2. $\pm \frac{IT14}{2}$.

Изм.	Лист	№ докум.	Подп.	Дата
Разраб.		Богданова		
Пров.		Зилгалвис		
Т.контр.				
Н.контр.		Колмеи		
Утв.				

65.118.16.001

Стойка

Лит.	Масса	Масштаб
	3,92	1:5

Лист | Листов 1

ЛАТГИПРОПРОМ

Копировал: Ф.Ч. Формат А4

Альбом 29 часть 1

Типовой проект 903-1-224.86

Формат	Зона	Поз.	Обозначение	Наименование	Кол.	Примечание
				Документация		
А3			12.02.01.000 СБ	Сборочный чертеж		
				Сборочные единицы		
А4		1	12.02.01.100	Фланец	1	
				Детали		
А4		2	12.02.01.001	Стенка	1	
А4		3	12.02.01.002	Стенка	1	
А4		4	12.02.01.003	Стенка	1	
А4		5	12.02.01.004	Стенка	1	
				Материалы		
		6		Полоса 5×50 ГОСТ 103-76 / ВСт3СП3 ГОСТ 535-79	15,5	м

Изм.	Лист	№ докум.	Подп.	Дата
Разраб.		Михайлова		
Пров.		Зилгалвис		
Н.контр.		Колмеи		
Утв.				

12.02.01.000

Короб (левый)

Лит.	Лист	Листов
		1

ЛАТГИПРОПРОМ

Копировал: Ф.Ч. Формат А4

65.120.01.000 СБ

Альбом 29 часть 1

Типовой проект 903-1-224.86

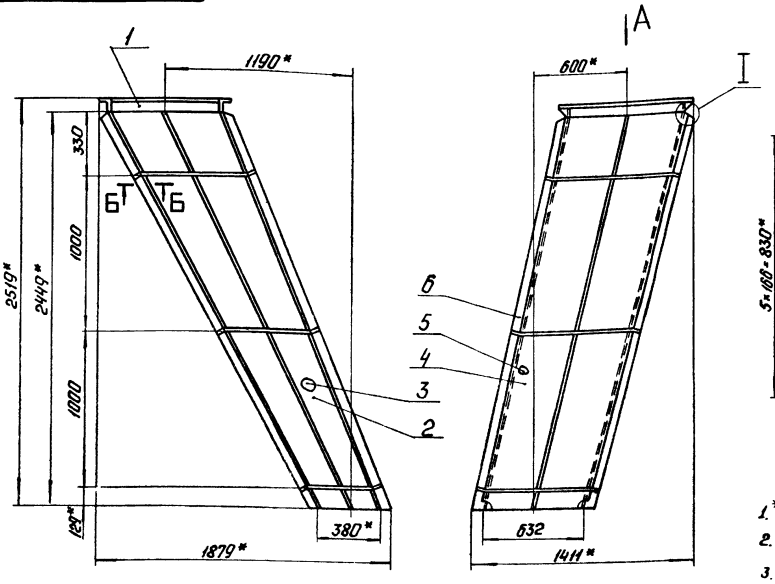

Вид А
М 1:10

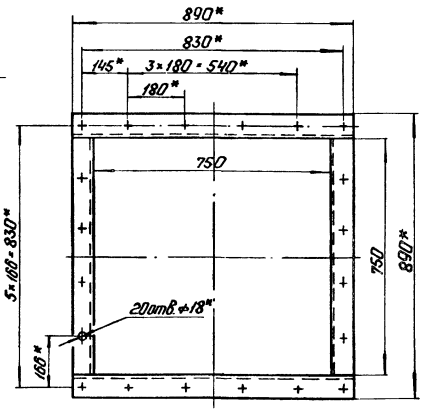

1.* Размеры для справок.
2. $\pm \frac{IT14}{2}$.
3. Сварные швы №1,2,3,4 по ГОСТ 5264-80.

Б-Б
М 1:2

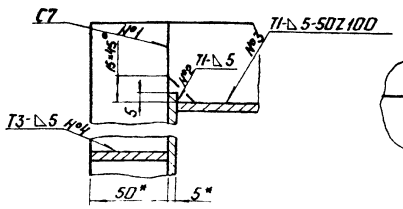

I
М 1:2

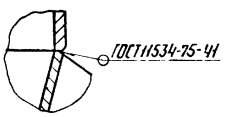

Изм.	Лист	№ докум.	Подп.	Дата
Разраб.		Михайлова		
Пров.		Зилгалвис		
Т.контр.				
Н.контр.		Колмеи		
Утв.				

12.02.01.000 СБ

Короб (левый)

Лит.	Масса	Масштаб
	318	1:20

Лист | Листов 1

ЛАТГИПРОПРОМ

Копировал: Ф.Ч. Формат А3

ЦЕНТРАЛЬНЫЙ ИНСТИТУТ
ТИПОВОГО ПРОЕКТИРОВАНИЯ ГОССТРОЯ СССР
МИНСКИЙ ФИЛИАЛ
220600, г.Минск, ул.К.Маркса, 32
Сдано в печать 09.06 1988 г.
Заказ № 35 Тираж 70 экз.
Инв.№ 21534/16

gost.e-ecolog.ru