ТИПОВОЙ ПРОЕКТ
903-1-224.86

КОТЕЛЬНАЯ С ТРЕМЯ КОТЛАМИ КВ-ТС[В]-10 И ТРЕМЯ КОТЛАМИ КЕ-10-14С. ОТКРЫТАЯ СИСТЕМА ТЕПЛОСНАБЖЕНИЯ

ТОПЛИВО-КАМЕННЫЕ И БУРЫЕ УГЛИ

АЛЬБОМ 2.5

ЧАСТЬ 1 *стр. 1÷75*

МЕТАЛЛОКОНСТРУКЦИИ ГАЗОВОЗДУХОПРОВОДОВ ДЛЯ БЛОК-СЕКЦИИ КОТЛОАГРЕГАТА КВ-ТСВ-10 /ВАРИАНТ С ВОЗДУХОПОДОГРЕВАТЕЛЕМ/

21534-11
5-85

gost.e-ecolog.ru

ТИПОВОЙ ПРОЕКТ 903-1-224.86

КОТЕЛЬНАЯ С ТРЕМЯ КОТЛАМИ КВ-ТС(В)-10 И ТРЕМЯ КОТЛАМИ КЕ-10-14С. ОТКРЫТАЯ СИСТЕМА ТЕПЛОСНАБЖЕНИЯ. ТОПЛИВО-КАМЕННЫЕ И БУРЫЕ УГЛИ.

АЛЬБОМ 2.5 ЧАСТЬ 1 *стр. 1÷75*

СОСТАВ ПРОЕКТА

АЛЬБОМ	0		*Пояснительная записка.*
АЛЬБОМ	1.1		*Котельная. Теплотехническая часть. Топливоподача.*
АЛЬБОМ	1.2	ЧАСТЬ 1	*Котельная. Теплотехническая часть.*
АЛЬБОМ	1.2	ЧАСТЬ 2	*Котельная. Блоки теплотехнического оборудования.*
АЛЬБОМ	1.3		*Эскизные чертежи общих видов конструкций тепловой изоляции.*
АЛЬБОМ	2.1		*Строительно-технологическая блок-секция котлоагрегата КВ-ТС-10. Теплотехническая часть (вариант без воздухоподогревателя).*
АЛЬБОМ	2.2		*Строительно-технологическая блок-секция котлоагрегата КВ-ТСВ-10. Теплотехническая часть (вариант с воздухоподогревателем).*
АЛЬБОМ	2.3		*Строительно-технологическая блок-секция котлоагрегата КВ-ТС(В)-10. Конструкции железобетонные. Автоматизация.*
АЛЬБОМ	2.4	ЧАСТИ 1,2	*Металлоконструкции газовоздухопроводов для блок-секции котлоагрегата КВ-ТС-10 (вариант без воздухоподогревателя).*
АЛЬБОМ	2.5	ЧАСТИ 1,2	*Металлоконструкции газовоздухопроводов для блок-секции котлоагрегата КВ-ТСВ-10 (вариант с воздухоподогревателем).*
АЛЬБОМ	2.6		*Строительно-технологическая блок-секция котлоагрегата КЕ-10-14С. Теплотехническая часть (вариант без воздухоподогревателя).*
АЛЬБОМ	2.7		*Строительно-технологическая блок-секция котлоагрегата КЕ-10-14С. Теплотехническая часть (вариант с воздухоподогревателем).*
АЛЬБОМ	2.8		*Строительно-технологическая блок-секция котлоагрегата КЕ-10-14С. Конструкции железобетонные. Автоматизация.*
АЛЬБОМ	2.9	ЧАСТИ 1,2	*Металлоконструкции газовоздухопроводов для блок-секции котлоагрегата КЕ-10-14С (вариант без воздухоподогревателя).*
АЛЬБОМ	2.10	ЧАСТИ 1,2	*Металлоконструкции газовоздухопроводов для блок-секции котлоагрегата КЕ-10-14С (вариант с воздухоподогревателем).*
АЛЬБОМ	3.1		*Водоподготовительная установка. Теплотехническая часть. Узел сбора конденсата.*
АЛЬБОМ	4.1	ЧАСТЬ 1	*Водоподготовительная установка. Автоматизация. Теплотехническая часть.*
АЛЬБОМ	4.1	ЧАСТЬ 2	*Водоподготовительная установка. Блоки теплотехнического оборудования.*
АЛЬБОМ	5.1		*Котельная. Архитектурно-строительная часть.*
АЛЬБОМ	5.2		*Котельная. Архитектурно-строительная часть. Конструкции нулевого цикла.*
АЛЬБОМ	5.3		*Котельная. Архитектурно-строительная часть (вариант закрытой установки дымососов).*
АЛЬБОМ	5.4		*Котельная. Строительные изделия.*
АЛЬБОМ	5.5		*Водоподготовительная установка. Архитектурно-строительная часть.*
АЛЬБОМ	5.6		*Водоподготовительная установка. Строительные изделия.*
АЛЬБОМ	5.7		*Топливоподача. Приемное устройство. Галерея №2. Архитектурно-строительная часть.*
АЛЬБОМ	5.8		*Топливоподача. Дробильное отделение. Галерея №1. Архитектурно-строительная часть.*
АЛЬБОМ	5.9		*Топливоподача. Приемное устройство. Галерея №2. Строительные изделия.*
АЛЬБОМ	5.10		*Топливоподача. Дробильное отделение. Галерея №1. Строительные изделия.*
АЛЬБОМ	6.1		*Генеральный план. Инженерные сети. Конструкции архитектурно-строительной части. Электротехническая часть, связь и сигнализация. Водопровод и канализация. Тепловые сети.*
АЛЬБОМ	7.1		*Котельная. Электротехническая часть, связь и сигнализация. Чертежи монтажной зоны.*
АЛЬБОМ	7.2		*Котельная. Электротехническая часть. Механизмы, управляемые с НКУ и щитов КИПиА. Схемы принципиальные.*
АЛЬБОМ	7.3		*Котельная. Электротехническая часть. Задание заводу-изготовителю на низковольтные комплектные устройства.*

АЛЬБОМ	7.4		Водоподготовительная установка. Электротехническая часть, связь и сигнализация.
АЛЬБОМ	7.5		Водоподготовительная установка. Электротехническая часть. Задание заводу-изготовителю на низковольтные комплектные устройства.
АЛЬБОМ	7.6		Топливоподача. Электротехническая часть, связь и сигнализация. Чертежи монтажной зоны. Автоматизация.
АЛЬБОМ	7.7		Топливоподача. Электротехническая часть. Механизмы, управляемые с НКУ. Схемы принципиальные.
АЛЬБОМ	7.8		Топливоподача. Электротехническая часть. Задание заводу-изготовителю на низковольтные комплектные устройства.
АЛЬБОМ	8.1		Котельная. Автоматизация.
АЛЬБОМ	8.2		Котлоагрегат КВ-ТС(В)-10. Задание заводу-изготовителю на щит автоматики и КИП.
АЛЬБОМ	8.3		Котлоагрегат КЕ-10-14С. Задание заводу-изготовителю на щит автоматики и КИП.
АЛЬБОМ	8.4		Котельная. Вспомогательное оборудование. Задание заводу-изготовителю на щиты автоматики и КИП.
АЛЬБОМ	8.5		Водоподготовительная установка. Задание заводу-изготовителю на щиты автоматики и КИП.
АЛЬБОМ	8.6		Котельная. Топливоподача. Водоподготовительная установка. Пожаротушение и пожарная сигнализация.
АЛЬБОМ	9.1		Котельная. Отопление и вентиляция.
АЛЬБОМ	9.2		Водоподготовительная установка. Отопление и вентиляция.
АЛЬБОМ	9.3		Котельная. Водопровод и канализация. Тепловые сети.
АЛЬБОМ	9.4		Водоподготовительная установка. Водопровод и канализация. Тепловые сети.
АЛЬБОМ	9.5		Топливоподача. Санитарно-технические устройства.
АЛЬБОМ	10.1		Металлоконструкции топливоподачи. Конвейер ленточный №1.
АЛЬБОМ	10.2		Металлоконструкции топливоподачи. Питатели.
АЛЬБОМ	10.3		Металлоконструкции топливоподачи. Конвейер ленточный № 2.
АЛЬБОМ	10.4		Металлоконструкции топливоподачи. Дробильное устройство
АЛЬБОМ	10.5		Металлоконструкции топливоподачи. Конвейер ленточный №3.
АЛЬБОМ	10.6		Металлоконструкции топливоподачи. Конвейеры ленточные №4,5.
АЛЬБОМ	10.7		Металлоконструкции топливоподачи. Конвейер ленточный реверсивный №6.
АЛЬБОМ	10.8		Металлоконструкции вспомогательного оборудования и устройств.
АЛЬБОМ	11.1		Котельная. Инженерные сети. Электротехническая часть, связь и сигнализация. Прилагаемые материалы.
АЛЬБОМ	11.2		Водоподготовительная установка. Электротехническая часть, связь и сигнализация. Прилагаемые материалы.
АЛЬБОМ	11.3		Топливоподача. Электротехническая часть, связь и сигнализация. Прилагаемые материалы.
АЛЬБОМ	12.1	КН.1÷7	Сметы. Котельная.
АЛЬБОМ	12.2	КН.1, 2	Сметы. Водоподготовительная установка.
АЛЬБОМ	12.3	КН.1, 2	Сметы. Топливоподача.
АЛЬБОМ	12.4		Сметы. Генеральный план. Инженерные сети.
АЛЬБОМ	13.1		Спецификации оборудования. Котельная. Отопление и вентиляция, водопровод и канализация, тепловые сети.
АЛЬБОМ	13.2		Спецификации оборудования. Котельная. Электротехническая часть, связь и сигнализация, водопровод и канализация, автоматическое пожаротушение.
АЛЬБОМ	13.3		Спецификации оборудования. Водоподготовительная установка.
АЛЬБОМ	13.4		Спецификации оборудования. Топливоподача.
АЛЬБОМ	13.5		Спецификации оборудования. Инженерные сети.
АЛЬБОМ	13.6		Спецификации оборудования. Блок-секция котлоагрегата КВ-ТС(В)-10. Тепломеханическая часть.
АЛЬБОМ	13.7		Спецификации оборудования. Блок-секция котлоагрегата КВ-ТС(В)-10. Автоматизация.
АЛЬБОМ	13.8		Спецификации оборудования. Блок-секция котлоагрегата КЕ-10-14С. Тепломеханическая часть.
АЛЬБОМ	13.9		Спецификации оборудования. Блок-секция котлоагрегата КЕ-10-14С. Автоматизация.
АЛЬБОМ	13.10		Спецификации оборудования. Котельная. Вспомогательное оборудование водогрейный цех. Тепломеханическая часть, автоматизация.
АЛЬБОМ	13.11		Спецификации оборудования. Котельная. Вспомогательное оборудование паровой цех. Тепломеханическая часть, автоматизация.

Альбом 14.1	Ведомости потребности в материалах. Котельная. Отопление и вентиляция, водопровод и канализация, тепловые сети.
Альбом 14.2	Ведомости потребности в материалах. Котельная. Архитектурно-строительная часть, электротехническая часть, связь и сигнализация, водопровод и канализация, автоматическое пожаротушение.
Альбом 14.3	Ведомости потребности в материалах. Водоподготовительная установка.
Альбом 14.4	Ведомости потребности в материалах. Топливоподача.
Альбом 14.5	Ведомости потребности в материалах. Генеральный план. Инженерные сети.
Альбом 14.6	Ведомости потребности в материалах. Блок-секция котлоагрегата КВ-ТС(В)-10. Архитектурно-строительная часть, теплотехническая часть, автоматизация.
Альбом 14.7	Ведомости потребности в материалах. Блок-секция котлоагрегата КЕ-10-14С. Архитектурно-строительная часть, теплотехническая часть, автоматизация.
Альбом 14.8	Ведомости потребности в материалах. Котельная. Вспомогательное оборудование водогрейной части. Теплотехническая часть, автоматизация.
Альбом 14.9	Ведомости потребности в материалах. Котельная. Вспомогательное оборудование паровой части. Теплотехническая часть, автоматизация.
Альбом 14.10	Ведомости потребности в материалах. Котельная (вариант закрытой установки тяго-дутьевых машин). Архитектурно-строительная часть.

ПРИМЕНЕННЫЕ ТИПОВЫЕ МАТЕРИАЛЫ

Типовой проект 907-2-216	Труба дымовая кирпичная H=60м, Dо=3,0м с наземным примыканием газоходов. Для строительства I–IV климатических районах, кроме подрайонов IA и IБ. (распространяет ВНИПИ Теплопроект, г. Москва).
Типовое проектное решение 907-02-222 Альбом 1.3	Световые ограждения высотных дымовых труб (высоты дымовых труб: 30, 45, 60, 75, 90, 120, 150, 180, 240, 270 и 300 м). (распространяет ВНИПИ Теплопроект, г. Москва).
Типовой проект 409-29-59 Альбом I	Механизированный приемный пункт на один проходной путь для выгрузки заполнителей бетона из полувагонов. (распространяет Киевский филиал ЦИТП, г. Киев).
Типовой проект 902-2-410.86	Очистные сооружения эстакадных дождевых сточных вод производительностью 10 л/с для установок мазутоснабжения котельных. (распространяет ЦИТП, г. Москва).
Типовые конструкции Серия 5.903-3, вып. 0.1-6, 2	Вакуумные деаэраторы и водоструйные эжекторы. (распространяет ЦИТП, г. Москва).
Типовые конструкции Серия 4.903-11 вып. 1,5	Котельные установки. Вспомогательное оборудование и блоки. (распространяет Тбилисский филиал ЦИТП).
Типовые конструкции Серия 4.903-10 вып. 8	Изделия и детали трубопроводов для тепловых сетей. Грязевики. (распространяет Тбилисский филиал ЦИТП).

Разработан проектным институтом „ЛАТГИПРОПРОМ"

Утвержден Госстроем СССР
Протокол №А4-29 от 20 мая 1986 г.

Главный инженер института /В. Овчаров/
Главный инженер проекта /Я. Нидбальский/

Содержание альбома

Обозначение	Наименование	№ страницы
Воздуховоды котла КВ-ТС В-10		
64.88.01.000	Воздухопровод всасывающий	6
64.88.01.000 СБ	Воздухопровод всасывающий	7
64.88.01.110	Короб	8
64.88.01.100	Воздухозаборник	8
64.88.01.100 СБ	Воздухозаборник	8
64.88.01.111	Боковина	9
64.88.01.112	Стенка	9
64.88.01.110 СБ	Короб	9
64.88.01.113	Стенка	10
64.88.01.120	Фланец	10
64.88.01.120СБ	Фланец	10
64.88.01.200	Короб	10
64.88.01.200 СБ	Короб	11
64.88.01.300	Короб с заслонкой	11
64.88.01.300 СБ	Короб с заслонкой	11
64.88.01.301	Вал	12
64.88.01.310	Короб	12
64.88.01.310 СБ	Короб	12
64.88.01.311	Боковина	13
64.88.01.312	Стенка	13
64.88.01.313	Бобышка	13
64.88.01.314	Усилитель	13
64.88.01.320	Заслонка	14
64.88.01.320 СБ	Заслонка	14
64.88.01.321	Втулка	14
64.88.01.322	Ребро	14
64.88.01.400	Короб	15
64.88.01.400 СБ	Короб	15
64.88.01.500	Переход	15
64.88.01.600	Переход	15
64.88.01.500 СБ	Переход	16
64.88.01.600 СБ	Переход	16
64.88.01.600	Стенка	17
64.30.02.000	Карман	17
64.30.02.000 СБ	Карман	17
64.30.02.001	Стенка	18
64.30.02.002	Стенка	18
64.30.02.003	Полуконус	19
64.30.02.005	Боковина	19
64.30.02.004	Фланец	20
64.30.02.006	Конус	20
64.30.02.007	Удлинитель	20
64.89.01.000	Короб	20
64.89.01.000 СБ	Короб	21
64.89.01.100 СБ	Колено	22
64.89.01.101	Стенка	22
64.89.01.102	Стенка	22
64.89.01.100	Колено	23
64.89.01.200	Переход	23
64.89.01.200 СБ	Переход	23
64.89.01.300	Короб	24
64.89.01.300 СБ	Короб	24
64.89.01.400	Колено	24
64.89.01.500	Короб	24
64.89.01.400 СБ	Колено	25
64.89.01.401	Стенка	25
64.89.01.402	Боковина	25
64.89.01.500 СБ	Короб	25
64.89.01.600	Колено	26
64.89.01.600 СБ	Колено	26
64.89.01.601	Стенка	27
64.89.01.602	Боковина	27
64.89.01.700	Переход	27
64.89.01.800	Колено	27
64.89.01.700 СБ	Переход	28
64.89.01.800 СБ	Колено	28
64.89.02.000 СБ	Короб	29
64.89.02.801	Боковина	30
64.89.02.000	Короб	30
64.89.02.100	Короб	30
64.89.02.100 СБ	Короб	30
64.88.03.000	Короб	31
64.88.03.100	Короб	31
64.88.03.000 СБ	Короб	31
64.88.03.101	Стенка	32
64.88.03.100 СБ	Короб	32
64.88.03.102	Стенка	33
64.88.03.200	Патрубок	33
64.88.03.200 СБ	Патрубок	33
64.88.03.300 СБ	Патрубок	33
64.88.03.300	Патрубок	34
64.88.04.000	Колено	34
64.88.04.000 СБ	Колено	34
64.88.04.001	Стенка	35
64.88.04.002	Стенка	35
64.88.04.003	Стенка	35
64.88.05.000	Колено	35
64.88.05.000 СБ	Колено	36
64.88.05.100 СБ	Патрубок	36
64.86.07.200 СБ	Колено	37
64.86.07.200	Колено	37
64.86.07.201	Стенка	37
64.86.07.400 СБ	Колено	38
64.86.07.400	Колено	38
64.86.07.401	Стенка	38
64.88.05.100	Патрубок	39
64.88.05.200	Короб	39
64.88.05.200 СБ	Короб	39
64.88.05.300 СБ	Короб	39
64.88.05.300	Короб	40
64.88.06.000	Опора	40
64.88.06.000 СБ	Опора	40
64.88.07.000	Опора	40
64.88.07.000 СБ	Опора	41
64.88.07.001	Распорка	41
64.89.03.000	Подвеска	41
64.89.03.000 СБ	Подвеска	42
64.89.03.001	Тяга	42
64.89.03.002	Шайба	42
64.89.03.100	Лапа	42
64.89.03.100 СБ	Лапа	43
Газоходы котла КВ-ТС В-10		
65.121.01.000	Короб	43
65.121.01.000 СБ	Короб	43
65.121.02.000	Колено	45
65.121.02.000 СБ	Колено	44
65.121.02.100	Короб	45
65.121.02.100 СБ	Короб	45
65.121.02.200	Колено	46
65.121.02.300	Короб	46
65.121.02.200 СБ	Колено	46
65.121.02.300 СБ	Короб	47
65.121.02.201	Стенка	47
65.121.02.202	Стенка	47
65.121.02.400	Переход	48
65.121.02.400 СБ	Переход	48
65.121.02.401	Стенка	49
65.121.02.403	Стенка	49
65.121.02.402	Стенка	49
65.121.02.500	Бункер	50
65.121.02.500 СБ	Бункер	50
65.121.02.501	Стенка	51

Содержание альбома

Продолжение

Обозначение	Наименование	№ страницы
65.121.02.502	Стенка	51
65.121.02.503	Стенка	51
65.121.03.000	Колено	51
65.121.03.000 СБ	Колено	52
65.121.03.100 СБ	Короб	52
65.121.03.100	Короб	53
65.121.03.200	Колено	53
65.121.03.200 СБ	Колено	53
65.121.03.201	Стенка	54
65.121.03.202	Стенка	54
65.121.03.300 СБ	Переход	54
65.121.03.300	Переход	55
65.120.02.100	Колено	55
65.120.02.100 СБ	Колено	55
65.120.02.101	Стенка	56
65.120.02.102	Стенка	56
65.120.02.200	Короб	56
65.120.02.200 СБ	Короб	56
65.120.03.100	Колено	57
65.120.03.000	Переход	57
65.120.03.000 СБ	Переход	57
65.120.03.100 СБ	Колено	58
65.120.03.101	Стенка	58
65.120.03.102	Стенка	58
65.120.03.103	Боковина	59
65.120.03.200	Короб	59
65.120.03.200 СБ	Короб	59
65.120.03.300	Переход	59
65.120.03.300 СБ	Переход	60
65.120.03.301	Стенка	60
65.120.03.400	Переход	60
65.120.03.400 СБ	Переход	61
65.120.03.401	Боковина	61
65.120.03.402	Стенка	61
65.120.03.500	Колено	62
65.120.03.501	Стенка	62
65.120.03.500 СБ	Колено	62
65.120.04.000	Короб	63
65.120.03.502	Стенка	63
65.120.04.100 СБ	Короб	63
65.120.04.100	Короб	63
65.120.04.000 СБ	Короб	64
65.120.04.200	Переход	65
65.120.04.201	Стенка	65
65.120.04.200 СБ	Переход	65
65.120.04.202	Стенка	66
65.120.04.300	Переход	66
65.120.04.300 СБ	Переход	66
65.120.04.301	Стенка	67
65.29.04.000	Карман	67
65.29.04.000 СБ	Карман	67
65.29.04.001	Боковина	68
65.29.04.003	Стенка	68
65.29.04.004	Полуконус	69
65.29.04.002	Стенка	69
65.29.04.005	Конус	69
65.29.04.006	Фланец	70
65.29.04.007	Удлинитель	70
65.120.05.000	Переход	70
65.120.05.001	Стенка	70
65.120.05.000 СБ	Переход	71
65.120.05.002	Стенка	71
65.120.05.003	Стенка	71
65.120.06.000	Патрубок	72
65.120.07.000	Колено	72
65.120.06.000 СБ	Патрубок	72
65.120.07.000 СБ	Колено	73
65.120.07.100	Короб	74
65.120.07.200	Колено	74
65.120.07.100 СБ	Короб	74
65.120.07.200 СБ	Колено	75
65.120.07.300	Переход	75
65.120.07.400	Короб	75
65.120.07.300 СБ	Переход	76
65.120.07.400 СБ	Короб	76
65.120.08.000	Опора	77
65.120.08.000 СБ	Опора	77
65.120.10.000	Опора	77
65.121.04.000	Подвеска	77
65.120.10.000 СБ	Опора	78
65.121.04.000 СБ	Подвеска	78
65.121.04.001	Тяга	78
65.118.11.001	Ушко	79
65.118.11.003	Петля	79
64.86.10.000	Лапа	79
64.86.10.000 СБ	Лапа	79
65.120.09.000	Опора	80
65.120.09.000 СБ	Опора	80

Топливоподача и золоудаление

12.02.01.000	Короб (левый)	80
12.02.01.000 СБ	Короб (левый)	81
12.02.01.001	Стенка	81
12.02.01.002	Стенка	81
12.02.01.100	Фланец	82
12.02.01.100 СБ	Фланец	82
12.02.02.000	Короб (правый)	82
12.02.03.000	Переход	82
12.02.02.000 СБ	Короб (правый)	83
12.02.03.000 СБ	Переход	83
12.02.03.001	Стенка	84
12.02.03.002	Стенка	84
12.02.04.000	Переход	84
12.02.04.001	Стенка	84
12.02.04.000 СБ	Переход	85
12.02.04.002	Стенка	85
12.02.05.000	Бункер	85
12.02.05.000 СБ	Бункер	86
12.02.05.001	Стенка	87
12.02.05.002	Стенка	87
12.02.05.003	Стенка	87
12.02.05.004	Фланец	87
12.02.06.000	Бункер	88
12.02.06.100	Переход	88
12.02.06.000 СБ	Бункер	88
12.02.06.100 СБ	Переход	89
12.02.06.101	Стенка	89
12.02.06.102	Стенка	89
12.02.06.200	Лапа	90
12.02.06.200 СБ	Лапа	90
12.02.06.300	Рама	90
12.02.06.400	Крышка	90
12.02.06.300 СБ	Рама	91
12.02.06.400 СБ	Крышка	91
12.02.07.001	Крышка	92
12.02.07.002	Дозатор	92
12.02.07.000	Короб с задвижкой	92
12.02.07.100	Короб	92
12.02.07.000 СБ	Короб с задвижкой	93
12.02.07.100 СБ	Короб	94
12.02.07.101	Стенка	94
12.02.07.200	Короб	94
12.02.07.200 СБ	Короб	95
12.02.07.300	Задвижка	96
12.02.07.300 СБ	Задвижка	96
12.02.08.000	Переход	97
12.02.08.100	Переход	97

Содержание альбома

Продолжение

Обозначение	Наименование	№ страницы
12.02.08.000 СБ	Переход	97
12.02.08.100 СБ	Переход	98
12.02.08.101	Переход	98
12.02.08.200	Переход	99
12.02.08.201	Стенка	99
12.02.08.200 СБ	Переход	99
12.02.08.300	Короб	100
12.02.09.000	Желоб	100
12.02.08.300 СБ	Короб	100
12.02.09.000 СБ	Желоб	101
12.02.10.000	Фланец	101
12.02.10.000 СБ	Фланец	101
58.04.00.000	Люк 500 × 500	101
58.04.00.000 СБ	Люк 500 × 500	102
58.04.00.001	Шарик	103
58.04.00.002	Ручка	103
58.04.00.003	Прокладка	103
58.04.01.000	Рама	104
58.04.01.001	Ушко	104
58.04.01.000 СБ	Рама	104
58.04.01.002	Ушко	105
58.04.02.000	Рычаг	105
58.04.02.000 СБ	Рычаг	105
58.04.02.001	Скоба	106
58.04.02.002	Рычаг	106
58.04.02.003	Скоба	106
58.04.03.000	Крышка	106
58.04.03.000 СБ	Крышка	107
58.04.03.001	Крышка	107
58.04.04.000	Ящик	107
58.04.04.000 СБ	Ящик	108
58.04.05.000	Вилка	108
58.04.05.000 СБ	Вилка	108
12.02.11.000	Привод заслонка	109
12.02.11.001	Ручка	109
12.02.11.000 СБ	Привод заслонка	109
12.02.11.100	Скоба	110
12.02.18.000	Рама	110
12.02.11.100 СБ	Скоба	110
12.02.18.000 СБ	Рама	111
12.02.20.000	Рама	111
12.02.20.001	Балка	111
12.02.20.000 СБ	Рама	112
12.02.22.000	Рама	112
12.02.22.100	Рама	112
12.02.22.100 СБ	Рама	113
12.02.22.000 СБ	Рама	114
12.02.21.300 СБ	Ограждение	114
12.02.21.200	Скоба	115
12.02.21.300	Ограждение	115
12.02.21.200 СБ	Скоба	115
12.02.23.000	Ограждение каната	116
12.02.23.000 СБ	Ограждение каната	116
12.02.24.000	Металлоконструкция крепления блоков	116
12.02.24.100	Рама	116
12.02.24.000 СБ	Металлоконструкция крепления блоков	117
12.02.24.100 СБ	Рама	118
12.02.24.200 СБ	Опора	119
12.02.24.200	Опора	120

Содержание альбома

Продолжение

Обозначение	Наименование	№ страницы
	Бачок-расширитель	
21.13.00.000	Бачок-расширитель	120
21.13.00.000 СБ	Бачок-расширитель	121
21.13.01.000	Бачок-расширитель	121
21.13.01.100	Лапа	121
21.13.01.000 СБ	Бачок-расширитель	122
21.13.01.001	Корпус	122
21.13.01.002	Патрубок	122
21.13.01.003	Днище	123
21.13.01.100 СБ	Лапа	123
21.13.01.101	Пластина	123
21.13.02.000	Рама	123
21.13.02.000 СБ	Рама	124
21.13.02.001	Балка	124
	Переход, фланец	
12.02.12.000	Переход	124
12.02.12.002	Фланец	124
12.02.12.000 СБ	Переход	125
12.02.12.001	Переход	125

Альбом 2.5 часть I

Типовой проект 903-1-224.86

Формат	Зона	Поз.	Обозначение	Наименование	Кол.	Примечание
				Документация		
А2			64.88.01.000 СБ	Сборочный чертеж		
				Сборочные единицы		
А4		1	64.88.01.100	Воздухозаборник	2	
А4		2	64.88.01.200	Короб	1	
А4		3	64.88.01.300	Короб с заслонкой	1	
А4		4	64.88.01.400	Короб	2	
А4		5	64.88.01.500	Переход	1	
А4		6	64.88.01.600	Переход	1	
А4		7	64.30.02.000	Карман	1	

Инв. № подл. | Подпись и дата | Взам. инв. № | Инв. № дубл. | Подпись и дата

Изм.	Лист	№ докум.	Подпись	Дата
Разраб.		Михайлова		
Пров.		Земельцов		

64.88.01.000

Воздухопровод

Лит.	Лист	Листов
		1

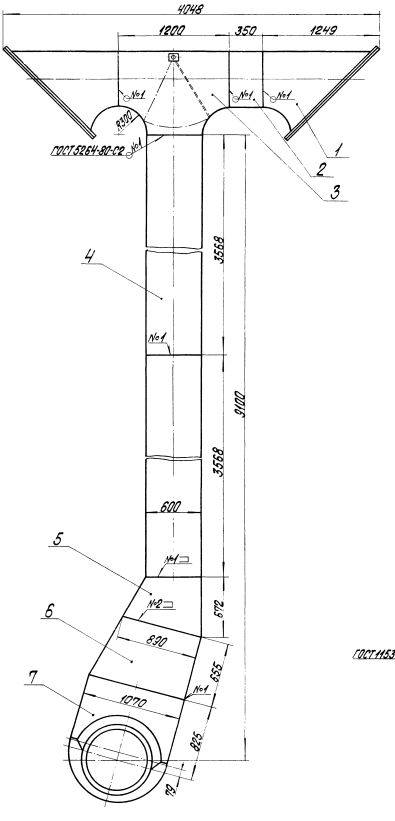

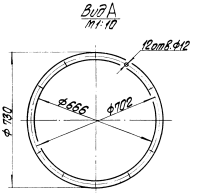

Размеры для справок.

Изм.	Кол.уч.	Лист	№ док.	Подпись	Дата
Разраб.		Воздухопровод всасывающий			
Пров.					
Т.контр.					
Н.контр.					
ГИП					

64.88.01.000СБ

Лит.	Масса	Масштаб
	917	1:20
Лист	Листов 1	

ЛАТГИПРОПРОМ

Типовой проект 903-1-224.86 Альбом 2.5 часть 1

Формат	Зона	Поз.	Обозначение	Наименование	Кол.	Примечание
				Документация		
А3			6Н.88.01.110СБ	Сборочный чертеж		
				Сборочные единицы		
А4		1	6Н.88.01.120	Фланец	1	
				Детали		
А4		2	6Н.88.01.111	Боковина	2	
А4		3	6Н.88.01.112	Стенка	1	
А4		4	6Н.88.01.113	Стенка	1	
				Материалы		
		5		Полоса 5×50-ГОСТ 103-76 Ст3сп3ГОСТ 535-79	4,8	м

Изм.	Лист	№ докум.	Подпись	Дата
Разраб.		Михайлова		
Пров.		Зилгалвис		
Н.контр.		Колмец		
Утв.				

6Н.88.01.110

Короб

Лит. | Лист | Листов 1

ЛАТГИПРОПРОМ

Копировал: Дубкова Формат А4

Типовой проект 903-1-224.86 Альбом 2.5 часть 1

Формат	Зона	Поз.	Обозначение	Наименование	Кол.	Примечание
				Документация		
А3			6Н.88.01.100СБ	Сборочный чертеж		
				Сборочные единицы		
А4		1	6Н.88.01.110	Короб	1	
А4		2	6Н.88.01.120	Фланец	1	
				Детали		
Б4		3	6Н.88.01.101	Сетка		
				Сетка 20-2,0-0 1000±1,15×1373±1,55мм	1	3,65кг
				Стандартные изделия		
		4		Болт М12×35.46 ГОСТ 7798-70	34	
		5		Гайка М12.5 ГОСТ 5915-70	34	

Инв.№ подл. | Подпись и дата | Взам.инв.№ | Инв.№ дубл. | Подпись и дата

Изм.	Лист	№ докум.	Подпись	Дата
Разраб.		Михайлова		
Пров.		Зилгалвис		
Н.контр.		Колмец		
Утв.				

6Н.88.01.100

Воздухозаборник

Лит. | Лист | Листов 1

ЛАТГИПРОПРОМ

Копировал: Дубкова Формат А4

Типовой проект 903-1-224.86 Альбом 2.5 часть 1

6Н.88.01.100СБ

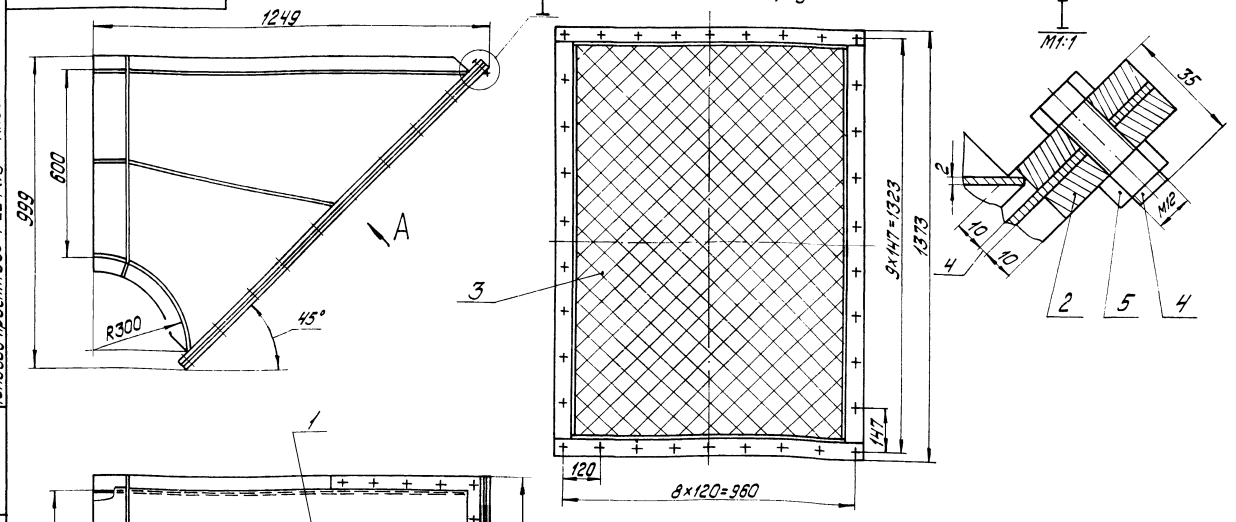

Размеры для справок.

Изм.	Лист	№ докум.	Подпись	Дата
Разраб.		Михайлова		
Пров.		Зилгалвис		
Т.контр.				
Н.контр.		Колмец		

6Н.88.01.100СБ

Воздухозаборник

Лит.	Масса	Масштаб
	93,32	1:10
Лист	Листов: 1	

ЛАТГИПРОПРОМ

64.88.01.111

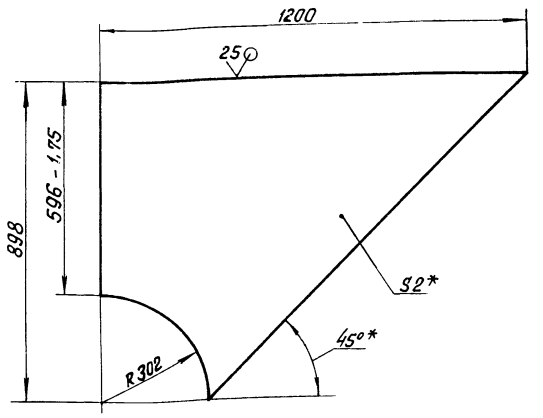

1. * Размеры для справок.
2. $\pm \frac{IT14}{2}$.

Изм. Лист	№ докум.	Подпись	Дата	64.88.01.111	
Разраб.	Михайлова			Боковина	Лит. / Масса 9,47 / Масштаб 1:10
Пров.	Зилгалвис				Лист / Листов 1
Т.контр.				2 ГОСТ 19903-74 Вст3сп3 ГОСТ 16523-70	ЛАТГИПРОПРОМ
Н.контр.	Колтец				
Утв.					

Копировал Формат А4

64.88.01.112

Альбом 25 часть I

Типовой проект 903-1-224.86

Инв.№ подл. | Подпись и дата | Взам.инв.№ | Инв.№ дубл. | Подпись и дата

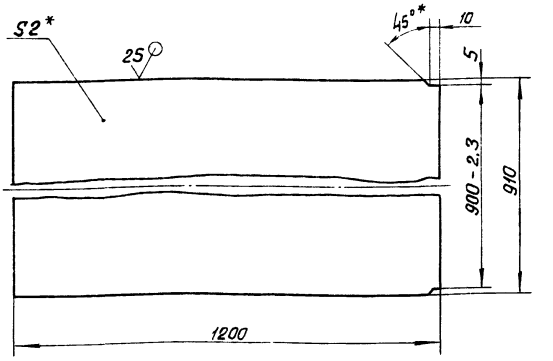

1. * Размеры для справок.
2. $\pm \frac{IT14}{2}$.

Изм. Лист	№ докум.	Подпись	Дата	64.88.01.112	
Разраб.	Михайлова			Стенка	Лит. / Масса 17,14 / Масштаб 1:10
Пров.	Зилгалвис				Лист / Листов 1
Т.контр.				2 ГОСТ 19903-74 Вст3сп3 ГОСТ 16523-70	ЛАТГИПРОПРОМ
Н.контр.	Колтец				
Утв.					

Копировал Формат А4

64.88.01.110 СБ

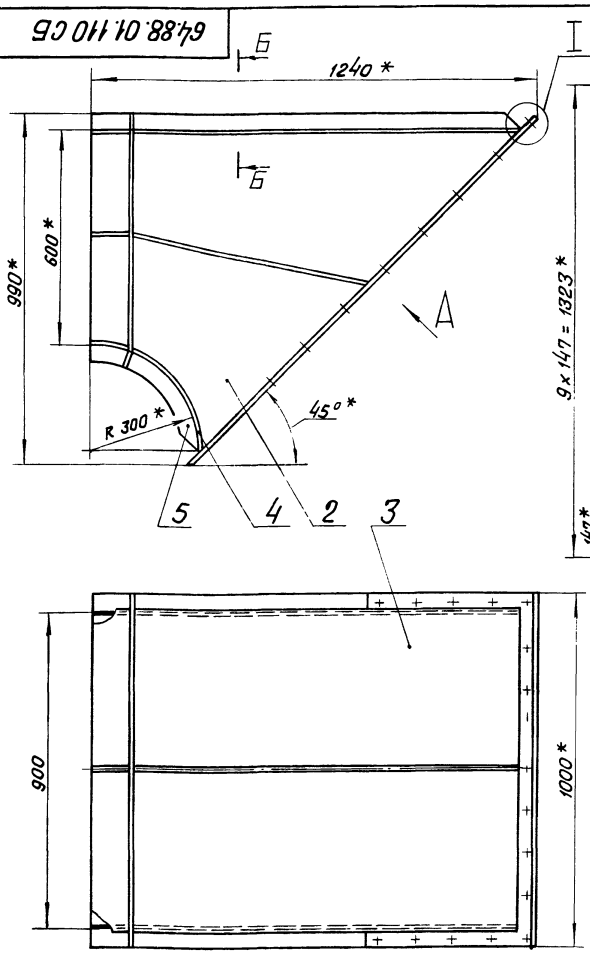

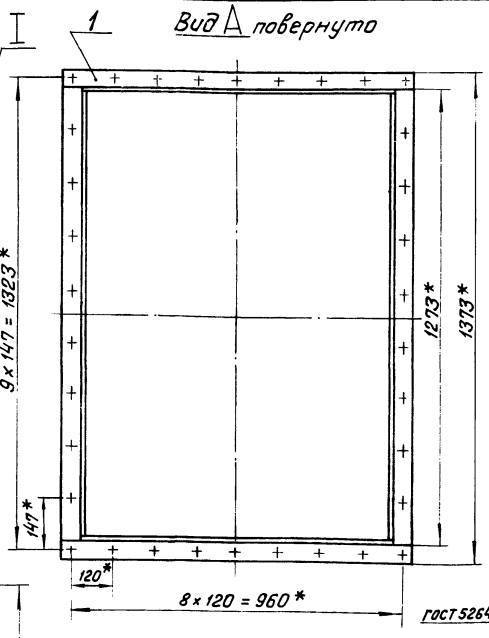

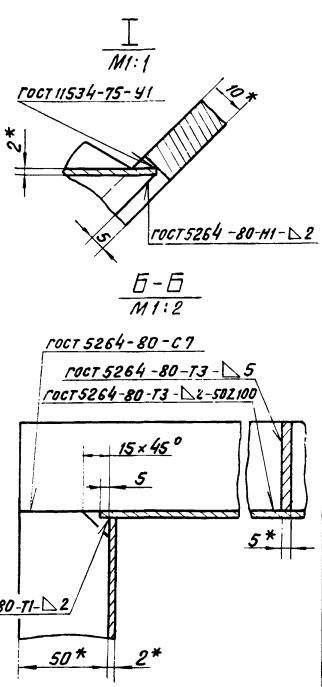

1. * Размеры для справок.
2. $\pm \frac{IT14}{2}$.

Изм. Лист	№ докум.	Подпись	Дата	64.88.01.110 СБ	
Разраб.	Михайлова			Короб	Лит. / Масса 70 / Масштаб 1:10
Пров.	Зилгалвис				Лист / Листов 1
Т.контр.					ЛАТГИПРОПРОМ
Н.контр.	Колтец				

64.88.01.113

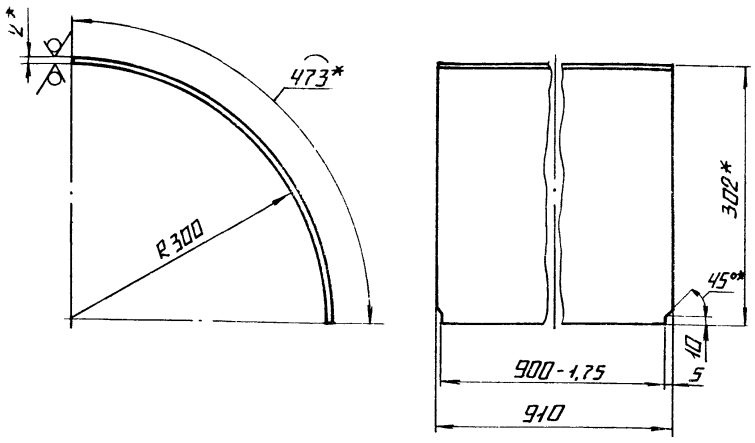

1.* РАЗМЕРЫ ДЛЯ СПРАВОК.

2. ± $\frac{IT14}{2}$.

				64.88.01.113			
ИЗМ.	ЛИСТ	№ ДОКУМ.	ПОДП.	ДАТА	СТЕНКА	ЛИТ.	МАССА 6,76	МАСШТАБ 1:5
РАЗРАБ.		МИХАЙЛОВА					
ПРОВ.		ЗИЛГАЛВИС				ЛИСТ	ЛИСТОВ 1
Т. КОНТР.							
Н. КОНТР.		КОЛМЕЦ			ЛИСТ 2 ГОСТ 19903-74 / ВСТ3СП3ГОСТ16523-70	ЛАТГИПРОПРОМ	
УТВ.							

КОПИРОВАЛ ФОРМАТ А4

ФОРМАТ	ЗОНА	ПОЗ.	ОБОЗНАЧЕНИЕ	НАИМЕНОВАНИЕ	КОЛ.	ПРИМЕЧАНИЕ
				ДОКУМЕНТАЦИЯ		
А4			64.88.01.120 СБ	СБОРОЧНЫЙ ЧЕРТЕЖ		
				ДЕТАЛИ		
Б4		1	64.88.01.121	ПОЛКА		
				ПОЛОСА 10×50-ГОСТ 103-76 / ВСТ3СП3ГОСТ535-79		
				L = 1000 ± 1,15 ММ	2	3,83 кг
Б4		2	64.88.01.122	ПОЛКА		
				ПОЛОСА 10×50-ГОСТ 103-76 / ВСТ3СП3ГОСТ535-79		
				L = 1273-3,1 ММ	2	4,92 кг

				64.88.01.120			
ИЗМ.	ЛИСТ	№ ДОКУМ.	ПОДП.	ДАТА	ФЛАНЕЦ	ЛИТ.	ЛИСТ	ЛИСТОВ 1
РАЗРАБ.		МИХАЙЛОВА					
ПРОВ.		ЗИЛГАЛВИС				ЛАТГИПРОПРОМ	

64.88.01.120 СБ

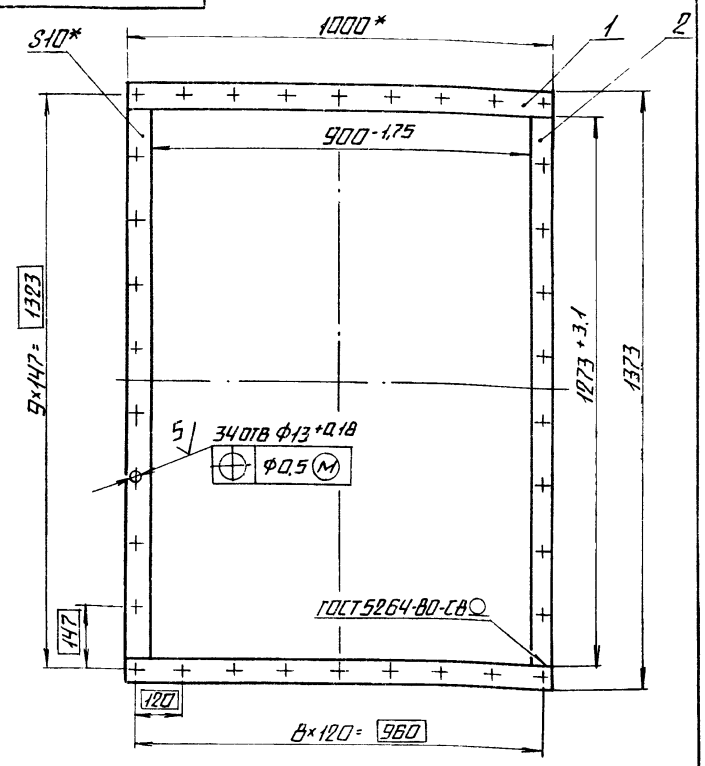

1.* РАЗМЕРЫ ДЛЯ СПРАВОК.

2. ± $\frac{IT14}{2}$.

3. ОБРАБОТКА ПОВЕРХНОСТЕЙ РЕЗА ДЕТАЛЕЙ Б4 25.

				64.88.01.120 СБ			
ИЗМ.	ЛИСТ	№ ДОКУМ.	ПОДП.	ДАТА	ФЛАНЕЦ	ЛИТ.	МАССА 17,5	МАСШТАБ 1:10
РАЗРАБ.		МИХАЙЛОВА					
ПРОВ.		ЗИЛГАЛВИС				ЛИСТ	ЛИСТОВ 1
Т. КОНТР.							
Н. КОНТР.		КОЛМЕЦ				ЛАТГИПРОПРОМ	
УТВ.							

КОПИРОВАЛ ФОРМАТ А4

ФОРМАТ	ЗОНА	ПОЗ.	ОБОЗНАЧЕНИЕ	НАИМЕНОВАНИЕ	КОЛ.	ПРИМЕЧАНИЕ
				ДОКУМЕНТАЦИЯ		
А4			64.88.01.200 СБ	СБОРОЧНЫЙ ЧЕРТЕЖ		
				ДЕТАЛИ		
Б4		1	64.88.01.201	СТЕНКА		
				ЛИСТ 2 ГОСТ 19903-74 / ВСТ3СП3ГОСТ16523-70		
				350-1,4×596-1,75	2	3,28 кг
Б4		2	64.88.01.202	СТЕНКА		
				ЛИСТ 2 ГОСТ 19903-74 / ВСТ3СП3ГОСТ16523-70		
				350-1,4×910±1,15 ММ	2	5 кг
				МАТЕРИАЛЫ		
		3		ПОЛОСА 5×50-ГОСТ 103-76 / ВСТ3СП3ГОСТ535-79	4,6	М

				64.88.01.200			
ИЗМ.	ЛИСТ	№ ДОКУМ.	ПОДП.	ДАТА	КОРОБ	ЛИТ.	ЛИСТ	ЛИСТОВ 1
РАЗРАБ.		МИХАЙЛОВА					
ПРОВ.		ЗИЛГАЛВИС				ЛАТГИПРОПРОМ	
Н. КОНТР.		КОЛМЕЦ					

ТИПОВОЙ ПРОЕКТ 903-1-224.86 АЛЬБОМ 2,5 ЧАСТЬ 1

ИНВ. № ПОДЛ. | ПОДПИСЬ И ДАТА | ВЗАМ. ИНВ. № | ИНВ. № ДУБЛ. | ПОДПИСЬ И ДАТА

64.88.01.200 СБ

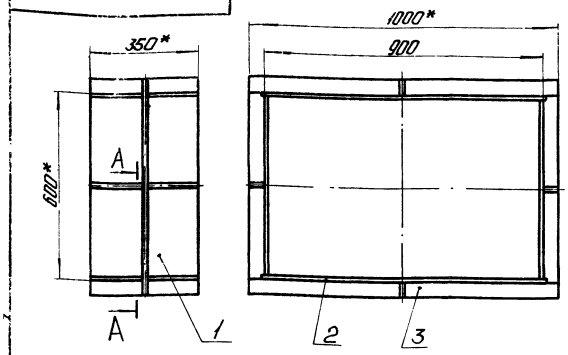

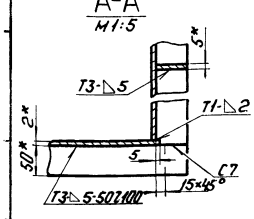

1.* Размеры для справок.
2. ± IT14/2.
3. Обработка поверхностей реза деталей Б4 (25).
4. Сварные швы по ГОСТ 5264-80.

Изм.	Лист	№ докум.	Подп.	Дата
Разраб.		Михайлова		
Пров.		Зиятдинов		
Т.контр.				
Н.контр.		Колмец		
Утв.				

64.88.01.200 СБ

Короб

Лит.	Масса	Масштаб
	25,58	1:10
Лист	Листов 1	

ЛАТГИПРОПРОМ

Копировал: Ф. А4

Формат А4

Типовой проект 903-1-224.86 Альбом 2.5 часть I

Формат	Зона	Поз.	Обозначение	Наименование	Кол.	Примечание
				Документация		
А3			64.88.01.300СБ	Сборочный чертеж		
				Сборочные единицы		
А4		1	64.88.01.310	Короб	1	
А4		2	64.88.01.320	Заслонка	1	
				Детали		
А4		3	64.88.01.301	Вал	1	
Б4		4	64.88.01.302	Шайба		
				Лист 4 ГОСТ 19903-74 Вст3сп3 ГОСТ 14637-79	2	0,2кг
				Стандартные изделия		
		5		Болт М10×65.46 ГОСТ 7708-70	6	
		6		Гайка М10.5 ГОСТ 5915-70	6	

Инв.№ подл. | Подп. и дата | Взам.инв.№ | Инв.№ дубл. | Подп. и дата

Изм.	Лист	№ докум.	Подп.	Дата
Разраб.		Михайлова		
Пров.		Зиятдинов		
Н.контр.		Колмец		
Утв.				

64.88.01.300

Короб с заслонкой

Лит.	Лист	Листов
		1

ЛАТГИПРОПРОМ

Копировал: Т. А4

Формат А4

64.88.01.300СБ

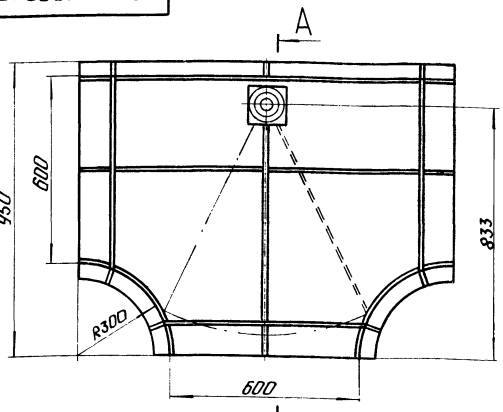

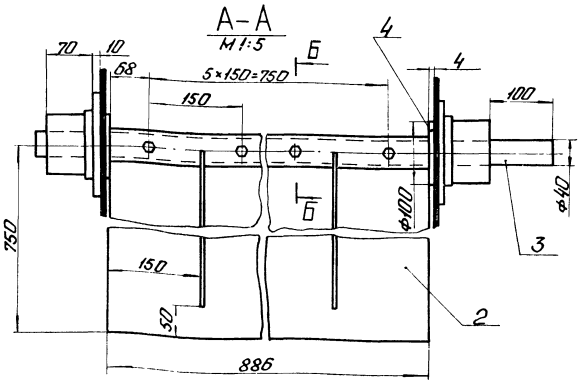

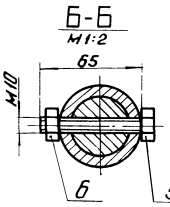

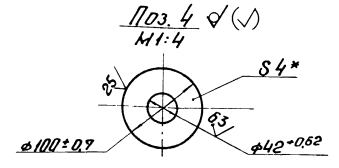

Размеры для справок.

Изм.	Лист	№ докум.	Подп.	Дата
Разраб.		Михайлова		
Пров.		Зиятдинов		
Т.контр.				
Н.контр.		Колмец		
Утв.				

64.88.01.300 СБ

Короб с заслонкой

Лит.	Масса	Масштаб
	145,65	1:10
Лист	Листов 1	

ЛАТГИПРОПРОМ

Копировал: Ч. А3

Формат А3

64.88.01.301

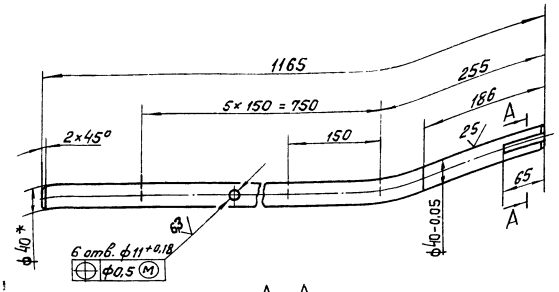

А-А
М1:1

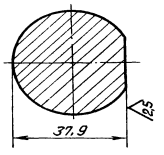

1. * Размер для справок.
2. ± IT14/2.

Изм.	Лист	№ докум.	Подпись	Дата
Разраб.		Михайлова		
Пров.		Зилгалвис		
Т.контр.				
Н.контр.		Колмец		
Утв.				

64.88.01.301

Вал

Лит.	Масса	Масштаб
	11,31	1:5

Лист | Листов 1

Круг 40-В-ГОСТ 2590-71 / 20 ГОСТ 1050-74

ЛАТГИПРОПРОМ

Копировал | Формат А4

Альбом 2.5 часть I
Типовой проект 903-1-224.86

Формат	Зона	Поз.	Обозначение	Наименование	Кол.	Примечание
				Документация		
А3			64.88.01.310 СБ	Сборочный чертеж		
				Детали		
А4		1	64.88.01.311	Боковина	2	
А4		2	64.88.01.312	Стенка	2	
А4		3	64.88.01.313	Бобышка	2	
А4		4	64.88.01.314	Усилитель	2	
Б4		5	64.88.01.315	Стенка		
				Лист 2 ГОСТ 19903-74 / Вст3сп3 ГОСТ 16523-70		
				910 ± 1,15 × 1200 ± 1,3 мм	1	11,15 кг
				Материалы		
		6		Полоса 5×50-ГОСТ 106-76 / Вст3сп3 ГОСТ 535-79	16	м

Инв.№ подл. | Подпись и дата | Взам.инв.№ | Инв.№ дубл. | Подпись и дата

Изм.	Лист	№ докум.	Подпись	Дата
Разраб.		Михайлова		
Пров.		Зилгалвис		
Н.контр.		Колмец		
Утв.				

64.88.01.310

Короб

Лит	Лист	Листов
		1

ЛАТГИПРОПРОМ

Копировал | Формат А4

64.88.01.310 СБ

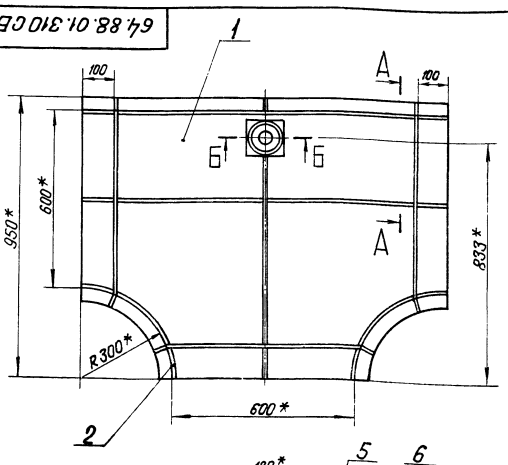

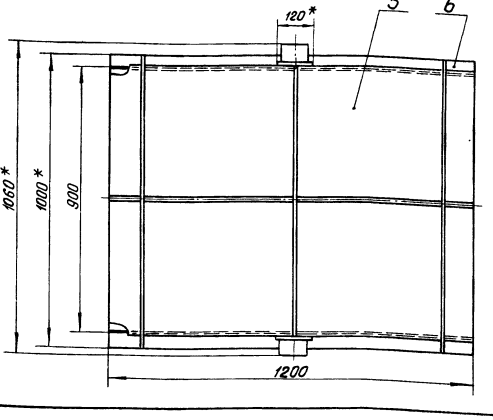

А-А
М1:2

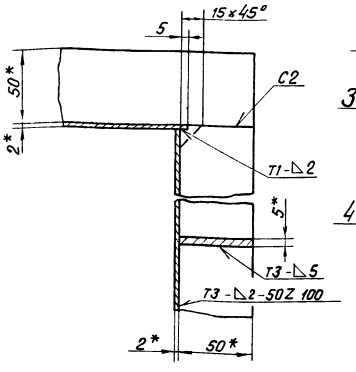

Б-Б
М1:2 повернуто

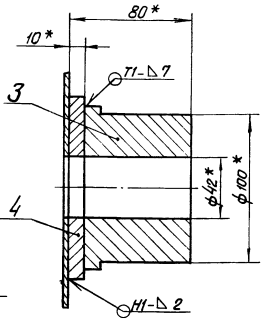

1. * Размеры для справок.
2. ± IT14/2.
3. Обработка поверхностей реза деталей Б4 (25).
4. Сварные швы по ГОСТ 5264-80.

Изм.	Лист	№ докум.	Подпись	Дата
Разраб.		Михайлова		
Пров.		Зилгалвис		
Т.контр.				
Н.контр.		Колмец		
Утв.				

64.88.01.310 СБ

Короб

Лит	Масса	Масштаб
	98,37	1:10

Лист | Листов 1

ЛАТГИПРОПРОМ

Копировал | Формат А3

64.88.01.311

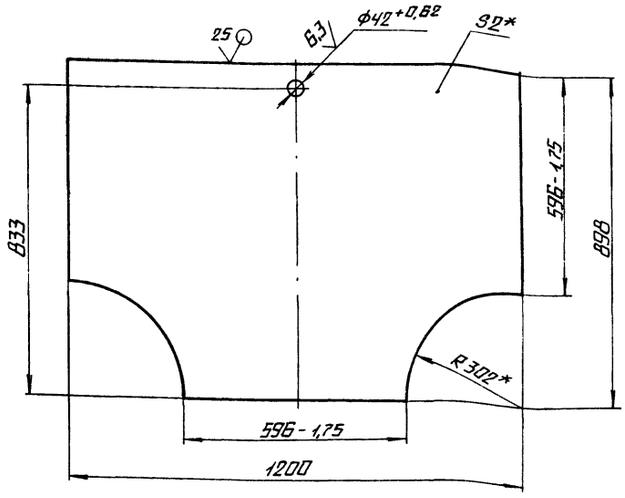

1.* РАЗМЕРЫ ДЛЯ СПРАВОК

2. $\pm \frac{IT14}{2}$.

ИЗМ.	ЛИСТ	№ ДОКУМ.	ПОДП.	ДАТА	64.88.01.311			
РАЗРАБ.		МИХАЙЛОВА			БОКОВИНА	ЛИТ.	МАССА	МАСШТАБ
ПРОВ.		ЗИЛГАЛВИС					13,45	1:10
Т.КОНТР.						ЛИСТ	ЛИСТОВ 1	
Н.КОНТР.		КОЛМЕЦ			ЛИСТ 2 ГОСТ 19903-74 / ВСТ3СП3 ГОСТ 16523-70	ЛАТГИПРОПРОМ		
УТВ.								

КОПИРОВАЛ ФОРМАТ А4

64.88.01.312

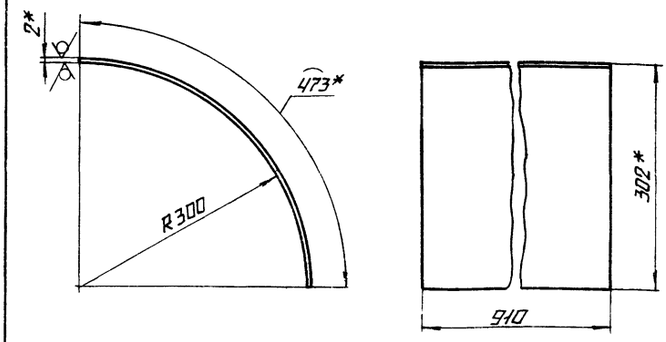

1.* РАЗМЕРЫ ДЛЯ СПРАВОК.

2. $\pm \frac{IT14}{2}$.

ИЗМ.	ЛИСТ	№ ДОКУМ.	ПОДП.	ДАТА	64.88.01.312			
РАЗРАБ.		МИХАЙЛОВА			СТЕНКА	ЛИТ.	МАССА	МАСШТАБ
ПРОВ.		ЗИЛГАЛВИС					6,76	1:5
Т.КОНТР.						ЛИСТ	ЛИСТОВ 1	
Н.КОНТР.		КОЛМЕЦ			ЛИСТ 2 ГОСТ 19903-78 / ВСТ3СП3 ГОСТ 16523-70	ЛАТГИПРОПРОМ		
УТВ.								

КОПИРОВАЛ ФОРМАТ А4

ТИПОВОЙ ПРОЕКТ 903-1-224.86 АЛЬБОМ 2,5 ЧАСТЬ 1

ИНВ. № ПОДЛ. | ПОДПИСЬ И ДАТА | ВЗАМ. ИНВ. № | ИНВ. № ДУБЛ. | ПОДПИСЬ И ДАТА

64.88.01.314

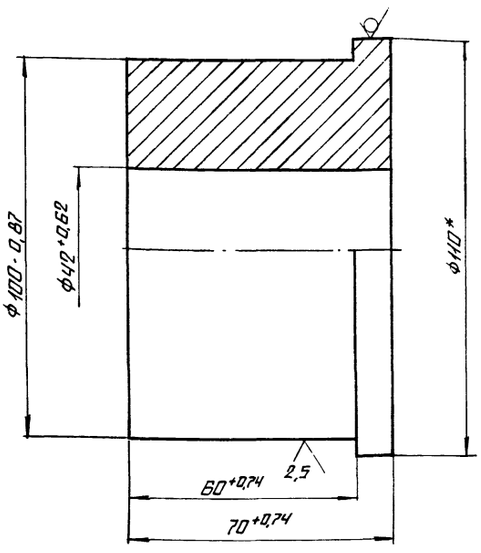

* РАЗМЕР ДЛЯ СПРАВОК.

ИЗМ.	ЛИСТ	№ ДОКУМ.	ПОДП.	ДАТА	64.88.01.313			
РАЗРАБ.		МИХАЙЛОВА			БОБЫШКА	ЛИТ.	МАССА	МАСШТАБ
ПРОВ.		ЗИЛГАЛВИС					3,69	1:1
Т.КОНТР.						ЛИСТ	ЛИСТОВ 1	
Н.КОНТР.		КОЛМЕЦ			КРУГ 110-В-ГОСТ 2390-71 / ВСТ3СП3 ГОСТ 535-79	ЛАТГИПРОПРОМ		
УТВ.								

КОПИРОВАЛ ФОРМАТ А4

64.88.01.313

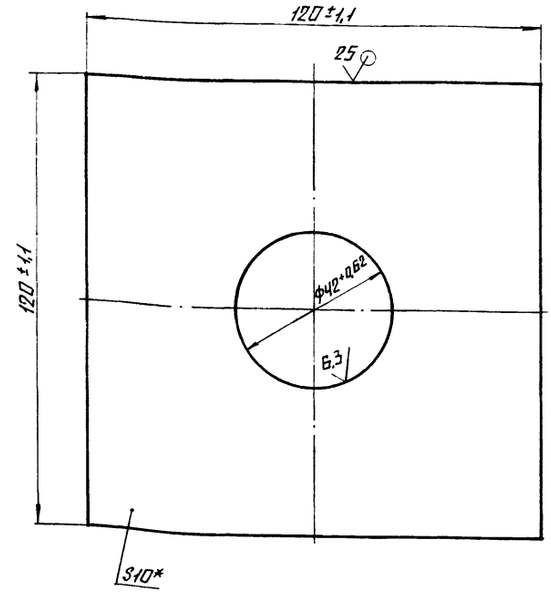

*РАЗМЕР ДЛЯ СПРАВОК.

ИЗМ.	ЛИСТ	№ ДОКУМ.	ПОДП.	ДАТА	64.88.01.314			
РАЗРАБ.		МИХАЙЛОВА			УСИЛИТЕЛЬ	ЛИТ.	МАССА	МАСШТАБ
ПРОВ.		ЗИЛГАЛВИС					1,03	1:1
Т.КОНТР.						ЛИСТ	ЛИСТОВ 1	
Н.КОНТР.		КОЛМЕЦ			ЛИСТ 10 ГОСТ 19903-74 / ВСТ3СП3 ГОСТ 14637-79	ЛАТГИПРОПРОМ		
УТВ.								

КОПИРОВАЛ ФОРМАТ А4

ТИПОВОЙ ПРОЕКТ 903-1-224.86 АЛЬБОМ 2,5 ЧАСТЬ 1

ИНВ. № ПОДЛ. | ПОДПИСЬ И ДАТА | ВЗАМ. ИНВ. № | ИНВ. № ДУБЛ. | ПОДПИСЬ И ДАТА

Альбом 25 часть 1 — Типовой проект 903-1-224.86

Формат	Зона	Поз.	Обозначение	Наименование	Кол.	Примечание
				Документация		
А4			64.88.01.320 СБ	Сборочный чертеж		
				Детали		
А4		1	64.88.01.321	Втулка	1	
А4		2	64.88.01.322	Ребро	4	
Б4		3	64.88.01.323	Створка		
				Лист 5 ГОСТ 19903-74		
				8 Вст3пс5 ГОСТ 14637-79		
				886±1.15×725±0.1 мм	1	25,21 кг

Инв.№ подл. | Подп. и дата | Взам. инв.№ | Инв.№ дубл. | Подп. и дата

Изм.	Лист	№ докум.	Подп.	Дата	64.88.01.320		
Разраб.		Михайлова			Заслонка	Лит.	Лист	Листов 1
Пров.		Зилгалвис						
Т.контр.						ЛАТГИПРОПРОМ		
Н.контр.		Колмец						
Утв.								

Копировал: Формат А4

64.88.01.320 СБ

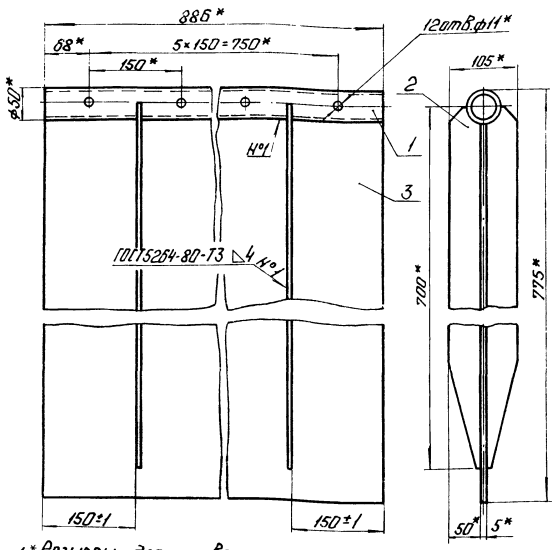

1.* Размеры для справок.
2. Обработка поверхностей реза деталей Б4 ^25.

Изм.	Лист	№ докум.	Подп.	Дата	64.88.01.320 СБ			
Разраб.		Михайлова			Заслонка	Лит.	Масса	Масштаб
Пров.		Зилгалвис					35,47	1:5
Т.контр.						Лист	Листов 1	
Н.контр.		Колмец				ЛАТГИПРОПРОМ		
Утв.								

Копировал: Формат А4

64.88.01.321

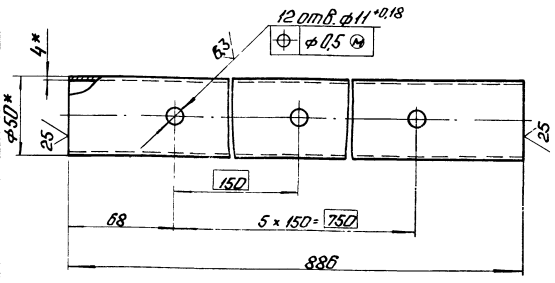

1.* Размеры для справок.
2. ± IT14/2.

Изм.	Лист	№ докум.	Подп.	Дата	64.88.01.321			
Разраб.		Михайлова			Втулка	Лит.	Масса	Масштаб
Пров.		Зилгалвис					5,38	1:2
Т.контр.						Лист	Листов 1	
Н.контр.		Колмец			Труба 50×4 ГОСТ 10704-76 / 8 Вст3пс5 ГОСТ 10705-80	ЛАТГИПРОПРОМ		
Утв.								

64.88.01.322

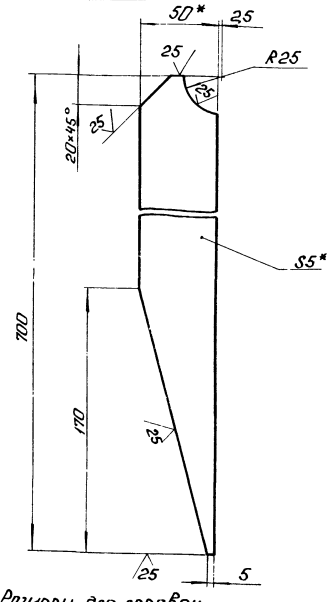

1.* Размеры для справок.
2. ± IT14/2.

Изм.	Лист	№ докум.	Подп.	Дата	64.88.01.322			
Разраб.		Михайлова			Ребро	Лит.	Масса	Масштаб
Пров.		Зилгалвис					1,22	1:2
Т.контр.						Лист	Листов 1	
Н.контр.		Колмец			Полоса 5×50-Т ГОСТ 103-76 / В Вст3пс2 ГОСТ 535-79	ЛАТГИПРОПРОМ		
Утв.								

Формат	Зона	Поз.	Обозначение	Наименование	Кол.	Примечание
				Документация		
А4			64.88.01.400 СБ	Сборочный чертеж		
				Детали		
Б4		1	64.88.01.401	Стенка		
				Лист 2 ГОСТ 19903-74 / ВСт3сп3 ГОСТ 16523-70		
				3568-2,6 × 596-1,75 мм	2	33,39 кг
Б4		2	64.88.01.402	Стенка		
				Лист 5 ГОСТ 19903-74 / ВСт3сп3 ГОСТ 16523-70		
				3568-2,6 × 910 ± 1,15 мм	2	50,98 кг
				Материалы		
		3		Полоса 5×50-ГОСТ 103-76 / ВСт3сп3 ГОСТ 535-79	2,7	м

Изм.	Лист	№ докум.	Подпись	Дата	64.88.01.400			
Разраб.		Михайлова			Короб	Лит.	Лист	Листов 1
Пров.		Зилгалвис						
Н.контр.		Колмец				ЛАТГИПРОПРОМ		
Утв.								

Инв. № подл. | Подпись и дата | Взам. инв. № | Инв. № дубл. | Подпись и дата

Копировал | Формат А4

Типовой проект 903-1-224.86 Альбом 2.5 часть 1

64.88.01.400 СБ

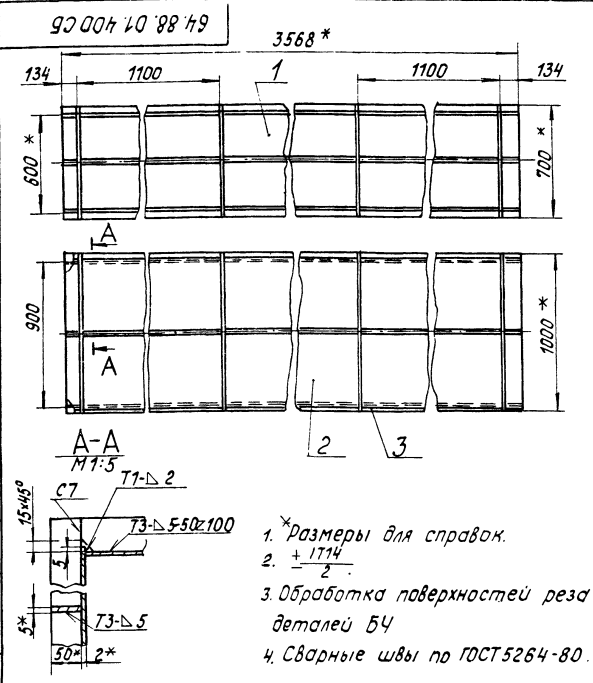

1. *Размеры для справок.
2. $\pm\frac{IT14}{2}$.
3. Обработка поверхностей реза деталей Б4
4. Сварные швы по ГОСТ 5264-80.

Изм.	Лист	№ докум.	Подпись	Дата	64.88.01.400 СБ			
Разраб.		Михайлова			Короб	Лит.	Масса	Масштаб
Пров.		Зилгалвис					221,66	1:20
Т.контр.						Лист	Листов 1	
Н.контр.		Колмец				ЛАТГИПРОПРОМ		
Утв.								

Инв. № подл. | Подпись и дата | Взам. инв. № | Инв. № дубл. | Подпись и дата

Копировал | Формат А4

Типовой проект 903-1-224.86 Альбом 2.5 часть 1

Формат	Зона	Поз.	Обозначение	Наименование	Кол.	Примечание
				Документация		
А3			64.88.01.500 СБ	Сборочный чертеж		
				Детали		
Б4		1	64.88.01.501	Боковина		
				Лист 2 ГОСТ 19903-74 / ВСт3сп3 ГОСТ 16523-70	2	6,58 кг
Б4		2	64.88.01.502	Стенка		
				Лист 2 ГОСТ 19903-74 / ВСт3сп3 ГОСТ 16523-70		
				910 ± 1,15 × 513-1,75 мм	1	7,33 кг
Б4		3	64.88.01.503	Стенка		
				Лист 2 ГОСТ 19903-74 / ВСт3сп3 ГОСТ 16523-70		
				910 ± 1,15 × 672-2 мм	1	9,6 кг
				Материалы		
		4		Полоса 5×50-ГОСТ 103-76 / ВСт3сп3 ГОСТ 535-79	9,4	м

Изм.	Лист	№ докум.	Подпись	Дата	64.88.01.500			
Разраб.		Михайлова			Переход	Лит.	Лист	Листов 1
Пров.		Зилгалвис						
Н.контр.		Колмец				ЛАТГИПРОПРОМ		
Утв.								

Инв. № подл. | Подпись и дата | Взам. инв. № | Инв. № дубл. | Подпись и дата

Копировал | Формат А4

Типовой проект 903-1-224.86 Альбом 2.5 часть 1

Формат	Зона	Поз.	Обозначение	Наименование	Кол.	Примечание
				Документация		
А3			64.88.01.600 СБ	Сборочный чертеж		
				Детали		
А4		1	64.88.01.601	Стенка	1	
		2	-01	Стенка	1	
Б4		3	64.88.01.602	Боковина		
				Лист 2 ГОСТ 19903-74 / ВСт3сп3 ГОСТ 16523-70	2	10,4 кг
				Материалы		
		4		Полоса 5×50-ГОСТ 103-76 / ВСт3сп3 ГОСТ 535-79	9,9	м

Изм.	Лист	№ докум.	Подпись	Дата	64.88.01.600			
Разраб.		Михайлова			Переход	Лит.	Лист	Листов 1
Пров.		Зилгалвис						
Н.контр.		Колмец				ЛАТГИПРОПРОМ		
Утв.								

Инв. № подл. | Подпись и дата | Взам. инв. № | Инв. № дубл. | Подпись и дата

Копировал | Формат А4

64.88.01.500СБ

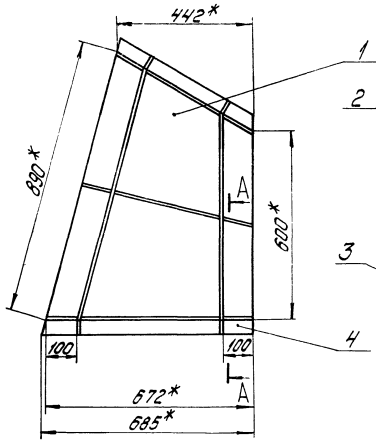

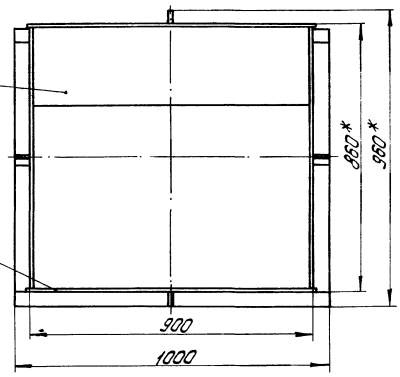

А-А
М1:2

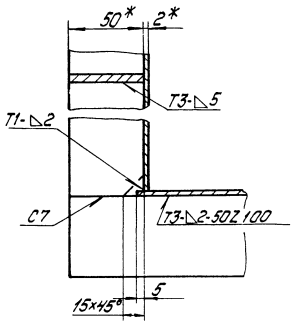

Поз.1

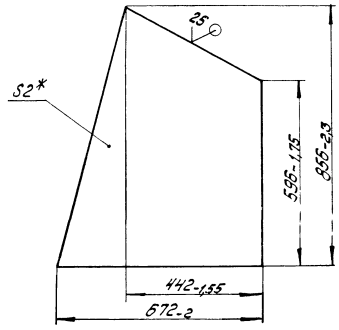

1.* Размеры для справок.
2. $\pm \frac{IT14}{2}$.
3. Обработка поверхностей реза деталей 64 $\sqrt{25}$.
4. Сварные швы по ГОСТ 5264-80.

				64.88.01.500СБ		
Изм. Лист.	№ докум.	Подпись	Дата		Лит.	Масса	Масштаб
Разраб.	Михайлова			Переход		48,52	1:10
Пров.	Зингалевич				Лист	Листов: 1
Т.контр.						
Н.контр.	Колмец				ЛАТГИПРОПРОМ	
Утв.						

Копировал: Дубкова Формат А3

64.88.01.600СБ

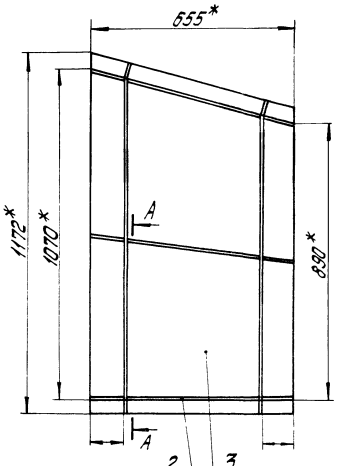

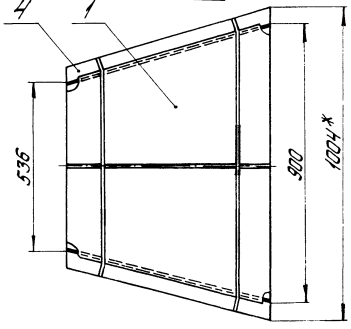

А-А
М1:2

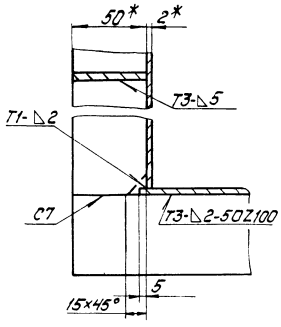

Поз.3

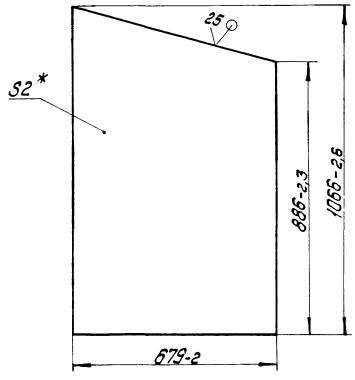

1.* Размеры для справок.
2. $\pm \frac{IT14}{2}$.
3. Сварные швы по ГОСТ 5264-80.

				64.88.01.600СБ		
Изм. Лист.	№ докум.	Подпись	Дата		Лит.	Масса	Масштаб
Разраб.	Михайлова			Переход		34,66	1:10
Пров.	Зингалевич				Лист	Листов: 1
Т.контр.						
Н.контр.	Колмец				ЛАТГИПРОПРОМ	
Утв.						

Копировал Формат А3

64.88.01.601

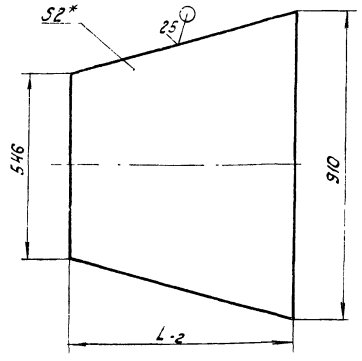

Обозначение	L мм	масса кг
64.88.01.601	679	7.76
-01	655	7.49

1. * Размер для справок.
2. ± IT14/2.

	64.88.01.601				
Изм. Лист № докум. Подпись Дата	Стенка	Лит.	Масса	Масштаб	
Разраб. Михайлова			см. табл.	1:10	
Пров. Зилгалвис		Лист	Листов 1		
Т.контр.	Лист 2 ГОСТ 19903-74 ВСт3сп3 ГОСТ16523-70	ЛАТГИПРОПРОМ			
Н.контр. Колмец					
Утв.					

Копировал Ж.Г- Формат А4

Типовой проект 503-1-224.85 Альбом 2.5 часть 1

Формат	Зона	Поз.	Обозначение	Наименование	Кол.	Примечание
				Документация		
А3			64.30.02.000 СБ	Сборочный чертеж		
				Сборочные единицы		
А4		1	58.02.00.000	Люк лаза	1	
				Детали		
А3		2	64.30.02.001	Стенка	1	
А3		3	64.30.02.002	Стенка	1	
А3		4	64.30.02.003	Полуконус	1	
А4		5	64.30.02.004	Фланец	1	
А3		6	64.30.02.005	Боковина	1	
А4		7	64.30.02.006	Конус	1	
А4		8	64.30.02.007	Удлинитель	1	
				Материалы		
		9		Полоса 5х50- ГОСТ 103-76 ВСт3пс2 ГОСТ 535-79	4,5	м

Инв.№ подл. | Подпись и дата | Взам.инв.№ | Инв.№ дубл. | Подпись и дата

	64.30.02.000				
Изм. Лист № докум. Подпись Дата	Карман	Лит.	Лист	Листов 1	
Разраб. Зилгалвис					
Пров. Колмец		ЛАТГИПРОПРОМ			
Т.контр.					
Н.контр. Колмец					
Утв.					

Копировал Ж.Г- Формат А4

64.30.02.000СБ

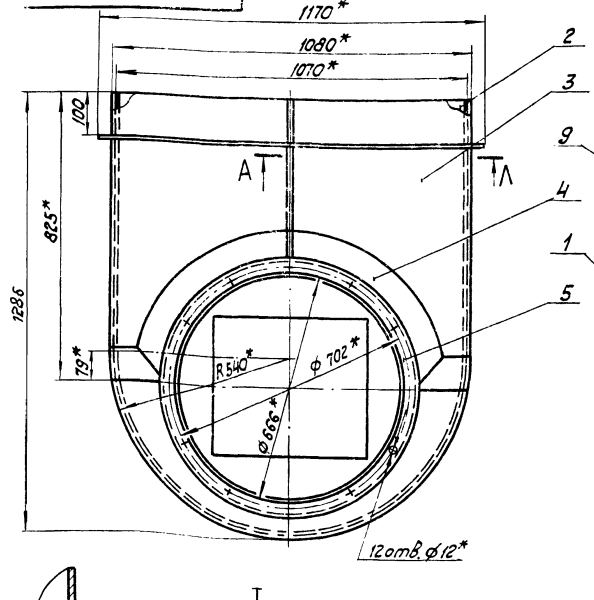

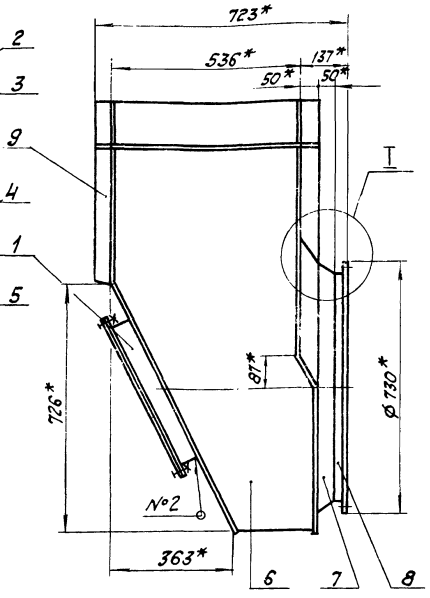

А-А
М 1:2

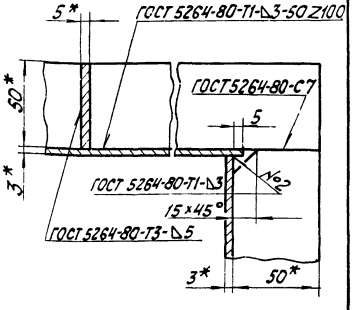

1. * Размеры для справок.
2. ± IT14/2.

I
М 1:2

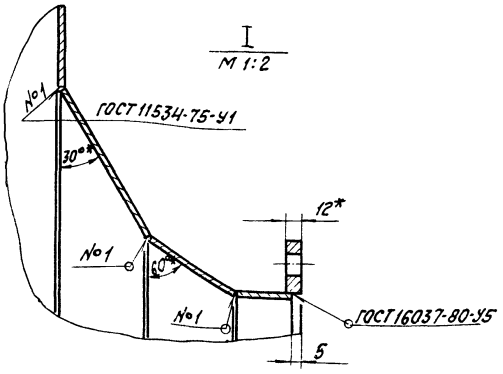

	64.30.02.000. СБ				
Изм. Лист № докум. Подпись Дата	Карман	Лит.	Масса	Масштаб	
Разраб. Зилгалвис			126	1:10	
Пров. Колмец		Лист	Листов 1		
Т.контр.		ЛАТГИПРОПРОМ			
Н.контр. Колмец					
Утв.					

64.30.02.001

25 √ (√)

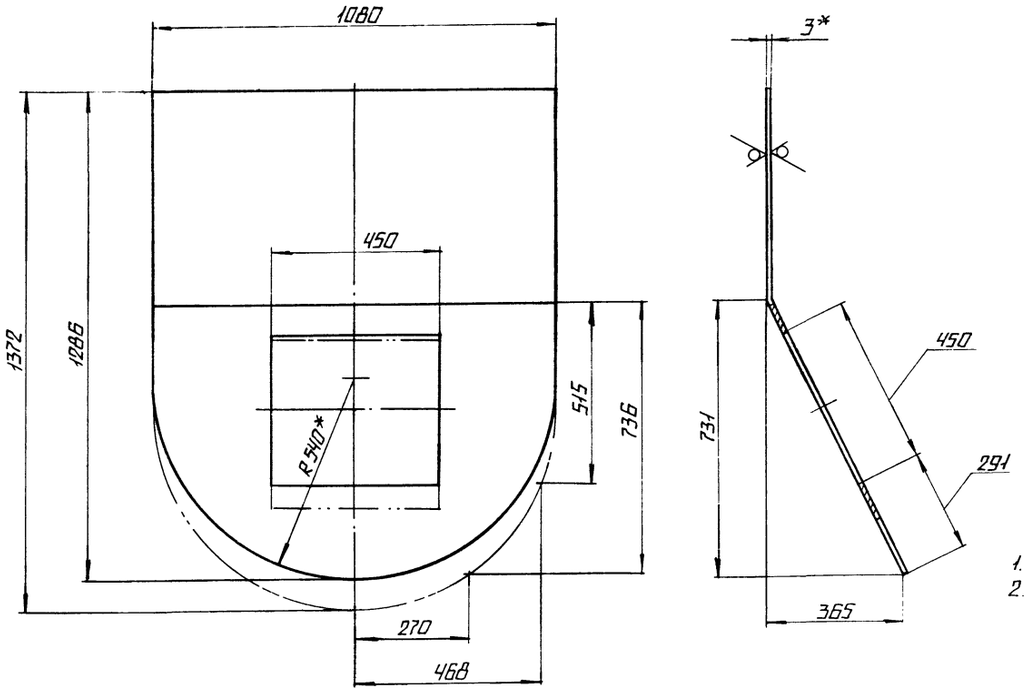

1.* РАЗМЕРЫ ДЛЯ СПРАВОК.
2. $\pm\frac{IT14}{2}$

ИЗМ.	ЛИСТ	№ ДОКУМ.	ПОДП.	ДАТА	64.30.02.001			
РАЗРАБ.		ЗИЛГАЛВИС			СТЕНКА	ЛИТ.	МАССА	МАСШТАБ
ПРОВ.		КОЛМЕЦ					25,5	1:10
КОНТР.						ЛИСТ	ЛИСТОВ 1	
Н.КОНТР.		КОЛМЕЦ			ЛИСТ 3 ГОСТ 19903-74 / ВСТ3СП3ГОСТ16523-70*	ЛАТГИПРОПРОМ		
УТВ.								

КОПИРОВАЛ

ФОРМАТ А3

64.30.02.002

25 √ (√)

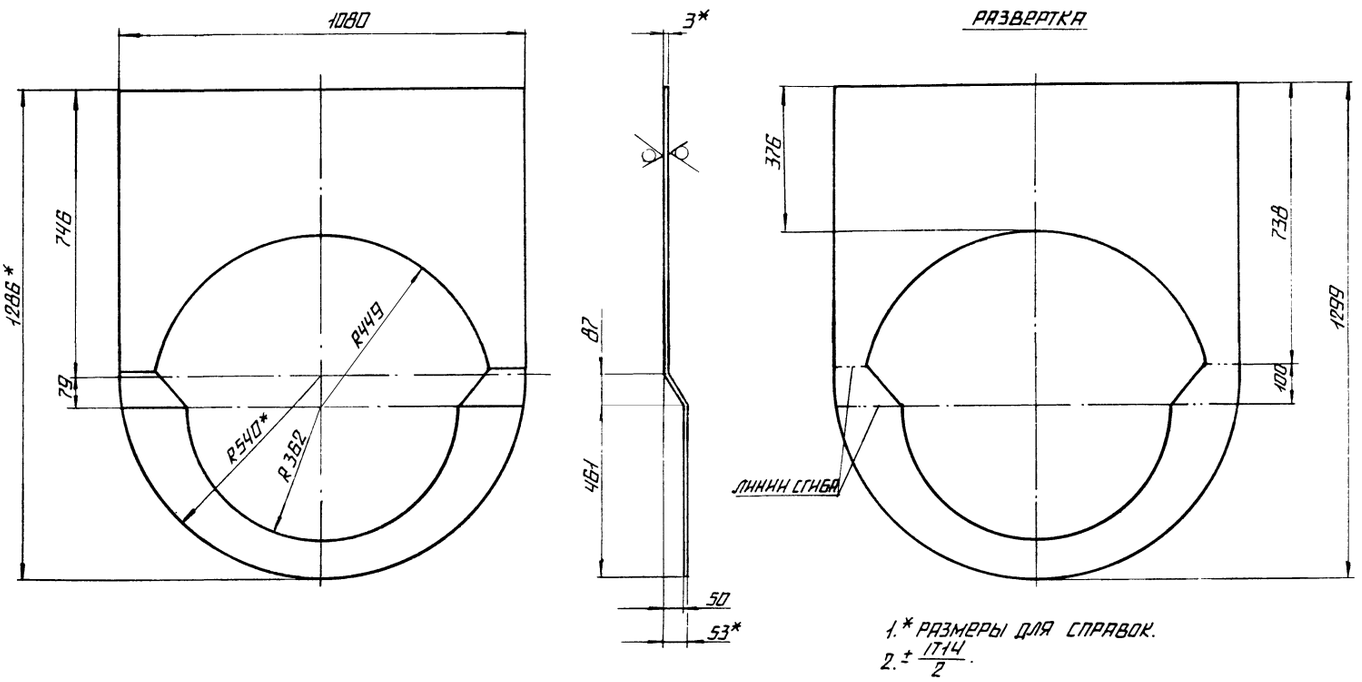

1.* РАЗМЕРЫ ДЛЯ СПРАВОК.
2. $\pm\frac{IT14}{2}$.

ИЗМ.	ЛИСТ	№ ДОКУМ.	ПОДП.	ДАТА	64.30.02.002			
РАЗРАБ.		ЗИЛГАЛВИС			СТЕНКА	ЛИТ.	МАССА	МАСШТАБ
ПРОВ.		КОЛМЕЦ					17,7	1:10
Т.КОНТР.						ЛИСТ	ЛИСТОВ 1	
Н.КОНТР.		КОЛМЕЦ			ЛИСТ 3 ГОСТ 19903-74 / ВСТ3СП3ГОСТ16523-70*	ЛАТГИПРОПРОМ		
УТВ.								

КОПИРОВАЛ

ФОРМАТ А3

ТИПОВОЙ ПРОЕКТ 9L3-1-224.86 АЛЬБОМ 2,5 ЧИСТЫ

64.30.02.003

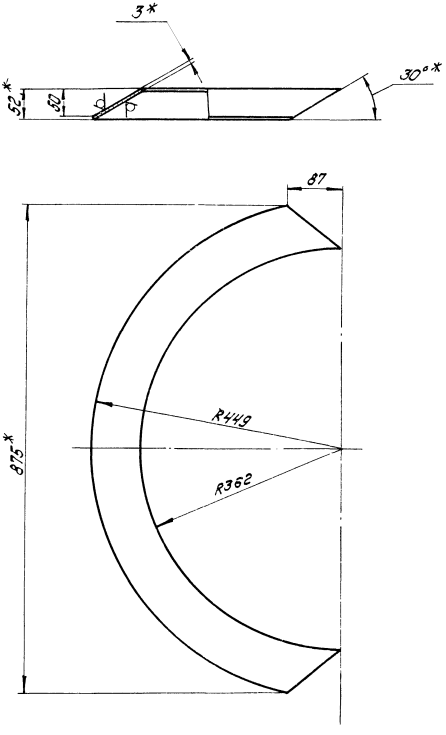

Развертка

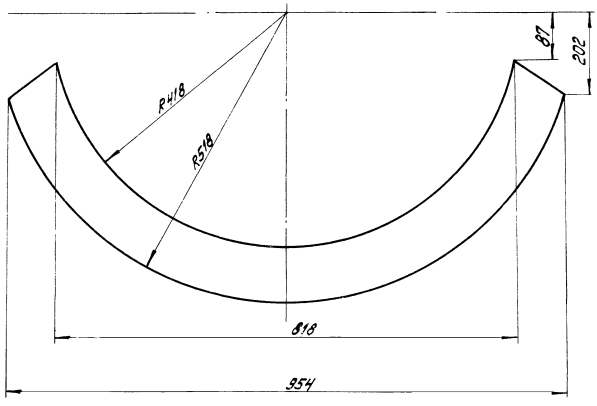

1.* Размеры для справок.
2. ± IT14/2.

Изм.	Лист	№ докум.	Подпись	Дата	64.30.02.003			
Разраб.		Зигалвис			Полуконус	Лит.	Масса	Масштаб
Пров.		Колмец					3	1:5
Т.контр.						Лист	Листов 1	
Н.контр.		Колмец			3 ГОСТ 19903-74 / Лист 8Ст3сп3 ГОСТ 16523-70*	ЛАТГИПРОПРОМ		
Утв.								

копировал: Дубкова — формат А3

64.30.02.005

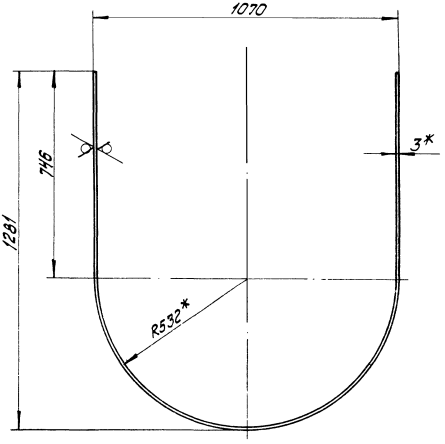

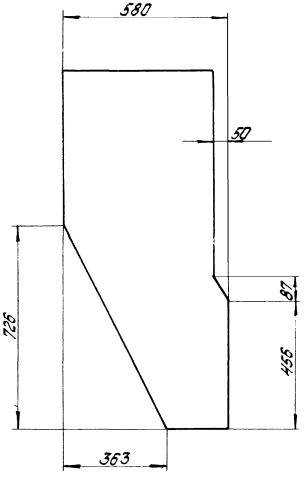

1.* Размеры для справок.
2. ± IT14/2.

Развертка

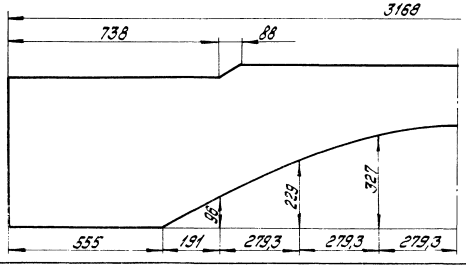

Изм.	Лист	№ докум.	Подпись	Дата	64.30.02.005			
Разраб.		Зигалвис			Боковина	Лит.	Масса	Масштаб
Пров.		Колмец					32,6	1:10
Т.контр.						Лист	Листов 1	
Н.контр.		Колмец			3 ГОСТ 19903-74 / Лист 8Ст3сп3 ГОСТ 16523-70*	ЛАТГИПРОПРОМ		
Утв.								

копировал: Дубкова — формат А3

64.30.02.004

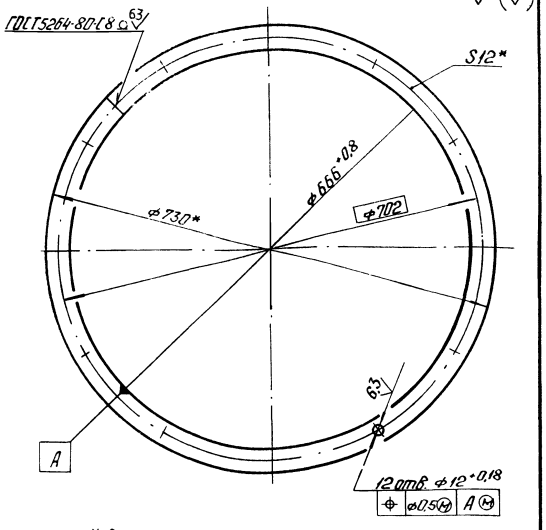

*Размеры для справок.

Изм.	Лист	№ докум.	Подп.	Дата	64.30.02.004	Лит.	Масса	Масштаб
Разраб.		Зилгалвис			Фланец		6,6	1:5
Пров.		Колмец				Лист	Листов 1	
Т.контр.								
Н.контр.		Колмец			Полоса 12×32-ГОСТ 103-76 / ВСт3пс2ГОСТ 535-79	ЛАТГИПРОПРОМ		
Утв.								

Копировал: Ф.Ф. Формат А4

Типовой проект 903-1-224.86 Альбом 25 часть 1

64.30.02.006

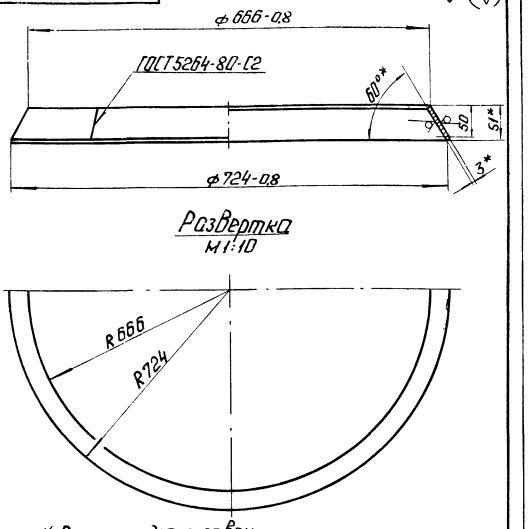

*Размеры для справок.

1. ± 1т14
2. ± 2

Изм.	Лист	№ докум.	Подп.	Дата	64.30.02.006	Лит.	Масса	Масштаб
Разраб.		Зилгалвис			Конус		3	1:5
Пров.		Колмец				Лист	Листов 1	
Т.контр.								
Н.контр.		Колмец			Лист 3 ГОСТ 19903-74 / ВСт3сп3ГОСТ 16523-70*	ЛАТГИПРОПРОМ		
Утв.								

Копировал: Ф.Ф. Формат А4

64.30.02.007

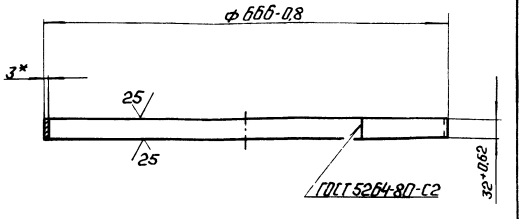

* Размер для справок.

Изм.	Лист	№ докум.	Подп.	Дата	64.30.02.007	Лит.	Масса	Масштаб
Разраб.		Зилгалвис			Удлинитель		1,6	1:5
Пров.		Колмец				Лист	Листов 1	
Т.контр.								
Н.контр.		Колмец			Лист 3 ГОСТ 19903-74 / ВСт3сп3ГОСТ 16523-70*	ЛАТГИПРОПРОМ		
Утв.								

Типовой проект 903-1-224.86 Альбом 25 часть 1

Формат	Зона	Поз.	Обозначение	Наименование	Кол.	Примечание
				Документация		
А2			64.89.01.000 СБ	Сборочный чертеж		
				Сборочные единицы		
А4		1	64.89.01.100	Колено	1	
А4		2	64.89.01.200	Переход	1	
А4		3	64.89.01.300	Короб	1	
А4		4	64.89.01.400	Колено	1	
А4		5	64.89.01.500	Короб	1	
А4		6	64.89.01.600	Колено	1	
А4		7	64.89.01.700	Переход	1	
А4		8	64.89.01.800	Колено	1	

Изм.	Лист	№ докум.	Подп.	Дата	64.89.01.000	Лит.	Лист	Листов
Разраб.		Никитченко			Короб			1
Пров.		Зилгалвис						
Н.контр.		Колмец				ЛАТГИПРОПРОМ		
Утв.								

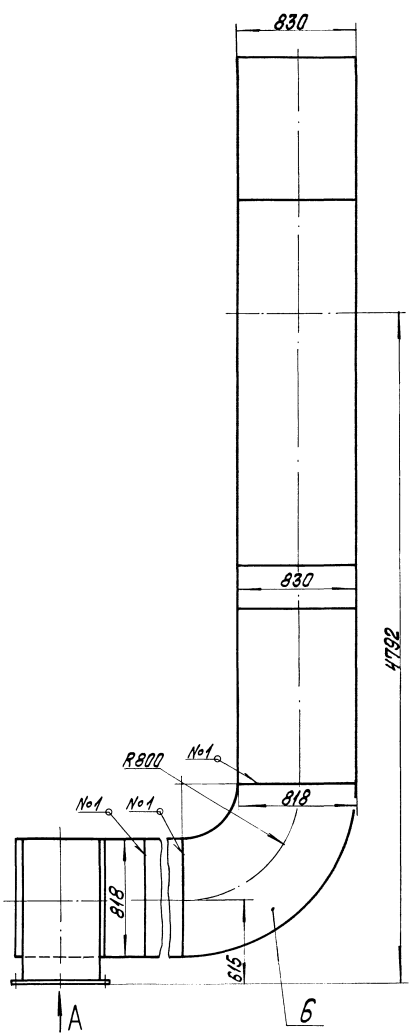

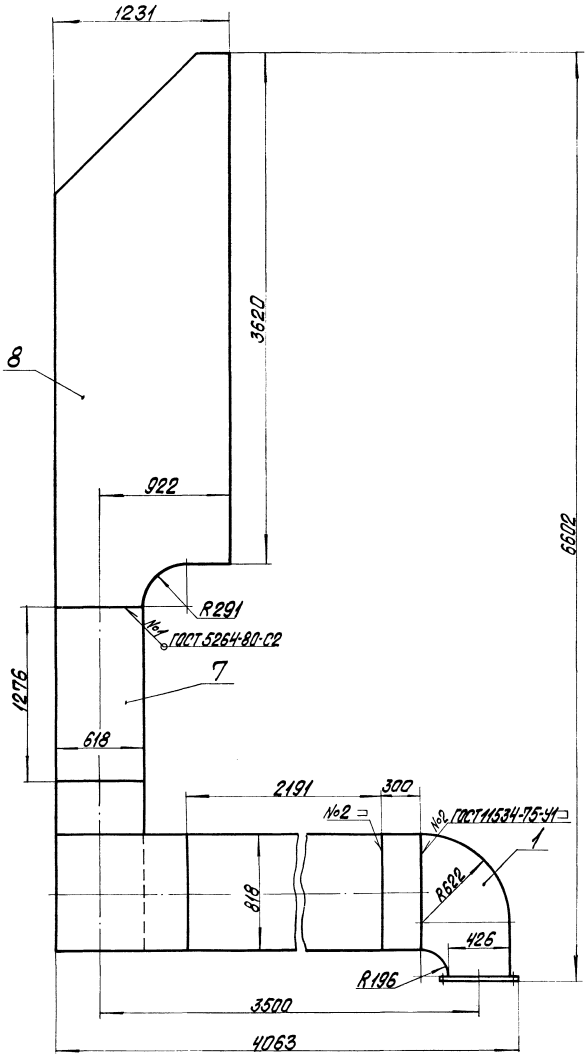

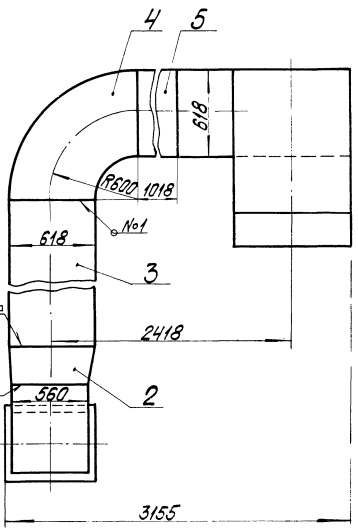

Вид А
М 1:10

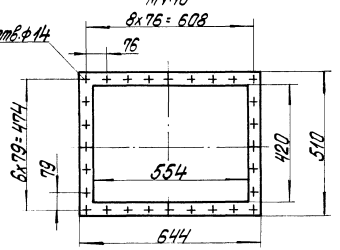

Размеры для справок.

					64.89.01.000СБ	
Изм.	Лист	№ докум.	Подпись	Дата		
Разраб.		Никитченко			Короб	Лит. Масса Масштаб
Пров.		Виноградов				952 1:20
Т.контр.						Лист Листов 1
Н.контр.		Коллец				ЛАТГИПРОПРОМ
Утв.						

64.89.01.100СБ

Типовой проект 903-1-224.86 Альбом 2.5 часть 1

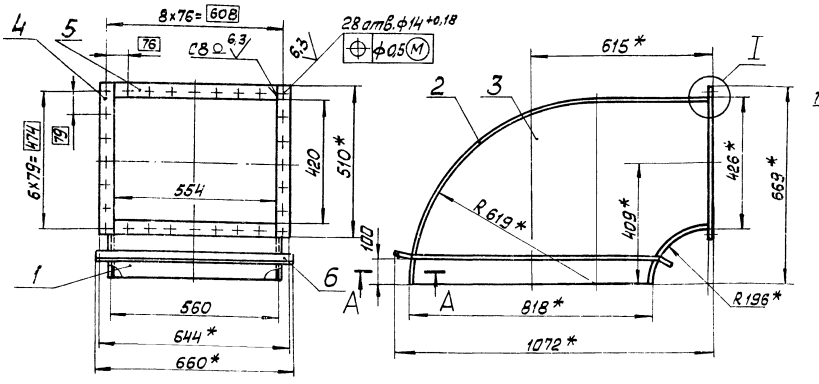

А—А повёрнуто
М 1:2

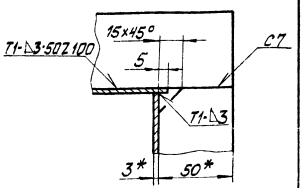

I повернуто
М 1:2

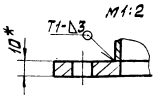

Поз. 3

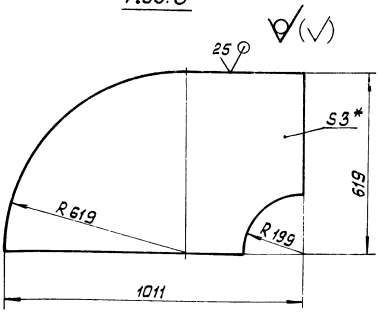

1. * Размеры для справок.
2. $\pm \frac{IT14}{2}$
3. Обработка поверхностей реза деталей Б4 25.
4. Сварные швы по ГОСТ 5264-80.

Изм	Лист	№ докум.	Подп.	Дата	64.89.01.100 СБ			
Разраб		Никитченко			Колено	Лит	Масса	Масштаб
Пров.		Зилгалвис					60	1:10
Т. контр						Лист	Листов 1	
Н. контр		Колмец				ЛАТГИПРОПРОМ		
Утв.								

Копировал Формат А3

64.89.01.101

Типовой проект 903-1-224.86 Альбом 2.5 часть 1

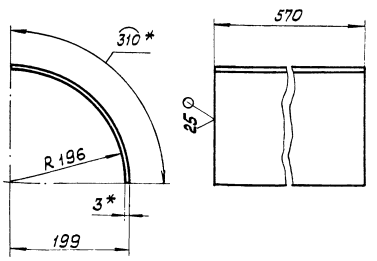

1 * Размеры для справок.
2. $\pm \frac{IT14}{2}$.

Изм	Лист	№ докум	Подп.	Дата	64.89.01.101			
Разраб		Никитченко			Стенка	Лит	Масса	Масштаб
Пров.		Зилгалвис					4,2	1:5
Т. контр						Лист	Листов 1	
Н. контр		Колмец			Лист 3 ГОСТ 19903-74 ВСт3сп ГОСТ 16523-70	ЛАТГИПРОПРОМ		
Утв.								

64.89.01.102

Типовой проект 903-1-224.86 Альбом 2.4 часть 1

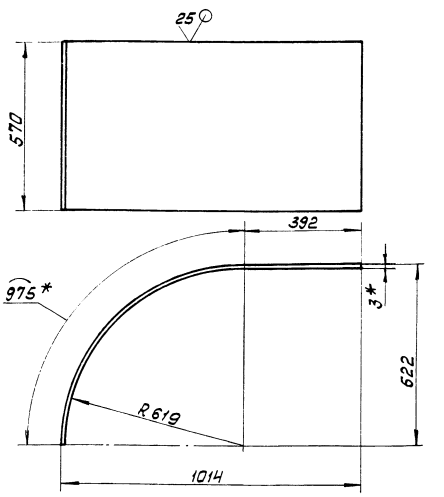

1 * Размеры для справок.
2 $\pm \frac{IT14}{2}$

Изм	Лист	№ докум	Подп.	Дата	64.89.01.102			
Разраб		Никитченко			Стенка	Лит.	Масса	Масштаб
Пров.		Зилгалвис					18,4	1:10
Т. контр						Лист	Листов 1	
Н. контр		Колмец			Лист 3 ГОСТ 19903-74 ВСт3сп ГОСТ 16523-70	ЛАТГИПРОПРОМ		
Утв.								

Формат	Зона	Поз.	Обозначение	Наименование	Кол.	Примечание
				Документация		
А3			64.89.01.100 СБ	Сборочный чертеж		
				Детали		
А4		1	64.89.01.101	Стенка	1	
А4		2	64.89.01.102	Стенка	1	
Б4		3	64.89.01.103	Боковина		
				Лист 3 ГОСТ 19903-74 / ВСт3сп3 ГОСТ 16523-70	2	12,1 кг
Б4		4	64.89.01.104	Полка		
				Полоса 10х45- ГОСТ 103-76 / ВСт3сп3 ГОСТ 535-79		
				L = 510 ± 0,875 мм	2	1,8 кг
Б4		5	64.89.01.105	Полка		
				Полоса 10х45- ГОСТ 103-76 / ВСт3сп3 ГОСТ 535-79		
				L = 554 ± 0,875 мм	2	1,96 кг
				Материалы		
		6		Полоса 5х50- ГОСТ 103-76 / ВСт3сп3 ГОСТ 535-79	3	м

Изм.	Лист	№ докум.	Подп.	Дата
Разраб.		Никитченко		
Пров.		Зилгалвис		
Н.контр.		Колмец		
Утв.				

64.89.01.100

Колено

Лит. | Лист | Листов 1

ЛАТГИПРОПРОМ

Копировал | Формат А4

Типовой проект 901-1-224.86 Альбом 25 часть 1

Инв. № подл. | Подп. и дата | Взам. инв. № | Инв. № дубл. | Подп. и дата

Формат	Зона	Поз.	Обозначение	Наименование	Кол.	Примечание
				Документация		
А3			64.89.01.200 СБ	Сборочный чертеж		
				Детали		
Б4		1	64.89.01.201	Стенка		
				Лист 3 ГОСТ 19903-74 / ВСт3сп3 ГОСТ 16523-70	2	4,24 кг
Б4		2	64.89.01.202	Боковина		
				Лист 3 ГОСТ 19903-74 / ВСт3сп3 ГОСТ 16523-70		
				812 ± 1,15 × 301 ± 0,65 мм	2	5,76 кг
				Материалы		
		3		Полоса 5х50- ГОСТ 103-76 / ВСт3сп3 ГОСТ 535-79	3,2	м

Изм.	Лист	№ докум.	Подп.	Дата
Разраб.		Никитченко		
Пров.		Зилгалвис		
Н.контр.		Колмец		
Утв.				

64.89.01.200

Переход

Лит. | Лист | Листов 1

ЛАТГИПРОПРОМ

Копировал | Формат А4

64.89.01.200 СБ

Типовой проект 901-1-224.86 Альбом 25 часть 1

А

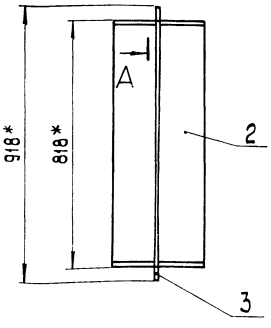

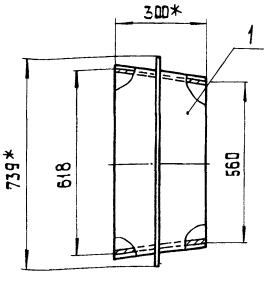

А-А
М 1:2

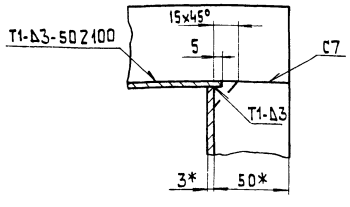

Поз. 1

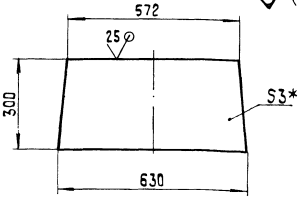

1. * Размеры для справок.
2. $\pm \frac{IT14}{2}$.
3. Обработка поверхностей реза деталей Б4 $\sqrt{25}$.
4. Сварные швы по ГОСТ 5264-80.

Изм.	Лист	№ докум.	Подп.	Дата
Разраб.		Никитченко		
Пров.		Зилгалвис		
Т.контр.				
Н.контр.		Колмец		

64.89.01.200 СБ

Переход

Лит.	Масса	Масшт.
	26	1:10
Лист	Листов 1	

ЛАТГИПРОПРОМ

Формат	Зона	Поз.	Обозначение	Наименование	Кол.	Примечание
				Документация		
А3			64.89.01.300 СБ	Сборочный чертеж		
				Детали		
		1	64.89.01.301	Стенка		
				Лист 3 ГОСТ 19903-74 Вст3сп3 ГОСТ 16523-70		
				2191±2,2×628±0,875 мм	2	32.4 кг
		2	64.89.01.302	Боковина		
				Лист 3 ГОСТ 19903-74 Вст3сп3 ГОСТ 16523-70		
				2191±2,9×812±1,15 мм	2	41.9 кг
				Материалы		
		3		Полоса 5×50-ГОСТ 103-76 Вст3сп3 ГОСТ 535-79	9,3	м

64.89.01.300

Изм. Лист № докум. Подпись Дата
Разраб. Никитченко
Пров. Зилгалвис
Н.контр. Колмец
Утв.

Кород

Лит. Лист Листов 1

ЛАТГИПРОПРОМ

Копировал Формат А4

Альбом 2.5 часть 1 Типовой проект 903-1-224.86

Инв.№ подл. | Подпись и дата | Взам. инв.№ | Инв.№ дубл. | Подпись и дата

64.89.01.300 СБ

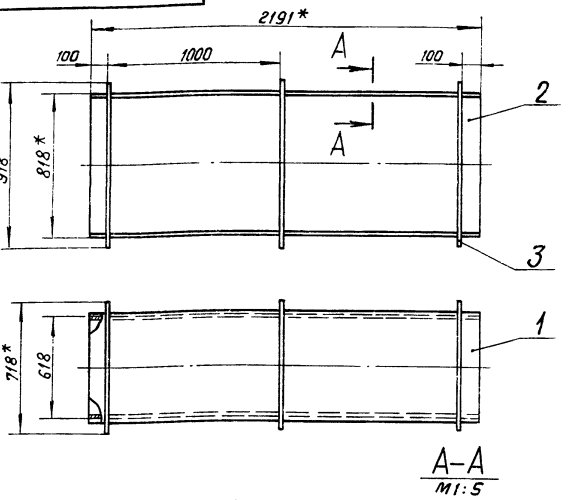

А–А
М1:5

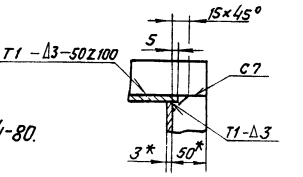

1. *Размеры для справок.
2. ± IT14/2.
3. Обработка поверхностей реза деталей Б4 25.
4. Сварные швы по ГОСТ 5264-80.

64.89.01.300 СБ

Изм. Лист № докум. Подпись Дата
Разраб. Никитченко
Пров. Зилгалвис
Т.контр.
Н.контр. Колмец
Утв.

Кород

Лит.	Масса	Масштаб
	167	1:20
Лист	Листов 1	

ЛАТГИПРОПРОМ

Копировал Формат А4

Формат	Зона	Поз.	Обозначение	Наименование	Кол.	Примечание
				Документация		
А3			64.89.01.400 СБ	Сборочный чертеж		
				Детали		
А4		1	64.89.01.401	Стенка	1	
		2	-01	Стенка	1	
А4		3	64.89.01.402	Боковина	2	
				Материалы		
		4		Полоса 5×50-ГОСТ 103-76 Вст3сп3 ГОСТ 535-79	6,2	м

64.89.01.400

Изм. Лист № докум. Подпись Дата
Разраб. Никитченко
Пров. Зилгалвис
Н.контр. Колмец
Утв.

Колено

Лит. Лист Листов 1

ЛАТГИПРОПРОМ

Альбом 2.5 часть 1 Типовой проект 903-1-224.86

Инв.№ подл. | Подпись и дата | Взам. инв.№ | Инв.№ дубл. | Подпись и дата

Формат	Зона	Поз.	Обозначение	Наименование	Кол.	Примечание
				Документация		
А3			64.89.01.500 СБ	Сборочный чертеж		
				Детали		
Б4		1	64.89.01.501	Стенка		
				Лист 3 ГОСТ 19903-74 Вст3сп3 ГОСТ 16523-70		
				1018±1,3×628±0,875 мм	2	15,1 кг
Б4		2	64.89.01.502	Боковина		
				Лист 3 ГОСТ 19903-74 Вст3сп3 ГОСТ 16523-70		
				1018±1,3×812±1,15 мм	2	19,5 кг
				Материалы		
		3		Полоса 5×50-ГОСТ 103-76 Вст3сп3 ГОСТ 535-79	6,2	м

64.89.01.500

Изм. Лист № докум. Подпись Дата
Разраб. Никитченко
Пров. Зилгалвис
Н.контр. Колмец
Утв.

Кород

Лит. Лист Листов 1

ЛАТГИПРОПРОМ

Инв.№ подл. | Подпись и дата

Копировал Формат А4

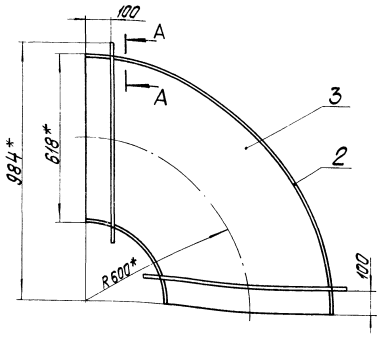

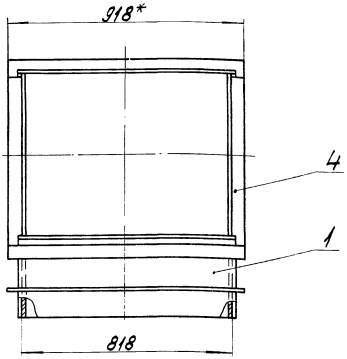

А-А
М1:2

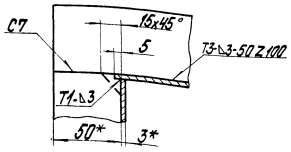

1. * Размеры для справок.
2. $\pm\frac{IT14}{2}$.
3. Сварные швы по ГОСТ 5264-80.

				6Н.89.01.400СБ			
Изм.	Лист	№ докум.	Подпись	Дата			
Разраб.		Никитченко			Колено	Лит.	Масса	Масштаб
Пров.		Зигеланцев					79	1:10
Т.контр.						Лист	Листов 1
Н.контр.		Коллец				ЛАТГИПРОПРОМ	
Утв.							

Копировал

Формат А3

6Н.89.01.401

Типовой проект 903-1-224.85 Альбом 2.5 часть 1

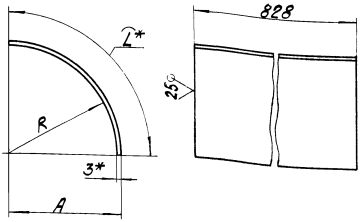

Обозначение	R, мм	A, мм	Z*, мм	Масса, кг
6Н.89.01.401	291	294	459	8,95
-01	936	939	1473	28,7

1. Размеры для справок.
2. $\pm\frac{IT14}{2}$.

				6Н.89.01.401			
Изм.	Лист	№ докум.	Подпись	Дата			
Разраб.		Никитченко			Стенка	Лит.	Масса	Масштаб
Пров.		Зигеланцев					см. табл.	—
Т.контр.						Лист	Листов 1
Н.контр.		Коллец				ЛАТГИПРОПРОМ	
Утв.							

Копировал

Формат А4

6Н.89.01.402

Типовой проект 903-1-224.85 Альбом 2.5 часть 1

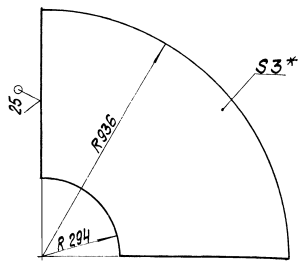

1. * Размер для справок.
2. $\pm\frac{IT14}{2}$.

				6Н.89.01.402			
Изм.	Лист	№ докум.	Подпись	Дата			
Разраб.		Никитченко			Боковина	Лит.	Масса	Масштаб
Пров.		Зигеланцев					14,6	1:10
Т.контр.						Лист	Листов 1
Н.контр.		Коллец				ЛАТГИПРОПРОМ	
Утв.							

Копировал

Формат А4

64.89.01.500СБ

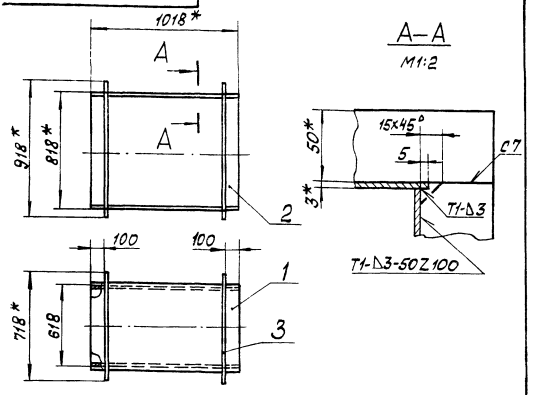

1 * Размеры для справок.
2 $\pm\frac{IT14}{2}$
3 Обработка поверхностей реза деталей 64^{25}.
4. Сварные швы по ГОСТ5264-80.

Изм.	Лист	№ докум.	Подп.	Дата
Разраб.		Никитченко		
Пров.		Зилгалвис		
Т.контр.				
Н.контр.		Колмец		
Утв.				

64.89.01.500СБ

Короб

Лит	Масса	Масштаб
	82	1:20

Лист | Листов 1

ЛАТГИПРОПРОМ

Копировал Мак Формат А4

Типовой проект 903-1-224.86 Альбом 2.5 часть 1

Формат	Зона	Поз.	Обозначение	Наименование	Кол.	Примечание
				Документация		
А3			64.89.01.600СБ	Сборочный чертёж		
				Детали		
А4		1	64.89.01.601	Стенка	1	
		2	-01	Стенка	1	
А4		3	64.89.01.602	Боковина	2	
				Материалы		
		4		Полоса 5x50-ГОСТ103-76 / ВСт3сп3ГОСТ535-79	6,2	м

Инв. № подл. | Подп. и дата | Взам. инв. № | Инв. № дубл. | Подп. и дата

Изм.	Лист	№ докум.	Подп.	Дата
Разраб.		Никитченко		
Пров.		Зилгалвис		
Н.контр.		Колмец		
Утв.				

64.89.01.600

Колено

Лит	Лист	Листов
		1

ЛАТГИПРОПРОМ

Копировал Мак Формат А4

64.89.01.600СБ

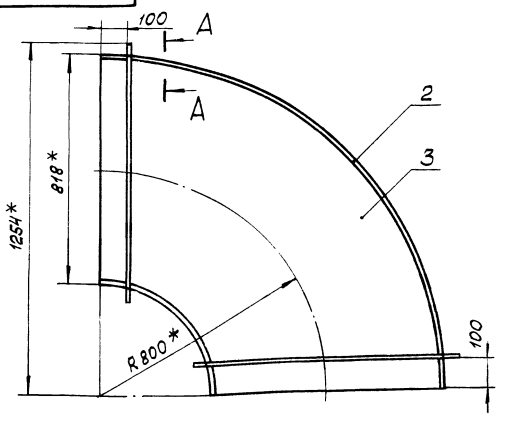

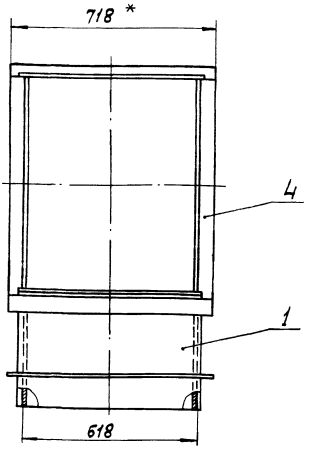

A–A
M1:2

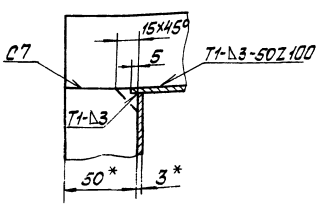

1 * Размеры для справок.
2. $\pm\frac{IT14}{2}$.
3. Сварные швы по ГОСТ5264-80.

Изм.	Лист	№ докум.	Подп.	Дата
Разраб.		Никитченко		
Пров.		Зилгалвис		
Т.контр.				
Н.контр.		Колмец		
Утв.				

64.89.01.600СБ

Колено

Лит	Масса	Масштаб
	97,5	1:10

Лист | Лист 1

ЛАТГИПРОПРОМ

Типовой проект 903-1-224.86 Альбом 2.5 часть I

64.89.01.601

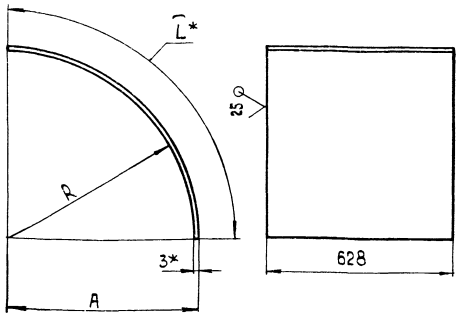

Обозначение	R, мм	A, мм	L*, мм	Масса, кг
64.89.01.601	391	394	617	9,1
-01	1206	1209	1897	28,1

1.* Размеры для справок
2. $\pm\frac{IT14}{2}$.

Изм.	Лист	№ докум.	Подп.	Дата
Разраб.		Никитченко		
Пров.		Зилгалвис		
Т.контр.				
Н.контр.		Колмец		
Утв.				

64.89.01.601

Стенка

Лит. | Масса: См. табл. | Масштаб: –

Лист | Листов 1

Лист 3 ГОСТ 19904-73 / Вст3сп3 ГОСТ 16523-70

ЛАТГИПРОПРОМ

Копировал | Формат А4

Типовой проект 903-1-224.86 Альбом 2.5 часть I

64.89.01.602

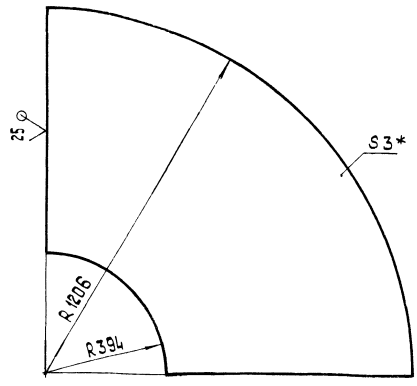

1.* Размер для справок
2. $\pm\frac{IT14}{2}$.

Изм.	Лист	№ докум.	Подп.	Дата
Разраб.		Никитченко		
Пров.		Зилгалвис		
Т.контр.				
Н.контр.		Колмец		
Утв.				

64.89.01.602

Боковина

Лит. | Масса: 24 | Масштаб: 1:10

Лист | Листов 1

Лист 3 ГОСТ 19904-73 / Вст3сп3 ГОСТ 16523-70

ЛАТГИПРОПРОМ

Копировал | Формат А4

Типовой проект 903-1-224.86 Альбом 2.5 часть I

Формат	Зона	Поз.	Обозначение	Наименование	Кол.	Примечание
				Документация		
А3			64.89.01.700 СБ	Сборочный чертеж		
				Детали		
Б4		1	64.89.01.701	Боковина		
				Лист 3 ГОСТ 19903-74 / Вст3сп3 ГОСТ 16523-70	2	24,6 кг
Б4		2	64.89.01.702	Стенка		
				Лист 3 ГОСТ 19903-74 / Вст3сп3 ГОСТ 16523-70		
				1276 ± 1,55 × 628 ± 0,875 мм	2	18,9 кг
				Материалы		
		3		Полоса 5 × 50 ГОСТ 103-76 / Вст3сп3 ГОСТ 535-79	6,2	м

Изм.	Лист	№ докум.	Подп.	Дата
Разраб.		Никитченко		
Пров.		Зилгалвис		
Н.контр.		Колмец		
Утв.				

64.89.01.700

Переход

Лит. | Лист | Листов 1

ЛАТГИПРОПРОМ

Копировал | Формат А4

Типовой проект 903-1-224.86 Альбом 2.5 часть I

Формат	Зона	Поз.	Обозначение	Наименование	Кол.	Примечание
				Документация		
А3			64.89.01.800 СБ	Сборочный чертеж		
				Детали		
Б4		1	64.89.01.801	Боковина	2	
Б4		2	64.89.01.802	Стенка		
				Лист 3 ГОСТ 19903-74 / Вст3сп3 ГОСТ 16523-70	1	15,6 кг
Б4		3	64.89.01.803	Стенка		
				Лист 3 ГОСТ 19903-74 / Вст3сп3 ГОСТ 16523-70		
				840 ± 1,15 × 240 ± 0,575 мм	1	4,75 кг
Б4		4	64.89.01.804	Стенка		
				Лист 3 ГОСТ 19903-74 / Вст3сп3 ГОСТ 16523-70		
				840 ± 1,15 × 1401 ± 1,55 мм	1	27,7 кг
Б4		5	64.89.01.805	Стенка		
				Лист 3 ГОСТ 19903-74 / Вст3сп3 ГОСТ 16523-70		
				840 ± 1,15 × 2820 ± 2,7 мм	1	55,8 кг
				Материалы		
		6		Полоса 5 × 50 ГОСТ 103-76 / Вст3сп3 ГОСТ 535-79	24,5	м

Изм.	Лист	№ докум.	Подп.	Дата
Разраб.		Никитченко		
Пров.		Зилгалвис		
Н.контр.		Колмец		
Утв.				

64.89.01.800

Колено

Лит. | Лист | Листов 1

ЛАТГИПРОПРОМ

Копировал | Формат А4

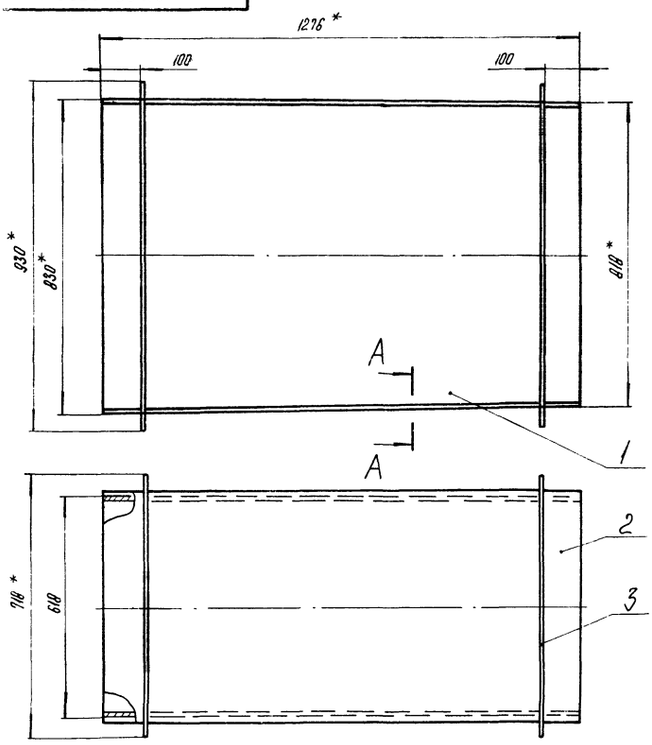

Поз. 1

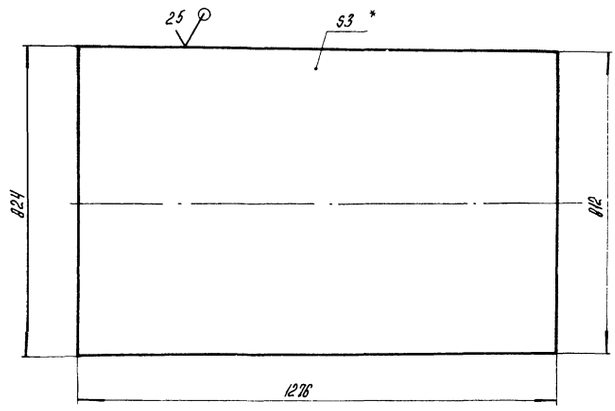

1. * Размеры для справок
2. $\pm \frac{IT14}{2}$.
3. Обработка поверхностей реза деталей Б4 25
4. Сварные швы по ГОСТ 5264-80.

А-А
М1:2

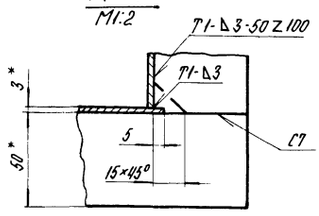

					64.89.01.700 СБ		
Изм.	Лист	№ докум.	Подпись	Дата	Переход	Лит.	Масса 99 / Масштаб 1:10
Разраб.		Никитченко				Лист	Листов 1
Пров.		Зилгалвис				ЛАТГИПРОПРОМ	
Т.контр.							
Н.контр.		Колпец					
Утв.							

Копировал

Формат А3

Поз. 2
М1:10

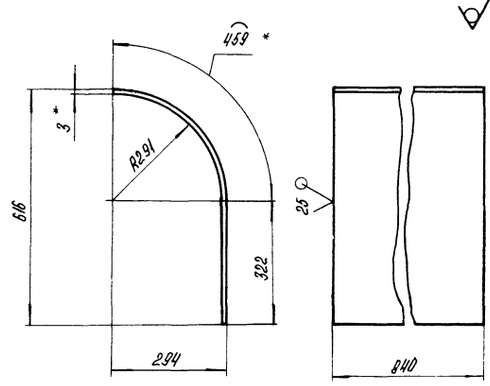

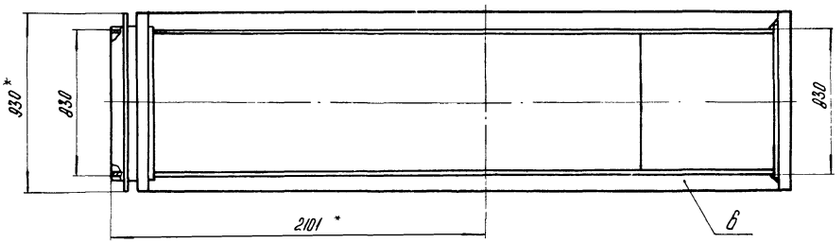

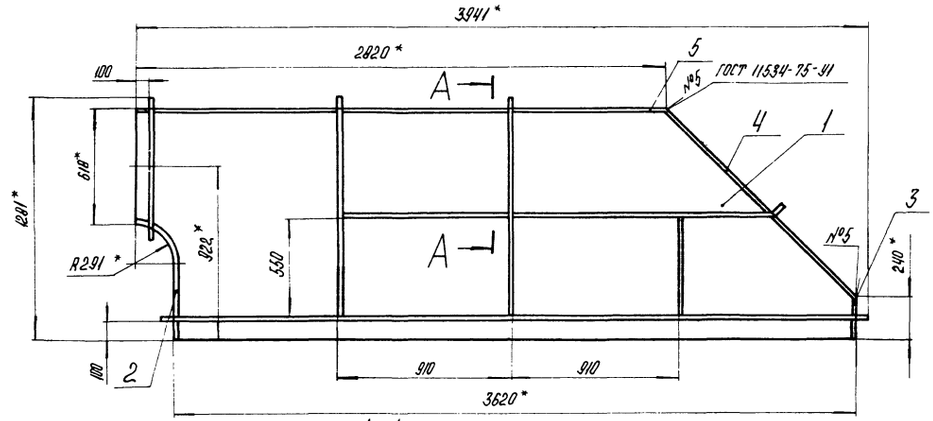

1. * Размеры для справок.
2. $\pm \frac{IT14}{2}$.
3. Обработка поверхностей реза деталей Б4 25
4. Сварные швы №1-4 по ГОСТ 5264-80

А-А
М1:2 повернуто

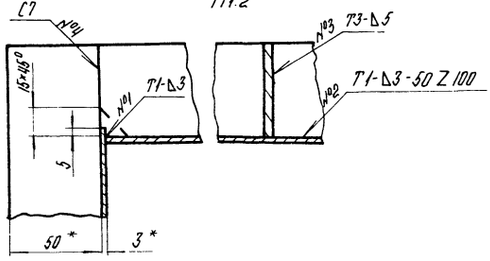

					64.89.01.800 СБ		
Изм.	Лист	№ докум.	Подпись	Дата	Колено	Лит.	Масса 341 / Масштаб 1:20
Разраб.		Никитченко				Лист	Листов 1
Пров.		Зилгалвис				ЛАТГИПРОПРОМ	
Т.контр.							
Н.контр.		Колпец					
Утв.							

Копировал

Формат А3

64.89.02.000СБ

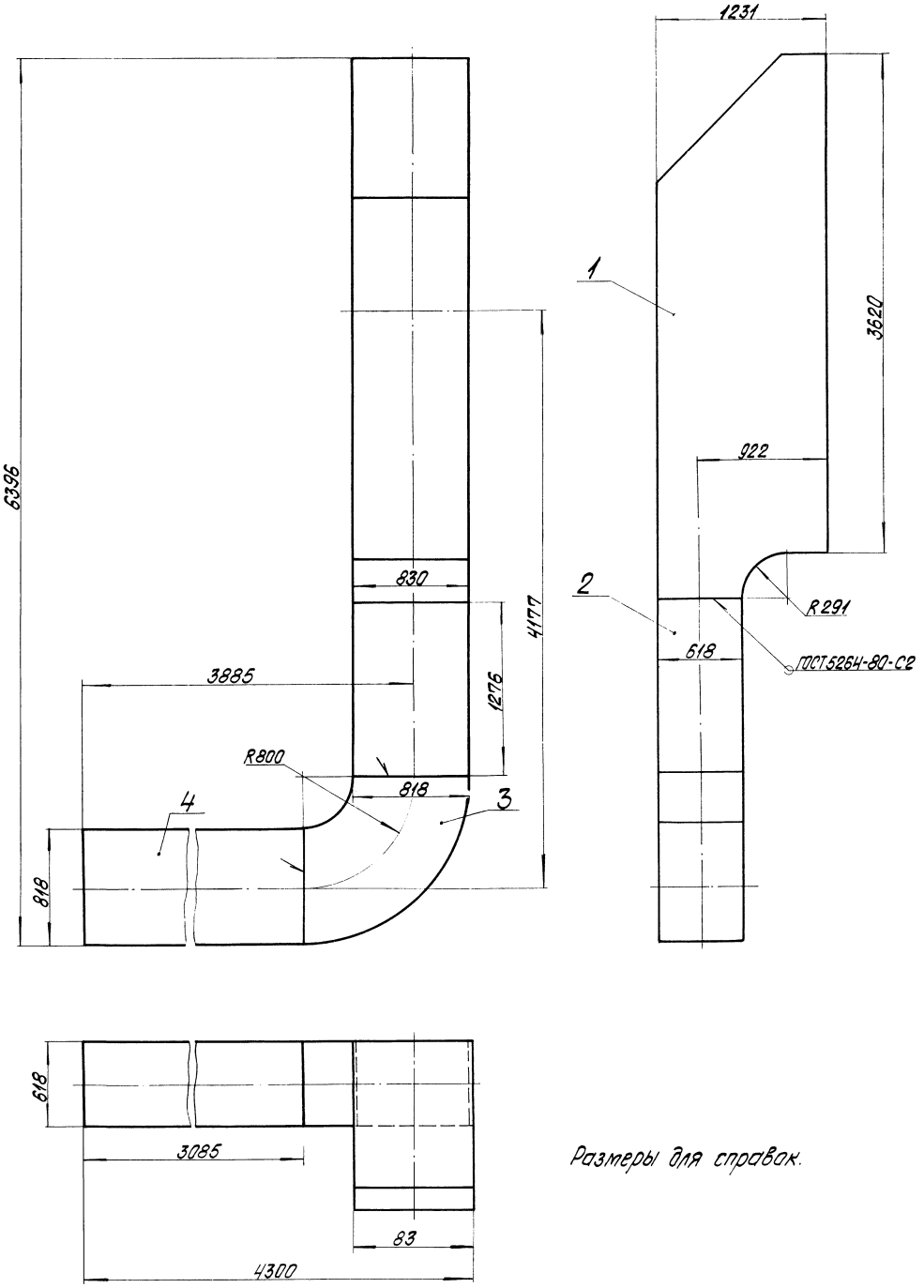

Размеры для справок.

				64.89.02.000СБ			
Изм.	Лист	№ докум.	Подпись	Дата	Короб	Лит.	Масса	Масштаб
Разраб.		Никитченко					771	1:20
Пров.		Зилгалвис				Лист	Листов 1	
Т.контр.						ЛАТГИПРОПРОМ		
Н.контр.		Колмец						
Утв.								

Копировал

Формат А2

64.89.02.801

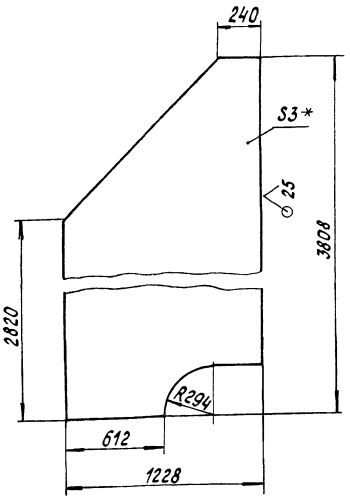

1.* Размер для справок.
2. ± IT14/2.

Изм.	Лист	№ докум.	Подпись	Дата
Разраб.		Никитченко		
Пров.		Зилгалвис		
Т.контр.				
Н.контр.		Колмец		
Утв.				

64.89.01.801

Боковина

Лит.	Масса	Масштаб
	94,7	1:20
Лист	Листов 1	

3 ГОСТ 19903-74
Лист Вст3сп3 ГОСТ 16523-70

ЛАТГИПРОПРОМ

Копировал Формат А4

Типовой проект 903-1-224.86 Альбом 2.5 часть 1

Инв.№ подл. | Подпись и дата | Взам.инв.№ | Инв.№ дубл. | Подпись и дата

Формат	Зона	Поз.	Обозначение	Наименование	Кол.	Примечание
				Документация		
А2			64.89.02.000 СБ	Сборочный чертеж		
				Сборочные единицы		
А4		1	64.89.01.800	Колено	1	
А4		2	64.89.01.700	Переход	1	
А4		3	64.89.01.600	Колено	1	
А4		4	64.89.02.100	Короб	1	

Изм.	Лист	№ докум.	Подпись	Дата
Разраб.		Никитченко		
Пров.		Зилгалвис		
Н.контр.				
Утв.				

64.89.02.000

Короб

Лит.	Лист	Листов
		1

ЛАТГИПРОПРОМ

Копировал Формат А4

Типовой проект 903-1-224.86 Альбом 2.5 часть 1

Формат	Зона	Поз.	Обозначение	Наименование	Кол.	Примечание
				Документация		
А3			64.89.02.100 СБ	Сборочный чертеж		
				Детали		
Б4		1	64.89.02.101	Стенка		
				Лист 3 ГОСТ 19903-74 Вст3сп3 ГОСТ 16523-70		
				3085±2,7 × 628± 0,875 мм	2	45,6 кг
Б4		2	64.89.02.102	Боковина		
				Лист 3 ГОСТ 19903-74 Вст3сп3 ГОСТ 16523-70		
				3085±2,7 × 812 ± 1,15 мм	2	59 кг
				Материалы		
		3		Полоса 5×50-ГОСТ 103-76 Вст3сп3 ГОСТ 535-79	12,3	м

Изм.	Лист	№ докум.	Подпись	Дата
Разраб.		Никитченко		
Пров.		Зилгалвис		
Т.контр.				
Н.контр.		Колмец		
Утв.				

64.89.02.100

Короб

Лит.	Лист	Листов
		1

ЛАТГИПРОПРОМ

Типовой проект 903-1-224.86 Альбом 2.5 часть 1

Инв.№ подл. | Подпись и дата | Взам.инв.№ | Инв.№ дубл. | Подпись и дата

64.89.02.100 СБ

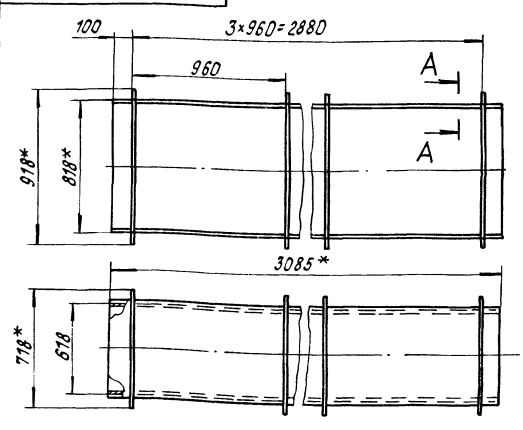

A-A
1:5

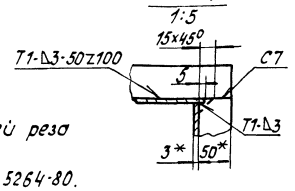

1. *Размеры для справок.
2. ± IT14/2.
3. Обработка поверхностей реза деталей Б4 25.
4. Сварные швы по ГОСТ 5264-80.

Изм.	Лист	№ докум.	Подпись	Дата
Разраб.		Никитченко		
Пров.		Зилгалвис		
Т.контр.				
Н.контр.		Колмец		
Утв.				

64.89.02.100 СБ

Короб

Лит.	Масса	Масштаб
	233	1:20
Лист	Листов 1	

ЛАТГИПРОПРОМ

Формат	Зона	Поз.	Обозначение	Наименование	Кол.	Примечание
				Документация		
А3			64.88.03.000 СБ	Сборочный чертеж		
				Сборочные единицы		
А4		1	64.88.03.100	Короб	1	
А4		2	64.88.03.200	Патрубок	1	
А4		3	64.88.03.300	Патрубок	3	
А4		4	64.88.04.000	Колено	3	

64.88.03.000

Изм.	Лист	№ докум.	Подпись	Дата
Разраб.		Богданова		
Пров.		Зильгавис		
Н.контр.		Колмец		
Утв.				

Короб

Лит.	Лист	Листов
		1

ЛАТГИПРОПРОМ

Копировал Формат А4

Альбом 2.5 часть 1
Типовой проект 903-1-224.86
Инв. № подл. | Подпись и дата | Взам. инв. № | Инв. № дубл. | Подпись и дата

Формат	Зона	Поз.	Обозначение	Наименование	Кол.	Примечание
				Документация		
А3			64.88.03.100 СБ	Сборочный чертеж		
				Детали		
А4		1	64.88.03.101	Стенка	2	
А4		2	64.88.03.102	Стенка	1	
Б4		3	64.88.03.103	Заглушка		
				Лист 3 ГОСТ 19903-74 ВСт3сп3 ГОСТ 16523-70		
				430±0,775×630±0,875 мм	1	6,38 кг
Б4		4	64.88.03.104	Стенка		
				Лист 3 ГОСТ 19903-74 ВСт3сп3 ГОСТ 16523-70		
				600±0,875×630±0,875 мм	1	8,91 кг
Б4		5	64.88.03.105	Стенка		
				Лист 3 ГОСТ 19903-74 ВСт3сп3 ГОСТ 16523-70		
				630±0,875×1680±1,85 мм	1	24,93 кг
Б4		6	64.88.03.106	Стенка		
				Лист 3 ГОСТ 19903-74 ВСт3сп3 ГОСТ 16523-70		
				630±0,875×1770±1,85 мм	1	26,3 кг

64.88.03.100

Изм.	Лист	№ докум.	Подпись	Дата
Разраб.		Богданова		
Пров.		Зильгавис		
Н.контр.		Колмец		

Короб

Лит.	Лист	Листов
	1	2

ЛАТГИПРОПРОМ

Копировал Формат А4

64.88.03.000 СБ

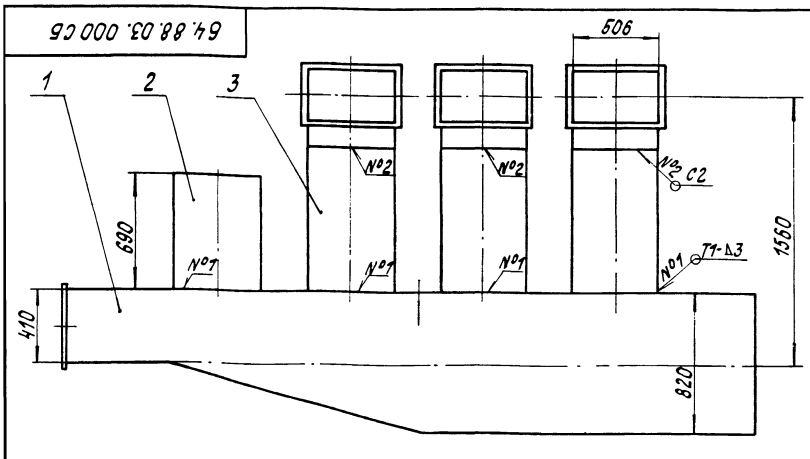

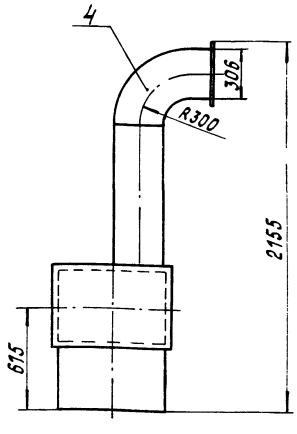

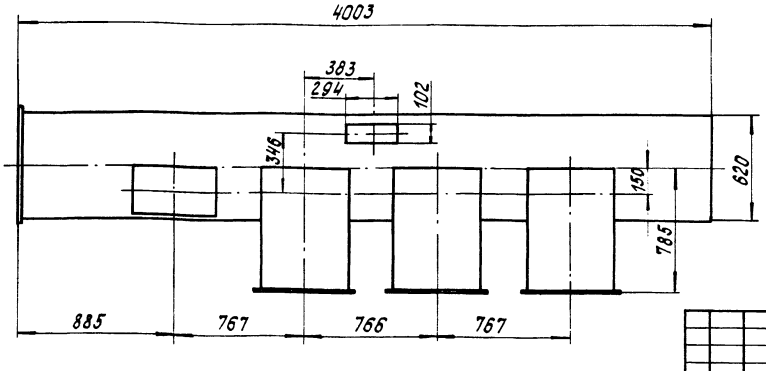

1. Размеры для справок.
2. Сварные швы по ГОСТ 5264-80.

64.88.03.000 СБ

Изм.	Лист	№ докум.	Подпись	Дата
Разраб.		Богданова		
Пров.		Зильгавис		
Т.контр.				
Н.контр.		Колмец		
Утв.				

Короб

Лит.	Масса	Масштаб
	472,5	1:20
Лист	Листов 1	

ЛАТГИПРОПРОМ

Копировал Формат А3

Формат	Зона	Поз.	Обозначение	Наименование	Кол.	Примечание
				Материалы		
		7		Полоса 5х50-ГОСТ 103-76 ВСтЗсп3 ГОСТ 535-79	12	м

64.88.03.100

Лист 2

Изм. Лист № докум. Подпись Дата

Копировал: Дубкова Формат А4

Типовой проект 903-1-224.86 Альбом 2.5 часть 1

64.88.03.101

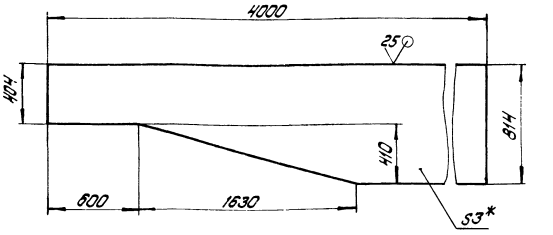

1.* Размер для справок.

2. $\pm\frac{IT14}{2}$.

Инв. № подл. | Подпись и дата | Взам. инв. № | Инв. № дубл. | Подпись и дата

Изм.	Лист	№ докум.	Подпись	Дата
Разраб.		Богданова		
Пров.		Зигельвис		
Т.контр.				
Н.контр.		Коллец		
Утв.				

64.88.03.101

Стенка

Лит.	Масса	Масштаб
	63.02	1:20

Лист | Листов: 1

3 ГОСТ 19903-74 ВСтсп3 ГОСТ 16523-70

ЛАТГИПРОПРОМ

Копировал: Дубкова Формат А4

Типовой проект 903-1-224.86 Альбом 2.5 часть 1

64.88.03.100СБ

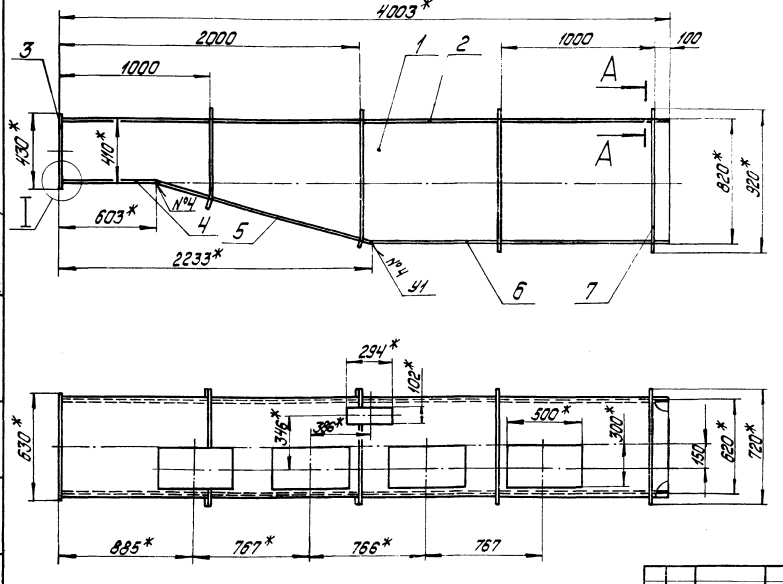

А–А
М1:2

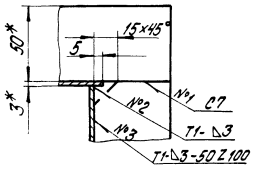

М1:2

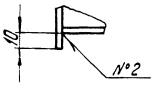

1.* Размеры для справок.

2. $\pm\frac{IT14}{2}$.

3. Обработка поверхностей реза деталей Б4 $\sqrt{25}$.

4. Сварные швы №1÷№3 по ГОСТ 5264-80 - №4 по ГОСТ 11534-75.

Изм.	Лист	№ докум.	Подпись	Дата
Разраб.		Богданова		
Пров.		Зигельвис		
Т.контр.				
Н.контр.		Коллец		
Утв.				

64.88.03.100СБ

Короб

Лит.	Масса	Масштаб
	261	1:20

Лист | Листов: 1

ЛАТГИПРОПРОМ

64.88.03.102

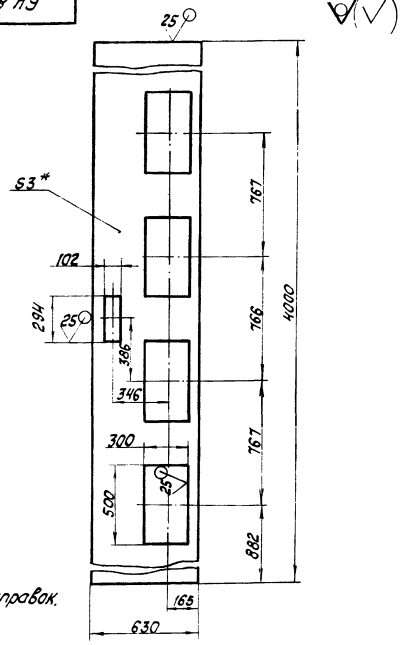

1.* Размер для справок.
2. $\pm \frac{IT14}{2}$.

Изм.	Лист	№ докум.	Подпись	Дата	64.88.03.102			
Разраб.		Богданова			Стенка	Лит.	Масса	Масштаб
Пров.		Зилгалвис					44,51	1:20
Т.контр.						Лист	Листов 1	
Н.контр.		Колмец			Лист 3 ГОСТ 19903-74 / В Ст3сп3 ГОСТ 16523-70	ЛАТГИПРОПРОМ		
Утв.								

Копировал Формат А4

Типовой проект 903-1-224.86 Альбом 2.5 часть 1

Формат	Зона	Поз.	Обозначение	Наименование	Кол.	Примечание
				Документация		
А4			64.88.03.200 СБ	Сборочный чертеж		
				Детали		
Б4		1	64.88.03.201	Стенка		
				Лист 3 ГОСТ 19903-74 / В Ст3сп3 ГОСТ 16523-70		
				316 ± 0,65×690 ± 1,0 мм	2	5,14кг
Б4		2	64.88.03.202	Стенка		
				Лист 3 ГОСТ 19903-74 / В Ст3сп3 ГОСТ 16523-70		
				500 ± 0,775×690 ± 1,0 мм	2	8,13кг

Подпись и дата | Инв. № дубл. | Взам. инв. № | Подпись и дата | Инв. № подл.

Изм.	Лист	№ докум.	Подпись	Дата	64.88.03.200			
Разраб.		Богданова			Патрубок	Лит.	Лист	Листов 1
Пров.		Зилгалвис				ЛАТГИПРОПРОМ		
Н.контр.		Колмец						

Копировал Формат А4

64.88.03.200 СБ

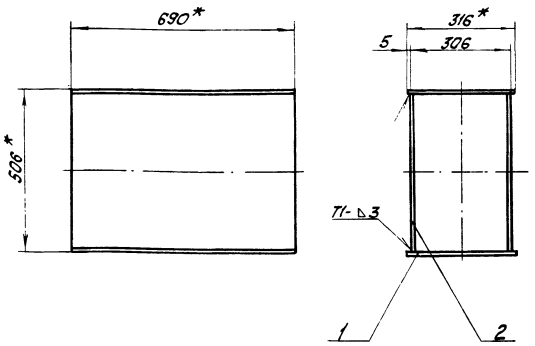

1.* Размеры для справок.
2. $\pm \frac{IT14}{2}$.
3. Обработка поверхностей реза деталей Б4 25√.
4. Сварные швы по ГОСТ 5264-80.

Изм.	Лист	№ докум.	Подпись	Дата	64.88.03.200 СБ			
Разраб.		Богданова			Патрубок	Лит.	Масса	Масштаб
Пров.		Зилгалвис					26,54	1:10
Т.контр.						Лист	Листов 1	
Н.контр.		Колмец				ЛАТГИПРОПРОМ		
Утв.								

Формат А4

Типовой проект 903-1-224.86 Альбом 2.5 часть 1

64.88.03.300 СБ

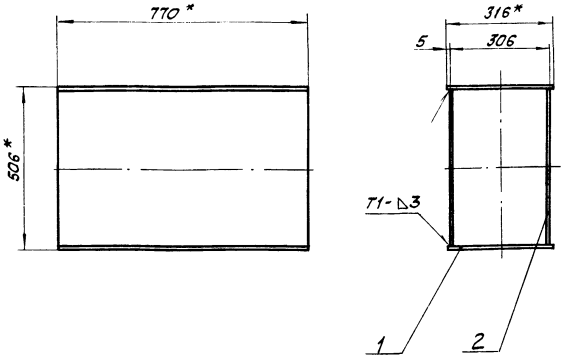

1.* Размеры для справок.
2. $\pm \frac{IT14}{2}$.
3. Обработка поверхностей реза деталей Б4 25√.
4. Сварные швы по ГОСТ 5264-80.

Изм.	Лист	№ докум.	Подпись	Дата	64.88.03.300 СБ			
Разраб.		Богданова			Патрубок	Лит.	Масса	Масштаб
Пров.		Зилгалвис					29,6	1:10
Т.контр.						Лист	Листов 1	
Н.контр.		Колмец				ЛАТГИПРОПРОМ		
Утв.								

Копировал Формат А4

Альбом 2.5 часть I

Типовой проект 903-1-224.85

Формат	Зона	Поз.	Обозначение	Наименование	Кол.	Примечание
				Документация		
А4			64.88.03.300 СБ	Сборочный чертеж		
				Детали		
Б4		1	64.88.03.301	Стенка		
				Лист 3 ГОСТ 19903-74 ВСт3сп3 ГОСТ 16523-70		
				316 ± 0,65 × 770 ± 1,0 мм	2	5,73 кг
Б4		2	64.88.03.302	Стенка		
				Лист 3 ГОСТ 19903-74 ВСт3сп3 ГОСТ 16523-70		
				500 ± 0,75 × 770 ± 1,0 мм	2	9,07 кг

Изм.	Лист	№ докум.	Подпись	Дата	64.88.03.300			
Разраб.		Богданова			Патрубок	Лит.	Лист	Листов 1
Пров.		Зилгалвис				ЛАТГИПРОПРОМ		
Н.контр.		Колмец						
Утв.								

Копировал А4 Формат А4

Формат	Зона	Поз.	Обозначение	Наименование	Кол.	Примечание
				Документация		
А3			64.88.04.000 СБ	Сборочный чертеж		
				Сборочные единицы		
А4		1	64.86.04.100	Фланец	1	
				Детали		
А4		2	64.88.04.001	Стенка	2	
А4		3	64.88.04.002	Стенка	1	
А4		4	64.88.04.003	Стенка	1	

Инв. № подл. | Подпись и дата | Взам. инв. № | Инв. № дубл. | Подпись и дата

Изм.	Лист	№ докум.	Подпись	Дата	64.88.04.000			
Разраб.		Богданова			Колено	Лит.	Лист	Листов 1
Пров.		Зилгалвис				ЛАТГИПРОПРОМ		
Н.контр.		Колмец						
Утв.								

Копировал А4 Формат А4

93 000 Н0 88 Н9

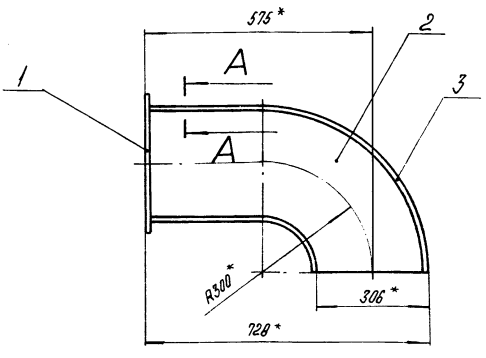

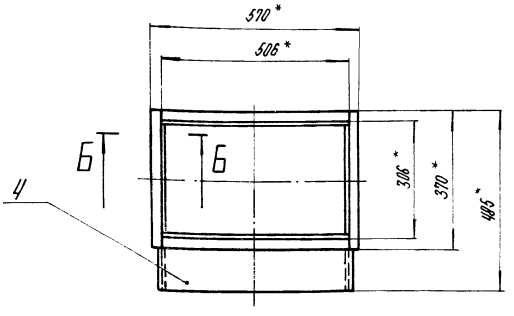

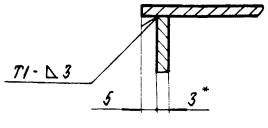

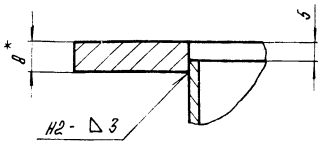

1. * Размеры для справок.
2. $\pm \frac{IT14}{2}$.
3. Сварные швы по ГОСТ 5264-80.

Изм.	Лист	№ докум.	Подпись	Дата	64.88.04.000 СБ			
Разраб.		Богданова			Колено	Лит.	Масса	Масштаб
Пров.		Зилгалвис					32,1	1:10
Н.контр.						Лист	Листов 1	
Н.контр.		Колмец				ЛАТГИПРОПРОМ		

Типовой проект 903-1-224.86 Альбом 2.5 часть 1

64.88.04.001

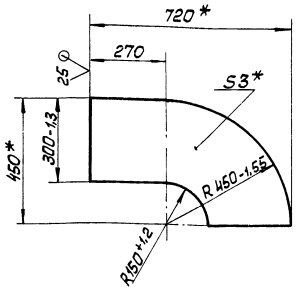

1* Размеры для справок.

2. $\pm\frac{IT14}{2}$.

Изм	Лист	№ докум.	Подп.	Дата	64.88.04.001			
Разраб		Богданова			Стенка	Лит	Масса	Масштаб
Пров.		Зилгалвис					5,24	1:10
Т. контр						Лист	Листов 1	
Н. контр		Колмец			Лист 3 ГОСТ 19903-74 / 8Ст3сп3 ГОСТ 16523-70	ЛАТГИПРОПРОМ		
Утв.								

Копировал Формат А4

Типовой проект 903-1-224.86 Альбом 2.5 часть 1

64.88.04.002

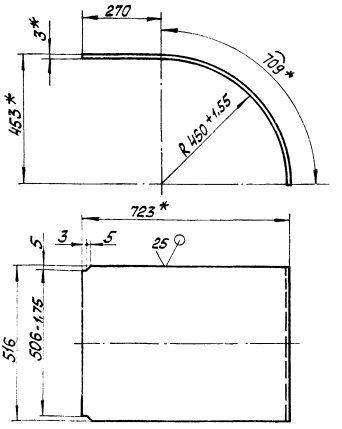

1. * Размеры для справок.

2 $\pm\frac{IT14}{2}$.

Изм	Лист	№ докум.	Подп.	Дата	64.88.04.002			
Разраб		Богданова			Стенка	Лит	Масса	Масштаб
Пров.		Зилгалвис					11,9	1:10
Т. контр						Лист	Листов 1	
Н. контр		Колмец			Лист 3 ГОСТ 19903-74 / 8Ст3сп3 ГОСТ 16523-70	ЛАТГИПРОПРОМ		
Утв.								

Копировал Формат А4

Типовой проект 903-1-224.86 Альбом 2.5 часть 1

64.88.04.003

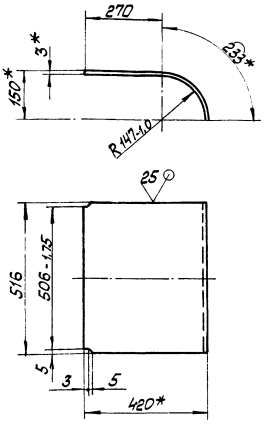

1 * Размеры для справок.

2. $\pm\frac{IT14}{2}$.

Изм	Лист	№ докум.	Подп.	Дата	64.88.04.003			
Разраб		Богданова			Стенка	Лит	Масса	Масштаб
Пров.		Зилгалвис					6,12	1:10
Т. контр						Лист	Листов 1	
Н. контр		Колмец			Лист 3 ГОСТ 19903-74 / 8Ст3сп3 ГОСТ 16523-70	ЛАТГИПРОПРОМ		
Утв.								

Копировал Формат А4

Типовой проект 903-1-224.86 Альбом 2.5 часть 1

Форм	Зона	Поз.	Обозначение	Наименование	Кол.	Примечание
				Документация		
А3			64.88.05.000СБ	Сборочный чертёж		
				Сборочные единицы		
А4		1	64.88.05.100	Патрубок	1	
А4		2	64.86.07.200	Колено	1	
А4		3	64.88.05.200	Короб	1	
А4		4	64.86.07.400	Колено	1	
А4		5	64.88.05.300	Короб	1	

Изм	Лист	№ докум.	Подп.	Дата	64.88.05.000			
Разраб		Богданова			Колено	Лит	Лист	Листов 1
Пров.		Зилгалвис						
Н. контр		Колмец				ЛАТГИПРОПРОМ		
Утв.								

Копировал Формат А4

64.88.05.000СБ

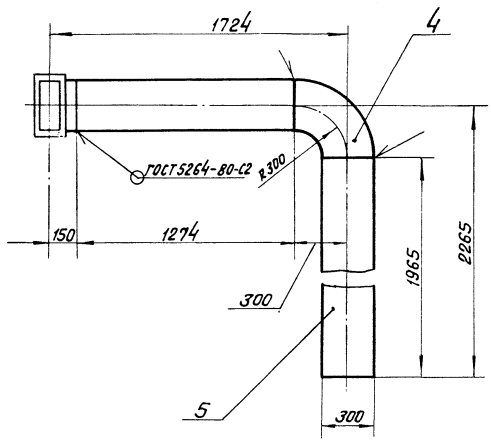

Вид А

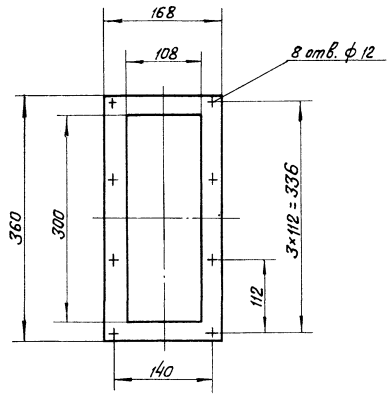

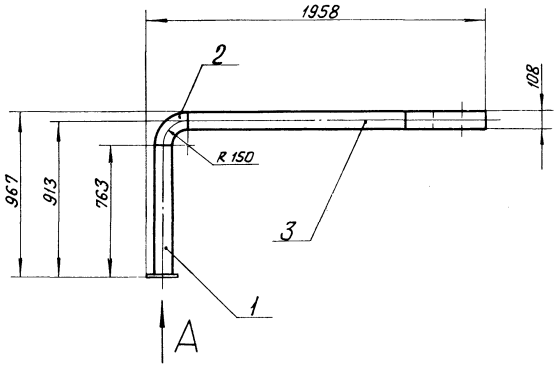

Размеры для справок.

					64.88.05.000СБ		
Изм.	Лист	№ докум.	Подпись	Дата			
Разраб.		Богданова			Колено	Лит.	Масса 94 / Масштаб 1:20
Пров.		Зилгалвис				Лист	Листов 1
Т. контр.						ЛАТГИПРОПРОМ	
Н. контр.		Колпец					
Утв.							

Копировал Формат А3

64.88.05.100СБ

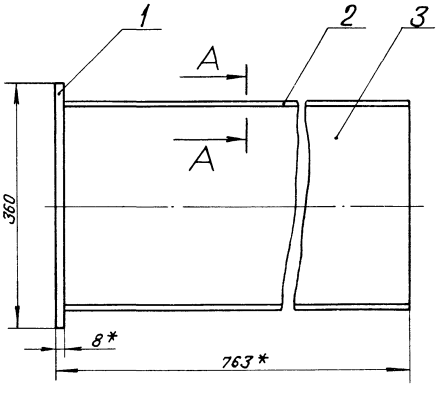

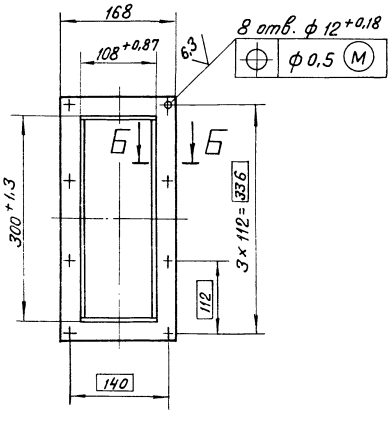

Поз. 2

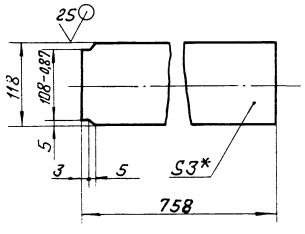

А - А
М1:1

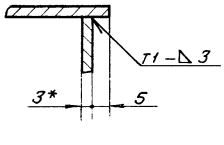

Б - Б
М1:1

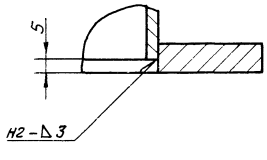

1. * Размеры для справок.
2. $\pm \frac{IT14}{2}$.
3. Обработка поверхностей реза деталей Б4 $\frac{25}{}$.
4. Сварные швы по ГОСТ 5264-80.

					64.88.05.100СБ		
Изм.	Лист	№ докум.	Подпись	Дата			
Разраб.		Богданова			Патрубок	Лит.	Масса 15,12 / Масштаб 1:5
Пров.		Зилгалвис				Лист	Листов 1
Т. контр.						ЛАТГИПРОПРОМ	
Н. контр.		Колпец					
Утв.							

Типовой проект 903-1-224.86 Альбом 2.5 часть 1

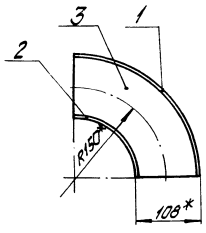

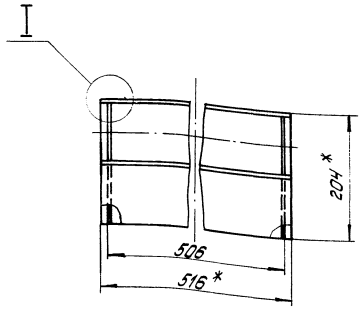

Поз.3
М1:2

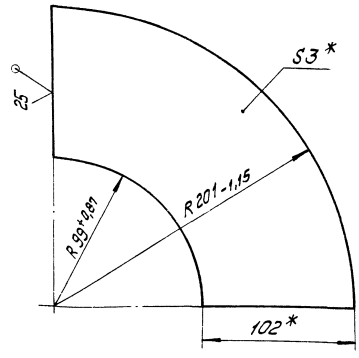

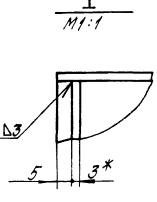

1.* Размеры для справок.
2. $\pm \frac{IT14}{2}$.

					64.86.07.200СБ		
Изм.	Лист	№ докум.	Подпись	Дата	Колено	Лит.	Масса	Масштаб
Разраб.		Богданова					6,87	1:5
Пров.		Зигалвис				Лист	Листов 1
Т.контр.						ЛАТГИПРОПРОМ	
Н.контр.		Коллец					
Утв.							

Копировал: Дубкова Формат А3

Альбом 2.5 часть 1 Типовой проект 903-1-224.86

Формат	Зона	Поз.	Обозначение	Наименование	Кол.	Примечание
				Документация		
А3			64.86.07.200СБ	Сборочный чертеж		
				Детали		
А4		1	64.86.07.201	Стенка	1	
		2	-01	Стенка	1	
Б4		3	64.86.07.202	Стенка		
				3 ГОСТ 19903-74 Лист ВСт3сп3 ГОСТ 16523-70	2	0,57кг

					64.86.07.200		
Изм.	Лист	№ докум.	Подпись	Дата	Колено	Лит.	Лист	Листов 1
Разраб.		Богданова						
Пров.		Зигалвис				ЛАТГИПРОПРОМ	
Н.контр.		Коллец					
Утв.							

Инв.№ подл. | Подпись и дата | Взам.инв.№ | Инв.№ дубл. | Подпись и дата

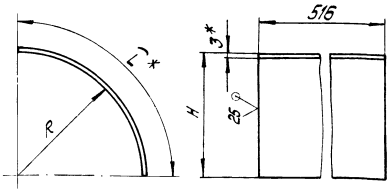

Обозначение	R, мм	L*, мм	H, мм	Масса, кг
64.86.07.201	$201^{+1,15}$	318	204	3,87
-01	$96_{-0,87}$	153	99	1,86

1.* Размеры для справок.
2. $\pm \frac{IT14}{2}$.

					64.86.07.201		
Изм.	Лист	№ докум.	Подпись	Дата	Стенка	Лит.	Масса	Масштаб
Разраб.		Богданова					см. табл.	1:5
Пров.		Зигалвис				Лист	Листов 1
Т.контр.						ЛАТГИПРОПРОМ	
Н.контр.		Коллец			3 ГОСТ 19903-74 Лист ВСт3сп3 ГОСТ 16523-70		
Утв.							

Инв.№ подл. | Подпись и дата | Взам.инв.№ | Инв.№ дубл. | Подпись и дата

64.86.07.400

Поз. 3
М1:5

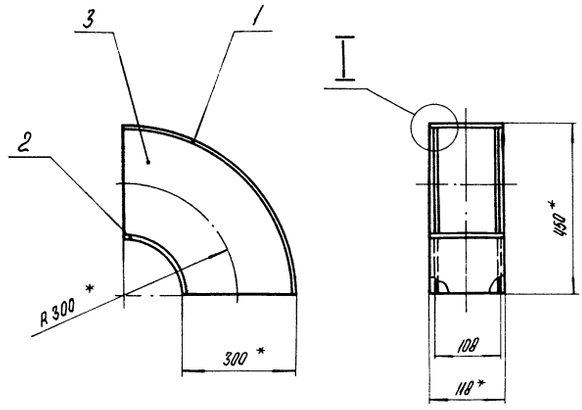

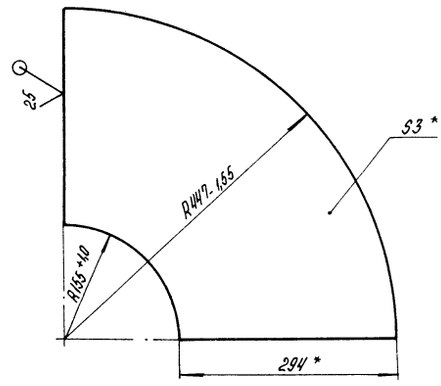

I
М1:1

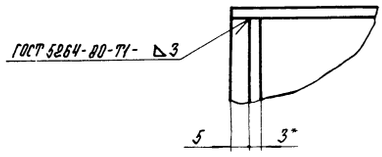

1.* Размеры для справок.
2. $\pm\frac{IT14}{2}$.

Изм.	Лист	№ докум.	Подпись	Дата	64.86.07.400 СБ			
Разраб.		Богданова			Колено	Лит.	Масса	Масштаб
Пров.		Зилгалвис					9,16	1:10
Т.контр.						Лист	Листов 1	
Н.контр.		Колпец				ЛАТГИПРОПРОМ		
Утв.								

Копировал

Формат А3

Формат	Зона	Поз.	Обозначение	Наименование	Кол.	Примечание
				Документация		
А3			64.86.07.400 СБ	Сборочный чертеж		
				Детали		
А4		1	64.86.07.401	Стенка	1	
		2	-01	Стенка	1	
Б4		3	64.86.07.402	Стенка		
				Лист 3 ГОСТ 19903-74 / Вст3сп3 ГОСТ 16523-70	2	3,27 кг

Изм.	Лист	№ докум.	Подпись	Дата	64.86.07.400			
Разраб.		Богданова			Колено	Лит.	Лист	Листов
Пров.		Зилгалвис						1
Н.контр.		Колпец				ЛАТГИПРОПРОМ		
Утв.								

Копировал

Формат А4

Типовой проект 903-1-224.86 Альбом 2.5 часть I

Инв. № подл. | Подпись и дата | Взам. инв. № | Инв. № дубл. | Подпись и дата

10h 07 98 h9

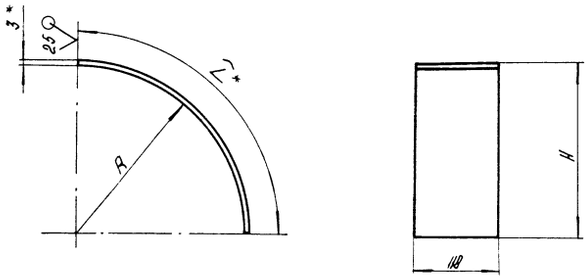

Обозначение	R, мм	L*, мм	H, мм	Масса, кг
64.86.07.401	447 +1,65	706	450	1,97
-01	147 -1,0	233	150	0,65

1.* Размеры для справок.
2. $\pm\frac{IT14}{2}$.

Изм.	Лист	№ докум.	Подпись	Дата	64.86.07.401			
Разраб.		Богданова			Стенка	Лит.	Масса	Масштаб
Пров.		Зилгалвис					см. табл.	—
Т.контр.						Лист	Листов 1	
Н.контр.		Колпец			Лист 3 ГОСТ 19903-74 / Вст3сп3 ГОСТ 16523-70	ЛАТГИПРОПРОМ		
Утв.								

Копировал

Формат А4

Типовой проект 903-1-224.86 Альбом 2.5 часть 1

Формат	Зона	Поз.	Обозначение	Наименование	Кол.	Примечание
				Документация		
А3			64.88.05.100 СБ	Сборочный чертеж		
				Детали		
Б4		1	64.88.05.101	Фланец		
				Лист 8 ГОСТ 19903-74 / В Ст3сп3 ГОСТ 14637-79	1	1,76кг
Б4		2	64.88.05.102	Стенка		
				Лист 3 ГОСТ 19903-74 / В Ст3сп3 ГОСТ 16523-70	2	1,43кг
Б4		3	64.88.05.103	Стенка		
				Лист 3 ГОСТ 19903-74 / В Ст3сп3 ГОСТ 16523-70		
				294-1,3 × 758 ± 1,0 мм	2	5,25кг

64.88.05.100

Изм.	Лист	№ докум.	Подпись	Дата		Лит.	Лист	Листов
Разраб.		Богданова			Патрубок			1
Пров.		Зилгалвис						
Н.контр.		Колмец				ЛАТГИПРОПРОМ		
Утв.								

Инв. № подл. | Подпись и дата | Взам. инв. № | Инв. № дубл. | Подпись и дата

Копировал [illegible] Формат А4

Типовой проект 903-1-224.86 Альбом 2.5 часть 1

Формат	Зона	Поз.	Обозначение	Наименование	Кол.	Примечание
				Документация		
А4			64.88.05.200 СБ	Сборочный чертеж		
				Детали		
Б4		1	64.88.05.201	Стенка		
				Лист 3 ГОСТ 19903-74 / 4 В Ст3сп3 ГОСТ 16523-70		
				118 ± 0,435 × 1274 ± 1,55 мм	2	3,54кг
Б4		2	64.88.05.202	Стенка		
				Лист 3 ГОСТ 19903-74 / В Ст3сп3 ГОСТ 16523-70		
				294 ± 0,65 × 1274 ± 1,55	2	8,82кг

64.88.05.200

Изм.	Лист	№ докум.	Подпись	Дата		Лит.	Лист	Листов
Разраб.		Богданова			Короб			1
Пров.		Зилгалвис						
Н.контр.		Колмец				ЛАТГИПРОПРОМ		
Утв.								

Инв. № подл. | Подпись и дата | Взам. инв. № | Инв. № дубл. | Подпись и дата

Копировал [illegible] Формат А4

Типовой проект 903-1-224.86 Альбом 2.5 часть 1

64.88.05.200 СБ

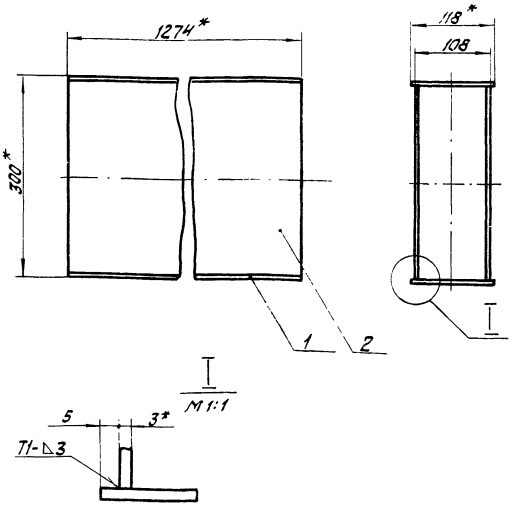

1. * Размеры для справок.
2. $\pm \frac{IT14}{2}$.
3. Обработка поверхностей реза деталей Б4 $\overset{25}{\surd}$.
4. Сварные швы по ГОСТ 5264-80.

64.88.05.200 СБ

Изм.	Лист	№ докум.	Подпись	Дата		Лит.	Масса	Масштаб
Разраб.		Богданова			Короб		24,72	1:5
Пров.		Зилгалвис						
Т.контр.						Лист	Листов 1	
Н.контр.		Колмец				ЛАТГИПРОПРОМ		
Утв.								

Копировал [illegible] Формат А4

Типовой проект 903-1-224.86 Альбом 2.5 часть 1

64.88.05.300 СБ

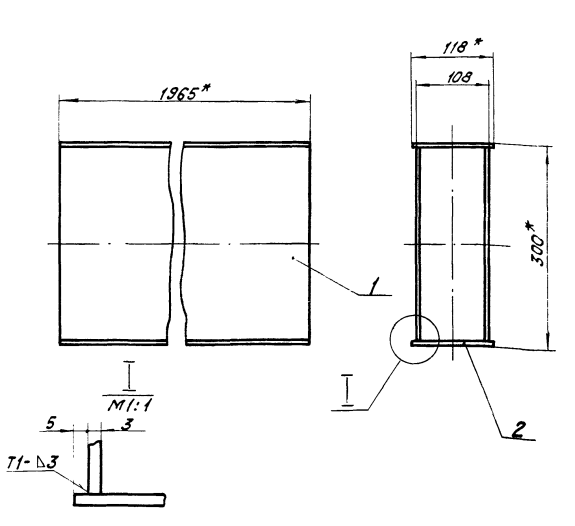

1. * Размеры для справок.
2. $\pm \frac{IT14}{2}$.
3. Обработка поверхностей реза деталей Б4 $\overset{25}{\surd}$.
4. Сварные швы по ГОСТ 5264-80.

64.88.05.300 СБ

Изм.	Лист	№ докум.	Подпись	Дата		Лит.	Масса	Масштаб
Разраб.		Богданова			Короб		38,12	1:5
Пров.		Зилгалвис						
Т.контр.						Лист	Листов 1	
Н.контр.		Колмец				ЛАТГИПРОПРОМ		
Утв.								

Инв. № подл. | Подпись и дата | Взам. инв. № | Инв. № дубл. | Подпись и дата

Альбом 2.5 часть I

Типовой проект 903-1-224.86

Формат	Зона	Поз.	Обозначение	Наименование	Кол.	Примечание
				Документация		
А4			64.88.05.300 СБ	Сборочный чертеж		
				Детали		
Б4		1	64.88.05.301	Стенка		
				Лист $\frac{3\ ГОСТ\ 19903-74}{ВСт3сп3\ ГОСТ\ 16523-90}$		
				294 ± 0,65 × 1965 ± 1,85 мм	2	13,6 кг
Б4		2	64.88.05.302	Стенка		
				Лист $\frac{3\ ГОСТ\ 19903-74}{ВСт3сп3\ ГОСТ\ 16523-90}$		
				118 ± 0,435 × 1965 ± 1,85 мм	2	5,46 кг

Изм.	Лист	№ докум.	Подпись	Дата
Разраб.		Богданова		
Пров.		Зилгалвис		
Н. контр.		Колпец		
Утв.				

64.88.05.300

Короб

Лит. | Лист | Листов 1

ЛАТГИПРОПРОМ

Копировал А4 Формат А4

Альбом 2.5 часть I

Типовой проект 903-1-224.86

Формат	Зона	Поз.	Обозначение	Наименование	Кол.	Примечание
				Документация		
А4			64.88.06.000 СБ	Сборочный чертеж		
				Детали		
Б4		1	64.88.06.001	Стойка		
				Лист $\frac{10\ ГОСТ\ 19903-74}{ВСт3сп3\ ГОСТ\ 14637-79}$	1	43,1 кг
Б4		2	64.88.06.002	Пластина		
				Лист $\frac{10\ ГОСТ\ 19903-74}{ВСт3сп3\ ГОСТ\ 14637-79}$		
				145 ± 0,5 × 630 ± 0,875 мм	2	7,19 кг
Б4		3	64.88.06.003	Плита		
				Лист $\frac{10\ ГОСТ\ 19903-74}{ВСт3сп3\ ГОСТ\ 14637-79}$		
				300 ± 0,65 × 800 ± 1,0 мм	1	18,84 кг

Подпись и дата | Инв. № подл. | Взам. инв. № | Подпись и дата | Инв. № дубл.

Изм.	Лист	№ докум.	Подпись	Дата
Разраб.		Богданова		
Пров.		Зилгалвис		
Н. контр.		Колпец		
Утв.				

64.88.06.000

Опора

Лит. | Лист | Листов 1

ЛАТГИПРОПРОМ

Копировал А4 Формат А4

97 000 90 88 49

Поз. 1

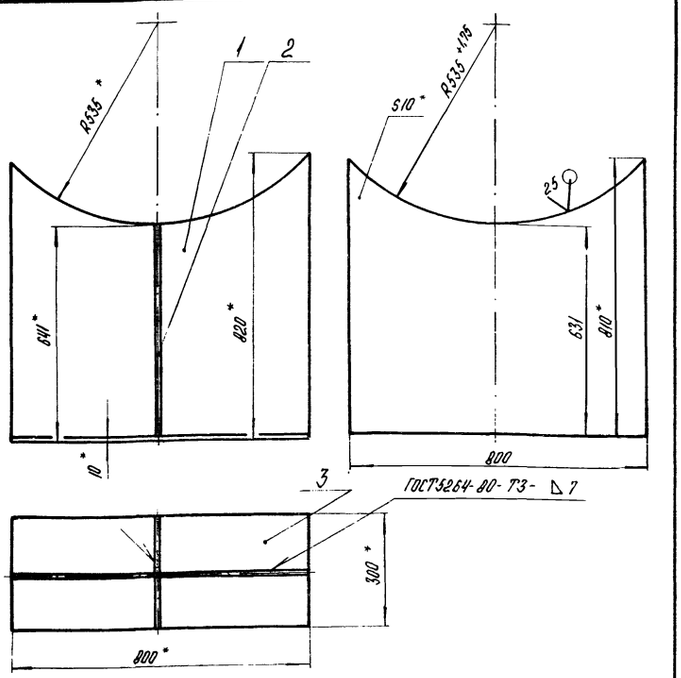

1. * Размеры для справок.
2. $\pm \frac{1,14}{2}$.
3. Обработка поверхностей реза деталей Б4 $\sqrt{25}$.

Альбом 2.5 часть I

Типовой проект 903-1-224.86

Формат	Зона	Поз.	Обозначение	Наименование	Кол.	Примечание
				Документация		
А3			64.88.07.000 СБ	Сборочный чертеж		
				Детали		
А4		1	64.88.07.001	Распорка	1	
		2	-01	Распорка	1	
Б4		3	64.88.07.002	Опора		
				Швеллер $\frac{10\text{-}ГОСТ\ 8240\text{-}72}{ВСт3сп3\ ГОСТ\ 535\text{-}79}$		
				L = 100 ± 1,15 мм	2	9,59 кг
Б4		4	64.88.07.003	Кронштейн		
				Швеллер $\frac{10\text{-}ГОСТ\ 8240\text{-}72}{ВСт3сп3\ ГОСТ\ 535\text{-}79}$		
				L = 1180 ± 1,3 мм	2	10,14 кг
Б4		5	64.88.07.004	Связь		
				Уголок $\frac{100\times100\times6,5\text{-}Б\text{-}ГОСТ\ 8509\text{-}72}{ВСт3сп3\ ГОСТ\ 535\text{-}79}$		
				L = 700 ± 1,0 мм	1	8,96 кг
Б4		6	64.88.07.005	Упор		
				Уголок $\frac{100\times100\times6,5\text{-}Б\text{-}ГОСТ\ 8509\text{-}72}{ВСт3сп3\ ГОСТ\ 535\text{-}79}$		
				L = 2.80 ± 0,575 мм	2	2,56 кг

Подпись и дата | Инв. № подл. | Взам. инв. № | Подпись и дата | Инв. № дубл.

Изм.	Лист	№ докум.	Подпись	Дата
Разраб.		Богданова		
Пров.		Зилгалвис		
Н. контр.		Колпец		
Утв.				

64.88.07.000

Опора

Лит. | Лист | Листов 1

ЛАТГИПРОПРОМ

Изм.	Лист	№ докум.	Подпись	Дата
Разраб.		Богданова		
Пров.		Зилгалвис		
Т. контр.				
Н. контр.		Колпец		
Утв.				

64.88.06.000 СБ

Опора

Лит. | Масса | Масштаб

76,4 | 1:10

Лист | Листов 1

ЛАТГИПРОПРОМ

Копировал А4 Формат А4

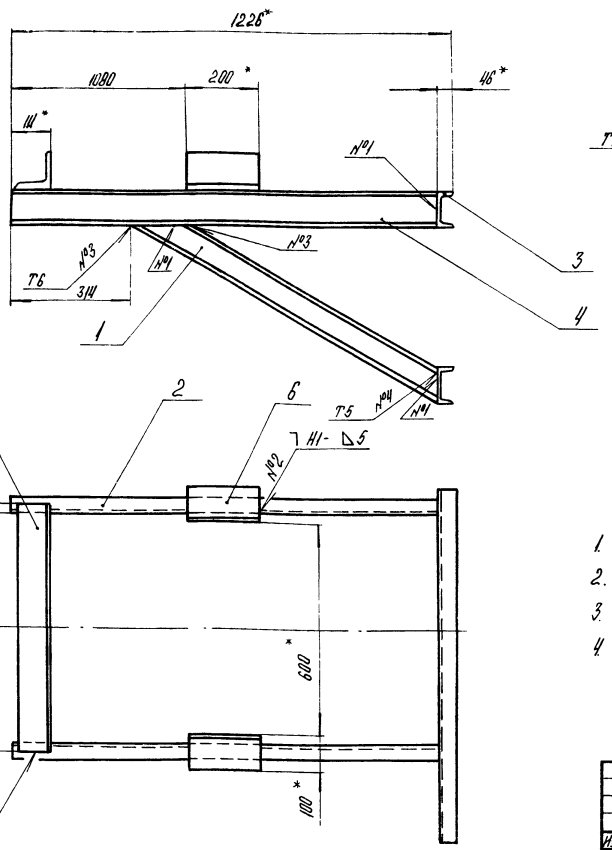

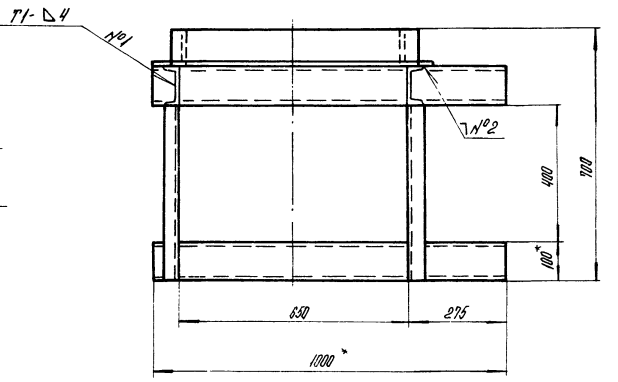

1. * Размеры для справок.
2. $\pm \frac{IT14}{2}$.
3. Обработка поверхностей реза деталей Б4 $\sqrt{25}$.
4. Сварные швы №1 и №2 по ГОСТ 5264-80 - №3 и №4 по ГОСТ 11534-75.

					64.88.07.000 СБ		
Изм.	Лист	№ докум.	Подпись	Дата			
Разраб.		Богданова			Опора	Лит.	Масса 64,4 / Масштаб 1:10
Пров.		Зилгалвис				Лист	Листов 1
Т.контр.							
Н.контр.		Колмец				ЛАТГИПРОПРОМ	
Утв.							

Копировал А4 Формат А3

64.88.07.001

64.88.07.001 - изображено.
64.88.07.001-01 - зеркальное отражение.

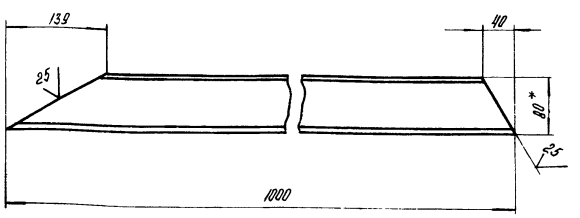

1.* Размер для справок.
2. $\pm \frac{IT14}{2}$.

					64.88.07.001		
Изм.	Лист	№ докум.	Подпись	Дата			
Разраб.		Богданова			Распорка	Лит.	Масса 6,42 / Масштаб 1:5
Пров.		Зилгалвис				Лист	Листов 1
Т.контр.							
Н.контр.		Колмец			Швеллер 8-ГОСТ 8240-72 / Ст3сп3 ГОСТ 535-79	ЛАТГИПРОПРОМ	
Утв.							

Копировал А4

Альбом 1.2.5 часть I
Типовой проект 903-1-224.86

Формат	Зона	Поз.	Обозначение	Наименование	Кол.	Примечание
				Документация		
А4			64.88.03.000 СБ	Сборочный чертеж		
				Сборочные единицы		
А4		1	64.88.03.100	Лапа	1	
				Детали		
А4		2	64.88.03.001	Тяга	1	
А4		3	64.88.03.002	Шайба	1	
				Стандартные изделия		
		4		Гайка М16.5 ГОСТ 5915-70	2	

Подпись и дата | Инв. № подл. | Взам. инв. № | Подпись и дата | Инв. № подл.

					64.88.03.000		
Изм.	Лист	№ докум.	Подпись	Дата			
Разраб.		Зилгалвис			Подвеска	Лит.	Лист 1 / Листов 1
Пров.		Колмец				ЛАТГИПРОПРОМ	
Н.контр.		Колмец					
Утв.							

64.89.03.000 СБ

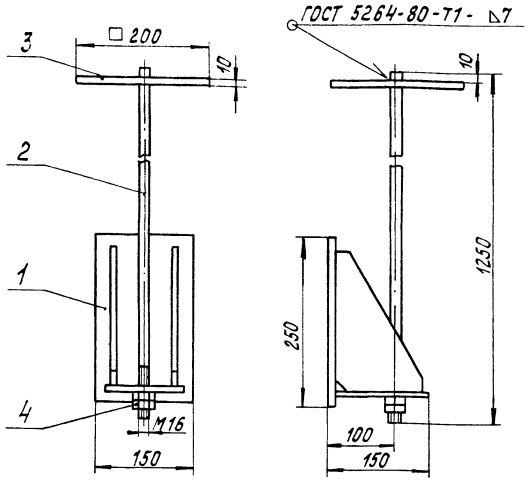

Размеры для справок.

Изм.	Лист	№ докум.	Подпись	Дата	64.89.03.000 СБ
Разраб.		Зилгалвис			Подвеска
Пров.		Колмец			Лит. / Масса 12,1 / Масштаб 1:5
Т.контр.					Лист / Листов 1
Н.контр.		Колмец			ЛАТГИПРОПРОМ
Утв.					

Копировал

Формат А4

64.89.03.001

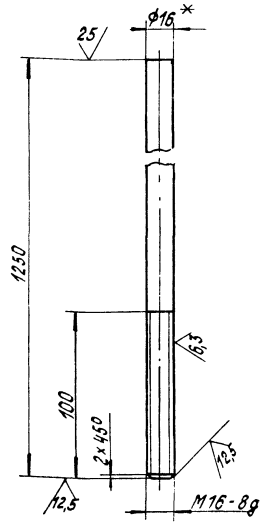

1. * Размер для справок.
2. $\pm \frac{IT14}{2}$.

Изм.	Лист	№ докум.	Подпись	Дата	64.89.03.001
Разраб.		Зилгалвис			Тяга
Пров.		Колмец			Лит. / Масса 1,98 / Масштаб 1:2
Т.контр.					Лист / Листов 1
Н.контр.		Колмец			ЛАТГИПРОПРОМ
Утв.					
Круг		16-В-ГОСТ 2590-71 / 20 ГОСТ 1050-74			

Копировал

Формат А4

64.89.03.002

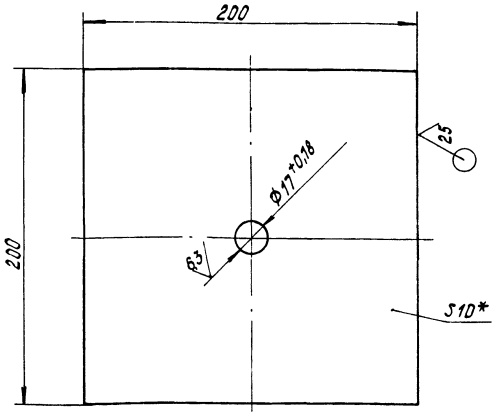

1. * Размер для справок.
2. $\pm \frac{IT14}{2}$.

Изм.	Лист	№ докум.	Подпись	Дата	64.89.03.002
Разраб.		Зилгалвис			Шайба
Пров.		Колмец			Лит. / Масса 3,14 / Масштаб 1:2
Т.контр.					Лист / Листов 1
Н.контр.		Колмец			ЛАТГИПРОПРОМ
Утв.					
Лист		10 ГОСТ 19903-74 Ст3сп3 ГОСТ 14637-79			

Формат	Зона	Поз.	Обозначение	Наименование	Кол.	Примечание
				Документация		
А4			64.89.03.100 СБ	Сборочный чертеж		
				Детали		
Б4		1	64.89.03.101	Косынка		
				Лист 10 ГОСТ 19903-74 Ст3сп3 ГОСТ 14637-79	2	1,32 кг
Б4		2	64.89.03.102	Пластина		
				Лист 10 ГОСТ 19903-74 Ст3сп3 ГОСТ 14637-79	1	1,3 кг
Б4		3	64.89.03.103	Пластина		
				Лист 10 ГОСТ 19903-74 Ст3сп3 ГОСТ 14637-79	1	2,95 кг

64.89.03.100

Изм.	Лист	№ докум.	Подпись	Дата	Лапа
Разраб.		Зилгалвис			Лит. / Лист / Листов 1
Пров.		Колмец			
Н.контр.		Колмец			ЛАТГИПРОПРОМ

Типовой проект 903-1-22.86 Альбом 2.5 часть 1

Инв. № подл. | Подпись и дата | Взам. инв. № | Инв. № дубл. | Подпись и дата

64.89.03.100 СБ

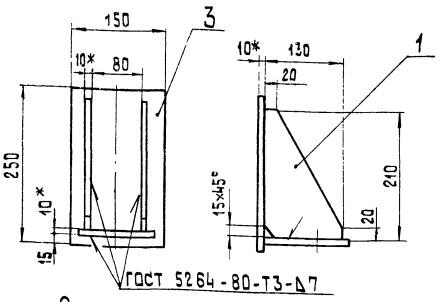

1.* Размеры для справок.
2. $\pm \frac{IT14}{2}$.
3. Обработка поверхностей реза деталей Б4 $\sqrt{25}$.

Изм.	Лист	№ докум.	Подп.	Дата
Разраб.		Зилгалвис		
Пров.		Колмец		
Т.контр.				
Н.контр.		Колмец		
Утв.				

64.89.03.100 СБ

Лапа

Лит.	Масса	Масшт.
	6,9	1:5

Лист Листов 1

ЛАТГИПРОПРОМ

Копировал | формат А4

Типовой проект 903-1-224.86 Альбом 2.5 часть 1

Формат	Зона	Поз.	Обозначение	Наименование	Кол.	Примечание
				Документация		
А3			65.121.01.000СБ	Сборочный чертеж		
				Детали		
Б4		1	65.121.01.001	Стенка		
				Лист 5 ГОСТ 19903-74 / ВСт3сп3 ГОСТ 14637-79	2	97,83кг
Б4		2	65.121.01.002	Стенка		
				Лист 5 ГОСТ 19903-74 / ВСт3сп3 ГОСТ 14637-79		
				790±1,0×942±1,15 мм	2	29,21 кг
Б4		3	65.121.01.003	Полка		
				Уголок 50х50х5-Б-ГОСТ 8509-72 / ВСт3сп3 ГОСТ 535-79		
				L= 800-2,0 мм	4	3,02кг
Б4		4	65.121.01.004	Полка		
				Уголок 50х50х5-Б-ГОСТ 8509-72 / ВСт3сп3 ГОСТ 535-79		
				L= 2736±2,7 мм	4	10,32кг

Инв.№ подл. | Подп. и дата | Взам. инв.№ | Инв.№ дубл. | Подп. и дата

Изм.	Лист	№ докум.	Подп.	Дата
Разраб.		Богданова		
Пров.		Зилгалвис		
Н.контр.		Колмец		
Утв.				

65.121.01.000

Короб

Лит.	Лист	Листов
	1	

ЛАТГИПРОПРОМ

Копировал | формат А4

65.121.01.000 СБ

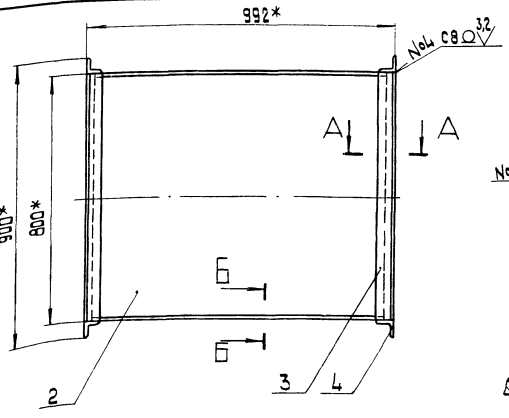

А-А
М 1:2

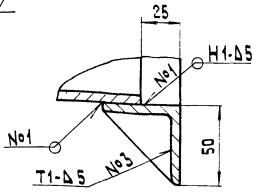

Б-Б
М 1:1

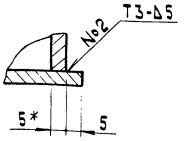

Поз. 1

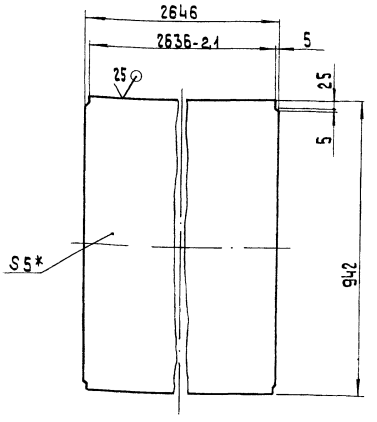

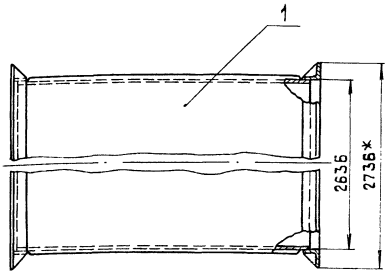

1.* Размеры для справок.
2. $\pm \frac{IT14}{2}$.
3. Обработка поверхностей реза деталей Б4 $\sqrt{25}$.
4. Сварные швы по ГОСТ 5264-80.

Изм.	Лист	№ докум.	Подп.	Дата
Разраб.		Богданова		
Пров.		Зилгалвис		
Т.контр.				
Н.контр.		Колмец		
Утв.				

65.121.01.000 СБ

Короб

Лит.	Масса	Масшт.
	307,5	1:10

Лист Листов 1

ЛАТГИПРОПРОМ

65.121.02.000СБ

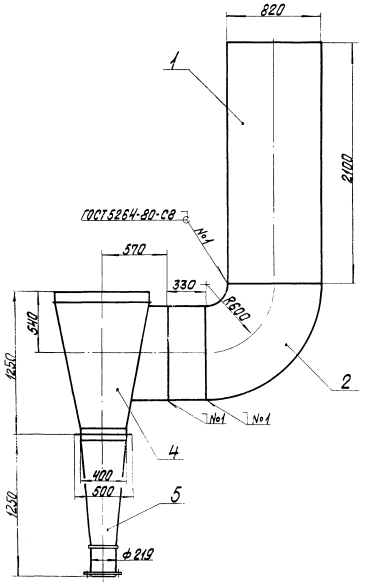

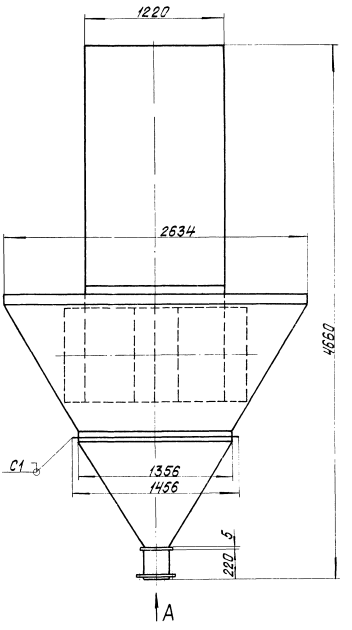

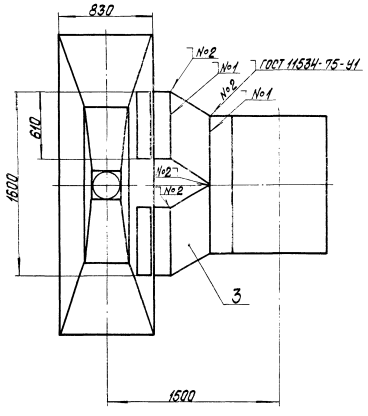

Вид А
М1:5

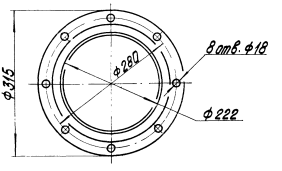

Размеры для справок.

				65.121.02.000 СБ			
Изм.	Лист	№ докум.	Подпись	Дата	Колено	Лит.	Масса	Масштаб
Разраб.		Бродянова					1036	1:20
Пров.		Зиновьев				Лист	Листов 1	
Т.контр.								
Н.контр.		Колмец				ЛАТГИПРОПРОМ		
Утв.								

Зона	Поз.	Обозначение	Наименование	Кол.	Примечание
			Документация		
2		65.121.02.000СБ	Сборочный чертёж		
			Сборочные единицы		
4	1	65.121.02.100	Короб	1	
4	2	65.121.02.200	Колено	1	
4	3	65.121.02.300	Короб	1	
4	4	65.121.02.400	Переход	1	
4	5	65.121.02.500	Бункер	1	

Изм.	Лист	№ докум.	Подп.	Дата
Разраб.		Богданова		
Пров.		Зилгалвис		
Н.контр.		Колмец		

65.121.02.000

Колено

Лит.	Лист	Листов
		1

ЛАТГИПРОПРОМ

Копировал Макс формат А4

Типовой проект 903-1-224.86 Альбом 2,5 часть

Форм.	Зона	Поз.	Обозначение	Наименование	Кол.	Примечание
				Документация		
А3			65.121.02.100СБ	Сборочный чертёж		
				Детали		
Б4		1	65.121.02.101	Стенка		
				Лист 5 ГОСТ 19903-74 / ВСт3сп3 ГОСТ 14637-79		
				1230±1,3×2100±2,2мм	2	101,4кг
Б4		2	65.121.02.102	Стенка		
				Лист 5 ГОСТ 19903-74 / ВСт3сп3 ГОСТ 14637-79		
				810±1,15×2100±2,2мм	2	66,8кг
				Материалы		
		3		Полоса 5×50-ГОСТ 103-76 / ВСт3сп3 ГОСТ 535-79	17,6	м

Изм.	Лист	№ докум.	Подп.	Дата
Разраб.		Богданова		
Пров.		Зилгалвис		
Н.контр.		Колмец		
Утв.				

65.121.02.100

Короб

Лит.	Лист	Листов
		1

ЛАТГИПРОПРОМ

Копировал Макс формат А4

Типовой проект 903-1-224.86 Альбом 2,5 часть

65.121.02.100СБ

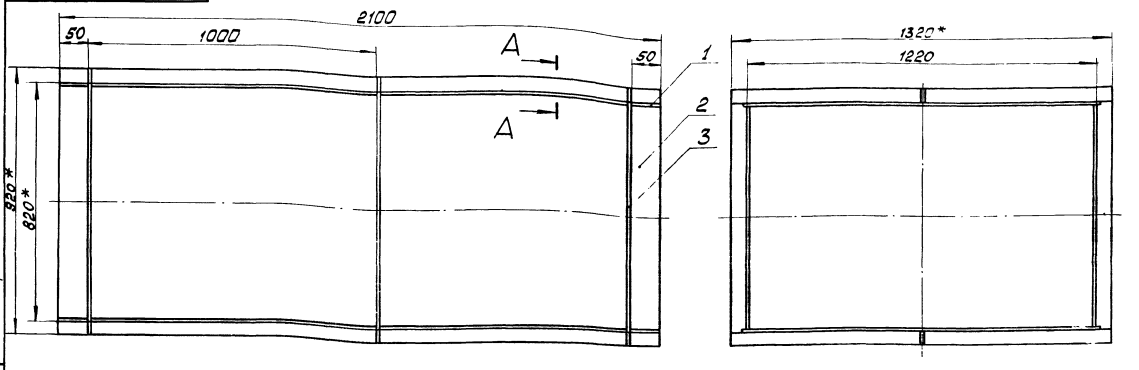

1 *Размеры для справок.
2 $\pm \frac{IT14}{2}$.
3. Обработка поверхностей реза деталей $\sqrt[25]{}$.
4. Сварные швы по ГОСТ 5264-80.

А–А
м1:2

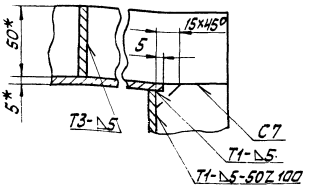

Изм.	Лист	№ докум.	Подп.	Дата
Разраб.		Богданова		
Пров.		Зилгалвис		
Т.контр.				
Н.контр.		Колмец		

65.121.02.100 СБ

Короб

Лит.	Масса	Масштаб
	371	1:10

Лист Листов 1

ЛАТГИПРОПРОМ

Альбом 2.5 части I

Типовой проект 903-1-224.86

Формат	Зона	Поз.	Обозначение	Наименование	Кол.	Примечание
				Документация		
А3			65.121.02.200 СБ	Сборочный чертеж		
				Детали		
А4		1	65.121.02.201	Стенка	1	
А4		2	65.121.02.202	Стенка	1	
Б4		3	65.121.02.203	Стенка Лист 5 ГОСТ 19903-74 ВСт3сп3 ГОСТ 14637-79	2	30 кг
				Материалы		
		4		Полоса 5×50-ГОСТ 103-76 ВСт3сп3 ГОСТ 535-79	9,7	м

Изм.	Лист	№ докум.	Подпись	Дата
Разраб.		Богданова		
Пров.		Зилгалвис		
Н.контр.		Коллец		
Утв.				

65.121.02.200

Колено

Лит.	Лист	Листов
		1

ЛАТГИПРОПРОМ

Копировал

Формат А4

Альбом 2.5 части I

Типовой проект 903-1-224.86

Формат	Зона	Поз.	Обозначение	Наименование	Кол.	Примечание
				Документация		
А3			65.121.02.300 СБ	Сборочный чертеж		
				Детали		
Б4		1	65.121.02.301	Стенка Лист 5 ГОСТ 19903-74 ВСт3сп3 ГОСТ 14637-79	2	7,98 кг
Б4		2	65.121.02.302	Стенка Лист 5 ГОСТ 19903-74 ВСт3сп3 ГОСТ 14637-79 380±0,7×810±1,15 мм	2	12,18 кг
				Материалы		
		3		Полоса 5×50-ГОСТ 103-76 ВСт3сп3 ГОСТ 535-79	3,2	м

Подпись и дата | Инв. № подл. | Взам. инв. № | Инв. № дубл. | Подпись и дата

Изм.	Лист	№ докум.	Подпись	Дата
Разраб.		Богданова		
Пров.		Зилгалвис		
Н.контр.		Коллец		
Утв.				

65.121.02.300

Короб

Лит.	Лист	Листов
		1

ЛАТГИПРОПРОМ

Копировал

Формат А4

Альбом 2.5 части I

Типовой проект 903-1-224.86

65.121.02.200СБ

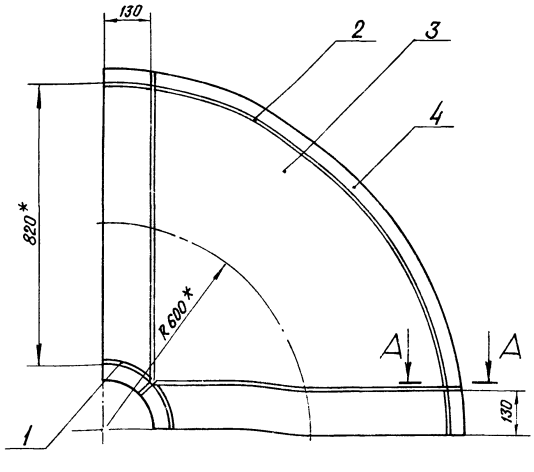

А-А
М1:2

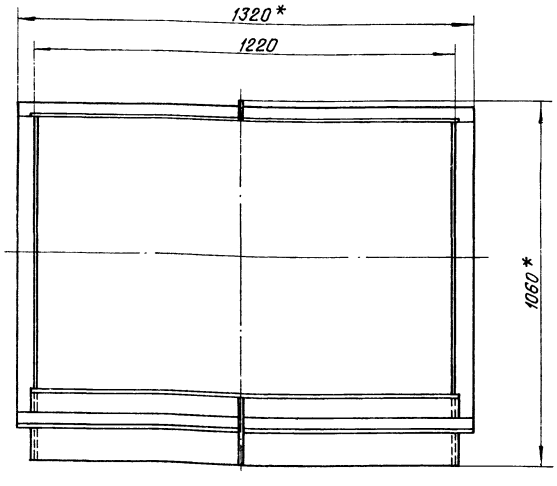

1. * Размеры для справок.
2. $\pm \frac{IT14}{2}$.
3. Сварные швы по ГОСТ 5264-80.

Поз. 3
М1:20

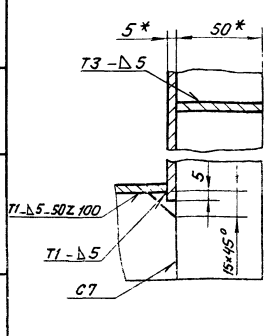

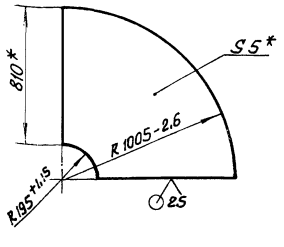

Изм.	Лист	№ докум.	Подпись	Дата
Разраб.		Богданова		
Пров.		Зилгалвис		
Т.контр.				
Н.контр.		Коллец		
Утв.				

65.121.02.200 СБ

Колено

Лит.	Масса	Масштаб
	170	1:10
Лист	Листов 1	

ЛАТГИПРОПРОМ

Копировал

Формат А3

65.121.02.300СБ

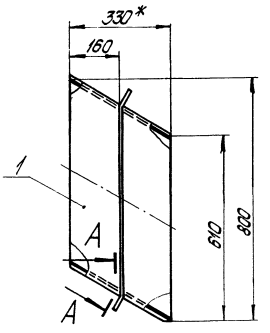

А–А
М1:2

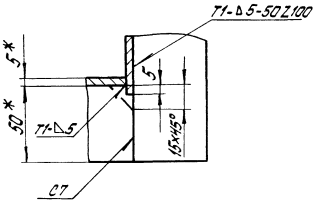

Поз.1

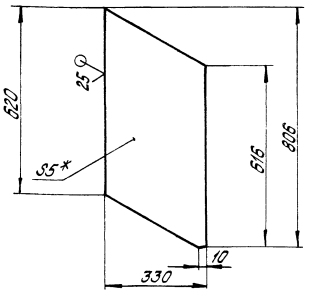

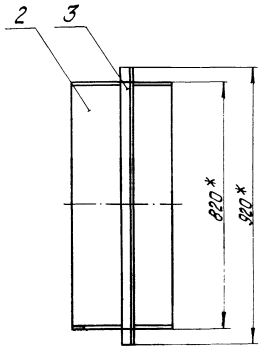

1.* Размеры для справок.
2. ± IT14/2.
3. Обработка поверхностей реза деталей Ra 25.
4. Сварные швы по ГОСТ 5264-80.

Изм.	Лист	№ докум.	Подпись	Дата	65.121.02.300СБ			
Разраб.		Бородинова			Короб	Лит.	Масса	Масштаб
Пров.		Зиневич					46,5	1:10
Т.контр.						Лист	Листов: 1	
Н.контр.		Колмец				ЛАТГИПРОПРОМ		
Утв.								

Копировал: Якубова Формат А3

65.121.02.201

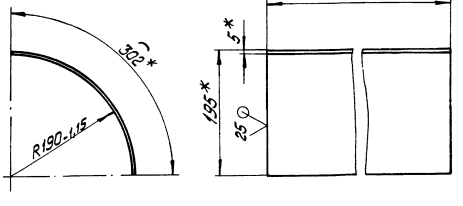

1.* Размеры для справок.
2. ± IT14/2.

Изм.	Лист	№ докум.	Подпись	Дата	65.121.02.201			
Разраб.		Бородинова			Стенка	Лит.	Масса	Масштаб
Пров.		Зиневич					14,6	1:5
Т.контр.						Лист	Листов: 1	
Н.контр.		Колмец				ЛАТГИПРОПРОМ		
Утв.								

Лист 5 ГОСТ 19903-74

65.121.02.200

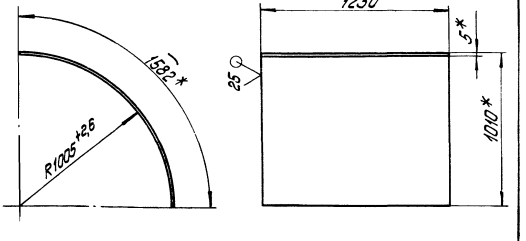

1.* Размеры для справок.
2. ± IT14/2.

Изм.	Лист	№ докум.	Подпись	Дата	65.121.02.202			
Разраб.		Бородинова			Стенка	Лит.	Масса	Масштаб
Пров.		Зиневич					76,4	1:20
Т.контр.						Лист	Листов: 1	
Н.контр.		Колмец				ЛАТГИПРОПРОМ		
Утв.								

Лист 5 ГОСТ 19903-74

Типовой проект 903-1-224.86 Альбом 2.5 часть 1

Инв.№ подл. | Подпись и дата | Взам.инв.№ | Инв.№ дубл. | Подпись и дата

Формат	Зона	Поз.	Обозначение	Наименование	Кол.	Примечание
				Документация		
А3			65.121.02.400 СБ	Сборочный чертеж		
				Детали		
А4		1	65.121.02.401	Стенка	2	
А3		2	65.121.02.402	Стенка	1	
А4		3	-01	Стенка	1	
А4		4	65.121.02.403	Стенка	4	
Б4		5	65.121.02.404	Стенка		
				Лист $\frac{5\ ГОСТ\ 19903-74}{Вст3сп3\ ГОСТ\ 14637-79}$		
				163±1,05×620±0,875 мм	2	3,97 кг
Б4		6	65.121.02.405	Стенка		
				Лист $\frac{5\ ГОСТ\ 19903-74}{Вст3сп3\ ГОСТ\ 14637-79}$		
				322±0,7×620±0,875 мм	2	7,84 кг
Б4		7	65.121.02.406	Полка		
				Уголок $\frac{50\times50\times5\text{-}Б\ ГОСТ\ 8509-72}{Вст3сп3\ ГОСТ\ 535-79}$		
				L = 500±0,775 мм	2	1,89 кг
Б4		8	65.121.02.407	Полка		
				Уголок $\frac{50\times50\times5\text{-}Б\ ГОСТ\ 8509-72}{Вст3сп3\ ГОСТ\ 535-79}$		
				L = 1356-1,25 мм	2	5,12 кг

Изм.	Лист	№ докум.	Подпись	Дата	65.121.02.400		
Разраб.		Богданова			Переход	Лит.	Лист 1	Листов 2
Пров.		Зилгалвис				ЛАТГИПРОПРОМ	
Н.контр.		Колмец					
Утв.							

Копировал — Формат А4

Типовой проект 903-1-224.86 Альбом 2.5 часть 1

Инв.№ подл. | Подпись и дата | Взам.инв.№ | Инв.№ дубл. | Подпись и дата

Формат	Зона	Поз.	Обозначение	Наименование	Кол.	Примечание
				Материалы		
		9		Полоса $\frac{5\times50\text{-}ГОСТ\ 103-76}{Вст3сп3\ ГОСТ\ 535-79}$	10,1	м

Изм.	Лист	№ докум.	Подпись	Дата	65.121.02.400	Лист 2

Копировал — Формат А4

65.121.02.400

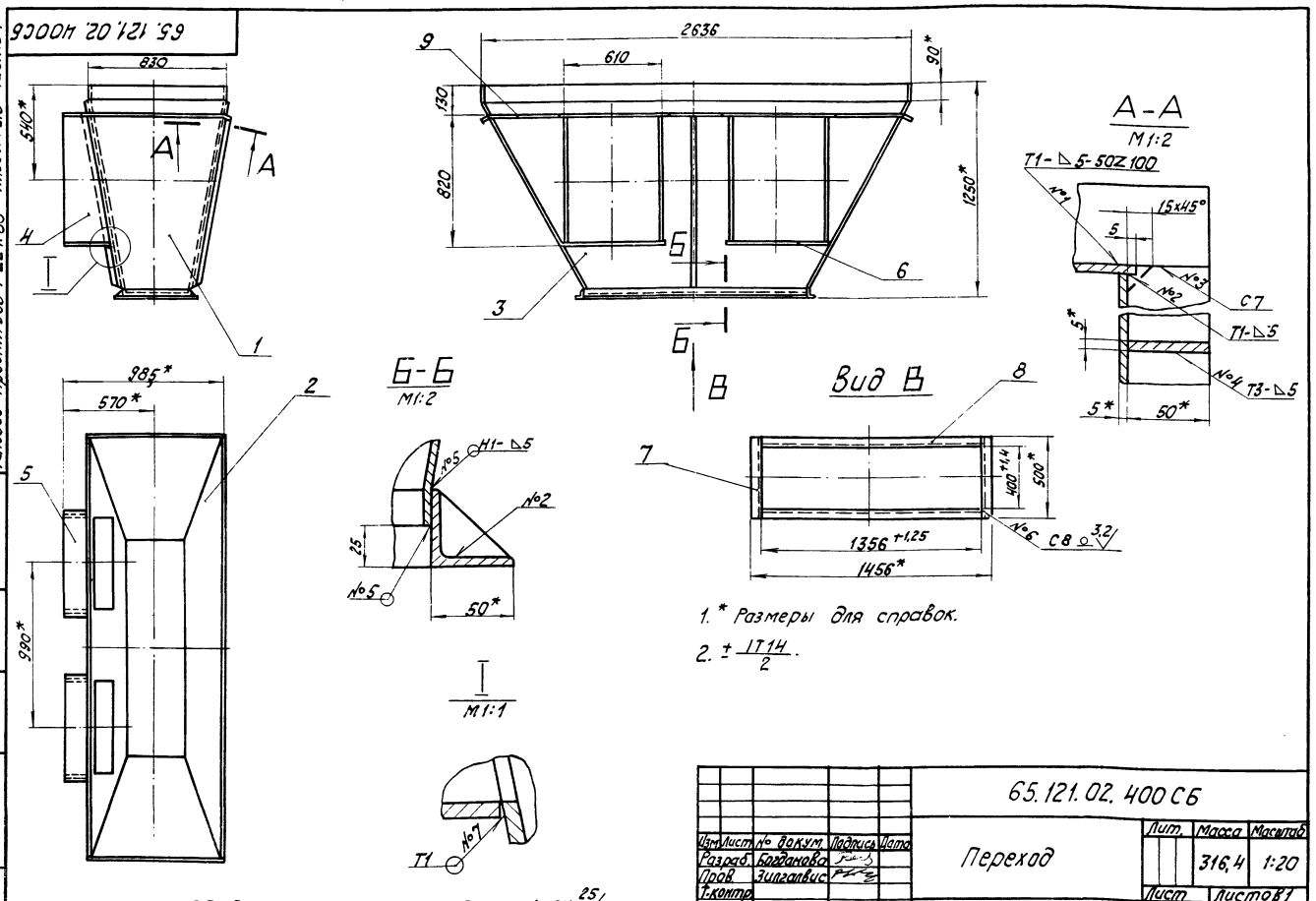

1. * Размеры для справок.
2. $\pm\frac{IT14}{2}$.
3. Обработка поверхностей реза деталей Б4 $\sqrt{25}$.
4. Сварные швы №1÷№6 по ГОСТ 5264-80; №7 по ГОСТ 11534-75.

Изм.	Лист	№ докум.	Подпись	Дата	65.121.02.400 СБ			
Разраб.		Богданова			Переход	Лит.	Масса 316,4	Масштаб 1:20
Пров.		Зилгалвис				Лист	Листов 1	
Т.контр.						ЛАТГИПРОПРОМ		
Н.контр.		Колмец						
Утв.								

Копировал — Формат А3

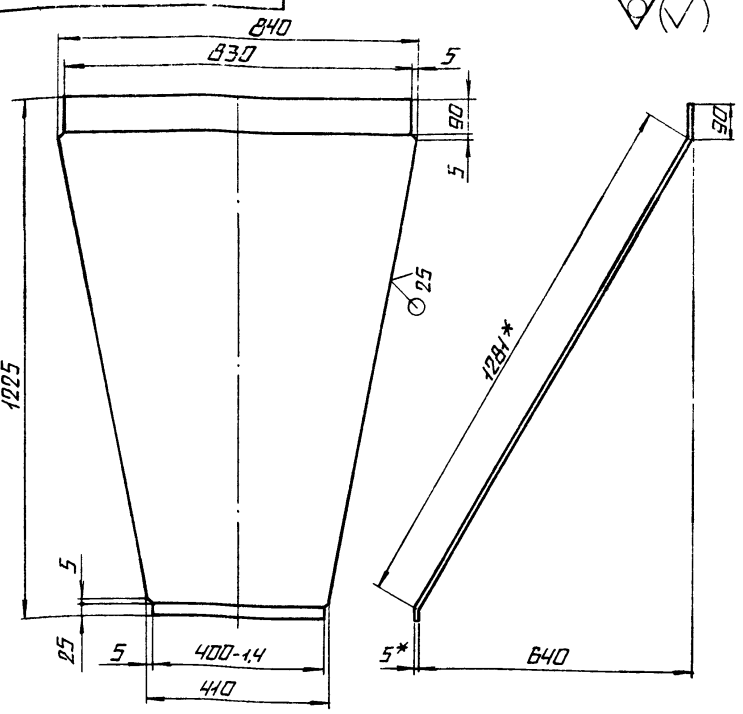

1.* РАЗМЕРЫ ДЛЯ СПРАВОК.

2. ± IT14/2.

				65.121.02.401		
ИЗМ.	ЛИСТ	N° ДОКУМ.	ПОДП.	ДАТА		
РАЗРАБ.		БОГДАНОВА			СТЕНКА	ЛИТ. / МАССА 34,75 / МАСШТАБ 1:10
ПРОВ.		ЗИЛГАЛВИС				ЛИСТ / ЛИСТОВ 1
Т.КОНТР.						
Н.КОНТР.		КОЛМЕЦ			ЛИСТ 5 ГОСТ 19903-74 / ВСТ3СП3 ГОСТ 14637-79	ЛАТГИПРОПРОМ
УТВ.						

КОПИРОВАЛ — ФОРМАТ А4

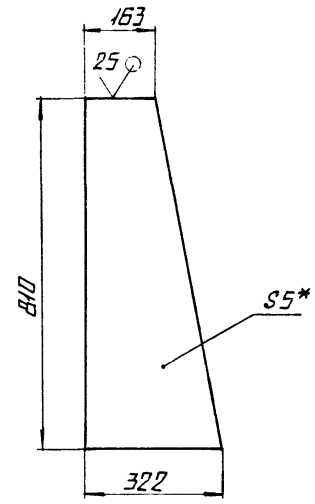

1.* РАЗМЕРЫ ДЛЯ СПРАВОК.

2. ± IT14/2.

				65.121.02.403		
ИЗМ.	ЛИСТ	N° ДОКУМ.	ПОДП.	ДАТА		
РАЗРАБ.		БОГДАНОВА			СТЕНКА	ЛИТ. / МАССА 7,71 / МАСШТАБ 1:10
ПРОВ.		ЗИЛГАЛВИС				ЛИСТ / ЛИСТОВ 1
Т.КОНТР.						
Н.КОНТР.		КОЛМЕЦ			ЛИСТ 5 ГОСТ 19903-74 / ВСТ3СП3 ГОСТ 14637-79	ЛАТГИПРОПРОМ
УТВ.						

КОПИРОВАЛ — ФОРМАТ А4

ТИПОВОЙ ПРОЕКТ 903-1-224.86 АЛЬБОМ 25 ЧАСТЬ 1

ИНВ. N° ПОДЛ. | ПОДПИСЬ И ДАТА | ВЗАМ. ИНВ. N° | ИНВ. N° ДУБЛ. | ПОДПИСЬ И ДАТА

РИС. 1

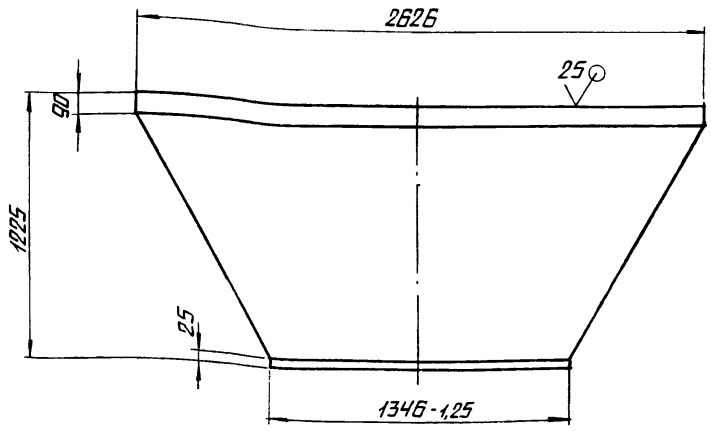

ОБОЗНАЧЕНИЕ	РИС.	МАССА, КГ
65.121.02.402	1	98,76
-01	2	59,9

РИС. 2

ОСТАЛЬНОЕ - СМ. РИС. 1

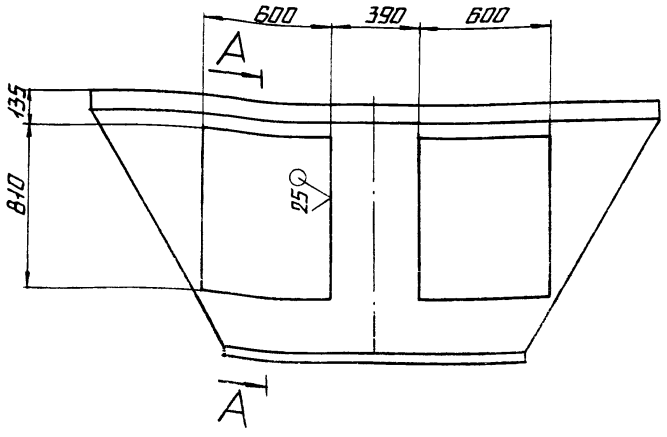

1.* РАЗМЕРЫ ДЛЯ СПРАВОК.

2. ± IT14/2.

				65.121.02.402		
ИЗМ.	ЛИСТ	N° ДОКУМ.	ПОДП.	ДАТА		
РАЗРАБ.		БОГДАНОВА			СТЕНКА	ЛИТ. / МАССА СМ. ТАБЛ. / МАСШТАБ 1:20
ПРОВ.		ЗИЛГАЛВИС				ЛИСТ / ЛИСТОВ 1
Т.КОНТР.						
Н.КОНТР.		КОЛМЕЦ			ЛИСТ 5 ГОСТ 19903-74 / ВСТ3СП3 ГОСТ 14637-79	ЛАТГИПРОПРОМ
УТВ.						

КОПИРОВАЛ — ФОРМАТ А3

Формат	Зона	Поз.	Обозначение	Наименование	Кол.	Примечание
				Документация		
А3			65.121.02.500СБ	Сборочный чертеж		
				Детали		
А4		1	65.121.02.501	Стенка	1	
		2	-01	Стенка	1	
А4		3	65.121.02.502	Стенка	1	
		4	-01	Стенка	1	
А4		5	65.121.02.503	Дно	1	
Б4		6	65.121.02.504	Патрубок		
				Труба 219×6 ГОСТ 10704-76 / ВСт3пс5 ГОСТ 10705-80		
				L = 214 ± 0,575 мм	1	6,75 кг
Б4		7	65.121.02.505	Полка		
				Уголок 50×50×5-Б ГОСТ 8509-72 / ВСт3сп3 ГОСТ 535-79		
				L = 500 ± 0,775 мм	2	1,89 кг
Б4		8	65.121.02.506	Полка		
				Уголок 50×50×5-Б ГОСТ 8509-72 / ВСт3сп3 ГОСТ 535-79		
				L = 1356 -1,25 мм	2	5,12 кг

Изм.	Лист	№ докум.	Подпись	Дата	65.121.02.500		
Разраб.		Богданова			Бункер	Лит.	Лист 1 / Листов 2
Пров.		Зильгальвис				ЛАТГИПРОПРОМ	
Н.контр.		Колмец					
Утв.							

Копировал Формат А4

Формат	Зона	Поз.	Обозначение	Наименование	Кол.	Примечание
				Стандартные изделия		
		9		Фланец 1-200-06 ст25 ГОСТ 12820-80	1	
				Материалы		
		10		Полоса 5×50-ГОСТ 103-76 / ВСт3сп3 ГОСТ 535-79	6	м

Инв. № подл. | Подпись и дата | Взам. инв. № | Инв. № дубл. | Подпись и дата

Изм.	Лист	№ докум.	Подпись	Дата	65.121.02.500	Лист 2

Копировал Формат А4

65.121.02.500СБ

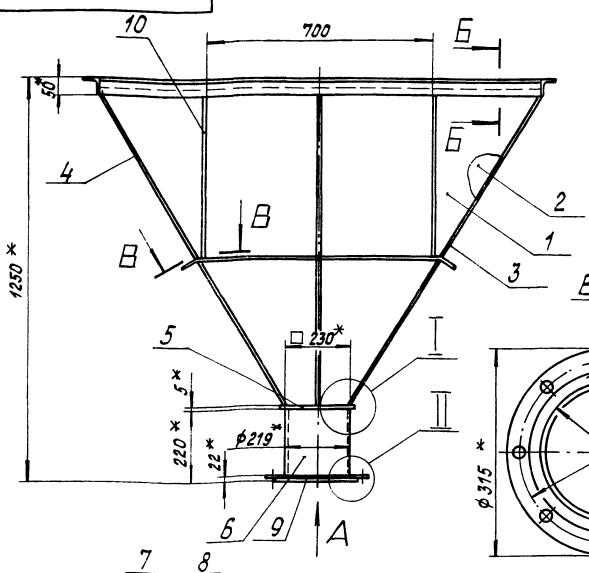

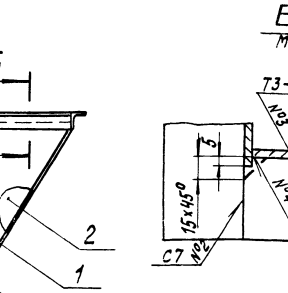

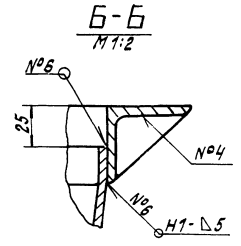

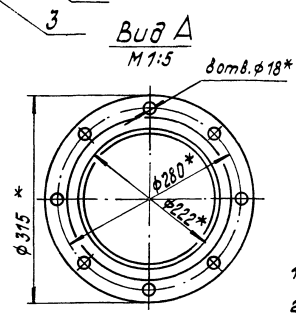

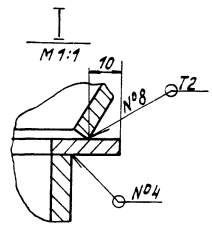

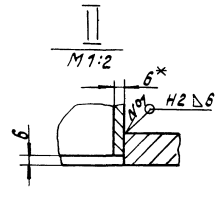

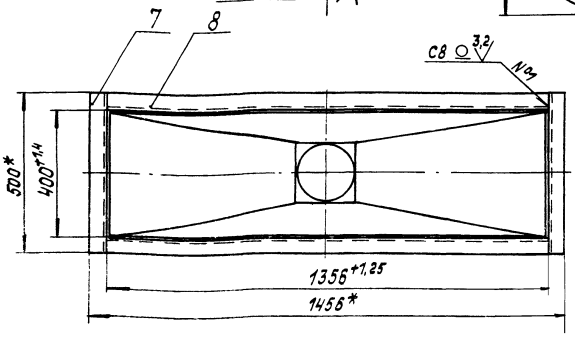

1. * Размеры для справок.
2. ± IT14/2.
3. Обработка поверхностей реза деталей Б4 25.
4. Сварные швы №1÷№7 по ГОСТ 5264-80-№8 по ГОСТ 11534-75.

Изм.	Лист	№ докум.	Подпись	Дата	65.121.02.500СБ			
Разраб.		Богданова			Бункер	Лит.	Масса 131,9	Масштаб 1:10
Пров.		Зильгальвис				Лист	Листов 1	
Т.контр.						ЛАТГИПРОПРОМ		
Н.контр.		Колмец						
Утв.								

65.121.02.501

65.121.02.501- изображено
65.121.02.501-01-зеркальное отражение

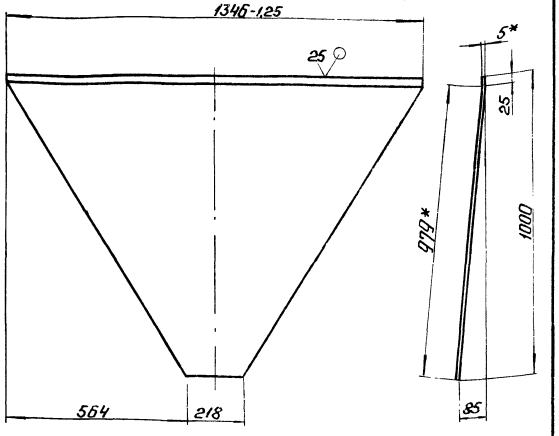

1.* Размеры для справок.
2. $\frac{IT14}{2}$.

Изм.	Лист	№ докум.	Подп.	Дата	65.121.02.501			
Разраб.		Богданова			Стенка	Лит.	Масса	Масштаб
Пров.		Зилгалвис					31,41	1:10
Т.контр.						Лист	Листов 1	
Н.контр.		Колмец			Лист 5ГОСТ 19903-74 / ВСт3сп3ГОСТ 14637-79	ЛАТГИПРОПРОМ		
Утв.								

Копировал: Формат А4

Типовой проект 903-1-224.86 Альбом 25 часть 1

65.121.02.502

65.121.02.502- изображено
65.121.02.502-01-зеркальное отражение

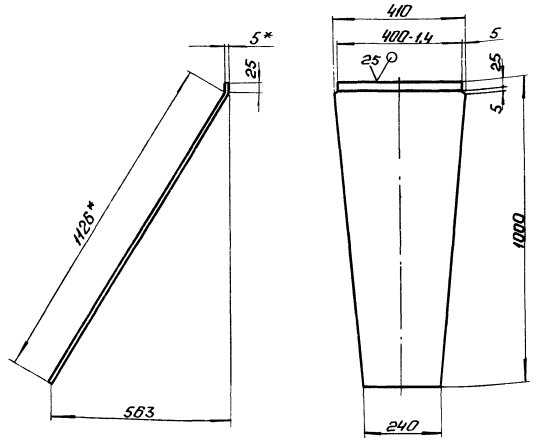

1.* Размеры для справок.
2. $\frac{IT14}{2}$.

Изм.	Лист	№ докум.	Подп.	Дата	65.121.02.502			
Разраб.		Богданова			Стенка	Лит.	Масса	Масштаб
Пров.		Зилгалвис					14,76	1:10
Т.контр.						Лист	Листов 1	
Н.контр.		Колмец			Лист 5ГОСТ 19903-74 / ВСт3сп3ГОСТ 14637-79	ЛАТГИПРОПРОМ		
Утв.								

Копировал: Формат А4

Инв. № подл. | Подп. и дата | Взам. инв. № | Инв. № дубл. | Подп. и дата

65.121.02.503

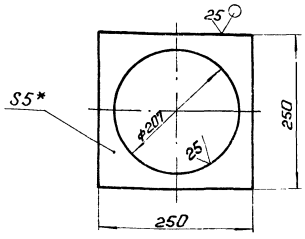

1.* Размер для справок.
2. $\frac{IT14}{2}$.

Изм.	Лист	№ докум.	Подп.	Дата	65.121.02.503			
Разраб.		Богданова			Стенка	Лит.	Масса	Масштаб
Пров.		Зилгалвис					1,14	1:5
Т.контр.						Лист	Листов 1	
Н.контр.		Колмец			Лист 5ГОСТ 19903-74 / ВСт3сп3ГОСТ 14637-79	ЛАТГИПРОПРОМ		
Утв.								

Типовой проект 903-1-224.86 Альбом 25 часть 1

Формат	Зона	Поз.	Обозначение	Наименование	Кол.	Примечание
				Документация		
А3			65.121.03.000 СБ	Сборочный чертеж		
				Сборочные единицы		
А4		1	65.121.03.100	Короб	1	
А4		2	65.121.03.200	Колено	1	
А4		3	65.121.03.300	Переход	1	
А4		4	65.120.02.100	Колено	2	
А4		5	65.120.02.200	Короб	1	

Инв. № подл. | Подп. и дата | Взам. инв. № | Инв. № дубл. | Подп. и дата

Изм.	Лист	№ докум.	Подп.	Дата	65.121.03.000			
Разраб.		Богданова			Колено	Лит.	Лист	Листов
Пров.		Зилгалвис						1
Н.контр.		Колмец				ЛАТГИПРОПРОМ		
Утв.								

65.121.03.000 СБ

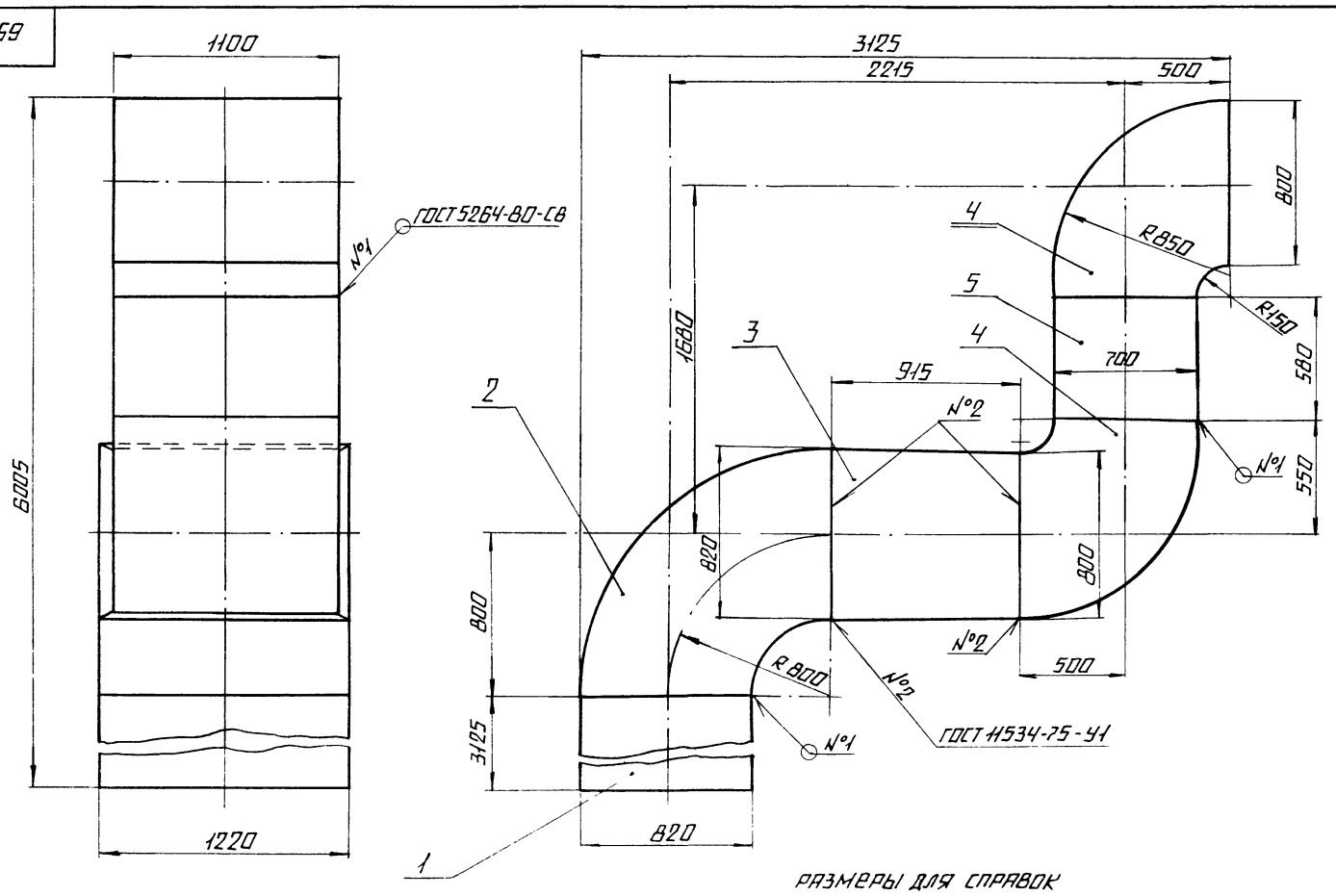

РАЗМЕРЫ ДЛЯ СПРАВОК

					65.121.03.000 СБ	
Изм.	Лист	№ докум.	Подп.	Дата		
Разраб.		Богданова			Колено	Лит. / Масса / Масштаб: 1299 / 1:20
Пров.		Зилгалвис				Лист / Листов 1
Т. контр.						
Н. контр.		Колмец				ЛАТГИПРОПРОМ
Утв.						

Копировал — Формат А3

65.121.03.100 СБ

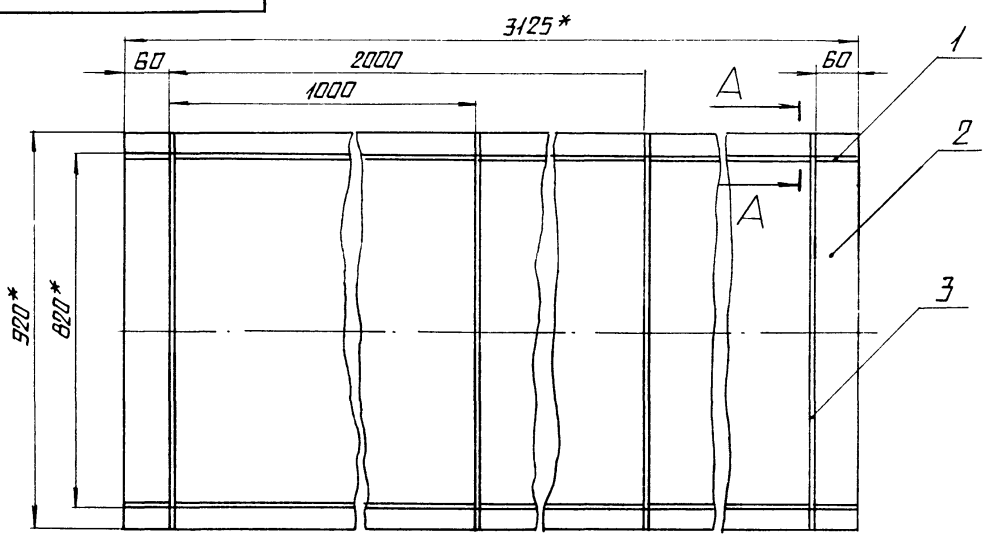

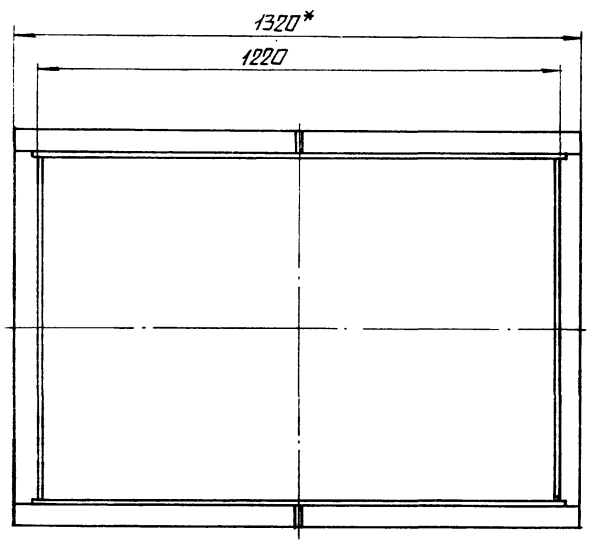

А-А
М1:2

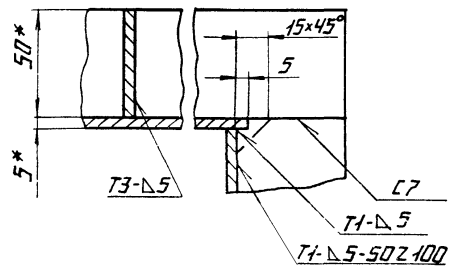

1.* Размеры для справок.

2. $\pm \frac{IT14}{2}$.

3. Обработка поверхностей реза деталей Б4 $\overset{25}{\nabla}$.

4. Сварные швы по ГОСТ 5264-80.

					65.121.03.100 СБ	
Изм.	Лист	№ докум.	Подп.	Дата		
Разраб.		Богданова			Короб	Лит. / Масса / Масштаб: 535 / 1:10
Пров.		Зилгалвис				Лист / Листов 1
Т. контр.						
Н. контр.		Колмец				ЛАТГИПРОПРОМ
Утв.						

Альбом 25 часть 1 — Типовой проект 903-1-224.86

Зона	Поз.	Обозначение	Наименование	Кол.	Примечание
			Документация		
		65.121.03.100 СБ	Сборочный чертеж		
			Детали		
	1	65.121.03.101	Стенка		
			Лист 5 ГОСТ 19903-74 / Вст3сп3 ГОСТ 14637-79		
			1230±1,3×3125±2,7 мм	2	150,9 кг
	2	65.121.03.102	Стенка		
			Лист 5 ГОСТ 19903-74 / Вст3сп3 ГОСТ 14637-79		
			810±1,15×3125±2,7 мм	2	99,4 кг
			Материалы		
	3		Полоса 5×50-ГОСТ 103-76 / Вст3сп3 ГОСТ 535-79	17,5	м

Изм.	Лист	№ докум.	Подп.	Дата
Разраб.		Богданова		
Пров.		Зилгалвис		
Н.контр.		Колмец		
Утв.				

65.121.03.100

Короб

Лит. | Лист | Листов 1

ЛАТГИПРОПРОМ

Копировал | Формат А4

Типовой проект 903-1-224.86 Альбом 5 часть 1

Формат	Зона	Поз.	Обозначение	Наименование	Кол.	Примечание
				Документация		
А3			65.121.03.200 СБ	Сборочный чертеж		
				Детали		
А4		1	65.121.03.201	Стенка	1	
А4		2	65.121.03.202	Стенка	1	
БЧ		3	65.121.03.203	Стенка		
				Лист 5 ГОСТ 19903-74 / Вст3сп3 ГОСТ 14637-79	2	40 кг
				Материалы		
		4		Полоса 5×50-ГОСТ 103-76 / Вст3сп3 ГОСТ 535-79	16	м

Инв. № подл. | Подп. и дата | Взам. инв. № | Инв. № дубл. | Подп. и дата

Изм.	Лист	№ докум.	Подп.	Дата
Разраб.		Богданова		
Пров.		Зилгалвис		
Утв.		Колмец		

65.121.03.200

Колено

Лит. | Лист | Листов 1

ЛАТГИПРОПРОМ

Копировал | Формат А4

65.121.03.200 СБ

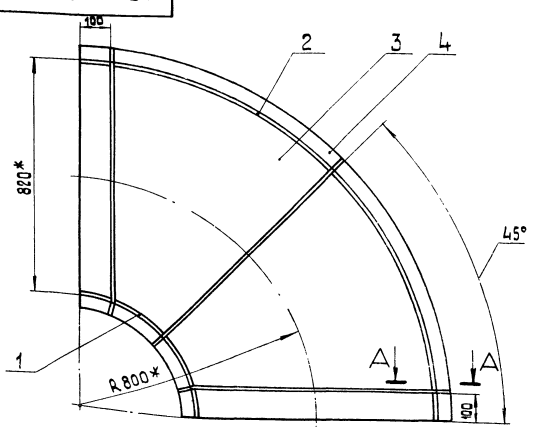

А-А
М 1:2

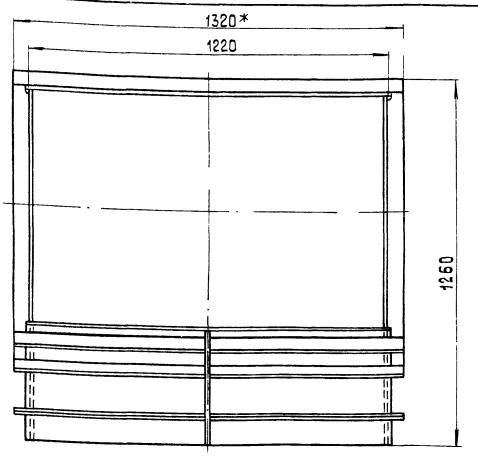

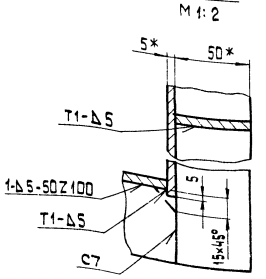

Поз. 3
М 1:20

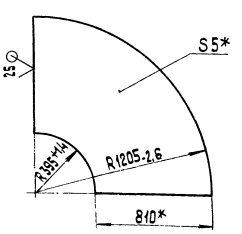

1.* Размеры для справок
2. ± IT14/2.
3. Сварные швы по ГОСТ 5264-80.

Изм.	Лист	№ докум.	Подп.	Дата
Разраб.		Богданова		
Пров.		Зилгалвис		
Т.контр.				
Н.контр.		Колмец		
Утв.				

65.121.03.200 СБ

Колено

Лит.	Масса	Масшт.
	232.7	1:10
Лист	Листов 1	

ЛАТГИПРОПРОМ

Копировал | Формат А3

65.121.03.201

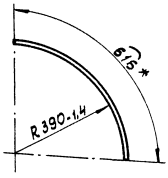

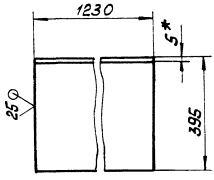

1 * Размеры для справок.

2. $\pm \frac{IT14}{2}$.

				65.121.03.201			
Изм.	Лист	№ докум.	Подп.	Дата	Стенка	Лит	Масса	Масштаб
Разраб.		Богданова					29,74	1:10
Пров.		Зилгалвис				Лист	Листов 1
Т.контр.							
Н.контр.		Колмец			Лист 5 ГОСТ 19903-74 В Ст3сп3 ГОСТ 14637-79	ЛАТГИПРОПРОМ	
Утв.							

Копировал Формат А4

Типовой проект 903-1-224.86 Альбом 2.5 Часть I

65.121.03.202

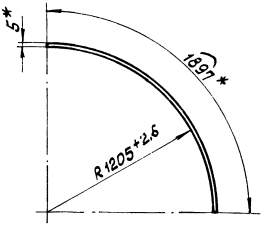

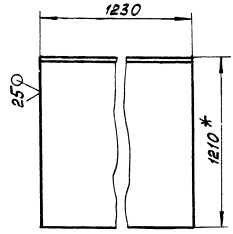

1 * Размеры для справок.

2. $\pm \frac{IT14}{2}$.

				65.121.03.202			
Изм.	Лист	№ докум.	Подп.	Дата	Стенка	Лит	Масса	Масштаб
Разраб.		Богданова					91,6	1:20
Пров.		Зилгалвис				Лист	Листов 1
Т.контр.							
Н.контр.		Колмец			Лист 5 ГОСТ 19903-74 В Ст3сп3 ГОСТ 14637-79	ЛАТГИПРОПРОМ	
Утв.							

Копировал Формат А4

Инв.№ подл. | Подп. и дата | Взам. инв.№ | Инв.№ дубл. | Подп. и дата

Типовой проект 903-1-224.86 Альбом 2.5 Часть I

65.121.03.300СБ

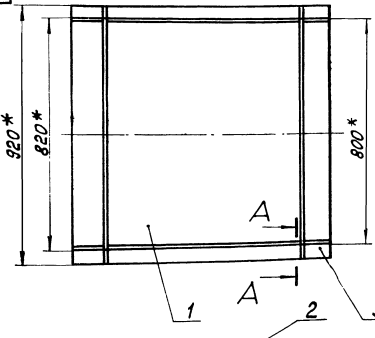

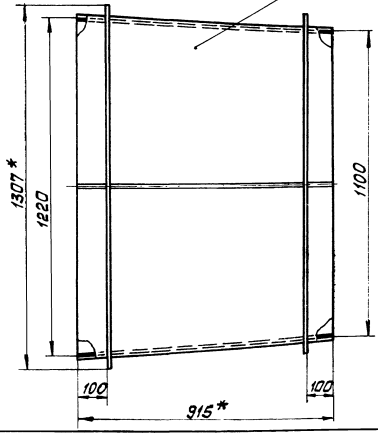

А–А
м1:2

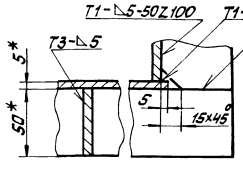

Поз.2
м1:20

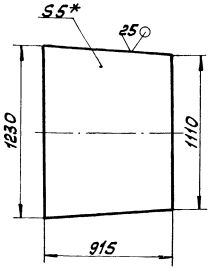

Поз.1
м1:20

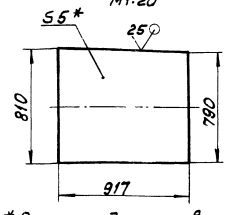

1 * Размеры для справок.

2. $\pm \frac{IT14}{2}$.

3. Сварные швы по ГОСТ 5264-80

				65.121.03.300СБ			
Изм.	Лист	№ докум.	Подп.	Дата	Переход	Лит	Масса	Масштаб
Разраб.		Богданова					162	1:10
Пров.		Зилгалвис				Лист	Листов 1
Т.контр.							
Н.контр.		Колмец				ЛАТГИПРОПРОМ	
Утв.							

Типовой проект 903-1-224.86 Альбом 2.5 Часть I

Формат	Зона	Поз.	Обозначение	Наименование	Кол.	Примечание
				Документация		
А3			65.121.03.300СБ	Сборочный чертеж		
				Детали		
Б4		1	65.121.03.301	Стенка		
				Лист 5 ГОСТ 19903-74 / ВСт3сп3 ГОСТ 14637-79	2	28,8кг
Б4		2	65.121.03.302	Стенка		
				Лист 5 ГОСТ 19903-74 / ВСт3сп3 ГОСТ 14637-79	2	42,02кг
				Материалы		
		3		Полоса 5х50-ГОСТ 103-76 / ВСт3сп3 ГОСТ 535-79	10,4	м

Изм.	Лист	№ докум.	Подпись	Дата	65.121.03.300			
Разраб.		Богданова			Переход	Лит.	Лист	Листов 1
Пров.		Зулгалвис				ЛАТГИПРОПРОМ		
Н.контр.		Колмец						

Копировал [illegible] Формат А4

Типовой проект 903-1-224.84 Альбом 2.5 часть 1

Формат	Зона	Поз.	Обозначение	Наименование	Кол.	Примечание
				Документация		
А3			65.120.02.100СБ	Сборочный чертеж		
				Детали		
А4		1	65.120.02.101	Стенка	1	
А4		2	65.120.02.102	Стенка	1	
Б4		3	65.120.02.103	Стенка		
				Лист 5 ГОСТ 19903-74 / ВСт3сп3 ГОСТ 14637-79	2	24,56кг
				Материалы		
		4		Полоса 5х50-ГОСТ 103-76 / ВСт3сп3 ГОСТ 535-79	7	м

Изм.	Лист	№ докум.	Подпись	Дата	65.120.02.100			
Разраб.		Богданова			Колено	Лит.	Лист	Листов 1
Пров.		Зулгалвис				ЛАТГИПРОПРОМ		
Н.контр.		Колмец						
Утв.								

Инв. № подл. | Подпись и дата | Взам. инв. № | Инв. № дубл. | Подпись и дата

Копировал [illegible] Формат А4

Типовой проект 903-1-224.86 Альбом 2.5 часть 1

65.120.02.100СБ

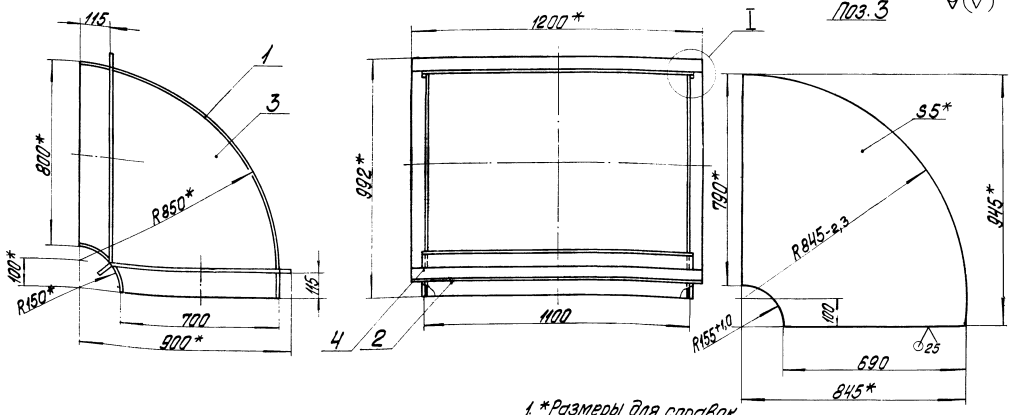

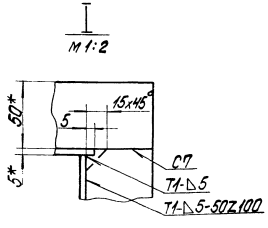

1. *Размеры для справок.
2. $\pm\frac{IT14}{2}$.
3. Обработка поверхностей реза деталей Б4 25.
4. Сварные швы по ГОСТ 5264-80.

Изм.	Лист	№ докум.	Подпись	Дата	65.120.02.100СБ			
Разраб.		Богданова			Колено	Лит.	Масса	Масштаб
Пров.		Зулгалвис					135,7	1:10
Т.контр.						Лист	Листов 1	
Н.контр.		Колмец				ЛАТГИПРОПРОМ		
Утв.								

Копировал [illegible] Формат А3

65.120.02.101

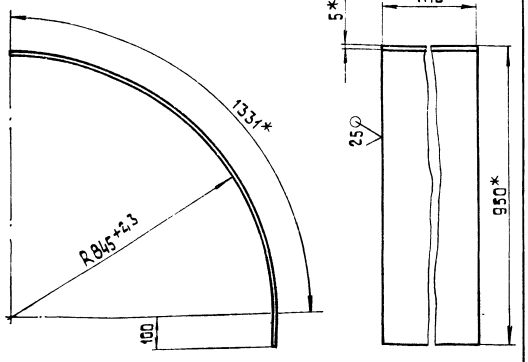

1* Размеры для справок.

2. $\pm \frac{IT14}{2}$.

Изм.	Лист	№ докум.	Подп.	Дата	65.120.02.101	Лит.	Масса	Масшт.
Разраб.		Богданова			Стенка		62,35	1:10
Пров.		Зилгалвис				Лист	Листов 1	
Т.контр.								
Н.контр.		Колмец			Лист 5 ГОСТ 19903-74 / ВСт3сп3 ГОСТ 14637-79	ЛАТГИПРОПРОМ		
Утв.								

Копировал | Формат А4

65.120.02.102

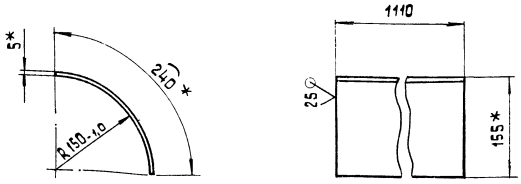

1* Размеры для справок.

2. $\pm \frac{IT14}{2}$.

Изм.	Лист	№ докум.	Подп.	Дата	65.120.02.102	Лит.	Масса	Масшт.
Разраб.		Богданова			Стенка		10,46	1:5
Пров.		Зилгалвис				Лист	Листов 1	
Т.контр.								
Н.контр.		Колмец			Лист 5 ГОСТ 19903-74 / ВСт3сп3 ГОСТ 14637-79	ЛАТГИПРОПРОМ		
Утв.								

Копировал | Формат А4

Формат	Зона	Поз.	Обозначение	Наименование	Кол.	Примечание
				Документация		
А4			65.120.02.200 СБ	Сборочный чертеж		
				Детали		
Б4		1	65.120.02.201	Стенка		
				Лист 5 ГОСТ 19903-74 / ВСт3сп3 ГОСТ 14637-79		
				580±0,875×690±1,0 мм	2	15,71 кг
Б4		2	65.120.02.202	Стенка		
				Лист 5 ГОСТ 19903-74 / ВСт3сп3 ГОСТ 14637-79		
				580±0,875×1110±1,3 мм	2	25,27 кг
				Материалы		
		3		Полоса 5×50-ГОСТ 103-76 / ВСт3сп3 ГОСТ 535-79	8	м

Изм.	Лист	№ докум.	Подп.	Дата	65.120.02.200	Лит.	Лист	Листов
Разраб.		Богданова			Короб		1	1
Пров.		Зилгалвис				ЛАТГИПРОПРОМ		
Т.контр.								
Н.контр.		Колмец						
Утв.								

Копировал | Формат А4

65.120.02.200 СБ

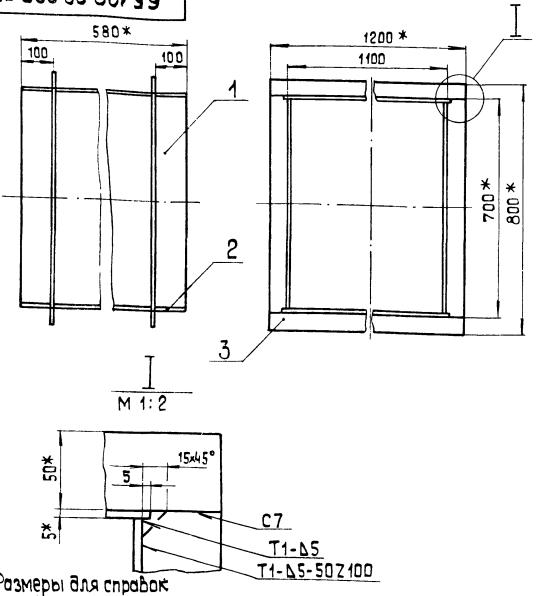

1* Размеры для справок

2 $\pm \frac{IT14}{2}$.

3. Обработка поверхностей реза деталей Б4 $\sqrt{25}$.

4. Сварные швы по ГОСТ 5264-80.

Изм.	Лист	№ докум.	Подп.	Дата	65.120.02.200 СБ	Лит.	Масса	Масшт.
Разраб.		Богданова			Короб		97,7	1:10
Пров.		Зилгалвис				Лист	Листов 1	
Т.контр.						ЛАТГИПРОПРОМ		
Н.контр.		Колмец						
Утв.								

Копировал | Формат А4

Альбом 2.5 часть 1 Типовой проект 903-1-224.86

Формат	Зона	Поз.	Обозначение	Наименование	Кол.	Примечание
				Документация		
А3			65.120.03.100СБ	Сборочный чертеж		
				Детали		
А4		1	65.120.03.101	Стенка	1	
А4		2	65.120.03.102	Стенка	1	
А4		3	65.120.03.103	Боковина	2	
				Материалы		
		4		Полоса 5х50-ГОСТ 103-76 Вст3сп3/ГОСТ 535-79	9,1	м

Изм.	Лист	№ докум.	Подпись	Дата
Разраб.		Михайлов		
Пров.		Зингалис		
Н. контр.		Колпец		
Утв.				

65.120.03.100

Колено

Лит. | Лист | Листов: 1

ЛАТГИПРОПРОМ

Копировал: Дубкова Формат А4

Альбом 2.5 часть 1 Типовой проект 903-1-224.86

Формат	Зона	Поз.	Обозначение	Наименование	Кол.	Примечание
				Документация		
А3			65.120.03.000СБ	Сборочный чертеж		
				Сборочные единицы		
А4		1	65.120.03.100	Колено	2	
А4		2	65.120.03.200	Короб	1	
А4		3	65.120.03.300	Переход	1	
А4		4	65.120.03.400	Переход	1	
А4		5	65.120.03.500	Колено	1	

Изм.	Лист	№ докум.	Подпись	Дата
Разраб.		Михайлов		
Пров.		Зингалис		
Н. контр.		Колпец		
Утв.				

65.120.03.000

Переход

Лит. | Лист | Листов: 1

ЛАТГИПРОПРОМ

Копировал: Дубкова Формат А4

Альбом 2.5 часть 1 Типовой проект 903-1-224.86

65.120.03.000СБ

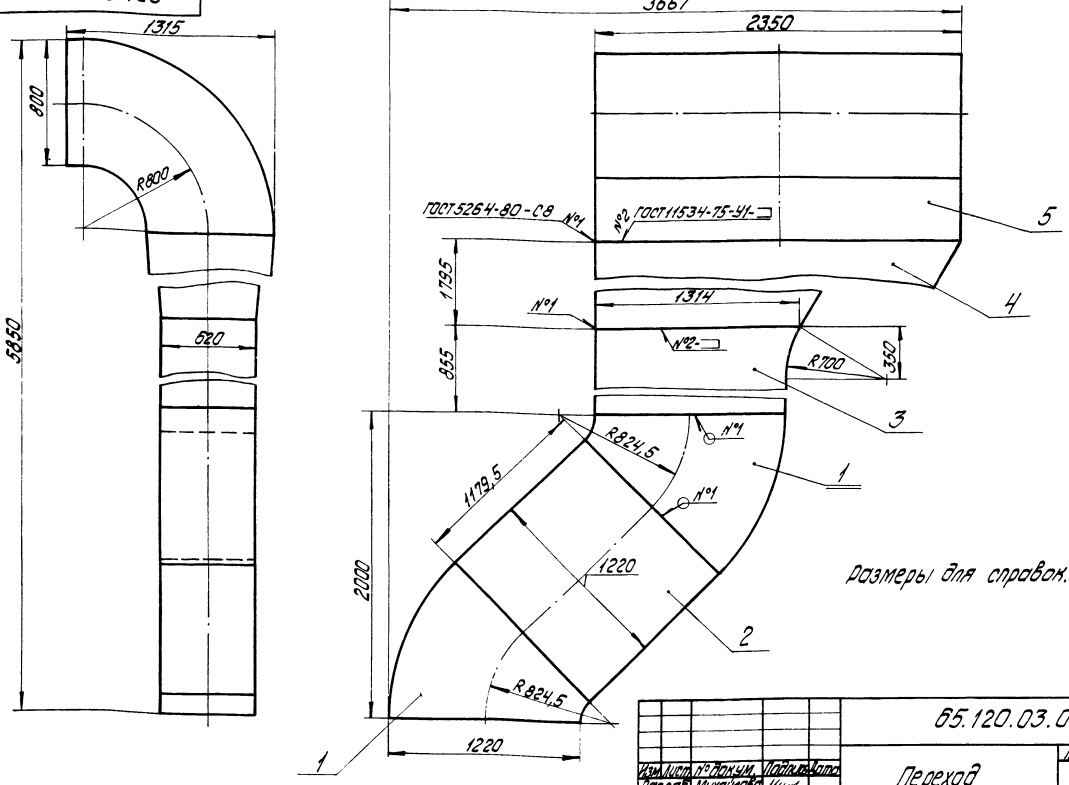

размеры для справок.

Изм.	Лист	№ докум.	Подпись	Дата
Разраб.		Михайлов		
Пров.		Зингалис		
Т. контр.				
Н. контр.		Колпец		
Утв.				

65.120.03.000СБ

Переход

Лит.	Масса	Масштаб
	1324	1:20
Лист	Листов: 1	

ЛАТГИПРОПРОМ

Копировал: Дубкова Формат А3

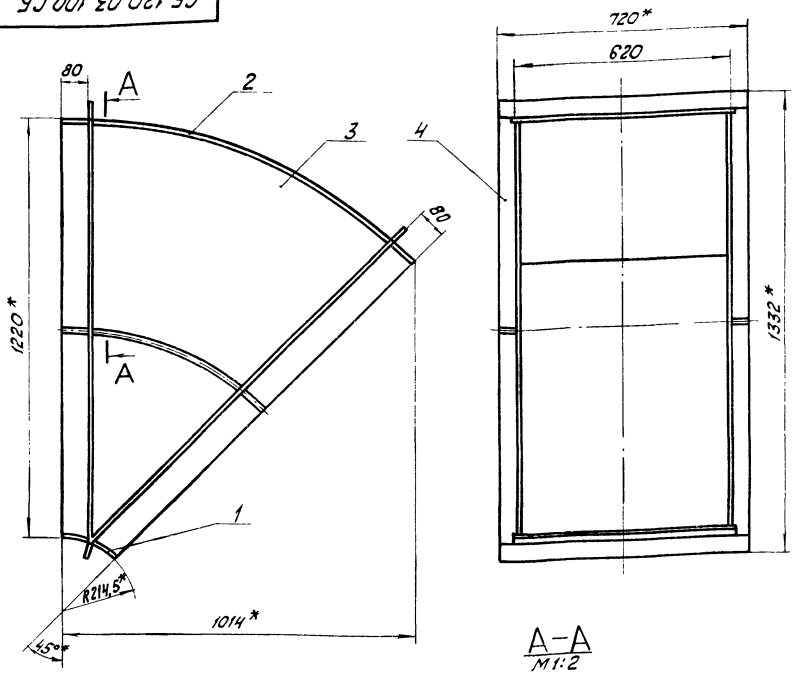

А–А
М1:2

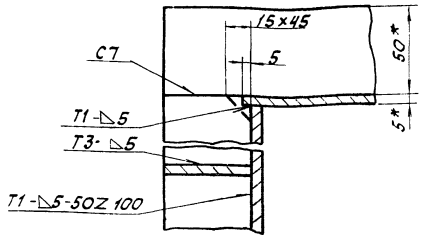

1. * Размеры для справок.
2. $\pm \frac{IT14}{2}$.
3. Сварные швы по ГОСТ 5264-80.

Изм.	Лист	№ докум.	Подпись	Дата	65.120.03.100 СБ		
Разраб.		Михайлова			Колено	Лит.	Масса 111,4	Масштаб 1:10
Пров.		Зингальвис				Лист	Листов 1
Т.контр.						ЛАТГИПРОПРОМ	
Н.контр.		Колмец					
Утв.							

Копировал Кий. Формат А3

25 √(√)

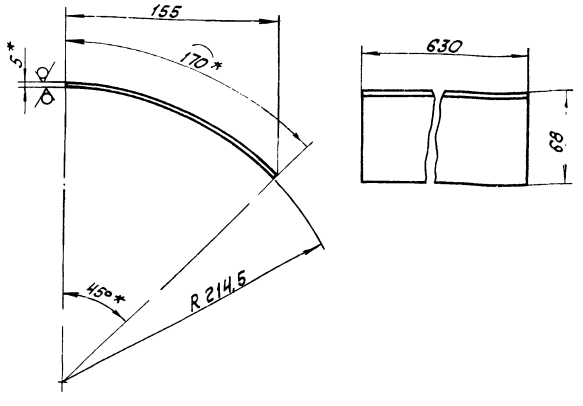

1. * Размеры для справок.
2. $\pm \frac{IT14}{2}$.

Изм.	Лист	№ докум.	Подпись	Дата	65.120.03.101		
Разраб.		Михайлова			Стенка	Лит.	Масса 4.21	Масштаб 1:25
Пров.		Зингальвис				Лист	Листов 1
Т.контр.						ЛАТГИПРОПРОМ	
Н.контр.		Колмец			Лист 5 ГОСТ 19903-74 ВСт3сп3 ГОСТ 14637-79		
Утв.							

Копировал Кий. Формат А4

25 √(√)

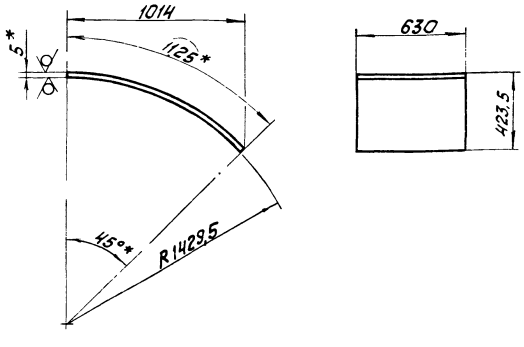

1. * Размеры для справок.
2. $\pm \frac{IT14}{2}$.

Изм.	Лист	№ докум.	Подпись	Дата	65.120.03.102		
Разраб.		Михайлова			Стенка	Лит.	Масса 27,82	Масштаб 1:20
Пров.		Зингальвис				Лист	Листов 1
Т.контр.						ЛАТГИПРОПРОМ	
Н.контр.		Колмец			Лист 5 ГОСТ 19903-74 ВСт3сп3 ГОСТ 14637-79		
Утв.							

Копировал Кий. Формат А4

Типовой проект 903-1-224.86 Альбом 2.5 часть 1

Инв.№ подл. | Подпись и дата | Взам.инв.№ | Инв.№ дубл. | Подпись и дата

65.120.03.103

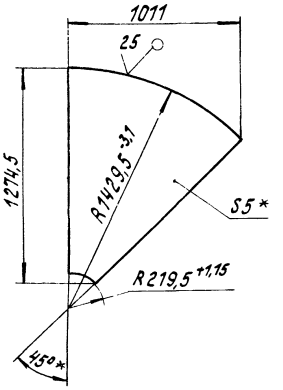

1. *Размеры для справок.
2. $\pm \frac{IT14}{2}$.

Изм.	Лист	№ докум.	Подпись	Дата	65.120.03.103			
Разраб.		Михайлова			Боковина	Лит.	Масса	Масштаб
Пров.		Зинголвис					30,76	1:20
Т.контр.						Лист	Листов 1	
Н.контр.		Колмец			Лист 5 ГОСТ 19903-74 ВСт3сп3 ГОСТ 14637-79	ЛАТГИПРОПРОМ		
Утв.								

Копировал Формат А4

Типовой проект 903-1-224.86 Альбом 2.5 часть 1

Инв.№ подл. | Подпись и дата | Взам.инв.№ | Инв.№ дубл. | Подпись и дата

Формат	Зона	Поз.	Обозначение	Наименование	Кол.	Примечание
				Документация		
А4			65.120.03.200 СБ	Сборочный чертеж		
				Детали		
Б4		1	65.120.03.201	Стенка		
				Лист 5 ГОСТ 19903-74 ВСт3сп3 ГОСТ 14637-79		
				$1179,5_{-2,6} \times 1210_{-2,6}$ мм	2	56,02 кг
Б4		2	65.120.03.202	Стенка		
				Лист 5 ГОСТ 19903-74 ВСт3сп3 ГОСТ 14637-79		
				$1179,5_{-2,6} \times 630 \pm 0,875$ мм	2	29,17 кг
				Материалы		
		3		Полоса 5×50-ГОСТ 103-76 ВСт3сп3 ГОСТ 535-79	10,2	м

Изм.	Лист	№ докум.	Подпись	Дата	65.120.03.200			
Разраб.		Михайлова			Короб	Лит.	Лист	Листов
Пров.		Зинголвис						1
Н.контр.		Колмец				ЛАТГИПРОПРОМ		
Утв.								

Копировал Формат А4

65.120.03.200 СБ

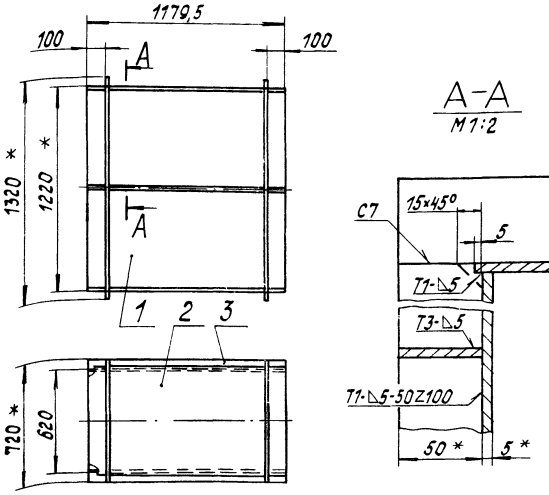

1. *Размеры для справок.
2. $\pm \frac{IT14}{2}$.
3. Обработка поверхностей реза деталей Б4 $\sqrt{25}$.
4. Сварные швы по ГОСТ 5264-80.

Изм.	Лист	№ докум.	Подпись	Дата	65.120.03.200 СБ			
Разраб.		Михайлова			Короб	Лит.	Масса	Масштаб
Пров.		Зинголвис					190,4	1:20
Т.контр.						Лист	Листов 1	
Н.контр.		Колмец				ЛАТГИПРОПРОМ		
Утв.								

Типовой проект 903-1-224.86 Альбом 2.5 часть 1

Инв.№ подл. | Подпись и дата | Взам.инв.№ | Инв.№ дубл. | Подпись и дата

Формат	Зона	Поз.	Обозначение	Наименование	Кол.	Примечание
				Документация		
А3			65.120.03.300 СБ	Сборочный чертеж		
				Детали		
А4		1	65.120.03.301	Стенка	1	
Б4		2	65.120.03.302	Боковина		
				Лист 5 ГОСТ 19903-74 ВСт3сп3 ГОСТ 14637-79	2	41 кг
Б4		3	65.120.03.303	Стенка		
				Лист 5 ГОСТ 19903-74 ВСт3сп3 ГОСТ 14637-79		
				$630 \pm 1 \times 855_{-2,3}$ мм	1	21,15 кг
				Материалы		
		4		Полоса 5×50-ГОСТ 103-76 ВСт3сп3 ГОСТ 535-79	11,3	м

Изм.	Лист	№ докум.	Подпись	Дата	65.120.03.300			
Разраб.		Михайлова			Переход	Лит.	Лист	Листов
Пров.		Зинголвис						1
Н.контр.		Колмец				ЛАТГИПРОПРОМ		
Утв.								

65.120.03.300СБ

Типовой проект 903-1-224.86 Альбом 25 части I

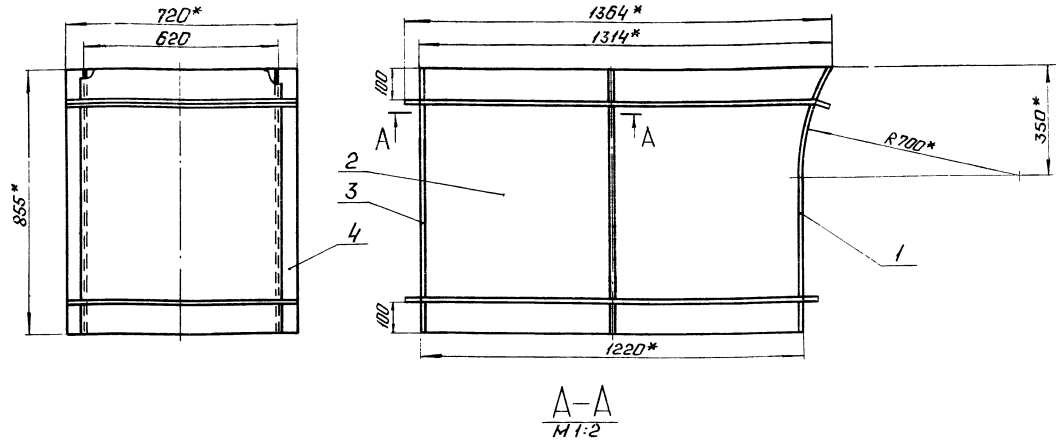

А–А
М1:2

Поз.2
М1:20

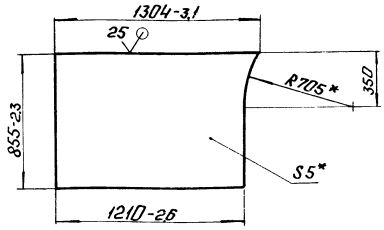

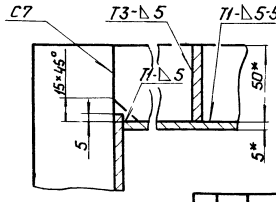

1. *Размеры для справок.
2. $\pm\frac{IT14}{2}$.
3. Обработка поверхностей реза деталей Б4 25/.
4. Сварные швы по ГОСТ 5264-80.

						65.120.03.300СБ		
Изм.	Лист	№ докум.	Подп.	Дата	Переход	Лит.	Масса	Масштаб
Разраб.		Михайлова					146.9	1:10
Пров.		Зингалевич				Лист	Листов 1	
Т.контр.						ЛАТГИПРОПРОМ		
Н.контр.		Колмец						
Утв.								

Копировал: Формат А3

Типовой проект 903-1-224.86 Альбом 25 части I

65.120.03.301

25 (√)

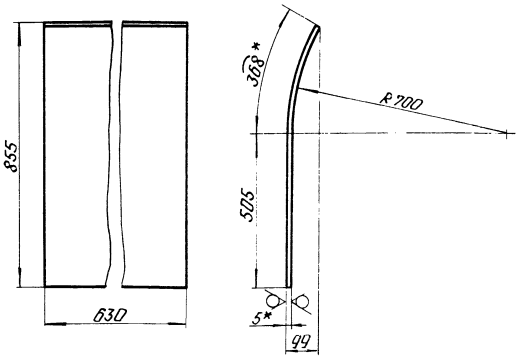

1. *Размеры для справок.
2. $\pm\frac{IT14}{2}$.

						65.120.03.301		
Изм.	Лист	№ докум.	Подп.	Дата	Стенка	Лит.	Масса	Масштаб
Разраб.		Михайлова					21.59	1:10
Пров.		Зингалевич				Лист	Листов 1	
Т.контр.						ЛАТГИПРОПРО.-1		
Н.контр.		Колмец			Лист 5 ГОСТ 19903-74 В Ст3сп3 ГОСТ 14637-79			
Утв.								

Копировал: Формат А4

Типовой проект 903-1-224.86 Альбом 25 части I

Формат	Зона	Поз.	Обозначение	Наименование	Кол.	Примечание
				Документация		
А3			65.120.03.400СБ	Сборочный чертеж		
				Детали		
А4		1	65.120.03.401	Боковина	2	
А4		2	65.120.03.402	Стенка	1	
А4		3	65.120.03.403	Стенка		
				Лист 5 ГОСТ 19903-74 В Ст3сп3 ГОСТ 14637-79	1	50,73кг
				Материалы		
		4		Полоса 5-50-ГОСТ 103-76 В Ст3сп3 ГОСТ 535-79	2,12	м

						65.120.03.400		
Изм.	Лист	№ докум.	Подп.	Дата	Переход	Лит.	Лист	Листов 1
Разраб.		Михайлова						
Пров.		Зингалевич				ЛАТГИПРОПРОМ		
Т.контр.								
Н.контр.		Колмец						
Утв.								

Копировал: Формат А4

Инв. № подл. | Подп. и дата | Взам. инв. № | Инв. № дубл. | Подп. и дата

65.120.03.400 СБ

поз. 3

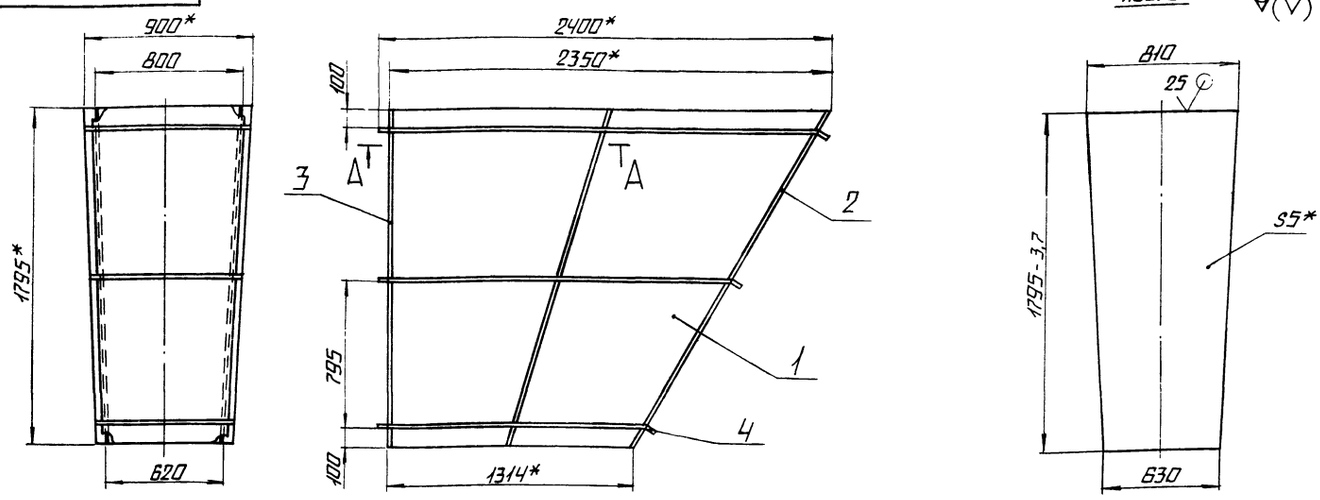

А–А
М1:2

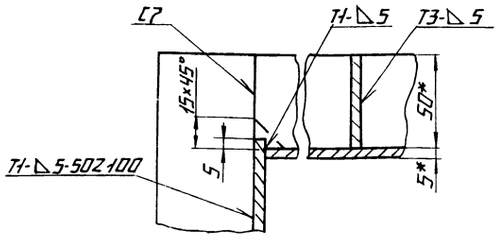

1.* Размеры для справок.

2. $\pm \frac{IT14}{2}$.

3. Сварные швы по ГОСТ 5264-80.

Изм.	Лист	№ докум.	Подп.	Дата	65.120.03.400 СБ			
Разраб.		Михайлова			Переход	Лит.	Масса	Масштаб
Пров.		Зилгалвис					408	1:20
Т. контр.						Лист	Листов 1	
Н. контр.		Колмец				ЛАТГИПРОПРОМ		
Утв.								

Копировал

Формат А3

65.120.03.401

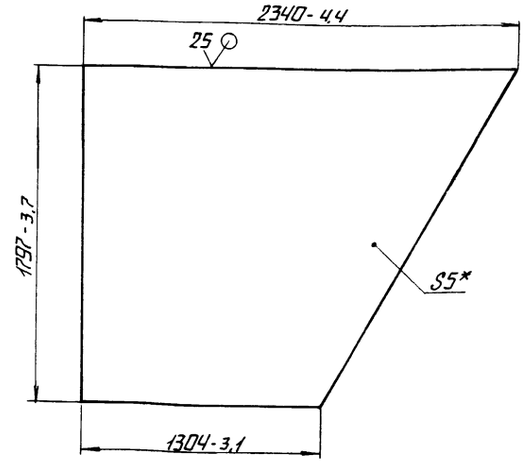

* Размер для справок.

Изм.	Лист	№ докум.	Подп.	Дата	65.120.003.401			
Разраб.		Михайлова			Боковина	Лит.	Масса	Масштаб
Пров.		Зилгалвис					128,6	1:20
Т. контр.						Лист	Листов 1	
Н. контр.		Колмец			5 ГОСТ 19903-74 Ст3 сп3 ГОСТ 14637-79	ЛАТГИПРОПРОМ		
Утв.								

65.120.03.402

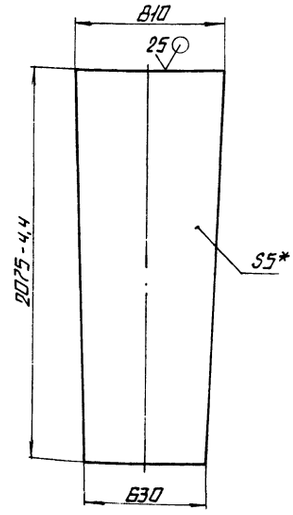

1. * Размер для справок.

2. $\pm \frac{IT14}{2}$.

Изм.	Лист	№ докум.	Подп.	Дата	65.120.03.402			
Разраб.		Михайлова			Стенка	Лит.	Масса	Масштаб
Пров.		Зилгалвис					58,57	1:20
Т. контр.						Лист	Листов 1	
Н. контр.		Колмец			5 ГОСТ 19903-74 Ст3 сп3 ГОСТ 14637-79	ЛАТГИПРОПРОМ		
Утв.								

Альбом 2,5 часть 1

Типовой проект 903-1-224.86

Инв. № подл. | Подпись и дата | Взам. инв. № | Инв. № дубл. | Подпись и дата

Формат	Зона	Поз.	Обозначение	Наименование	Кол.	Примечание
				Документация		
А3			65.120.03.500 СБ	Сборочный чертёж		
				Детали		
А4		1	65.120.03.501	Стенка	1	
А4		2	65.120.03.502	Стенка	1	
Б4		3	65.120.03.503	Боковина		
				Лист 5 ГОСТ 19903-74 ВСт3сп3 ГОСТ 535-79	2	42,54кг
				Материалы		
		4		Полоса 5×50-ГОСТ 103-76 ВСт3сп3 ГОСТ 535-79	15,8	м

Изм.	Лист	№ докум.	Подп.	Дата
Разраб.		Михайлова		
Пров.		Зилгалвис		
Т. контр.				
Н. контр.		Колмец		
Утв.				

65.120.03.500

Колено

Лит | Лист | Листов 1

ЛАТГИПРОПРОМ

Копировал Маис формат А4

Инв. № подл. | Подп. и дата | Взам. инв. № | Инв. № дубл. | Подп. и дата | Типовой проект 903-1-224.86 Альбом 2.5 часть 1

65.120.03.501

25 (√)

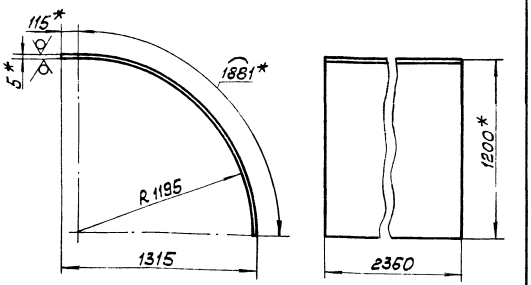

1. * Размеры для справок.
2. $\pm \frac{IT14}{2}$.

Изм.	Лист	№ докум.	Подп.	Дата
Разраб.		Михайлова		
Пров.		Зилгалвис		
Т. контр.				
Н. контр.		Колмец		
Утв.				

65.120.03.501

Стенка

Лит | Масса | Масштаб
184,9 | 1:20

Лист | Листов 1

ЛАТГИПРОПРОМ

Копировал Маис формат А4

65.120.03.500СБ

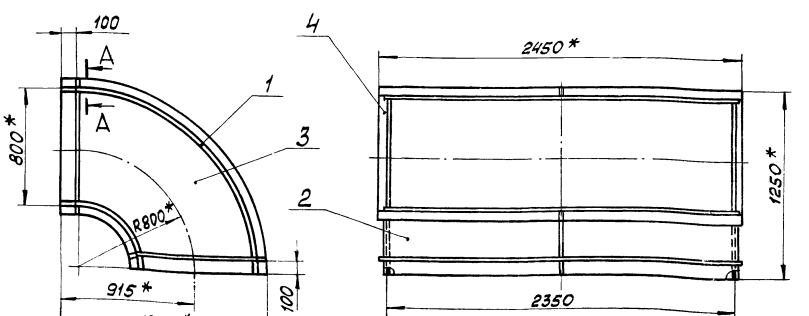

А — А
м1:2

Поз. 3 (√)

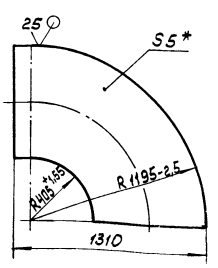

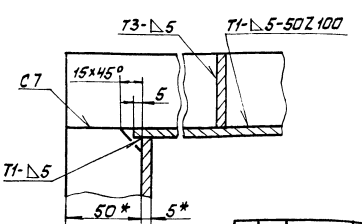

1 *Размеры для справок.
2 $\pm \frac{IT14}{2}$.
3. Сварные швы по ГОСТ 5264-80.

Изм.	Лист	№ докум.	Подп.	Дата
Разраб.		Михайлова		
Пров.		Зилгалвис		
Т. контр.				
Н. контр.		Колмец		
Утв.				

65.120.03.500СБ

Колено

Лит | Масса | Масштаб
370,2 | 1:20

Лист | Листов 1

ЛАТГИПРОПРОМ

Типовой проект 903-1-224.86 Альбом 2.5 часть 1

Формат	Зона	Поз.	Обозначение	Наименование	Кол.	Примечание
				Документация		
А2			65.120.04.000 СБ	Сборочный чертеж		
				Сборочные единицы		
А4		1	65.120.04.100	Короб	1	
А4		2	65.120.04.200	Переход	1	
А4		3	65.120.04.300	Переход	1	
А4		4	65.2904.000	Карман	1	

Изм.	Лист	№ докум.	Подпись	Дата	65.120.04.000		
Разраб.		Михайлова			Короб	Лит.	Масса	Масштаб
Пров.		Зилгалвис						
Т.контр.						Лист	Листов 1
Н.контр.		Колмец				ЛАТГИПРОПРОМ	
Утв.							

Копировал Формат А4

Типовой проект 903-1-224.86 Альбом 2.5 часть 1

65.120.03.502

25 (V)

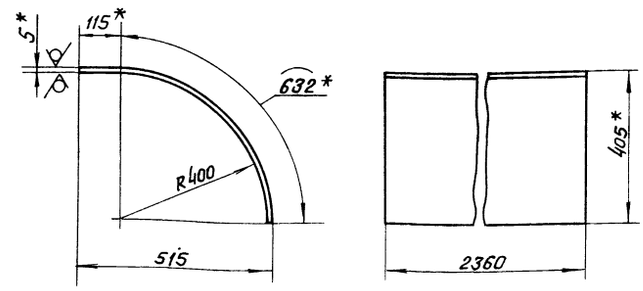

1. * Размеры для справок.
2. $\pm \frac{IT14}{2}$.

Изм.	Лист	№ докум.	Подпись	Дата	65.120.03.502			
Разраб.		Михайлова			Стенка	Лит.	Масса	Масштаб
Пров.		Зилгалвис					69.2	1:10
Т.контр.						Лист	Листов 1
Н.контр.		Колмец			Лист 5 ГОСТ 19903-74 ВСт3сп3 ГОСТ 14637-79	ЛАТГИПРОПРОМ	
Утв.							

Копировал Формат А4

Типовой проект 903-1-224.86 Альбом 2.5 часть 1

65.120.04.100 СБ

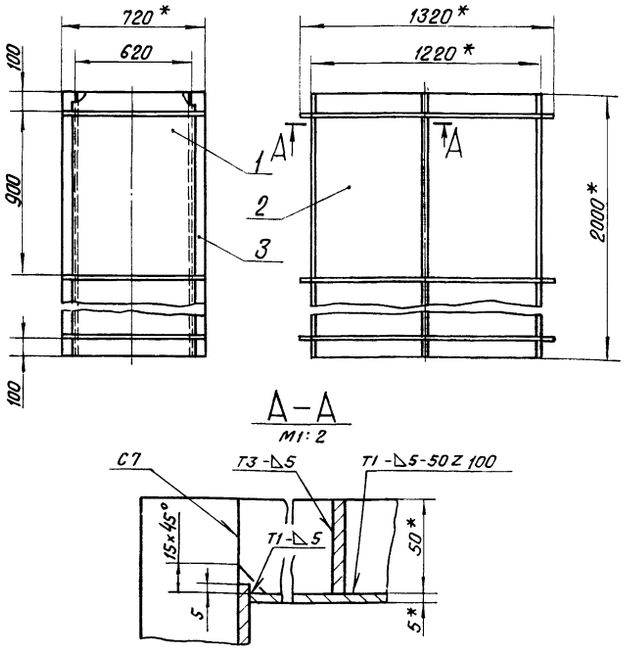

1. * Размеры для справок.
2. $\pm \frac{IT14}{2}$.
3. Обработка поверхностей реза деталей Б4 (25).
4. Сварные швы по ГОСТ 5264-80.

Изм.	Лист	№ докум.	Подпись	Дата	65.120.04.100 СБ			
Разраб.		Михайлова			Короб	Лит.	Масса	Масштаб
Пров.		Зилгалвис					311,7	1:20
Т.контр.						Лист	Листов 1
Н.контр.		Колмец				ЛАТГИПРОПРОМ	
Утв.							

Копировал Формат А4

Типовой проект 903-1-224.86 Альбом 2.5 часть 1

Формат	Зона	Поз.	Обозначение	Наименование	Кол.	Примечание
				Документация		
А4			65.120.04.100 СБ	Сборочный чертеж		
				Детали		
Б4		1	65.120.04.101	Стенка		
				Лист 5 ГОСТ 19903-74 ВСт3сп3 ГОСТ 14637-79		
				2000-3,7×630±1 мм	2	49,46 кг
Б4		2	65.120.04.102	Стенка		
				Лист 5 ГОСТ 19903-74 ВСт3сп3 ГОСТ 14637-79		
				2000-3,7×1210-2,6 мм	2	95 кг
				Материалы		
		3		Полоса 5×50-ГОСТ 103-76 ВСт3сп3 ГОСТ 535-79	11.6	м

Изм.	Лист	№ докум.	Подпись	Дата	65.120.04.100			
Разраб.		Михайлова			Короб	Лит.	Масса	Масштаб
Пров.		Зилгалвис						
Т.контр.						Лист	Листов 1
Н.контр.		Колмец				ЛАТГИПРОПРОМ	
Утв.							

Копировал Формат А4

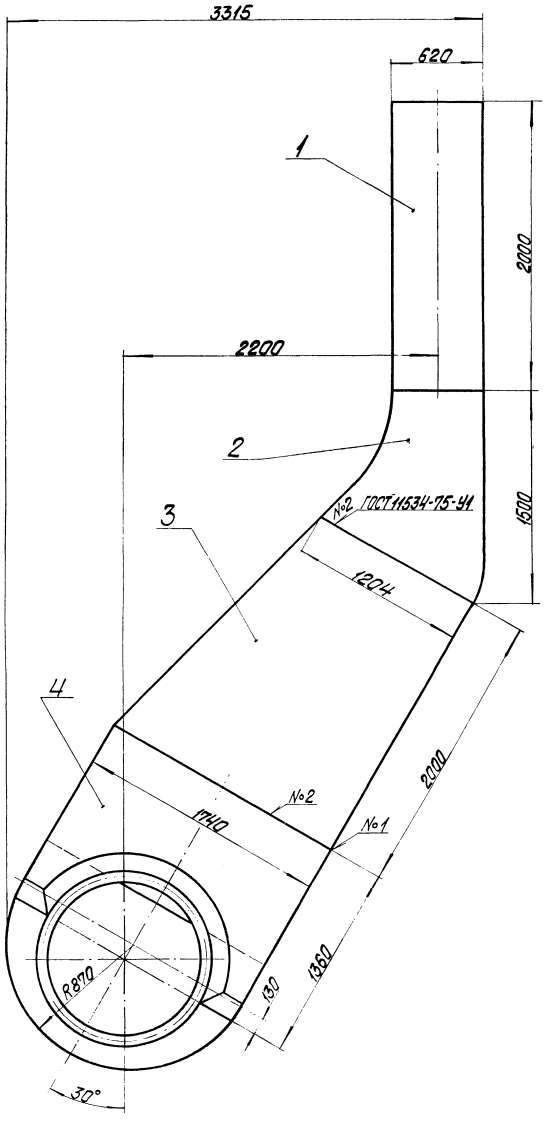

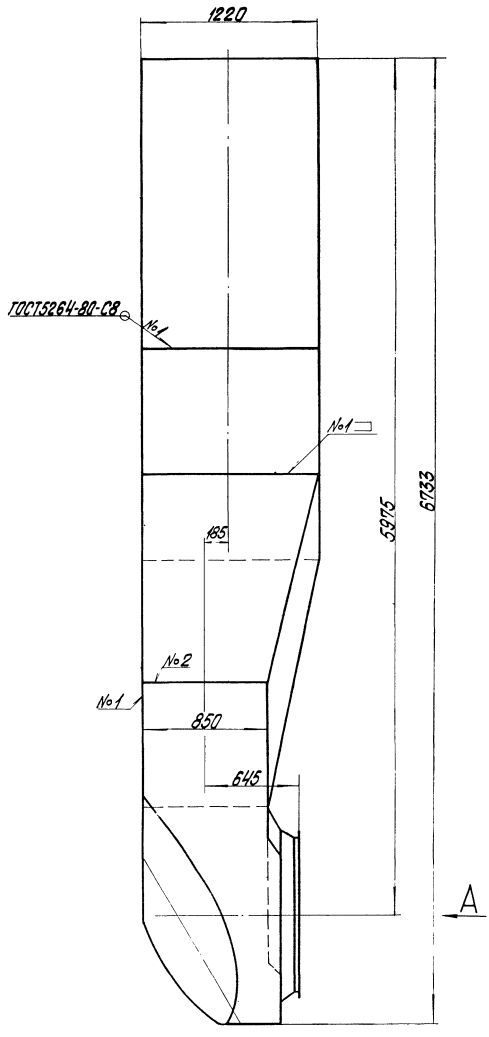

Вид А

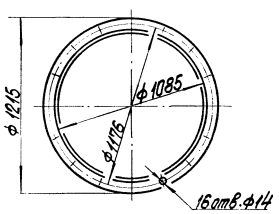

Размеры для справок.

					65.120.04.000СБ			
Изм.	Лист	№ докум.	Подпись	Дата	Короб	Лит	Масса	Масштаб
Разраб.		Михайлова					1424	1:20
Пров.		Зилгалвис				Лист	Листов 1	
Т.контр.						ЛАТГИПРОПРОМ		
Н.контр.		Калмец						
Утв.								

Копировал

Формат А2

Типовой проект 903-1-224.86 Альбом 2.5 часть 1

Формат	Зона	Поз.	Обозначение	Наименование	Кол.	Примечание
				Документация		
А3			65.120.04.200СБ	Сборочный чертеж		
				Детали		
А4		1	65.120.04.201	Стенка	1	
А4		2	65.120.04.202	Стенка	1	
Б4		3	65.120.04.203	Боковина		
				лист 5 ГОСТ 19903-74 ВСт3сп3 ГОСТ 14637-79	2	39,72кг
				Материалы		
		4		полоса 5х50-ГОСТ 103-76 ВСт3сп3 ГОСТ 535-79	11,6 м	

Изм.	Лист	№ докум.	Подпись	Дата
Разраб.		Максимов		
Пров.		Зингельис		
Н.контр.		Коптец		
Утв.				

65.120.04.200

Переход

Лит.	Лист	Листов
	1	

ЛАТГИПРОПРОМ

Формат А4

Типовой проект 903-1-224.86 Альбом 2.5 часть 1

65.120.04.201

25 (√)

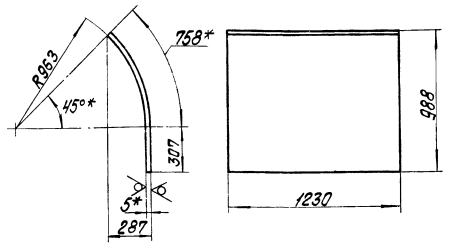

1. * Размеры для справок.
2. $\pm\frac{IT14}{2}$.

Изм.	Лист	№ докум.	Подпись	Дата
Разраб.		Максимов		
Пров.		Зингельис		
Т.контр.				
Н.контр.		Коптец		
Утв.				

65.120.04.201

Стенка

Лит.	Масса	Масштаб
	51,42	1:20

Лист	Листов 1

ЛАТГИПРОПРОМ

Копировал

Формат А4

Типовой проект 903-1-224.86 Альбом 2.5 часть 1

65.120.04.200СБ

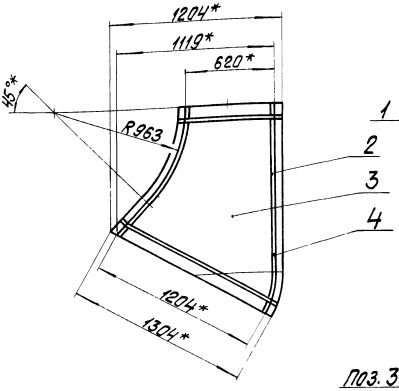

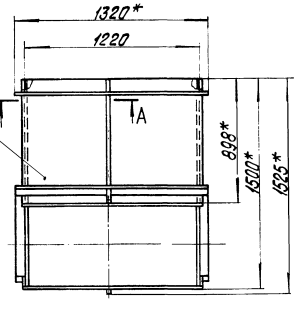

А-А
М1:2

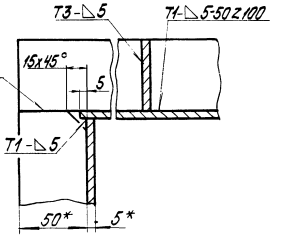

Поз. 3 (√)

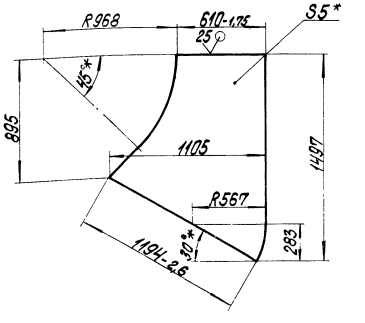

1. * Размеры для справок.
2. $\pm\frac{IT14}{2}$.
3. Сварные швы по ГОСТ 5264-80.

Изм.	Лист	№ докум.	Подпись	Дата
Разраб.		Максимов		
Пров.		Зингельис		
Т.контр.				
Н.контр.		Коптец		

65.120.04.200СБ

Переход

Лит.	Масса	Масштаб
	217	1:20

Лист	Листов 1

ЛАТГИПРОПРОМ

Типовой проект 903-1-224.86 Альбом 2.5 часть 1

65.120.04.202

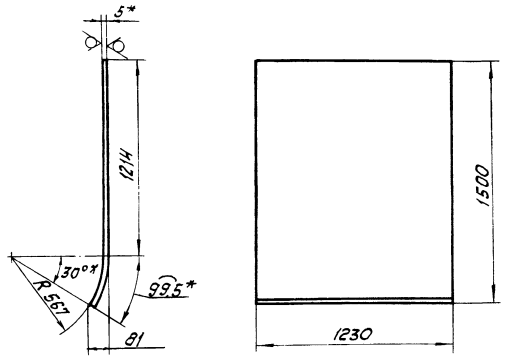

1. *Размеры для справок.
2. ± IT14/2.

Изм.	Лист	№ докум.	Подпись	Дата
Разраб.		Михайлова		
Пров.		Зиталвис		
Т.контр.				
Н.контр.		Колпец		
Утв.				

65.120.04.202

Стенка

Лит. | Масса 63.42 | Масштаб 1:20

Лист | Листов 1

Лист 5 ГОСТ 19903-74 / ВСт3сп3 ГОСТ 14637-79

ЛАТГИПРОПРОМ

Копировал | формат А4

Формат	Зона	Поз.	Обозначение	Наименование	Кол.	Примечание
				Документация		
А3			65.120.04.300 СБ	Сборочный чертеж		
				Детали		
А4		1	65.120.04.301	Стенка	1	
		2	-01	Стенка	1	
Б4		3	65.120.04.302	Стенка Лист 5 ГОСТ 19903-74 / ВСт3сп3 ГОСТ 14637-79 L = 2071 - 1.75 мм	1	84.95 кг
Б4		4	65.120.04.303	Стенка Лист 5 ГОСТ 19903-74 / ВСт3сп3 ГОСТ 14637-79 L = 2000 - 1.75 мм	1	82.04 кг
				Материалы		
		5		Полоса 5×50 ГОСТ 103-76 / ВСт3сп3 ГОСТ 535-79	21.1	м

Инв.№ подл. | Подпись и дата | Взам.инв.№ | Инв.№ дубл. | Подпись и дата

Изм.	Лист	№ докум.	Подпись	Дата
Разраб.		Михайлова		
Пров.		Зиталвис		
Т.контр.				
Н.контр.		Колпец		
Утв.				

65.120.04.300

Переход

Лит. | Лист | Листов 1

ЛАТГИПРОПРОМ

Копировал | формат А4

Типовой проект 903-1-224.86 Альбом 2.6 часть 1

65.120.04.300 СБ

Поз. 3; 4

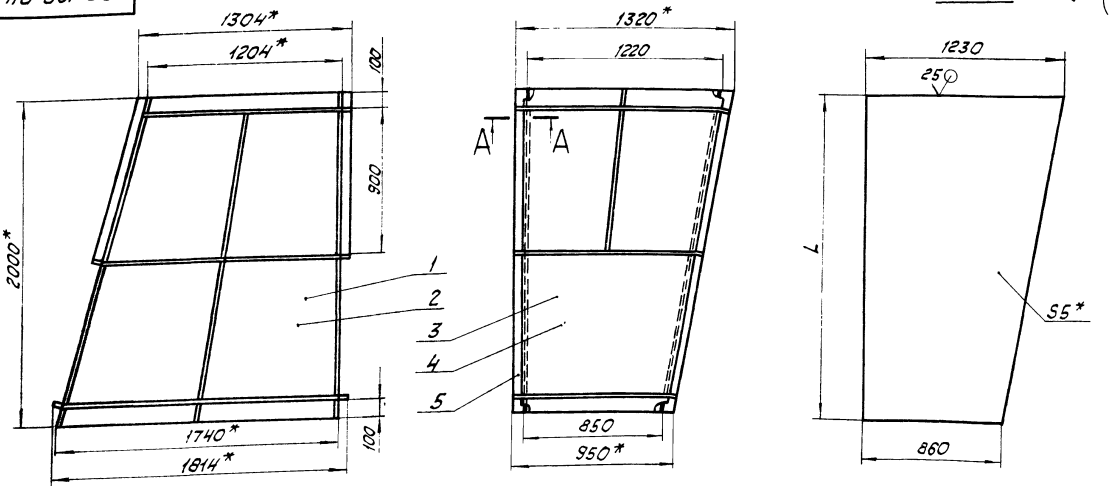

А–А
М 1:2

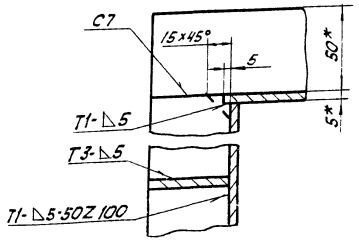

1. * Размеры для справок.
2. ± IT14/2.
3. Сварные швы по ГОСТ 5264-80.

Изм.	Лист	№ докум.	Подпись	Дата
Разраб.		Михайлова		
Пров.		Зиталвис		
Т.контр.				
Н.контр.		Колпец		
Утв.				

65.120.04.300 СБ

Переход

Лит. | Масса 441 | Масштаб 1:20

Лист | Листов 1

ЛАТГИПРОПРОМ

Формат А3

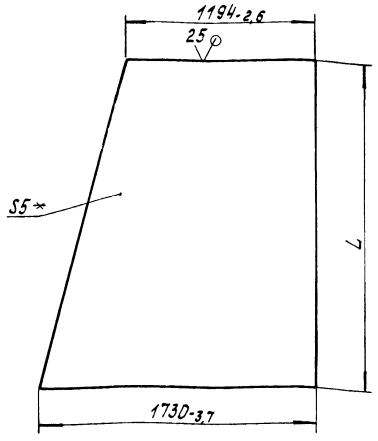

Обозначение	L, мм	Масса, кг
65.120.04.301	2034-1,75	116,72
-01	2000-1,75	114,77

Изм.	Лист	№ докум.	Подпись	Дата
Разраб.		Михайлова		
Пров.		Зиталвис		
Т.контр.				
Н.контр.		Колмец		
Утв.				

65.120.04.301

Стенка

Лит.	Масса	Масштаб
	см. табл.	1:20
Лист	Листов 1	

5 ГОСТ 19903-74
Лист Вст3сп3 ГОСТ 14637-79

ЛАТГИПРОПРОМ

Копировал Формат А4

Альбом 2.5 часть 1 Типовой проект 903-1-224.86

Формат	Зона	Поз.	Обозначение	Наименование	Кол.	Примечание
				Документация		
А3			65.29.04.000 СБ	Сборочный чертеж		
				Сборочные единицы		
А4		1	58.02.00.000	Люк лаза	1	
				Детали		
А3		2	65.29.04.001	Боковина	1	
А4		3	65.29.04.002	Стенка	1	
А3		4	65.29.04.003	Стенка	1	
А3		5	65.29.04.004	Полуконус	1	
А4		6	65.29.04.005	Конус	1	
А4		7	65.29.04.006	Фланец	1	
А4		8	65.29.04.007	Удлинитель	1	
				Материалы		
		9		Полоса 5х50-ГОСТ 103-76 Вст3пс2 ГОСТ 535-79	7,9	м

Инв.№подл. | Подпись и дата | Взам.инв.№ | Инв.№дубл. | Подпись и дата

Изм.	Лист	№ докум.	Подпись	Дата
Разраб.		Зиталвис		
Пров.		Колмец		
Н.контр.		Колмец		
Утв.				

65.29.04.000

Карман

Лит.	Лист	Листов
		1

ЛАТГИПРОПРОМ

Копировал Формат А4

Альбом 2.5 часть 1 Типовой проект 903-1-224.86

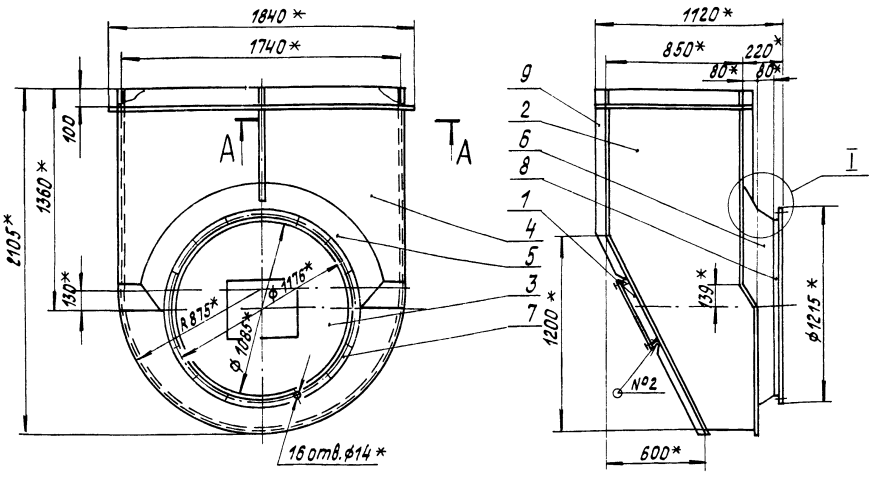

1.* Размеры для справок.
2. ± IT14/2.

А-А
М1:2

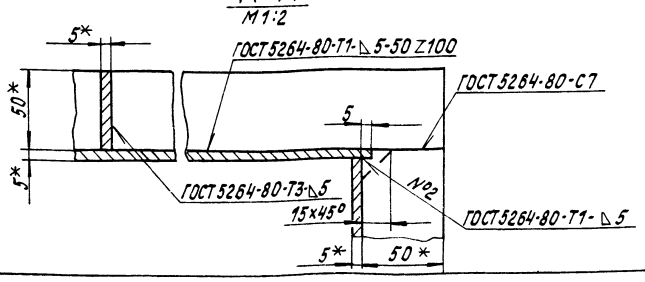

Изм.	Лист	№ докум.	Подпись	Дата
Разраб.		Зиталвис		
Пров.		Колмец		
Т.контр.				
Н.контр.		Колмец		
Утв.				

65.29.04.000СБ

Карман

Лит.	Масса	Масштаб
	454	1:20
Лист	Листов 1	

ЛАТГИПРОПРОМ

Копировал Формат А3

65.29.04.001

25 (√)

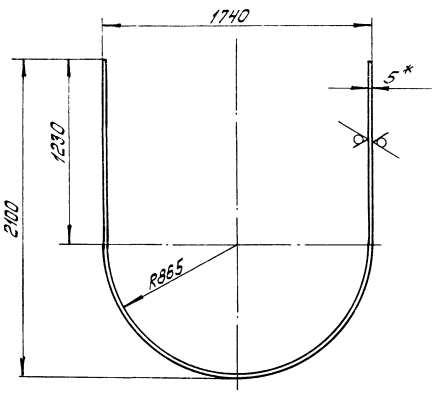

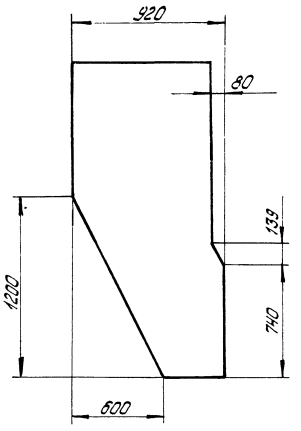

Развертка

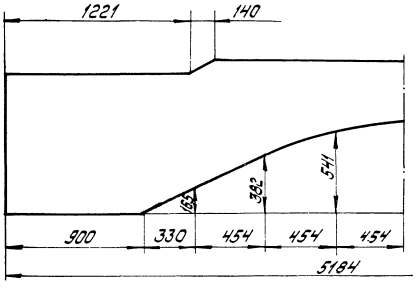

1.* Размеры для справок.

2. $\pm \frac{1714}{2}$.

					65.29.04.001	
Изм.	Лист	№ докум.	Подпись	Дата	Боковина	Лит. / Масса / Масштаб: 139 / 1:20
Разраб.		Зуйгальвис				
Пров.		Колмец				Лист / Листов: 1
Т.контр.					5 ГОСТ 19903-74 Лист ВСт3сп3 ГОСТ 14637-79	ЛАТГИПРОПРОМ
Н.контр.		Колмец				
Утв.						

Копировал: Дублева Формат А3

65.29.04.003

25 (√)

Развертка

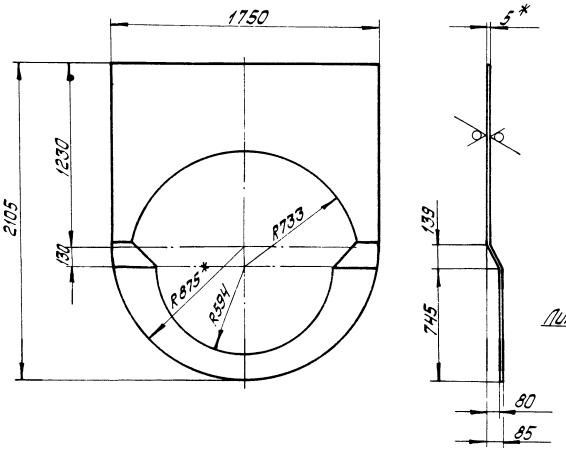

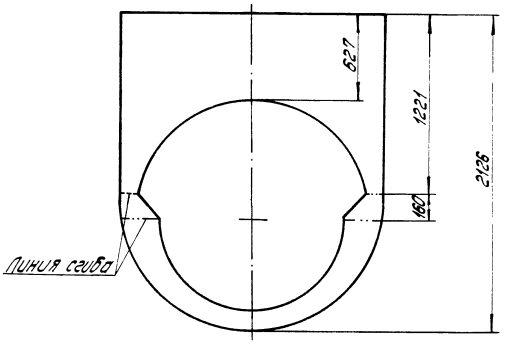

1.* Размеры для справок.

2. $\pm \frac{1714}{2}$.

					65.29.04.003	
Изм.	Лист	№ докум.	Подпись	Дата	Стенка	Лит. / Масса / Масштаб: 77,7 / 1:20
Разраб.		Зуйгальвис				
Пров.		Колмец				Лист / Листов: 1
Т.контр.					5 ГОСТ 19903-74 Лист ВСт3сп3 ГОСТ 14637-79	ЛАТГИПРОПРОМ
Н.контр.		Колмец				
Утв.						

65.29.04.004

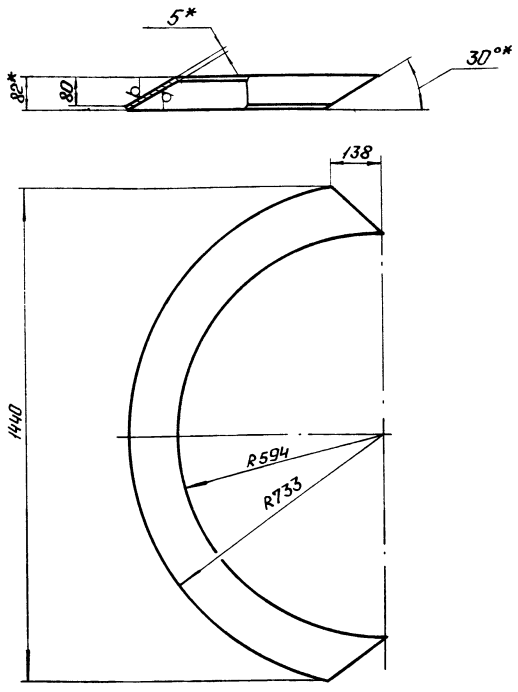

Развертка

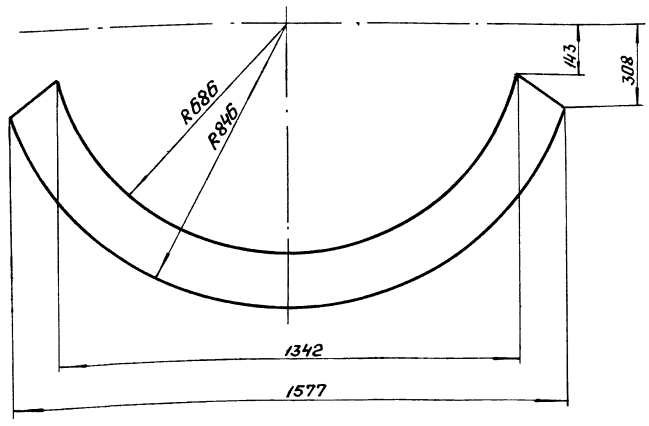

1. *Размеры для справок.
2. $\pm \frac{IT14}{2}$.

Изм.	Лист	№ докум.	Подп.	Дата	65.29.04.004			
Разраб.		Зилгалвис			Полуконус	Лит.	Масса	Масштаб
Пров.							13	1:10
Т.контр.		Колмец				Лист	Листов 1	
Н.контр.		Колмец			Лист 5 ГОСТ 19903-74 / ВСт3сп3ГОСТ14637-79	ЛАТГИПРОПРОМ		
Утв.								

Копировал: Ф.Ф.

Типовой проект 903-1-224.86 Альбом 2,5 часть 1

65.29.04.002

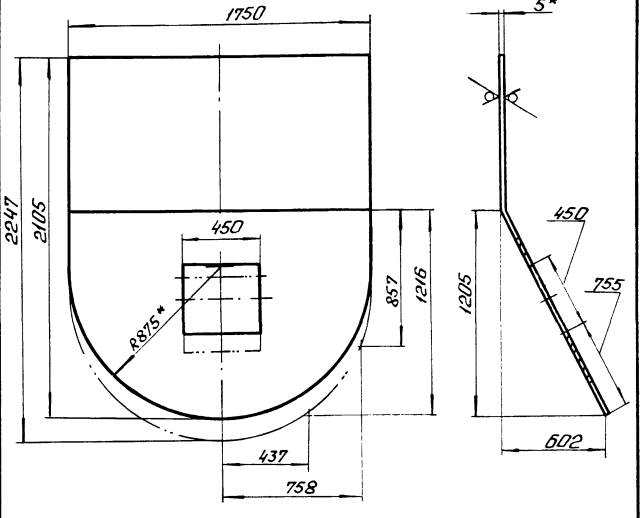

1.* Размеры для справок.
2. $\pm \frac{IT14}{2}$.

Изм.	Лист	№ докум.	Подп.	Дата	65.29.04.002			
Разраб.		Зилгалвис			Стенка	Лит.	Масса	Масштаб
Пров.		Колмец					133,5	1:20
Т.контр.						Лист	Листов 1	
Н.контр.		Колмец			Лист 5 ГОСТ 19903-74 / ВСт3сп3ГОСТ14637-79	ЛАТГИПРОПРОМ		
Утв.								

Копировал: Ф.Ф. Формат А4

Типовой проект 903-1-224.86 Альбом 2,5 часть 1

65.29.04.005

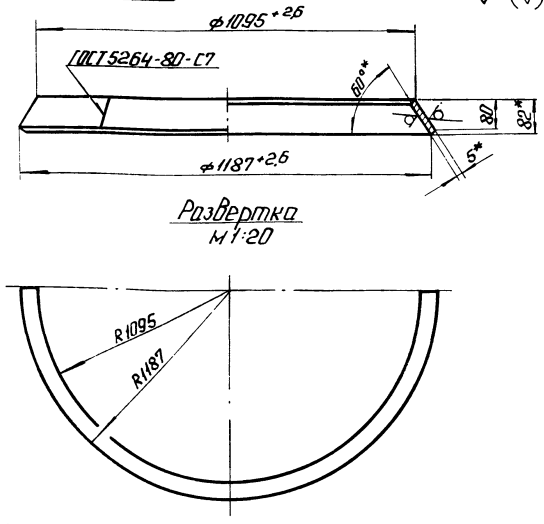

Развертка
М 1:20

1.* Размеры для справок.
2. $\pm \frac{IT14}{2}$.

Изм.	Лист	№ докум.	Подп.	Дата	65.29.04.005			
Разраб.		Зилгалвис			Конус	Лит.	Масса	Масштаб
Пров.		Колмец					13	1:10
Т.контр.						Лист	Листов 1	
Н.контр.		Колмец			Лист 5 ГОСТ 19903-74 / ВСт3сп3ГОСТ14637-79	ЛАТГИПРОПРОМ		
Утв.								

Копировал: Ф.Ф. Формат А3

65.29.04.006

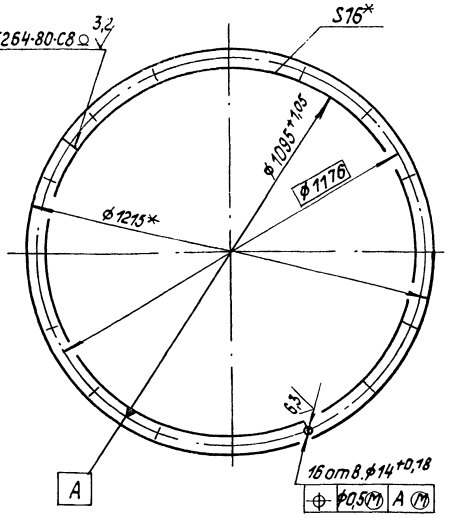

*Размеры для справок.

Изм.	Лист	№ докум.	Подпись	Дата	65.29.04.006		
Разраб.		Зилгалвис			Фланец	Лит.	Масса 27,4	Масштаб 1:10
Пров.		Колмец				Лист	Листов 1
Т.контр.					Полоса 16×60-ГОСТ 103-76 / ВСт3сп3 ГОСТ 535-79	ЛАТГИПРОПРОМ	
Н.контр.		Колмец					
Утв.							

Копировал Формат А4

65.29.04.007

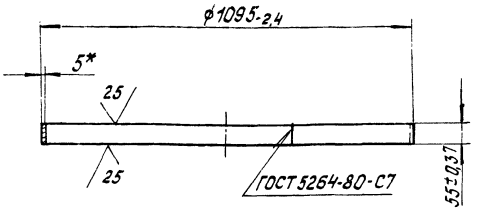

*Размер для справок.

Изм.	Лист	№ докум.	Подпись	Дата	65.29.04.007		
Разраб.		Зилгалвис			Удлинитель	Лит.	Масса 7,4	Масштаб 1:10
Пров.		Колмец				Лист	Листов 1
Н.контр.		Колмец			Лист 5 ГОСТ 19903-74 / ВСт3сп3 ГОСТ 14637-79	ЛАТГИПРОПРОМ	
Утв.							

Копировал Формат А4

Формат	Зона	Поз.	Обозначение	Наименование	Кол	Примечание
				Документация		
А3			65.120.05.000 СБ	Сборочный чертеж		
				Детали		
А4		1	65.120.05.001	Стенка	1	
А4		2	65.120.05.002	Стенка	1	
А4		3	65.120.05.003	Стенка	1	
		4	-01	Стенка	1	
Б4		5	65.120.05.004	Полка		
				Уголок 63×63×5-Б-ГОСТ 8509-72 / ВСт3сп3 ГОСТ 535-79		
				L = 694 ± 1,0 мм	2	3,34 кг
Б4		6	65.120.05.005	Полка		
				Уголок 63×63×5-Б-ГОСТ 8509-72 / ВСт3сп3 ГОСТ 535-79		
				L = 760-2,0 мм	2	3,66 кг
				Материалы		
		7		Полоса 5×50-ГОСТ 103-76 / ВСт3сп3 ГОСТ 535-79	3,5	м

Изм.	Лист	№ докум.	Подпись	Дата	65.120.05.000		
Разраб.		Богданова			Переход	Лит.	Лист	Листов 1
Пров.		Зилгалвис						
Т.контр.					ЛАТГИПРОПРОМ			
Н.контр.		Колмец						
Утв.								

Копировал Формат А3

65.120.05.007

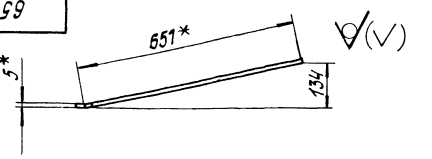

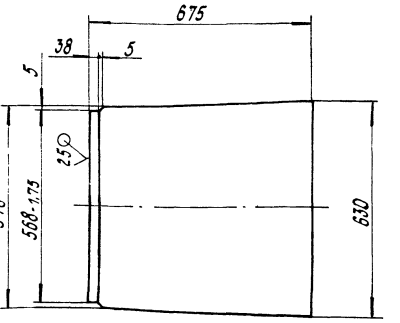

1.* Размеры для справок.

2. ± IT14/2.

Изм.	Лист	№ докум.	Подпись	Дата	65.120.05.001		
Разраб.		Богданова			Стенка	Лит.	Масса 16,28	Масштаб 1:10
Пров.		Зилгалвис				Лист	Листов 1
Т.контр.					Лист 5 ГОСТ 19903-74 / ВСт3сп3 ГОСТ 14637-79	ЛАТГИПРОПРОМ	
Н.контр.		Колмец					
Утв.							

Копировал Формат А4

65.120.05.000 СБ

Вид А

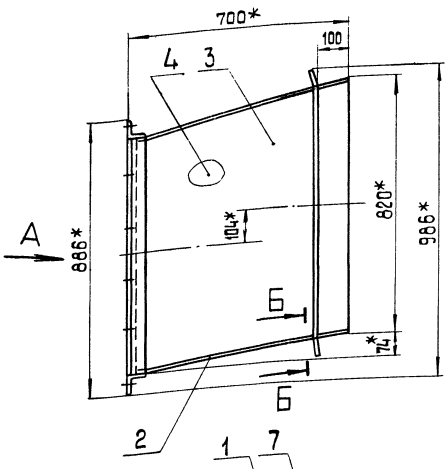

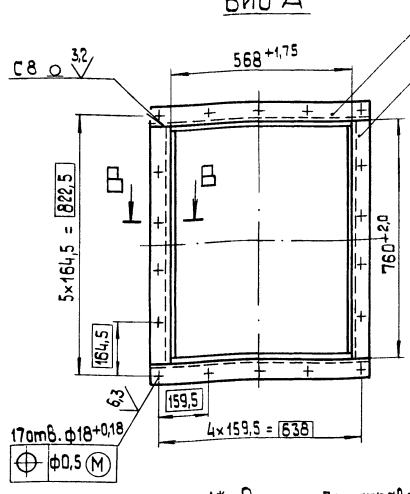

В-В
М 1:2

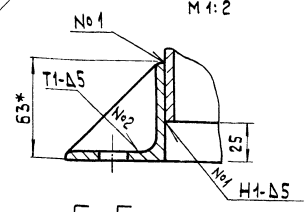

Б-Б
М 1:2

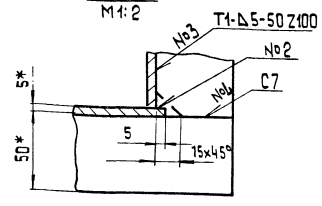

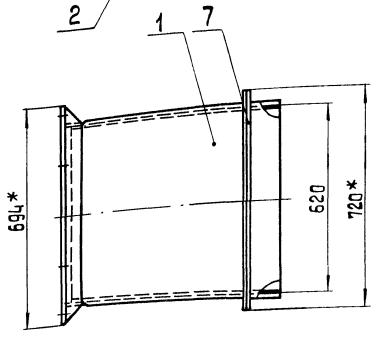

1.* Размеры для справок
2. $\pm\frac{IT14}{2}$.
3. Обработка поверхностей реза деталей Б4 $\sqrt{25}$.
4. Сварные швы по ГОСТ 5264-80.

Изм.	Лист	№ докум.	Подп.	Дата	65.120.05.000 СБ			
Разраб.		Богданова			Переход	Лит.	Масса	Масшт.
Пров.		Зилгалвис					94,5	1:10
Т.контр.						Лист	Листов 1	
Н.контр.		Колмец				ЛАТГИПРОПРОМ		
Утв.								

Копировал

Формат А3

65.120.05.002

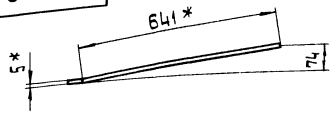

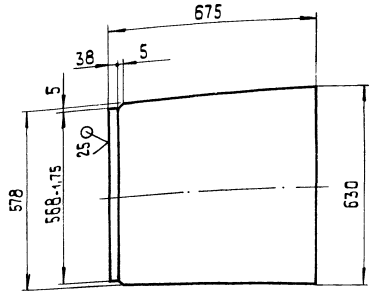

1* Размеры для справок
2. $\pm\frac{IT14}{2}$.

Изм.	Лист	№ докум.	Подп.	Дата	65.120.05.002			
Разраб.		Богданова			Стенка	Лит.	Масса	Масшт.
Пров.		Зилгалвис					16,05	1:10
Т.контр.						Лист	Листов 1	
Н.контр.		Колмец				ЛАТГИПРОПРОМ		

Лист 5 ГОСТ 19903-74

Типовой проект 903-1-224.86 Альбом 2.5 часть 1

65.120.05.003

65.120.05.003 - изображено
65.120.05.003-01 - зеркальное отражение.

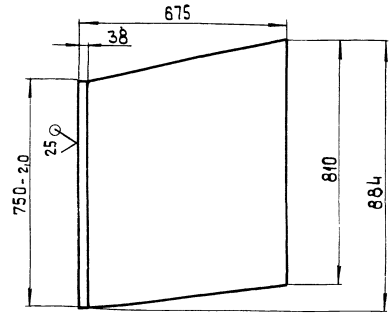

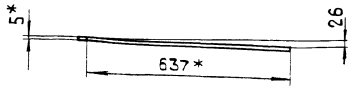

1* Размер для справок.
2. $\pm\frac{IT14}{2}$.

Изм.	Лист	№ докум.	Подп.	Дата	65.120.05.003			
Разраб.		Богданова			Стенка	Лит.	Масса	Масшт.
Пров.		Зилгалвис					20,64	1:10
Т.контр.						Лист	Листов 1	
Н.контр.		Колмец				ЛАТГИПРОПРОМ		

Лист 5 ГОСТ 19903-74

Типовой проект 903-1-224.86 Альбом 2.5 часть 1

Инв.№ подл. | Подп. и дата | Взам.инв.№ | Инв.№ дубл. | Подп. и дата

Формат	Зона	Поз.	Обозначение	Наименование	Кол.	Примечание
				Документация		
А3			65.120.06.000 СБ	Сборочный чертеж		
				Детали		
Б4		1	65.120.06.001	Стенка		
				Лист 5 ГОСТ 19903-74 / ВСт3сп3 ГОСТ 14637-79	2	6,52 кг
Б4		2	65.120.06.002	Стенка		
				Лист 5 ГОСТ 19903-74 / ВСт3сп3 ГОСТ 14637-79	1	5,03 кг
Б4		3	65.120.06.003	Стенка		
				Лист 5 ГОСТ 19903-74 / ВСт3сп3 ГОСТ 14637-79	1	5,13 кг
				Материалы		
		4		Полоса 5х50 - ГОСТ 103-76 / ВСт3сп3 ГОСТ 535-79	3,2	м

Изм.	Лист	№ докум.	Подп.	Дата
Разраб.		Богданова		
Пров.		Зигалвис		
Н.контр.		Колмец		
Утв.				

65.120.06.000

Патрубок

Лит. | Лист | Листов: 1

ЛАТГИПРОПРОМ

Копировал | Формат А4

Типовой проект 903-1-224.86 Альбом 2.5 часть 1

Формат	Зона	Поз.	Обозначение	Наименование	Кол.	Примечание
				Документация		
А2			65.120.07.000 СБ	Сборочный чертеж		
				Сборочные единицы		
А4		1	65.120.07.100	Короб	1	
А4		2	65.120.07.200	Колено	1	
А4		3	65.120.07.300	Переход	1	
А4		4	65.120.07.400	Короб	1	

Инв.№ подл. | Подп. и дата | Взам. инв.№ | Инв.№ дубл. | Подп. и дата

Изм.	Лист	№ докум.	Подп.	Дата
Разраб.		Богданова		
Пров.		Зигалвис		
Н.контр.		Колмец		
Утв.				

65.120.07.000

Колено

Лит. | Лист | Листов: 1

ЛАТГИПРОПРОМ

Копировал | Формат А4

65.120.06.000 СБ

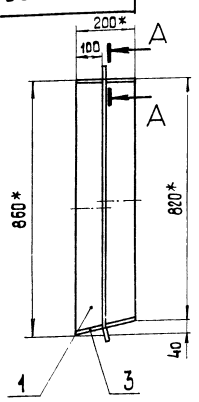

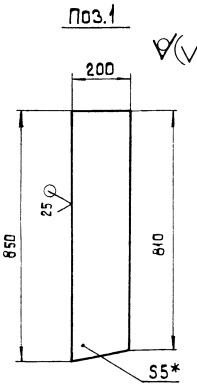

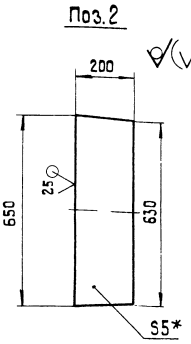

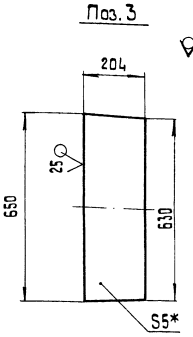

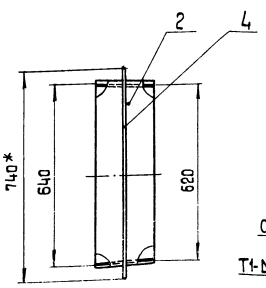

А-А
М 1:2

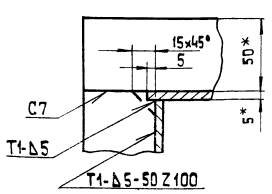

1.* Размеры для справок.

2. $\pm\frac{IT14}{2}$.

3. Сварные швы по ГОСТ 5264-80.

Изм.	Лист	№ докум.	Подп.	Дата
Разраб.		Богданова		
Пров.		Зигалвис		
Т.контр.				
Н.контр.		Колмец		

65.120.06.000 СБ

Патрубок

Лит.	Масса	Масшт.
	29,5	1:10
Лист	Листов 1	

ЛАТГИПРОПРОМ

65.120.07.000СБ

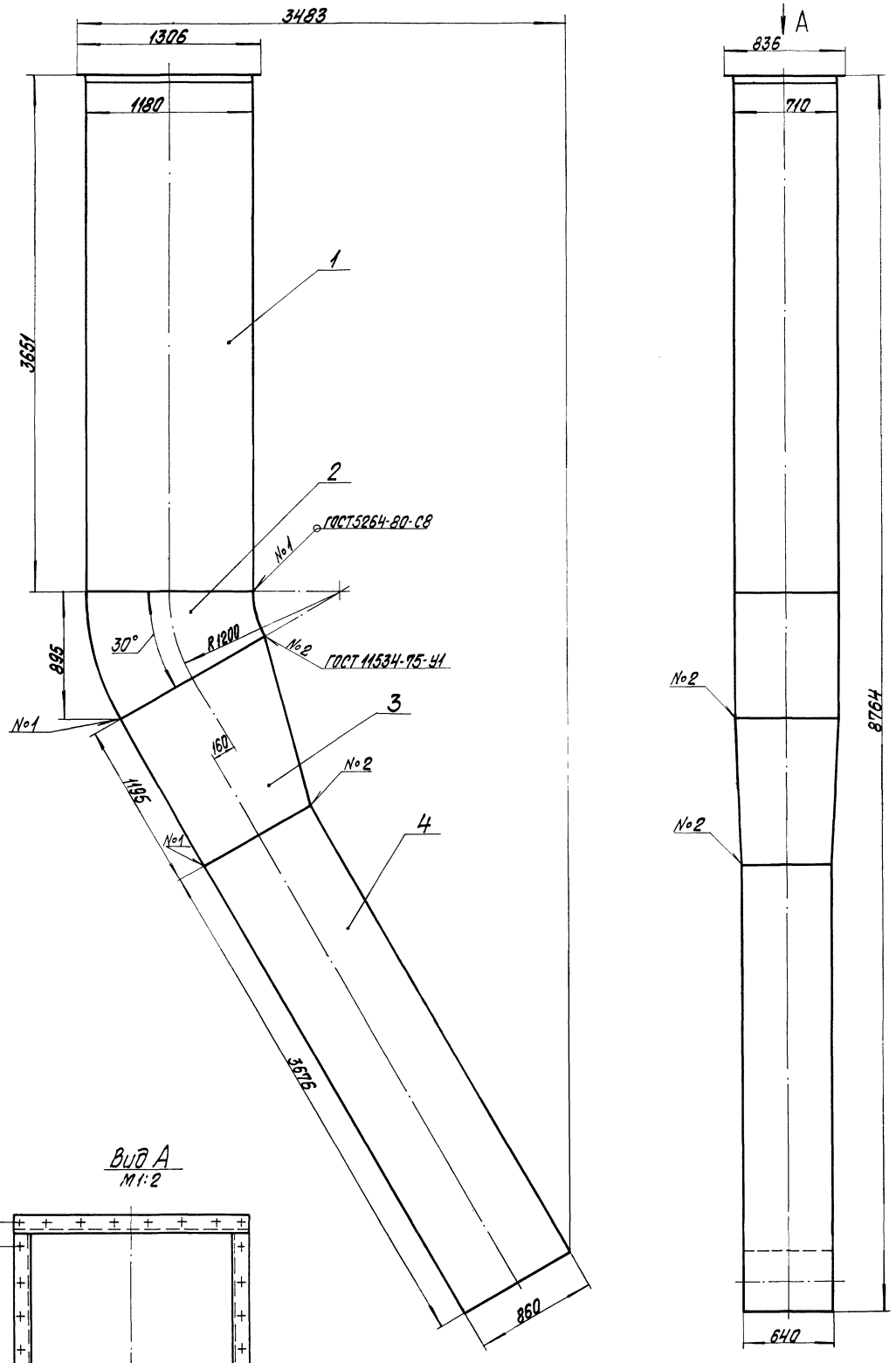

Размеры для справок.

Вид А
М1:2

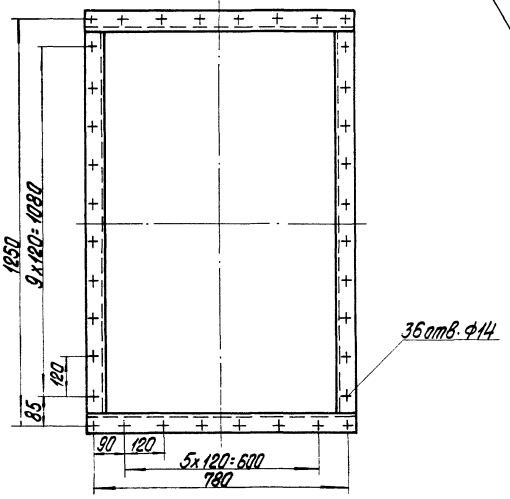

					65.120.07.000СБ			
Изм.	Лист	№ докум.	Подпись	Дата	Колено	Лит.	Масса	Масштаб
Разраб.		Богданова					1337	1:20
Пров.		Зигалвич				Лист	Листов 1	
Т.контр.						ЛАТГИПРОПРОМ		
Н.контр.		Колмец						
Утв.								

Копировал

Формат А2

Формат	Зона	Поз.	Обозначение	Наименование	Кол.	Примечание
				Документация		
А3			65.120.07.100СБ	Сборочный чертёж		
				Детали		
Б4		1	65.120.07.101	Стенка		
				Лист 5 ГОСТ 19903-74 / ВСт3сп3 ГОСТ 14637-79	2	102,47кг
Б4		2	65.120.07.102	Стенка		
				Лист 5 ГОСТ 19903-74 / ВСт3сп3 ГОСТ 14637-79		
				1170±1,3 × 3626±1,3 мм	2	166,52кг
Б4		3	65.120.07.103	Полка		
				Уголок 63×63×5-Б ГОСТ 8509-72 / ВСт3сп3 ГОСТ 535-79		
				L = 1180-2,6 мм	2	5,68кг
Б4		4	65.120.07.104	Полка		
				Уголок 63×63×5-Б ГОСТ 8509-72 / ВСт3сп3 ГОСТ 535-79		
				L = 836±1,15мм	2	4,02кг
				Материалы		
		5		Полоса 5×50 ГОСТ 103-76 / ВСт3сп3 ГОСТ 535-79	16,1	м

Изм. Лист № докум. Подп. Дата
Разраб. Богданова
Пров. Зилгалвис
Н. контр. Колмец
Утв.

65.120.07.100

Короб

Лит. | Лист | Листов 1

ЛАТГИПРОПРОМ

Копировал | Формат А4

Типовой проект 903-1-224.86 Альбом 2.5 часть 1

Инв. № подл. | Подп. и дата | Взам. инв. № | Инв. № дубл. | Подп. и дата

Формат	Зона	Поз.	Обозначение	Наименование	Кол.	Примечание
				Документация		
А3			65.120.07.200СБ	Сборочный чертёж		
				Детали		
Б4		1	65.120.07.201	Стенка		
				Лист 5 ГОСТ 19903-74 / ВСт3сп3 ГОСТ 14637-79	1	26,45кг
Б4		2	65.120.07.202	Стенка		
				Лист 5 ГОСТ 19903-74 / ВСт3сп3 ГОСТ 14637-79	1	9,07кг
Б4		3	65.120.07.203	Стенка		
				Лист 5 ГОСТ 19903-74 / ВСт3сп3 ГОСТ 14637-79	2	28,85кг
				Материалы		
		4		Полоса 5×50 ГОСТ 103-76 / ВСт3сп3 ГОСТ 535-79	7,5	м

Изм. Лист № докум. Подп. Дата
Разраб. Богданова
Пров. Зилгалвис
Н. контр. Колмец
Утв.

65.120.07.200

Колено

Лит. | Лист | Листов 1

ЛАТГИПРОПРОМ

Копировал | Формат А4

Типовой проект 903-1-224.86 Альбом 2.5 часть 1

Инв. № подл. | Подп. и дата | Взам. инв. № | Инв. № дубл. | Подп. и дата

65.120.07.100СБ

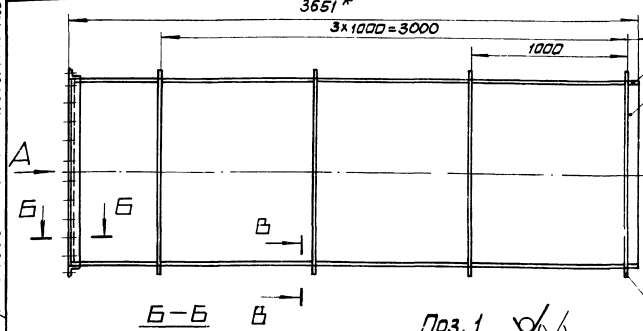

Б–Б
М1:2

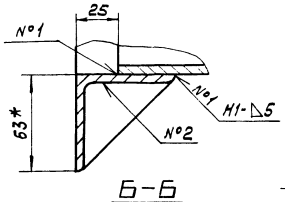

Б–Б
М1:2

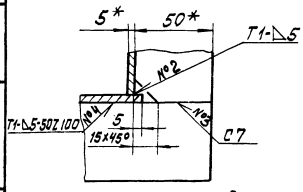

Поз. 1
М1:10

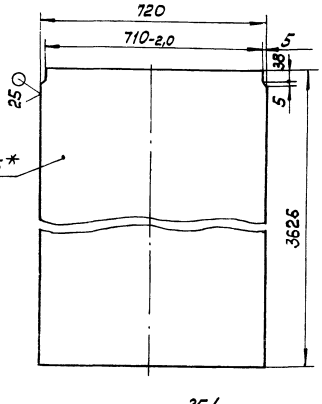

Вид А
М1:10

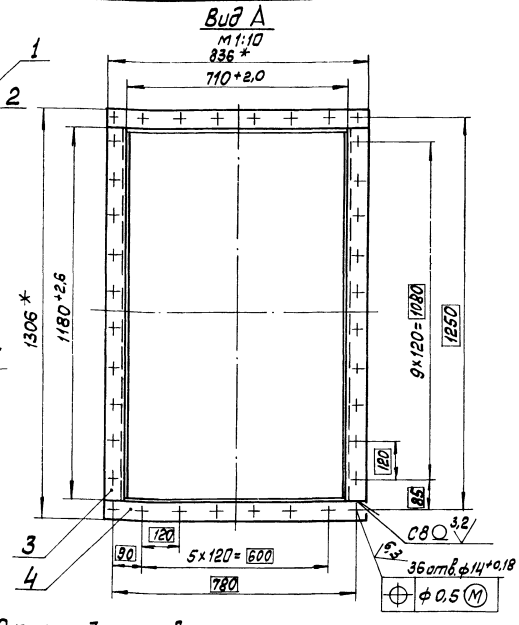

1 * Размеры для справок.

2 ± IT14/2.

3. Обработка поверхностей реза деталей Б4 25.

4. Сварные швы по ГОСТ 5264-80.

Изм. Лист № докум. Подп. Дата
Разраб. Богданова
Пров. Зилгалвис
Т. контр.
Н. контр. Колмец
Утв.

65.120.07.100СБ

Короб

Лит.	Масса	Масштаб
	589	1:20
Лист	Листов 1	

ЛАТГИПРОПРОМ

Копировал | Формат А3

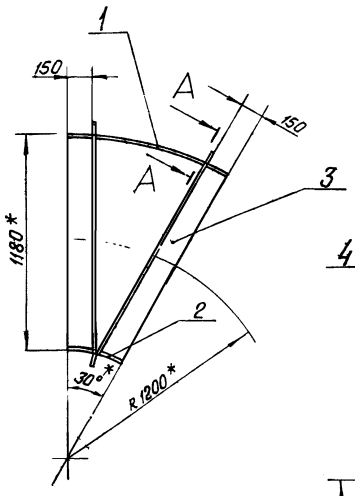

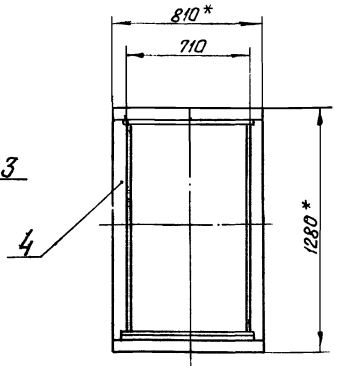

Поз. 1

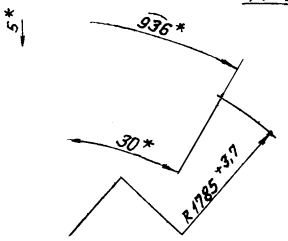

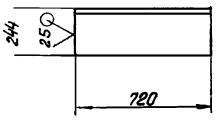

Поз. 2

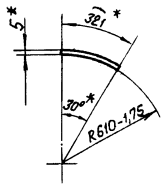

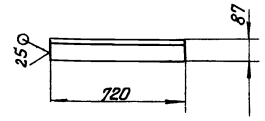

Поз. 3

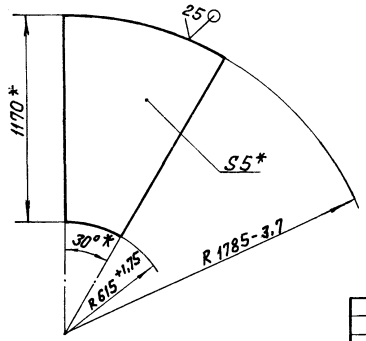

А – А
М1:2 повернуто

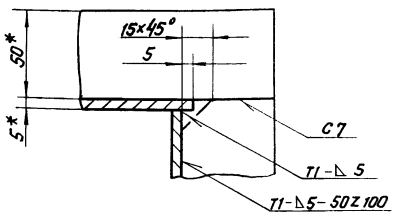

1. *Размеры для справок.
2. $\pm \frac{IT14}{2}$.
3. Сварные швы по ГОСТ 5264-80.

					65.120.07.200 СБ		
Изм.	Лист	№ докум.	Подпись	Дата			
Разраб.		Богданова			Колено	Лит.	Масса 108 / Масштаб 1:20
Пров.		Зилгалвис				Лист	Листов 1
Т.контр.							
Н.контр.		Колмец				ЛАТГИПРОПРОМ	
Утв.							

Копировал В.Сун Формат А3

Формат	Зона	Поз.	Обозначение	Наименование	Кол.	Примечание
				Документация		
А3			65.120.07.300 СБ	Сборочный чертеж		
				Детали		
Б4		1	65.120.07.301	Стенка		
				Лист 5 ГОСТ 19903-74 / Вст3сп3 ГОСТ 14637-79	2	47,4 кг
Б4		2	65.120.07.302	Стенка		
				Лист 5 ГОСТ 19903-74 / Вст3сп3 ГОСТ 14637-79	1	32,13 кг
Б4		3	65.120.07.303	Стенка		
				Лист 5 ГОСТ 19903-74 / Вст3сп3 ГОСТ 14637-79	1	33,26 кг
				Материалы		
		4		Полоса 5×50-ГОСТ 103-76 / Вст3сп3 ГОСТ 535-79	7,5	м

					65.120.07.300		
Изм.	Лист	№ докум.	Подпись	Дата			
Разраб.		Богданова			Переход	Лит.	Лист / Листов 1
Пров.		Зилгалвис					
Н.контр.		Колмец				ЛАТГИПРОПРОМ	
Утв.							

Копировал В.Сун Формат А4

Формат	Зона	Поз.	Обозначение	Наименование	Кол.	Примечание
				Документация		
А3			65.120.07.400 СБ	Сборочный чертеж		
				Детали		
Б4		1	65.120.07.401	Стенка		
				Лист 5 ГОСТ 19903-74 / Вст3сп3 ГОСТ 14637-79		
				650 ± 1,0 × 3676 ± 3,3 мм	2	93,8 кг
Б4		2	65.120.07.402	Стенка		
				Лист 5 ГОСТ 19903-74 / Вст3сп3 ГОСТ 14637-79		
				850 ± 1,15 × 3676 ± 3,3 мм	2	122,7 кг
				Материалы		
		3		Полоса 5×50-ГОСТ 103-76 / Вст3сп3 ГОСТ 535-79	16	м

Инв.№ подл. | Подпись и дата | Взам.инв.№ | Инв.№ дубл. | Подпись и дата

					65.120.07.400		
Изм.	Лист	№ докум.	Подпись	Дата			
Разраб.		Богданова			Короб	Лит.	Лист / Листов 1
Пров.		Зилгалвис					
Н.контр.		Колмец				ЛАТГИПРОПРОМ	
Утв.							

Копировал А.Сун Формат А4

ЦЕНТРАЛЬНЫЙ ИНСТИТУТ
ТИПОВОГО ПРОЕКТИРОВАНИЯ ГОССТРОЯ СССР
МИНСКИЙ ФИЛИАЛ
г.Минск, 220600, ул.К.Маркса, 32
Сдано в печать 26. 06. 1987 г.
Заказ № 154 Тираж 450 экз.
Инв.№ 21534/11

gost.e-ecolog.ru