ТИПОВОЙ ПРОЕКТ
903-1-224.86

КОТЕЛЬНАЯ С ТРЕМЯ КОТЛАМИ КВ-ТС[В]-10 И ТРЕМЯ КОТЛАМИ КЕ-10-14С.

ОТКРЫТАЯ СИСТЕМА ТЕПЛОСНАБЖЕНИЯ.

ТОПЛИВО-КАМЕННЫЕ И БУРЫЕ УГЛИ.

АЛЬБОМ 2.4

ЧАСТЬ 2 стр. 69÷110

МЕТАЛЛОКОНСТРУКЦИИ ГАЗОВОЗДУХОПРОВОДОВ ДЛЯ БЛОК-СЕКЦИИ КОТЛОАГРЕГАТА КВ-ТС-10 [ВАРИАНТ БЕЗ ВОЗДУХОПОДОГРЕВАТЕЛЯ].

21534-10
3-34

gost.e-ecolog.ru

65.120.11.003

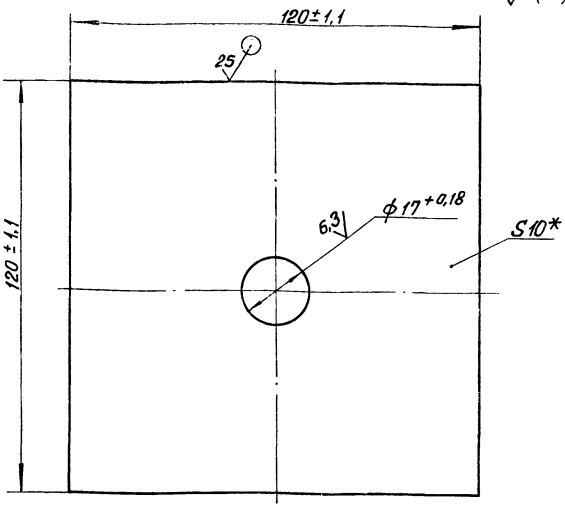

* Размер для справок.

Изм.	Лист	№ докум.	Подп.	Дата
Разраб.		Зингалвис		
Пров.		Колмец		
Н.контр.		Колмец		
Утв.				

65.120.11.003

Пластина

Лит.	Масса	Масштаб
	1,12	1:1

Лист | Листов 1

Лист 5 ГОСТ 19903-74 ВСт3сп3 ГОСТ 14637-79

ЛАТГИПРОПРОМ

Копировал

Формат А2

Альбом 24 часть 2 Типовой проект 903-1-224.86

Формат	Зона	Поз.	Обозначение	Наименование	Кол.	Примечание
				Документация		
А4			64.86.10.000 СБ	Сборочный чертеж		
				Детали		
Б4		1	64.86.10.001	Косынка		
				Лист 10 ГОСТ 19903-74 ВСт3сп3 ГОСТ 14637-79	2	2,3 кг
Б4		2	64.86.10.002	Стойка		
				Лист 10 ГОСТ 19903-74 ВСт3сп3 ГОСТ 14637-79		
				300±0,65×300±0,65 мм	1	7,07 кг
Б4		3	64.86.10.003	Плита		
				Лист 10 ГОСТ 19903-74 ВСт3сп3 ГОСТ 14637-79		
				220±0,575×300±0,65 мм	1	5,19 кг

Инв.№ подл. | Подпись и дата | Взам. инв.№ | Инв.№ дубл. | Подпись и дата

Изм.	Лист	№ докум.	Подпись	Дата
Разраб.		Богданова		
Пров.		Зингалвис		
Н.контр.		Колмец		
Утв.				

64.86.10.000

Лапа

Лит.	Лист	Листов
		1

ЛАТГИПРОПРОМ

Копировал

Формат А4

64.86.10.000 СБ

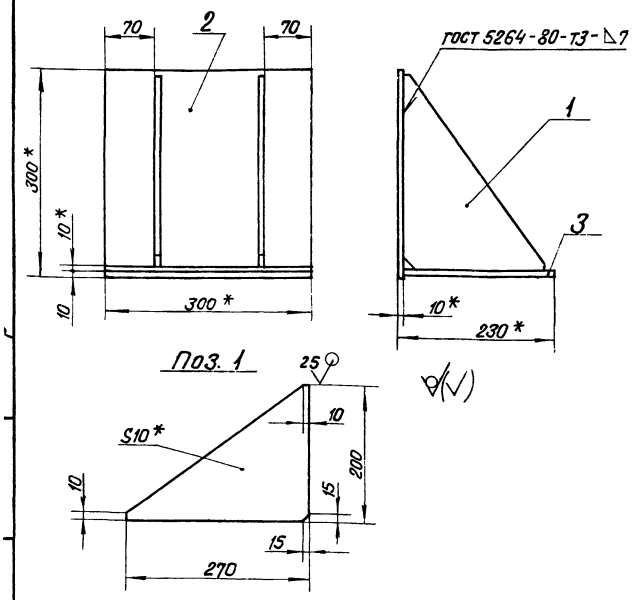

1. *Размеры для справок.
2. ±IT14/2.
3. Обработка поверхностей реза деталей Б4 25/.

Изм.	Лист	№ докум.	Подп.	Дата
Разраб.		Богданова		
Пров.		Зингалвис		
Т. контр.				
Н.контр.		Колмец		
Утв.				

64.86.10.000 СБ

Лапа

Лит.	Масса	Масштаб
	16,9	1:5

Лист | Листов 1

ЛАТГИПРОПРОМ

Копировал

Формат А4

Альбом 24 часть 2 Типовой проект 903-1-224.86

Формат	Зона	Поз.	Обозначение	Наименование	Кол.	Примечание
				Документация		
А3			12.02.01.000 СБ	Сборочный чертеж		
				Сборочные единицы		
А4		1	12.02.01.100	Фланец	1	
				Детали		
А4		2	12.02.01.001	Стенка	1	
		3	-01	Стенка	1	
А4		4	12.02.01.002	Стенка	1	
		5	-01	Стенка	1	
				Материалы		
		6		Полоса 5×50 ГОСТ 103-76 ВСт3сп3 ГОСТ 535-79	15,5	м

Инв.№ подл. | Подпись и дата | Взам. инв.№ | Инв.№ дубл. | Подпись и дата

Изм.	Лист	№ докум.	Подпись	Дата
Разраб.		Михайлова		
Пров.		Зингалвис		
Н.контр.		Колмец		
Утв.				

12.02.01.000

Короб (левый)

Лит.	Лист	Листов

ЛАТГИПРОПРОМ

Копировал

Формат А4

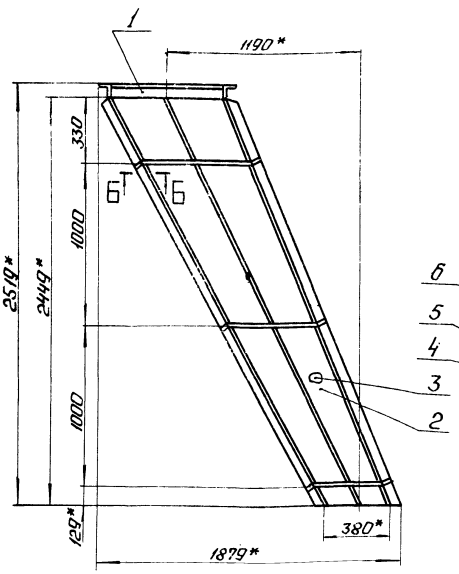

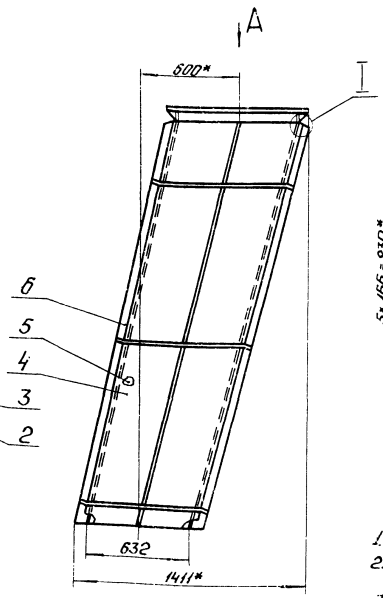

Вид А
М1:10

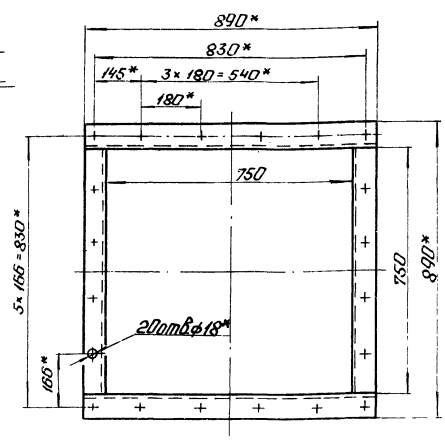

1.* Размеры для справок.
2. ± IT14/2.
3. Сварные швы №1,2,3,4 по ГОСТ 5264-80.

Б-Б
М1:2

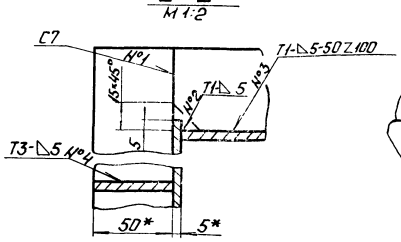

I
М1:2

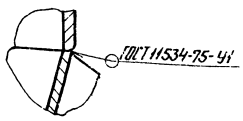

Изм.	Лист	№ докум.	Подп.	Дата	12.02.01.000 СБ		
Разраб.		Михайлова			Короб (левый)	Лит.	Масса	Масштаб
Пров.		Зингарёвич					318	1:20
Т.контр.						Лист	Листов 1
Н.контр.		Колмец			ЛАТГИПРОПРОМ		
Утв.							

Копировал Формат А3

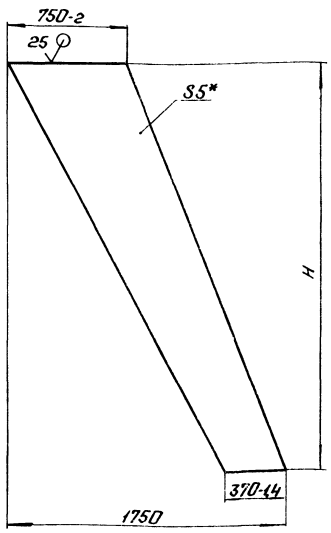

Обозначение	H, мм	Масса, кг
12.02.01.001	2537-54	55,77
-01	2469-54	54,27

*Размер для справок.

Изм.	Лист	№ докум.	Подп.	Дата	12.02.01.001		
Разраб.		Михайлова			Стенка	Лит.	Масса	Масштаб
Пров.		Зингарёвич					См. табл.	1:20
Т.контр.						Лист	Листов 1
Н.контр.		Колмец			Лист 5 ГОСТ 19903-74 ВСт3сп3 ГОСТ 14637-79	ЛАТГИПРОПРОМ	
Утв.							

Копировал Формат А4

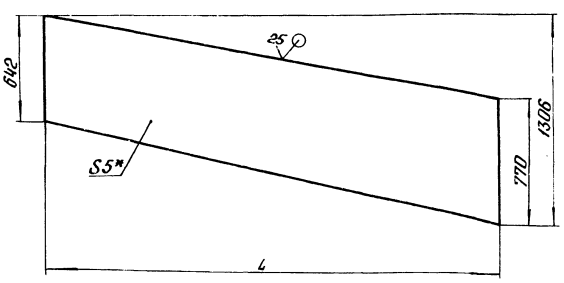

Обозначение	L, мм	Масса, кг
12.02.01.002	2811-54	77,9
-01	2645-54	73,3

1.* Размер для справок.
2. ± IT14/2.

Изм.	Лист	№ докум.	Подп.	Дата	12.02.01.002		
Разраб.		Михайлова			Стенка	Лит.	Масса	Масштаб
Пров.		Зингарёвич					См. табл.	1:20
Т.контр.						Лист	Листов 1
Н.контр.		Колмец			Лист 5 ГОСТ 19903-74 ВСт3сп3 ГОСТ 14637-79	ЛАТГИПРОПРОМ	
Утв.							

Копировал Формат А4

Формат	Зона	Поз.	Обозначение	Наименование	Кол.	Примечание
				Документация		
А4			12.02.01.100 СБ	Сборочный чертеж		
				Детали		
Б4		1	12.02.01.101	Полка		
				Уголок Б-70×70×7 ГОСТ 8509-72 / ВСт3сп3 ГОСТ 535-79		
				L = 890±1,15 мм	2	6,58 кг
Б4		2	12.02.01.102	Полка		
				Уголок Б-70×70×7 ГОСТ 8509-72 / ВСт3сп3 ГОСТ 535-79		
				L = 750 -2 мм	2	5,55 кг

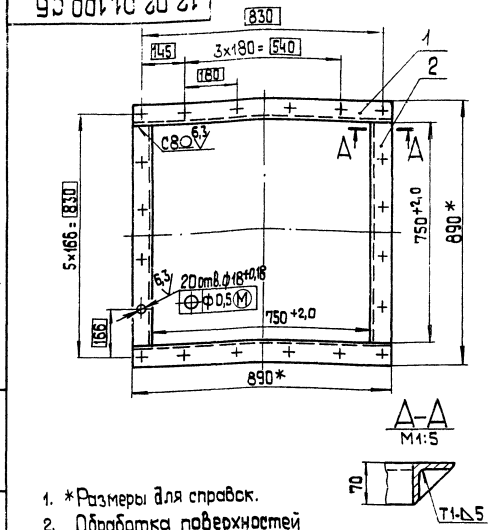

1. *Размеры для справок.
2. Обработка поверхностей реза деталей Б4 25.
3. Сварные швы по ГОСТ 5264-80.

Изм.	Лист	№ докум.	Подп.	Дата	12.02.01.100	Лит.	Масса	Масштаб
Разраб.		Михайлова			Фланец		24,3	1:10
Пров.		Зилгалвис				Литер	Листов 1	
Н.контр.		Колмец				ЛАТГИПРОПРОМ		
Утв.								

Копировал 38 Формат А4

Формат	Зона	Поз.	Обозначение	Наименование	Кол.	Примечание
				Документация		
А4			12.02.02.000 СБ	Сборочный чертеж		
				Сборочные единицы		
А4		1	12.02.01.100	фланец	1	
				Детали		
А4		2	12.02.01.001	Стенка	1	
А4		3	12.02.01.002	Стенка	1	
А4		4	12.02.01.003	Стенка	1	
А4		5	12.02.01.004	Стенка	1	
				Материалы		
		6		Полоса 5×50 ГОСТ 103-76 / ВСт3сп3 ГОСТ 535-79	16,5	м

Изм.	Лист	№ докум.	Подп.	Дата	12.02.02.000	Лит.	Масса	Масштаб
Разраб.		Михайлова			Каркас (правый)			
Пров.		Зилгалвис				Литер	Листов 1	
Н.контр.		Колмец				ЛАТГИПРОПРОМ		
Утв.								

Копировал Формат А4

Формат	Зона	Поз.	Обозначение	Наименование	Кол.	Примечание
				Документация		
А3			12.02.03.000 СБ	Сборочный чертеж		
				Детали		
А4		1	12.02.03.001	Стенка	2	
А4		2	12.02.03.002	Стенка	1	
		3	-01	Стенка	1	
Б4		4	12.02.03.003	Полка		
				Уголок Б-63×63×5 ГОСТ 8509-72 / ВСт3сп3 ГОСТ 535-79		
				L = 1500 -3,1 мм	2	7,22 кг
Б4		5	12.02.03.004	Полка		
				Уголок Б-63×63×5 ГОСТ 8509-72 / ВСт3сп3 ГОСТ 535-79		
				L = 626 ± 0,875 мм	2	3,02 кг
				Материалы		
		6		Полоса 5×50 ГОСТ 103-76 / ВСт3сп3 ГОСТ 535-79	7,6	м

Изм.	Лист	№ докум.	Подп.	Дата	12.02.03.000	Лит.	Масса	Масштаб
Разраб.		Михайлова			Переход			
Пров.		Зилгалвис				Литер	Листов 1	
Н.контр.		Колмец				ЛАТГИПРОПРОМ		
Утв.								

12.02.02.000 СБ

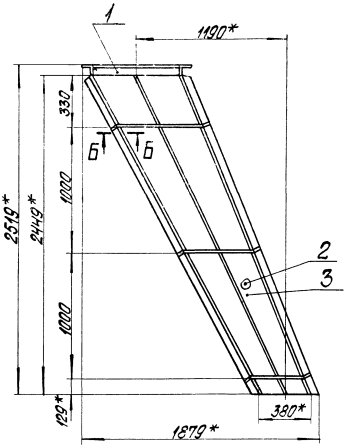

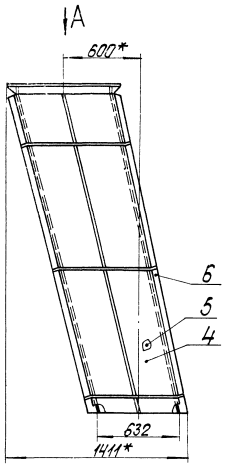

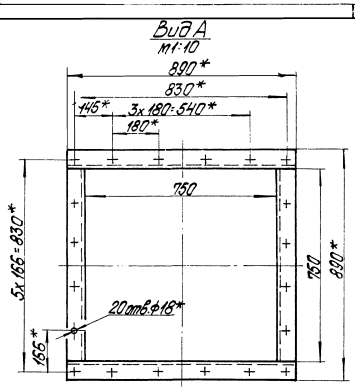

1.* Размеры для справок.
2. $\pm\frac{IT14}{2}$.
3. Сварные швы №1,2,3,4 по ГОСТ 5264-80.

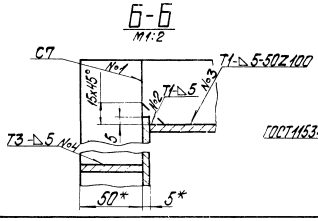

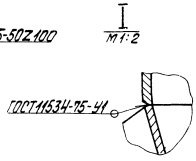

				12.02.02.000 СБ			
Изм.	Лист	№ докум.	Подпись	Дата	Короб (правый)	Лит.	Масса 318	Масштаб 1:20
Разраб.		Михайлова					
Пров.		Зигалвис					
Т.контр.						Лист	Листов 1
Н.контр.		Колмец				ЛАТГИПРОПРОМ	
Утв.							

Копировал [illegible] Формат А3

12.02.03.000 СБ

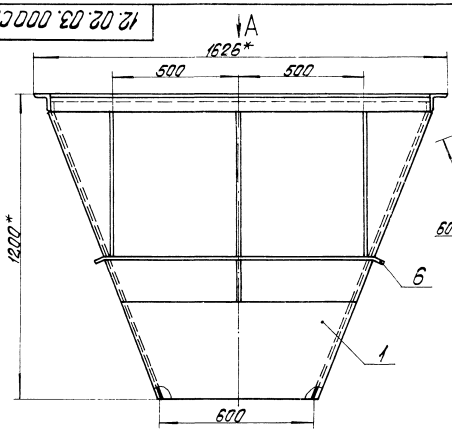

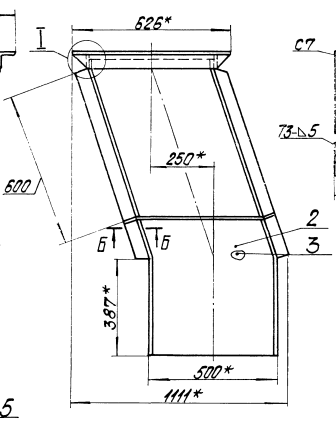

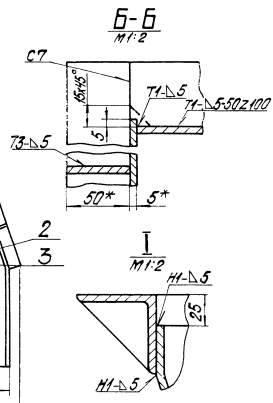

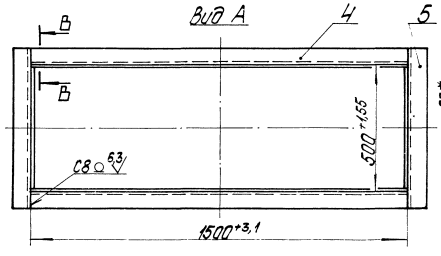

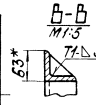

1. Размеры для справок.
2. $\pm\frac{IT14}{2}$.
3. Обработка поверхностей реза деталей БУ 25.
4. Сварные швы по ГОСТ 5264-80.

				12.02.03.000 СБ			
Изм.	Лист	№ докум.	Подпись	Дата	Переход	Лит.	Масса 187	Масштаб 1:10
Разраб.		Михайлова					
Пров.		Зигалвис					
Т.контр.						Лист	Листов 1
Н.контр.		Колмец				ЛАТГИПРОПРОМ	
Утв.							

Типовой проект 903-1-224.86 Альбом 2.4 часть 2

12.02.03.001

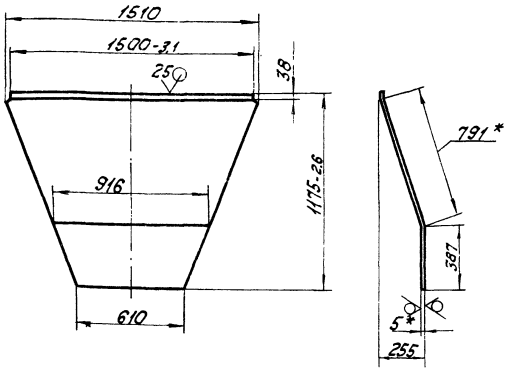

1. * Размеры для справок.
2. ± IT14/2.

Изм.	Лист	№ докум.	Подпись	Дата	12.02.03.001		
Разраб.		Михайлова			Стенка	Лит.	Масса: 51.5	Масштаб: 1:20
Пров.		Зилгалвис				Лист	Листов 1
Т.контр.							
Н.контр.		Колпец			Лист 5 ГОСТ 19903-74 ВСт3Сп3 ГОСТ 14637-79	ЛАТГИПРОПРОМ	
Утв.							

Копировал — Формат А4

Типовой проект 903-1-224.86 Альбом 2.4 часть 2

12.02.03.002

12.02.03.002

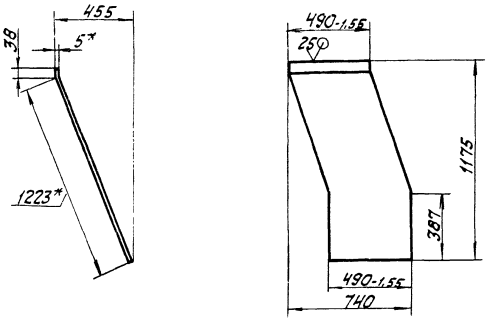

12.02.03.002-01 - зеркальное отражение.
Остальное см. 12.02.03.002



1. * Размеры для справок.
2. ± IT14/2.

Изм.	Лист	№ докум.	Подпись	Дата	12.02.03.002		
Разраб.		Михайлова			Стенка	Лит.	Масса: 24.3	Масштаб: 1:20
Пров.		Зилгалвис				Лист	Листов 1
Т.контр.							
Н.контр.		Колпец			Лист 5 ГОСТ 19903-74 ВСт3Сп3 ГОСТ 14637-79	ЛАТГИПРОПРОМ	
Утв.							

Копировал — Формат А4

Типовой проект 903-1-224.86 Альбом 2.4 часть 2

Формат	Зона	Поз.	Обозначение	Наименование	Кол.	Примечание
				Документация		
А3			12.02.04.000 СБ	Сборочный чертеж		
				Детали		
А4		1	12.02.04.001	Стенка	2	
А4		2	12.02.04.002	Стенка	2	
Б4		3	12.02.04.003	Полка		
				Уголок Б-63×63×5 ГОСТ 8509-72 ВСт3Сп3 ГОСТ 535-79		
				L = 1500-3.1 мм	2	7.22 кг
Б4		4	12.02.04.004	Полка		
				Уголок Б-63×63×5 ГОСТ 8509-72 ВСт3Сп3 ГОСТ 535-79		
				L = 626 ± 0.875 мм	2	3.02 кг
				Материалы		
		5		Полоса 5×50 ГОСТ 103-76 ВСт3Сп3 ГОСТ 535-79	7.1	м

Изм.	Лист	№ докум.	Подпись	Дата	12.02.04.000		
Разраб.		Михайлова			Переход	Лит.	Лист	Листов 1
Пров.		Зилгалвис					
Т.контр.							
Н.контр.		Колпец				ЛАТГИПРОПРОМ	
Утв.							

Копировал — Формат А4

Типовой проект 903-1-224.86 Альбом 2.4 часть 2

12.02.04.001

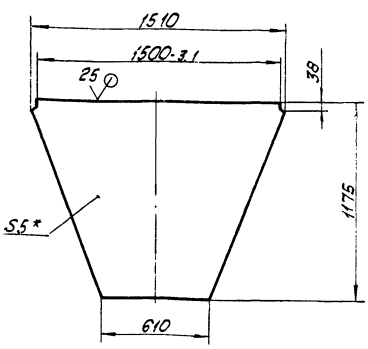

1. * Размер для справок.
2. ± IT14/2.

Изм.	Лист	№ докум.	Подпись	Дата	12.02.04.001		
Разраб.		Михайлова			Стенка	Лит.	Масса: 49.55	Масштаб: 1:20
Пров.		Зилгалвис				Лист	Листов 1
Т.контр.							
Н.контр.		Колпец			Лист 5 ГОСТ 19903-74 ВСт3Сп3 ГОСТ 14637-79	ЛАТГИПРОПРОМ	
Утв.							

Копировал — Формат А4

12.02.04.000 СБ

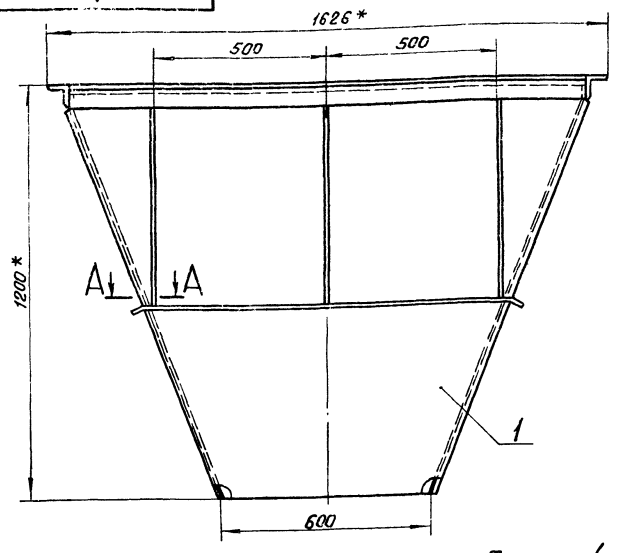

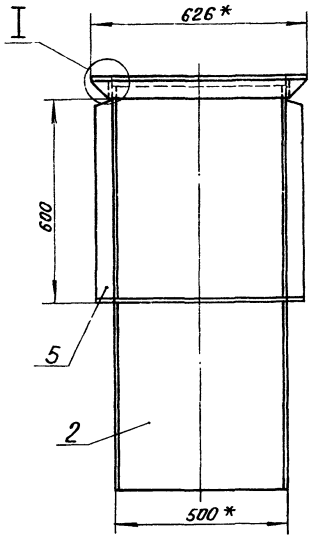

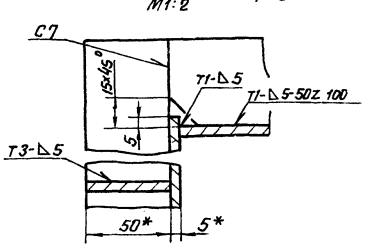

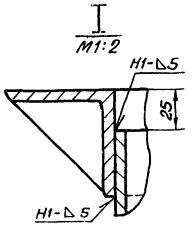

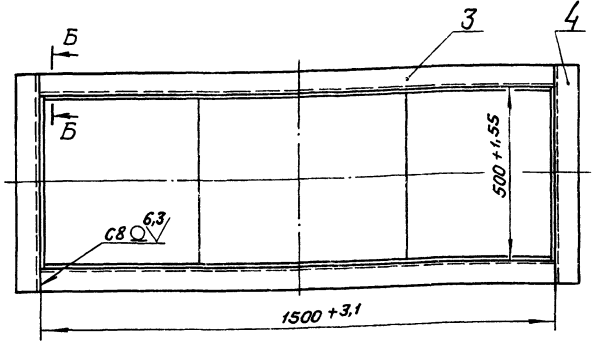

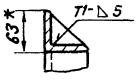

1. * Размеры для справок.
2. $\pm \frac{IT14}{2}$.
3. Обработка поверхностей реза деталей Б4 $\frac{25}{\nabla}$.
4. Сварные швы по ГОСТ 5264-80.

Изм.	Лист	№ докум.	Подпись	Дата	12.02.04.000 СБ			
Разраб.		Михайлова			Переход	Лит.	Масса	Масштаб
Пров.		Зилеевис					182	1:10
Т.контр.						Лист	Листов 1	
Н.контр.		Колмец				ЛАТГИПРОПРОМ		
Утв.								

Копировал | Формат А3

Альбом 24 часть 2

Типовой проект 903-1-224.86

12.02.04.002

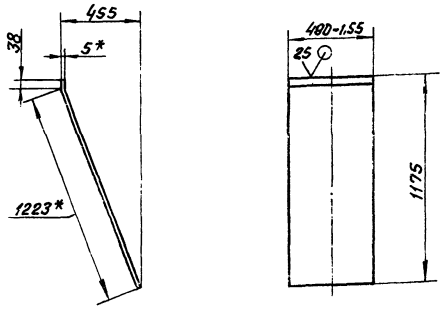

1. * Размеры для справок.
2. $\pm \frac{IT14}{2}$.

Изм.	Лист	№ докум.	Подпись	Дата	12.02.04.002			
Разраб.		Михайлова			Стенка	Лит.	Масса	Масштаб
Пров.		Зилеевис					24,26	1:20
Т.контр.						Лист	Листов 1	
Н.контр.		Колмец			Лист 5 ГОСТ 19903-74	ЛАТГИПРОПРОМ		

Формат	Зона	Поз.	Обозначение	Наименование	Кол.	Примечание
				Документация		
А2			12.02.05.000 СБ	Сборочный чертеж		
				Детали		
А4		1	12.02.05.001	Стенка	2	
А4		2	12.02.05.002	Стенка	2	
А4		3	12.02.05.003	Стенка	1	
А4		4	12.02.05.004	Фланец	1	
Б4		5	12.02.05.005	Патрубок		
				Труба $\frac{219\times6\ \text{ГОСТ}\ 10704-76}{\text{В-БСт3сп ГОСТ}\ 10705-80}$		
				L = 605 - 1,75 мм	1	19,07кг
Б4		6	12.02.05.006	Полка		
				Уголок $\frac{\text{Б-50}\times50\times5\ \text{ГОСТ}\ 8509-72}{\text{ВСт3сп3 ГОСТ}\ 535-79}$		
				L = 1820 - 3,7 мм	2	6,87кг
Б4		7	12.02.05.07	Полка		
				Уголок $\frac{\text{Б-50}\times50\times5\ \text{ГОСТ}\ 8509-72}{\text{ВСт3сп3 ГОСТ}\ 535-79}$		
				L = 1070 ± 1,3 мм	2	4,04кг
				Материалы		
		8		Полоса $\frac{5\times50\ \text{ГОСТ}\ 103-76}{\text{ВСт3сп3 ГОСТ}\ 535-79}$	12,2	м

Изм.	Лист	№ докум.	Подпись	Дата	12.02.05.000			
Разраб.		Михайлова			Бункер	Лит.	Лист	Листов
Пров.		Зилеевис						1
Н.контр.		Колмец				ЛАТГИПРОПРОМ		

Инв.№ подл. | Подпись и дата | Взам.инв.№ | Инв.№ дубл. | Подпись и дата

Альбом 24 часть 2

Типовой проект 903-1-224.86

12.02.05.000 СБ

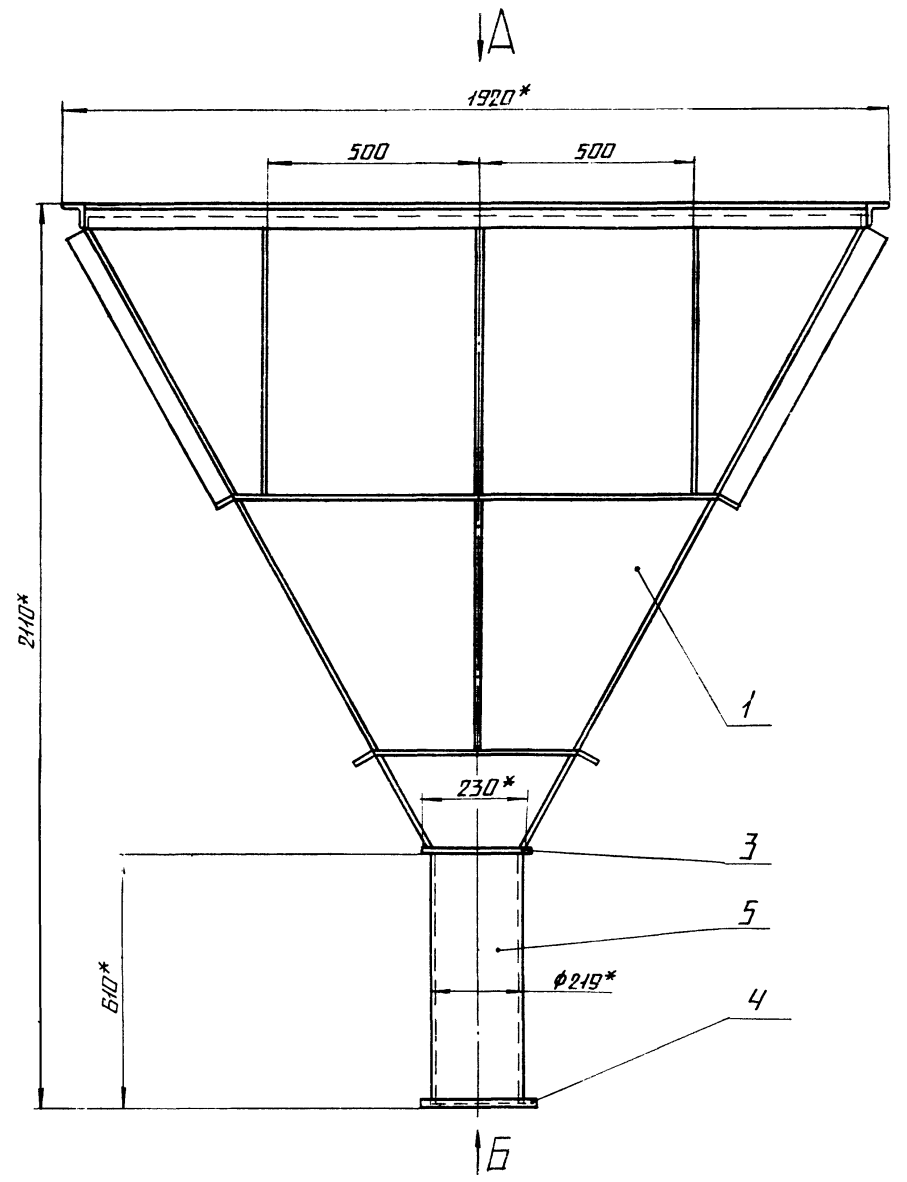

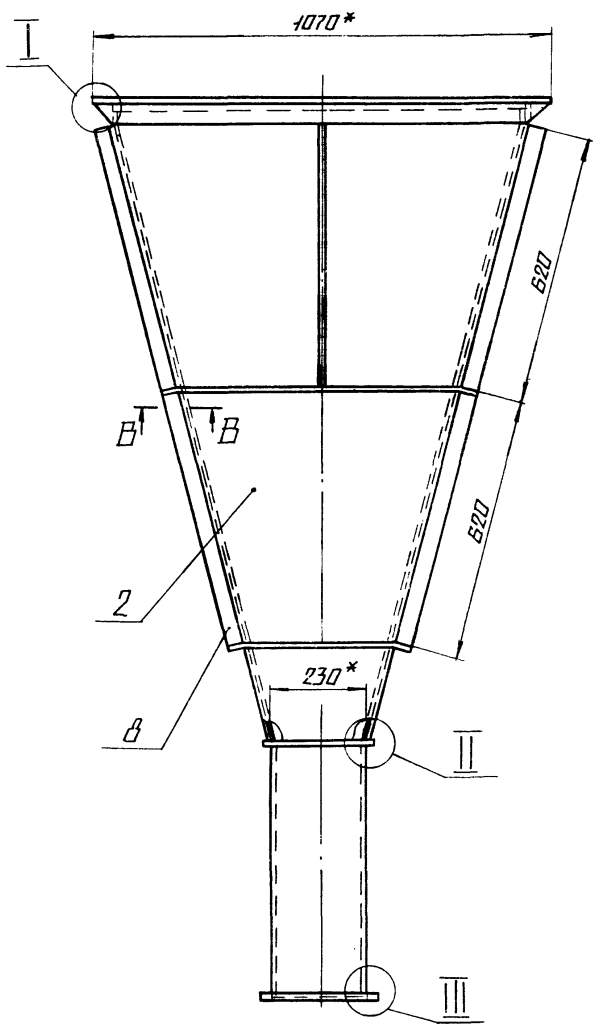

Вид А
М1:20

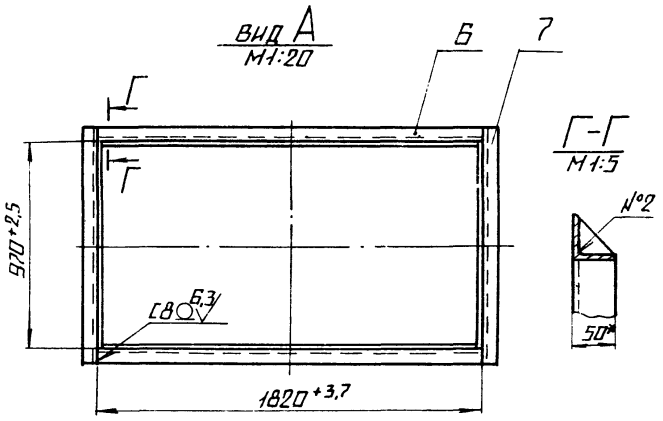

Г-Г
М1:5

II

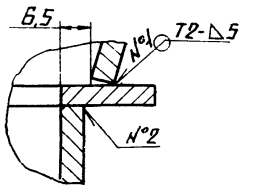

В-В
М1:2

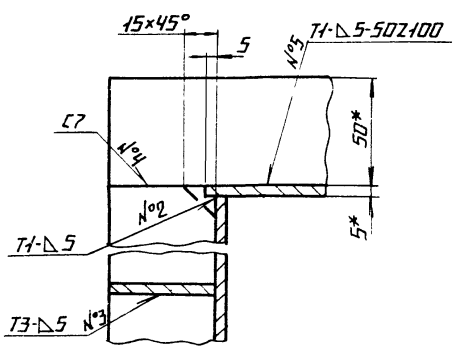

I

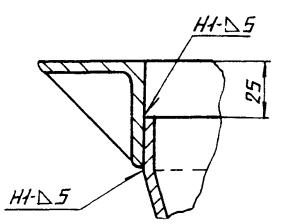

III

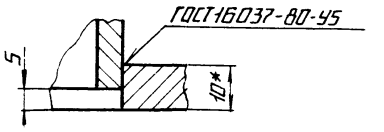

Вид Б
М1:5

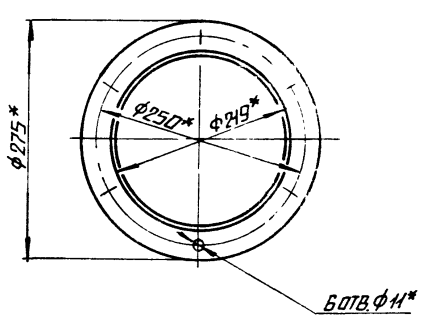

1. * размеры для справок.
2. ± IT14/2.
3. Обработка поверхностей реза деталей Б4 (Rz 25).
4. Сварные швы №1 по ГОСТ 14534-75, остальные по ГОСТ 5264-80.

					12.02.05.000 СБ		
Изм.	Лист	№ докум.	Подп.	Дата			
Разраб.		Мнхаилова			Бункер	Лит.	Масса / Масштаб
Пров.		Зилгалвис				271	1:10
Т.контр.						Лист	Листов 1
Н.контр.		Колмец				ЛАТГИПРОПРОМ	
Утв.							

Инв. № подл. | Подп. и дата | Взам. инв. №

12.02.05.001

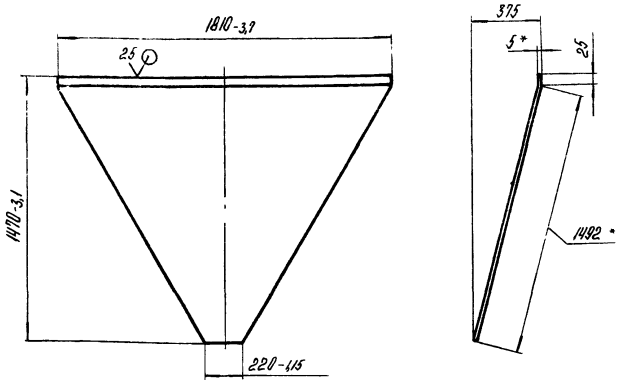

1. * Размеры для справок.
2. ± IT14/2.

Изм. Лист	№ докум.	Подпись	Дата	12.02.05.001	
Разраб.	Михайлова			Стенка	Лит. / Масса 61,22 / Масштаб 1:20
Пров.	Зилгалвис				Лист / Листов 1
Т. контр.					
Н. контр.	Колпец			Лист 5 ГОСТ 19903-74 / ВСт3сп3 ГОСТ 14637-79	ЛАТГИПРОПРОМ
Утв.					

Копировал А4 — Формат А4

Альбом 2.4 часть 2. Типовой проект 903-1-224.86

Инв. № подл. | Подпись и дата | Взам. инв. № | Инв. № дубл. | Подпись и дата

12.02.05.002

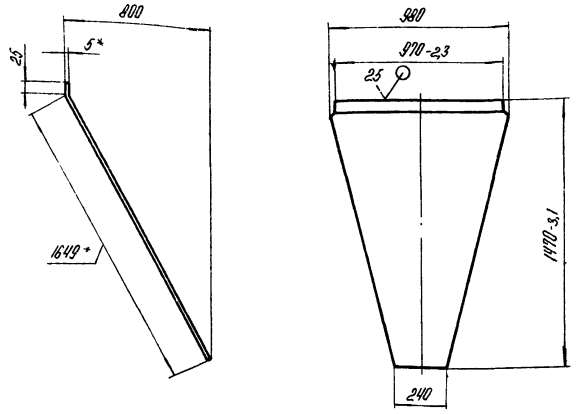

1. * Размеры для справок.
2. ± IT14/2.

Изм. Лист	№ докум.	Подпись	Дата	12.02.05.002	
Разраб.	Михайлова			Стенка	Лит. / Масса 40,44 / Масштаб 1:20
Пров.	Зилгалвис				Лист / Листов 1
Т. контр.					
Н. контр.	Колпец			Лист 5 ГОСТ 19903-74 / ВСт3сп3 ГОСТ 14637-79	ЛАТГИПРОПРОМ
Утв.					

Копировал А4 — Формат А4

12.02.05.003

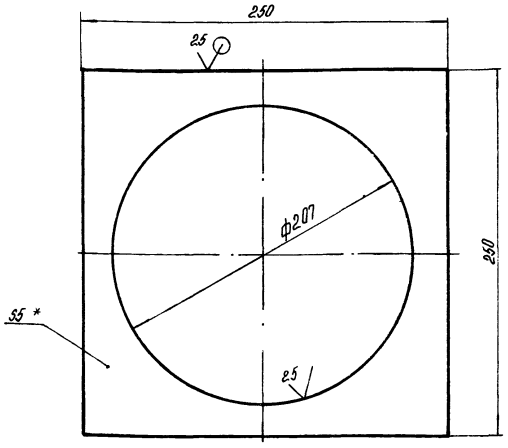

1. * Размер для справок.
2. ± IT14/2.

Изм. Лист	№ докум.	Подпись	Дата	12.02.05.003	
Разраб.	Михайлова			Стенка	Лит. / Масса 1,14 / Масштаб 1:2,5
Пров.	Зилгалвис				Лист / Листов 1
Т. контр.					
Н. контр.	Колпец			Лист 5 ГОСТ 19903-74	ЛАТГИПРОПРОМ

12.02.05.004

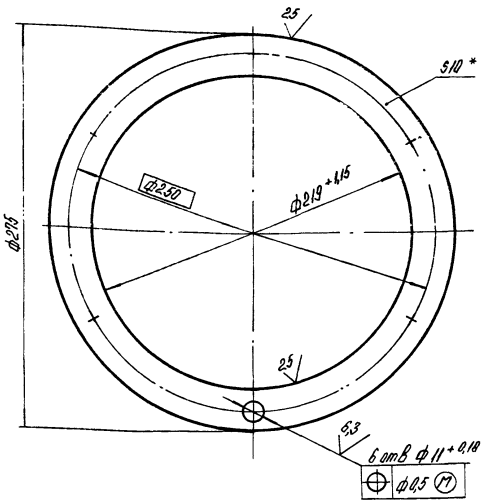

1. * Размер для справок.
2. ± IT14/2.

Изм. Лист	№ докум.	Подпись	Дата	12.02.05.004	
Разраб.	Михайлова			Фланец	Лит. / Масса 4,66 / Масштаб 1:25
Пров.	Зилгалвис				Лист / Листов 1
Т. контр.					
Н. контр.	Колпец			Лист 10 ГОСТ 19903-74	ЛАТГИПРОПРОМ

Альбом 2.4 часть 2. Типовой проект 903-1-224.86

Инв. № подл. | Подпись и дата | Взам. инв. № | Инв. № дубл. | Подпись и дата

12.02.07.001

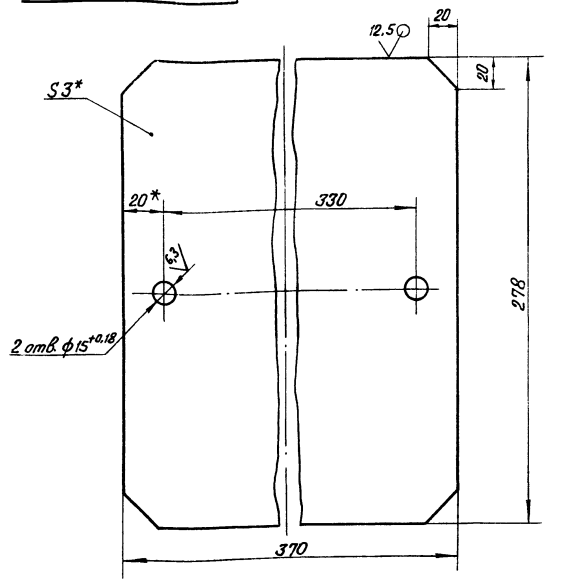

* Размеры для справок.

				12.02.07.001		
Изм. Лист	№ докум.	Подпись	Дата			
Разраб.	Богданова			Крышка	Лит.	Масса 2,36 / Масштаб 1:2
Пров.	Зилгалвис				Лист	Листов 1
Т. контр.						
Н. контр.	Колтец			Лист 3 ГОСТ 19903-74 ВСт3сп3 ГОСТ 16523-70	ЛАТГИПРОПРОМ	
Утв.						

Копировал | Формат А4

12.02.07.002

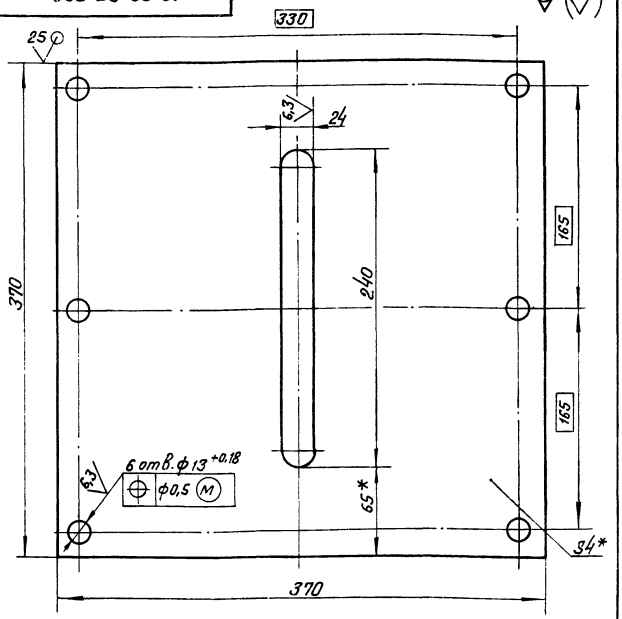

* Размеры для справок

				12.02.07.002		
Изм. Лист	№ докум.	Подпись	Дата			
Разраб.	Богданова			Дозатор	Лит.	Масса 4 / Масштаб 1:2,5
Пров.	Зилгалвис				Лист	Листов 1
Т. контр.						
Н. контр.	Колтец			Лист 4 ГОСТ 19903-74 ВСт3сп3 ГОСТ 14637-79	ЛАТГИПРОПРОМ	
Утв.						

Копировал | Формат А4

Альбом 24 часть 2 | Типовой проект 903-1-224.86 | Подпись и дата | Взам. инв. № | Инв. № подл. | Подпись и дата

Формат	Зона	Поз.	Обозначение	Наименование	Кол.	Примечание
				Документация		
А2			12.02.07.000 СБ	Сборочный чертеж		
				Сборочные единицы		
А4		1	12.02.07.100	Короб	1	
А4		2	12.02.07.200	Короб	1	
А4		3	12.02.07.300	Задвижка	1	
				Детали		
А4		4	12.02.07.001	Крышка	1	
А4		5	12.02.07.002	Дозатор	1	
Б4		6	12.02.07.003	Планка		
				Полоса 8×40 ГОСТ 103-76 ВСт3сп3 ГОСТ 535-79	2	
				Стандартные изделия		
		7		Болт М12×35.46 ГОСТ 7798-70	6	
		8		Гайка М12.5 ГОСТ 5915-70	8	

				12.02.07.000		
Изм. Лист	№ докум.	Подпись	Дата			
Разраб.	Богданова			Короб с задвижкой	Лит.	Лист / Листов 1
Пров.	Зилгалвис					
Т. контр.					ЛАТГИПРОПРОМ	
Н. контр.	Колтец					
Утв.						

Копировал | Формат А4

Формат	Зона	Поз.	Обозначение	Наименование	Кол.	Примечание
				Документация		
А3			12.02.07.100 СБ	Сборочный чертеж		
				Детали		
А4		1	12.02.07.101	Стенка	2	
Б4		2	12.02.07.102	Стенка		
				Лист 5 ГОСТ 19903-74 ВСт3сп3 ГОСТ 14637-79		
				100 ± 0,435×280 − 1,3 мм	2	1,1 кг
Б4		3	12.02.07.103	Полка		
				Уголок 5-40×40×4 ГОСТ 8509-72 ВСт3сп3 ГОСТ 535-79		
				L = 370 ± 0,7 мм	4	0,9 кг
Б4		4	12.02.07.104	Полка		
				Уголок 5-40×40×4 ГОСТ 8509-72 ВСт3сп3 ГОСТ 535-79		
				L = 290 − 1,3	4	0,71 кг

				12.02.07.100		
Изм. Лист	№ докум.	Подпись	Дата			
Разраб.	Богданова			Короб	Лит.	Лист / Листов 1
Пров.	Зилгалвис					
Т. контр.					ЛАТГИПРОПРОМ	
Н. контр.	Колтец					
Утв.						

Копировал | Формат А4

12.02.07.000СБ

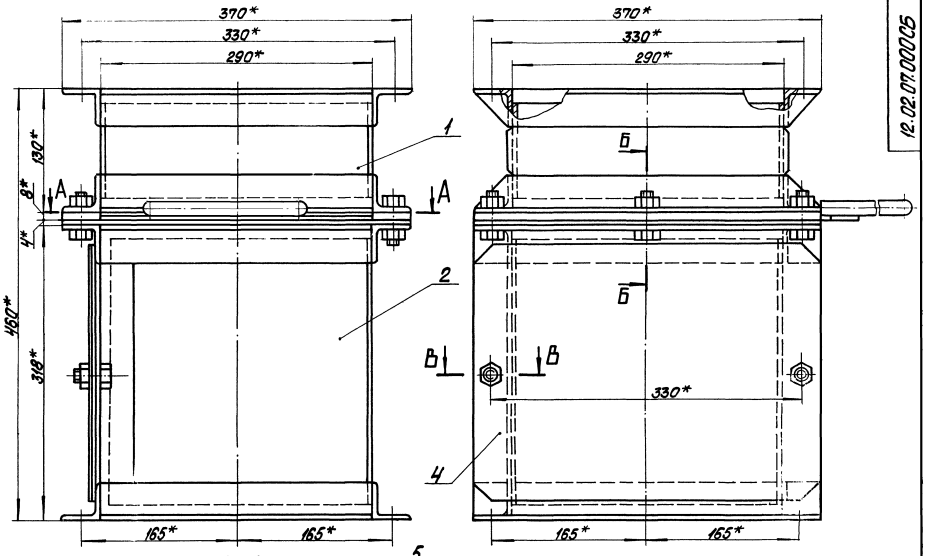

А-А

Б-Б
М1:1

В-В
М1:1

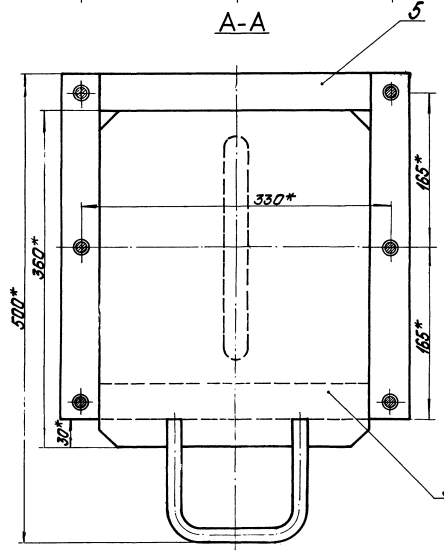

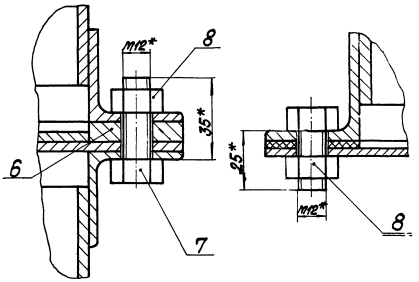

1.* Размеры для справок.
2. $\pm\frac{IT14}{2}$.

Поз. 6 ∇(√)

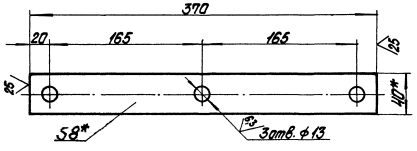

					12.02.07.000СБ			
Изм.	Лист	№ докум.	Подпись	Дата	Короб с задвижкой	Лит.	Масса	Масштаб
Разраб.		Богданова					42,64	1:2,5
Пров.		Зигеллвис				Лист	Листов 1	
Т.контр.								
Н.контр.		Колтец				ЛАТГИПРОПРОМ		

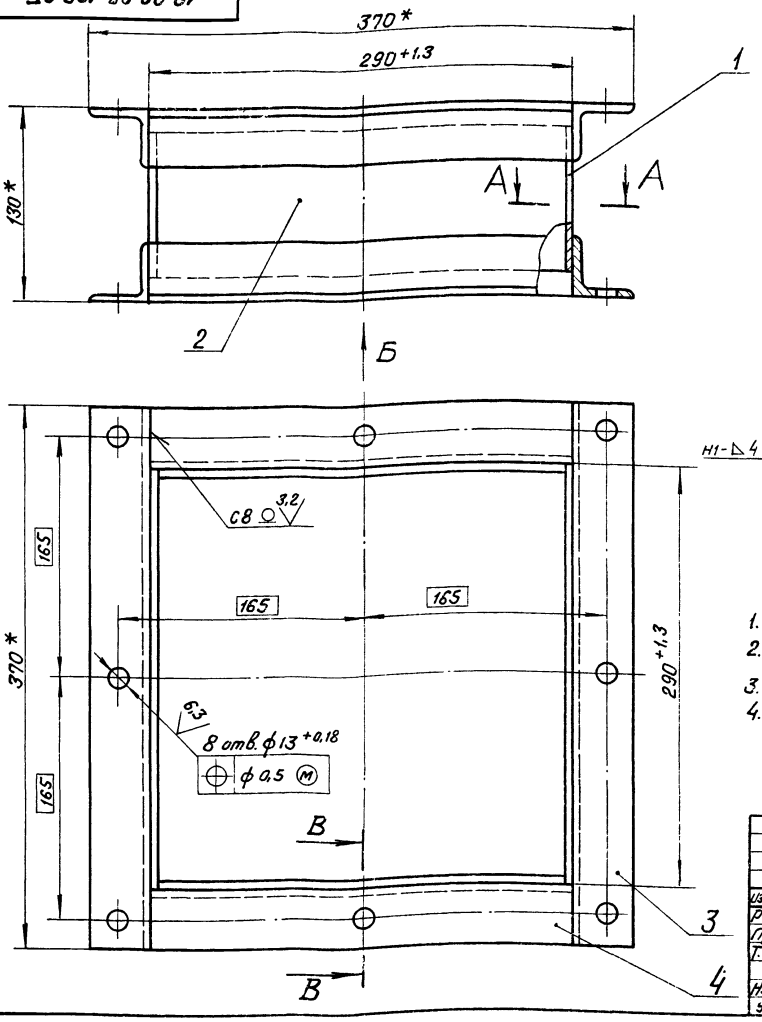

Вид Б
М 1:5

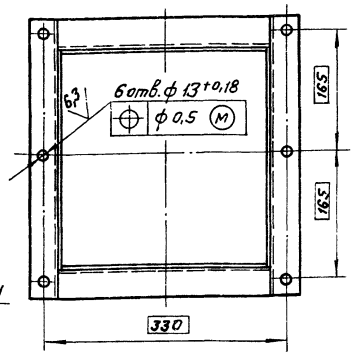

А-А
М 1:1

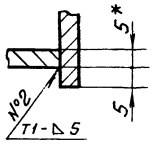

В-В
М 1:1

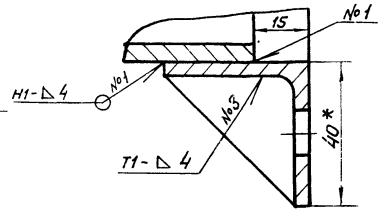

1. * Размеры для справок.
2. $\pm \frac{IT14}{2}$.
3. Обработка поверхностей реза деталей Б4 $\overset{25}{\nabla}$.
4. Сварные швы по ГОСТ 5264-80.

					12.02.07.100 СБ		
Изм.	Лист	№ докум.	Подпись	Дата			
Разраб.		Богданова			Короб	Лит.	Масса / Масштаб
Пров.		Зилеалвис					11 / 1:2,5
Т. контр.						Лист	Листов 1
Н. контр.		Колмец				ЛАТГИПРОПРОМ	
Утв.							

Копировал

Формат А3

Альбом 2.4 часть 2
Типовой проект 903-1-224.86

12.02.07.101

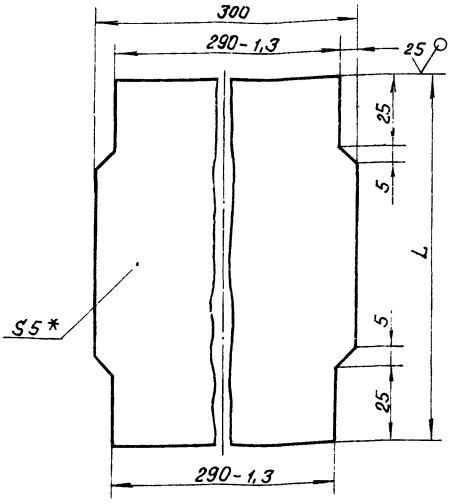

Обозначение	L, мм	Масса, кг
12.02.07.101	100	1,16
-0,1	288	2,2

1. *Размеры для справок
2. $\pm \frac{IT14}{2}$.

					12.02.07.101		
Изм.	Лист	№ докум.	Подпись	Дата			
Разраб.		Богданова			Стенка	Лит.	Масса / Масштаб
Пров.		Зилеалвис					см. табл. / 1:1
Т. контр.						Лист	Листов 1
Н. контр.		Колмец			Лист 5 ГОСТ 19903-74 / ВСт3сп3 ГОСТ 14637-79	ЛАТГИПРОПРОМ	
Утв.							

Альбом 2.4 часть 2
Типовой проект 903-1-224.86

Формат	Зона	Поз.	Обозначение	Наименование	Кол.	Примечание
				Документация		
А2			12.02.07.200 СБ	Сборочный чертеж		
				Детали		
		1	12.02.07.101-01	Стенка	1	
Б4		2	12.02.07.201	Прокладка		
				Пластина Т, лист ТМКЩ-М-3-99 ГОСТ 7338-77	1	0,14 кг
Б4		3	12.02.07.202	Стенка		
				Лист 5 ГОСТ 19903-74 / ВСт3сп3 ГОСТ 14637-79		
				275±0,65 × 288±0,65 мм	2	3,11 кг
Б4		4	12.02.07.203	Полка		
				Уголок Б-40×40×4 ГОСТ 8509-72 / ВСт3сп3 ГОСТ 535-79		
				L = 290-1,3 мм	4	0,71 кг
Б4		5	12.02.07.204	Полка		
				Уголок Б-40×40×4 ГОСТ 8509-72 / ВСт3сп3 ГОСТ 535-79		
				L = 370±0,7 мм	4	0,9 кг
Б4		6	12.02.07.205	Стойка		
				Уголок Б-40×40×4 ГОСТ 8509-72 / ВСт3сп3 ГОСТ 535-79		
				L = 238-1,15 мм	2	0,58 кг

Инв. № подл. | Подпись и дата | Взам. инв. № | Инв. № дубл. | Подпись и дата

					12.02.07.200		
Изм.	Лист	№ докум.	Подпись	Дата			
Разраб.		Богданова			Короб	Лит.	Лист / Листов
Пров.		Зилеалвис					1 / 2
Н. контр.		Колмец				ЛАТГИПРОПРОМ	
Утв.							

12.02.07.200 СБ

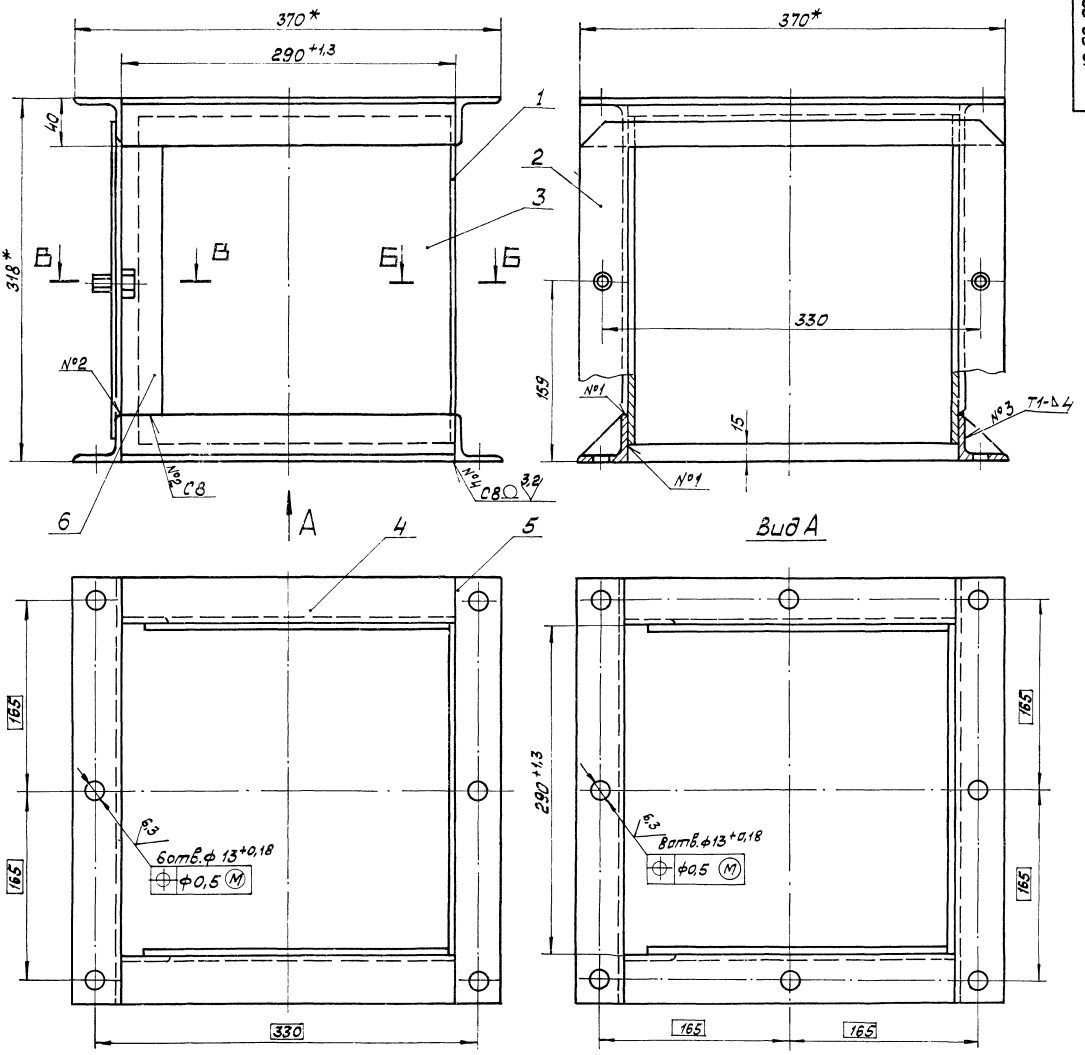

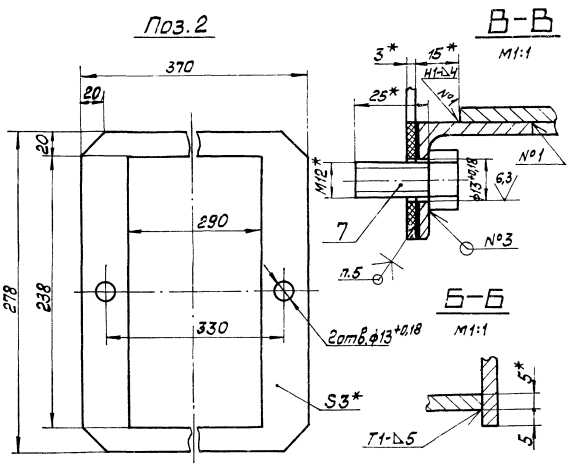

1* Размеры для справок.

2. $\pm\frac{IT14}{2}$

3 Обработка поверхностей реза деталей Б4 25

4 Сварные швы по ГОСТ5264-80.

5. Прокладку поз. 2 приклеить к корпусу клеем универсальным „Момент-1" ТУ6-15-1268-80.

					12.02.07.200 СБ			
Изм.	Лист	№ докум.	Подп.	Дата	Короб	Лит	Масса	Масштаб
Разраб.		Богданова					16,22	1:2,5
Пров.		Зилгалвис				Лист	Листов 1	
Т.контр.						ЛАТГИПРОПРОМ		
Н.контр.		Калмец						
Утв.								

Типовой проект 903-1-224.86 Альбом 2.4 часть 2

Копировал Формат А2

Формат	Зона	Поз.	Обозначение	Наименование	Кол.	Примечание
				Стандартные изделия		
		1		Болт М12х25.46 ГОСТ 7798-70	2	

Формат	Зона	Поз.	Обозначение	Наименование	Кол.	Примечание
				Документация		
А3			12.02.07.300 СБ	Сборочный чертеж		
				Детали		
Б4		1	12.02.07.301	Лист Лист 4 ГОСТ 19903-74 Вст3сп3 ГОСТ 14637-79	1	3,23 кг
Б4		2	12.02.07.302	Ручка Круг В-16 ГОСТ 2590-71 Ст3 ГОСТ 1050-74	1	0,41 кг

Альбом 24 часть 2
Типовой проект 903-1-224.86
Инв. № подл. | Подпись и дата | Взам. инв. № | Инв. № дубл. | Подпись и дата

Изм.	Лист	№ докум.	Подпись	Дата	12.02.07.200	Лист 2
Разраб.		Крауя			Задвижка	Лит. / Лист / Листов 1
Пров.		Зайгалвис				ЛАТГИПРОПРОМ
Н.контр.		Колтец				
Утв.						

Формат А4

Типовой проект 903-1-224.86 Альбом 24 часть 2

12.02.07.300 СБ

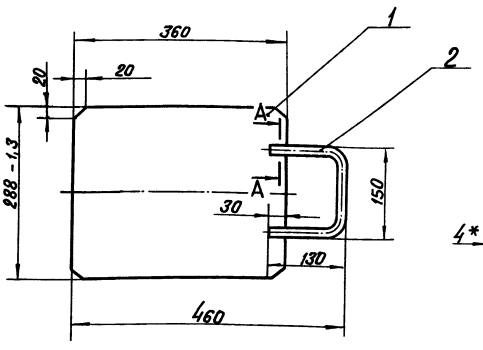

А-А
М1:1

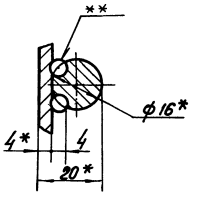

Поз. 1 ∀(V)

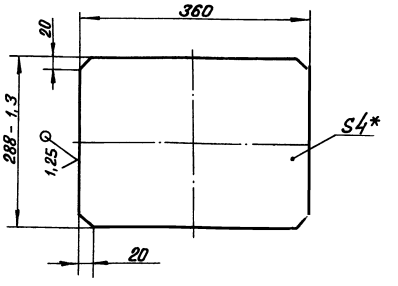

Поз. 2
М1:2 ∀(V)

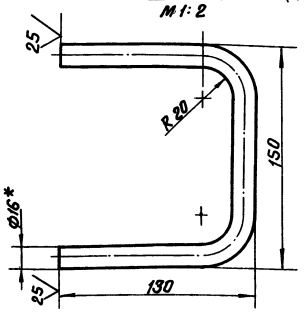

1. * Размеры для справок.
2. ± IT14/2.
3. ** Сварка ручная дуговая.

Изм.	Лист	№ докум.	Подпись	Дата	12.02.07.300 СБ			
Разраб.		Крауя			Задвижка	Лит.	Масса	Масштаб
Пров.		Зайгалвис					364	1:5
Т.контр.						Лист	Листов 1	
Н.контр.		Колтец				ЛАТГИПРОПРОМ		
Утв.								

Копировал
Формат А3

Формат	Зона	Поз.	Обозначение	Наименование	Кол.	Примечание
				Документация		
А3			12.02.08.000СБ	Сборочный чертеж		
				Сборочные единицы		
А4		1	12.02.08.100	Переход	1	
А4		2	12.02.08.200	Переход	1	
А4		3	12.02.08.300	Короб	2	

Изм.	Лист	№ докум.	Подп.	Дата	12.02.08.000			
Разраб.		Михайлова			Переход	Лит.	Лист	Листов 1
Пров.		Зилгалвис				ЛАТГИПРОПРОМ		
Н.контр.		Колмец						
Утв.								

Копировал: Ф.Ф. Формат: А4

Типовой проект 903-1-224.86 Альбом 2.4 часть 2

Формат	Зона	Поз.	Обозначение	Наименование	Кол.	Примечание
				Документация		
А3			12.02.08.100СБ	Сборочный чертеж		
				Детали		
А3		1	12.02.08.101	Переход	1	
Б4		2	12.02.08.102	Фланец		
				Лист 10ГОСТ19903-74 / ВСт3сп3ГОСТ14637-79	2	1,5кг

Изм.	Лист	№ докум.	Подп.	Дата	12.02.08.100			
Разраб.		Михайлова			Переход	Лит.	Лист	Листов 1
Пров.		Зилгалвис				ЛАТГИПРОПРОМ		
Н.контр.		Колмец						
Утв.								

Копировал: Ф.Ф. Формат: А4

Инв. № подл. | Подп. и дата | Взам. инв. № | Инв. № дубл. | Подп. и дата

12.02.08.000СБ

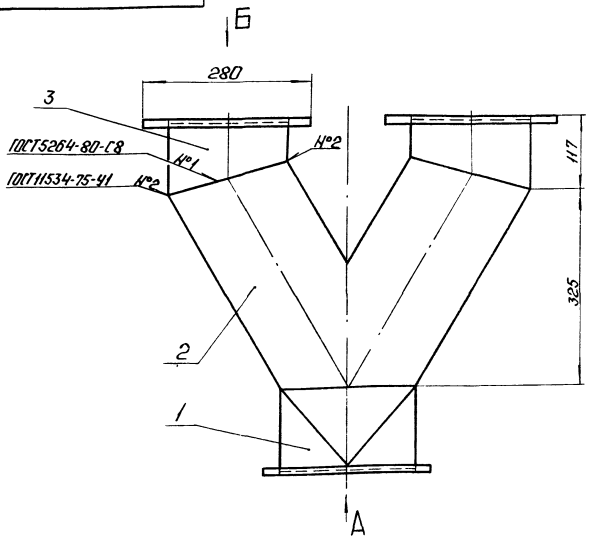

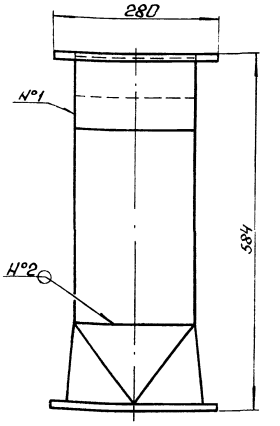

Вид А

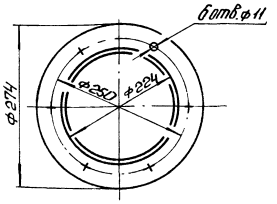

Вид Б

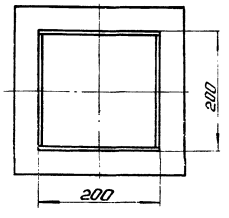

*Размеры для справок.

Изм.	Лист	№ докум.	Подп.	Дата	12.02.08.000СБ			
Разраб.		Михайлова			Переход	Лит.	Масса 37,44	Масштаб 1:5
Пров.		Зилгалвис				Лист	Листов 1	
Т.контр.						ЛАТГИПРОПРОМ		
Н.контр.		Колмец						
Утв.								

Копировал: Ф.Ф. Формат А3

Типовой проект 903-1-224.86 Альбом 2.4 часть 2

12.02.08.100СБ

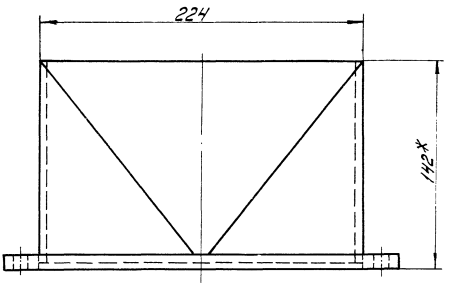

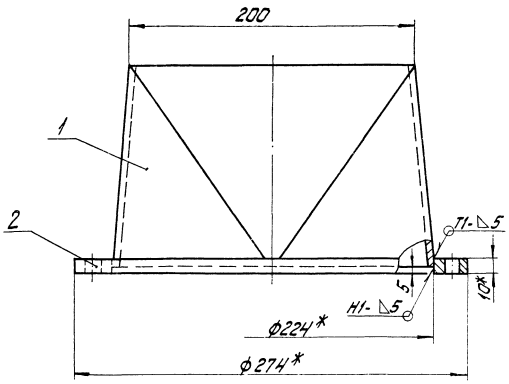

Поз. 2
М1:5

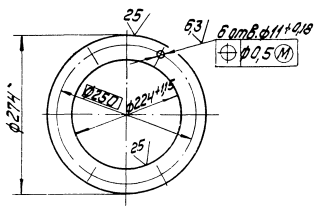

1.* Размеры для справок.
2. $\pm \frac{IT14}{2}$.
3. Сварные швы по ГОСТ 5264-80.

					12.02.08.100СБ			
Изм.	Лист	№ докум.	Подпись	Дата	Переход	Лит.	Масса	Масшт.
Разраб.		Михайлова					6	1:2
Пров.		Зигалвис				Лист	Листов: 1	
Т.контр.						ЛАТГИПРОПРОМ		
Н.контр.		Колмец						
Утв.								

Копировал: Дубкова формат А3

12.02.08.101

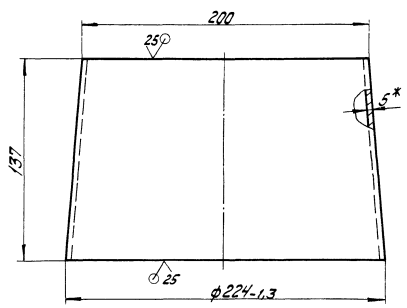

Развертка
М1:2,5

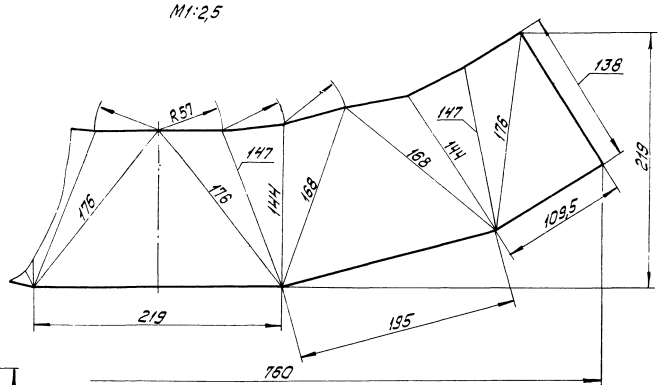

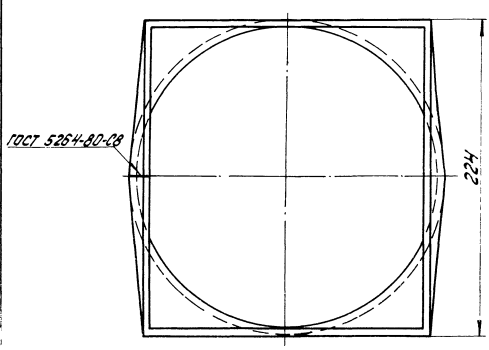

1.* Размер для справок.
2. $\pm \frac{IT14}{2}$.

					12.02.08.101			
Изм.	Лист	№ докум.	Подпись	Дата	Переход	Лит.	Масса	Масшт.
Разраб.		Михайлова					4,5	1:2
Пров.		Зигалвис				Лист	Листов: 1	
Т.контр.								
Н.контр.		Колмец			Лист 10 ГОСТ 19903-74	ЛАТГИПРОПРОМ		

Формат	Зона	Поз.	Обозначение	Наименование	Кол.	Примечание
				Документация		
А3			12.02.08.200 СБ	Сборочный чертеж		
				Детали		
А4		1	12.02.08.201	Стенка	2	
Б4		2	12.02.08.202	Стенка		
				Лист 5 ГОСТ 19903-74 / ВСт3сп3 ГОСТ 14637-79		
				190-1,15 × 200-1,15 мм	2	1,5 кг
Б4		3	12.02.08.203	Стенка		
				Лист 5 ГОСТ 19903-74 / ВСт3сп3 ГОСТ 14637-79		
				190-1,15 × 376-1,4 мм	2	2,81 кг

Изм.	Лист	№ докум.	Подп.	12.02.08.200			
Разраб.		Михайлова		Переход	Лит.	Лист	Листов 1
Пров.		Зилгалвис			ЛАТГИПРОПРОМ		
Н. контр.		Колмеи					
Утв.							

Копировал: Ф. Ф. Формат А4

Типовой проект 903-1-224.86 Альбом 24 часть 2

Подп. и дата | Взам. инв. № | Инв. № дубл. | Подп. и дата | Инв. № подл.

12.02.08.201

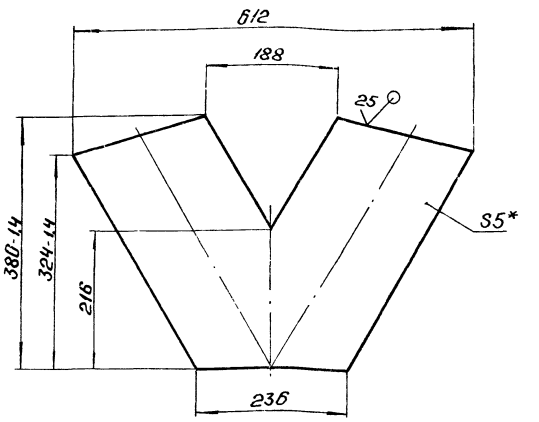

1. * Размер для справок.
2. $\pm \frac{IT14}{2}$.

Изм.	Лист	№ докум.	Подп.	Дата	12.02.08.201			
Разраб.		Михайлова			Стенка	Лит.	Масса 5,67	Масштаб 1:5
Пров.		Зилгалвис				Лист	Листов 1	
Т. контр.								
Н. контр.		Колмеи			Лист 5 ГОСТ 19903-74 / ВСт3сп3 ГОСТ 14637-79	ЛАТГИПРОПРОМ		
Утв.								

Копировал: Ф. Ф. Формат А4

12.02.08.200 СБ

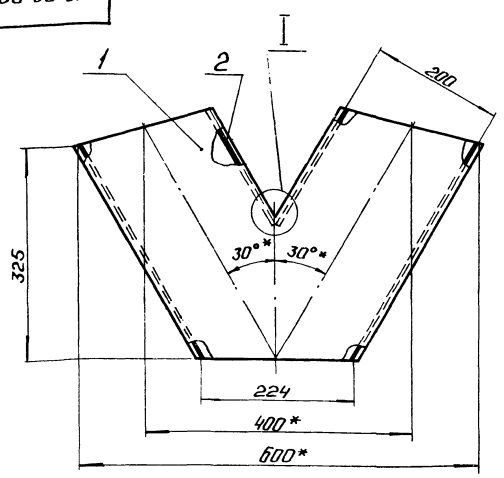

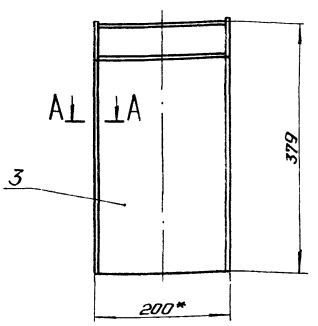

1. * Размеры для справок.
2. $\pm \frac{IT14}{2}$.
3. Обработка поверхностей реза деталей Б4 25/

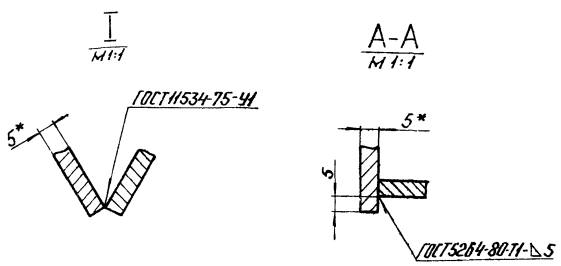

Изм.	Лист	№ докум.	Подп.	Дата	12.02.08.200 СБ			
Разраб.		Михайлова			Переход	Лит.	Масса 20	Масштаб 1:5
Пров.		Зилгалвис				Лист	Листов 1	
Т. контр.								
Н. контр.		Колмеи				ЛАТГИПРОПРОМ		
Утв.								

Формат	Зона	Поз.	Обозначение	Наименование	Кол.	Примечание
				Документация		
А3			12.02.08.300 СБ	Сборочный чертеж		
				Детали		
Б4		1	12.02.08.301	Стенка		
				Лист $\frac{5\ ГОСТ\ 19903-74}{ВСт3сп3\ ГОСТ\ 14637-79}$	2	0,71 кг
Б4		2	12.02.08.302	Фланец		
				Лист $\frac{10\ ГОСТ\ 19903-74}{ВСт3сп3\ ГОСТ\ 14637-79}$	1	3,02 кг
Б4		3	12.02.08.303	Стенка		
				Лист $\frac{5\ ГОСТ\ 19903-74}{ВСт3сп3\ ГОСТ\ 14637-79}$		
				190-1,15 × 58 ± 0,37 мм	1	0,44 кг
Б4		4	12.02.08.304	Стенка		
				Лист $\frac{5\ ГОСТ\ 19903-74}{ВСт3сп3\ ГОСТ\ 14637-79}$		
				190-1,15 × 112 ± 0,435 мм	1	0,84 кг

Изм.	Лист	№ докум.	Подп.	Дата	12.02.08.300			
Разраб.		Михайлова			Короб	Лит.	Лист	Листов 1
Пров.		Зилгалвис				ЛАТГИПРОПРОМ		
Н.контр.		Колмец						
Утв.								

Копировал: Ф. Ф. Формат А4

Типовой проект 903-1-224.86 Альбом 24 часть 2

Формат	Зона	Поз.	Обозначение	Наименование	Кол.	Примечание
				Документация		
А4			12.02.09.000 СБ	Сборочный чертеж		
				Детали		
Б4		1	12.02.09.001	Уголок		
				Уголок $\frac{6\cdot100\times100\times6,5\ ГОСТ\ 8509-72}{ВСт3сп3\ ГОСТ\ 535-79}$		
				L = 3000 ± 2,7 мм	2	30,3 кг
Б4		2	12.02.09.002	Лист		
				Лист $\frac{3\ ГОСТ\ 19903-74}{ВСт3сп3\ ГОСТ\ 16523-70}$		
				750 ± 1 × 3000 ± 2,7 мм	1	53 кг

Изм.	Лист	№ докум.	Подп.	Дата	12.02.09.000			
Разраб.		Михайлова			Желоб	Лит.	Лист	Листов 1
Пров.		Зилгалвис				ЛАТГИПРОПРОМ		
Н.контр.		Колмец						
Утв.								

Инв. № подл. | Подп. и дата | Взам. инв. № | Инв. № дубл. | Подп. и дата

Копировал: Ф. Ф. Формат А4

12.02.08.300 СБ

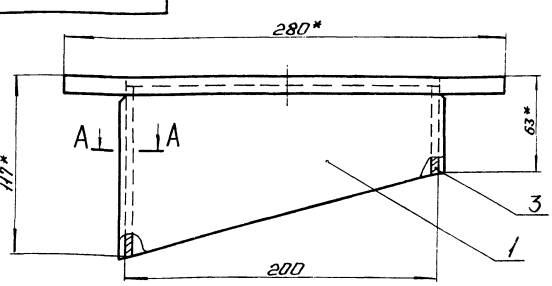

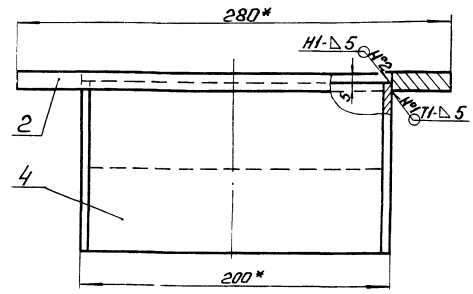

Поз. 2

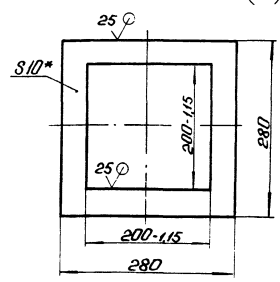

Поз. 1

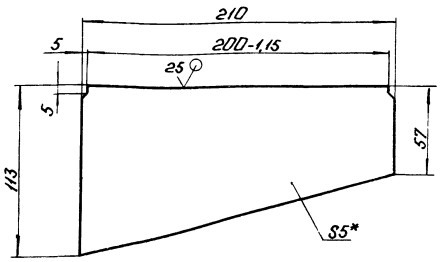

А-А
М1:1

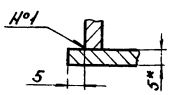

1.* Размеры для справок.
2. $\pm\frac{IT14}{2}$.
3. Обработка поверхностей реза деталей Б4 25/.
4. Сварные швы по ГОСТ 5264-80.

Изм.	Лист	№ докум.	Подп.	Дата	12.02.08.300 СБ			
Разраб.		Михайлова			Короб	Лит.	Масса	Масштаб
Пров.		Зилгалвис					5,72	1:2
Т.контр.						Лист	Листов 1	
Н.контр.		Колмец				ЛАТГИПРОПРОМ		
Утв.								

Копировал: Ф. Ф. Формат А3

12.02.09.000

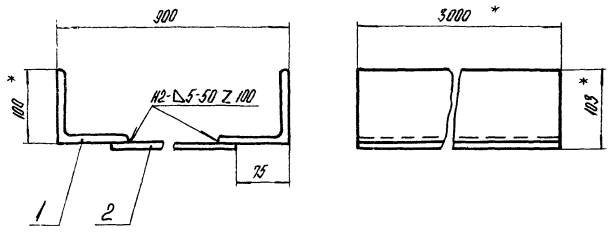

1.* Размеры для справок.

2. $\pm \frac{IT14}{2}$.

3. Обработка поверхностей реза деталей Б4 $\frac{25}{}$.

4. Сварные швы по ГОСТ 5264-80.

Изм.	Лист	№ докум.	Подпись	Дата
Разраб.		Михайлова		
Пров.		Зилгалвис		
Т. контр.				
Н. контр.		Колпец		
Утв.				

12.12.09.000 СБ

Желоб

Лит.	Масса	Масштаб
	113,6	1:5
Лист	Листов 1	

ЛАТГИПРОПРОМ

Копировал А4 Формат А4

Альбом 24 часть 2

Типовой проект 903-1-224.86

Формат	Зона	Поз.	Обозначение	Наименование	Кол.	Примечание
				Документация		
А4			12.02.10.000 СБ	Сборочный чертеж		
				Детали		
Б4		1	12.02.10.001	Полка		
				Лист 10 ГОСТ 19903-74 / Вст3сп3 ГОСТ 14637-79		
				690±2,0 × 240±0,575 мм	2	13 кг
Б4		2	12.02.10.002	Полка		
				Лист 10 ГОСТ 19903-74 / Вст3сп3 ГОСТ 14637-79		
				510-1,75 × 95±0,435 мм	2	3,8 кг

Инв. № подл. | Подпись и дата | Взам. инв. № | Инв. № дубл. | Подпись и дата

Изм.	Лист	№ докум.	Подпись	Дата
Разраб.		Зилгалвис		
Пров.		Колпец		
Н. контр.		Колпец		
Утв.				

12.02.10.000

Фланец

Лит.	Лист	Листов
		1

ЛАТГИПРОПРОМ

Копировал А4 Формат А4

000.01.02.12

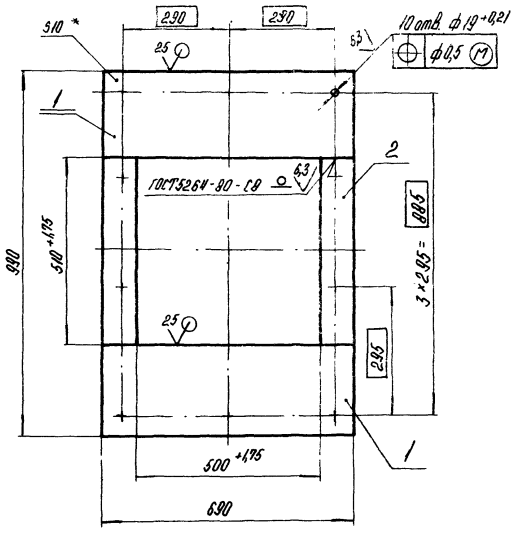

1.* Размер для справок.

2. $\pm \frac{IT14}{2}$.

Изм.	Лист	№ докум.	Подпись	Дата
Разраб.		Михайлова		
Пров.		Зилгалвис		
Т. контр.				
Н. контр.		Колпец		
Утв.				

12.02.10.000 СБ

Фланец

Лит.	Масса	Масштаб
	33,6	1:10
Лист	Листов 1	

ЛАТГИПРОПРОМ

Копировал А4 Формат А4

Типовой проект 903-1-224.86 Альбом 24 часть 2

Формат	Зона	Поз.	Обозначение	Наименование	Кол.	Примечание
				Документация		
А2			58.04.00.000 СБ	Сборочный чертеж		
				Сборочные единицы		
А4		1	58.04.01.000	Рама	1	
А4		2	58.04.02.000	Рычаг	1	
А4		3	58.04.03.000	Крышка	1	
А4		4	58.04.04.000	Ящик	1	
А4		5	58.04.05.000	Вилка	2	
				Детали		
А4		6	58.04.00.001	Шарик	4	
А4		7	58.04.00.002	Ручка	2	
А4		8	58.04.00.003	Прокладка	6	
				Стандартные изделия		
		9		Болт 7002-0591-У		
				ГОСТ 14724-69	2	
		10		Гайка М8.5		
				ГОСТ 5915-70	4	

Инв. № подл. | Подпись и дата | Взам. инв. № | Инв. № дубл. | Подпись и дата

Изм.	Лист	№ докум.	Подпись	Дата
Разраб.		Богданова		
Пров.		Зилгалвис		
Н. контр.		Колпец		
Утв.				

58.04.00.000

Люк 500×500

Лит.	Лист	Листов
	1	2

ЛАТГИПРОПРОМ

Копировал А4 Формат А4

58.04.00.000СБ

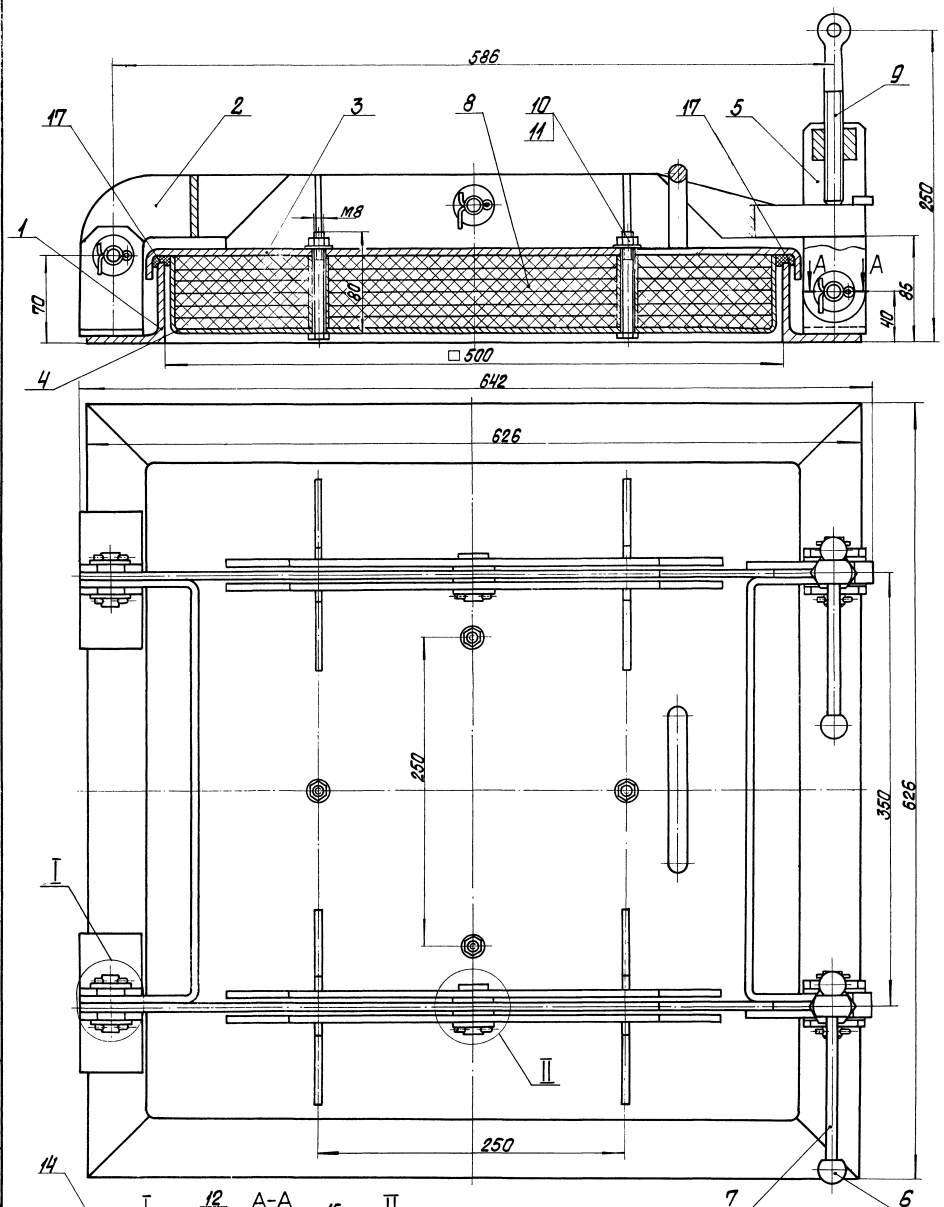

Размеры для справок.

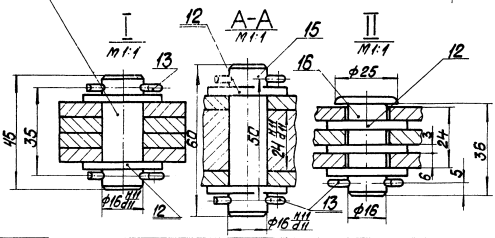

				58.04.00.000СБ			
Изм.	Лист	№ докум.	Подпись	Дата	Люк 500х500	Лит.	Масса	Масштаб
Разраб.		Богданова					72	1:2
Пров.		Зингатвис				Лист	Листов 1	
Т.контр.						ЛАТГИПРОПРОМ		
Н.контр.		Колмец						
Утв.								

Типовой проект 903-1-224.86 Альбом 2.4 часть 2

Копировал

Формат А2

Формат	Зона	Поз.	Обозначение	Наименование	Кол.	Примечание
		11		Шайба 8 ГОСТ 11371-78	4	
		12		Шайба 16 ГОСТ 11371-78	14	
		13		Шплинт 4×36 ГОСТ 397-79	10	
		14		Ось 2-16 h 11×45 Ст3 сп		
				ГОСТ 9650-80	2	
		16		Ось 6-16 h 11×36 Ст3 сп		
				ГОСТ 9650-80	2	
				Материалы		
		17		Шнур асбестовый		
				ШАОН 18 ГОСТ 1779-83	4,2	м

Изм.	Лист	№ докум.	Подпись	Дата	58.04.00.000	Лист 2

Копировал — формат А4

Альбом 2.4 часть 2

Типовой проект 903-1-224.86

Подпись и дата | Инв. № дубл. | Взам. инв. № | Подпись и дата | Инв. № подл.

58.04.00.001

1,6 (√)

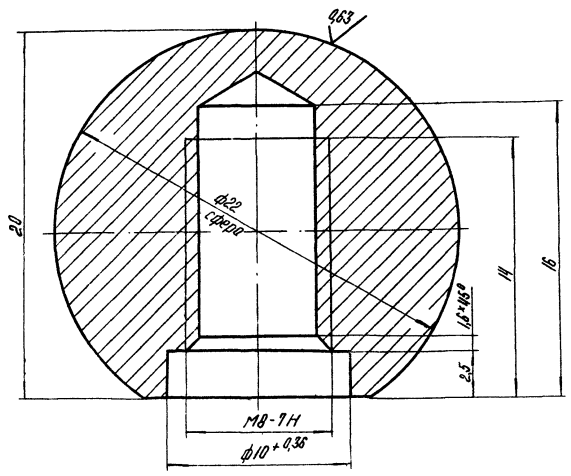

Неуказанные предельные отклонения размеров $\pm \frac{IT14}{2}$

Изм.	Лист	№ докум.	Подпись	Дата	58.04.00.001	Лит.	Масса	Масштаб
Разраб.		Богданова			Шарик		0,03	5:1
Пров.		Зилгалвис				Лист	Листов 1	
Т. контр.								
Н. контр.		Колмец			Круг В-24 ГОСТ 2590-71 / 75 ГОСТ 1050-74	ЛАТГИПРОПРОМ		
Утв.								

Копировал — формат А4

58.04.00.002

1,25 (√)

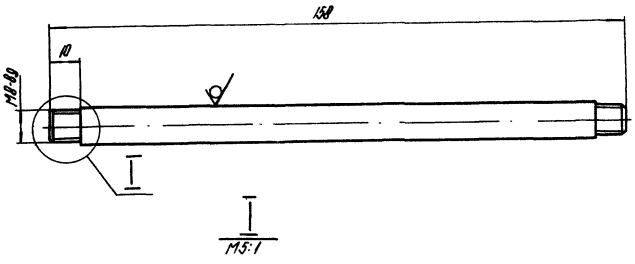

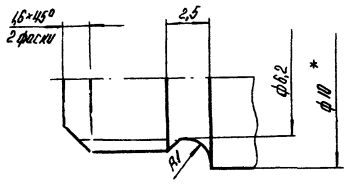

* Размер для справок.

Изм.	Лист	№ докум.	Подпись	Дата	58.04.00.002	Лит.	Масса	Масштаб
Разраб.		Богданова			Ручка		0,094	1:1
Пров.		Зилгалвис				Лист	Листов 1	
Т. контр.								
Н. контр.		Колмец			Круг В-10 ГОСТ 2590-71 / 20 ГОСТ 1050-74	ЛАТГИПРОПРОМ		
Утв.								

Альбом 2.4 часть 2

Типовой проект 903-1-224.86

Подпись и дата | Инв. № дубл. | Взам. инв. № | Подпись и дата | Инв. № подл.

58.04.00.003

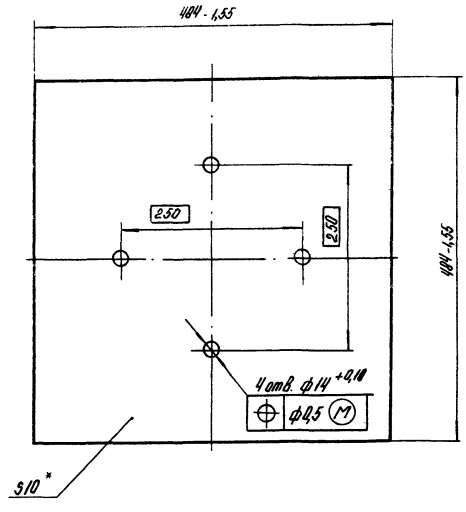

* Размер для справок.

Изм.	Лист	№ докум.	Подпись	Дата	58.04.00.003	Лит.	Масса	Масштаб
Разраб.		Богданова			Прокладка		3,28	1:5
Пров.		Зилгалвис				Лист	Листов 1	
Т. контр.								
Н. контр.		Колмец			Картон асбестовый КАОН-2-10 ГОСТ 2850-80	ЛАТГИПРОПРОМ		
Утв.								

Формат	Зона	Поз.	Обозначение	Наименование	Кол.	Примечание
				Документация		
А3			58.04.01.000 СБ	Сборочный чертеж		
				Детали		
А4		1	58.04.01.001	Ушко	4	
А4		2	58.04.01.002	Ушко	2	
Б4		3	58.04.01.003	Полка		
				Уголок Б-63×63×6 ГОСТ 8509-72 / ВСт3сп3 ГОСТ 535-79	4	3,22 кг

Изм.	Лист	№ докум.	Подпись	Дата	58.04.01.000			
Разраб.		Богданова			Рама	Лит.	Лист	Листов 1
Пров.		Зилгалвис				ЛАТГИПРОПРОМ		
Н. контр.		Колпец						
Утв.								

Копировал Формат А4

Альбом 2.4 часть 2

Типовой проект 903-1-224.86

100 10 40 85

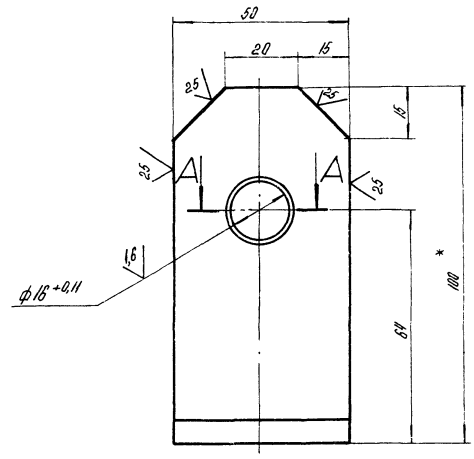

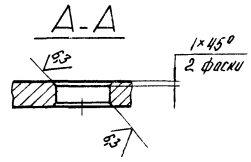

1.* Размер для справок.

2. $\pm \frac{IT14}{2}$.

Изм.	Лист	№ докум.	Подпись	Дата	58.04.01.001			
Разраб.		Богданова			Ушко	Лит.	Масса	Масштаб
Пров.		Зилгалвис					0,36	1:1
Т. контр.						Лист	Листов 1	
Н. контр.		Колпец			Уголок Б-100×63×6 ГОСТ 8510-72 / ВСт3сп3 ГОСТ 535-79	ЛАТГИПРОПРОМ		
Утв.								

Копировал Формат А4

97 000 10 40 85

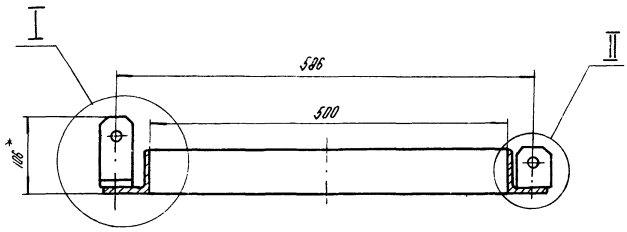

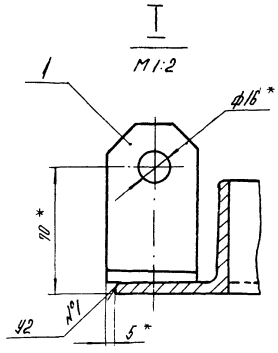

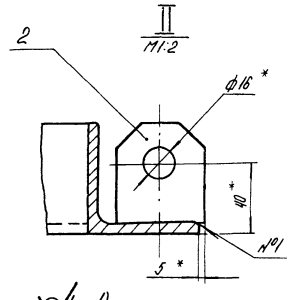

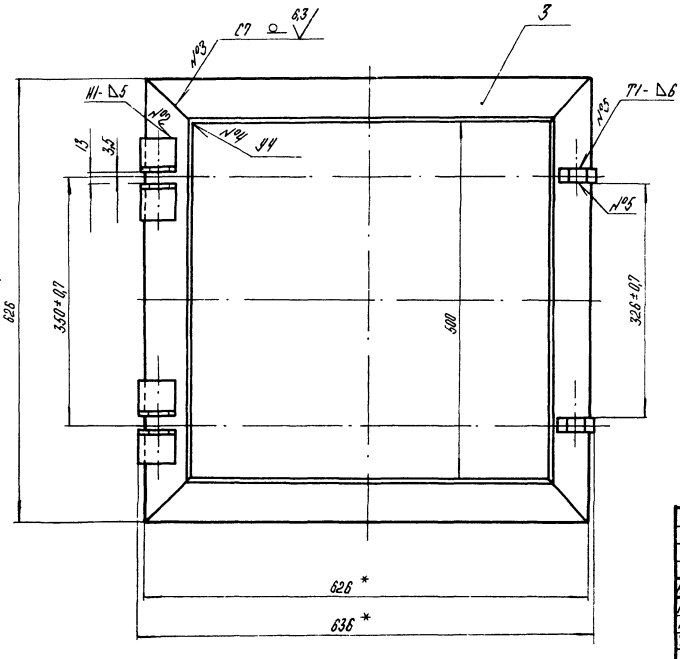

Поз. 3

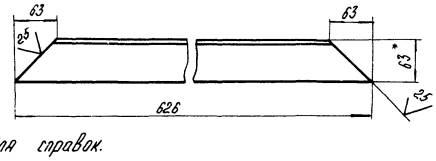

1.* Размеры для справок.

2. $\pm \frac{IT14}{2}$.

3. Обработка поверхностей реза деталей Б4 $\sqrt{25}$.

4. Сварные швы по ГОСТ 5264-80.

Изм.	Лист	№ докум.	Подпись	Дата	58.04.01.000 СБ			
Разраб.		Богданова			Рама	Лит.	Масса	Масштаб
Пров.		Зилгалвис					153	1:5
Т. контр.						Лист	Листов 1	
Н. контр.		Колпец				ЛАТГИПРОПРОМ		
Утв.								

58.04.04.002

3,2

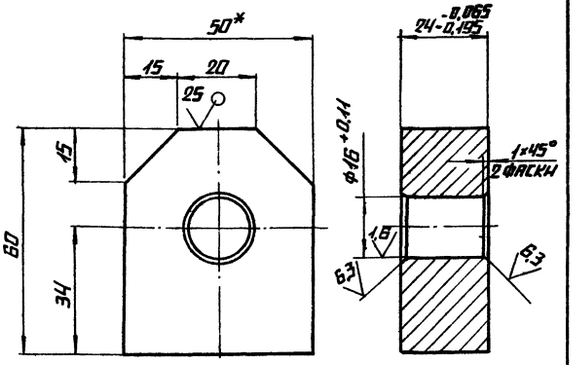

1.* РАЗМЕР ДЛЯ СПРАВОК.

2. $\pm \frac{IT14}{2}$

	58.04.04.002		
ИЗМ. ЛИСТ	№ ДОКУМ.	ПОДП.	ДАТА
РАЗРАБ.	БОГДАНОВА		
ПРОВ.	ЗИГАЛВИНС		
Т.КОНТР.			
Н.КОНТР.	КОЛМЕЦ		
УТВ.			
УШКО	ЛИТ.	МАССА 0,49	МАСШТАБ 1:1
	ЛИСТ	ЛИСТОВ 1	
ПОЛОСА 25×50 ГОСТ 103-76 / ВСТ3СП3 ГОСТ 535-79	ЛАТГИПРОПРОМ		

КОПИРОВАЛ А4 ФОРМАТ А4

ФОРМА	ЗОНА	ПОЗ.	ОБОЗНАЧЕНИЕ	НАИМЕНОВАНИЕ	КОЛ.	ПРИМЕЧАНИЕ
				ДОКУМЕНТАЦИЯ		
А3			58.04.02.000СБ	СБОРОЧНЫЙ ЧЕРТЕЖ		
				ДЕТАЛИ		
А4		1	58.04.02.001	СКОБА	1	
А4		2	58.04.02.002	РЫЧАГ	2	
А4		3	58.04.02.003	СКОБА	1	
Б4		4	58.04.02.004	ПЛАНКА		
				ЛИСТ Б ГОСТ 19903-74 / ВСТ3СП3 ГОСТ 14637-79		
				25±0,26×95±0,435 ММ	2	0,12 КГ
Б4		5	58.04.02.005	ПЛАНКА		
				ЛИСТ Б ГОСТ 19903-74 / ВСТ3СП3 ГОСТ 14637-79		
				15±0,215×18±0,215 ММ	2	0,013 КГ

ТИПОВОЙ ПРОЕКТ 903-1-224.86 АЛЬБОМ 24 ЧАСТЬ 2

ИНВ.№ ПОДЛ. | ПОДПИСЬ И ДАТА | ВЗАМ.ИНВ.№ | ИНВ.№ ДУБЛ. | ПОДПИСЬ И ДАТА

	58.04.02.000		
ИЗМ. ЛИСТ	№ ДОКУМ.	ПОДП.	ДАТА
РАЗРАБ.	БОГДАНОВА		
ПРОВ.	ЗИГАЛВИНС		
Н.КОНТР.	КОЛМЕЦ		
УТВ.			
РЫЧАГ	ЛИТ.	ЛИСТ	ЛИСТОВ 1
	ЛАТГИПРОПРОМ		

КОПИРОВАЛ А4 ФОРМАТ А4

58.04.02.000СБ

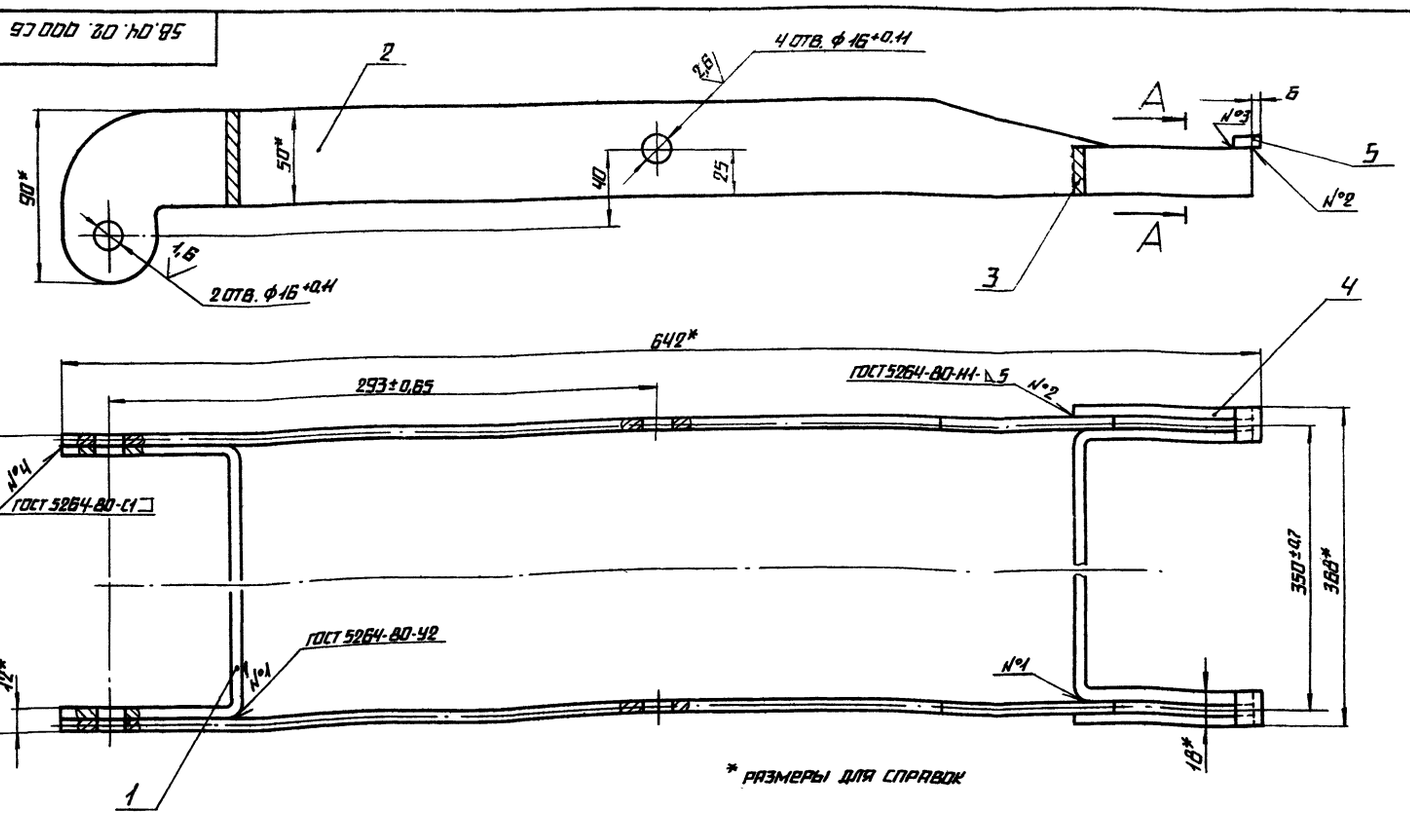

* РАЗМЕРЫ ДЛЯ СПРАВОК

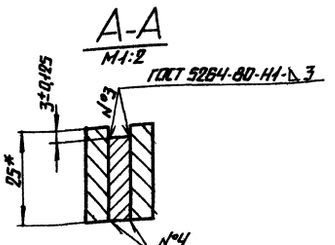

	58.04.02.000СБ		
ИЗМ. ЛИСТ	№ ДОКУМ.	ПОДП.	ДАТА
РАЗРАБ.	БОГДАНОВА		
ПРОВ.	ЗИГАЛВИНС		
Т.КОНТР.			
Н.КОНТР.	КОЛМЕЦ		
УТВ.			
РЫЧАГ	ЛИТ.	МАССА 4,88	МАСШТАБ 1:2
	ЛИСТ	ЛИСТОВ 1	
	ЛАТГИПРОПРОМ		

КОПИРОВАЛ А2 ФОРМАТ А3

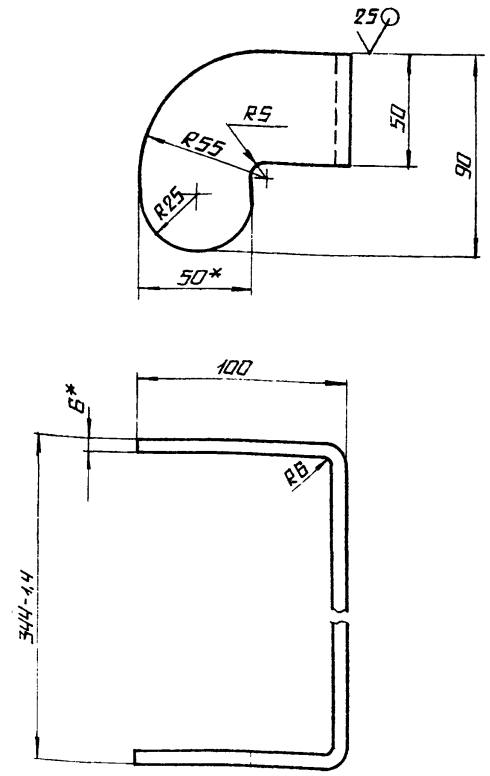

1.* РАЗМЕРЫ ДЛЯ СПРАВОК

2. ± IT14/2

					58.04.02.001	
ИЗМ	ЛИСТ	№ ДОКУМ.	ПОДП.	ДАТА		
РАЗРАБ.		БОГДАНОВА			СКОБА	ЛИТ. / МАССА 1,18 / МАСШТАБ 1:2
ПРОВ.		ЗИЛГАЛВИС				ЛИСТ / ЛИСТОВ 1
Т.КОНТР.						
Н.КОНТР.		КОЛМЕЦ			ЛИСТ Б ГОСТ 19903-74 Вст3сп3 ГОСТ 14637-79	ЛАТГИПРОПРОМ
УТВ.						

КОПИРОВАЛ А4 ФОРМАТ А4

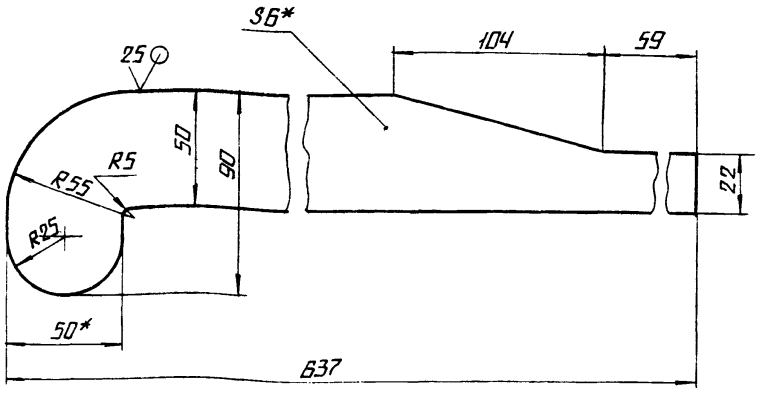

1.* РАЗМЕРЫ ДЛЯ СПРАВОК

2. ± IT14/2

					58.04.02.002	
ИЗМ	ЛИСТ	№ ДОКУМ.	ПОДП.	ДАТА		
РАЗРАБ.		БОГДАНОВА			РЫЧАГ	ЛИТ. / МАССА 1,41 / МАСШТАБ 1:2
ПРОВ.		ЗИЛГАЛВИС				ЛИСТ / ЛИСТОВ 1
Т.КОНТР.						
Н.КОНТР.		КОЛМЕЦ			ЛИСТ Б ГОСТ 19903-74 Вст3сп3 ГОСТ 14637-79	ЛАТГИПРОПРОМ
УТВ.						

КОПИРОВАЛ А2 ФОРМАТ А4

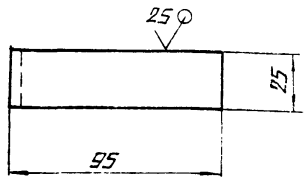

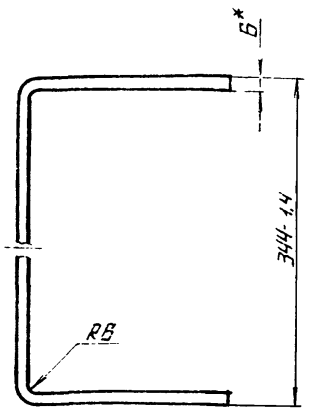

1* РАЗМЕР ДЛЯ СПРАВОК

2. ± IT14/2

					58.04.02.003	
ИЗМ	ЛИСТ	№ ДОКУМ.	ПОДП.	ДАТА		
РАЗРАБ.		БОГДАНОВА			СКОБА	ЛИТ. / МАССА 0,61 / МАСШТАБ 1:2
ПРОВ.		ЗИЛГАЛВИС				ЛИСТ / ЛИСТОВ 1
Т.КОНТР.						
Н.КОНТР.		КОЛМЕЦ			ЛИСТ Б ГОСТ 19903-74 Вст3сп3 ГОСТ 14637-79	ЛАТГИПРОПРОМ
УТВ.						

ТИПОВОЙ ПРОЕКТ 903-1-224.86 АЛЬБОМ 24 ЧАСТЬ 2

ФОРМАТ	ЗОНА	ПОЗ.	ОБОЗНАЧЕНИЕ	НАИМЕНОВАНИЕ	КОЛ.	ПРИМЕЧАНИЕ
				ДОКУМЕНТАЦИЯ		
А3			58.04.03.000 СБ	СБОРОЧНЫЙ ЧЕРТЕЖ		
				ДЕТАЛИ		
А4		1	58.04.03.001	КРЫШКА	1	
Б4		2	58.04.03.002	РУЧКА		
				КРУГ В-16 ГОСТ 2590-71 / 20 ГОСТ 1050-74	1	0,34 КГ
Б4		3	58.04.03.003	РЕБРО		
				ЛИСТ Б ГОСТ 19903-74 / Вст3сп3 ГОСТ 14637-79	4	0,98 КГ
Б4		4	58.04.03.004	КОСЫНКА		
				ЛИСТ В ГОСТ 19903-74 / Вст3сп3 ГОСТ 14637-79	8	0,11 КГ

ИНВ.№ ПОДЛ. | ПОДПИСЬ И ДАТА | ВЗАМ. ИНВ.№ | ИНВ.№ ДУБЛ. | ПОДПИСЬ И ДАТА

					58.04.03.000	
ИЗМ	ЛИСТ	№ ДОКУМ.	ПОДП.	ДАТА		
РАЗРАБ.		БОГДАНОВА			КРЫШКА	ЛИТ. / ЛИСТ / ЛИСТОВ 1
ПРОВ.		ЗИЛГАЛВИС				
Н.КОНТР.		КОЛМЕЦ				ЛАТГИПРОПРОМ
УТВ.						

58.04.03.000 СБ

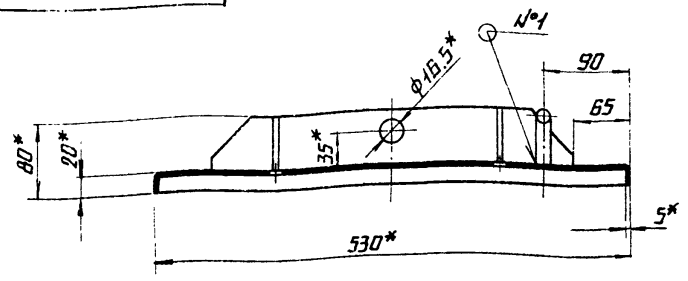

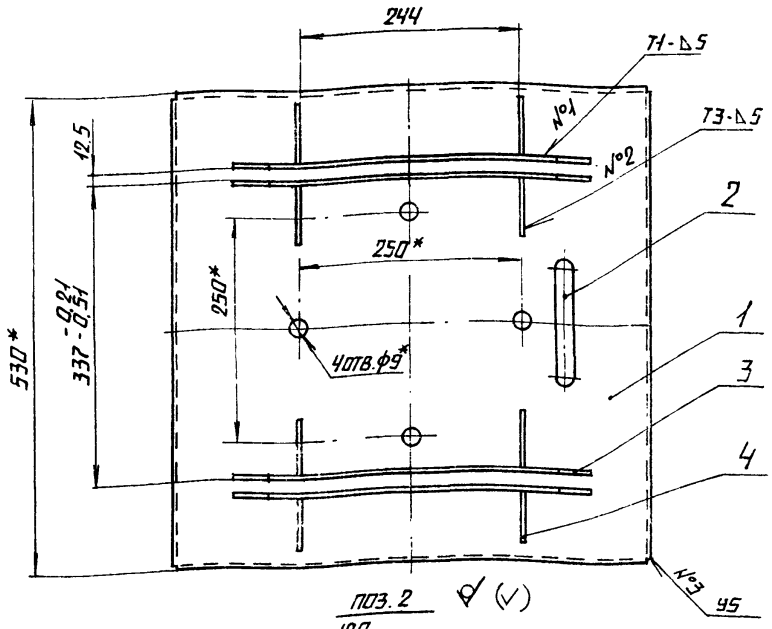

поз. 2

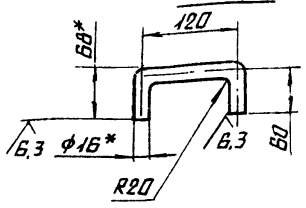

поз. 3

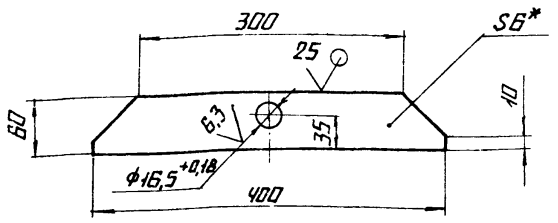

поз. 4
М1:2

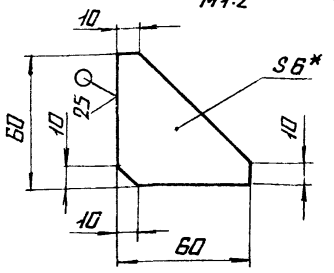

1.* РАЗМЕРЫ ДЛЯ СПРАВОК.

2. $\pm \frac{IT14}{2}$.

3. СВАРНЫЕ ШВЫ ПО ГОСТ 5264-80.

					58.04.03.000 СБ	
Изм.	Лист	№ докум.	Подп.	Дата		
Разраб.		Богданова			Крышка	Лит. / Масса 18,5 / Масштаб 1:5
Пров.		Зилгалвис				Лист / Листов 1
Т.контр.						
Н.контр.		Колмец				ЛАТГИПРОПРОМ
Утв.						

Копировал А4 Формат А3

58.04.03.002

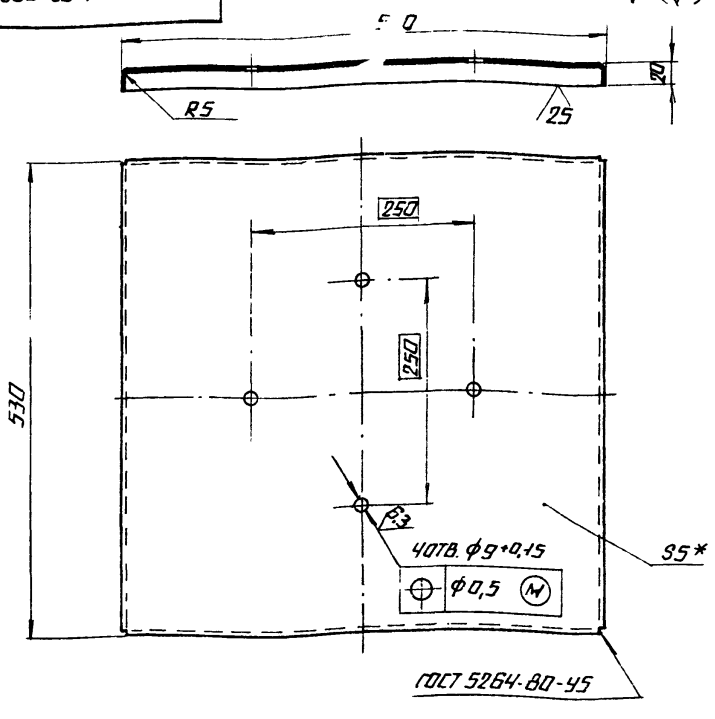

1.* РАЗМЕРЫ ДЛЯ СПРАВОК.

2. $\pm \frac{IT14}{2}$.

					58.04.03.001	
Изм.	Лист	№ докум.	Подп.	Дата		
Разраб.		Богданова			Крышка	Лит. / Масса 13,35 / Масштаб 1:5
Пров.		Зилгалвис				Лист / Листов 1
Т.контр.						
Н.контр.		Колмец			Лист 5 ГОСТ 19903-74 Вст3сп3 ГОСТ 14637-79	ЛАТГИПРОПРОМ
Утв.						

Копировал А4 Формат А4

Альбом 24 часть 2

Типовой проект 903-1-224.86

Формат	Зона	Поз.	Обозначение	Наименование	Кол.	Примечание
				Документация		
А3			58.04.04.000 СБ	Сборочный чертеж		
				Детали		
Б4		1	58.04.04.001	Ящик		
				Лист 3 ГОСТ 19903-74 Вст3сп3 ГОСТ 16523-70	1	8,55 кг
Б4		2	58.04.04.001	Дистанцер		
				Труба 8×2,2 ГОСТ 3262-75		
				L = 60 ± 0,37 мм	4	0,04 кг
				Стандартные изделия		
		3		Болт М8×80.46		
				ГОСТ 7798-70	4	

Инв.№ подл. | Подпись и дата | Взам. инв.№ | Инв.№ дубл. | Подпись и дата

					58.04.04.000	
Изм.	Лист	№ докум.	Подп.	Дата		
Разраб.		Богданова			Ящик	Лит. / Лист / Листов 1
Пров.		Зилгалвис				
Н.контр.		Колмец				ЛАТГИПРОПРОМ
Утв.						

Копировал А4 Формат А4

58.04.04.000СБ

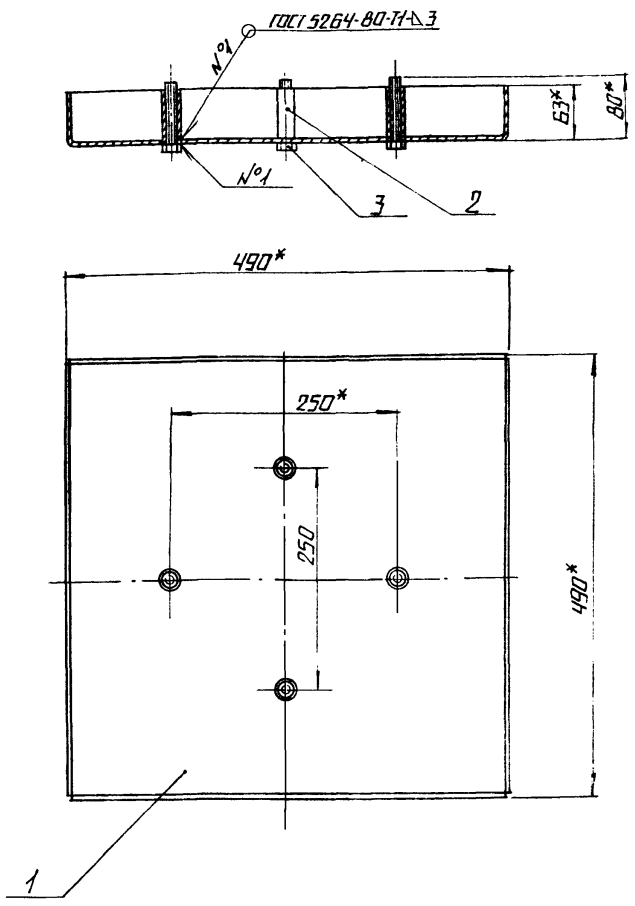

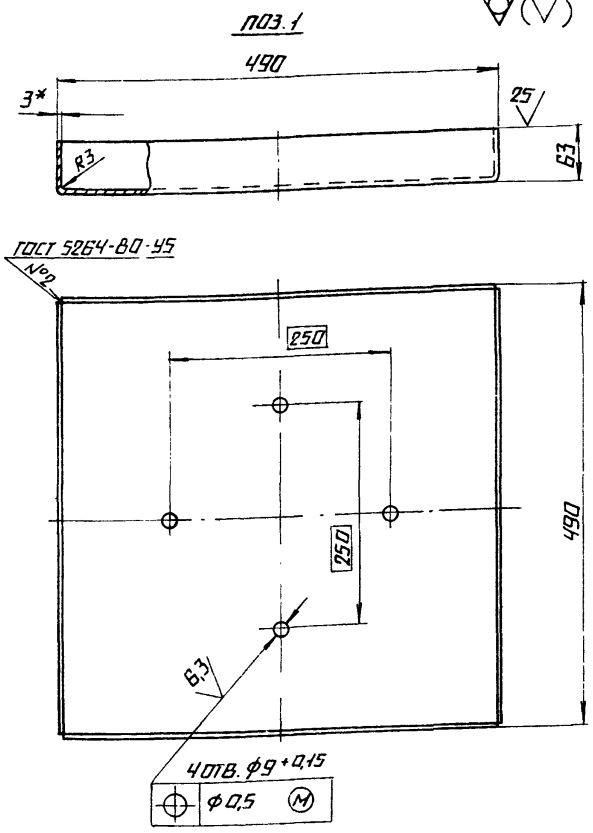

					58.04.04.000 СБ	
					ЯЩИК	ЛИТ. / МАССА 8,86 / МАСШТАБ 1:5
ИЗМ.	ЛИСТ	№ ДОКУМ.	ПОДП.	ДАТА		ЛИСТ / ЛИСТОВ 1
РАЗРАБ.		БОГДАНОВА				ЛАТГИПРОПРОМ
ПРОВ.		ЗИЛГАЛВИС				
Т.КОНТР.						
Н.КОНТР.		КОЛМЕЦ				
УТВ.						

КОПИРОВАЛ

ФОРМАТ А3

ФОРМАТ	ЗОНА	ПОЗ.	ОБОЗНАЧЕНИЕ	НАИМЕНОВАНИЕ	КОЛ.	ПРИМЕЧАНИЕ
				ДОКУМЕНТАЦИЯ		
А3			58.04.05.000 СБ	СБОРОЧНЫЙ ЧЕРТЕЖ		
				ДЕТАЛИ		
Б4		1	58.04.05.001	УШКО		
				ПОЛОСА 6×50 ГОСТ 103-76 Вст3сп3/ГОСТ 535-79	2	0,33 кг
				СТАНДАРТНЫЕ ИЗДЕЛИЯ		
		2		ГАЙКА М16.5 ГОСТ 5931-70	1	

					58.04.05.000	
					ВИЛКА	ЛИТ. / МАССА / МАСШТАБ
ИЗМ.	ЛИСТ	№ ДОКУМ.	ПОДП.	ДАТА		ЛИСТ / ЛИСТОВ 1
РАЗРАБ.		БОГДАНОВА				ЛАТГИПРОПРОМ
ПРОВ.		ЗИЛГАЛВИС				
Т.КОНТР.						
Н.КОНТР.		КОЛМЕЦ				
УТВ.						

КОПИРОВАЛ

ФОРМАТ А3

ТИПОВОЙ ПРОЕКТ 903-1-224.86 АЛЬБОМ 8.4 ЧАСТЬ 2

58.04.05.000 СБ

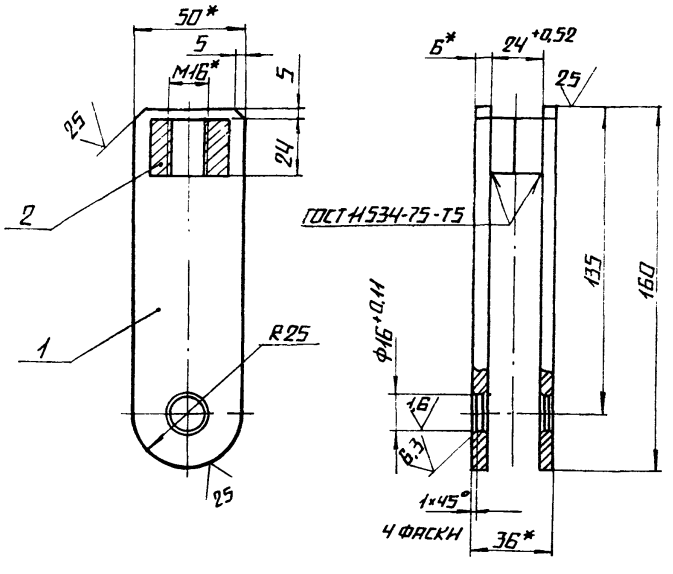

* РАЗМЕРЫ ДЛЯ СПРАВОК.

					58.04.05.000 СБ	
					ВИЛКА	ЛИТ. / МАССА 0,72 / МАСШТАБ 1:2
ИЗМ.	ЛИСТ	№ ДОКУМ.	ПОДП.	ДАТА		ЛИСТ / ЛИСТОВ 1
РАЗРАБ.		БОГДАНОВА				ЛАТГИПРОПРОМ
ПРОВ.		ЗИЛГАЛВИС				
Т.КОНТР.						
Н.КОНТР.		КОЛМЕЦ				
УТВ.						

ИНВ.№ ПОДЛ. | ПОДПИСЬ И ДАТА | ВЗАМ.ИНВ.№ | ИНВ.№ ФУБЛ. | ПОДПИСЬ И ДАТА

КОПИРОВАЛ

ФОРМАТ А3

Позиция	Зона	Поз.	Обозначение	Наименование	Кол.	Примечание
				Документация		
			12.02.11.000 СБ	Сборочный чертеж		
				Сборочные единицы		
4		1	12.02.11.100	Скоба	1	
				Детали		
4		2	12.02.11.001	Ручка	1	
				Стандартные изделия		
		3		Болт М10×40.46 ГОСТ 7798-70	1	
		4		Гайка 10.35 ГОСТ 3032-76	1	
		5		Шайба 10 ГОСТ 6958-78	1	

Изм.	Лист	№ докум.	Подпись	Дата	12.02.11.000			
Разраб.		Богданова			Привод заслонки	Лит.	Лист	Листов 1
Пров.		Зилгалвис						ЛАТГИПРОПРОМ
Н.контр.		Колмец						
Утв.								

Копировал

Формат А4

Типовой проект 903-1-224.86 Альбом 2.4 часть 2

Инв. № подл. | Подпись и дата | Взам. инв. № | Инв. № дубл. | Подпись и дата

12.02.11.001

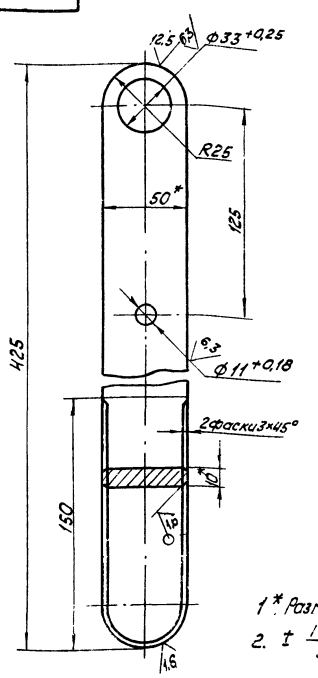

1* Размеры для справок.

2. $\pm \frac{IT14}{2}$.

Изм.	Лист	№ докум.	Подпись	Дата	12.02.11.001			
Разраб.		Богданова			Ручка	Лит.	Масса	Масштаб
Пров.		Зилгалвис					1.53	1:2
Т.контр.						Лист	Листов 1	
Н.контр.		Колмец			Полоса 10×50 ГОСТ 103-76 / Ст3Сп3 ГОСТ 535-79			ЛАТГИПРОПРОМ
Утв.								

Копировал

Формат А4

12.02.11.000 СБ

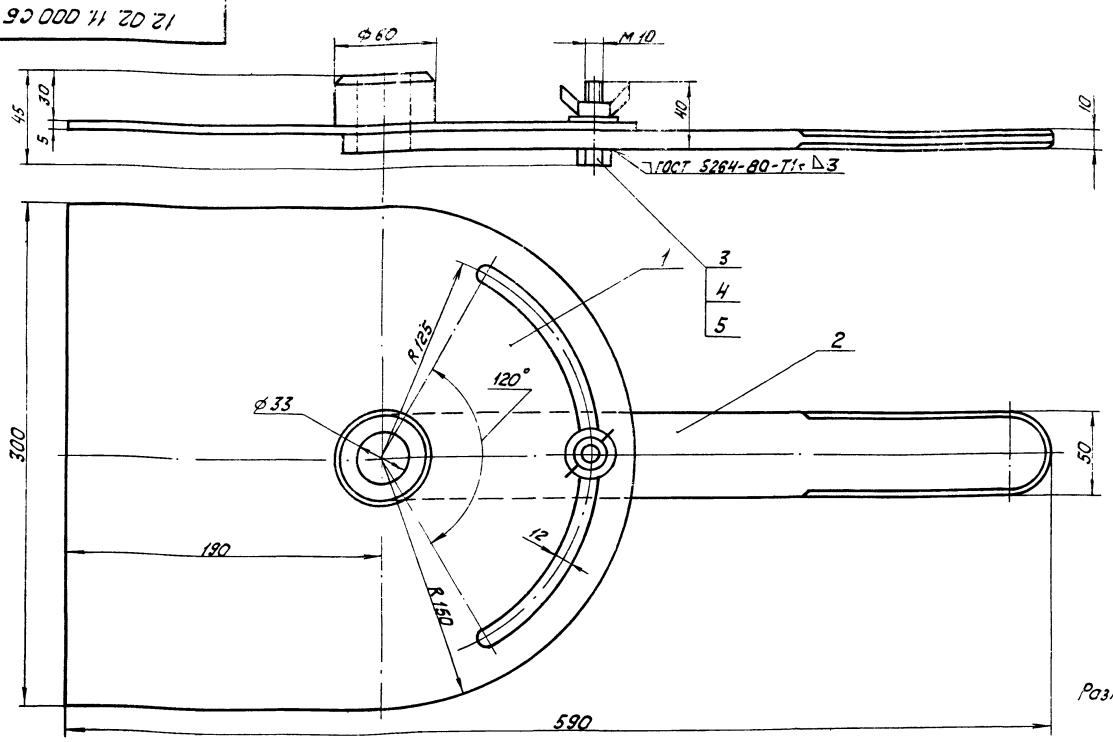

Размеры для справок.

Изм.	Лист	№ докум.	Подпись	Дата	12.02.11.000 СБ			
Разраб.		Богданова			Привод заслонки	Лит.	Масса	Масштаб
Пров.		Зилгалвис					5.55	1:2
Т.контр.						Лист	Листов 1	
Н.контр.		Колмец						ЛАТГИПРОПРОМ
Утв.								

Копировал

Формат А3

Типовой проект 903-1-224.86 Альбом 2.4 часть 2

Формат	Зона	Поз.	Обозначение	Наименование	Кол.	Примечание
				Документация		
А3			12.02.11.100 СБ	Скоба		
				Детали		
Б4		1	12.02.11.101	Скоба		
				Лист 5 ГОСТ 19903-74 / ВСт3Сп3 ГОСТ 14637-79	1	3,47кг
Б4		2	12.02.11.102	Бобышка		
				Круг В 60 ГОСТ 2590-71 / 20 ГОСТ 1050-74	1	0,47кг

Изм.	Лист	№ докум.	Подпись	Дата	12.02.11.100			
Разраб.		Богданова			Скоба	Лит.	Лист	Листов 1
Пров.		Зилгалвис						
Н.контр.		Колмец				ЛАТГИПРОПРОМ		
Утв.								

Копировал Формат А4

Типовой проект 903-1-224.86 Альбом 2.4 часть 2

Формат	Зона	Поз.	Обозначение	Наименование	Кол.	Примечание
				Документация		
А3			12.02.18.000 СБ	Сборочный чертеж		
				Детали		
Б4		1	12.02.18.001	Балка		
				Швеллер 14 ГОСТ 8240-72 / ВСт3Сп3 ГОСТ 535-79	1	10,21кг
Б4		2	12.02.18.002	Балка		
				Швеллер 14 ГОСТ 8240-72 / ВСт3Сп3 ГОСТ 535-79	1	10,29кг
Б4		3	12.02.18.003	Балка		
				Швеллер 14 ГОСТ 8240-72 / ВСт3Сп3 ГОСТ 535-79		
				L = 600 - 1.75 мм	6	7.38кг
Б4		4	12.02.18.004	Ребро		
				Лист 5 ГОСТ 19903-74 / ВСт3Сп3 ГОСТ 14637-79	2	0,25кг

Изм.	Лист	№ докум.	Подпись	Дата	12.02.18.000			
Разраб.		Михайлова			Рама	Лит.	Лист	Листов 1
Пров.		Зилгалвис						
Н.контр.		Колмец				ЛАТГИПРОПРОМ		
Утв.								

Копировал Формат А4

Типовой проект 903-1-224.86 Альбом 2.4 часть 2

12.02.11.100 СБ

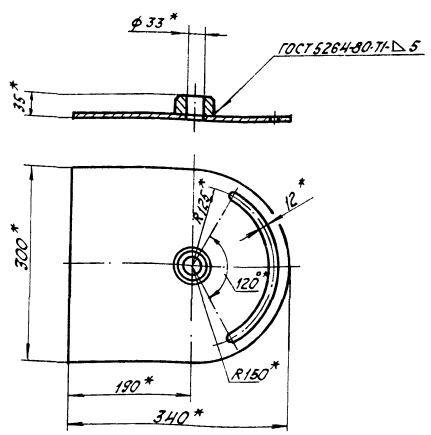

Поз. 2
М 1:2

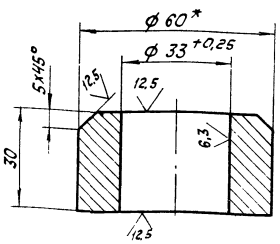

Поз. 1
М 1:2

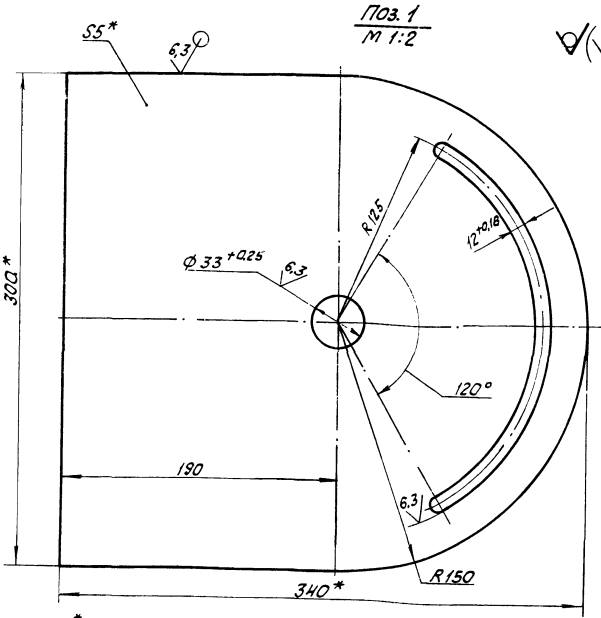

1. * Размеры для справок.
2. $\pm \frac{IT14}{2}$.

Изм.	Лист	№ докум.	Подпись	Дата	12.02.11.100 СБ			
Разраб.		Богданова			Скоба	Лит.	Масса	Масштаб
Пров.		Зилгалвис					4	1:5
Т.контр.						Лист	Листов 1	
Н.контр.		Колмец				ЛАТГИПРОПРОМ		
Утв.								

Копировал Формат А3

12.02.18.000 СБ

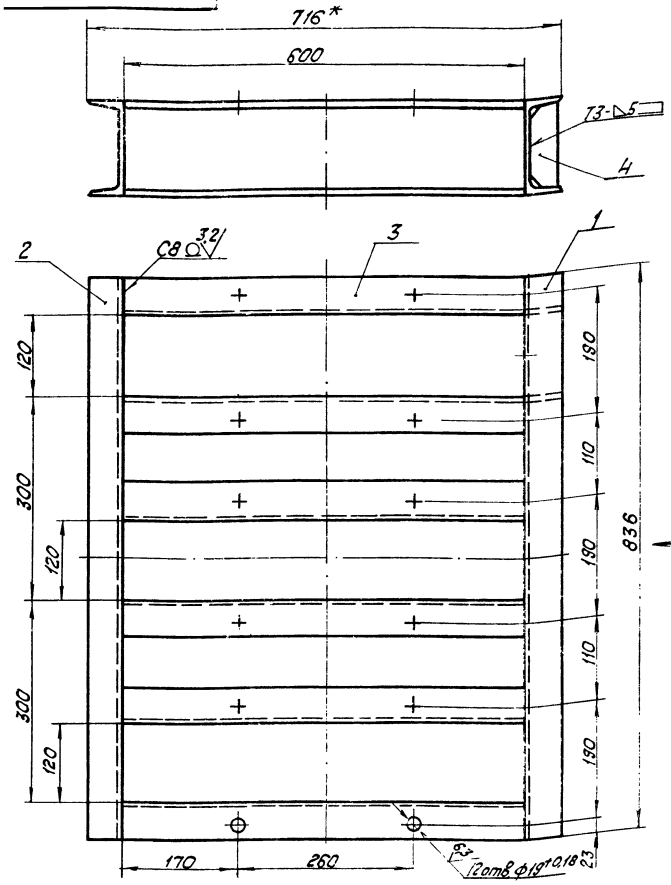

Вид А

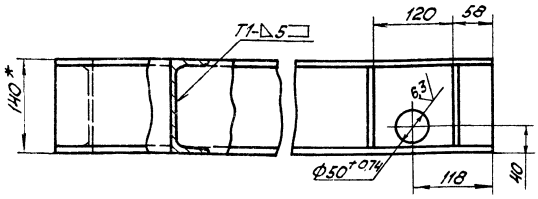

Поз. 4
М 1:25

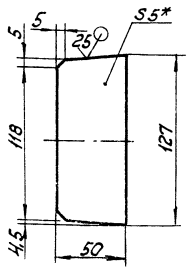

1. * Размеры для справок.
2. ± IT14/2.
3. Обработка поверхностей реза деталей Б4 ▽25.
4. Сварные швы по ГОСТ 5264-80

Изм.	Лист	№ докум.	Подпись	Дата	12.02.18.000 СБ			
Разраб.		Михайлова			Рама	Лит.	Масса	Масштаб
Пров.		Зилгалвис					66,3	1:5
Т.контр.						Лист	Листов 1	
Н.контр.		Колмец				ЛАТГИПРОПРОМ		
Утв.								

Копировал

Формат А3

Формат	Поз.	Обозначение	Наименование	Кол.	Примечание
			Документация		
А3		12.02.20.000 СБ	Сборочный чертеж		
			Детали		
А4	1	12.02.20.001	Балка	2	
Б4	2	12.02.20.002	Балка		
			Швеллер 14 ГОСТ 8240-72 / ВСт3Сп3 ГОСТ 535-79		
			L = 1700 ± 1,85 мм	2	21 кг
Б4	3	12.02.20.003	Балка		
			Швеллер 14 ГОСТ 8240-72 / ВСт3Сп3 ГОСТ 535-79		
			L = 3610 - 6,6 мм	2	44,4 кг
Б4	4	12.02.20.004	Балка		
			Швеллер 14 ГОСТ 8240-72 / ВСт3Сп3 ГОСТ 535-79		
			L = 210 ± 0,575 мм	2	2,6 кг
Б4	5	12.02.20.005	Косынка		
			Лист 5 ГОСТ 19903-74 / ВСт3Сп3 ГОСТ 14637-79	6	1,9 кг

Изм.	Лист	№ докум.	Подпись	Дата	12.02.20.000			
Разраб.		Михайлова			Рама	Лит.	Масса	Масштаб
Пров.		Зилгалвис						
Т.контр.						Лист	Листов 1	
Н.контр.		Колмец				ЛАТГИПРОПРОМ		
Утв.								

Копировал

Формат А4

12.02.20.001

Типовой проект 903-1-224.85 Альбом 2.4

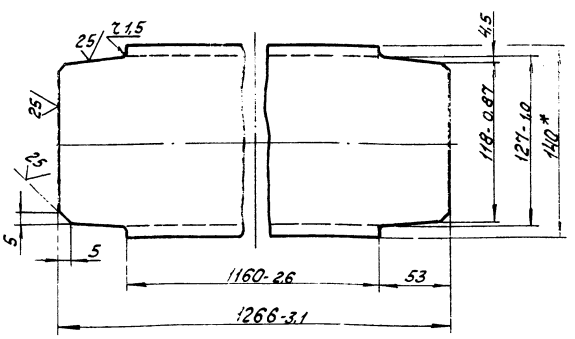

1. * Размер для справок.
2. ± IT14/2.

Изм.	Лист	№ докум.	Подпись	Дата	12.02.20.001			
Разраб.		Михайлова			Балка	Лит.	Масса	Масштаб
Пров.		Зилгалвис					14,8	1:2,5
Т.контр.						Лист	Листов	
Н.контр.		Колмец			Швеллер 14 ГОСТ 8240-72 / ВСт3Сп3 ГОСТ 535-79	ЛАТГИПРОПРОМ		
Утв.								

Копировал

Формат А4

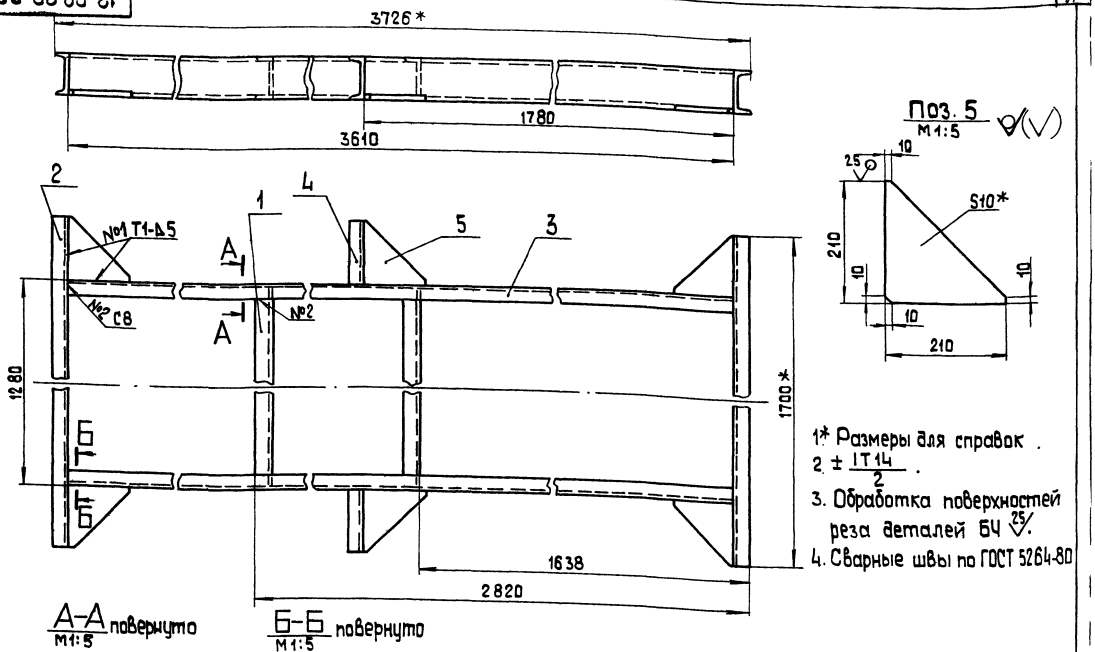

Изм.	Лист	№ докум.	Подп.	Дата	12.02.20.000 СБ			
Разраб.		Михайлова			Рама	Лит.	Масса	Масшт.
Пров.		Зилгалвис					177	1:10
Т.контр.						Лист	Листов 1	
Н.контр.		Колмец				ЛАТГИПРОПРОМ		
Утв.								

Копировал

Формат А3

Формат	Зона	Поз.	Обозначение	Наименование	Кол.	Примечание
				Документация		
А3			12.02.22.000 СБ	Сборочный чертеж		
				Сборочные единицы		
А4		1	12.02.22.100	Рама	1	
А4		2	12.02.21.200	Скоба	2	
А4		3	12.02.21.300	Ограждение	2	
				Стандартные изделия		
		4		Болт М 12х35.46 ГОСТ 7798-70	4	
		5		Гайка М 12.5 ГОСТ 5915-70	4	
		6		Шайба 12 ГОСТ 10906-78	4	

Изм.	Лист	№ докум.	Подп.	Дата	12.02.22.000			
Разраб.		Михайлова			Рама	Лит.	Лист	Листов 1
Пров.		Зилгалвис				ЛАТГИПРОПРОМ		
Н.контр.		Колмец						
Утв.								

Копировал

Формат А4

Типовой проект 903-1-224.86 Альбом 2.4 часть 2

Инв.№ подл. | Подп. и дата | Взам. инв.№ | Инв.№ дубл. | Подп. и дата

Формат	Зона	Поз.	Обозначение	Наименование	Кол.	Примечание
				Документация		
А2			12.02.22.100 СБ	Сборочный чертеж		
				Детали		
Б4		1	12.02.22.101	Балка Швеллер 20 ГОСТ 8240-72 ВСт3сп3 ГОСТ 535-79		
				L= 3648-6,6 мм	2	67,13кг
Б4		2	12.02.22.102	Балка Швеллер 20 ГОСТ 8240-72 ВСт3сп3 ГОСТ 535-79	2	5,01кг
Б4		3	12.02.22.103	Балка Швеллер 16 ГОСТ 8240-72 ВСт3сп3 ГОСТ 535-79	1	22,72кг
Б4		4	12.02.22.104	Балка Швеллер 16 ГОСТ 8240-72 ВСт3сп3 ГОСТ 535-79		
				L= 836±1,15 мм	2	11,88кг
Б4		5	12.02.22.105	Балка Швеллер 16 ГОСТ 8240-72 ВСт3сп3 ГОСТ 535-79		
				L= 248±0,575 мм	1	3,53кг
Б4		6	12.02.22.106	Балка Швеллер 14 ГОСТ 8240-72 ВСт3сп3 ГОСТ 535-79		
				L= 550-1,75 мм	2	6,77кг

Изм.	Лист	№ докум.	Подп.	Дата	12.02.22.100			
Разраб.		Михайлова			Рама	Лит.	Лист	Листов 1
Пров.		Зилгалвис				ЛАТГИПРОПРОМ		
Н.контр.		Колмец						
Утв.								

Копировал

Формат А4

12.02.22.100СБ

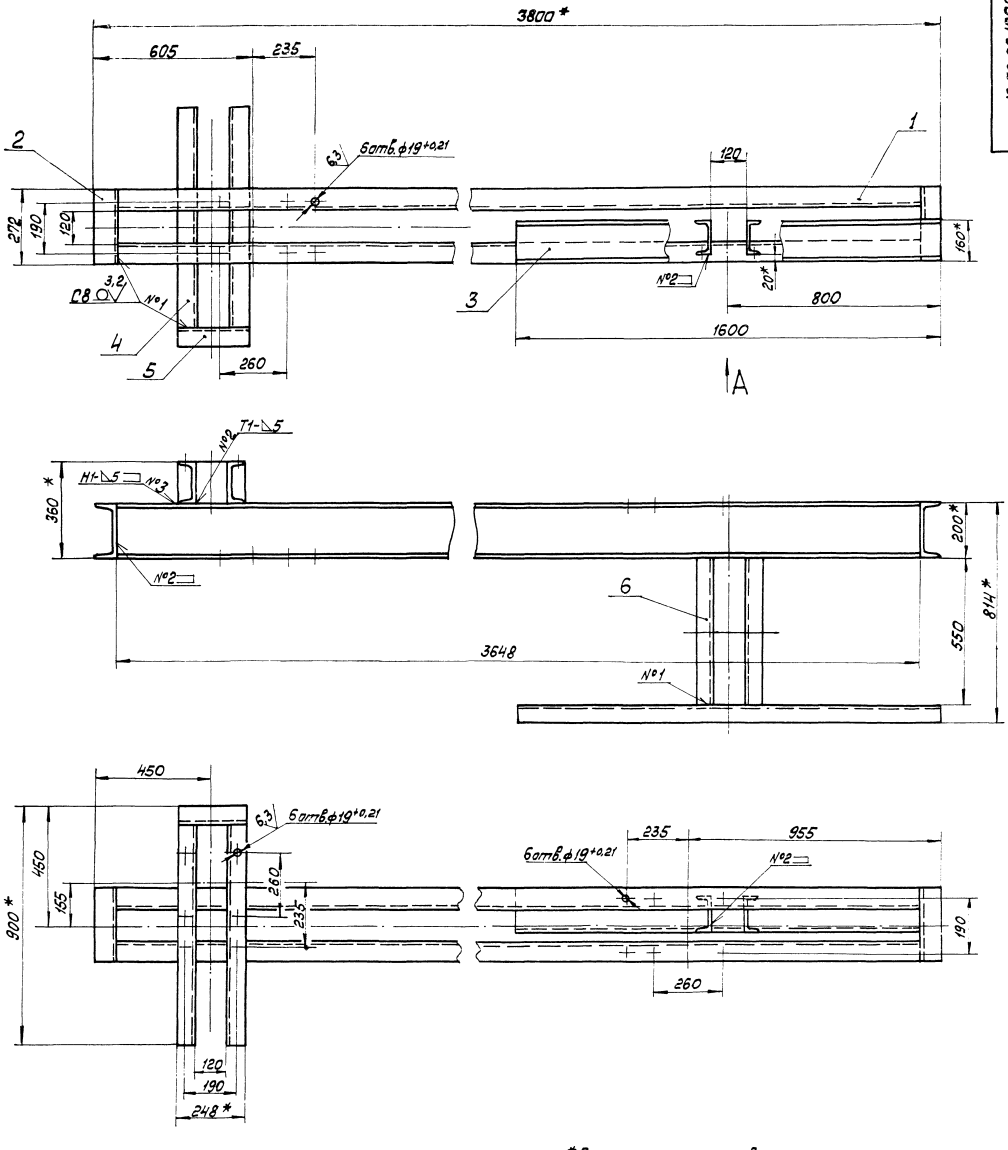

Вид А

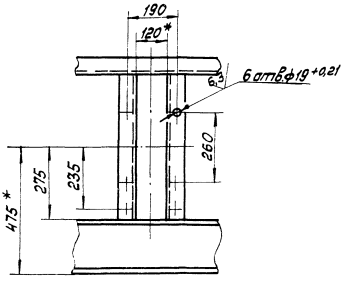

1 *Размеры для справок.

2 $\pm \frac{IT14}{2}$.

3. Обработка поверхностей реза деталей Б4 25/.

4. Сварные швы по ГОСТ 5264-80.

					12.02.22.100СБ			
Изм.	Лист	№ докум.	Подп.	Дата	Рама	Лит.	Масса	Масштаб
Разраб.		Михайлова					208	1:10
Пров.		Зилгалвис				Лист	Листов 1	
Т.контр.						ЛАТТИПРОПРОМ		
Н.контр.		Колмец						
Утв.								

Альбом 2.4 часть 2

Типовой проект 903-1-224.86

12.02.22.000СБ

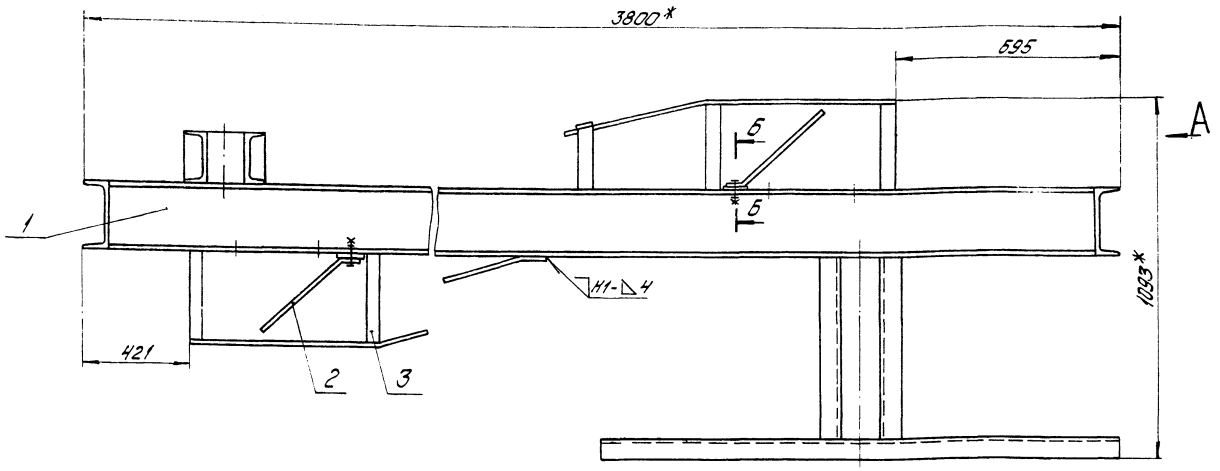

Вид А

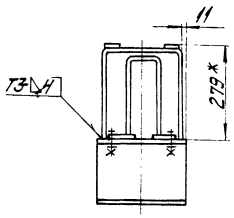

Б-Б
М1:2

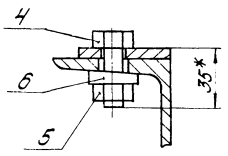

1.* Размеры для справок.

2. $\pm \frac{IT14}{2}$.

3. Сварные швы по ГОСТ 5264-80.

				12.02.22.000СБ	
Изм. Лист	№ докум.	Подпись	Дата		
Разраб.	Михайлова			Рама	Лит. / Масса / Масшт.
Пров.	Зингалиев				227,5 / 1:10
Т.контр.					Лист / Листов 1
Н.контр.	Колмец				ЛАТГИПРОПРОМ
Утв.					

Копировал: Дубкова Формат А3

12.02.21.300СБ

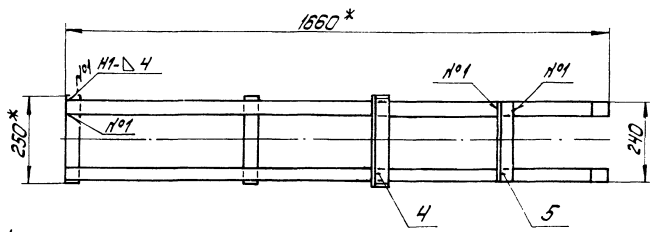

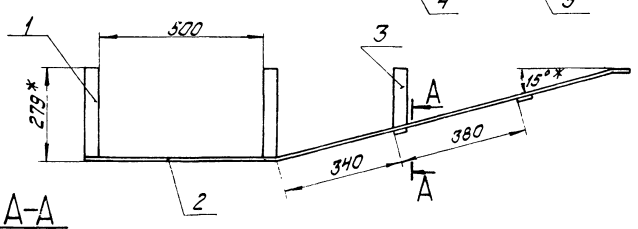

А-А
М1:2

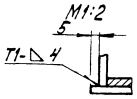

Поз.1 $\sqrt{(\sqrt{})}$

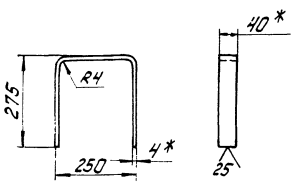

Поз.3
М1:5 $\sqrt{(\sqrt{})}$

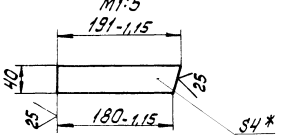

Поз.2 $\overset{25}{\sqrt{(\sqrt{})}}$

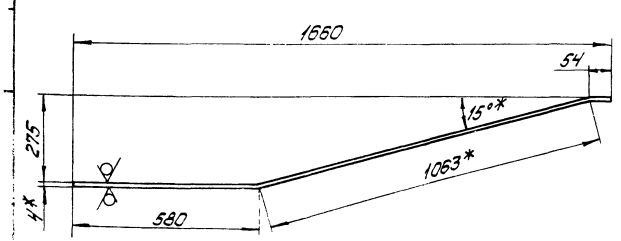

1.* Размеры для справок.

2. $\pm \frac{IT14}{2}$.

3. Обработка поверхностей реза деталей Б4 $\overset{25}{\sqrt{}}$.

4. Сварные швы по ГОСТ 5264-80.

				12.02.21.300СБ	
Изм. Лист	№ докум.	Подпись	Дата		
Разраб.	Михайлова			Ограждение	Лит. / Масса / Масшт.
Пров.	Зингалиев				7,4 / 1:10
Т.контр.					Лист / Листов 1
Н.контр.	Колмец				ЛАТГИПРОПРОМ
Утв.					

Копировал: Дубкова Формат А3

Зона	Поз.	Обозначение	Наименование	Кол.	Примечание
			Документация		
		12.02.21.200 СБ	Сборочный чертеж		
			Детали		
БЧ	1	12.02.21.201	Скоба		
			Круг В16 ГОСТ 2590-71 / ВСт3сп ГОСТ 535-79	1	1,4 кг
БЧ	2	12.02.21.202	Пластина		
			Лист 6 ГОСТ 19903-74 / ВСт3сп3 ГОСТ 14637-79	2	0,29 кг

Изм.	Лист	№ докум.	Подп.	Дата
Разраб.		Михайлова		
Пров.		Зилгалвис		
Т.контр.				
Н.контр.		Колмец		
Утв.				

12.02.21.200

Скоба

Лит. | Лист | Листов 1

ЛАТГИПРОПРОМ

Копировал | формат А4

Типовой проект 903-1-22.86 Альбом 24 часть 2

Формат	Зона	Поз.	Обозначение	Наименование	Кол.	Примечание
				Документация		
А3			12.02.21.300 СБ	Сборочный чертеж		
				Детали		
БЧ		1	12.02.21.301	Скоба		
				Полоса 4х40 ГОСТ 103-76 / ВСт3сп3 ГОСТ 535-79	2	1 кг
БЧ		2	12.02.21.302	Ограждение		
				Полоса 4х40 ГОСТ 103-76 / ВСт3сп3 ГОСТ 535-79	2	2,14 кг
БЧ		3	12.02.21.303	Стяжка		
				Полоса 4х40 ГОСТ 103-76 / ВСт3сп3 ГОСТ 535-79	2	0,24 кг
БЧ		4	12.02.21.304	Стяжка		
				Полоса 4х40 ГОСТ 103-76 / ВСт3сп3 ГОСТ 535-79		
				L = 258 ± 0,65 мм	1	0,33 кг
БЧ		5	12.02.21.305	Стяжка		
				Полоса 4х40 ГОСТ 103-76 / ВСт3сп3 ГОСТ 535-79		
				L = 240 ± 0,575 мм	1	0,31 кг

Инв. № подл. | Подп. и дата | Взам. инв. № | Инв. № дубл. | Подп. и дата

Изм.	Лист	№ докум.	Подп.	Дата
Разраб.		Михайлова		
Пров.		Зилгалвис		
Т.контр.				
Н.контр.		Колмец		
Утв.				

12.02.21.300

Ограждение

Лит. | Лист | Листов 1

ЛАТГИПРОПРОМ

Копировал | формат А4

12.02.21.200 СБ

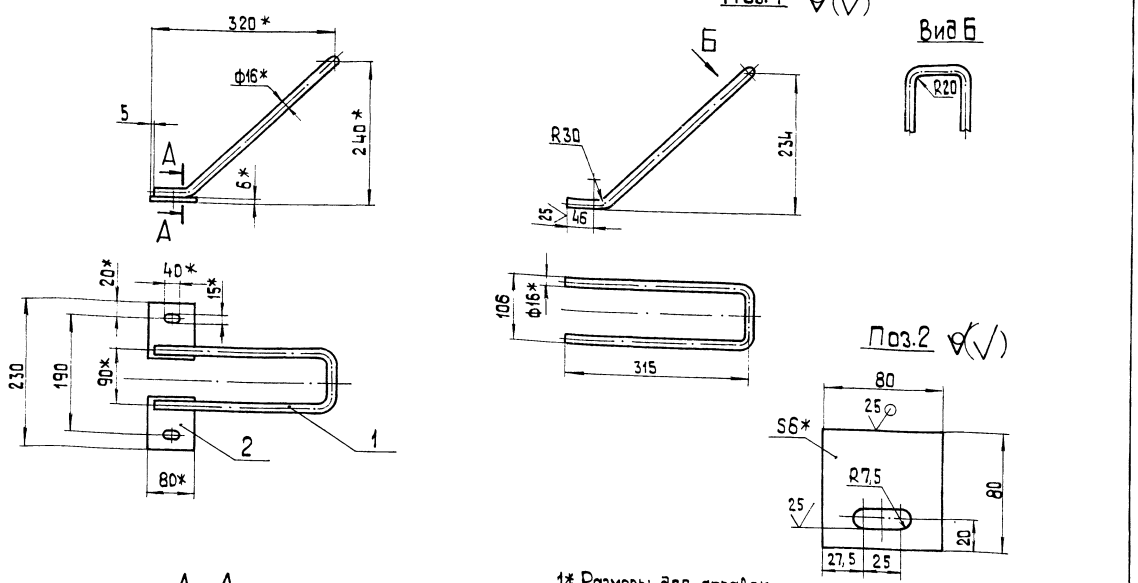

А-А
М 1:1

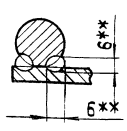

1* Размеры для справок.

2 $\pm \frac{IT14}{2}$.

3.** Сварка ручная дуговая.

Изм.	Лист	№ докум.	Подп.	Дата
Разраб.		Михайлова		
Пров.		Зилгалвис		
Т.контр.				
Н.контр.		Колмец		
Утв.				

12.02.21.200 СБ

Скоба

Лит. | Масса | Масшт.
2 | 1:5

Лист | Листов 1

ЛАТГИПРОПРОМ

Копировал | формат А3

Типовой проект 903-1-22.86 Альбом 24 часть 2

Формат	Зона	Поз.	Обозначение	Наименование	Кол.	Примечание
				Документация		
А4			12.02.23.000 СБ	Сборочный чертеж		
				Детали		
Б4		1	12.02.23.001	Стойка		
				Уголок Б-36×36×4 ГОСТ 8509-72 / Ст3сп3 ГОСТ 535-79		
				L = 3400 ± 3,3 мм	4	7,35 кг
Б4		2	12.02.23.002	Опора		
				Уголок Б-36×36×4 ГОСТ 8509-72 / Ст3сп3 ГОСТ 535-79		
				L = 260 ± 0,65 мм	2	0,57 кг
Б4		3	12.02.23.003	Опора		
				Уголок Б-36×36×4 ГОСТ 8509-72 / Ст3сп3 ГОСТ 535-79		
				L = 332 ± 0,7 мм	2	0,72 кг
Б4		4	12.02.23.004	Связь		
				Полоса 4×40 ГОСТ 103-76 / Ст3сп3 ГОСТ 535-79		
				L = 230 ± 0,575 мм	24	0,29

Изм.	Лист	№ докум.	Подп.	Дата
Разраб.		Богданова		
Пров.		Зилгалбис		
Н.контр.		Колмец		
Утв.				

12.02.23.000

Ограждение каната

Лит.	Лист	Листов
		1

ЛАТГИПРОПРОМ

Копировал

Формат А4

Инв. № подл. | Подп. и дата | Взам. инв. № | Инв. № дубл. | Подп. и дата

12.02.23.000 СБ

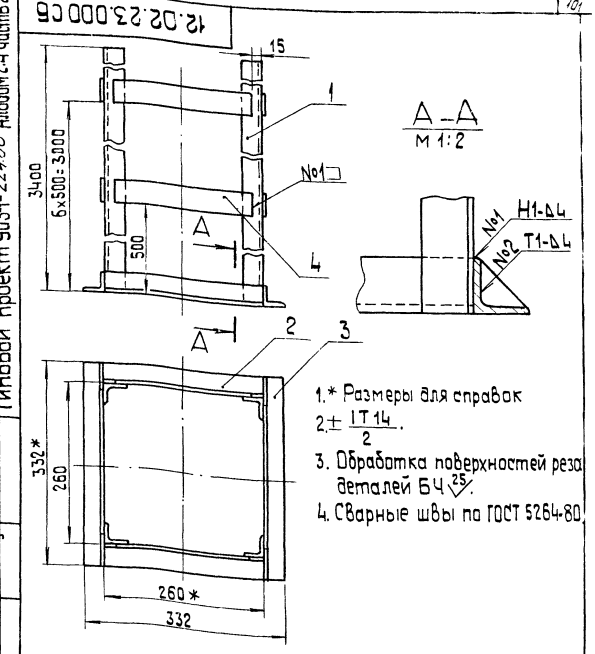

1.* Размеры для справок
2. ± IT14/2.
3. Обработка поверхностей реза деталей Б4 ▽25.
4. Сварные швы по ГОСТ 5264-80.

Изм.	Лист	№ докум.	Подп.	Дата
Разраб.		Богданова		
Пров.		Зилгалбис		
Т.контр.				
Н.контр.		Колмец		
Утв.				

12.02.23.000 СБ

Ограждение каната

Лит.	Масса	Масшт.
	39	1:5

Лист	Листов 1

ЛАТГИПРОПРОМ

Копировал

Формат А4

Типовой проект 903-1-22.86 Альбом 24 часть 2

Формат	Зона	Поз.	Обозначение	Наименование	Кол.	Примечание
				Документация		
А2			12.02.24.000 СБ	Сборочный чертеж		
				Сборочные единицы		
А4		1	12.02.24.100	Рама	1	
А4		2	12.02.24.200	Опора	1	
А4		3	12.02.24.300	Ограждение	1	
				Детали		
Б4		4	12.02.24.001	Связь		
				Уголок Б-75×75×8 ГОСТ 8509-72 / Ст3сп3 ГОСТ 535-79	1	8,8 кг

Изм.	Лист	№ докум.	Подп.	Дата
Разраб.		Богданова		
Пров.		Зилгалбис		
Н.контр.		Колмец		
Утв.				

12.02.24.000

Металлоконструкция крепления блоков

Лит.	Лист	Листов
		1

ЛАТГИПРОПРОМ

Типовой проект 903-1-22.86 Альбом 24 часть 2

Инв. № подл. | Подп. и дата | Взам. инв. № | Инв. № дубл. | Подп. и дата

Формат	Зона	Поз.	Обозначение	Наименование	Кол.	Примечание
				Документация		
А2			12.02.24.100 СБ	Сборочный чертеж		
				Детали		
Б4		1	12.02.24.101	Планка		
				Лист 10 ГОСТ 19903-74 / Ст3сп3 ГОСТ 14637-79	2	12,55 кг
Б4		2	12.02.24.102	Ребро		
				Лист 10 ГОСТ 19903-74 / Ст3сп3 ГОСТ 14637-79	4	0,6 кг
Б4		3	12.02.24.103	Балка		
				Швеллер 14 ГОСТ 8240-72 / Ст3сп3 ГОСТ 535-79	1	10,7 кг
Б4		4	12.02.24.104	Раскос		
				Швеллер 14 ГОСТ 8240-72 / Ст3сп3 ГОСТ 535-79	1	14,42 кг
Б4		5	12.02.24.105	Балка		
				Швеллер 14 ГОСТ 8240-72 / Ст3сп3 ГОСТ 535-79		
				L = 460 – 1,55 мм	2	5,66 кг
Б4		6	12.02.24.106	Балка		
				Швеллер 14 ГОСТ 8240-72 / Ст3сп3 ГОСТ 535-79		
				L = 480 – 1,55 мм	1	5,91 кг

Изм.	Лист	№ докум.	Подп.	Дата
Разраб.		Богданова		
Пров.		Зилгалбис		
Н.контр.		Колмец		

12.02.24.100

Рама

Лит.	Лист	Листов
	1	2

ЛАТГИПРОПРОМ

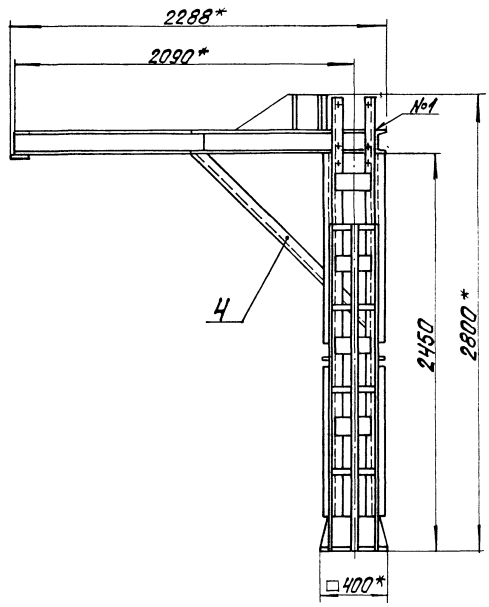

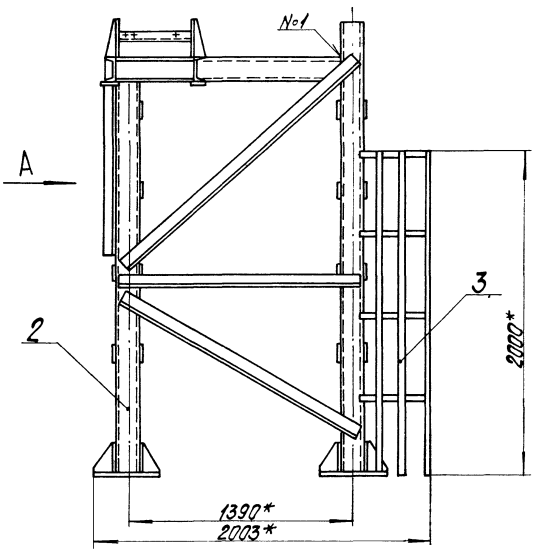

Б-Б
m1:10 повернуто

I
m1:5

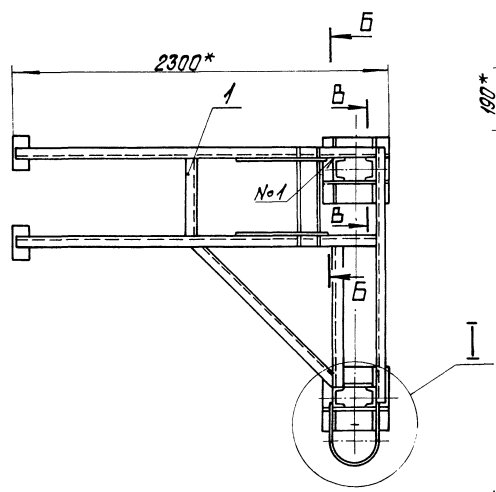

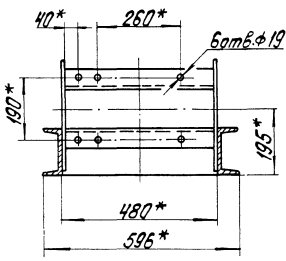

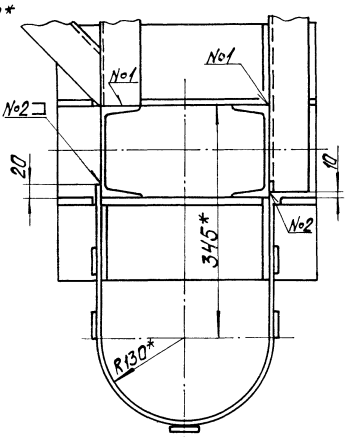

В-В
m1:10 повернуто

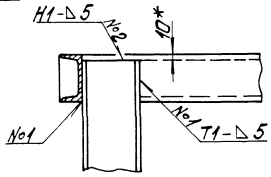

Вид А

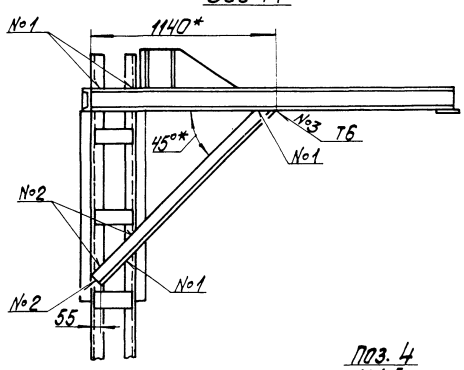

1.* Размеры для справок.

2. $\pm\frac{IT14}{2}$.

3. Сварные швы №1, №2 по ГОСТ 5264-80; №3-по ГОСТ 11534-75.

Поз. 4
m1:5

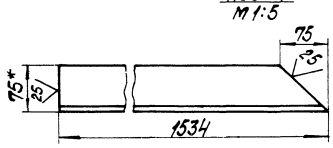

				12.02.24.000СБ	
Изм. Лист.	№ докум.	Подпись	Дата	Металлоконструкция крепления блоков	Лит. / Масса / Масштаб
Разраб.	Брестанов				461 / 1:20
Пров.	Зилгалвис				Лист / Листов 1
Т.контр.					ЛАТГИПРОПРОМ
Н.контр.	Коллец				
Утв.					

Копировал

Формат А2

12.02.24.100СБ

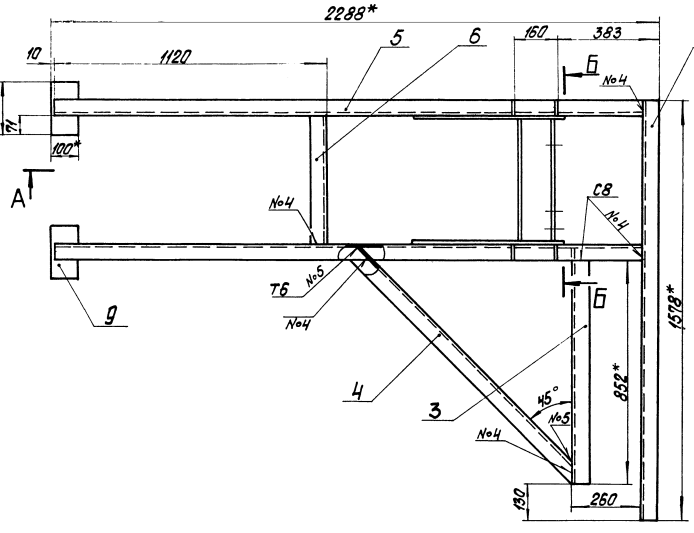

Поз. 1

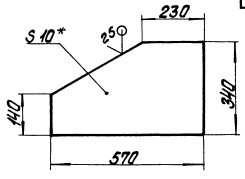

Поз. 2
М1:5

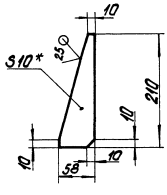

А-А

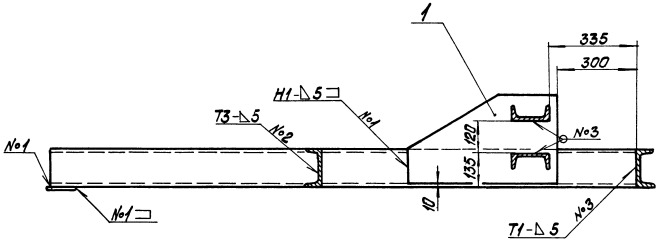

Поз. 3
М1:5

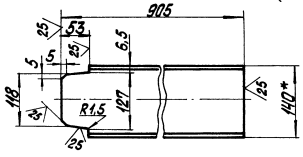

Поз. 4

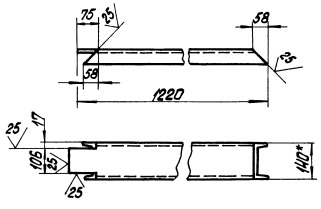

Б-Б
М1:5 повернуто

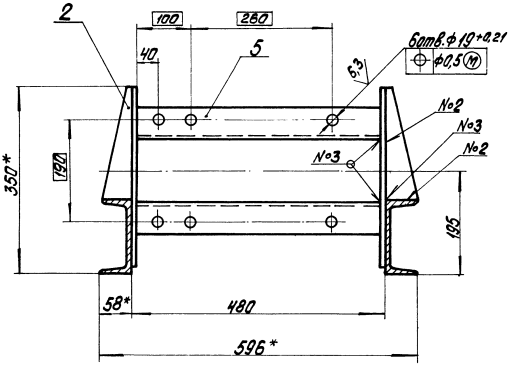

1.* Размеры для справок.
2. ±IT14/2.
3. Обработка поверхностей реза деталей Б4 25.
4. Сварные швы №1-№4 по ГОСТ 5264-80; №5 по ГОСТ 11534-75.

					12.02.24.100СБ		
Изм.	Кол.уч.	№ докум.	Подпись	Дата	Рама	Лит.	Масса	Масштаб
Разраб.		Бросалов					147,1	1:10
Пров.		Зиновьев				Лист	Листов 1	
Т.контр.						ЛАТГИПРОПРОМ		
Н.контр.		Коллец						
Утв.								

Типовой проект 903-1-224.86 Альбом 2.4 часть 2

Копировал Формат А3

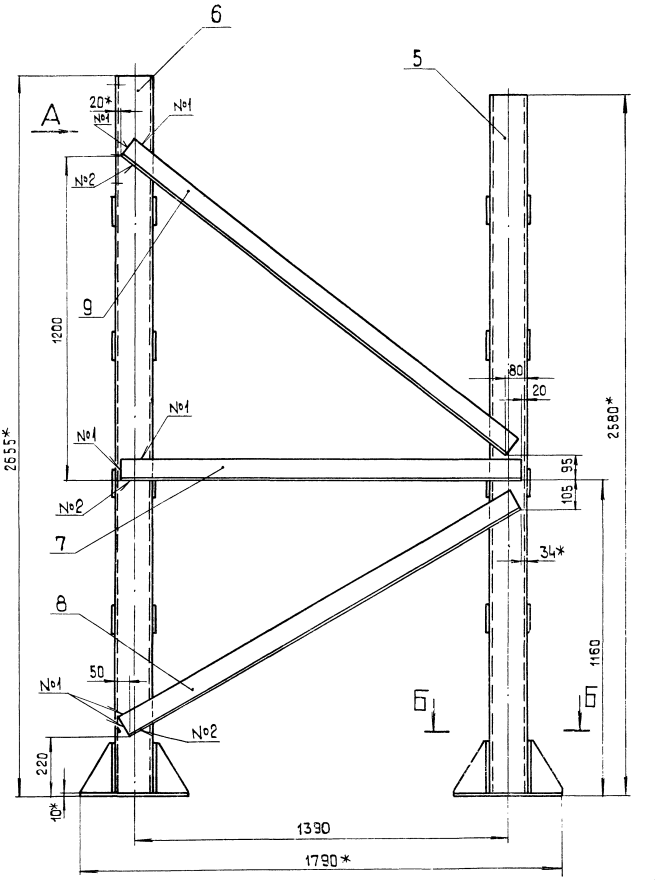

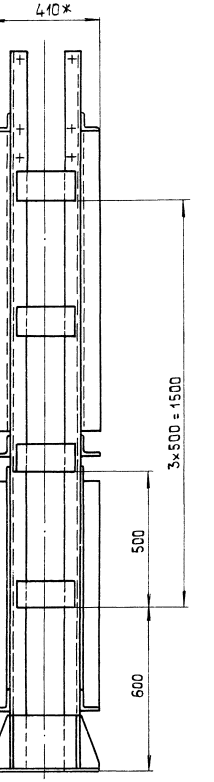

Б – Б
М 1:5

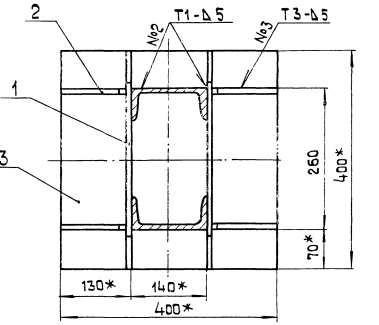

Вид А
М 1:5

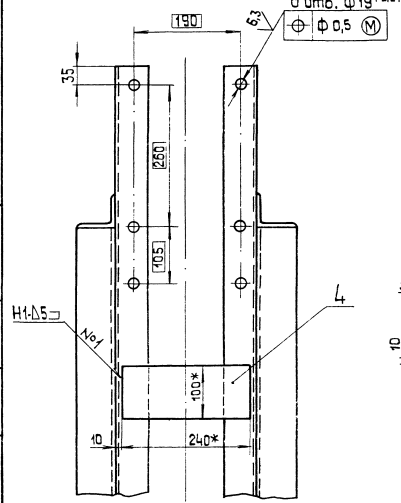

Поз. 1

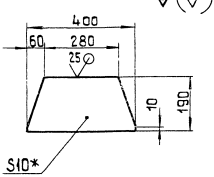

Поз. 2
М 1:5

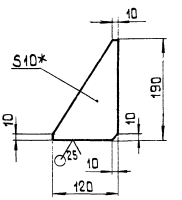

1* Размеры для справок.

2. $\pm \frac{IT14}{2}$.

3. Обработка поверхностей реза деталей БЧ $\sqrt{25}$.

4. Сварные швы по ГОСТ 5264-80.

					12.02.24.200 СБ		
Изм.	Лист	№ докум.	Подп.	Дата	Опора	Лит.	Масса	Масшт.
Разраб.		Богданова					288	1:10
Пров.		Билгалбис				Лист	Листов 1
Т.контр.							
Н.контр.		Колмец				ЛАТГИПРОПРОМ	
Утв.							

Копировал А2 Формат А2

Формат	Зона	Поз.	Обозначение	Наименование	Кол.	Примечание
Б4		7	12.02.24.107	Балка		
				Швеллер 14 ГОСТ 8240-72 / Вст3сп3 ГОСТ 535-79		
				L = 1578 ± 1,55 мм	1	19,41 кг
Б4		8	12.02.24.108	Балка		
				Швеллер 14 ГОСТ 8240-72 / Вст3сп5 ГОСТ 535-79		
				L = 2220 ± 2,2 мм	2	27,31 кг
Б4		9	12.02.24.109	Планка		
				Лист 10 ГОСТ 19903-74 / Вст3сп3 ГОСТ 14637-79		
				100 ± 0,435 × 200 ± 0,575 мм	2	1,57 кг

Изм. Лист № докум. Подпись Дата | 12.02.24.100 | Лист 2

Альбом 24 часть 2 Типовой проект 903-1-224.86

Формат	Зона	Поз.	Обозначение	Наименование	Кол.	Примечание
				Документация		
А2			12.02.24.200 СБ	Сборочный чертеж		
				Детали		
Б4		1	12.02.24.201	Ребро		
				Лист 10 ГОСТ 19903-74 / Вст3сп3 ГОСТ 14637-79	4	5,12 кг
Б4		2	12.02.24.202	Ребро		
				Лист 10 ГОСТ 19903-74 / Вст3сп3 ГОСТ 14637-79	8	1,01 кг
Б4		3	12.02.24.203	Плита		
				Лист 10 ГОСТ 19903-74 / Вст3сп3 ГОСТ 14637-79		
				400 ± 0,7 × 400 ± 0,7 мм	2	12,56 кг
Б4		4	12.02.24.204	Связь		
				Лист 10 ГОСТ 19903-74 / Вст3сп3 ГОСТ 14637-79		
				100 ± 0,435 × 240 ± 0,575 мм	8	1,89 кг
Б4		5	12.02.24.205	Стойка		
				Швеллер 14 ГОСТ 8240-72 / Вст3сп3 ГОСТ 535-79		
				L = 2580 ± 2,7 мм	2	31,74 кг

Инв. № подл. | Подпись и дата | Взам. инв. № | Инв. № дубл. | Подпись и дата

Изм. Лист № докум. Подпись Дата

Разраб.	Богданова		
Пров.	Зилгалвис		
Н. контр.	Колмец		
Утв.			

12.02.24.200

Опора

Лит. | Лист 1 | Листов 2

ЛАТГИПРОПРОМ

Копировал | Формат А4

Альбом 24 часть 2 Типовой проект 903-1-224.86

Формат	Зона	Поз.	Обозначение	Наименование	Кол.	Примечание
Б4		6	12.02.24.206	Стойка		
				Швеллер 14 ГОСТ 8240-72 / Вст3сп3 ГОСТ 535-79		
				L = 2655 ± 2,7 мм	2	32,66 кг
Б4		7	12.02.24.207	Связь		
				Уголок Б-75×75×8 ГОСТ 8509-72 / Вст3сп3 ГОСТ 535-79		
				L = 1490 ± 1,55 мм	2	13,44 кг
Б4		8	12.08.24.208	Связь		
				Уголок Б-75×75×8 ГОСТ 8509-72 / Вст3сп3 ГОСТ 535-79		
				L = 1670 ± 1,85 мм	2	15,07 кг
Б4		9	12.08.24.209	Связь		
				Уголок Б-75×75×8 ГОСТ 8509-72 / Вст3сп3 ГОСТ 535-79		
				L = 1807 ± 1,85 мм	2	16,3 кг

Изм. Лист № докум. Подпись Дата | 12.02.24.200 | Лист 2

Альбом 24 часть 2 Типовой проект 903-1-224.86

Формат	Зона	Поз.	Обозначение	Наименование	Кол.	Примечание
				Документация		
А3			21.13.00.000 СБ	Сборочный чертеж		
				Сборочные единицы		
А4		1	21.13.01.000	Бачок-расширитель	1	
А4		2	21.13.02.000	Рама	1	
				Стандартные изделия		
		3		Болт М10×30.46 ГОСТ 7798-70	4	
		4		Гайка М10.5 ГОСТ 5915-70	4	
		5		Шайба 10 ГОСТ 10906-78	4	

Инв. № подл. | Подпись и дата | Взам. инв. № | Инв. № дубл. | Подпись и дата

Изм. Лист № докум. Подпись Дата

Разраб.	Никитченко		
Пров.	Зилгалвис		
Н. контр.	Колмец		
Утв.			

21.13.00.000

Бачок-расширитель

Лит. | Лист 1 | Листов 1

ЛАТГИПРОПРОМ

Копировал | Формат А4

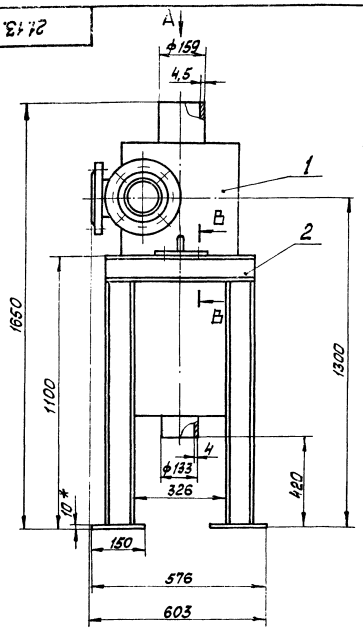

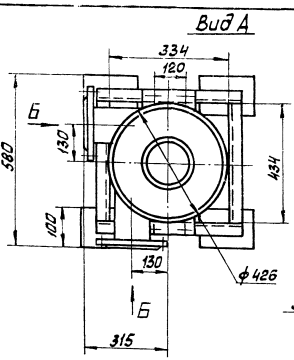

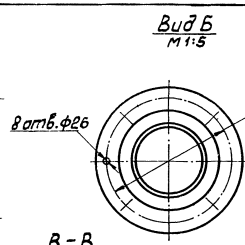

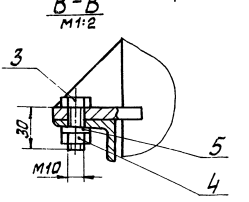

1. Размеры для справок.

| | | |

21.13.01.000СБ

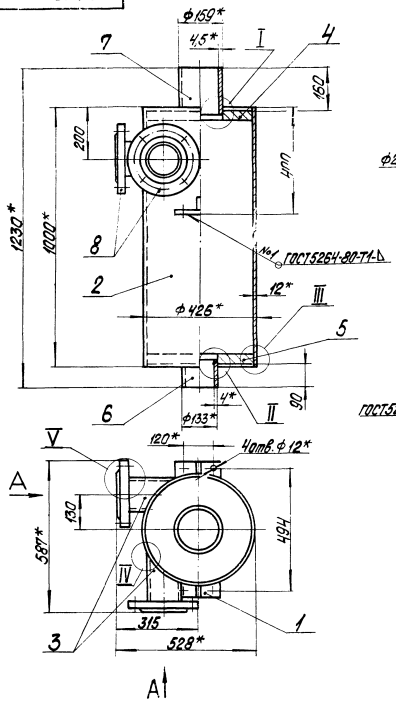

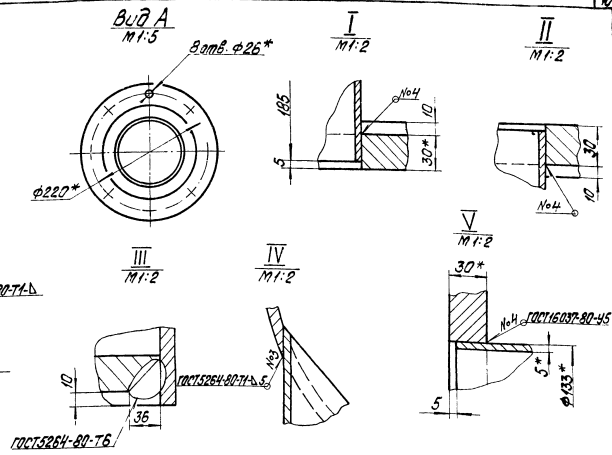

1.* Размеры для справок.
2. Неуказанные предельные отклонения размеров $\pm\frac{IT14}{2}$.
3. Обработка поверхностей реза деталей БЧ 25

					21.13.01.000СБ			
Изм.	Лист	№ докум.	Подпись	Дата	Бачок-расширитель	Лит.	Масса	Масштаб
Разраб.		Никитченко					194	1:10
Пров.		Зилгалвис				Лист	Листов 1	
Н.контр.		Колмец				ЛАТГИПРОПРОМ		
Утв.								

Копировал

Формат А3

21.13.01.001

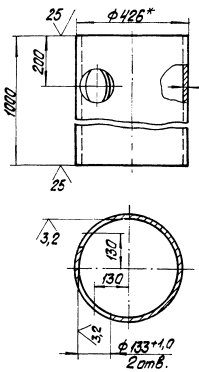

1.* Размеры для справок.
2. Неуказанные предельные отклонения размеров $\pm\frac{IT14}{2}$.

					21.13.01.001			
Изм.	Лист	№ докум.	Подпись	Дата	Корпус	Лит.	Масса	Масштаб
Разраб.		Никитченко					120	1:10
Пров.		Зилгалвис				Лист	Листов 1	
Н.контр.		Колмец			Труба 426х12 ГОСТ 8732-78 ВСт3сп ГОСТ 8731-74	ЛАТГИПРОПРОМ		
Утв.								

Альбом 2.4 часть 2

Типовой проект 903-1-224-86

Инв. № подл. | Подпись и дата | Взам. инв. № | Инв. № дубл. | Подпись и дата

21.13.01.002

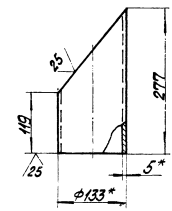

1.* Размеры для справок.
2. Неуказанные предельные отклонения размеров $\pm\frac{IT14}{2}$.

					21.13.01.002			
Изм.	Лист	№ докум.	Подпись	Дата	Патрубок	Лит.	Масса	Масштаб
Разраб.		Никитченко					3,16	1:5
Пров.		Зилгалвис				Лист	Листов 1	
Н.контр.		Колмец			Труба 133х5 ГОСТ 8732-78 ВСт3сп ГОСТ 8731-74	ЛАТГИПРОПРОМ		
Утв.								

21.13.01.003

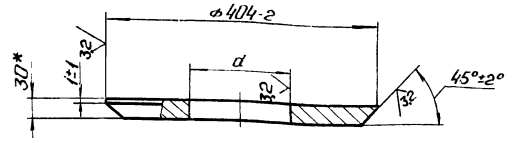

Обозначение	d, мм	Масса, кг
21.13.01.003	$160^{+1,0}$	21,2
-01	$134^{+1,0}$	22,6

* Размер для справок.

21.13.01.003

Изм.	Лист	№ докум.	Подп.	Дата	Днище	Лит.	Масса	Масштаб
Разраб.		Никитченко					см. табл.	—
Пров.		Зилгалвис				Лист	Листов 1	
Н.контр.		Колмец			Лист 30 ГОСТ 19903-74 / Вст3сп3 ГОСТ 14637-79	ЛАТГИПРОПРОМ		

Копировал: Формат А4

21.13.01.100 СБ

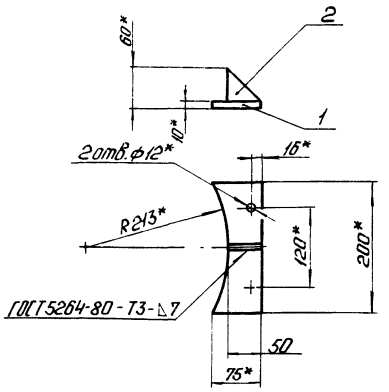

Поз. 2
М1:2,5

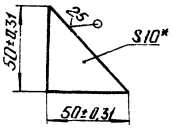

1.* Размеры для справок.

21.13.01.100 СБ

Изм.	Лист	№ докум.	Подп.	Дата	Лапа	Лит.	Масса	Масштаб
Разраб.		Никитченко					1,2	1:5
Пров.		Зилгалвис				Лист	Листов 1	
Н.контр.		Колмец				ЛАТГИПРОПРОМ		
Утв.								

Копировал: Формат А4

Типовой проект 903-1-224.86 Альбом 2.4 часть 2

Инв. № подл. | Подп. и дата | Взам. инв. № | Инв. № дубл. | Подп. и дата

21.13.01.101

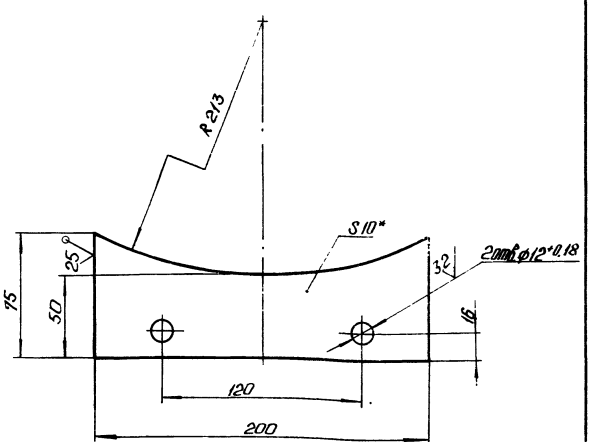

1.* Размер для справок.
2. Неуказанные предельные отклонения размеров $\pm\frac{IT14}{2}$.

21.13.01.101

Изм.	Лист	№ докум.	Подп.	Дата	Пластина	Лит.	Масса	Масштаб
Разраб.		Никитченко					1,1	1:2
Пров.		Зилгалвис				Лист	Листов 1	
Н.контр.		Колмец			Лист 10 ГОСТ 19903-74 / Вст3сп3 ГОСТ 14637-79	ЛАТГИПРОПРОМ		
Утв.								

Копировал: Формат А4

Типовой проект 903-1-224.86 Альбом 2.4 часть 2

Формат	Зона	Поз.	Обозначение	Наименование	Кол.	Примечание
				Документация		
А4			21.13.02.000 СБ	Сборочный чертеж		
				Детали		
А4		1	21.13.02.001	Балка	2	
Б4		2	21.13.02.002	Балка		
				Швеллер 10 ГОСТ 8240-72 / Вст3сп3 ГОСТ 535-79		
				L = 434 ± 0,775 мм	2	3,7 кг
Б4		3	21.13.02.003	Стойка		
				Швеллер 10 ГОСТ 8240-72 / Вст3сп3 ГОСТ 535-79		
				L = 990 ± 1,15 мм	4	8,5 кг
Б4		4	21.13.02.004	Плита		
				Лист 10 ГОСТ 19903-74 / Вст3сп3 ГОСТ 14637-79		
				150 ± 0,5 × 100 ± 0,435 мм	4	1,2 кг

21.13.02.000

Изм.	Лист	№ докум.	Подп.	Дата	Рама	Лит.	Лист	Листов
Разраб.		Никитченко						1
Пров.		Зилгалвис						
Н.контр.		Колмец				ЛАТГИПРОПРОМ		
Утв.								

Копировал: Формат А4

Инв. № подл. | Подп. и дата | Взам. инв. № | Инв. № дубл. | Подп. и дата

21.13.02.000 СБ

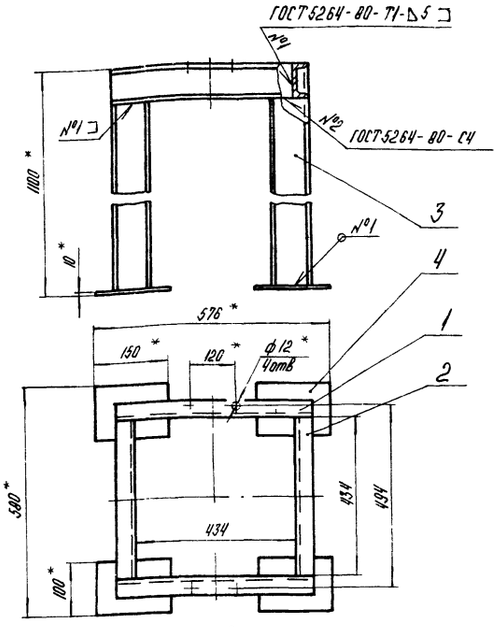

1.* Размеры для справок.
2. Неуказанные предельные отклонения размеров $\pm\frac{IT14}{2}$.
3. Обработка поверхностей реза деталей Б4 25/.

Изм.	Лист	№ докум.	Подпись	Дата	21.13.02.000 СБ			
Разраб.		Никитченко			Рама	Лит.	Масса	Масштаб
Пров.		Зилгалвис					55	1:10
						Лист	Листов 1	
Н.контр.		Колмец				ЛАТГИПРОПРОМ		
Утв								

Копировал — Формат А4

Типовой проект 903-1-224.86 Альбом 2.4 часть 2

21.13.02.001

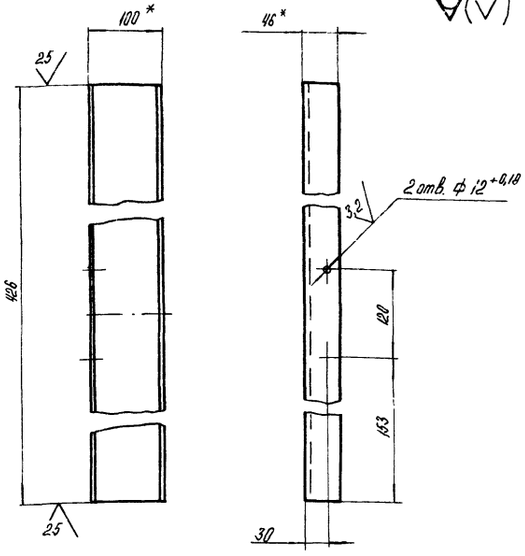

1.* Размеры для справок.
2. Неуказанные предельные отклонения размеров $\pm\frac{IT14}{2}$.

Изм.	Лист	№ докум.	Подпись	Дата	21.13.02.001			
Разраб.		Никитченко			Балка	Лит.	Масса	Масштаб
Пров.		Зилгалвис					4,5	1:5
						Лист	Листов 1	
Н.контр.		Колмец			Швеллер 10 ГОСТ 8240-72 / ВСт3сп3 ГОСТ 535-79	ЛАТГИПРОПРОМ		
Утв								

Копировал — Формат А4

Типовой проект 903-1-224.86 Альбом 2.4 часть 2

Формат	Зона	Поз	Обозначение	Наименование	Кол.	Примечание
				Документация		
А3			12.02.12.000 СБ	Сборочный чертеж		
				Детали		
А3		1	12.02.12.001	Переход	1	
А4		2	12.02.12.002	Фланец	1	

Изм.	Лист	№ докум.	Подпись	Дата	12.02.12.000			
Разраб.		Богданова			Переход	Лит.	Лист	Листов
Пров.		Зилгалвис						1
Н.контр.		Колмец				ЛАТГИПРОПРОМ		
Утв								

Копировал — Формат А4

Типовой проект 903-1-224.86 Альбом 2.4 часть 2

12.02.12.002

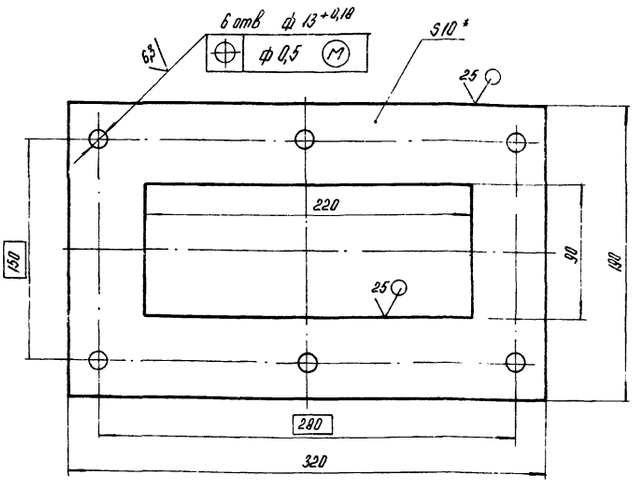

1.* Размер для справок.
2. $\pm\frac{IT14}{2}$.

Изм.	Лист	№ докум.	Подпись	Дата	12.02.12.002			
Разраб.		Богданова			Фланец	Лит.	Масса	Масштаб
Пров.		Зилгалвис					3,16	1:25
Т.контр.						Лист	Листов 1	
Н.контр.		Колмец			Лист 10 ГОСТ 19903-74 / ВСт3сп3 ГОСТ 14637-79	ЛАТГИПРОПРОМ		
Утв.								

12.02.12.000 СБ

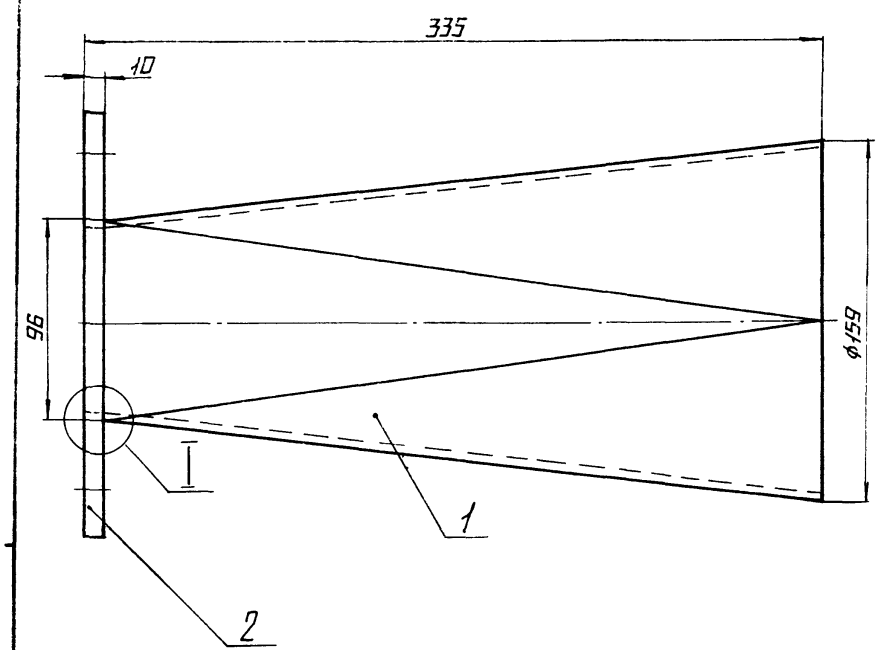

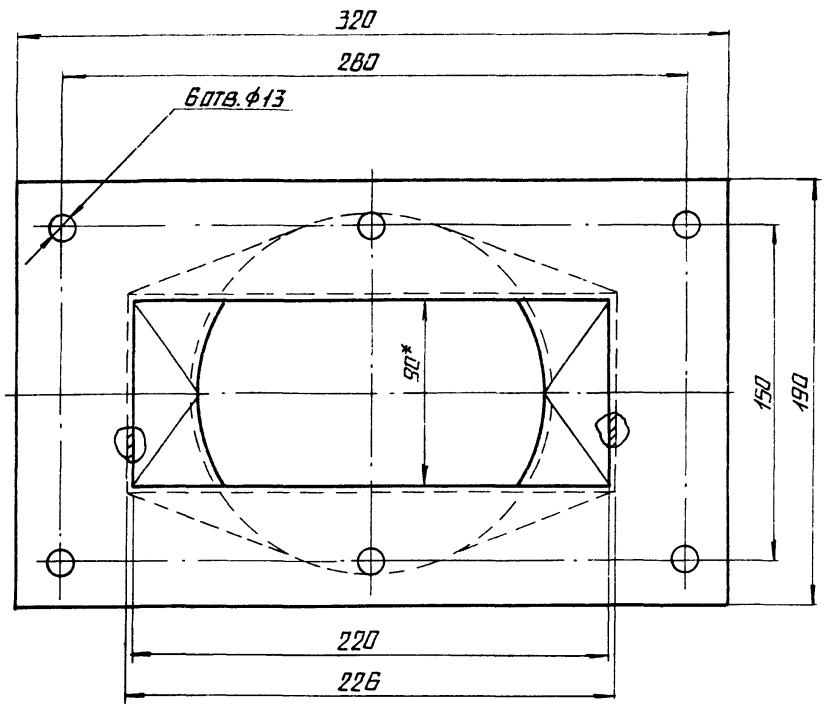

Размеры для справок.

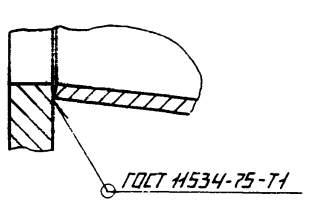

					12.02.12.000 СБ	
Изм.	Лист	№ докум.	Подпись	Дата		
Разраб.		Богданова			Переход	Лит. / Масса 7,6 / Масштаб 1:2
Пров.		Зилгалвис				Лист / Листов 1
Т.контр.						
Н.контр.		Колмец				Латгипропром
Утв.						

Копировал

Формат А3

12.02.12.001

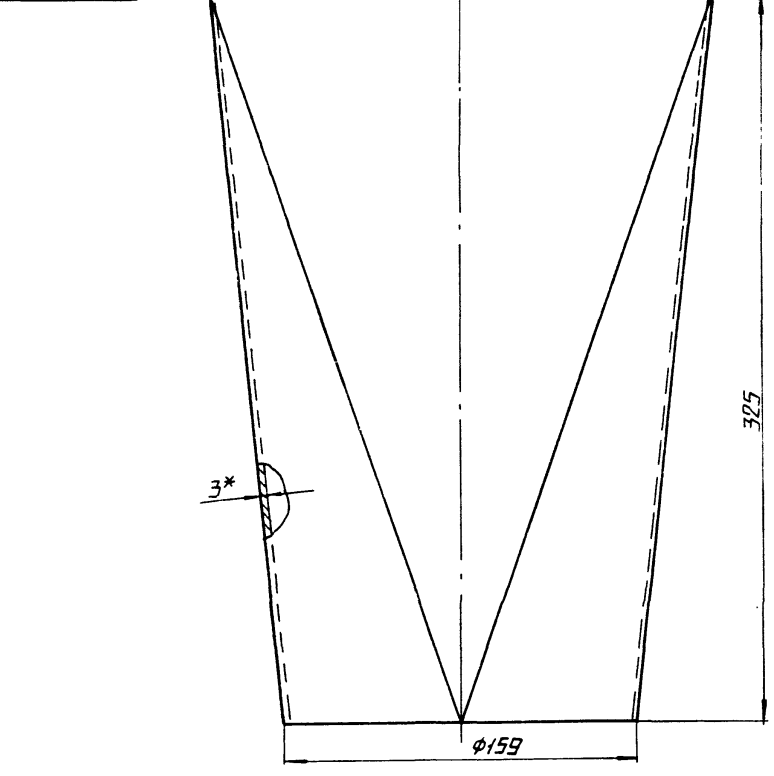

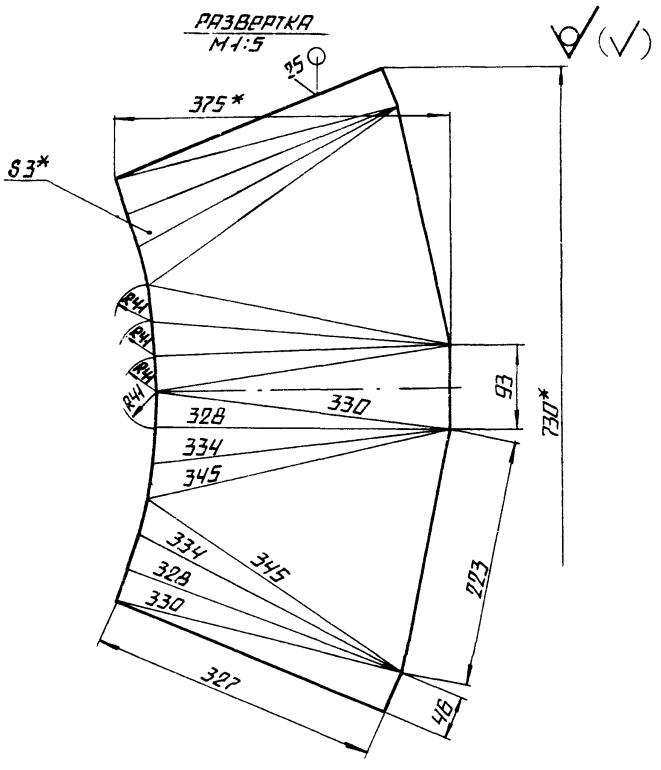

1.* Размеры для справок.

2. $\pm \frac{IT14}{2}$.

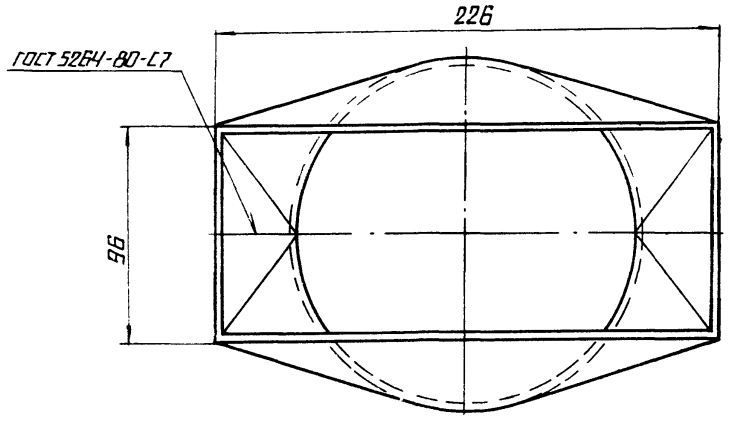

					12.02.12.001	
Изм.	Лист	№ докум.	Подпись	Дата		
Разраб.		Богданова			Переход	Лит. / Масса 4,4 / Масштаб 1:2
Пров.		Зилгалвис				Лист / Листов 1
Т.контр.						
Н.контр.		Колмец				Латгипропром
Утв.						

Лист: 3 ГОСТ 19903-74 / В Ст3сп3 ГОСТ 16523-70

Копировал

Формат А3

ЦЕНТРАЛЬНЫЙ ИНСТИТУТ
ТИПОВОГО ПРОЕКТИРОВАНИЯ ГОССТРОЯ СССР
МИНСКИЙ ФИЛИАЛ

г. Минск, 220600, ул.К.Маркса, 32
Сдано в печать 26.06. 1987 г.
Заказ № 154 Тираж 450 экз.
Инв. № 21534/10

gost.e-ecolog.ru