ТИПОВОЙ ПРОЕКТ
904-1-59.85

КОМПРЕССОРНАЯ СТАНЦИЯ
АВТОМАТИЗИРОВАННАЯ ОТДЕЛЬНО СТОЯЩАЯ
5(4)К-24А
ПРОИЗВОДИТЕЛЬНОСТЬЮ
120(96) $м^3$/МИН ВОЗДУХА
С ВАРИАНТАМИ ДЛЯ БЛОКИРОВАНИЯ

АЛЬБОМ 5

СТРОИТЕЛЬНЫЕ КОНСТРУКЦИИ И ИЗДЕЛИЯ

ц. 1-67

gost.e-ecolog.ru

КФ ЦИТП Инв.№ 8918/5

ТИПОВОЙ ПРОЕКТ
904-1-59.85

КОМПРЕССОРНАЯ СТАНЦИЯ
АВТОМАТИЗИРОВАННАЯ ОТДЕЛЬНО СТОЯЩАЯ
5(4)К-24А
ПРОИЗВОДИТЕЛЬНОСТЬЮ
120(96)$м^3$/МИН ВОЗДУХА
С ВАРИАНТАМИ ДЛЯ БЛОКИРОВАНИЯ

АЛЬБОМ 5
СТРОИТЕЛЬНЫЕ КОНСТРУКЦИИ И ИЗДЕЛИЯ

РАЗРАБОТАН ГОСУДАРСТВЕННЫМИ ПРОЕКТНЫМИ ИНСТИТУТАМИ
ГИПРОСТРОЙДОРМАШ; АЛЬБОМЫ 1,2,3,6,7,8,9
РОСТОВСКИЙ ПРОМСТРОЙНИИПРОЕКТ АЛЬБОМЫ 4,5,6,7,10,11

УТВЕРЖДЕН МИНСТРОЙДОРМАШЕМ
РЕШЕНИЕ № 16/84 ОТ 27.09. 1984г.
ВВЕДЕН В ДЕЙСТВИЕ ГИПРОСТРОЙДОРМАШЕМ
С 20.11. 1984г. ПРИКАЗ № 156-П от 15.11.84г.

ГЛАВНЫЙ ИНЖЕНЕР ИНСТИТУТА В.Р. НИКИТЕНКО
ГЛАВНЫЙ ИНЖЕНЕР ПРОЕКТА Г.В ЭСТАШЕВСКИЙ

КФ ЦИТП Инв.№ 8918/5

Формат	Обозначение	Наименование	Стр	Примечание
А3	ТП904-1- -КЖИ-100	Балка 1БСД9-4АТУТ-1	5	
А4	-200	Колонна К54-7-1	6	
А4	-201	" К54-7-3	6	
А4	-202	" К54-7-2	7	
А4	-203	" КФ9-1-1	7	
А3	-300	Плита покрытия (1ПГ-2АТУТ-60-МПЖ-200П-1	8	
		1ПГ-2АтУТ-60-МПЖ-200П-2)		
А4	-301	То же 1ПВ14-2АтУТ-60-МПЖ-200П-1	9	
А4	-406	Панель стеновая (ПС 295.12.20-П-1,	9	
		ПС295.18.20-П-1)		
А4	-400	То же ПС600.12.20-П-3-2	10	
А4	-401	" ПС600.12.20-П-3-1	10	
А4	-402	" ПС600.18.20-П-3-1	11	
А4	-405	" ПС600.18.20-П-3-2	11	
А4	-403	" ПС625.18.20-П-21-1	12	
А4	-404	" ПС625.12.20-П-21-1	12	
А3	-ПС1	" ПС1	13	
А3	-ПС2	" (ПС2, ПС2-1)	14	
А3	-ПС3	" ПС3	15	
А3	-ПС4	" ПС4	16	
А3	-ФБ1	Фундаментная балка ФБ1	17	
А3	-П7д-3-1	Плита (П7д-3-1, П10д-3-1, П14д-3-1)	18	
А3	-П26-3-1	" (П26-3-1, П26-3-2)	19	
А3	-Л34-3-1	Лоток Л34-3-1	20	
А3	-Л34-3-2	" Л34-3-2	21	
А3	-Л34-3-3	" Л34-3-3	22	
А3	-Л34-3-4	" Л34-3-4	23	
А3	-Л34-3-5	" Л34-3-5	24	
А3	-Л34-3-6	" Л34-3-6	25	
А4	-Л7д-5-1	" Л7д-5-1	26	
А4	-Л9д-5-1	" (Л9д-5-1, Л21д-3-1)	26	
А3	-Л7д-5-2	" Л7д-5-2	27	

Формат	Обозначение	Наименование	Стр	Примечание
А4	ТП904-1- -КЖИ-КЦП1-20-1-1	Плита перекрытия КЦП1-20-1-1	28	
А4	-ТТ	Технические требования к	28	
		изготовлению арматурных и		
		закладных изделий		
А3	-СФ1	Стойка СФ1	29	
А4	-МС1	Изделие соединительное МС1	30	
А4	-МС2	То же МС2	30	
А3	-МС3	" (МС3, МС4)	31	
А4	-МС5	" МС5	32	
А4	-МС6	" МС6	32	
А4	-МС7	" МС7	33	
А4	-МС8	" МС8	33	
А4	-МС9	" МС9	34	
А4	-С1	Сетка арматурная (С1, С2)	34	
А4	-МН1	Изделие закладное МН1	35	
А4	-МН2	То же МН2	35	
А4	-МН3	" (МН3, МН4, МН5)	36	
А4	-МН6	" (МН6, МН7, МН8)	36	
А4	-МН9	" МН9	37	
А4	-МН10	" МН10	37	
А4	-КП1	Каркас пространственный КП1	38	
А4	-КР1	Каркас плоский КР1	38	

Инв.№ подл. | Подп. и дата | Взам. инв.№

Привязан

Инв. № 8918/5 3 Инв.№

Ст.техник	Растеряева		
Вед.инж.	Макарова		
Рук.гр.	Мазгунов		
Гл.спец.	Остащевский		
Нач.ОСП-1	Саакьянц		
Н.контр.	Луценко		

ТП904-1-59.85-КЖИ-ДО

Содержание листов выпуска

Стадия	Лист	Листов
Р	1	

Госстрой СССР Ростовский Промстройниипроект

Типовой проект 904-1-59.85-КЖИ Альбом 5

Формат	Обозначение	Наименование	Стр	Примечание
А3	ТП904-1- -КЖИ-КР2	Каркас плоский (КР2-КР6)	39	
А3	-КП2	Каркас пространственный (КП2-КП5)	40	
А4	-Р1	Решетка (Р1, Р2)	41	
А4	-Р3	" Р3	41	
А4	-Р4	" Р4	42	
А4	-Б1	Балка Б1	42	
А3	-204	Колонна 1КФ61-1-1	43	

Инв. № подл. | Подпись и дата | Взам. инв. №

Привязан

Инв. № 8918/5

ТП904-1-59.85 -КЖИ-ДО

2

Копировал: [illegible]

Формат А3

Типовой проект 904-1-59.85 - КЖИ Альбом

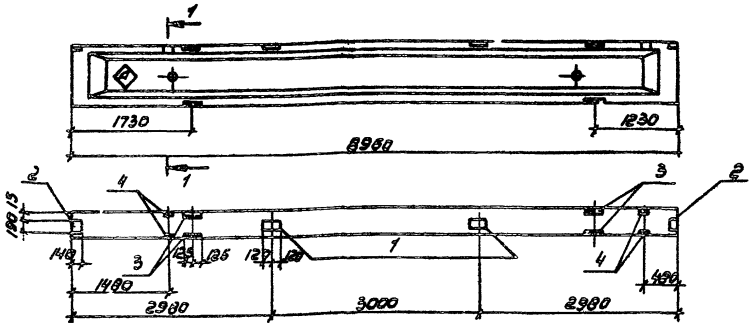

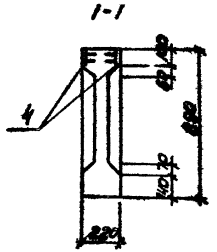

Индекс ◇ нанести несмываемой краской.

Формат	Зона	Поз.	Обозначение	Наименование	Кол.	Примечание
				Сборочные единицы		
			1.462.1-10/80 вып. 1	Балка 1БСД9-4АТУ т	1	
		1	1.400-6/76 вып. 1	Изделие закладное МЧ-3	2	
		2		То же МЧ-1	2	
		3		" МЧ-23.1	4	
		4	1.400-15 вып. 1	" МН105-3	4	

Остальное смотрите балку 1БСД9-4АтУт серии 1.462.1-10/80 вып. 1

Ведомость расхода стали на дополнительные закладные изделия, кг

Инв. № 8918/5

5

Изделия закладные														
Марка элемента	Арматура класса А-III					Прокат марки ВСТ-3кп2								Всего
	ГОСТ 5781-82					ГОСТ 103-76				ГОСТ 8510-72*				
	Ф8	Ф10			Итого	δ=6			Итого	L 90×56×6			Итого	
1БСД9-4АТУ т-1	1.8	2.8			4.6	9.0			9.0	12.4			12.4	26.0

Проверил	Макарова	
Ст. техн.	Растеряев	
Вед. инж.	Макарова	
Рук. гр.	Марсунов	
Гл. спец.	Осташевский	
Нач. отд.	Сокольский	
Н. контр.	Пученко	

Привязан

Инв. №

ТП 904-1-59.85 КЖИ-100

Балка 1БСД9-4АтУт-1

Стадия	Масса	Масштаб
Р	2750	1:50

Лист 1 Листов 1

Гостиной сбор Ростовский промстройпроект

Инв. № подл. | Подп. и дата | Взам. инв.

Копировал Эд.

Формат А3

Типовой проект 904-1-59.85-КЖИ Альбом 5

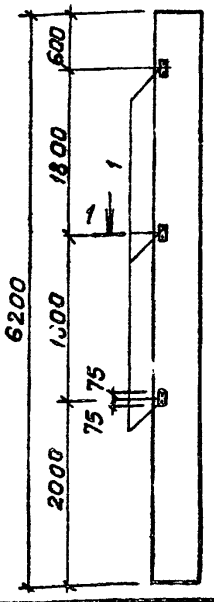

Ведомость расхода стали на дополни-тельные закладные изделия.

Марка элемента	Изделия закладные: Арматура класса А-III ГОСТ 5781-82 Ø12		Итого	Прокат марки ВСт3кп2 ГОСТ 8509-72* L63х5		Итого	Всего
К54-7-1	0,6		0,6	4,5		4,5	5,1

Формат	Зона	Поз.	Обозначение	Наименование	Кол.	Примечание
				Сборочные единицы		
			1.423-3 вып.1	Колонна К54-7	1	
		1	1.400-6/76 вып.1	Изделие закладное М1-13	3	

Остальное смотрите колонну К54-7 серии 1.423-3 вып.1.

Привязан

Инв. №

Инв. № 8918/5

Взам. инв. № | Подп. и дата | Инв. № подл.

Проверил	Макарова	
Ст. техник	Растеряева	
Вед. инж.	Макарова	
Рук. гр.	Моргунов	
Гл. спец.	Остяшевский	
Нач. ОСП-1	Сакьянц	
Н. контр.	Луценко	

ТП 904-1-59.85-КЖИ-200

Колонна К54-7-1

Стадия	Масса	Масштаб
Р	1500	-

Лист | Листов 1

ГОССТРОЙ СССР РОСТОВСКИЙ ПРОМСТРОЙНИИПРОЕКТ

Копировал: Шу

Формат А4

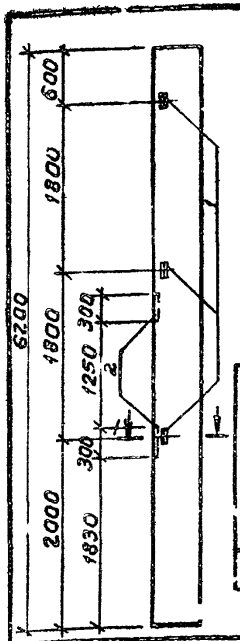

Ведомость расхода стали на дополнительные закладные изделия.

Марка элемента	Изделия закладные: Арматура класса А-III ГОСТ 5781-82 Ø12	Итого	Прокат марки ВСт3кп2 ГОСТ 103-76 б=8	Итого	ГОСТ 8509-72* L63х5	Итого	Всего
К54-7-3	3,4	3,4	5,6	5,6	4,5	4,5	13,5

Формат	Зона	Поз.	Обозначение	Наименование	Кол.	Примечание
				Сборочные единицы		
			1.423-3 вып.1	Колонна К54-7	1	
	1		1.400-6/76 вып.1	Изделие закладное М1-13	3	
	2		1.400-15 вып.1	То же МН135-3	2	

Остальное смотрите колонну К54-7 серии 1.423-3 вып.1

Привязан

Инв. № 6

Инв. № 8918/5

Проверил	Макарова	
Ст. техник	Растеряева	
Вед. инж.	Макарова	
Рук. гр.	Моргунов	
Гл. спец.	Остяшевский	
Нач. ОСП-1	Сакьянц	
Н. контр.	Луценко	

ТП 904-1-59.85-КЖИ-201

Колонна К54-7-3

Стадия	Масса	Масштаб
Р	1500	-

Лист | Листов 1

ГОССТРОЙ СССР РОСТОВСКИЙ ПРОМСТРОЙНИИПРОЕКТ

Копировал: Шу

Формат А4

Типовой проект 904-1-59.85 КЖИ Альбом 5

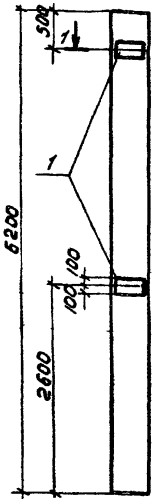

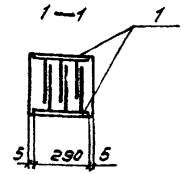

Ведомость расхода стали на дополнительные закладные изделия

Марка элемента	Изделия закладные						Всего
	Арматура класса			Прокат марки			
	A-III			ВСт3кп2			
	Гост 5781-82			Гост 103-76			
	ф12		Итого	δ=10		Итого	
К54-7-2	5.6		5.6	18.4		18.4	24.0

Формат	Зона	Поз.	Обозначение	Наименование	Кол.	Примечание
				Сборочные единицы		
			1.423-3 Вып. 1	Колонна К54-7	1	
		1	1.900-6/76 Вып. 1	Изделие закладное М1-12	4	

Остальное смотрите колонну К54-7 серии 1.423-3 Вып. 1

Привязан

Инв. № 8918/5

Инв. №

Согласовано	Инв. № подл.	Подп. и дата	Взам. инв. №

Проверил	Макарова	
Гл. техн.	Потеряева	
Вед. инж.	Макарова	
Рук. гр.	Моргунов	
Гл. спец.	Остащевск	
Н/контр.	Сапкьянц	
Н. контр.	Луценко	

ТП 904-1-59.85 КЖИ-202

Колонна К54-7-2

Стадия	Масса	Масштаб
Р	1300	-
Лист	Листов 1	

Госстрой СССР Ростовский Промстройниипроект

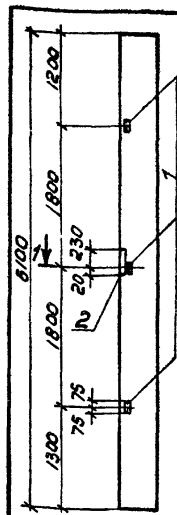

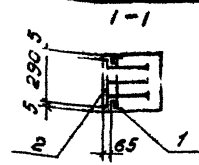

Ведомость расхода стали на дополнительные закладные изделия

Марка элемента	Изделия закладные								Всего
	Арматура класса		Прокат марки						
	A-III		ВСт3кп2						
	Гост 5781-82		Гост 103-76			Гост 8509-72			
	ф12	Итого	δ=8	δ=10	Итого	L63х5	Итого		
КФ9-1-1	2.0	2.0	1.0	5.7	6.7	4.5	4.5	13.2	

Формат	Зона	Поз.	Обозначение	Наименование	Кол.	Примечание
				Сборочные единицы		
			Шифр 460-75 Вып. 1-1	Колонны КФ9-1	1	
		1	1.400-6/76 Вып. 1	Изделие закладное М1-13	3	
		2	1.400-6/76 Вып. 1	То же М1-10-3	1	

Остальное смотрите колонну КФ9-1 по шифру 460-75 Вып. 1-1

Привязан

Инв. № 8918/5

7 Инв. №

Пр. техн.	Макарова	
Гл. техн.	Потеряева	
Вед. инж.	Макарова	
Рук. гр.	Моргунов	
Гл. спец.	Остащ	
Н/конт.	Сапкьянц	
Н. контр.	Луценко	

ТП 904-1-59.85 КЖИ-203

Колонна КФ9-1-1

Стадия	Масса	Масштаб
Р	1370	-
Лист	Листов 1	

Госстрой СССР Ростовский Промстройниипроект

Типовой проект 904-1-59.85-КЖИ. Альбом 5

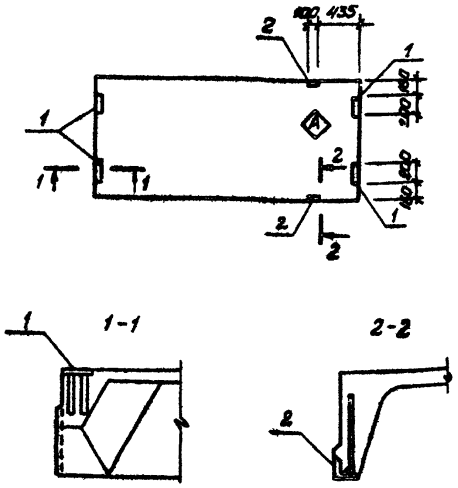

Формат	Зона	Поз.	Обозначение	Наименование	Кол. на исполн. 1	2			Примечание
				Сборочные единицы					
			1.465.1-10/82 вып.1 ГОСТ 22 701.1-77	Плита 1ПГ-2АтVIТ-60-МПЖ-200П	1	1			
			ГОСТ 22 701.5-77	Изделие закладное М8	4	4			
				То же М9		2			

Остальное смотрите плиту 1ПГ-2АтVIТ-60-МПЖ-200П серии 1.465.1-10/82 вып.1

Индекс (А) нанести несмываемой краской

Марка элемента	Номер на исполн.
1ПГ-2АтVIТ-60-МПЖ-200П-1	1
1ПГ-2АтVIТ-60-МПЖ-200П-2	2

Ведомость расхода стали на дополнительные закладные изделия

Марка элемента	Изделия закладные										
	Арматура класса А-III					Прокат марки ВСт3кп2					
	ГОСТ 5781-82					ГОСТ 103-76		ГОСТ 8509-72*			
	Ф10	Ф14			Итого	б=8	Итого	L70×8		Итого	Всего
1ПГ-2АтVIТ-60-МПЖ-200П-1	1,6				1,6	5,2	5,2				6,8
1ПГ-2АтVIТ-60-МПЖ-200П-2	2,2	0,2			2,4	5,2	5,2	1,7		1,7	9,3

Инв. № подл. | Подп. и дата | Взам. инв. №

Инв. № 8918/5

8

Привязан

Инв. №

Проверил	Макарова	
Инженер	Лурье	
Вед. инж.	Макарова	
Рук. гр.	Моргунов	
Гл. спец.	Осташевский	
Нач. ОСП-1	Саакьянц	
Н. контр.	Луценко	

ТП 904-1-59.85-КЖИ-300

Плита покрытия (1ПГ-2АтVIТ-60-МПЖ-200П-1, 1ПГ-2АтVIТ-60-МПЖ-200П-2)

Стадия	Масса	Масштаб
Р	2980	–

Лист | Листов 1

ГОССТРОЙ СССР РОСТОВСКИЙ ПРОМСТРОЙНИИПРОЕКТ

Копировал

Формат А4

Типовой проект 904-1-59.85 - КЖИ Альбом

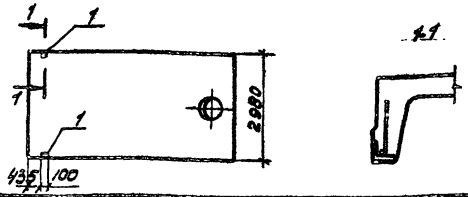

Формат	Зона	Поз.	Обозначение	Наименование	Кол.	Примечание
				Сборочные единицы		
			ГОСТ 22701.2-77 1.465.1-10/82 Вып. 1	Плита 1П814-2АтVIT-60-МПЖ-200П	1	
		1	ГОСТ 22701.5-77	Изделие закладное М9	2	

Ведомость расхода стали на дополнительные закладные изделия, кг

Марка элемента	Изделия закладные										
	Арматура класса					Прокат марки					
	А-III					ВСТ3КП2					
	ГОСТ 5781-82					ГОСТ 8509-72*					
	Ф10	Ф14			Итого	L70×8				Итого	Всего
1П814-2АтVIT-60-МПЖ-200П	0.6	0.2			0.8	1.7				1.7	2.5

Остальное смотрите плиту 1П814-2АтVIT-60-МПЖ-200П по серии 1.465.1-10/82 Вып. 1 и ГОСТ 22701.2-77

Привязан

Инв. №

Инв. № 8918/5

Изм.	Кол.	Лист	Подп. и дата	Взам. инв. №

Проверил	Макарова		
Инженер	Лурье		
Ведущий	Макарова		
Рук. гр.	Моргунов		
Гл. спец.	Осташевский		
Нач. отд.	Саакьянц		
Н. контр.	Луценко		

ТП904-1-59.85-КЖИ-301

Плита покрытия 1П814-2АтVIT-60-МПЖ-200П-1

Стадия	Масса	Масштаб
Р	3610	–

Лист | Листов 1

ГОССТРОЙ СССР РОСТОВСКИЙ ПРОМСТРОЙНИЙПРОЕКТ

Копировал

Формат А1

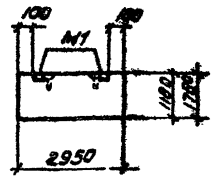

Панели ПС295;12.20-П-1 и ПС295.18.20-П-1 выполнить по панелям соответствующих марок без индекса „1" по серии 1.432-14/80 Вып. 1 с разбивкой М1 по данному чертежу.

Привязан

Инв. №

Инв. № 8918/5

9

Проверил	Макарова		
Инженер	Лурье		
Гл. инж.	Толмачева		
Ведущий	Макарова		
Рук. гр.	Моргунов		
Гл. спец.	Осташевский		
Нач. отд.	Саакьянц		
Н. контр.	Луценко		

ТП 904-1-59.85 КЖИ-406

Панель стеновая (ПС295.12.20-П-1, ПС295.18.20-П-1)

Стадия	Масса	Масштаб
Р	1000	1:100

Лист | Листов 1

ГОССТРОЙ СССР РОСТОВСКИЙ ПРОМСТРОЙНИЙПРОЕКТ

Копировал

Формат А1

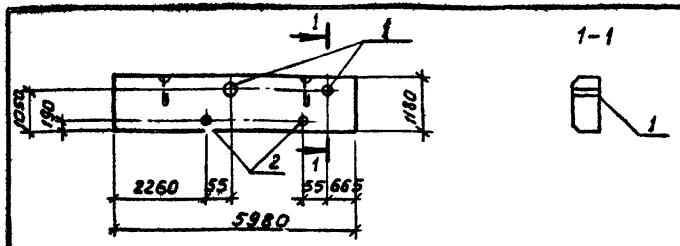

Формат	Зона	Поз.	Обозначение	Наименование	Кол.	Примечание
				Сборочные единицы		
			1.432-14/80 вып.1	Панель ПС600.12.20-П-3	1	
		1	3.901-5	Сальник Ду100 ℓ=200	2	
		2	3.901-5	Сальник Ду80 ℓ=200	2	

Ведомость расхода стали на дополнительные закладные изделия, кг

Марка элемента	Изделия закладные												Всего
	Прокат марки Вст3кп2												
	ГОСТ 10704-76*						ГОСТ 82-70			ГОСТ 2590-71*			
	ТР 152×4,5	ТР 168×6			Итого	б=10		Итого	ф6		Итого		
ПС600.12.20-П-3-2	6,6	8,0			14,6	6,3		6,3	1,6		1,6		22,5

Остальное смотрите панель ПС600.12.20-П-3 по серии 1.432-14/80 вып.1

Инв. № 8918/5

Привязан

Инв.№

Гип	Макарова		
Стпинж.	Ростеряева		
Ст.инж.	Трапачева		
Вед.инж.	Макарова		
Рук.гр.	Мягунов		
Гл.спец.	Устюшенский		
Нач.ОСП-1	Сваксьянц		
Н.контр.	Луценко		

ТП904-1-59.85 - КЖИ-400

Панель ПС600.12.20-П-3-2

Стадия	Масса	Масштаб
Р	1900	-
Лист	Листов 1	

ГОССТРОЙ СССР РОСТОВСКИЙ ПРОМСТРОЙНИИПРОЕКТ

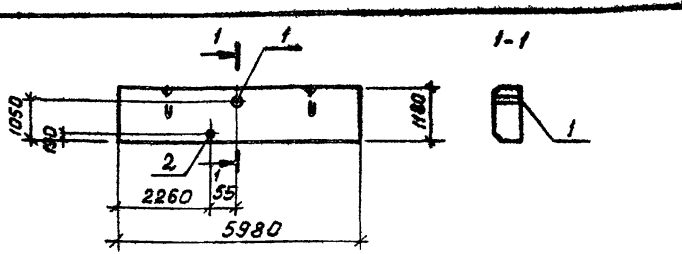

Формат	Зона	Поз.	Обозначение	Наименование	Кол.	Примечания
				Сборочные единицы		
			1.432-14/80 вып 1	Панель ПС 600 12.20-П-3	1	
		1	3.901-5	Сальник Ду 100 ℓ=200	1	
		2	3.901-5	Сальник Ду 80 ℓ=200	1	

Ведомость расхода стали на дополнительные закладные изделия, кг

Марка элемента	Изделия закладные												Всего
	Прокат марки Вст3кп2												
	ГОСТ 10704-76*						ГОСТ 82-70			ГОСТ 2590-71*			
	ТР 152×4,5	ТР 168×6			Итого	б=10		Итого	ф6		Итого		
ПС600.12.20-П-3-1	3,3	4,0			7,3	3,2		3,2	0,8		0,8		11,3

Остальное смотрите панель ПС600.12.20-П-3 ПС серии 1.432-14/80 вып.1

Инв. № 8918/5

Привязан

Инв.№

10

Проверил	Макарова		
Ст.техник	Ростеряева		
Ст.инж.	Трапачева		
Вед.инж.	Макарова		
Рук.гр.	Мягунов		
Гл.спец.	Устюшенский		
Нач.ОСП-1	Сваксьянц		
Н.контр.	Луценко		

ТП904-1-59.85 - КЖИ-401

Панель ПС600.12.20-П-3-1

Стадия	Масса	Масштаб
Р	1900	-
Лист	Листов 1	

ГОССТРОЙ СССР РОСТОВСКИЙ ПРОМСТРОЙНИИПРОЕКТ

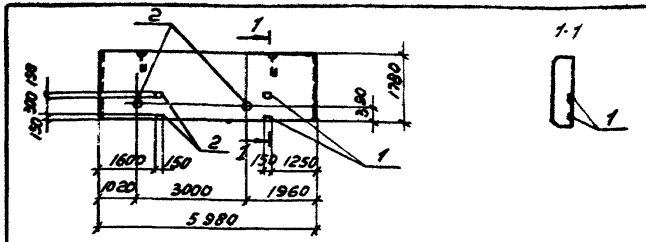

Формат	Зона	Поз.	Обозначение	Наименование	Кол.	Примечание
				Сборочные единицы		
			1.432.14/80 Вып.1	Панель ПС600.18.20-П-3		
		1	1.400-15 Вып.1	Изделие закладное МН12-6	4	
		2	3.901-5	Сальник Ду50 Р.200	2	

Ведомость расхода стали на дополнительные закладные изделия, кг

Марка элемента	Изделия закладные										Всего
	Арматура класса	Прокат марки									
	А-III	ВСт3кп2									
	ГОСТ 5781-82	ГОСТ 103-76					ГОСТ 10704-76*	ГОСТ 2590-71*			
	Ф12	Итого	δ=8	δ=10		Итого	ТР 12×4	Итого	Ф6	Итого	
ПС600.18.20-П-3-1	2.4	2.4	5.6	5.6		11.2	4.6	4.6	0.6	0.6	18.8

Остальное смотрите панель ПС600.18.20 П-3 по серии 1.432.14/80 Вып.1

привязан

Инв. № 8918/5

Инв. №

ТП 904-1-5985-КЖИ-402

Разраб.	Макарова	
Ст. техник	Растеряева	
Ст. инж.	Ломачева	
Вед. инж.	Макарова	
Рук. гр.	Моргунов	
Гл. спец.	Отташевский	
Нач. отд.	Сальянц	
Н. контр.	Луценко	

Панель ПС600.18.20-П-3-1

Стадия	Масса	Масштаб
Р	1900	1:100
Лист	Листов 1	

Госстрой СССР Ростовский Промстройниипроект

Инв. № подл. | Подп. и дата | Взам. инв. №

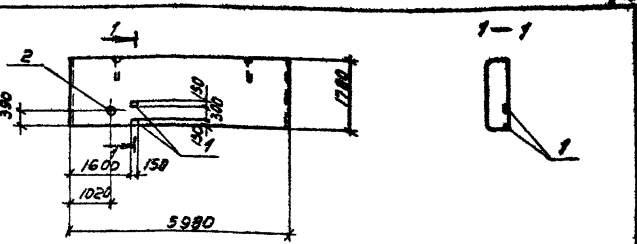

Формат	Зона	Поз.	Обозначение	Наименование	Кол.	Примечание
				Сборочные единицы		
			1.432.14/80 Вып.1	Панель ПС600.18.20-П-3		
		1	1.400-15 Вып.1	Изделие закладное МН12-6	2	
		2	3.901-5	Сальник Ду50 Р.200	1	

Ведомость расхода стали на дополнительные закладные изделия, кг

Марка элемента	Изделия закладные										Всего
	Арматура класса	Прокат марки									
	А-III	ВСт3кп2									
	ГОСТ 5781-82	ГОСТ 103-76					ГОСТ 10704-76*	ГОСТ 2590-71*			
	Ф12	Итого	δ=8	δ=10		Итого	ТР 12×4	Итого	Ф6	Итого	
ПС600.18.20-П-3-2	1.2	1.2	2.8	2.8		5.6	2.3	2.3	0.3	0.3	8.4

Остальное смотрите панель ПС600.18.20.П-3 по серии 1.432.14/80 Вып.1

привязан

Инв. № 8918/5

Инв. №

ТП 904-1-5985КЖИ-405

Провер.	Макарова	
Ст. техник	Растеряева	
Ст. инж.	Ломачева	
Вед. инж.	Макарова	
Рук. гр.	Моргунов	
Гл. спец.	Отташевский	
Нач. отд.	Сальянц	
Н. контр.	Луценко	

Панель ПС600.18.20-П-3-2

Стадия	Масса	Масштаб
Р	1900	1:100
Лист	Листов	

Госстрой СССР Ростовский Промстройниипроект

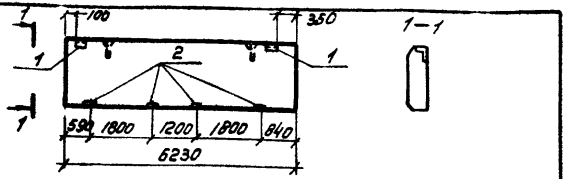

Формат	Зона	Поз.	Обозначение	Наименование	Кол.	Примечание
				Сборочные единицы		
			1.432-14/80 Вып.1	Панель ПС625.18.20-П-21	1	
		1	1.432-14/80 Вып.3	Изделие закладное М1	2	
		2		То же М7	4	

Ведомость расхода стали на закладные изделия, кг

Марка элемента	Изделия закладные										Всего
	Арматура класса	Прокат марки									
	A-I	ВСт3кп2									
	ГОСТ 5781-82	ГОСТ 8509-72*				ГОСТ 103-76					
	ф10	Итого	L63×6			Итого	δ=6	δ=8		Итого	
ПС625.[redacted]20	2.0	2.0	2.8			2.8	1.2	4.0		5.2	10.0

Расход стали приведен на закладные изделия, кроме петли, и суммируется с расходом стали на арматурные изделия панели ПС625.18.20-П-21 серии 1.432-14/80 Вып.1

Инв. № 8918/5

Инв. № подл. | Подп. и дата | Взам. инв. №

Перв. примен.

Инв. № подл. | Подп. и дата | Взам. инв. №

Инв. №

Гип	Кулачева	
Нач.отд.	Судье	
Гл.инж.	Кулачева	
Нач.сект.	Макарова	
Рук.гр.	Мурзинов	
Н.спец.	Асташевский	
Нач.сект.	Кажьянц	
Н.контр.	Пучечко	

ТП 904-1-КЖИ-403 Альб.5

Панель стеновая ПС625.18.20-П-21-1

Стадия	Масса	Масштаб
Р	3000	1:100
Лист	Листов	

ГОССТРОЙ СССР РОСТОВСКИЙ ПРОМСТРОЙНИИПРОЕКТ

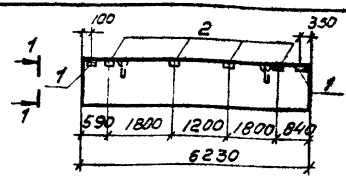

Формат	Зона	Поз.	Обозначение	Наименование	Кол.	Примечание
				Сборочные единицы		
			1.432-14/80 Вып 1	Панель ПС625.12.20-П-21	1	
		1	1.432-14/80 Вып. 3	Изделие закладное М1	2	
		2		То же М7	4	

Ведомость расхода стали на закладные изделия, кг

Марка элемента	Изделия закладные										Всего
	Арматура класса	Прокат марки									
	A-I	ВСт3кп2									
	ГОСТ 5781-82	ГОСТ 8509-72*				ГОСТ 103-76					
	ф10	Итого	L63×6			Итого	δ=6	δ=8		Итого	
ПС625.12.20-П-21	2.0	2.0	2.8			2.8	1.2	4.0		5.2	10.0

Расход стали приведен на закладные изделия, кроме петли и суммируется расходом стали на арматурные изделия панели ПС625.12.20-П-21 серии 1.432-14/80 Вып. 1

Инв. № 8918/5

12

Гип	Кулачева	
Нач.отд.	Судье	
Гл.инж.	Кулачева	
Ведущ.	Макарова	
Рук.гр.	Мурзинов	
Н.спец.	Асташевский	
Нач.сект.	Кажьянц	
Н.контр.	Пучечко	

ТП 904-1-5985 КЖИ-404

Панель стеновая ПС625.12.20-П-21-1

Стадия	Масса	Масштаб
Р	2000	1:100
Лист	Листов	

ГОССТРОЙ СССР РОСТОВСКИЙ ПРОМСТРОЙНИИПРОЕКТ

Типовой проект 904-1-59.85 - КЖИ Альбом 5

Ведомость расхода стали на элемент, кг

Марка элемента	Изделия арматурные														Изделия закладные														Общий расход
	Арматура класса													Всего	Арматура класса							Прокат марки						Всего	
	А-III						Вр-I								А-I			А-II				ВСТ3кп2							
	Гост 5781-82						Гост 6727-80								Гост 3781-82							Гост 103-76			Гост 8309-72				
	ф6					Итого	ф4	ф5					Итого		ф10	ф12	Итого	ф10			Итого	б=6		Итого	L63x6		Итого		
ПС1	7.0					7.0	1.2	1.8					3.0	10.0	0.4	1.2	1.6	0.8			0.8	2.4		2.4	5.6		5.6	10.4	20.4

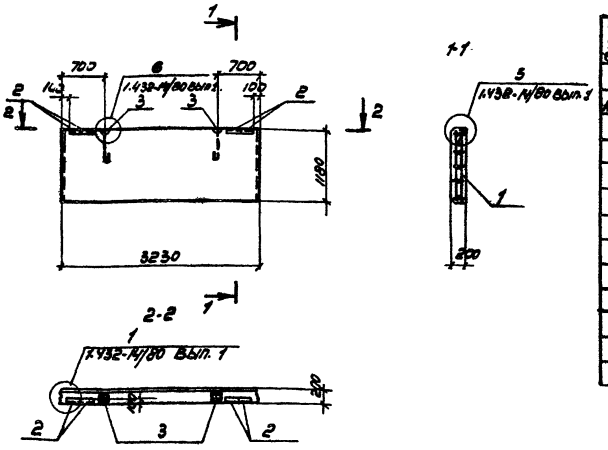

Формат	Зона	Поз	Обозначение	Наименование	Кол	Примечание
				СБОРОЧНЫЕ ЕДИНИЦЫ		
А3		1	ТП 904-1- -КЖИ-КП2	Каркас пространственный кп2	1	
				Изделия закладные	1	
		2	1.432-14/80 вып.3	М1	4	
		3		П1	2	
				МАТЕРИАЛЫ		
				Бетон марки 50	0.6	м³
				Раствор марки 100	0.2	м³

1. Панель ПС1 изготавливать в опалубке панели ПС 600.12.20-А-1 серии 1.432-14/80 вып.1 с соблюдением требований данной серии.
2. Защитный слой бетона для рабочей арматуры 30 мм.

Инв. № 8918/5

13

Привязан

Инв. №

Проверил	Толмачева	
Инженер	Цимбалист	
Ст. инж.	Толмачёва	
Вед. инж.	Макарова	
Рук. гр.	Моргунов	
Гл. спец.	Осташевский	
Нач. отд.	Саакьянц	
Н. контр.	Лученко	

ТП 904-1-59.85 КЖИ-ПС1

Панель стеновая ПС 1

Стадия	Масса	Масштаб
Р	1024	1:50

Лист | Листов 1

Госстрой СССР Ростовский Арпрострой Гипроцентр

Инв. № подл. | Подп. и дата | Взам. инв. №

Типовой проект 904-1-59.85-КЖИ. Альбом 5

Ведомость расхода стали на элемент, кг

Марка элемента	Изделия арматурные													Изделия закладные														Общий расход
	Арматура класса												Всего	Арматура класса							Прокат марки						Всего	
	А-II						Вр-I							А-I				А-II			ВСт3ПС2							
	ГОСТ 5781-82						ГОСТ 6727-80							ГОСТ 5781-82							ГОСТ 103-76			ГОСТ 8509-72*				
	ф12					Итого	ф4	ф5				Итого		ф12			Итого	ф10		Итого	б=6	б=8	Итого	Lб3х6		Итого		
ПС2	39,2					39,2	1,7	3,6				5,3	44,5	2,4			2,4	1,2		1,2	1,2	2,0	3,2	2,8		2,8	9,6	54,1
ПС2-1	39,2					39,2	1,7	3,6				5,3	44,5	2,4			2,4	0,8		0,8	2,4	—	2,4	5,6		5,6	11,2	55,7

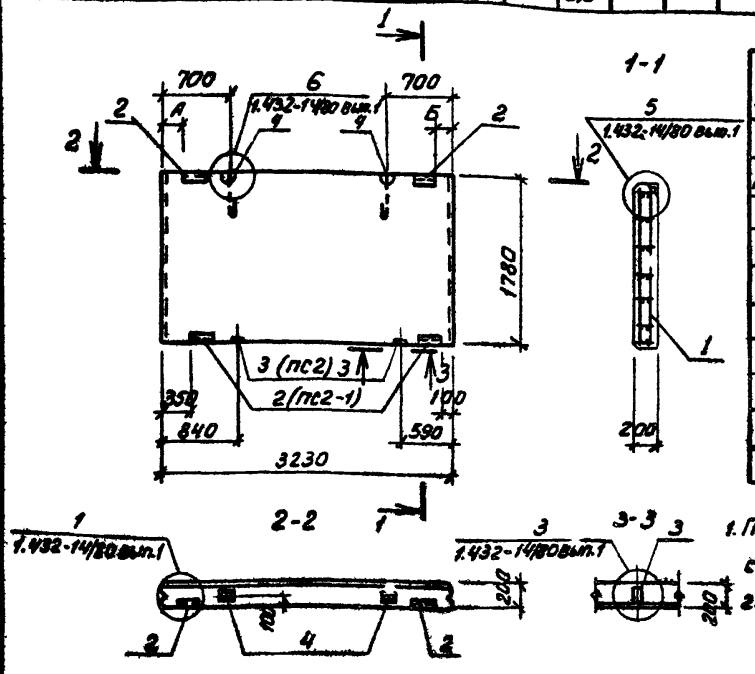

Формат	Зона	Поз.	Обозначение	Наименование	Кол. на исполн. ПС2	ПС2-1			Примечание
				Сборочные единицы					
А3		1	ТП904-1- -КЖИ-КП2	Каркас пространственный КП3	1	1			
				Изделия закладные					
		2	1.432-14/80 вып. 3	М1	2	4			
		3		М1	2	–			
		4		П2	2	2			
				Материалы					
				Бетон марки 50	0,9	0,9			м³
				Раствор марки 100	0,2	0,2			м³

1. Панели ПС2, ПС2-1 изготавливать в опалубке панели ПС 600.18,20-П-1 серии 1.432-14/80 вып.1 с соблюдением требований данной серии.
2. Защитный слой бетона для рабочей арматуры 30мм.

Инв. № 8918/5 14

Привязан

Инв. №

Марка	Размеры мм А	Б			Масса кг
ПС2	100	350			1566
ПС2-1	350	100			1566

Проверил	Толмачева	
Инженер	Цимбалист	
Ст. инж.	Толмачева	
Вед. инж.	Макарова	
Рук. гр.	Мургунов	
Гл. спец.	Осташевский	
Нач. ОСП-1	Саакьянц	
Н. контр.	Луценко	

ТП904-1-59.85 - КЖИ-ПС2

Панель стеновая (ПС2, ПС2-1)

Стадия	Масса	Масштаб
Р	Смотрите таблицу	1.50
Лист	Листов 1	

Госстрой СССР
Ростовский промстройниипроект

Инв. № подл. | Подп. и дата | Взам. инв. №

Типовой проект 904-1-5985- КЖИ Альбом 5

Ведомость расхода стали на элемент, кг

Марка элемента	Изделия арматурные																		Изделия закладные														Всего	Общий расход
	Арматура класса																		Арматура класса										Прокат марки					
	A-II						Вр-I												A-I			A-II						ВСт3пс2					
	ГОСТ 5781-82						ГОСТ 6727-80												ГОСТ 5781-82										ГОСТ 103-76			ГОСТ 8509-72*			
	ф12					Итого	ф4	ф5						Итого					ф12	ф10	Итого	ф10			Итого	δ=5	δ=8	Итого	∠63×6		Итого			
ПС3	28,0					28,0	1,2	1,8						3,0	31,0				0,4	1,2	1,6	1,2			1,2	1,2	2,0	3,2	2,8		2,8	8,8	39,8	

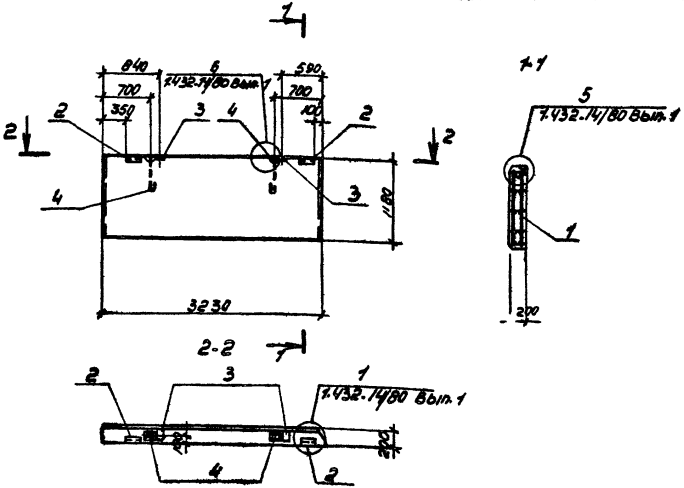

Формат	Зона	Поз.	Обозначение	Наименование	Кол.	Примечание
				Сборочные единицы		
А3		1	ТП 904-1-КЖИ.КП2	Каркас пространственный КП5	1	
				Изделия закладные		
		2	1.432-14/80 Вып. 3	М1	2	
		3		М7	2	
		4		П1	2	
				Материал		
				Бетон марки 50	0,6	м³
				Раствор марки 100	0,2	м³

1. Панель ПС3 изготавливать в опалубке панели ПС 600.12.20.П-1 серии 1.432-М/80 вып. 1с соблюдением требований данной серии.
2. Защитный слой бетона для рабочей арматуры 30мм.

Привязан

Инв. №8918/5

15 | инв

ГИП	Гончарев		
Нач.отд	Цимбалист		
Ст.инж.	Гончарева		
Вед.инж.	Макарова		
Рук.гр	Моргунов		
Н. контр.	Ситаш-ерем		
Н.контр	Савкович		
Н.контр	Лучечко		

ТП 904-1-59.85 КЖИ-ПС3

Панель стеновая ПС3

Стадия	Масса	Масштаб
Р	1024	1:50

Лист | Листов 1

Госстрой РСФСР Ростовский промстройпроект

Типовой проект 904-1-59.85 – КЖИ. Альбом 5

Ведомость расхода стали на элемент, кг

Марка элемента	Изделия арматурные: Арматура класса Вр-I, ГОСТ 5781-82												Всего	Изделия закладные: Арматура класса A-I				Арматура класса A-II			Прокат марки ВСт3пс2: ГОСТ 103-76				ГОСТ 8509-72*			Всего	Общий расход
	ф4	ф5										Итого		ф10	ф12		Итого	ф10		Итого	б=6			Итого	L63х6		Итого		
ПС4	0,7	2,2										2,9	2,9	0,6	0,2		0,8	2,0		2,0	1,2			1,2	7,2		7,2	11,2	14,1

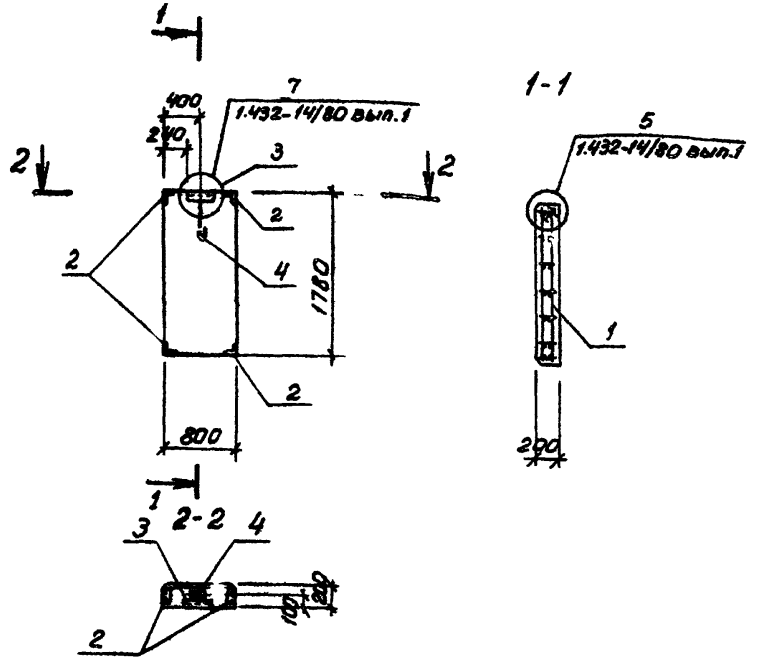

Формат	Зона	Поз.	Обозначение	Наименование	Кол.	Примечание
				Сборочные единицы		
А3		1	ТП904-1- -КЖИ-КП2	Каркас пространственный КП4		
				Изделия закладные		
		2	1.432-.4/80 вып. 3	М16	4	
		3		М26	2	
		4		П1	1	
				Материалы		
				Бетон марки 50	0,2	м³
				Растворы марки 100	0,1	м³

1. Панель ПС4 изготавливать в опалубке панели ПС 115.18.20-П-1 серии 1.432-14/80 вып.1 с соблюдением требований данной серии.
2. Защитный слой бетона для рабочей арматуры 30мм.

Привязан

Инв. № подл. | Подпись и дата | Взам. инв. №

Инв. №: 8918/5 16

Инв. №

Проверил	Толмачев	
Инженер	Шишкалист	
Ст. инж.	Толмачева	
Вед. инж.	Макарова	
Рук. гр.	Моргунов	
Гл. спец.	Осташевский	
Нач. ОСП-1	Свакьянц	
Н. контр.	Луценко	

ТП904-1-59.85 – КЖИ – ПС4

Панель стеновая ПС4

Стадия	Масса	Масштаб
Р	381	1:50
Лист	Листов 1	

Госстрой СССР Ростовский Промстройниипроект

Копировал

Формат А3

Типовой проект 904-1-59.85 - КЖИ Альбом 5

Общий вид

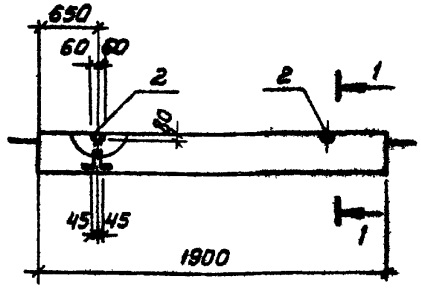

1-1

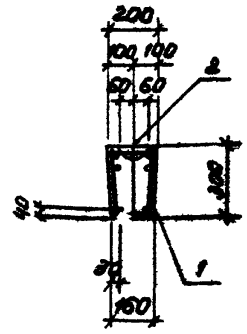

Формат	Зона	Поз.	Обозначение	Наименование	Кол.	Приме-чание
				Сборочные единицы		
А4		1	ТП 904-1- - КЖИ-КП1	Каркас пространственный КП1	1	
		2	1.400-9 вып. 1	Изделие закладное У72-2	2	
				Материалы		
				Бетон марки 200	0,10 м³	

Балка изготавливается в опалубке балки ФБ6-44 серии 1.415-1 вып. 1 с соблюдением требований данной серии.

Схема армирования

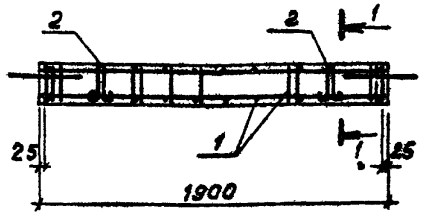

Ведомость расхода стали на элемент, кг

Марка элемента	Изделия арматурные								Изделия закладные				Общий расход
	Арматура класса								Арматура класса				
	A-I		A-II		Bp-I		Всего		A-I			Всего	
	ГОСТ 5781-82				ГОСТ 6727-80				ГОСТ 5781-82				
	ф 8	ф 18	Итого	ф10	Итого	ф5	Итого		ф10		Итого		
ФБ1	1.4	6.4	7.8	2.2	2.2	1.7	1.7	11.7	1.2		1.2	1.2	12.9

Инв. № 8918/5

Привязан

Инв. №

Проверил	Макарова	
Ст. техник	Растворева	
Вед. инж.	Макарова	
Рук. гр.	Моргунов	
Гл. спец.	Остащевский	
Нач. ОСП-1	Савкьянц	
Н. контр.	Луценко	

ТП 904-1-59.85 - КЖИ-ФБ1

Фундаментная балка ФБ1

Стадия	Масса	Масштаб
Р	250	-

Лист | Листов 1

Госстрой СССР Ростовский Промстройниипроект

Копировал

Формат А3

Инв. № подл. | Подп. и дата | Взам. инв. №

Типовой проект 904-1-59.85-КЖИ Альбом 5

Формат	Зона	Поз	Обозначение	Наименование	Кол на исполн. 1	2	3		Примечание
				Сборочные единицы					
			3.006-2 вып. II-2	Плита П7д-3	1				
				П10д-3		1			
				П14д-3			1		
АУ		1	ТП904-1- -КЖИ-МН1	Изделие закладное МН1	2	2	2		

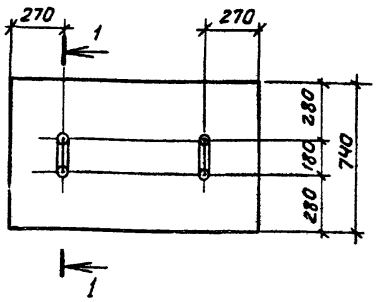

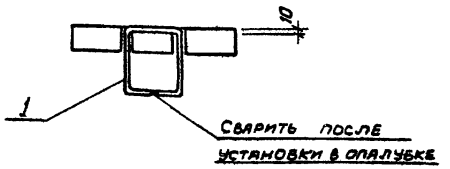

Остальное - смотрите плиты П7д-3, П10д-3, П14д-3 серии 3.006-2 вып. II-2.

Ведомость расхода дополнительной стали на один элемент, кг

Марка элемента	Изделия закладные. Арматура класса А-I. ГОСТ 5781-82. Ф10			Итого	Всего
П7д-3-1 П10д-3-1 П14д-3-1	1,0			1,0	1,0

Номер на исполн.	Марка элемента	Масса кг
1	П7д-3-1	150
2	П10д-3-1	190
3	П14д-3-1	310

Инв. № 8918/5

18

Привязан

Инв. №

Пр. серил	Макарова	
Ст. техник	Растеряева	
Ст. инж.	Чернявская	
Рук. гр.	Моргунов	
Гл. спец.	Осташ.	
Нач. ОСП-1	Саакьянц	
Н. контр.	Луценко	

ТП904-1-59.85. - КЖИ-П7д-3-1

Плита (П7д-3-1, П10д-3-1, П14д-3-1)

Стадия	Масса	Масштаб
Р	смотрите таблицу	—

Лист | Листов 1

ГОССТРОЙ СССР РОСТОВСКИЙ ПРОМСТРОЙНИЙПРОЕКТ

Инв. № подл. | Подп. и дата | Взам. инв. №

Типовой проект 904-1-5985-КЖИ Альбом 5

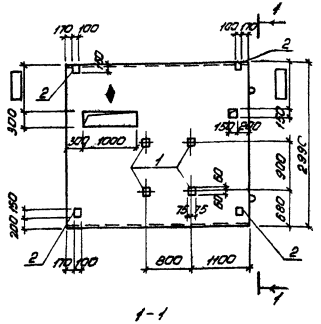



Формат	Зона	Поз.	Обозначение	Наименование	Кол. на испол.		Примечания
				Сборочные единицы			
			3.006-2 вып. II-2	Плита ПГ6-3			
				Изделия закладные			
		1	3.006-2 вып. II-3	М1-8		4	
		2	1.400-15 вып. 1	М105-6	4	4	
					ПГ6-3-1	ПГ6-3-2	

1. Размер ▭ уточняется при привязке проекта.
2. Отверстие предусмотреть только для плиты ПГ6-3-2.
3. В пределах отверстий стержни разрезать по месту и отогнуть в тело плиты.
4. Со стороны расположения арматуры нанести несмываемой краской знак ◆
5. Остальное смотрите плиту ПГ6-3 по серии 3.006-2 вып. II-2.

Ведомость расхода стали на дополнительные закладные изделия, кг

Марка элемента	Изделия закладные									Общий расход
	Арматура класса A-III				Прокат марки ВСт3кп2				Всего	
	ГОСТ 5781-82				ГОСТ 103-76					
	ø8			Итого	100×8	140×6	140×8	Итого		
ПГ6-3-1	0,5			0,5	2,8	-	1,6	4,4	4,9	4,9
ПГ6-3-2	2,2			2,2	2,8	1,2	1,6	7,6	9,8	9,8

Инв.№ 8918/5

19

Привязан

Инв.№

ТП 904-1-5985-КЖИ-ПГ6-3-1

Плита (ПГ6-3-1, ПГ6-3-2)

Стадия	Масса	Масштаб
Р	5050	1:50

Лист | Листов 1

Госстрой СССР РОСТОВСКИЙ ПРОМСТРОЙНИИПРОЕКТ

Инженер Шипанкин, Нач. отд. Некрасова, Нач. гр. Мягунов, Н. спец. Потешедова, Н.контр. Сковалик, Гл. спец. Ананенко

Типовой проект 904-1-5985-КЖИ Альбом 5

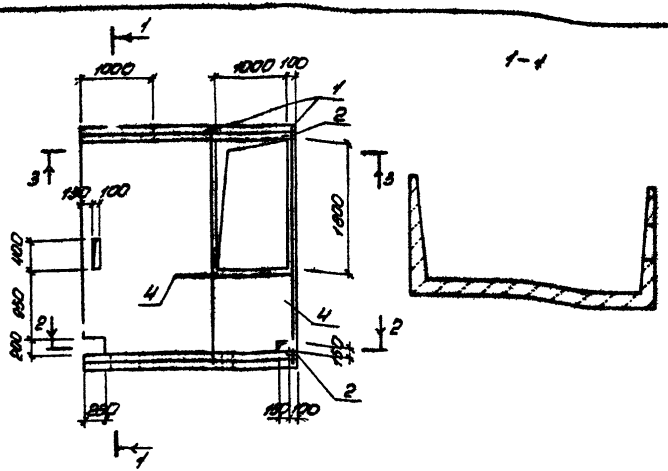

Формат	Зона	Поз.	Обозначение	Наименование	Кол.	Примечание
				Сборочные единицы		
			3.006-2 вып II-1	Лоток ЛЗЧ-3		
		1	ТП 904-1- -КЖИ-Кр2	Каркас плоский Кр2	2	
				Изделие закладное		
		2	1.400-16 вып.1	МН106-6	2	
				Детали		
		3		⌀10 А-II ГОСТ 5781-82 ℓ=1100	6	0,9 кг
		4*		⌀10 А-II ГОСТ 5781-82 ℓ=1490	2	1 кг

а) 1400 | 1400

1. В пределах отверстий стержни разрезать по месту и отогнуть в тело лотка.
2. Размер ▭ уточняется при привязке проекта.
3. Остальное смотрите лоток ЛЗЧ-3 по серии 3.006-2 вып II-1.

Ведомость расхода стали на дополнительные арматурные и закладные изделия, кг

Марка элемента	Изделия арматурные					Изделия закладные						Общий расход
	Арматура класса А-II ГОСТ 5781-82				Всего	Арматура класса А-III ГОСТ 5781-82		Прокат марки ВСт3кп2 ГОСТ 103-76			Всего	
	⌀8	⌀10	⌀10	Итого		⌀8	Итого	100×8	40×8	Итого		
ЛЗЧ-3-1	3,4	28	88,6	44,0	44,0	0,2	0,2	1,0	0,8	1,8	2,0	46,0

Инв. № подл. | Подпись и дата | Взам. инв. №

Инв. № 8918/5 20

Привязан

Инв. №

ТП 904-1-5985-КЖИ-ЛЗЧ-3-1

Лоток ЛЗЧ-3-1	Стадия	Масса	Масштаб
	Р	77,0	1:50
	Лист	Листов 1	

Изм. | Кол.уч. | Лист | № док. | Подпись | Дата

Разраб. Иванова
Нач.отд. Макарова
Рук.гр. Мартынов
Н.контр. Ветошев
Гл.спец. Степанян
Гл.инж.пр. Ананенко

ГОССТРОЙ СССР
РОСТОВСКИЙ ПРОМСТРОЙНИИПРОЕКТ

Копировал Макашева

Формат А3

Типовой проект 904-1-5985 КЖИ Альбом 5

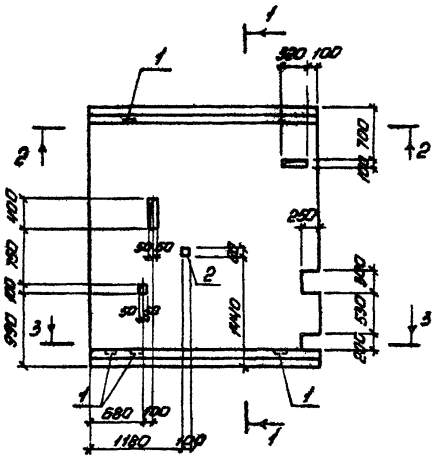

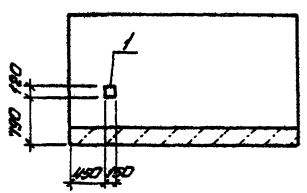

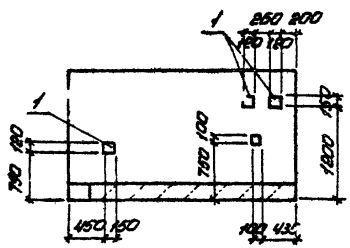

Позиция	Кол.	Поз.	Обозначение	Наименование	Кол.	Масса ед. кг
				Сборочные единицы		
			3.006-2 Вып. II-1	Лоток Л34-3	1	
				Изделия закладные		
		1	3.006-2 Вып. II-3	М-8	4	
		2		М-9	1	

1. В пределах отверстий стержни разрезать по месту и отогнуть в тело лотка.
2. Остальное смотрите лоток Л34-3 по серии 3.006-2 Вып. II-1

Ведомость расхода стали на дополнительные закладные изделия, кг

Марка элемента	Изделия закладные											Всего	Общий расход
	Арматура класса					Прокат марки							
	A-III					ВСт3кп2							
	ГОСТ 5781-82					ГОСТ 103-76							
	ф8				Итого	40×8	80×6	180×8			Итого		
Л34-3-2	2,1				2,1	0,2	0,5	3,2			3,9	6,0	6,0

Инв. № 8918/5 21

Привязан

Инв. №

Инженер	Цивилист	
Ведущий	Макарова	
Рук. гр.	Моргунов	
Гл. спец.	Остошевский	
Нач. ОСП	Соокьянц	
Н. контр.	Луценко	

ТП 904-1-5985 КЖИ-Л34-3-2

Лоток Л34-3-2

Стадия	Масса	Масштаб
Р	7730	1:50
Лист	Листов 1	

ГОССТРОЙ СССР РОСТОВСКИЙ ПРОМСТРОЙНИИПРОЕКТ

Копировал Нешшева

Формат А3

Инв. № подл. | Подпись и дата | Взам. инв. №

Типовой проект 904-1-5985 КЖИ Альбом 5

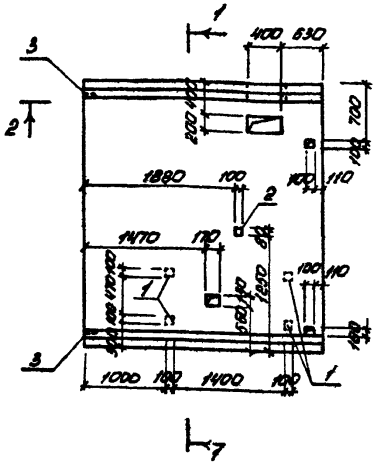

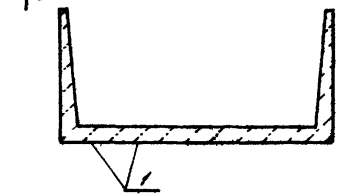

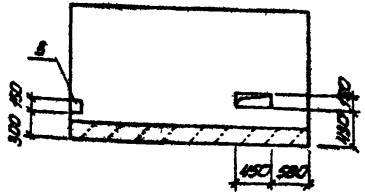

Формат	Зона	Поз.	Обозначение	Наименование	Кол.	Примечание
				Сборочные единицы		
			3.006-2 Вып II-1	Лоток Л34-3		
				Изделия закладные		
		1	1.400-15 Вып.1	МН105-6	4	
		2	3.006-2 Вып II-3	М-9	1	
		3	1.400-15 Вып.1	МН106-6	2	

1. В пределах отверстий стержни разрезать по месту и отогнуть в тело лотка.
2. Остальное смотрить лоток Л34-3 по серии 3.006-2 Вып. II-1.

Ведомость расхода стали на дополнительные закладные изделия, ст

Марка элемента	Изделия закладные												Общий расход
	Арматура класса					Прокат марки						Всего	
	А-III					ВСт3кп2							
	ГОСТ 5781-82					ГОСТ 103-76							
	ф8				Итого	-40×8	-80×6	-100×6	-40×8		Итого		
Л34-3-3	0,8				0,8	0,2	0,5	3,4	2,4		6,5	7,3	7,3

Инв. № 8918/5 22

Привязан

Инв. №

Инженер	Цимбалист		
Вед. инж.	Макарова		
Рук. гр.	Маргунов		
Гл. спец.	Осташ		
Нач. ОСП	Сокольник		
Н. контр.	Луценко		

ТП 904-1-5985 КЖИ-Л34-3-3

Лоток Л34-3-3

Стадия	Масса	Масштаб
Р	7730	1:50

Лист | Листов 1

ГОССТРОЙ СССР РОСТОВСКИЙ ПРОМСТРОЙНИЙПРОЕКТ

Инв. № подл. | Подпись и дата | Взам. инв. №

Типовой проект 904-1-59.85-КЖИ Альбом 5

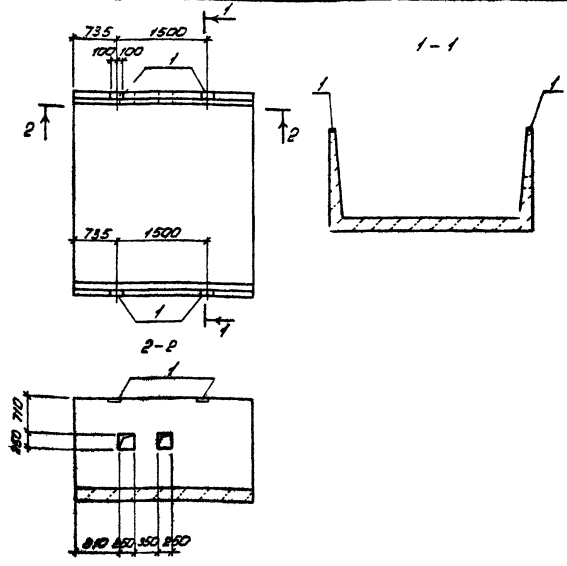

Формат	Зона	Поз	Обозначение	Наименование	Кол.	Примечание
				Сборочные единицы		
			3.006-2 Вып II-1	Лоток Л34-3	1	
				Изделие закладное		
		1	3.006-2 Вып II-3	М-2	4	

1. В пределах отверстий арматуру вырезать по месту и отогнуть в тело лотка.
2. Остальное смотрите лоток Л34-3 по серии 3.006-2 Вып. II-1.

Ведомость расхода стали на дополнительные закладные изделия, кг

Марка элемента	Изделия закладные												Вход	Общий расход
	Арматура класса					Прокат марки								
	А-III					ВСт3кп2								
	ГОСТ 5781-82					ГОСТ 103-76								
	ф8				Итого	60х8					Итого			
Л34-3-4	0,8				0,8	3,2					3,2		4,0	4,0

Инв. № 8918/5

23

Инв. № подл. | Подпись и дата | Взам. инв. №

Привязан

Инв. №

Инженер	Пономарев	
Вед. инж.	Макарова	
Рук. гр.	Ю. Чуков	
Гл. спец.	Остапенко	
Нач. ОСТМ	Соколова	
Н. контр.	Лукьянов	

ТП 904-1-59.85-КЖИ-Л34-3-4

Лоток Л34-3-4

Стадия	Масса	Масштаб
Р	7730	1:50

Лист | Листов 1

ГОССТРОЙ СССР
РОСТОВСКИЙ ПРОМСТРОЙНИЙПРОЕКТ

Типовой проект 904-1-59.85-КЖИ Альбом 5

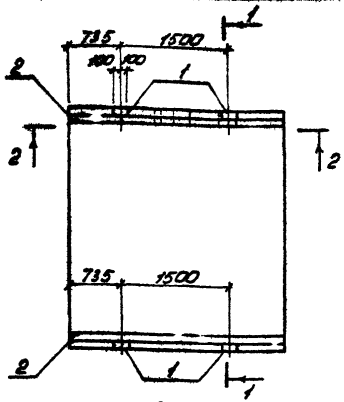

1-1



2-2

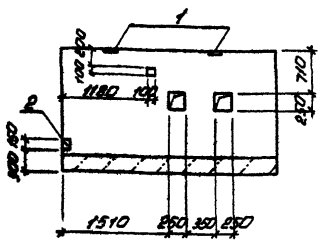

Формат	Зона	Поз.	Обозначение	Наименование	Кол.	Примечание
				Сборочные единицы		
			3.006-2 вып. II-2	Лоток Л34-3	1	
				Изделия закладные		
		1	3.006-2 вып. II-1	М-2	4	
		2	1.400-15 вып. 1	МН106-6	2	

1. В пределах отверстий арматуру вырезать по месту и отогнуть в тело лотка.
2. Остальное смотрите лоток Л34-3 по серии 3.006-2 вып. II-1

Ведомость расхода стали на дополнительные закладные изделия, кг

Марка элемента	Изделия закладные												Общий расход
	Арматура класса					Прокат марки							
	А-II					ВСт3кп2						Всего	
	ГОСТ 5781-82					ГОСТ 103-76							
	ф8				Итого	-80×6	-100×6	-40×8			Итого		
Л34-3-5	1,0				1,0	3,2	1,4	0,8			5,4	6,4	6,4

Инв. № 8918/5 24

Привязан

Инв. №

ТП 904-1-59.85-КЖИ-Л34-3-5

Лоток Л34-3-5

Инженер	Цинбалист	
Вед. инж.	Макарова	
Рук. гр.	Маргунов	
Гл. спец.	Осташева	
Нач. ОСП-1	Саакьянц	
Н. контр.	Луценко	

Стадия	Масса	Масштаб
Р	7730	1:50

Лист | Листов 1

ГОССТРОЙ СССР РОСТОВСКИЙ ПРОМСТРОЙНИИПРОЕКТ

Инв. № подл. | Подпись и дата | Взам. инв. №

копировал Нелешева

Формат А3

Типовой проект 904-1-59.85-КЖИ Альбом 5

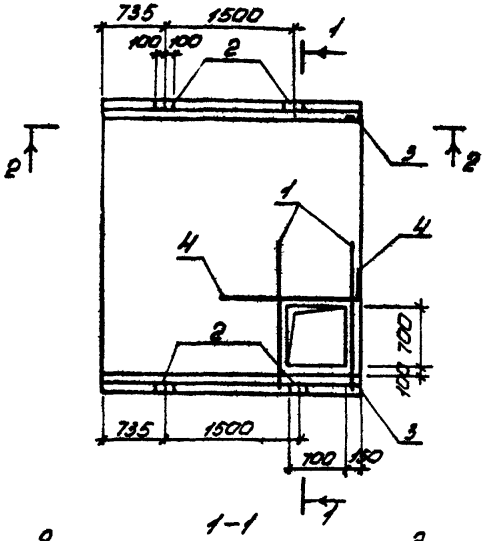

1-1

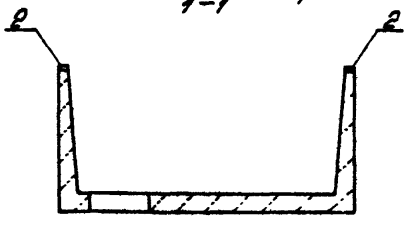

2-2

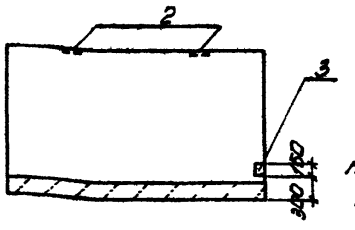

Формат	Зона	Поз.	Обозначение	Наименование	Кол.	Примечание
				Сборочные единицы		
				Лоток Л34-3		
		1	ТП 904-1- -КЖИ-Кр2	Каркас плоский КрБ	2	
				Изделие закладное		
		2	3.006-2 Вып II-3	М-2	4	
		3	1.400-15 Вып.1	МН106-6	2	
				Детали		
6,4		4*		ф10 А III ГОСТ 5781-82 l=1500	2	0,9 кг

*) 1200 | 300

1. В пределах отверстия стержни разрезать по месту и отогнуть в тело лотка
2. Остальное смотрите лоток Л34-3 по серии 3.006-2 Вып II-1.

Ведомость расхода стали на дополнительные арматурные и закладные изделия, кг

Марка элемента	Изделия арматурные					Изделия закладные							Общий расход
	Арматура класса А-III ГОСТ 5781-82				Всего	Арматура класса А-III ГОСТ 5781-82			Прокат марки ВСт3 кп2 ГОСТ 103-76			Всего	
	ф8	ф10	ф16	Итого		ф8		Итого	δ=6	δ=8	Итого		
Л34-3-6	1,8	1,8	10,8	14,4	14,4	1,0		1,0	4,6	0,8	5,4	6,4	20,8

Инв. № 8918/5 25

Привязан

Инв. №

Инженер	Цимбалист		
Вед.инж.	Макарова		
Рук.гр.	Маргунов		
Гл.спец.	Осташевский		
Нач.ОСП-1	Саакьянц		
Н.контр.	Луценко		

ТП 904-1-КЖИ-Л34-3-6 -59.85

Лоток Л34-3-6

Стадия	Масса	Масштаб
Р	7730	1:50

Лист | Листов 1

ГОССТРОЙ СССР РОСТОВСКИЙ ПРОМСТРОЙНИИПРОЕКТ

Инв. № подл. | Подпись и дата | Взам. инв. №

копировал Ненашева

Формат А3

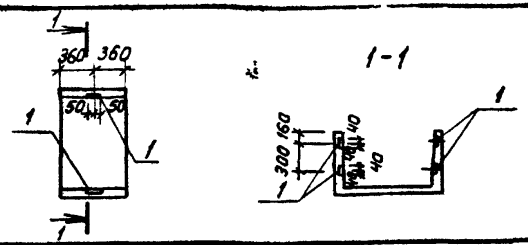

Формат	Зона	Поз.	Обозначение	Наименование	Кол.	Примечание
				Сборочные единицы		
			3.006-2 вып. II-1	Лоток Л7g-5	1	
		1	3.006-2 вып. II-3	Изделие закладное М-5	4	

Ведомость расхода стали на дополнительные закладные изделия, кг

Марка элемента	Изделия закладные: Арматура класса A-III ГОСТ 5781-82 ⌀8				Итого	Прокат марки ВСт3кп2 ГОСТ 103-76 δ=6				Итого	Всего
Л7g-5-1	1,6				1,6	1,6				1,6	3,2

Остальное смотрите Л7g-5

по серии 3.006-2 вып. II-1

Привязан

Инв. № 8918/5

Инв. №

Проверил	Чернявская	
Инж. пер	Лурье	
Ст. инж.	Чернявская	
Вед. инж.	Макарова	
Рук. гр	Моргунов	
Гл. спец	Осташевский	
Нач. ОСП-1	Саакьянц	
Н. контр	Луценко	

ТП904-1-59.85-КЖИ-Л7g-5-1

Лоток Л7g-5-1

Стадия	Масса	Масштаб
Р	350	1:50

Лист | Листов 1

Госстрой СССР Ростовский Промстройниипроект

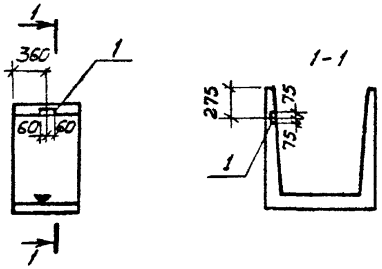

Марка	Масса кг
Л9g-5-1	650
Л21g-3-1	1100

Формат	Зона	Поз.	Обозначение	Наименование	Кол.	Примечание
				Сборочные единицы		
			3.006-2 вып. II-1	Лоток Л9g-5	1	
			3.006-2 вып. II-3	Изделие закладное М-8	1	
			3.006-2 вып. II-1	Лоток Л21g-3	1	
			3.006-2 вып. II-3	Изделие закладное М-8	1	

Ведомость расхода стали на дополнительные закладные изделия, кг

Марка элемента	Изделия закладные: Арматура класса A-III ГОСТ 5781-82 ⌀8				Итого	Прокат марки ВСт3кп2 ГОСТ 103-76 δ=6				Итого	Всего
Л9g-5-1	0,5				0,5	0,8				0,8	1,3
Л21g-3-1	0,5				0,5	0,8				0,8	1,3

1. Остальное смотрите лотки Л9g-5, Л21g-3 по серии 3.006-2 вып II-1.
2. Знак ▼ нанести несмываемой краской.

Привязан

Инв. № 8918/5 26

Инв. №

Проверил	Чернявская	
Инж. пер	Лурье	
Ст. инж.	Чернявская	
Вед. инж.	Макарова	
Рук. гр.	Моргунов	
Гл. спец	Осташев	
Нач. ОСП-1	Саакьянц	
Н. контр.	Луценко	

ТП 904-1-59.85 - КЖИ-Л9g-5-1

Лоток (Л9g-5-1, Л21g-3-1)

Стадия	Масса	Масштаб
Р	Смотрите таблицу	—

Лист | Листов 1

Госстрой СССР Ростовский Промстройниипроект

Типовой проект 904-1-59.85-КЖИ. Альбом 5

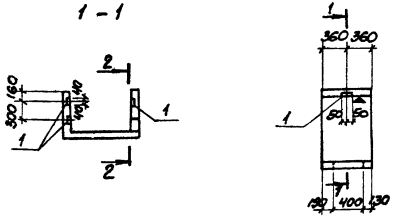

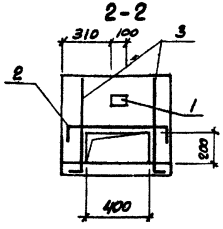

Формат	Зона	Поз	Обозначение	Наименование	Кол.	Примечание
				Сборочные единицы		
			3.006-2 вып. II-1	Лоток Л7д-5	1	
		1	3.006-2 вып. II-3	Изделие закладное М-5	3	
				Детали		
5.4		2*		ФВА III ГОСТ 5781-82 ℓ=1000	1	0,4кг
5.4		3*		ФВА III ГОСТ 5781-82 ℓ=850	2	0,3кг

*) Поз. 2,3 смотрите ведомость деталей.

Ведомость деталей

Поз.	Эскиз
2	200 — 600 — 200
3	300 — 550

1. В пределах отверстия стержни разрезать по месту и отогнуть в тело лотка.
2. Знак ▼ нанести несмываемой краской.

Ведомость расхода стали на дополнительные закладные и арматурные изделия, кг

Инв. № 8918/5 27

Марка элемента	Изделия арматурные				Изделия закладные									Всего
	Арматура класса				Арматура класса				Прокат марки					
	А-III				А-III				ВСт3кп2					
	ГОСТ 5781-82				ГОСТ 5781-82				ГОСТ 103-76					
	ф8			Итого	ф8			Итого	δ=6				Итого	
Л7д-5-2	1,0			1,0	1,2			1,2	1,2				1,2	3,4

Ст. инж.	Растеряева	[подпись]
Ст. инж.	Чернявская	[подпись]
Вед. инж.	Макарова	[подпись]
Рук. гр.	Мартунов	[подпись]
Гл. спец.	Осташевский	[подпись]
Нач. отд.	Сайкьянц	[подпись]
Н. контр.	Луценко	[подпись]

ТП904-1-59.85-КЖИ-Л7д-5-2

Лоток Л7д-5-2

Стадия	Масса	Масштаб
Р	350	-

Лист | Листов 1

Госстрой СССР Ростовский Промстройниипроект

Инв. № подл. | Подп. и дата | Взам. инв. №

Привязан

Инв. №

Типовой проект 904-1-5985-КЖИ Альбом 5

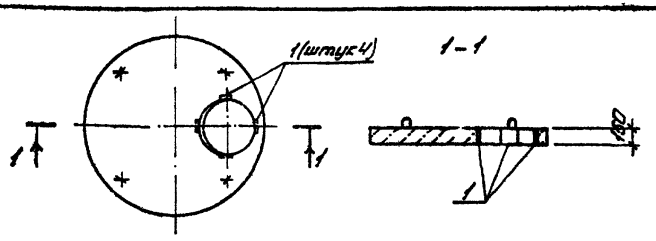

Формат	Зона	Поз.	Обозначение	Наименование	Кол.	Примечание
				Сборочные единицы		
				Плита перекрытия		
			3.900-3 Вып. 7 часть I	КЦП1-20-1	1	
		1	1.400-15 Вып. 1	Изделие закладное МН111-Б	4	

Ведомость расхода стали на дополнительные закладные, кГ

Марка элемента	Изделия закладные											Всего
	Арматура класса					Прокат марки						
	А-III					ВСт3 кп2						
	ГОСТ 5781-82					ГОСТ 103-76						
	ф8				Итого	8х40	6х150				Итого	
КЦП1-20-1-а	0,4				0,4	1,6	4,4				6,0	8,4

Остальное смотрите плиту перекрытия КЦП1-20-1 по серии 3.900-3 вып 7 часть I

Привязан

Инв. № 8918/5

Инв. №

Инв. № подл. | Подпись и дата | Взам. инв. №

ТП 904-1-5985-КЖИ-КЦП1-20-1-1

Плита перекрытия КЦП1-20-1-1

Стадия	Масса	Масштаб
Р	1280	1:50

Лист | Листов 1

Инженер	Цимбалик	
Вед. инж.	Макарова	
Рук. гр.	Моргунов	
Гл. спец.	Осташевский	
Нач. ОСП-1	Саакьянц	
Н. контр.	Луценко	

ГОССТРОЙ СССР РОСТОВСКИЙ ПРОМСТРОЙНИИПРОЕКТ

копировал Ненашева

Формат А4

1. Сварные швы выполнять электродами типа 942 по ГОСТ 9467-75 высота шва $h_ш$=6мм.
2. Материал конструкций (прокат): сталь марки ВСт3кп2 по ГОСТ 380-71*
3. Закладные и арматурные изделия изготавливать в соответствии с ГОСТ 10922-75. Арматурные изделия и закладные детали сварные для железобетонных конструкций. Технические требования и методы испытаний" и ГОСТ 14098-68 „Соединения сварные арматуры железобетонных изделий и конструкций. Контактная и ванная сварка. Основные типы и конструктивные элементы."
4. Стальные закладные изделия железобетонных конструкций должны быть защищены от коррозии:
- колонн, стропильных балок, стеновых панелей и плит покрытия горячим цинкованием толщиной 50-60 мкм,
- остальных железобетонных конструкций-лакокрасочным покрытием, согласно общих указаний на ТП904-1- -АР-2

Привязан

Инв. № 8918/5 28

Инв. №

ТП 904-1-5985-КЖИ-ТТ

Ст. техник	Растеряева	
Вед. инж.	Макарова	
Рук. гр.	Моргунов	
Гл. спец.	Осташевский	
Нач. ОСП-1	Саакьянц	
Н. контр.	Луценко	

Технические требования к изготовлению арматурных и закладных изделий

Стадия	Лист	Листов
Р		1

ГОССТРОЙ СССР РОСТОВСКИЙ ПРОМСТРОЙНИИПРОЕКТ

копировал Ненашева

Формат А4

Типовой проект 904-1-59.85-КЖИ. Альбом 5

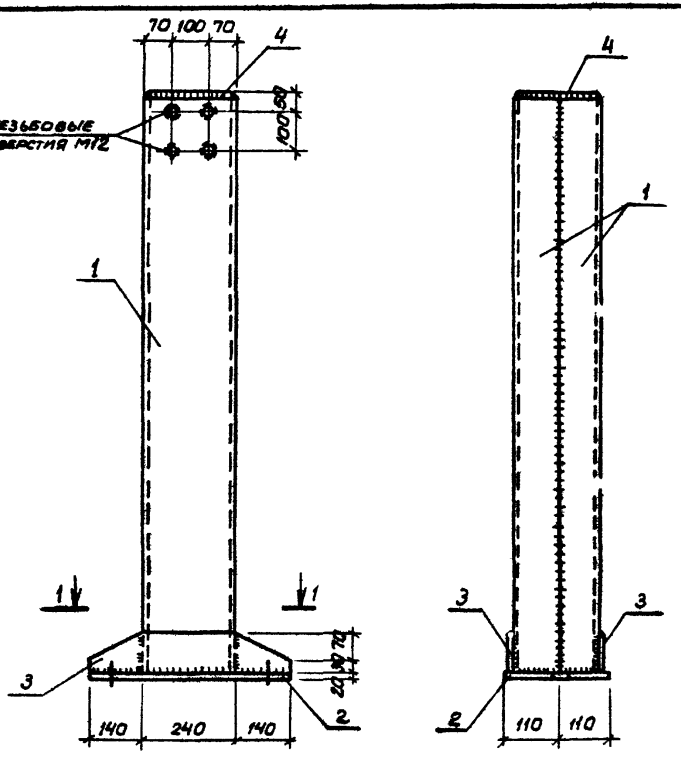

1-1

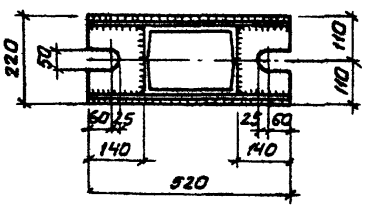

Формат	Зо. л	Поз.	Обозначение	Наименование	Кол.	Примечание
				Документация		
А4			ТП 904-1- -КЖИ-ТТ	Технические требования		
				к изготовлению арматурных		
				и закладных изделий		
				Детали		
Б4		1		[24 ГОСТ 8240-72 ℓ=6170	2	148,1кг
Б4		2		-220×20 ГОСТ 82-70 *ℓ=520	1	18,0кг
Б4		3		-100×8 ГОСТ 103-76 ℓ=520	2	3,3кг
Б4		4		-170×8 ГОСТ 103-76 ℓ=230	1	2,5кг

Толщина сварных швов $h_ш$=6мм

Инв. № 8918/5 29

Привязан

Инв. №

Проверил	Макарова		
Ст. техник	Растеряева		
Вед. инж.	Макарова		
Рук. гр.	Моргунов		
Гл. констр.	Осташевский		
Нач. ОСП-1	Саакьянц		
Н. контр.	Луценко		

ТП 904-1-59.85-КЖИ-СФ1

Стойка СФ1

Стадия	Масса	Масштаб
Р	323 3	-

Лист | Листов

ГОССТРОЙ СССР
РОСТОВСКИЙ ПРОМСТРОЙНИИПРОЕКТ

Инв. № подл. | Подп. и дата | Взам. инв. №

Копировал

Формат А3

Типовой проект 904-1-5985-КЖИ Альбом 5

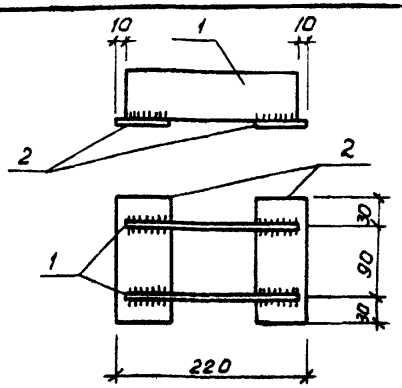

Формат	Зона	Поз.	Обозначение	Наименование	Кол	Примечание
				Документация		
А4			ТП904-1- -КЖИ-ТТ	Технические требования		
				к изготовлению арматурных		
				и закладных изделий		
				Детали		
Б.Ч		1		-40х8 ГОСТ103-76 ℓ=200	2	0,5кг
Б.Ч		2		-60х8 ГОСТ103-76 ℓ=150	2	0,6кг

Привязан

Инв. № 8918/5

Инв. № подл. | Подп. и дата | Взам. инв. №

Проверил	Макарова	
Ст. техник	Остряева	
Ведущ.	Макарова	
Рук. гр.	Моргунов	
Гл. спец.	Осташевский	
Нач. отд.	Саакьянц	
Н. контр.	Луценко	

ТП904-1-5985-КЖИ-МС1

Изделие соединительное МС1

Стадия	Масса	Масштаб
Р	2,2	1:50
Лист	Листов	

Госстрой СССР РОСТОВСКИЙ ПРОМСТРОЙНИИПРОЕКТ

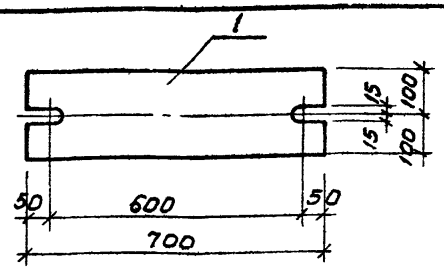

Формат	Зона	Поз.	Обозначение	Наименование	Кол	Примечание
				Документация		
А4			ТП904-1- -КЖИ-ТТ	Технические требования		
				к изготовлению арматурных		
				и закладных изделий		
				Детали		
Б.Ч		1		-200х20 ГОСТ103-76 ℓ=700	1	22,0кг

Привязан

Инв. № 8918/5 30

Проверил	Макарова	
Ст. техник	Остряева	
Ведущ.	Макарова	
Рук. гр.	Моргунов	
Гл. спец.	Осташевский	
Нач. отд.	Саакьянц	
Н. контр.	Луценко	

ТП904-1-5985-КЖИ-МС2

Изделие соединительное МС2

Стадия	Масса	Масштаб
Р	22,0	1:10
Лист	Листов	

Госстрой СССР РОСТОВСКИЙ ПРОМСТРОЙНИИПРОЕКТ

Типовой проект 904-1-5985-КЖИ Альбом 5

Рис. 1

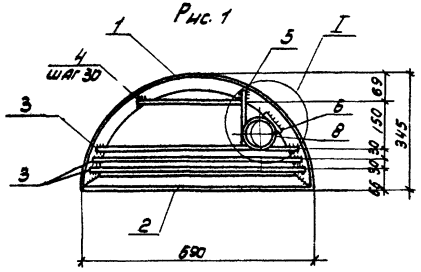

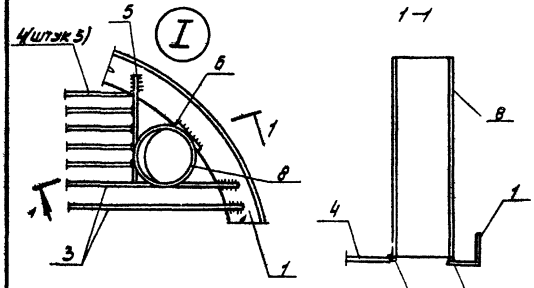

Рис. 2

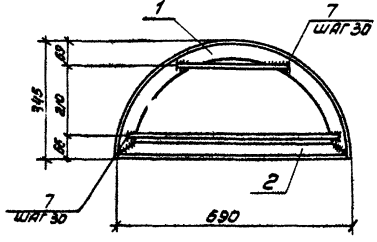

Формат	Зона	Поз	Обозначение	Наименование	Кол. на испол. МС3	Кол. на испол. МС4			Примечание
				Документация					
А4			ТП 904-1-5985 КЖИ-ТТ	Технические требования к изготовлению арматурных и закладных изделий					
				Детали					
Б.Ч.		1		L 50×5 ГОСТ 8509-72 l=1085	1	1			4.1 кг
Б.Ч.		2		L 50×5 ГОСТ 8509-72 l=690	1	1			2.6 кг
				ф8 AI ГОСТ 5781-82					
Б.Ч.		3*		Средняя l=630	3				0.3 кг
Б.Ч.		4*		Средняя l=390	5				0.2 кг
Б.Ч.		6		l=170	1				0.1 кг
Б.Ч.		6		l=50	1				0.02 кг
		7*		Средняя l=530		8			0.2 кг
Б.Ч.		8		Тр. 8 ВС ГОСТ 3282-75 l=300	1				2.5 кг

*) Позиции 3, 4, 7 - смотрите ведомость деталей.

Марка	Рис	Масса
МС3	1	1.2
МС4	2	8.3

Ведомость деталей

Поз	Эскиз
4	340-430
3	605-650
7	400-650

Инв. № 8918/5 31

Инв. №

Гл. инженер	Макарова		
Гл. инженер проекта	Шубаевич		
Вед. инж.	Макарова		
Рук. гр.	Богунов		
Гл. спец.	Овчаренко		
Инженер	Савкань		
Н. контр.	Пирко		

ТП 904-1-КЖИ-МС3 5985

Изделие соединительное (МС3, МС4)

Стадия	Масса	Масштаб
Р	смотри таблицу	-

Лист | Листов 1

Госстрой СССР Ростовский Промстройниипроект

Типовой проект 904-1-59.85 КЖИ Альбом 5

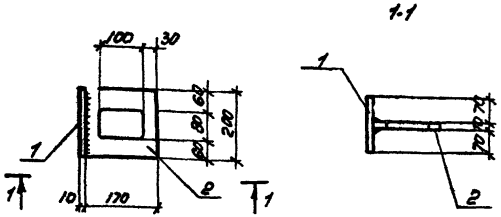

Формат	Зона	Поз	Обозначение	Наименование	Кол	Примечание
				Документация		
А4			ТП904-1- -КЖИ-ТТ	Технические требования		
				к изготовлению арматур-		
				ных и закладных изделий		
				Детали		
Б4		1		-150 х 10 ГОСТ 103-76 ℓ=200	1	2.4 кг
Б4		2		-170 х 10 ГОСТ 103-76 ℓ=200	1	2.7 кг

Привязан

Инв. № 8918/5

Инв. №

Проверил	Макарова		
Ст. техн.	Растеряева		
Вед. инж.	Макарова		
Рук. гр.	Моргунов		
Гл. спец.	Осташевский		
Нач. ОСЗ	Саакьянов		
Н. контр.	Луценко		

ТП904-1-59.85-КЖИ-МС5

Изделие соединительное МС5

Стадия	Масса	Масштаб
Р	5.1	1:10
Лист	Листов 1	

ГОССТРОЙ СССР РОСТОВСКИЙ ПРОМСТРОЙКИНПРОЕКТ

Инв. № подл. | Подпись и дата | Взамен инв.

Копировал

Формат А4

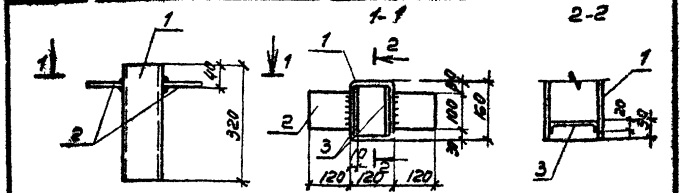

Формат	Зона	Поз	Обозначение	Наименование	Кол	Примечание
				Документация		
А4			ТП 904-1-59.85-КЖИ-ТТ	Технические требования		
				к изготовлению арматур-		
				ных и закладных изделий		
				Детали		
Б4		1		Профиль № ТУ14-2-361-79 ℓ=3.0	1	4.0 кг
Б4		2		-100х6 ГОСТ 103-76 ℓ=120	2	0.6 кг
Б4		3		Ф3 ГОСТ 5282-74* ℓ=200	2	0.01 кг

Привязан

Инв. № 8918/5 32

Инв. №

Проверил	Макарова		
Ст. техник	Растеряева		
Вед. инж.	Макарова		
Рук. гр.	Моргунов		
Гл. спец.	Осташевский		
Нач. ОСЗ	Саакьянов		
Н. контр.	Луценко		

ТП 904-1-59.85-КЖИ-МС6

Изделие соединительное МС6

Стадия	Масса	Масштаб
Р	5.2	–
Лист	Листов 1	

ГОССТРОЙ СССР РОСТОВСКИЙ ПРОМСТРОЙКИНПРОЕКТ

Копировал

Формат А4

Типовой проект 904-1-59.85-КЖИ Альбом 5

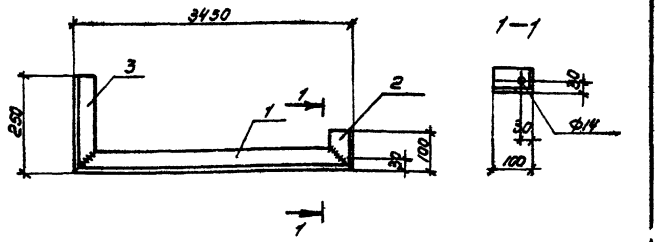

Формат	Зона	Поз.	Обозначение	Наименование	Кол.	Примечание
				Документация		
А4			ТП 904-1-59.85-КЖИ-ТТ	Технические требования к изготовлению арматурных и закладных изделий		
				Детали		
				L50x5 ГОСТ 8509-72*		
Б4		1		ℓ=3450	1	13.0 кг
Б4		2		ℓ=100	1	0.4 кг
Б4		3		ℓ=250	1	0.9 кг

Инв. № 8918/5

Привязан

Инв. №

Ведущий	Макарова		
Рук. гр.	Моргунов		
Гл. спец.	Осташевский		
Нач. ОСП	Саакьянц		
Н. контр.	Луценко		

ТП904-1-59.85-КЖИ-МС7

Изделие соединительное МС7

Стадия	Масса	Масштаб
Р	14.3	—

Лист | Листов 1

ГОССТРОЙ СССР РОСТОВСКИЙ ПРОМСТРОЙНИЙПРОЕКТ

Инв. № подл. | Подп. и дата | Взам. инв.

Копировал | Формат А4

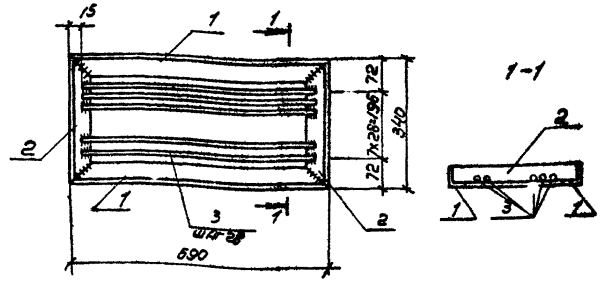

Формат	Зона	Поз.	Обозначение	Наименование	Кол.	Примечание
				Документация		
А4			ТП 904-1-59.85-КЖИ-ТТ	Технические требования к изготовлению арматурных и закладных изделий		
				Детали		
Б4		1		L50x5 ГОСТ 8509-72* ℓ=690	2	2.6 кг
Б4		2		L50x5 ГОСТ 8509-72* ℓ=340	2	1.3 кг
Б4		3		Ф 8А1 ГОСТ 5781-82 ℓ=660	8	0.3 кг

Инв. № 8918/5

33

Привязан

Инв. №

Ведущий	Макарова		
Рук. гр.	Моргунов		
Гл. спец.	Осташевский		
Нач. ОСП	Саакьянц		
Н. контр.	Луценко		

ТП-904-1-59.85-КЖИ-МС8

Изделие закладное МС8

Стадия	Масса	Масштаб
Р	10.2	—

Лист | Листов 1

ГОССТРОЙ СССР РОСТОВСКИЙ ПРОМСТРОЙНИЙПРОЕКТ

Копировал | Формат А4

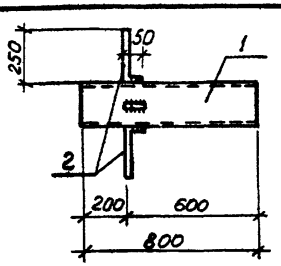

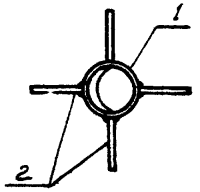

Формат	Зона	Поз.	Обозначение	Наименование	Кол	Примечание
				Документация		
А4			ТП 904-1-59.85-КЖИ-ТТ	Технические требования		
				к изготовлению арматур-		
				ных и закладных изделий		
				Детали		
Б4		1		Тр. ф102 х4 ГОСТ 8732-78 ℓ=800	1	7,7 кг
Б4		2		ф10 AIII ГОСТ 5781-82 ℓ=300	4	0,2 кг

Привязан

Инв. № 8918/5

Инв. №

Проверил	Макарова		
Ст. техник	Растерева		
Инженер	Толмачева		
Вед. инж.	Макарова		
Рук. гр.	Моргунов		
Гл. спец.	Осташевский		
Нач. ОСП-1	Саакьяц		
Н. контр.	Луценко		

ТП 904-1-59.85 - КЖИ МС9

Изделие соединительное МС9

Стадия	Масса	Масштаб
Р	8,5	-

Лист | Листов 1

Госстрой СССР Ростовский Промстройниипроект

Инв. № подл. | Подп. и дата | Взам. инв. №

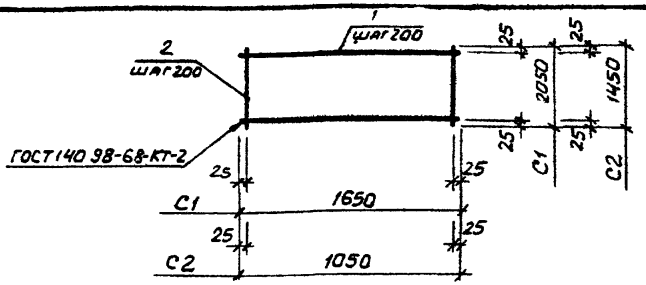

Формат	Зона	Поз.	Обозначение	Наименование	Кол.	Примечание
				Документация		
А4			ТП 904-1-59.85-КЖИ-ТТ	Технические требования		
				к изготовлению арматурных		
				и закладных изделий		
				С1		
				Детали		
Б4		1		ф8 AI ГОСТ 5781-82 ℓ=1650	11	0,7 кг
Б4		2		ф8 AI ГОСТ 5781-82 ℓ=2050	9	0,8 кг
				С2		
				Детали		
Б4		1		ф10 AII ГОСТ 5781-82 ℓ=1050	8	0,6 кг
Б4		2		ф10 AII ГОСТ 5781-82 ℓ=1450	6	0,9 кг

Марка	Масса
С1	14,9
С2	10,2

Привязан

Инв. № 8918/5 34

Инв. №

Проверил	Макарова		
Ст. техник	Растерева		
Ст. инж.	Толмачева		
Вед. инж.	Макарова		
Рук. гр.	Моргунов		
Гл. спец.	Осташее эк		
Нач. ОСП-1	Саакьянц		
Н. контр.	Луценко		

ТП 904-1-59.85 - КЖИ - С1

Сетка арматурная (С1, С2)

Стадия	Масса	Масштаб
Р	Смотрите таблицы	-

Лист | Листов 1

Госстрой СССР Ростовский Промстройниипроект

Типовой проект 904-1-59.85-КЖИ Альбом 5

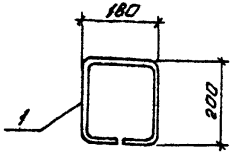

Формат	Зона	Поз.	Обозначение	Наименование	Кол.	Примечание
				Документация		
А4			ТП904-1-59.85-КЖИ-ТТ	Технические требования		
				к изготовлению арматурных		
				и закладных изделий		
				Детали		
Б4		1		ф10АI ГОСТ 5781-82 ℓ=760	1	0.5кг

Инв. №8918/5

Привязан

Инв №

ТП904-1-59.85-КЖИ-МН1

Изделие закладное МН1

Стадия	Масса	Масштаб
Р	0,5	1:10

Лист | Листов 1

ГОССТРОЙ СССР РОСТОВСКИЙ ПРОМСТРОЙНИИПРОЕКТ

Проверил	Макарова		
Ст. техник	Растеряева		
Вед. инж.	Макарова		
Рук. гр.	Моргунов		
Гл. спец.	Осташевский		
Нач. ОСП	Саакьяни		
Н. ко. тр.	Лученко		

Инв. № подл. | Подпись и дата | Взам. инв. №

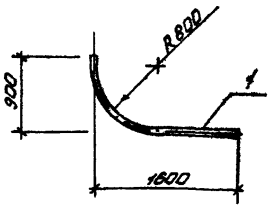

Формат	Зона	Поз.	Обозначение	Наименование	Кол.	Примечание
				Детали		
		1		Тр. ф 25 ℓ = 2160 ТУ6-19-051-249-79	1	0.4кг

Инв. №8918/5

35

Привязан

Инв №

ТП 904-1-59.85-КЖИ-МН2

Изделие закладное МН2

Стадия	Масса	Масштаб
Р	0.4	1:50

Лист | Листов 1

ГОССТРОЙ СССР РОСТОВСКИЙ ПРОМСТРОЙНИИПРОЕКТ

Вед. инж.	Горская		
Рук. гр.	Бл. Горовой		
Гл. спец.	Осташевский		
Нач. ОСП	Саакьяни		
Н. контр.	Лученко		

Типовой проект 904-1-59.85-КЖИ Альбом 5

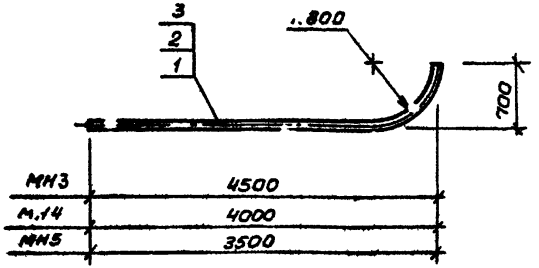

Формат	Зона	Поз	Обозначение	Наименование	Кол.	Примечание
				МН 3		
				Детали		
		1		Тр. ф 75 e = 4850 ТУ6-19-051-249-79	1	3,1кг
				МН 4		
				Детали		
		2		Тр. ф 75 e = 4850 ТУ6-19-051-249-79	1	2,8кг
				МН5		
				Детали		
		3		Тр. ф 75 e = 3850 ТУ6-19-051-249-79	1	2,5

Инв. № 8918/5

Привязан

Инв. №

ТП 904-1-59.85-КЖИ-МН3

Изделие закладное (МН3; МН4; МН5)

Стадия	Масса	Масштаб
Р	—	

Лист | Листов 1

ГОССТРОЙ СССР РОСТОВСКИЙ ПРОМСТРОЙНИИПРОЕКТ

Копировал: Формат А4

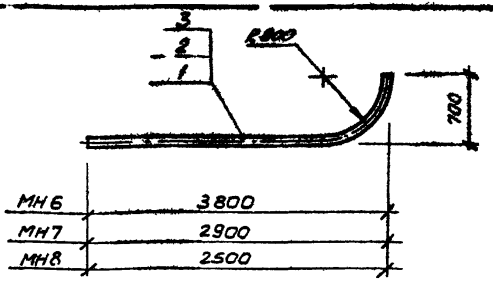

Формат	Зона	Поз.	Обозначение	Наименование	Кол.	Примечание
				МН 5		
				Детали		
		1		Тр. ф 75 e = 4150 ТУ6-19-051-249-79	1	2,7кг
				МН7		
				Детали		
		2		Тр. ф 75 e = 3250 ТУ6-19-051-249-79	1	2,1кг
				МН8		
				Детали		
		3		Тр. ф 75 e = 2850 ТУ6-19-051-249-79	1	1,8кг

Инв. № 8918/5

36

Привязан

Инв. №

ТП 904-1-59.85-КЖИ-МН6

Изделие закладное (МН6; МН7; МН 8)

Стадия	Масса	Масштаб
Р	—	

Лист | Листов 1

ГОССТРОЙ СССР РОСТОВСКИЙ ПРОМСТРОЙНИИПРОЕКТ

Копировал: Формат А4

Типовой проект 904-1-5985-КЖИ-Альбом 5

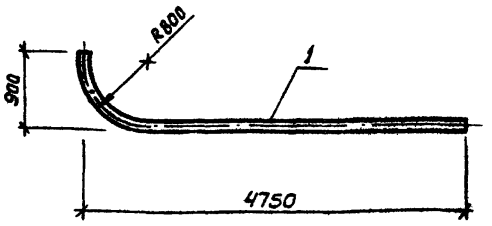

Формат	Зона	Поз.	Обозначение	Наименование	Кол.	Примечание
				Детали		
		1		Тр. ф100 ℓ = 5300 ТУ 6-19-051-249-79	1	

Инв.№ 8918/5

Привязан

Инв.№

Взам.инв.№ | Подп. и дата | Инв.№ подл.

ТП 904-1-5985-КЖИ-МН9

Провер.	Макарова		Изделие закладное МН9	Стадия	Масса	Масштаб
Архит.	Язиджан			Р	6,15	
Вед.инж.	Горская			Лист	Листов 1
Рук.гр.	Бескоровайный			Госстрой СССР РОСТОВСКИЙ ПРОМСТРОЙНИИПРОЕКТ	
Гл.констр.	Остапевский				
Нач.отд.	Славкьянц				
Н.контр.	Луценко				

Копировал:

Формат А4

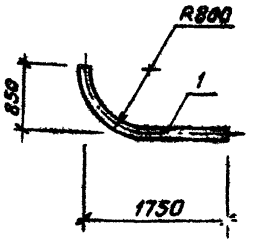

Формат	Зона	Поз.	Обозначение	Наименование	Кол.	Примечание
				Детали		
		1		Тр. ф100 ℓ = 2250 ТУ 6-19-051-249-79	1	

Инв.№ 8918/5 37

Привязан

Инв.№

ТП 904-1-5985-КЖИ-МН10

Провер.	Макарова		Изделие закладное МН10	Стадия	Масса	Масштаб
Архит.	Язиджан			Р	2,6	
Вед.инж.	Горская			Лист	Листов 1
Рук.гр.	Бескоровайный			Госстрой СССР РОСТОВСКИЙ ПРОМСТРОЙНИИПРОЕКТ	
Гл.констр.	Остапевский				
Нач.отд.	Славкьянц				
Н.контр.	Луценко				

Копировал:

Формат А4

Типовой проект 904-1-5985-КЖИ Альбом 5

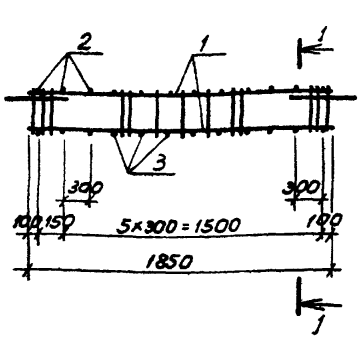

Формат	Зона	Поз.	Обозначение	Наименование	Кол.	Примечание
				Документация		
А4			ТП 904-1-59.85-КЖИ-ТТ	Технические требования к		
				изготовлению арматурных		
				и закладных изделий.		
				Сборочные единицы		
А4		1	ТП 904-1-59.85-КЖИ-КР2	Каркас плоский КР1	2	
				Детали		
Б.Ч.		2		ф5 ВрI ГОСТ 6727-80 ℓ=170	7	0,03 кг
Б.Ч.		3		ф5 ВрI ГОСТ 6727-80 ℓ=140	7	0,02 кг

Привязан

Инв. №

Инв. № 8918/5

Проверил	Макарова		
Ст. техник	Растеряева		
Ведущ. инж.	Макарова		
Рук. гр.	Моргунов		
Гл. спец.	Остащенко		
Нач. ОСП-1	Салкьянц		
Н. контр.	Луценко		

ТП 904-1-59.85-КЖИ-КП1

Каркас пространственный КП1

Стадия	Масса	Масштаб
Р	11,7	—
Лист	Листов 1	

Госстрой СССР РОСТОВСКИЙ ПРОМСТРОЙНИИПРОЕКТ

Инв. № подл. | Подп. и дата | Взам. инв. №

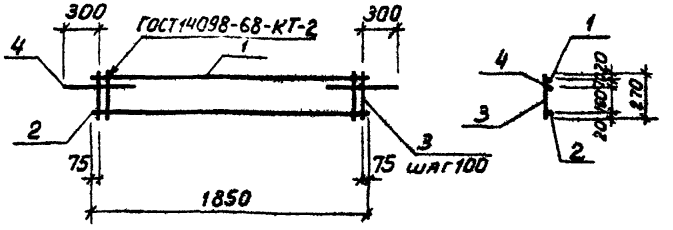

Формат	Зона	Поз.	Обозначение	Наименование	Кол.	Примечание
				Документация		
А4			ТП 904-1-59.85-КЖИ-ТТ	Технические требования к		
				изготовлению арматурных и		
				закладных изделий		
				Детали		
Б.Ч.		1		ф8 AI ГОСТ 5781-82 ℓ=1850	1	0,7 кг
Б.Ч.		2		ф10 AII ГОСТ 5781-82 ℓ=1850	1	1,1 кг
Б.Ч.		3		ф5 ВрI ГОСТ 6727-80 ℓ=270	18	0,04 кг
Б.Ч.		4		ф18 AI ГОСТ 5781-82 ℓ=800	2	1,6 кг

Привязан

Инв. № 8918/5

Инв. №

Пр. конд.	Макарова		
Ст. техник	Растеряева		
Вед. инж.	Макарова		
Рук. гр.	Моргунов		
Гл. спец.	Остащенко		
Нач. ОСП-1	Салкьянц		
Н. контр.	Луценко		

ТП 904-1-59.85-КЖИ-КР1

Каркас плоский КР1

Стадия	Масса	Масштаб
Р	5,7	1:30
Лист	Листов 1	

Госстрой СССР РОСТОВСКИЙ ПРОМСТРОЙНИИПРОЕКТ

Типовой проект 904-1-59.85-КЖИ. Альбом 5

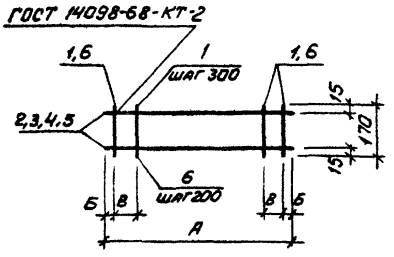

Формат	Зона	Поз.	Обозначение	Наименование	Кол на испол. Кр2	Кр3	Кр4	Кр5	Кр6					Примечание
				Документация										
А4			ТП 904-1-59.85-КЖИ-ТТ	Технические требования к изготовлению арматурных и закладных изделий										
				Детали										
Б.Ч.		1		ф4 Вр I ГОСТ 6727-80 ℓ=170	12	5	12							0,02 кг
Б.Ч.		2		ф5 Вр I ГОСТ 6727-80 ℓ=780		2								0,1 кг
Б.Ч.		3		ф6 А III ГОСТ 5781-82 ℓ=3200	2									0,7 кг
Б.Ч.		4		ф12 А III ГОСТ 5781-82 ℓ=3200			2							2,8 кг
Б.Ч.		5		ф20 А III ГОСТ 5781-82 ℓ=3300				2						8,2 кг
Б.Ч.		6		ф8 А III ГОСТ 5781-82 ℓ=160				17	9					0,1 кг
Б.Ч.		7		ф16 А III ГОСТ 5781-82 ℓ=1700					2					2,7 кг

Марка	Размеры, мм А	Б	В			Масса кг
Кр2	3200	50	200			1,7
Кр3	780	40	50			0,3
Кр4	3200	50	200			5,8
Кр5	3300	50	250			18,1
Кр6	1700	50	250			6,3

Инв. № подл. | Подп. и дата | Взам. инв. №

Привязан

Инв. № 8918/5 39

Инв. №

ТП 904-1-59.85-КЖИ-Кр2

Проверил	Толмачева	
Инженер	Цимбалист	
Ст. инж.	Толмачева	
Зав. лаб.	Макарова	
Рук. гр.	Мягунов	
Гл. спец.	Осташевский	
Нач. отд.	Саакьянц	
Н. контр.	Лученко	

Каркас плоский (Кр2-Кр6)

Стадия	Масса	Масштаб
Р	смотри таблицу	—
Лист	Листов 1	

Госстрой СССР
Ростовский Промстройниипроект

Типовой проект 904-1-59.85-КЖИ. Альбом 5

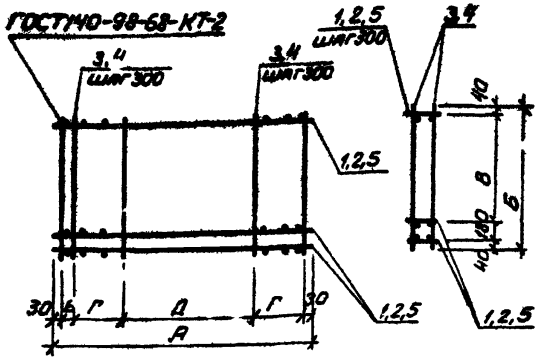

Формат	Зона	Поз.	Обозначение	Наименование	Кол. на исполн. КП2	КП3	КП4	КП5			Примечание
				Документация							
А4			ТП904-1-59.85-КЖИ-ТТ	Технические требования к изготовлению арматурных и закладных изделий							
				Сборочные единицы							
				Каркасы плоские							
А3		1	ТП904-1-59.85-КЖИ-КР2	Кр2	5						
А3		2		Кр3			7				
А3		5		Кр4		7		5			
				Детали							
Б.Ч.		3		ф5 ВрI ГОСТ 6727-80 е=1160	18			18			0,1 кг
Б.Ч.		4		ф5 ВрI ГОСТ 6727-80 е=1760		18	4				0,6 кг

Марка	Размеры, мм А	Б	В	Г	Д	Е		Масса кг
КП2	3200	1160	900	900	1200	140		10,3
КП3	3200	1760	1500	900	1200	140		44,2
КП4	780	1760	1500	—	720	—		2,9
КП5	3200	1160	900	900	1200	140		30,8

Инв. № 8918/5

40

Инв. № подл. | Подп. и дата | Взам. инв. №

Привязан

Инв. №

Проверил	Толмачева	
Инженер	Цимбалист	
Ст. инж.	Толмачева	
Вед. инж.	Макарова	
Рук. гр.	Моргунов	
Гл. спец.	Осташевский	
Нач. ОСП-1	Саакьянц	
Н. контр.	Луценко	

ТП904-1-59.85-КЖИ-КП2

Каркас пространственный (КП2-КП5)

Стадия	Масса	Масштаб
Р	Смотрите табл. 1	—

Лист | Листов

Госстрой СССР
РОСТОВСКИЙ ПРОМСТРОЙНИЙПРОЕКТ

Копировал:

Формат А3

Типовой проект 904-1-5986-КЖИ Альбом 5

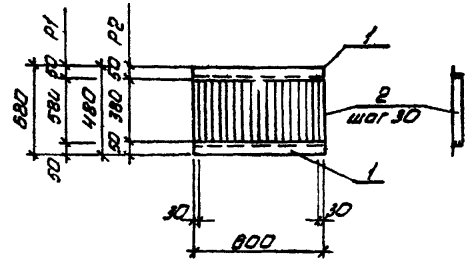

Марка	Масса
Р1	23,5
Р2	17,2

Формат	Зона	Поз.	Обозначение	Наименование	Кол.	Примечание
				Документация		
А4			ТП 904-1- -КЖИ-ТТ	Технические требования к изготовлению арматурных и закладных изделий		
				Детали		
Б.Ч.		1		∠50×5 ГОСТ 8509-72* ℓ=600	2	2,3 кг
			Переменные данные для исполнений:			
				Р1		
				Детали		
Б.Ч.		2		-40×5 ГОСТ 103-76 ℓ=580	21	0,9 кг
				Р2		
				Детали		
Б.Ч.		2		-40×5 ГОСТ 103-76 ℓ=380	21	0,6 кг

Привязан

Инв. № 8918/5

Инв. №

Взам. инв. №

Подпись и дата

Инв. № подл.

Проверил	Макарова	
Архит.	Языджан	
Вед. инж.	Гарская	
Рук. гр.	Бескоровайный	
ГАП	Петровский	
Н. спец	Исташевский	
Нач. отд	Соак. янц	
Н. контр.	Лучемко	

ТП 904-1-5986-КЖИ-Р1

Решетка (Р1; Р2)

Стадия	Масса	Масштаб
Р	смотрите таблицу	
Лист	Листов	

Госстрой СССР РОСТОВСКИЙ ПРОМСТРОЙНИИПРОЕКТ

Копировал Ненашева

Формат А4

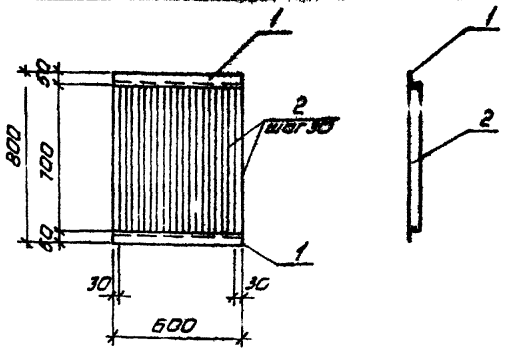

Формат	Зона	Поз.	Обозначение	Наименование	Кол.	Примечание
				Документация		
А4			ТП 904-1- -КЖИ-ТТ	Технические требования к изготовлению арматурных и закладных изделий		
				Детали		
Б.Ч.		1		∠50×5 ГОСТ 8509-72* ℓ=600	2	2,3 кг
Б.Ч.		2		-40×5 ГОСТ 103-76 ℓ=700	21	6,1 кг

Привязан

Инв. № 8918/5

141

Инв. №

Проверил	Макарова	
Архит.	Языджан	
Вед. инж.	Гарская	
Рук. гр.	Бескоровайный	
ГАП	Петровский	
Н. спец	Исташевский	
Нач. отд	Соак. янц	
Н. контр.	Лучемко	

ТП 904-1-5986-КЖИ-Р3

Решетка Р3

Стадия	Масса	Масштаб
Р	27,7	1:20
Лист	Листов 1	

Госстрой СССР РОСТОВСКИЙ ПРОМСТРОЙНИИПРОЕКТ

Копировал Ненашева

Формат А4

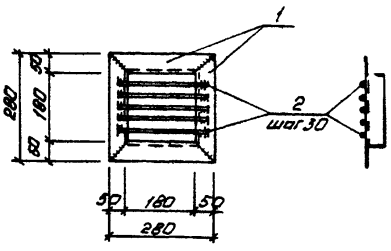

Формат	Зона	Поз.	Обозначение	Наименование	Кол	Примечание
				Документация		
А4			ТП 904-1- -КЖИ-ТТ	Технические требования к изготовлению арматурных и закладных изделий		
				Детали		
Б.Ч		1		∟50×5 ГОСТ 8509 -72*, ℓ=280	4	1,1
Б.Ч		2		⌀8 ГОСТ 2590 -71*, ℓ=240	5	0,1

Привязан

Инв. № 8918/5

Инв. № подл. | Подпись и дата | Взам. инв. №

Проверил	Макарова		
Архит.	Ялыджан		
Вед. инж.	Горская		
Рук. гр.	Бескоровайный		
ГАП	Петровский		
Гл. спец.	Устименский		
Нач. отд.	Савельянц		
Н. контр.	Луценко		

ТП 904-1-5985-КЖИ-РЧ

Решетка РЧ

Стадия	Масса	Масштаб
Р	4,9	1:10
Лист	Листов 1	

Госстрой СССР
РОСТОВСКИЙ ПРОМСТРОЙНИИПРОЕКТ

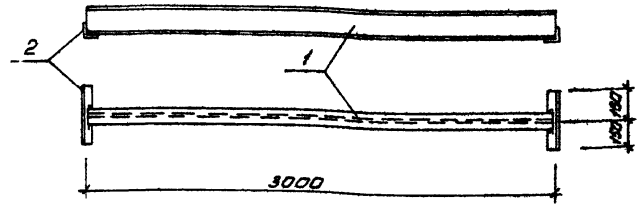

Формат	Зона	Поз.	Обозначение	Наименование	Кол	Примечание
				Документация		
А4				Технические требования к изготовлению арматурных и закладных изделий		
				Детали		
Б.Ч		1		I 18 ГОСТ 8239 -72*, ℓ=3000	1	47,7
Б.Ч		2		∟60×5 ГОСТ 8509 -72*, ℓ=300	2	1,1

Привязан

Инв. № 8918/5

42

Проверил	Макарова		
Арх. пт.	Ялыджан		
Вед. инж.	Горская		
Рук. гр.	Бескоровайный		
ГАП	Петровский		
Гл. спец.	Устименский		
Нач. отд.	Савельянц		
Н. контр.	Луценко		

ТП 904-1-5985-КЖИ-Б1

Балка Б1

Стадия	Масса	Масштаб
Р	49,9	—
Лист	Листов 1	

Госстрой СССР
РОСТОВСКИЙ ПРОМСТРОЙНИИПРОЕКТ

Типовой проект 904-1-59.85-КЖИ Альбом 5

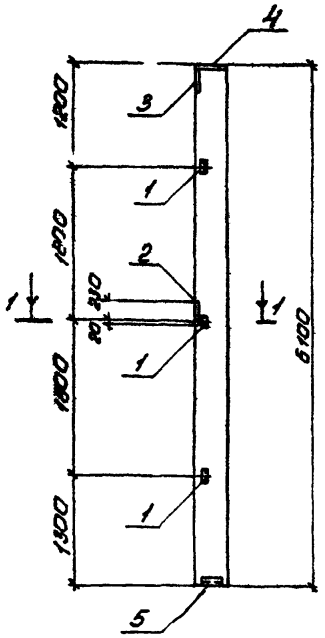

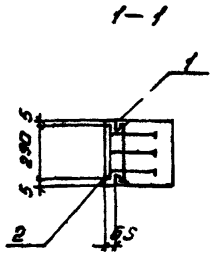

Формат	Зона	Поз.	Обозначение	Наименование	Кол.	Примечание
				Сборочные единицы		
			1.427.1-3 Вып. 1	Колонна 1КФБ1-1	1	
		1	1.400-6/76 Вып. 1	Изделие закладное М1-13	3	
		2		то же М1-10-3	1	
		3	1.427.1-3 Вып. 2	" МН1	1	
		4		" МН2	1	
		5		" МН7	1	

1. Остальное смотрите колонну 1КФБ1-1 серии 1.427.1-3 Вып.1
2. Строповку колонн рекомендуется производить с помощью инвентарных приспособлений. При их отсутствии допускается применять строповочные петли. Марки строповочных петель и примеры их установки даны в серии 1.427.1-3.
3. Примеры установки закладных изделий МН1, МН2, МН7 даны в серии 1.427.1-3 Вып.1

Ведомость расхода стали на дополнительные закладные изделия.

Инв. № 8918/5

43

Привязан

Инв №

Марка элемента	Изделия закладные													Всего
	Арматура класса А-III				Прокат марки ВСт3кп2									
	ГОСТ 6781-82				ГОСТ 103-76		ГОСТ 82-70*			ГОСТ 8509-72*				
	ф10	ф12	ф14	Итого	δ=8	Итого	δ=8	δ=10	Итого	L63x5	L90x6		Итого	
1КФБ1-1-1	3.2	2.3	2.1	7.6	1.0	1.0	5.7	10.4	16.1	4.5	4.2		8.7	33,4

Проверил	Макарова	
Ст. техник	Растеряева	
Вед. инж	Макарова	
Рук. гр.	Моргунов	
Гл. спец	Осташевский	
Нач. ОСП-1	Саакьянц	
Н. контр	Луценко	

ТП 904-1-59.85-КЖИ-204

Колонна 1КФБ1-1-1

Стадия	Масса	Масштаб
Р	1467	—

Лист | Листов 1

ГОССТРОЙ СССР РОСТОВСКИЙ ПРОМСТРОЙНИИПРОЕКТ

Инв. № подл. | Подпись и дата | Взам. инв. №

копировал Ненашева

Формат 43

ЦЕНТРАЛЬНЫЙ ИНСТИТУТ ТИПОВОГО ПРОЕКТИРОВАНИЯ
ГОССТРОЯ СССР
КИЕВСКИЙ ФИЛИАЛ
г. Киев-57 ул. Эжена Потье № 12

Заказ № 20/23 У80½ Инв. № 8918/5 Тираж 600

Сдано в печать 5.7. 1985 Цена 1-67

gost.e-ecolog.ru