ТИПОВОЙ ПРОЕКТ

904-1-59.86

КОМПРЕССОРНАЯ СТАНЦИЯ

АВТОМАТИЗИРОВАННАЯ ОТДЕЛЬНО СТОЯЩАЯ

5(4)К-24А

ПРОИЗВОДИТЕЛЬНОСТЬЮ 120(96) $м^3$/МИН ВОЗДУХА

С ВАРИАНТАМИ ДЛЯ БЛОКИРОВАНИЯ

АЛЬБОМ 4

gost.e-ecolog.ru

ТРОИТЕЛЬНЫЕ РЕШЕНИЯ

ЦЕНТРАЛЬНЫЙ ИНСТИТУТ ТИПОВОГО ПРОЕКТИРОВАНИЯ
ГОССТРОЯ СССР
КИЕВСКИЙ ФИЛИАЛ
г. Киев-57 ул. Эжена Потье № 12

20/22
Заказ № 4803 Инв. № 8918/4 Тираж 600

Сдано в печать 5.7. 1985 Цена 5-47

ТИПОВОЙ ПРОЕКТ 904-1-59.85

КОМПРЕССОРНАЯ СТАНЦИЯ
АВТОМАТИЗИРОВАННАЯ ОТДЕЛЬНО СТОЯЩАЯ
5(4)К-24А
ПРОИЗВОДИТЕЛЬНОСТЬЮ 120(96) м³/мин ВОЗДУХА
С ВАРИАНТАМИ ДЛЯ БЛОКИРОВАНИЯ
АЛЬБОМ 4

СОСТАВ ПРОЕКТА:

АЛЬБОМ 1 ТЕХНОЛОГИЯ ПРОИЗВОДСТВА.

АЛЬБОМ 2 СИЛОВОЕ ЭЛЕКТРООБОРУДОВАНИЕ, ЭЛЕКТРИЧЕСКОЕ ОСВЕЩЕНИЕ, СВЯЗЬ И СИГНАЛИЗАЦИЯ.

АЛЬБОМ 3 АВТОМАТИЗАЦИЯ И К И П.

АЛЬБОМ 4 СТРОИТЕЛЬНЫЕ РЕШЕНИЯ.

АЛЬБОМ 5 СТРОИТЕЛЬНЫЕ КОНСТРУКЦИИ И ИЗДЕЛИЯ.

АЛЬБОМ 6 СПЕЦИФИКАЦИИ ОБОРУДОВАНИЯ ДЛЯ 5К-24А.

АЛЬБОМ 7 СПЕЦИФИКАЦИИ ОБОРУДОВАНИЯ ДЛЯ 4К-24А.

АЛЬБОМ 8 СМЕТЫ И ВЕДОМОСТИ ПОТРЕБНОСТИ В МАТЕРИАЛАХ НА ТЕХНОЛОГИЧЕСКИЕ РЕШЕНИЯ ДЛЯ 5К-24А.

АЛЬБОМ 9 СМЕТЫ И ВЕДОМОСТИ ПОТРЕБНОСТИ В МАТЕРИАЛАХ НА ТЕХНОЛОГИЧЕСКИЕ РЕШЕНИЯ ДЛЯ 4К-24А.

АЛЬБОМ 10 СМЕТЫ И ВЕДОМОСТИ ПОТРЕБНОСТИ В МАТЕРИАЛАХ НА СТРОИТЕЛЬНЫЕ РЕШЕНИЯ ДЛЯ 5К-24А.

АЛЬБОМ 11 СМЕТЫ И ВЕДОМОСТИ ПОТРЕБНОСТИ В МАТЕРИАЛАХ НА СТРОИТЕЛЬНЫЕ РЕШЕНИЯ ДЛЯ 4К-24А.

ПРИМЕНЕННЫЕ МАТЕРИАЛЫ: ТИПОВОЙ ПРОЕКТ 904-1-49 „ШУМОГЛУШИТЕЛИ КОМПРЕССОРНЫХ СТАНЦИЙ." АЛЬБОМ 1. /КИЕВСКИЙ ФИЛИАЛ ЦИТП/

РАЗРАБОТАН ГОСУДАРСТВЕННЫМИ ПРОЕКТНЫМИ ИНСТИТУТАМИ
ГИПРОСТРОЙДОРМАШ; АЛЬБОМЫ 1, 2, 3, 6, 7, 8, 9
РОСТОВСКИЙ ПРОМСТРОЙНИИПРОЕКТ; АЛЬБОМЫ 4, 5, 6, 7, 10, 11

ГЛАВНЫЙ ИНЖЕНЕР ИНСТИТУТА В.Р. НИКИТЕНКО
ГЛАВНЫЙ ИНЖЕНЕР ПРОЕКТА Г.В. ОСТАШЕВСКИЙ

УТВЕРЖДЕН МИНСТРОЙДОРМАШЕМ
РЕШЕНИЕ № 16/84 ОТ 27.09. 1984г
ВВЕДЕН В ДЕЙСТВИЕ ГИПРОСТРОЙДОРМАШЕМ
С 20.11. 1984г ПРИКАЗ № 156-П ОТ 15.11.84г.

КФ ЦИТП Инв. № 8918/4

Типовой проект 904-1-59.85 Альбом 4

Лист	Наименование	Примечание (Стр.)
	Содержание альбома.	2
	Пояснительная записка	3,4
	Архитектурные решения	
1	Общие данные (Начало)	5
2	Общие данные (Окончание)	6
3	Планы на отм. 0.000 и -3.050 для 5К-24А	7
4	Планы на отм. 0.000 и -3.050 для 4К-24А	8
5	Фрагмент 1. Спецификация элементов к плану на отм. 0.000.	9
6	Фасады. Разрезы 1-1 – 3-3.	10
7	КТПН (Начало)	11
8	КТПН (Окончание)	12
9	План полов. План кровли.	13
10	Подвесной потолок. Схема расположения плит перекрытия.	14
	Конструкции железобетонные	
1	Общие данные. (Начало).	15
2	Общие данные. (Продолжение).	16
3	Общие данные. (Окончание).	17
4	Схема расположения элементов фундаментов.	18
5	Фундаменты Фм1 – Фм3.	19
6	Фундаменты Фм4 Фм8.	20
7	Схема расположения подземных конструкций для 5К-24А.	21
8	Схема расположения подземных конструкций для 4К-24А.	22
9	Спецификация к схемам расположения плит покрытия и элементов канала КН1, колодцев К1, К2.	23
10	Схема расположения элементов канала КН1 для 5К-24А.	24
11	Схема расположения плит покрытия канала КН1 для 5К-24А.	25
12	Схема расположения элементов канала КН1 для 4К-24А.	26
13	Схема расположения плит покрытия канала КН1 для 4К-24А.	27
14	Схемы расположения элементов колодцев К1, К2. Разрезы 1-1 – 6-6.	28
15	Спецификация к участкам монолитным Ум1 – Ум4 для 5К-24А.	29
16	Спецификация к участкам монолитным Ум1 – Ум4 для 4К-24А.	30
17	Участок монолитный Ум1. Общий вид. Для 5К-24А.	31
18	Участок монолитный Ум1. Общий вид. Для 4К-24А.	32

Лист	Наименование	Примечание (Стр.)
19	Участок монолитный Ум1. Схема армирования. (Начало).	33
20	Участок монолитный Ум1. Схема армирования. (Окончание). Участки монолитные Ум3, Ум4.	34
21	Участок монолитный Ум2 для 5К-24А.	35
22	Участок монолитный Ум2 для 4К-24А.	36
23	Схема расположения элементов подвала	37
24	Монолитный резервуар РЕм1. Общий вид.	38
25	Монолитный резервуар РЕм1. Схема армирования.	39
26	Приямок ПРм1. Общий вид.	40
27	Приямок ПРм1. Схема армирования. Плита Лм1.	41
28	Фундамент ФОм1.	42
29	Фундаменты ФОм2 - ФОм7.	43
30	Схемы расположения элементов каркаса и плит покрытия.	44
31	Схемы расположения стеновых панелей для 5К-24А.	45
32	Схемы расположения стеновых панелей для 4К-24А.	46
33	Фрагменты 1-12. Сечение 3-3.	47
	Конструкции металлические.	
1	Общие данные.	48
2	Техническая спецификация металла на объект (Начало) для 5К-24А.	49
3	Техническая спецификация металла на объект (Окончание). Ведомость металлоконструкций по видам профилей для 5К-24А.	50
4	Техническая спецификация металла на лестницы ограждения для 5К-24А.	51
5	Техническая спецификация металла на объект (Начало) для 4К-24А.	52
6	Техническая спецификация металла на объект (Окончание) Ведомость металлоконструкций по видам профилей для 4К-24А.	53
7	Техническая спецификация металла на лестницы, ограждения для 4К-24А.	54
8	Схемы расположения подвесных путей и балок на отметках 6.290; 3.760 и 2,100	55
9	Схема расположения перекрытия канала КН1 для 5К-24А.	56
10	Схема расположения перекрытия канала КН1. для 4К-24А.	57
11	Площадки на отметке 2.000. Схема расположения кронштейнов.	58
12	Схема расположения пожарной лестницы, лестницы на отметке 0.000 и кронштейнов на отметках -1.300, 2,850.	59

Лист	Наименование	Примечание (Стр.)
	Отопление и вентиляция.	
1	Общие данные (Начало)	60
2	Общие данные (Окончание)	61
3	Планы отопления и вентиляции.	62
4	Разрезы 1-1; 2-2. Система отопления 1. Схема систем В2, В3, ВЕ1, ВЕ2.	63
5	Узлы управления 1.2. Системы отопления 2,3. Система производственного пароснабжения.	64
	Водопровод и канализация.	
1	Общие данные	65
2	План на отм. 0.000. Схемы систем В1, Т3, К1, К13.	66
3	Насосная станция водопровода оборотной воды для 4К-24А. План на отм. -3.050. Разрезы.	67
4	Насосная станция водопровода оборотной воды для 5К-24А. План на отм. -3.050. Разрезы.	68
5	Насосная станция водопровода оборотной воды для 4К-24А. Схемы установок систем В4; В5.	69
6	Насосная станция водопровода оборотной воды для 5К-24А. Схемы установок систем В4; В5.	70

Согласовано

Инв. № подл. | Подпись и дата | Взам. инв. №

Привязан

Инв. №

Инв. № 8918/4

Архит.	Язуджан		ТП 904-1-59 85
Гл. инж.	Горская		
Рук. гр.	Бескоровайный		
ГАП	Петровский		Содержание альбома.
Нач. отд.	Саакьянц		Стадия: / Лист: / Листов:
Н. контр.	Луценко		Госстрой СССР Ростовский Промстройниипроект
ГИП	Осташевский		

Типовой проект 904-1-59.85АР Альбом

Инв.№ подл. | Подпись и дата | Взам. инв.№

1. Общие данные.

1.1. Основание для проектирования.

Типовой проект компрессорной станции автоматизированной отдельно стоящей 5(4)К-24А производительностью 120 (96) м³/мин, разработан в соответствии с планом типового проектирования Госстроя СССР на 1983 год на основании задания на разработку типового проекта, утвержденного Министрой дормашем СССР и технологических заданий на архитектурно-строительные решения, отопление, вентиляцию, внутренний водопровод и канализацию, выданных институтом Гипростройдормаш.

1.2. Условия строительства.

При разработке типового проекта приняты типовые конструкции и учтены требования нормативных документов, действующих на 1.01.84 года применительно к площадке строительства со следующей характеристикой природных условий:

- Расчетная зимняя температура наружного воздуха - 30°С;
- Вес снегового покрова для III района - 0,98 кПа (100 кгс/м²);
- Скоростной напор ветра по СНиП II-6-74 для I географического района (тип местности Б) - 0,264 кПа (27 кгс/м²);
- Расчетная глубина промерзания грунта 2-1,5 м)
- Грунтовые воды на площадке отсутствуют, грунты непучинистые, непросадочные со следующими нормативными характеристиками: $\varphi^{II} 28°$, $C^{II} = 2$ кПа (0,02 кгс/см²), $E = 14,7$ мПа (150 кгс/см²), $\rho = 1,8$ т/м³, коэффициент безопасности по грунту $K_г = 1$.

Здание не рассчитано на строительство в районах с сейсмичностью более 6 баллов, на территориях с подработкой горными выработками и в районах вечной мерзлоты.

2. Архитектурно-строительные решения.

2.1. Здание компрессорной станции запроектировано в соответствии с требованиями Государственных Стандартов СССР на габаритные схемы и параметры зданий промышленных предприятий (ГОСТ 23837-79, ГОСТ 23838-79).

Здание станции имеет простую, компактную конфигурацию в плане.

В проекте использована возможность установки технологического вспомогательного оборудования на открытых площадках с металлической оградой.

Условно за отметку 0.000 принята отметка чистого пола помещения машинного зала.

Планировочная отметка земли вокруг здания принята - 0.150.

Степень огнестойкости здания - II.

Класс ответственности здания - II.

Коэффициент надежности - 0,95.

2.2. Основные несущие конструкции приняты по строительным каталогам унифицированных железобетонных конструкции одноэтажных производственных зданий.

- Фундаменты под колонны - монолитные железобетонные стаканного типа. Под наружные стены здания предусмотрены сборные железобетонные фундаментные балки.
- Фундаменты под оборудование - монолитные бетонные.
- Колонны, балки и плиты покрытия - сборные железобетонные.
- Стены подвала насосной станции запроектированы из сборных железобетонных элементов.
- Каналы - железобетонные сборно-монолитные.

Элементы ограждающих конструкций приняты следующие:

- Стены - однослойные панели из керамзитобетона марки 50 плотностью $\rho = 1100$ кг/м³. Толщина стеновых панелей принята 200 мм.
- Кирпичные участки наружных стен в местах устройства дверей приняты толщиной 380 мм из кирпича (ГОСТ 530-80) марки 75 на растворе марки 25.
- Покрытие - здания - комплексные плиты с теплоизоляционным слоем из гидрофобизированных минераловатных плит повышенной жесткости $\rho = 200$ кг/м³ (ГОСТ 22950-78).
- Кровля - рулонная из рубероида марки РЭМ-350, плоская с наружным водоотводом.
- Освещение здания - совмещенное.

2.3. Обслуживание производства.

Бытовое обслуживание предусмотрено для следующего количества работающих: списочный состав - 6 человек, работающих в максимальную смену - 2 человека при 2-х сменной работе.

По санитарной характеристике производственный процесс станции относится к группе $I^Б$.

2.4. Общие противопожарные мероприятия.

Здание компрессорной станции по огнестойкости относится ко II степени.

Категория производства по взрывной, взрывопожарной и пожарной опасности машзала - Д, помещения промывки фильтров - В.

Пределы огнестойкости принятых в проекте основных строительных конструкций соответствуют требованиям таблицы I СНиП II-2-80 „Противопожарные нормы проектирования зданий и сооружений".

2.5. Мероприятия по борьбе с шумом.

В целях снижения общего уровня производственного шума проектом предусмотрены мероприятия по звукоизоляции ограждающих конструкций. В выгороженных от машзала помещениях применены ограждающие конструкции со звукоизолирующей способностью 30-55 дБ, обеспечивающие допустимый уровень звукового давления в помещении.

3. Отопление и вентиляция.

3.1. Общие данные.

В настоящем разделе рассматривается устройство отопления, вентиляции и производственного пароснабжения.

Сведения общего характера приведены в разделах 1 и 2 общих данных.

Теплоносителем для отопления помещений компрессорной станции принята перегретая вода с температурой 150-70°С. Для производственных нужд принят пар высокого давления редуцируемый на вводе до 4 ата.

Теплоснабжение компрессорной предусматривается от теплосети промпредприятия. Узлы водяного и парового вводов размещены в помещении насосной.

3.2. Отопление.

Отопление машзала в рабочее время осуществляется за счет производственных тепловыделений и нагревательными приборами - конвекторами типа „Комфорт".

Поддержание в помещении машзала температуры 20° в рабочее время осуществляется автоматически регулятором температуры РТК-2216-Д11, установленным на трубопроводе местной системы отопления.

Отопление вспомогательных помещений - конвекторами типа „Комфорт", а помещения оператора-регистратора из стальных труб (ГОСТ 10704-76*), выполненных на сварке, с установкой запорно-регулирующей арматуры в помещении для промывки фильтров.

Трубопроводы систем отопления и производственного пароснабжения монтируются из стальных облегченных водогазопроводных труб по ГОСТ 3262-75. После монтажа трубопроводы и нагревательные приборы окрашиваются краской БТ-577 в два слоя по грунту ПФ-020 в один слой. Трубопроводы узлов водяного и парового вводов изолируются пухшнуром из минеральной ваты в оплетке из хлопчатобумажной ткани толщиной 25 мм и покрываются лакостеклотканью по рубероиду.

3.3. Вентиляция.

Основными вредностями помещений компрессорной являются теплоизбытки в теплый период года, слагающиеся из производственных тепловыделений и теплопоступлений от солнечной радиации.

В машинном зале предусматривается общеобменная вентиляция, рассчитанная на разбавление теплоизбытков. Вытяжка из помещений осуществляется из верхней зоны крышными центробежными вентиляторами, оборудованными самозакрывающимися клапанами. Приток наружного воздуха в летний период обеспечивается через открывающиеся створки окон. В холодный период года вентиляция машинного зала ограничивается проветриванием помещения, периодическим пуском крышных вентиляторов и кратковременным открыванием створок окон.

Привязан

Инв.№

Инв.№ 8918/4

Архитектор	Анапалян		
Нач.гр.	Горская		
Рук.гр.	Бескоровайный		
Вед.спец.ОВ	Ясиновский		
Вед.спец.ОВ	Рывкис		
ГАП	Петровский		
Нач.сект.	Саакьянц		
ГИП	Стшелецкий		

ТП 904-1-59.85-ПЗ

Пояснительная записка

Стадия	Лист	Листов
Р	1	2

Госстрой СССР Ростовский Промстройниипроект

В помещении для промывки фильтров, где периодически, не более 3-х раз в месяц в течении 1,5-2-х часов производится регенерация фильтров, от ванн щелочной и водяной промывки предусматривается устройство местных отсосов через панели равномерного всасывания. Местные отсосы обслуживаются самостоятельной вытяжной системой.

Ввиду периодичности и кратковременности процесса промывки фильтров специального механического притока в помещение не предусматривается. Приток воздуха для компенсации вытяжки поступает из помещения машинного зала через дверной проем. Механическая вытяжка из насосной осуществляется центробежным вентилятором, установленным на кронштейне в помещении насосной, приток - из машинного зала через проем для лестницы.

Вентиляция бытовых и помещения оператора предусматривается естественная через шахты с дефлекторами, оборудованными регулирующими вытяжными решетками. Воздуховоды систем В2, В3, ВеI изготавливаются из кровельной черной стали, а воздуховоды системы ВЕ2 - из оцинкованной стали. Воздуховоды из черной стали, после изготовления покрываются внутри и снаружи эмалью ПФ-115 по грунту ПФ-020 в один слой. Вторая окраска наружной поверхности воздуховодов выполняется после их монтажа.

3.4. Производственное пароснабжение.

Пар давлением 4 ата подводится к ваннам для промывки и зарядки фильтров. Нагрев горячей воды в ваннах осуществляется непосредственным пуском пара в жидкость. Нагрев масла в ванне зарядки фильтров производится змеевиком. После конденсатоотводчика конденсат сбрасывается в ванну для горячей воды.

Основные показатели по проекту, характеристика отопительно-вентиляционных систем и воздушно-тепловые балансы по помещениям приведены в таблицах на листах ТП 904-1- -ОВ.

4. Внутренние водопровод и канализация.

4.1. Общие данные.

Проектом предусматривается устройство в здании внутренних систем хозяйственно-производственного водопровода водопровода оборотной воды, горячего водоснабжения, бытовой канализации и канализации дренажных вод.

4.2. Мероприятия по рациональному использованию водных ресурсов и охране водоемов от загрязнений.

В целях сокращения расхода питьевой воды, последняя подается только на хозяйственно-питьевые нужды и на подпитку оборотного водопровода. На охлаждение компрессорных агрегатов предусматривается подача воды из системы оборотного водопровода. Сточные воды отводятся в закрытые системы канализации.

4.3. Технические решения.

Расчетные расходы и потребные напоры приведены на листе 1 чертежей марки ВК.

Отвод производственных сточных вод от ванн для промывки фильтров и установки приготовления раствора для промывки трубопроводов и аппаратов от нагаромасляных отложений предусмотрен в технологической части проекта.

Расход воды на наружное пожаротушение составляет 10 л/с.

Инв. № подл. | Подпись и дата | Взам. инв. №

Типовой проект 904-1-5985-АР Альбом 4

Ведомость основных комплектов рабочих чертежей

Обозначение	Наименование	Примечание
ТП904-1- -ТХ	Технология производства	
-ЭС	Электроснабжение	
-ЭМ	Силовое электроснабжение	
-ЭО	Электрическое освещение	
-СС	Связь и сигнализация	
-А	Автоматизация	
-ЭЗЩ	Задание заводу-изготовителю щитов	
-АР	Архитектурные решения	
-КЖ	Конструкции железобетонные	
-КМ	Конструкции металлические	
-ОВ	Отопление и вентиляция.	
-ВК	Внутренний водопровод и канализация	

Ведомость рабочих чертежей основного комплекта ТП904-1- -АР

Лист	Наименование	Примечание
1	Общие данные (начало)	
2	Общие данные (окончание)	
3	Планы на отм. 0.000 и -3,050 (для 5К-24А)	
4	Планы на отм. 0.000 и -3,050 (для 4К-24А)	
5	Фрагмент 1. Спецификация элементов к плану на отм. 0.000.	
6	Фасады. Разрезы 1-1; 2-2; 3-3.	
7	КТПН (начало)	
8	КТПН (окончание)	
9	План полов. План кровли.	
10	Подвесной потолок. Схема расположения плит перекрытия.	

Данный проект выполнен в соответствии с действующими строительными нормами и правилами проектирования, которые предусматривают мероприятия, обеспечивающие взрывную, взрывопожарную и пожарную безопасность при соблюдении правил безопасности в эксплуатации здания (сооружения). Мероприятия выполнены на основании технологических заданий и указанных в них категорий производств.

Главный инженер проекта: Усташевский Г.В.
Главный специалист Петровский В.В.
Дата

Инв. № подл. | Подпись и дата | Взам. инв. №

Ведомость ссылочных и прилагаемых документов

Обозначение	Наименование	Примечание
	Ссылочные документы	
ГОСТ 948-76	Перемычки железобетонные для зданий с кирпичными стенами.	
ГОСТ 6629-74*	Двери деревянные внутренние для жилых и общественных зданий.	
ГОСТ 12506-81	Окна деревянные для производственных зданий.	
ГОСТ 14624-69	Двери деревянные для зданий промышленных предприятий.	
1.400-15 Вып.1.	Унифицированные закладные изделия железобетонных конструкций для крепления технологических коммуникаций и устройств. Рабочие чертежи унифицированных закладных изделий.	
2.430-3 ТДА Вып.3	Типовые архитектурно-строительные детали промышленных зданий с кирпичными стенами. Детали сопряжения кирпичных стен с конструкциями зданий.	
2.435-6 Вып.5	Противопожарные двери и ворота промышленных зданий. Противопожарные двери деревянные (пропитанные антипиренами).	
2.436-9	Типовые архитектурно-строительные детали окон с применением деревянных оконных блоков по ГОСТ 12506-81.	
2.460-15 Вып.1	Типовые узлы покрытий промышленных зданий в местах установки крышных вентиляторов. Рабочие чертежи типовых узлов.	
2.460-18 Вып.1 Вып.3	Узлы покрытий одноэтажных производственных зданий с рулонными кровлями и железобетонными плитами. Узлы при уклонах кровель до 10%. Рабочие чертежи. Изделия Рабочие чертежи.	
3.006-2 Вып. II-2 Вып. III-2	Сборные железобетонные каналы и тоннели из лотковых элементов. Рабочие чертежи железобетонных изделий (плиты, опорные подушки) Рабочие чертежи железобетонных изделий для узлов трасс (лотковые элементы и плиты с отверстиями, балки).	
3.017-1 Вып.1 Вып.2 Вып.4 Вып.5	Ограждения площадок и участков предприятий зданий и сооружений. Железобетонные элементы огрод. Металлические элементы огрод. Монтажные узлы огрод. Ворота металлические распашные шириной 4,5м и калитки.	

Ведомость ссылочных и прилагаемых документов.

Обозначение	Наименование	Примечание
3.904-5	Сальники набивные Ду50-1400 для пропуска труб через стены.	
	Прилагаемые документы	
ТП 904-1- -КЖИ Альбом 5	Строительные конструкции и изделия.	

Ведомость спецификаций

Лист	Наименование	Примечание
5	Спецификация элементов к плану на отм. 0.000.	
6	Спецификация элементов заполнения оконных проемов.	
7	Спецификация к КТПН.	
9	Спецификация к плану кровли и полов.	
10	Спецификация к схемам расположения элементов подвесного потолка и плит перекрытия.	

Инв. № 8918/4

5

Привязан

Инв. №

ТП 904-1-5985-АР

Компрессорная станция 5(4)К-24А

			Стадия	Лист	Листов
Архит.	Язьджан		Р	1	10
Вед.инж.	Горская				
Рук.гр.	Бескоровайный				
ГАП	Петровский				
Нач.отд.	Саакьянц				
Гл.спец.ТХ	Кияшко				
Н.контр.	Луценко				
ГИП	Усташевский				

Общие данные (начало).

Госстрой СССР Ростовский Промстройниипроект

Типовой проект 904-1-59.85 АР Альбом 4

1. Общие указания.

1.1. Рабочий проект архитектурных решений автоматизированной отдельно стоящей компрессорной станции 5(4)К-24А производительностью 120(96) м³/мин. разработан на основании заданий на архитектурно-строительную и сантехническую части проекта, выданных институтом „Гипростройдормаш" г. Ростова-на-Дону в 1984 г.

1.2. Условно за отметку 0.000 принята отметка чистого пола первого этажа машинного зала, соответствующая отметке по топографической съемке генерального плана.

1.3. Степень огнестойкости здания - II.

1.4. Степень ответственности здания - II.

1.5. Наружные стены здания - однослойные панели толщиной 200 мм из керамзитобетона марки 50 плотностью $\rho = 1100$ кг/м³.

1.6. Участки наружных стен в месте установки дверей и внутренние перегородки выполнить из кирпича (ГОСТ 530-80) марки 75 на растворе марки 25.

1.7 При возведении кирпичной кладки в откосы дверных проемов заложить антисептированные деревянные пробки размером 250×120×65 через 10 рядов кладки по высоте, но не менее двух с каждой стороны проема.

1.8 Горизонтальная гидроизоляция наружных и внутренних стен на отметке -0,030 выполняется из цементно-песчаного раствора состава 1:2, толщиной 30 мм.

1.9. До начала производства работ по устройству кровель необходимо разработать мероприятия по противопожарной защите и по контролю за выполнением правил техники безопасности при производстве строительно-монтажных работ.

1.10. Отвод воды с кровли - наружный неорганизованный.

1.11. Покрытие здания компрессорной станции выполняется из сборных железобетонных комплексных плит с теплоизоляционным слоем из гидрофобизированных минераловатных плит повышенной жесткости толщиной 60 мм (ГОСТ 22950-78) плотностью $\rho = 200$ кг/м³; производимых из гидромассы и защитного водоизоляционного ковра из одного слоя рубероида марки РЭМ-350 (ТУ21-30-72), наклеенного в заводских условиях.

1.12. Конструкция кровли по комплексным плитам состоит из следующих элементов:

А) Защитного слоя из гравия (ГОСТ 8268-82) крупностью 5-10 мм на горячей битумной мастике марки МБК-Г-55; МБК-Г-65. Битумную мастику антисептировать добавками порошковых гербицидов: монурона (ТУ6-11-18-67) или симазина (ГОСТ 15123-78) в количестве 0,3-0,5 % или аминной, натриевой соли 24Д (ТУ6-01-893-73) в количестве 1-1,5 % от веса битума.

Б) Водоизоляционного ковра из 3х слоев рубероида с эластичным покровным слоем марки РЭМ-350 (ТУ21-27-30-72) на горячей битумной мастике марки МБК-Г-55; МБК-Г-65. Битумную мастику антисептировать добавками кремнефтористого (ГОСТ 87-77*) или фтористого (ГОСТ 2871-75) натрия в количестве 4-5% от веса битума; в качестве наполнителя должен применяться низкосортный асбест.

1.13 В местах примыканий кровли к парапету выполнить усиление из 3х слоев рубероида: 1-ый слой (верхний) из рубероида с эластичным покровным слоем и крупнозернистой посыпкой марки РЭК-420. (ТУ21-27-30-72), 2 слоя (нижних) из рубероида марки РЭМ-350 на горячей битумной мастике марки МБК-Г-80, МБК-Г-100.

1.14. Продольные и поперечные стыки между комплексными плитами и места примыкания их к парапету заполнить вкладышами из гидрофобизированных минераловатных плит (ГОСТ 22950-78) и предусмотреть над стыками укладку полос шириной 250 мм из подкладочного рубероида марки РПП-350Б (ГОСТ 10923-82) и точечную приклейку их с одной стороны шва.

1.15. Все деревянные конструкции должны быть антисептированы, а соприкасающиеся с бетоном или кирпичной кладкой обернуты толем.

1.16. Стальные щиты из рифленой стали и все деревянные конструкции окрасить двумя слоями эмали ПФ-115 (ГОСТ 6465-76*) по одному слою грунтовки ПФ-020 (ГОСТ 18186-79). Закладные изделия и прочие стальные конструкции окрасить алюминиевой краской БТ-177 (ГОСТ 5631-79).

1.17. Стеновые панели с фасадной стороны должны отделываться в заводских условиях лицевым слоем с применением фактурных слоев.

1.18 Кирпичный участок наружной стены по оси 5 оштукатурить цементно-песчаным раствором марки 50 толщиной 20 мм и расшить под швы панелей. Для кладки участка наружной стены по оси А между осями 1-2 применять кирпич с чистыми лицевыми поверхностями и ровными гранями. Кладку вести с расшивкой швов с фасадной стороны. Откосы дверных проемов оштукатурить цементно-песчаным раствором.

1.19. После монтажа наружных стеновых панелей горизонтальные и вертикальные швы расшить цементным раствором марки 100 согласно узлам серии 2.432-1, вып 1.

1.20. Работы в зимних условиях должны производиться в соответствии с проектом производства работ. Возведение кирпичной кладки в зимних условиях производить в соответствии с требованиями п.п. 7.1-7.22 СНиП III-17-78. Способ возведения кладки в зимних условиях выбирается в проекте производства работ.

1.21. Внутренние отделочные работы в зимнее время при отрицательных температурах должны производиться только при наличии постоянно действующих систем отопления и вентиляции в помещениях.

1.22. Окраску поверхностей стен и потолков в соответствии с ведомостью отделки помещений производить по подготовленным поверхностям кирпичные участки, швы стеновых панелей и плит перекрытия затираются. Штукатурка отдельных участков стен особо оговорена в ведомости отделки помещений.

1.23 Выбор цветовой гаммы для отделки помещений определяется конкретными условиями и при назначении необходимо руководствоваться СН 181-70

1.24 Схемы расположения фундаментов под каркас здания, фундаментных балок и характеристики грунтовых условий приведены в основном комплекте чертежей железобетонных конструкций ТП 904-1- -КЖ.

1.25 По периметру наружных стен здания выполнить асфальтобетонную отмостку шириной 750 мм по щебеночному основанию толщиной 100 мм.

Ведомость отделки помещений.

площадь м²

Наименование или номер помещения	Потолок		Стены или перегородки		Низ стен или перегородок (панель)			Колонны		Балки покрытия		Примечание
	Площадь	Вид отделки	Площадь	Вид отделки	Площадь	Вид отделки	Высота мм	Площадь	Вид отделки	Площадь	Вид отделки	
Машинный зал, насосная станция		Окраска полимерцементной краской ГОСТ 19279-73		Окраска полимерцементной краской ГОСТ 19279-73	—	—	—		Окраска полимерцементной краской		Окраска полимерцементной краской	
Операторский пункт		Подвесной потолок, окраска водоэмульсионной краской Э-ВА-27А ГОСТ 19214-80		Штукатурка кирп поверхн на высоту до отм. 3.600. Окраска водоэмульсионной краской.	—	—	—		Окраска водоэмульсионной краской Э-ВА-27А ГОСТ 19214-80	—	—	
Помещение для промывки фильтров		Окраска полимерцементной краской ГОСТ 19279-73		Силикатная окраска	—	—	—		Силикатная окраска		Окраска полимерцементной краской	
Гардеробные		Окраска полимерцементной краской ГОСТ 19279-73		Штукатурка кирп. поверхн. Окраска водоэмульсионной краской		Керамическая плитка светлых тонов	1200		Окраска водоэмульсионной краской		— " —	Керамическая плитка только в месте установки умывальника
Душевая		Силикатная окраска		Керамическая плитка	—	—	—	—	—	—	—	
Санузел		Силикатная окраска		Штукатурка кирп. поверхн. Силикатная покраска	—	—	—	—	—	—	—	

Инв. № 8918/4

Привязан.

Инв. №

Архит	Анапалян		ТП 904-1-59.85-АР
Вед. инж.	Горская		Компрессорная станция 5(4)К-24А
Рук. гр.	Бескоровайный		
ГАП	Петровский		Стадия: Р; Лист: 2; Листов:
Нач. осн.	Слакьянц		
Л. спец. т. о.	Княшко		Общие данные (окончание)
Н. контр.	Луценко		ГОССТРОЙ СССР РОСТОВСКИЙ ПРОМСТРОЙНИИПРОЕКТ
ГИП	Осташевский		

Инв. № подл. | Подпись и дата | Взам. инв. №

Согласовано

Типовой проект 904-1-59.85-АР Альбом 4

План на отм. 0.000

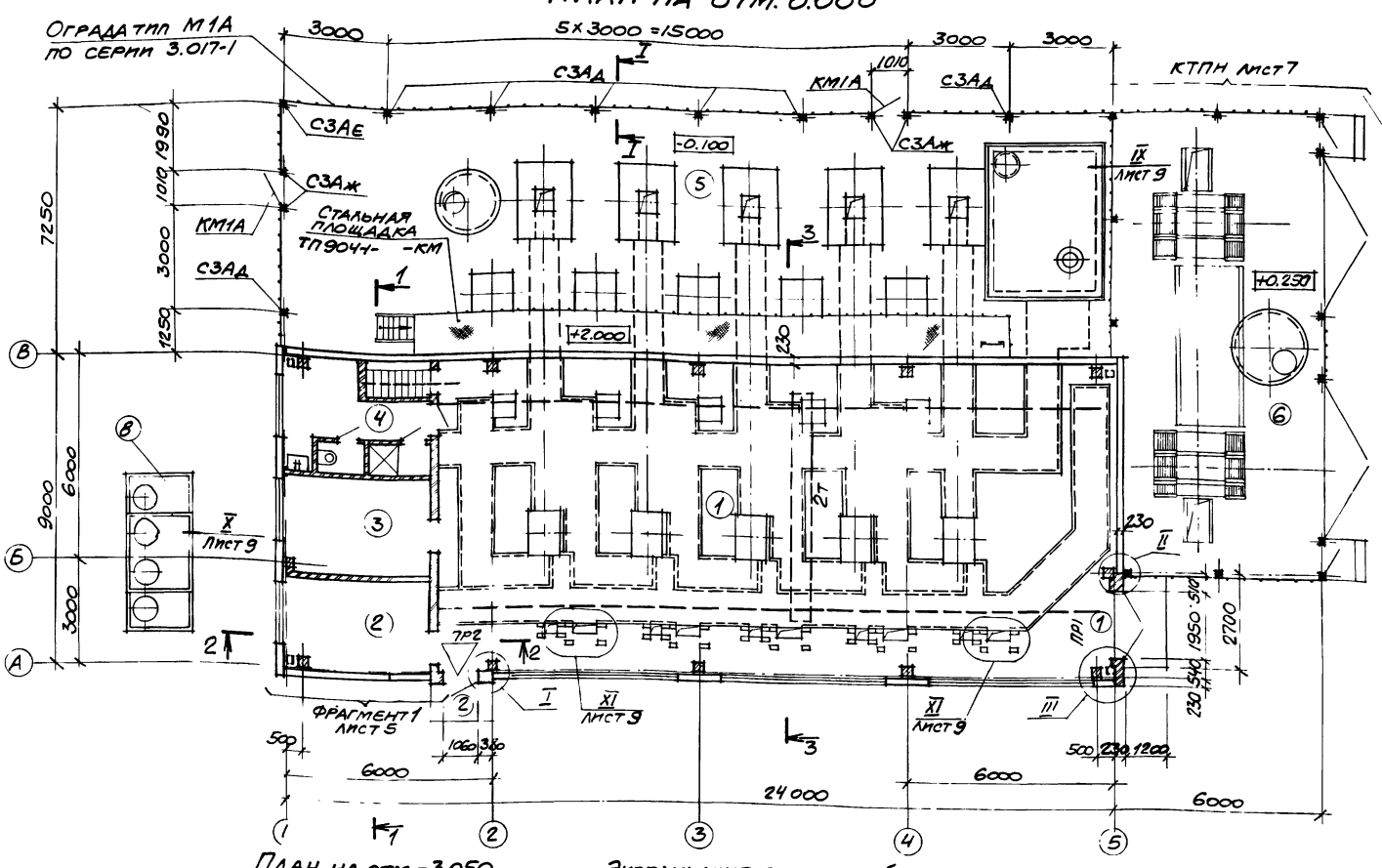

План на отм. -3.050

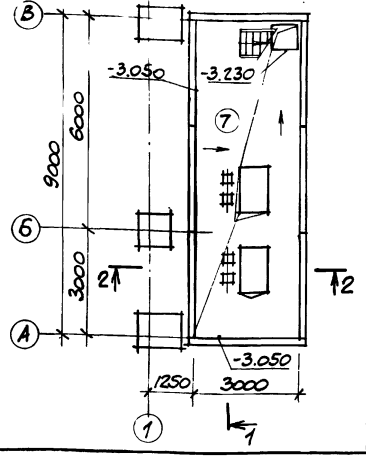

Экспликация помещений

Номер по плану	Наименование	Площадь м²	Категория производства по взрывной взрыво-пожарной и пожарной опасности
1	Машинный зал	176	Д
2	Помещение оператора	11	Д
3	Помещение для промывки фильтров.	12	В
4	Бытовые помещения	11	—
5	Площадка воздухосборников	174	—
6	КТПН	54	—
7	Насосная	27	—
8	Камера нагретой и охлажденной воды	6	—

А-А

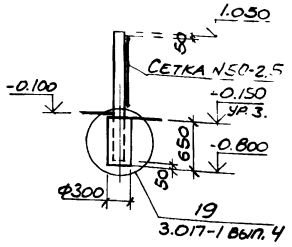

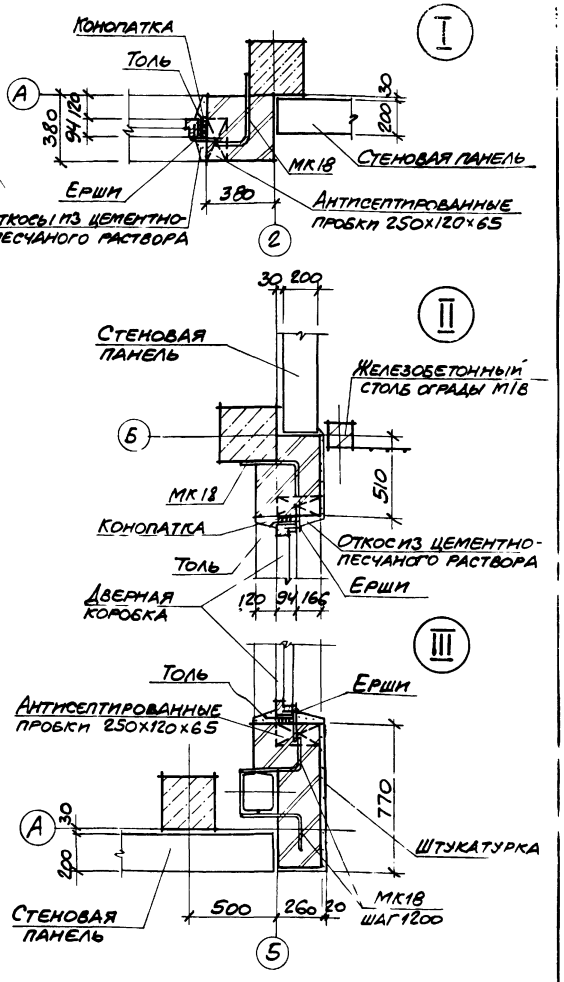

1. Разрезы 1-1- 3-3 помещены на листе 6.
2. Схему расположения подземных конструкций смотрите на листе ТП 904-1- -КЖ.
3. Ведомость проемов дверей, перемычек и спецификация элементов к плану на отм. 0,000 даны на листе 5.
4. Цокольную панель по оси 5 промазать битумом за 2 раза на высоту 300 мм.

Инв. № 8918/4

Архит.	Язьджан		ТП 904-1-59.85-АР
Вед. инж.	Горская		Компрессорная станция 5(4)К-24А
Рук. гр.	Бескоровайный		
ГАП	Петровский		Стадия Р, Лист 3, Листов
Нач. отд.	Салакьянц		
Гл. спец.	Клишко		Планы на отм. 0,000 и -3,050 для 5К-24А
Н. контр.	Лущенко		Ростовский промстройниипроект
ГИП	Осташевский		

Привязан

Инв. №

Согласовано

Инв. № подл. | Подпись и дата | Взам. инв. №

Типовой проект 904-1-5985АР Альбом 4

План на отм. 0.000

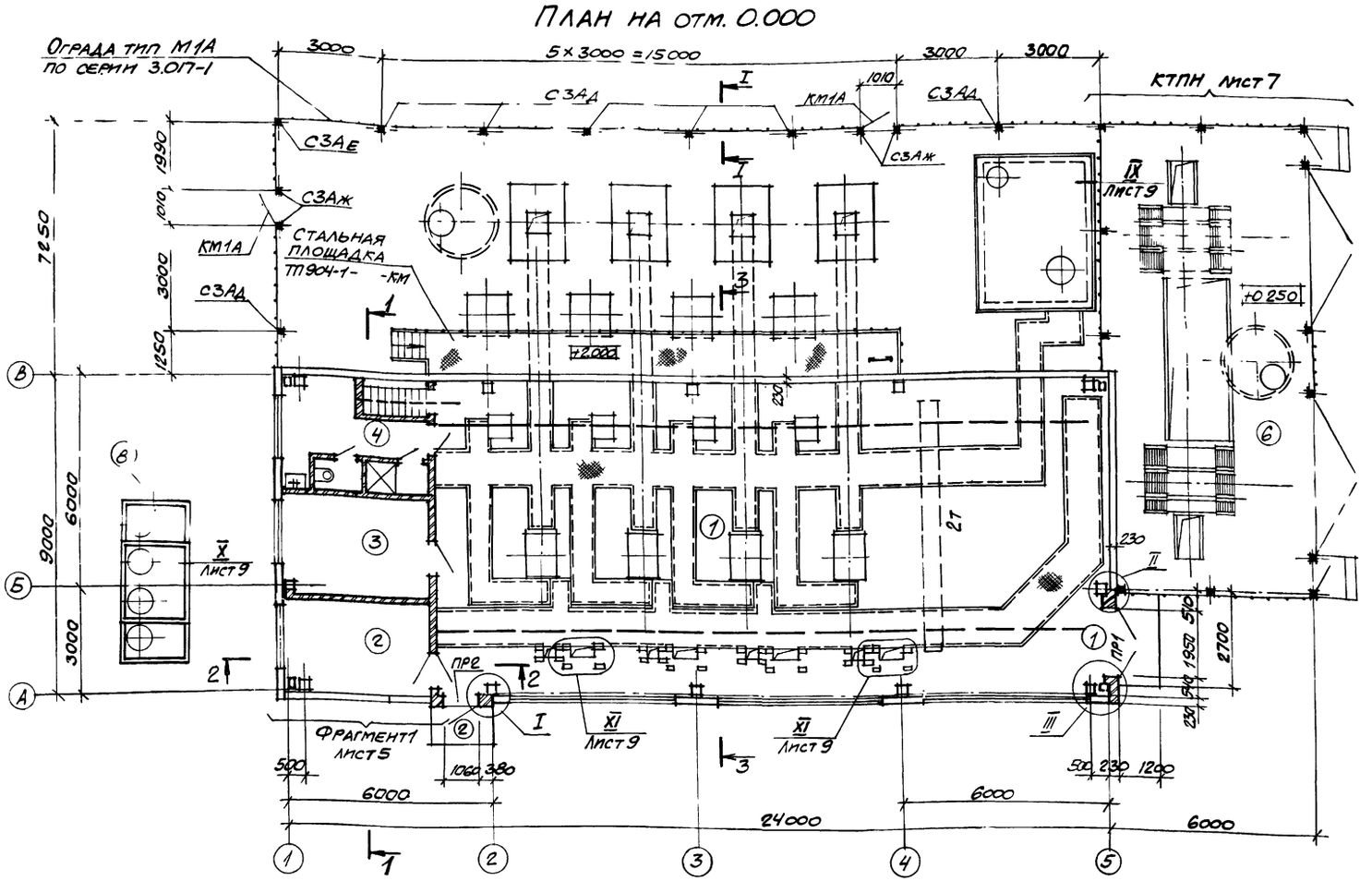

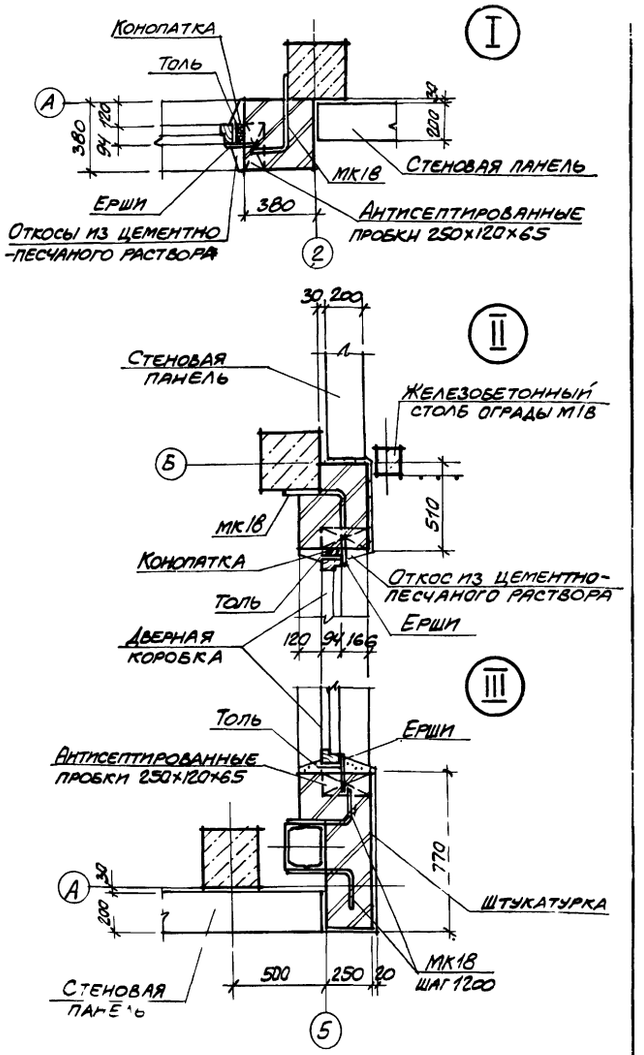

План на отм. -3.050

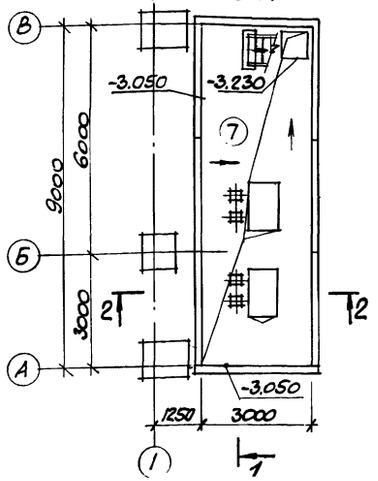

Экспликация помещений

Номер по плану	Наименование	Площадь м²	Категория производства по взрывной, взрыво-пожарной и пожарной опасности
1	Машинный зал	176	Д
2	Помещение оператора	11	Д
3	Помещение для промывки фильтров.	12	В
4	Бытовые помещения	11	–
5	Площадка воздухосборников	174	–
6	КТПН	54	–
7	Насосная	27	Д
8	Камера нагретой и охлажденной воды.	6	–

I-I

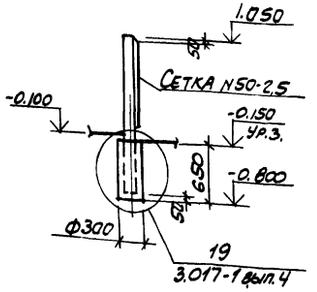

1. Разрезы 1-1-3-3 помещены на листе 6.
2. Схему расположения подземных конструкций смотрите на листе 8 ТП 904-1- -КЖ.
3. Ведомость проемов дверей, перемычек и спецификация элементов к плану на отм. 0,000 даны на листе 5.
4. Цокольную панель по оси 5 промазать битумом за 2 раза на высоту 300 мм.

Инв. № 8918/4

8

Архит.	Языджан		ТП 904-1-5985-АР
Вед.инж.	Горская		Компрессорная станция 5(4)К-24А
Рук.гр.	Бескоровайный		
ГАП	Петровский		Стадия: Р; Лист: 4; Листов:
Нач.отд.	Саакьянц		
Гл.спец.т.	Кияшко		Планы на отм. 0.000 и -3.050
Н.контр.	Луценко		Госстрой СССР Ростовский

Привязан

Инв. №

Инв. № подл. | Подпись и дата | Взам. инв. №

Типовой проект 904-1-59.85-АР Альбом 4

Фрагмент 1

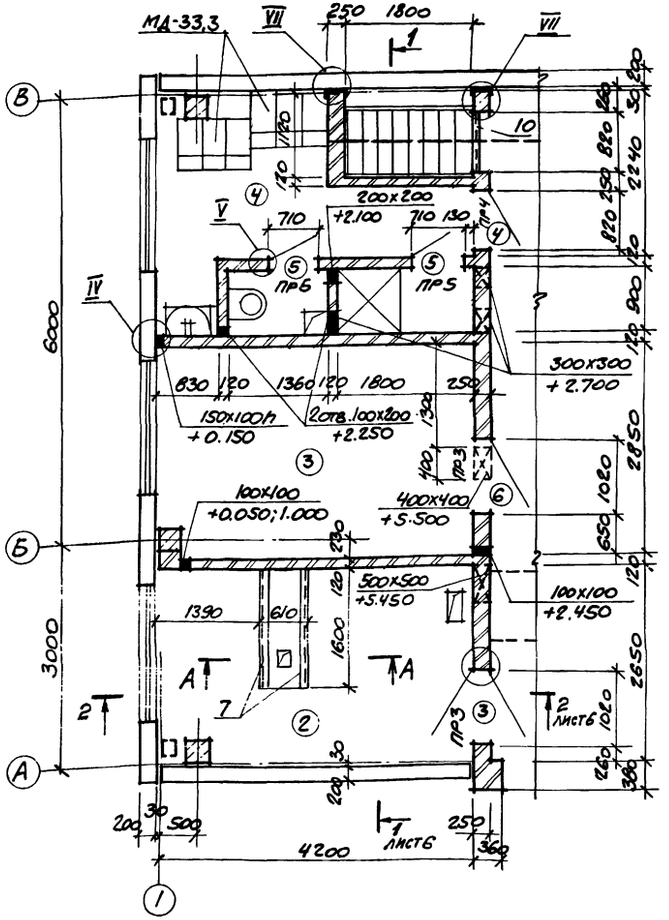

А-А

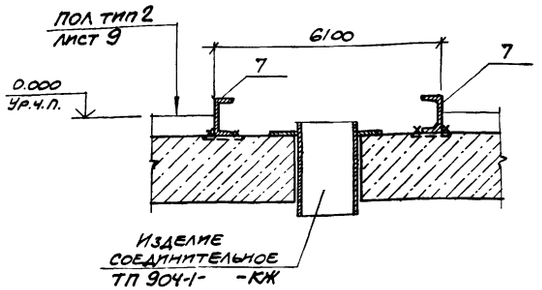

Ведомость проемов, ворот и дверей

Марка, поз.	Размер проема в кладке
1	1550 x 2400
2	1060 x 2400
3	1020 x 2080
4	820 x 2080
5	710 x 2070
6	1020 x 2070

Ведомость перемычек

Марка, поз.	Схема сечения
ПР1 ПР2	2.400 — 1ПР3-22.12.14 (ПР1); 1ПР1-12.12.14 (ПР2)
ПР3 ПР4	2.080 — 1ПР1-12.12.14 (ПР3); 1ПР1-10.12.6 (ПР4)
ПР5	2.070 — 1ПР1-10.12.6

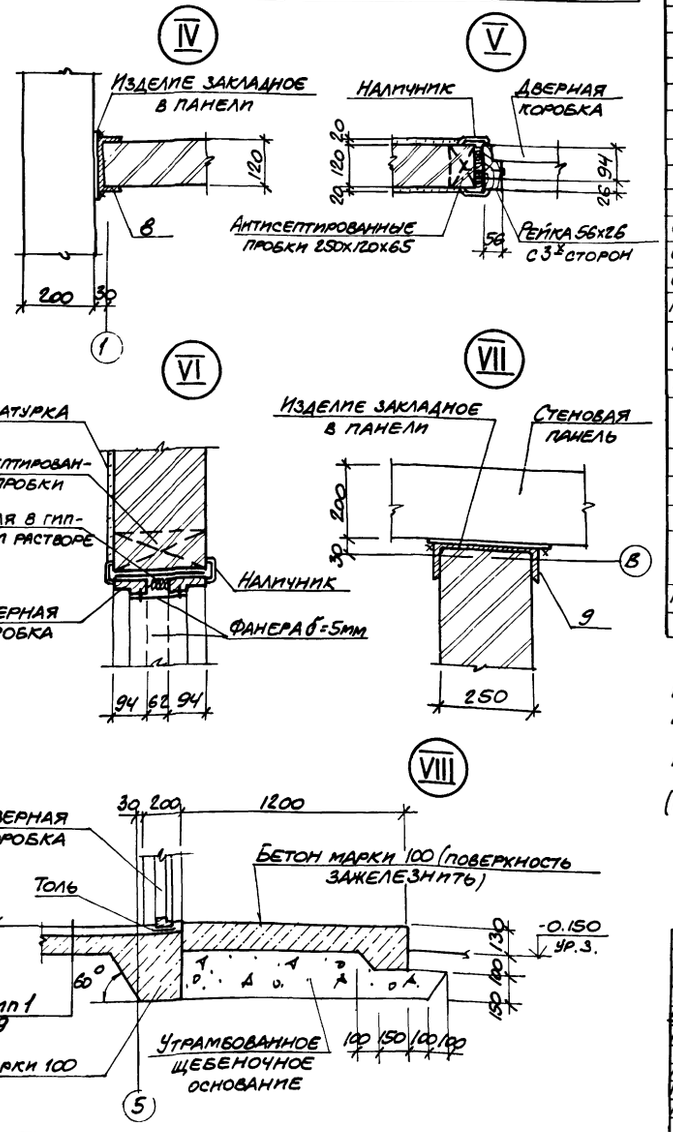

Спецификация элементов к плану на отм. 0.000

Марка, поз.	Обозначение	Наименование	Кол.	Масса ед. кг	Примечание
		Дверные блоки			
1	ГОСТ 14624-69	Д51-ПП	1		
2		Д53-ПП	1		
3		Д37-ПП	1		
		Д37-ЛП	1		
4		Д38-П	1		
5	ГОСТ 6629-74	ДГ21-7ПВ	2		
6	2.435-6, вып.5	Противопожарные двери ПД-5	1		
		Перемычки			
ПР1	ГОСТ 948-79	1ПР3-22.12.14	3	100	
ПР2		1.ПР1-12.12.14	3	50	
ПР3		1.ПР1-12.12.14	4	50	
ПР4		1ПР1-10.12.6	2	25	
ПР5		1ПР1-10.12.6	2	25	
		Ограда тип М1А			
СЗАд	3.017-1 вып.1	Столб СЗАд	7	60	
СЗАе		" СЗАе	1	60	
СЗАж		" СЗАж	4	60	
КМ1А	3.017-1 вып.5	Калитка КМ1А	2	23,3	
МС2	3.017-1 вып.2	Изделие соединительное МС2	9	0,3	
МС5		То же МС5	38	0,6	м
		Сетка N30-2,0 ГОСТ5336-80 ширин.1000	2,9		м
7		[10 ГОСТ 8240-72, e=1600	2	13,7	
8		[14 ГОСТ 8240-72, e=300	5	3,7	по узлам IV; VII
9		[27 ГОСТ 8240-72, e=300	5	8,3	
10	1.403-15 вып.1	МН548 e=820	1	3,4	
МК18	2.430-3 вып.3	МК18	6	0,5	узлы лист

1. Все отверстия в ограждающих конструкциях и перегородках после монтажа коммуникаций тщательно заделать цементно-песчаным раствором марки 100.
2. Отметки отверстий в стенах и перегородках даны по низу проема.
3. Гардеробную оборудовать шкафами тип МД-33,3 (ГОСТ 22414-77) в количестве 2 шт.

Инв. № 8918/4

Вед. инж.	Горская	
Рук. гр.	Бескоровайный	
ГАП	Петровский	
Нач. отд.	Саакьянц	
Гл. спец. ТП	Княшко	
Н. контр.	Луценко	
ГИП	Осташевский	

ПРИВЯЗАН

Инв. №

ТП 904-1-59.85АР

Компрессорная станция 5(4)К-24А

Стадия	Лист	Листов
Р	5	

Фрагмент. 1. Спецификация к плану на отм. 0.000.

ГОССТРОЙ СССР РОСТОВСКИЙ ПРОМСТРОЙНИИПРОЕКТ

Инв. № подл. | Подпись и дата | Взам. инв. №

Типовой проект 904-1-59.85АР Альбом 4

Фасад 1-5

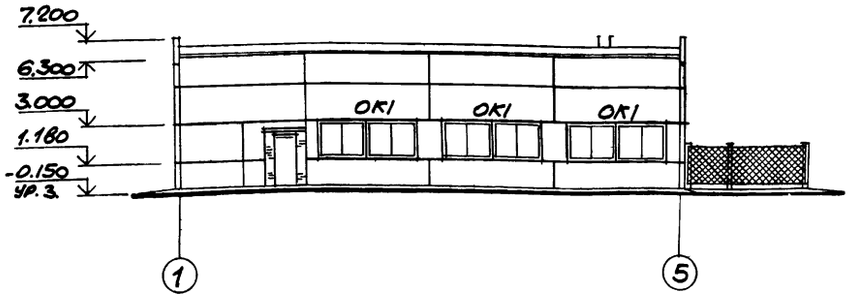

Фасад В-А

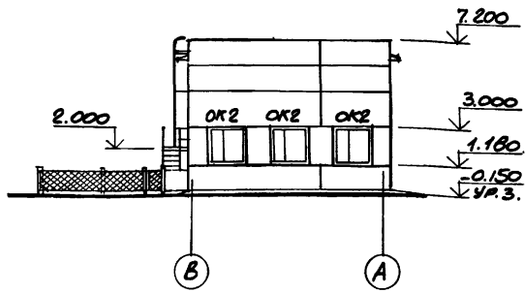

Фасад 5-1

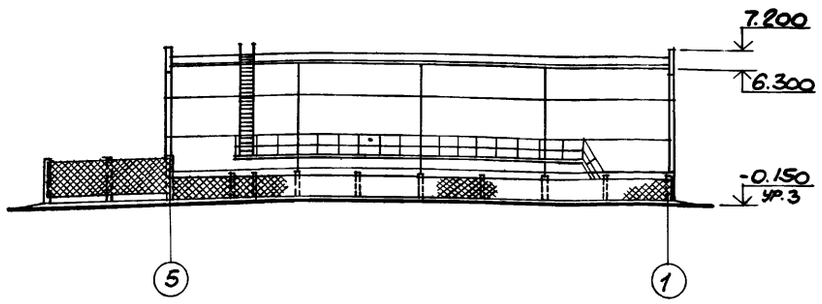

Фасад А-В

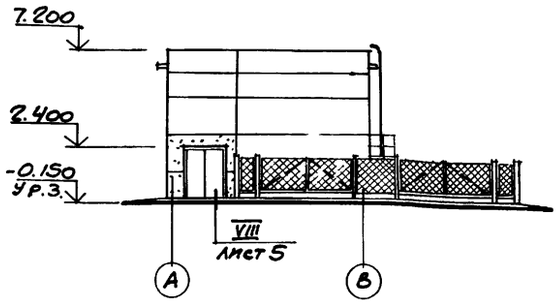

Разрез 3-3

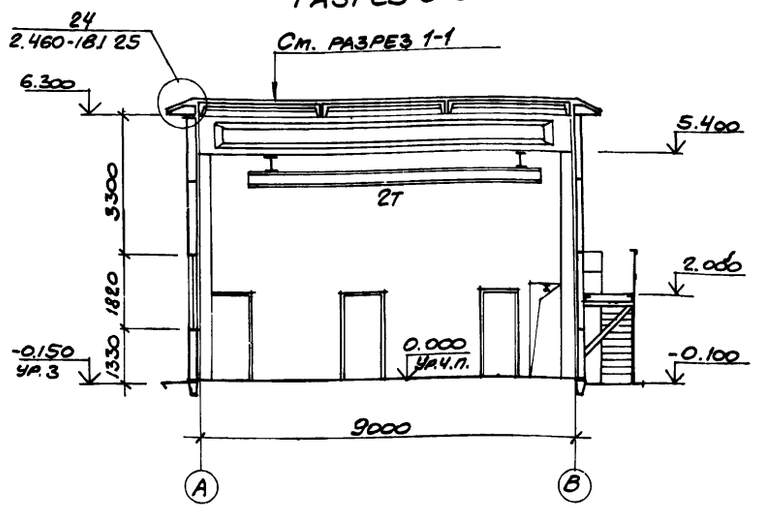

Схемы заполнения оконных проемов

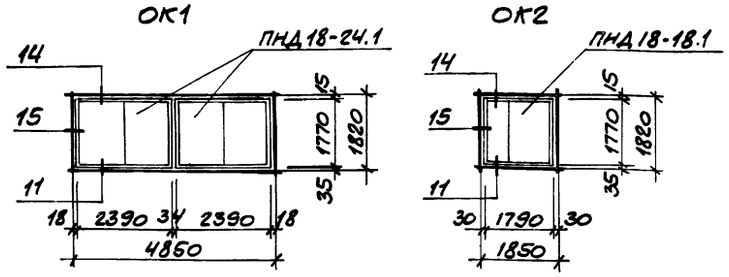

Разрез 1-1

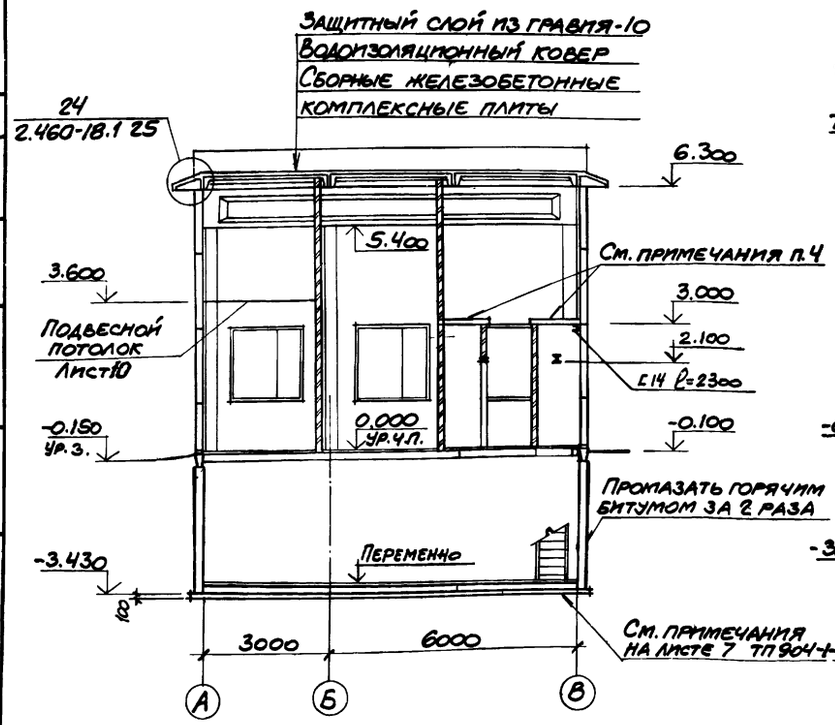

Разрез 2-2

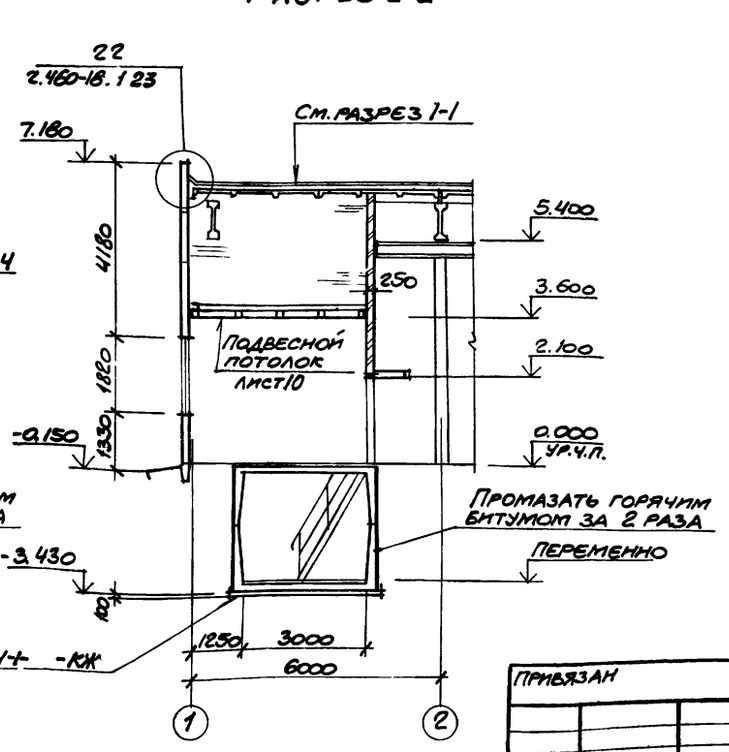

Спецификация элементов заполнения оконных проемов

Марка, поз.	Обозначение	Наименование	Кол.	Масса ед.кг	Примечание
ОК1	ГОСТ 12506-81	Окно ПНД 18-24.1	6		
ОК2		" ПНД 18-18.1	3		

1. Рекомендации по отделке фасадов даны на листе 2.
2. Узлы, замаркированные на схемах заполнения оконных проемов ОК1 и ОК2, приняты по серии 2.436-9.
3. Состав кровли, указанный в выносной надписи на разрезе 1-1, приведен в общих указаниях на листе 2.
4. Схема расположения плит перекрытия дана на листе 10.

Инв. № 8918/4.

10

Архит.	Языджан		ТП 904-1-59.85 АР
Ведущ.	Горская		Компрессорная станция 5(4)К-24А
Рук.гр.	Бескоровайный		
ГАП	Петровский		Стадия Р · Лист 6 · Листов
Нач.отд.	Саакьянц		
Гл.спец.ТО	Кияшко		Фасады. Разрезы 1-1-3-3.
Н.контр.	Луценко		ГОССТРОЙ СССР РОСТОВСКИЙ ПРОМСТРОЙНИИПРОЕКТ
ГИП	Остащевский		

Привязан

Инв. №

Согласовано

Инв. № подл. | Подпись и дата | Взам. инв. №

Типовой проект 904-1-59.85АР Альбом 4

КТПН. План на отм. 0.250

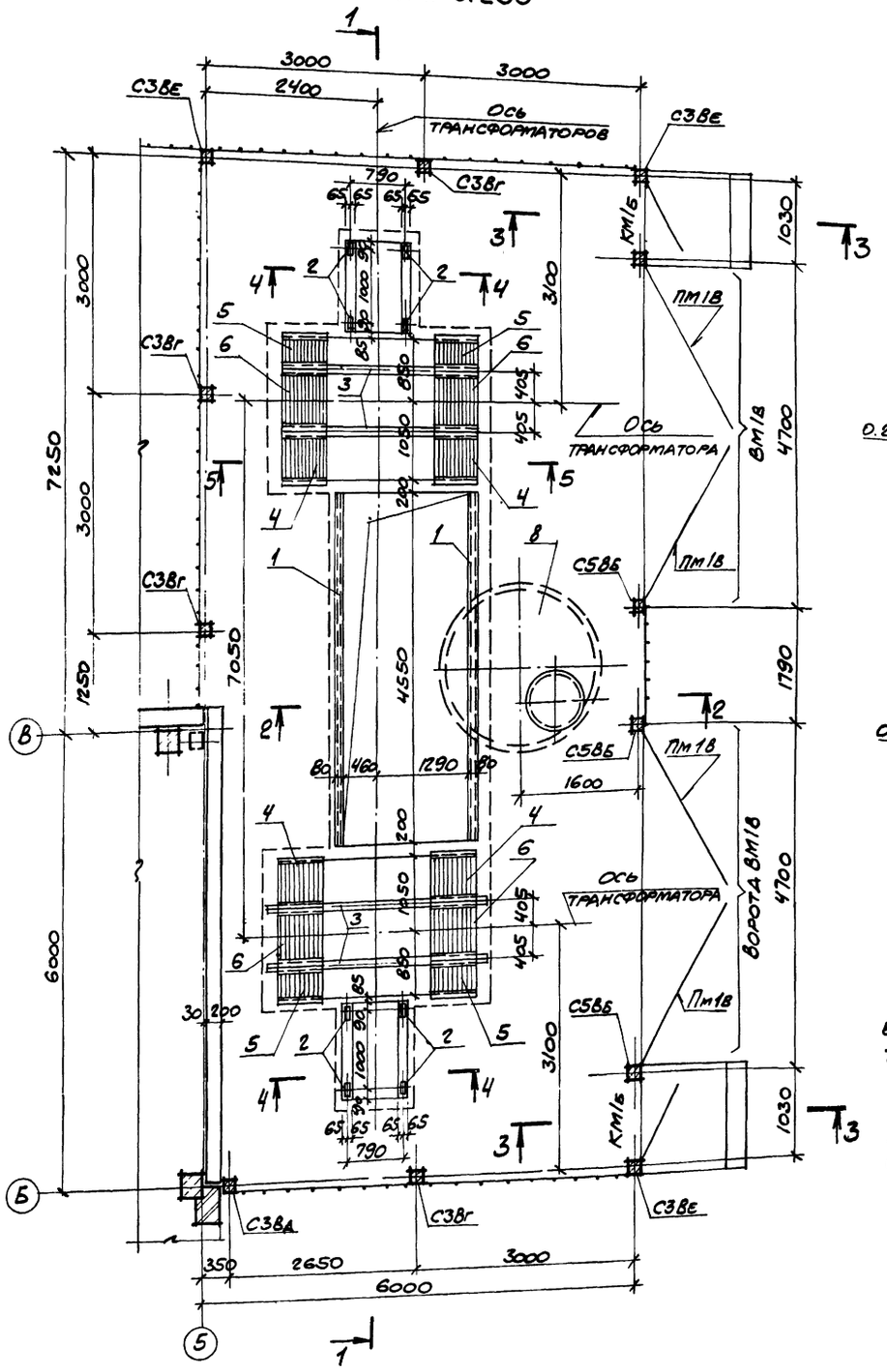

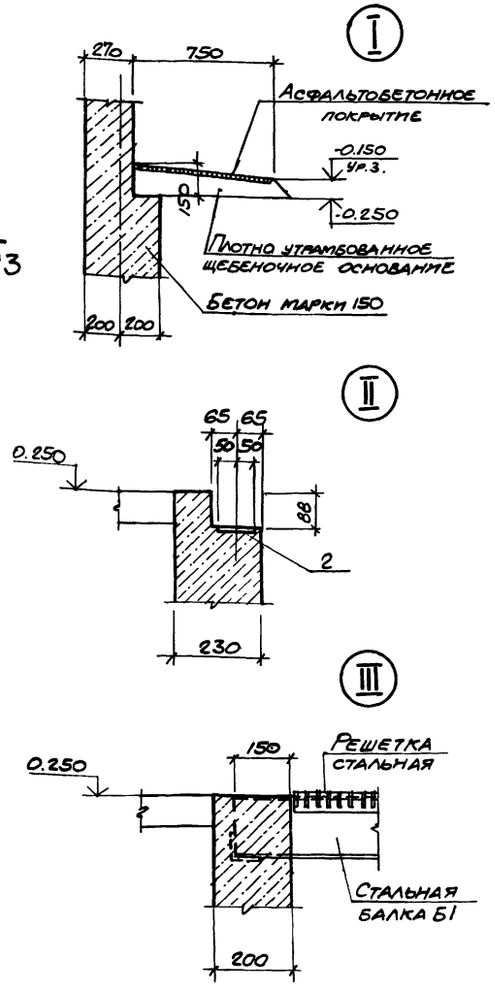

1. Сечения 1-1-5-5 смотрите на листе 8.
2. Установку закладных изделий производить под наблюдением электромонтажников.
3. Узлы I-III замаркированы на листе 8.
4. Приямки и ленточные фундаменты под ограду выполнить из бетона марки 150. Общий расход бетона – 16 м³.

Спецификация к КТПН

Марка, поз.	Обозначение	Наименование	Кол.	Масса ед. кг	Примечание
		План на отм. 0.250			
		Ограда тип М1В			
С3Вг	3.017-1 вып. 1	Столб С3Вг	3	140	
С3Вд		" С3Вд	1	140	
С3Ве		" С3Ве	2	140	
С5Вб		" С5Вб	4	220	
		Ворота ВМ1В			
ПМ1В	3.017-1 вып. 5	Полотно ворот ПМ1В	4	99,4	
КН 1		Стальная калитка КМ1Б	2	27,1	
		Сетка N50-2.5 ГОСТ 5336-80 шир. 2.0м	21	3,36	м
		Изделия соединительные			
МС4	3.017-1 вып. 2	МС4	9	0,5	
МС5		МС5	42	0,6	м
		Изделия закладные			
1	1.400-15.81. 560-06	МН564	9,1	7,7	м
2	1.400-15.81. 120-08	МН106-3	8	1,0	
3	ТП904-1-59.85-КЖИ-Б1	Балка стальная Б1	4	50	
4	ТП904-1-59.85-КЖИ-Р1	Решетка стальная Р1	4	23,5	
5		То же Р2	4	17,2	
6	ТП904-1-59.85-КЖИ-Р3	" Р3	4	27,7	
		Схема расположения			
		подземных конструкций			
7	3.017-1 вып. 1	Фундамент Ф6	4	880	
8	ТП904-1-59.85-КЖ, лист 14	Колодец К2	1		
		Изделия закладные			
9	1.400-15.81 550-04	МН553, ℓ=600	8	2,5	
10	ТП904-1-59.85 КЖИ-МН3	МН3	2		
11		МН4	2		
12		МН5	1		
13	ТП904-1-59.85 КЖИ-МН6	МН6	2		
14		МН7	4		
15		МН8	2		
16	ТП904-1-59.85-КЖИ-МН9	МН9	2		
17	ТП904-1-59.85-КЖИ-МН10	МН10	2		
18	ТП904-1-59.85-КЖИ-Р4	Решетка стальная Р4	2	4,9	
19		Тр.Ф80 ГОСТ 3262-75*, ℓ=2500	1	18,4	
20	3.901-5	Сальник Ду80, ℓ=300	2	6,7	

Инв. № 8918/4

11

Вед. инж.	Горская		
Рук. гр.	Бескоровайный		
ГАП	Петровский		
Нач. отд.	Саакьянц		
Н. спец. т.	Кияшко		
Н. контр.	Луценко		
ГИП	Осташевский		

Привязан

Инв. №

ТП904-1-59.85-АР

Компрессорная станция 5(4)К-24А

Стадия	Лист	Листов
Р	7	

КТПН (Начало)

ГОССТРОЙ СССР РОСТОВСКИЙ ПРОМСТРОЙНИЙПРОЕКТ

Копировал

Формат

Согласовано

Инв. № подл. | Подпись и дата | Взам. инв. №

КТПН. Схема расположения подземных конструкций

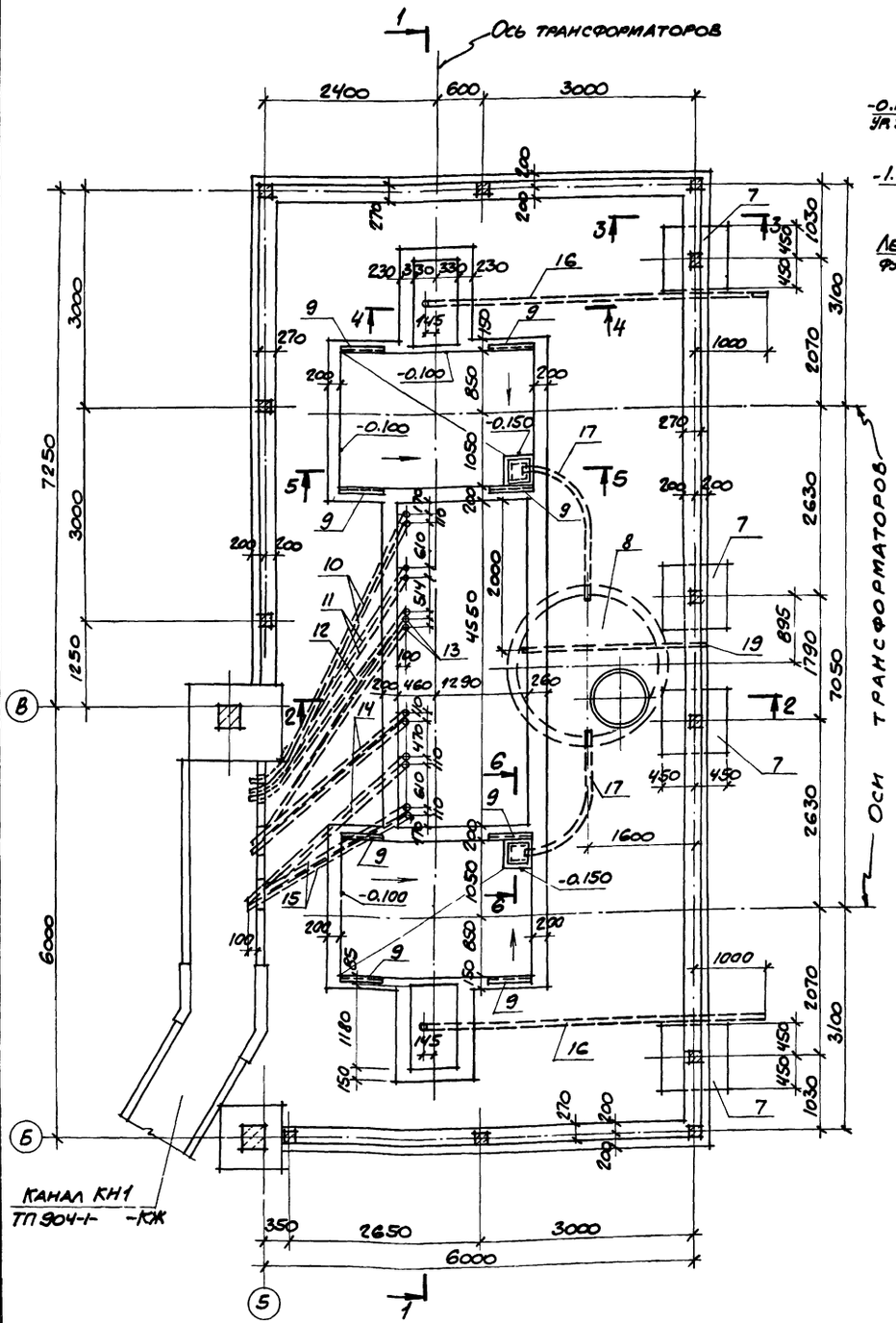

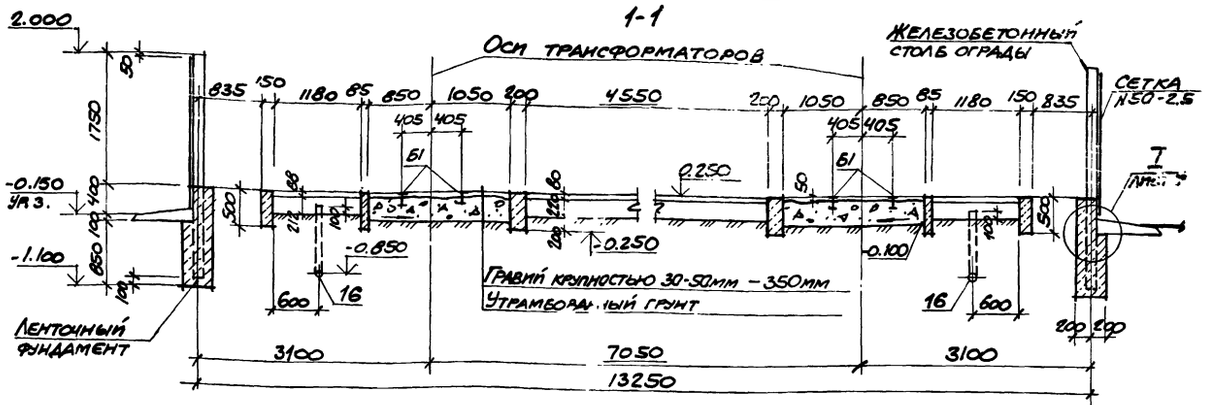

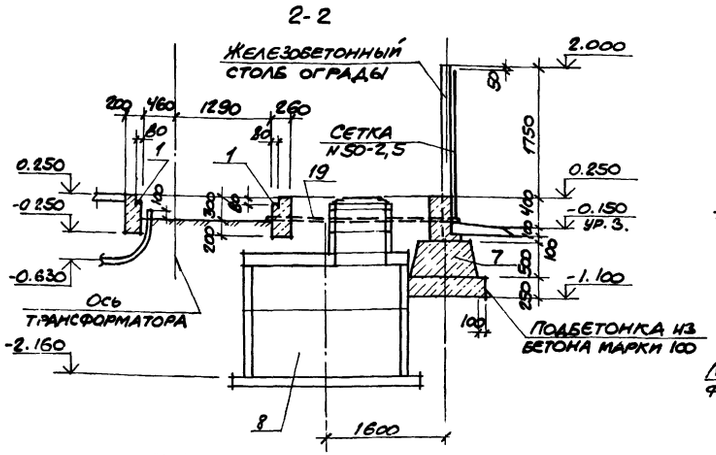

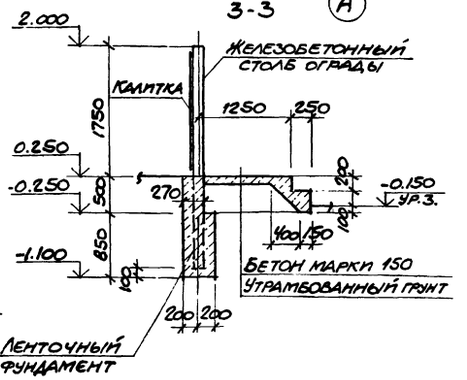

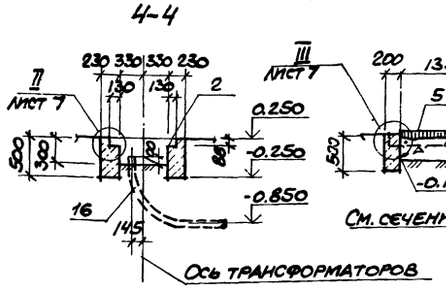

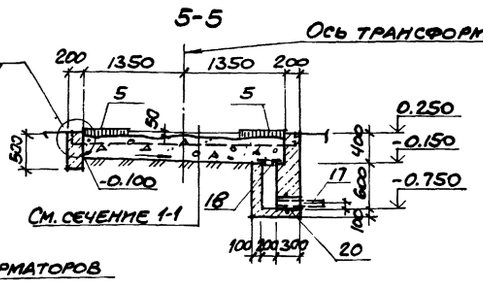

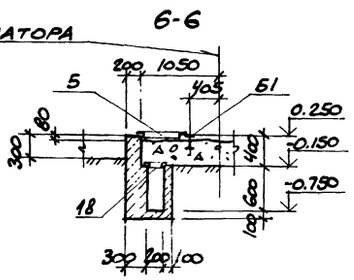

Типовой проект 904-1-59.85 АР Альбом 4

Согласовано

Инв.№ подл. | Подпись и дата | Взам. инв.№

Инв. № 8918/4

12

Привязан		ТП 904-1-59.85-АР	
		Компрессорная станция 5/4)К-24А	
		Стадия: Р	Лист: 8	Листов:
Ведущий	Горская		
Рук. гр.	Бескоровайный		
ГАП	Петровский		
Нач. отд.	Сидельниц		
Гл. спец.	Киящко	КТПН (Окончание)	Госстрой СССР Ростовский промстройниипроект
Н. контр.	Лущенко		
Гип	Утешевский		

Инв.№

Типовой проект 904-1-59.85АР Альбом 4

План кровли

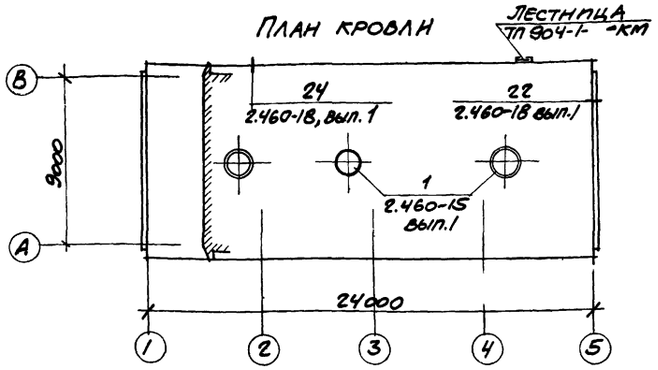

План полов

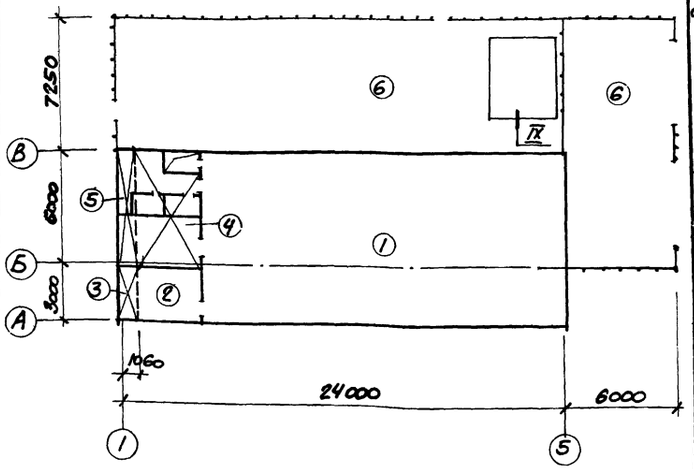

План пола на отм. -3.050

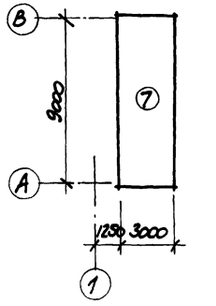

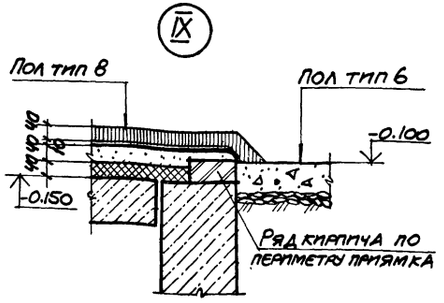

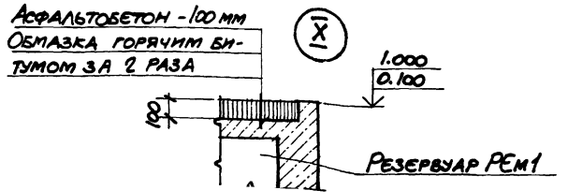

Экспликация полов

Наименование или номер помещения по проекту	Тип пола по проекту	Схема пола или номер узла по серии	Элементы пола и их толщина	Площадь пола
Машинный зал	1		Покрытие-бетон марки 200 - 20мм Подстилающий слой -бетон марки 100 - 100мм Основание-щебень, втрамбованный в грунт - 40мм	50
Помещение оператора	2		Покрытие-линолеум по ГОСТ 7251-77 -3мм Прослойка-холодная мастика на водостойких вяжущих -1мм Стяжка-легкий бетон -46мм Основание-железобетонное перекрытие	8
	3		Покрытие- линолеум по ГОСТ 7251-77 -3мм Прослойка-холодная мастика на водостойких вяжущих -1мм Стяжка - легкий бетон - 20мм Подстилающий слой-бетон марки 100-100мм Основание- щебень, втрамбованный в грунт - 40мм	3
Помещение промывки фильтров	4		Покрытие-плитка керамическая ГОСТ 6787-80 - 13мм Прослойка и заполнение швов - битумная мастика-2мм Гидроизоляция-2 слоя гидроизола на битумной мастике -5 Стяжка-бетон марки 100 по уклону от 0 до 30 Основание-железобетонное перекрытие	17
Бытовые помещения	5		Покрытие- плитка керамическая (ГОСТ 6787-80) δ=13мм Прослойка и заполнение швов - битумная мастика-2мм Гидроизоляция- 2 слоя гидроизола на битумной мастике Подстилающий слой-бетон марки 100 -100мм Основание-щебень, втрамбованный в грунт - 40мм	6
КТПН Площадка воздухосборников	6		Покрытие- щебень -80мм Основание-щебень, втрамбованный в грунт -40мм	187
Насосная	7		Покрытие-бетон марки 200 по уклону от 20 до 200 мм Основание-сборный железобетон	24
Площадка воздухосборников	8		Покрытие-асфальтобетон - 40мм Прослойка из битумной мастики Гидроизоляция-2 слоя гидроизола на битумной мастике Стяжка-цементно-песчаный раствор марки 150- 40мм Теплоизоляционный слой-жесткие минераловатные плиты γ=200 кг/м³ -40мм Основание-железобетонные плиты	15

Спецификация к планам кровли и полов

Марка, поз.	Обозначение	Наименование	Кол.ч. 4К-24А	Кол.ч. 5К-24А	Примечание
		План кровли			
КР5	2.460-15 вып.1	Стальной козырек	2	2	По узлу 1 серии 2.460-15 вып.1
ФЭ9		Фассонный элемент	2	2	
ПП5		Прижимная полоса	2	2	
МС26	2.460-18 вып.1	Фартук МС26	25,5	25,5	По узлам 22 и 24 серии 2.460-18. вып.1
МС30		Костыль МС30	30	30	
МС55		Костыль МС55	80	80	
МС56		Фартук МС56	25,6	25,6	
		План полов			
МН548	1.400-15 вып.1	Изделие закладное МН548			Примечание п.3
МН113-3		МН 113-3	8	10	

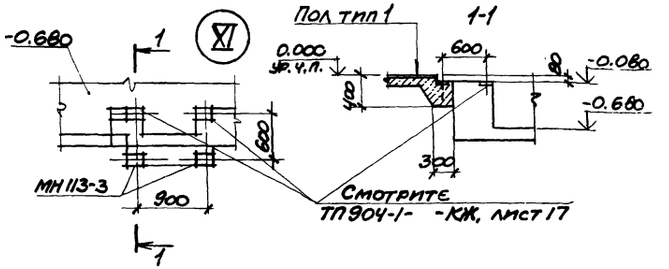

1. Покрытие полов выполнять после устройства фундаментов под оборудование, каналов, сантехнических, энергетических и технологических разводок, а также после окончания монтажа технологического оборудования.
2. Грунт основания под полы уплотнить с доведением плотности скелета до 1.6 т/м³ с втрамбованием в него слоя щебня или гравия крупностью 40÷60 мм.
3. В полу тип 1 предусмотреть закладной элемент МН548 по периметру каналов в соответствии с узлом 11 серии 3.006-2 вып.1.
4. Уклоны полов даны на листе 5.
5. Указания по устройству кровли и ее состав даны на листе 2.
6. Узлы X и XI замаркированы на листе 3; 4.

Привязан:

Инв. № 8918/4

13 Инв. №

Вед.инж.	Горская	
Рук.гр.	Бескоровайный	
ГАП	Петровский	
Нач.отд.	Саакьянц	
Гл.спец.	О. Кияшко	
Н.контр.	Луценко	
ГИП	Осташевский	

ТП 904-1-59.85 АР

Компрессорная станция 5(4)К-24А

Стадия	Лист	Листов
Р	9	

План кровли.
План полов.

Госстрой СССР
Ростовский промстройниипроект

Согласовано

Взам. инв. №

Подпись и дата

Инв. № подл.

Формат А2

Типовой проект 904-1-5985АР Альбом 4

Схема расположения направляющих балок подвесного потолка (Схема 1)

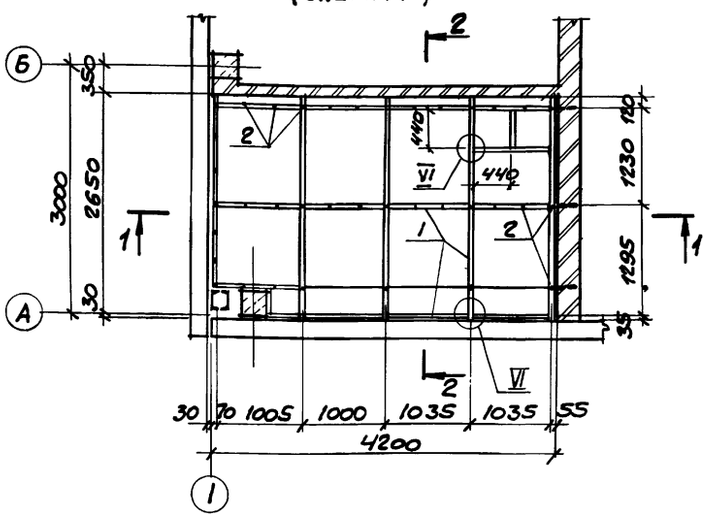

Схема расположения асбестоцементных плит (Схема 2)

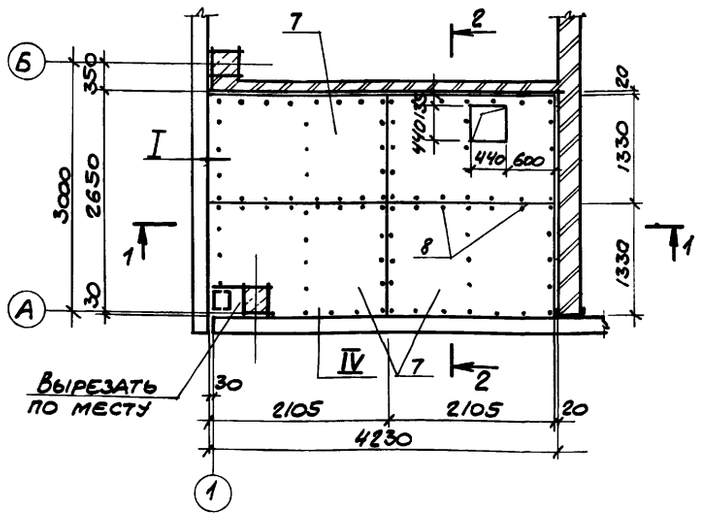

1-1

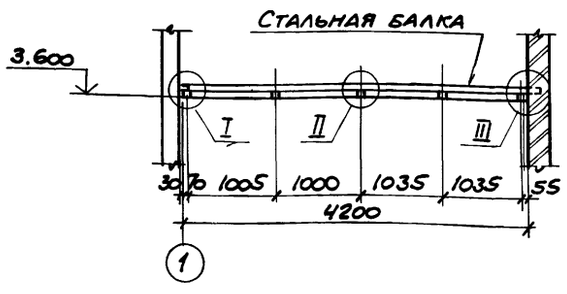

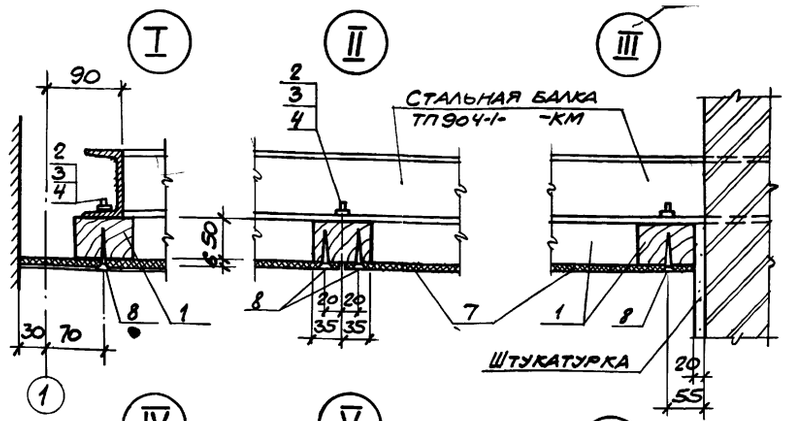

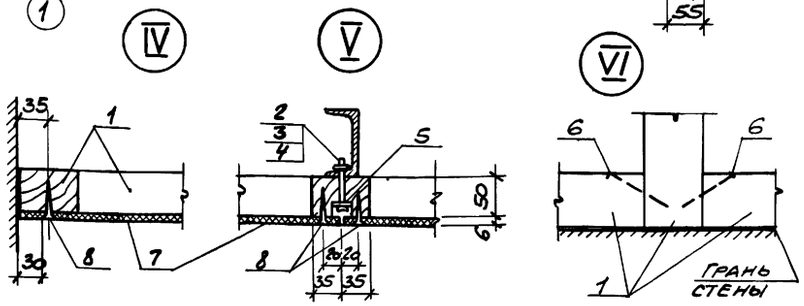

2-2

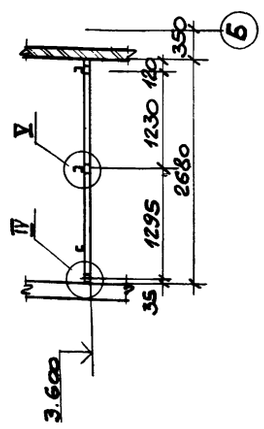

Схема расположения элементов перекрытия (Схема 3)

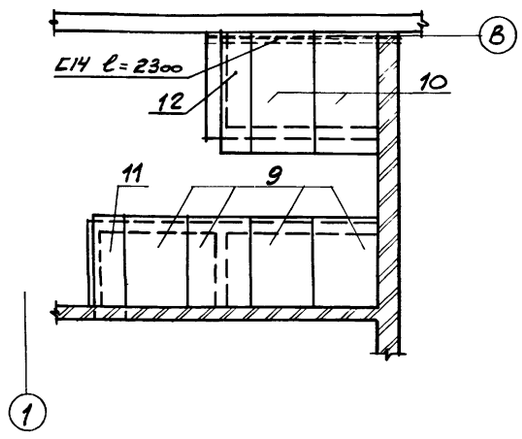

Спецификация к схемам расположения элементов подвесного потолка и плит перекрытия.

Марка, поз.	Обозначение	Наименование	Кол.	Масса ед. кг	Примечание
		Схема 1			
1		Направляющая балка брус деревянный 70×50 ГОСТ 8486-66**	0,1	-	м³
		Стандартные изделия			
2		Болт М8×60.46.016 ГОСТ 7798-70*	42		
3		Гайка 2М8.46.016 ГОСТ 5915-70*	42		
4		Шайба 8.46.01 ГОСТ 11371-78	42		
5		Шайба 8.65Г 01.9 ГОСТ 6402-70*	42		
6		Гвозди К3×70 ГОСТ 4028-63*	0,2		кг
		Схема 2			
7		Асбестоцементные прессованные плиты ГОСТ 18124-75*	4		
		Стандартные изделия			
8		Шуруп А4×40.09.1 ГОСТ 1145-80*	0,3		кг
		Схема 3			
		Плиты			
9	3.006-2 вып II-2	ПГ7g-3	4	150	
10		ПГ10g-3	2	190	
		Перемычки			
11	1.138-10 вып.2	2ПР3-11.38.6	1	72	
12		2ПР4-14.38.14	1	190	

1. Деревянные элементы подвесного потолка выполняются из пиломатериала хвойных пород влажностью не выше 18% с глубокой пропиткой антипиренами.
2. Направляющие деревянные бруски крепятся к стальным балкам болтами. Асбестоцементные плиты крепятся к брускам оцинкованными шурупами с шагом 300 мм.
3. Готовые потолки с нижней стороны грунтуются и окрашиваются. Перед грунтовкой и окраской швы между плитами шпаклюются с прокладкой миткаля.
4. Швы между плитами перекрытия заполнить цементным раствором марки 50.

Согласовано

Инв.№подл. | Подпись и дата | Взам.инв.№

Привязан

Инв. № 8918/4

14

Архит.	Язиджан		
Ведущ.	Горская		
Рук.гр.	Бескоровайный		
ГАП	Петровский		
Нач.отд.	Саакьянц		
Н.арх.т.с.	Княшко		
Н.контр.	Луценко		
ГИП	Ульяновский		

ТП 904-1-5985-АР

Компрессорная станция 5(4)К-24А

Стадия	Лист	Листов
Р	10	

Подвесной потолок. Схема расположения плит перекрытия.

Госстрой СССР Ростовский Промстройниипроект

Альбом 4

Типовой проект 904-1-59.85-КЖ

Ведомость рабочих чертежей основного комплекта ТП904-1-КЖ

Лист	Наименование	Примечание
1	Общие данные (Начало).	
2	Общие данные. (Продолжение).	
3	Общие данные. (Окончание).	
4	Схема расположения элементов фундаментов	
5	Фундаменты Фм 1- Фм 3.	
6	Фундаменты Фм 4- Фм 8	
7	Схема расположения подземных конструкций для 5К-24 А.	
8	Схема расположения подземных конструкций для 4К-24 А.	
9	Спецификация к схемам расположения плит покрытия и элементов канала КН1, колодцев К1, К2	
10	Схема расположения элементов канала КН1 для 5К-24 А.	
11	Схема расположения плит покрытия канала КН1 для 5К-24 А.	
12	Схема расположения элементов канала КН1 для 4К-24 А.	
13	Схема расположения плит покрытия канала КН1 для 4К-24 А.	
14	Схемы расположения элементов колодцев К1, К2. Разрезы 1-1 – 6-6.	
15	Спецификация к участкам монолитным Ум1- Ум4 для 5К-24 А.	
16	Спецификация к участкам монолитным Ум1- Ум 4 для 4К-24 А.	
17	Участок монолитный Ум1. Общий вид. для 5К-24 А.	
18	Участок монолитный Ум1. Общий вид. Для 4К-24 А.	
19	Участок монолитный Ум1. Схема армирования (Начало).	
20	Участок монолитный Ум1. Схема армирования (Окончание). Участки монолитные Ум3, Ум4.	
21	Участок монолитный Ум2. Для 5К-24 А.	
22	Участок монолитный Ум2. Для 4К-24 А.	
23	Схема расположения элементов подвала.	
24	Монолитный резервуар РЕм1. Общий вид.	
25	Монолитный резервуар РЕм 1. Схема армирования.	
26	Приямок ПРм 1. Общий вид.	
27	Приямок ПРм 1. Схема армирования. Плита Пм 1.	
28	Фундамент Фом 1.	
29	Фундаменты Фом 2 – Фом 7	
30	Схемы расположения элементов каркаса и плит покрытия.	
31	Схемы расположения стеновых панелей для 5К-24 А.	
32	Схемы расположения стеновых панелей для 4К-24 А.	
33	Фрагменты 1-12. Сечение 3-3.	

Ведомость спецификаций

Лист	Наименование	Примечание
4	Спецификация к схеме расположения элементов фундаментов.	
7	Спецификация к схеме расположения подземных конструкций.	
8	Спецификация к схеме расположения подземных конструкций.	
9	Спецификация к схемам расположения плит покрытия и элементов канала КН1, колодцев К1, К2.	
23	Спецификация к схеме расположения элементов подвала.	
26	Спецификация к схеме расположения элементов приямка ПРм 1.	
30	Спецификация к схеме расположения элементов каркаса и плит покрытия.	
31	Спецификация к схеме расположения стеновых панелей.	
32	Спецификация к схеме расположения стеновых панелей.	

1. Общие указания к проекту даны на листе 2 ТП904-1- - АР.

2. При разработке рабочих чертежей приняты следующие временные нормативные нагрузки:

2.1 Вес снегового покрова на 1м² горизонтальной поверхности земли для III района по снеговому покрову - 1.0кПа (100кгс/м²).

2.2. Скоростной напор ветра на высоте 10м над поверхностью земли для I района (по скоростным напорам ветра) - 270 Па (27кгс/м²). Тип местности Б.

2.3. Кран подвесной, ручной однобалочный по ГОСТ 7413-80 грузоподъёмностью Q=2тс.

3. Степень агрессивного воздействия среды на необетонируемые стальные закладные и соединительные изделия железобетонных конструкций - неагрессивная. Для защиты от коррозии этих изделий применяются следующие мероприятия:

3.1 Цинковое покрытие, получаемое горячим цинкованием, толщиной 50-60мкм, в колоннах, стропильных балках, плитах покрытия и панелях наружных стен.

3.2. Лакокрасочное покрытие, согласно общих указаний на листе ТП904-1- -АР-2, в остальных железобетонных конструкциях.

4. Монтаж конструкций осуществлять на монтажной сварке электродами типа Э42. Высоту сварных швов, не оговоренных в чертежах, принимать 6 мм. Контроль качества сварных швов должен производиться в соответствии с ГОСТ 3242-79 „Соединения сварные. Методы контроля качества".

5. В рабочих чертежах применены типовые железобетонные конструкции по действующим сериям общесоюзного каталога.

Инв. № 8918/4

15

Согласовано

Взамен инв.

Подпись и дата

Инв. № подл.

Данный проект выполнен в соответствии с действующими строительными нормами и правилами проектирования, которые предусматривают мероприятия, обеспечивающие взрывную, взрывопожарную и пожарную безопасность при соблюдении правил безопасности в эксплуатации здания (сооружения). Мероприятия выполнены на основании технологических заданий и указанных в них категорий производств.

Главный инженер проекта
Главный специалист
Дата

Сокращение слов.

см. — смотрите
п.а. — по аналогии
отм. — отметка
шт. — штук
тр. — труба

Привязан

Инв. №

ТП 904-1-59.85-КЖ

Компрессорная станция 5(4)К-24А

Ст. инж.	Толмачева	
Ведущ.	Макарова	
Рук. гр.	Моргунов	
Нач. ОСП	Саакьянц	
Гл. спец.	Боярченко	
Н. контр.	Лученко	
ГИП	Осташевский	

Стадия	Лист	Листов
Р	1	33

Общие данные (Начало)

ГОССТРОЙ СССР
РОСТОВСКИЙ
ПРОМСТРОЙНИЙПРОЕКТ

Типовой проект 904-1-5985 КЖ

Альбом

Ведомость ссылочных и прилагаемых документов

Обозначение	Наименование	Примечание
	Ссылочные документы	
ГОСТ 3634-79	Люки чугунные для колодцев.	
ГОСТ 22701.0-77 ГОСТ 22701.1-77 ГОСТ 22701.2-77 ГОСТ 22701.5-77	Плиты железобетонные ребристые предварительно напряженные размерами 6х3м для покрытий. Технические условия. Плиты типа пг. Показатели и армирование. Плиты типа пв. Показатели и армирование. Арматурные изделия и закладные изделия.	
ГОСТ 24379.1-80	Болты фундаментные. Конструкция и размеры.	
1.020-1 Вып. 10-2	Конструкции каркаса межвидового применения для многоэтажных общественных и производственных зданий. Монтажные узлы стен	
1.400-7	Стальные изделия для сопряжения сборных железобетонных конструкций одноэтажных промышленных зданий.	
1.400-9 Вып. 1	Унифицированные строповочные петли для подъёма сборных железобетонных конструкций зданий и сооружений промышленных предприятий. Строповочные петли железобетонных конструкций.	
1.412-1/77 Вып. 3	Монолитные железобетонные фундаменты под типовые колонны прямоугольного сечения одноэтажных промышленных зданий. Арматурные изделия.	
1.400-15 Вып. 0 Вып. 1	Унифицированные закладные изделия железобетонных конструкций для крепления технологических коммуникаций и устройств. Материалы для проектирования. Рабочие чертежи унифицированных закладных изделий.	
1.410-2 Вып. 1	Унифицированные арматурные изделия для монолитных железобетонных конструкций. Арматурные сетки.	
1.415-1 Вып. 1	Железобетонные фундаментные балки для стен производственных зданий. Фундаментные балки для стен с шагом колонн 6м.	
1.423-3 Вып. 0-1 Вып. 1 Вып. 2	Железобетонные колонны прямоугольного сечения для одноэтажных производственных зданий без мостовых кранов высотой до 9,6м. Материалы для проектирования. Рабочие чертежи колонн. Арматурные и закладные изделия.	
1.432-14/80 Вып. 0 Вып. 1 Вып. 2 Вып. 3	Стеновые панели отапливаемых производственных зданий с шагом колонн 6м. Материалы для проектирования. Стеновые панели. Карнизные панели. Арматурные изделия и закладные детали.	
1.439-2	Стальные изделия для креплений панельных стен одноэтажных производственных зданий с железобетонным каркасом.	
1.462.1-10/80 Вып. 1 Вып. 2	Балки стропильные железобетонные для покрытий зданий с пролетами 6 и 9м. Материалы для проектирования и рабочие чертежи балок Арматурные и закладные изделия.	
1.465.1-10/82 Вып. 1	Комплексные железобетонные плиты покрытий одноэтажных промышленных зданий. Комплексные плиты с несущей основой из железобетонных ребристых плит длиной 6м.	
1.494-24 Вып. 1	Стаканы для крепления крышных вентиляторов, дефлекторов и зонтов Рабочие чертежи.	
2.420-1 Вып. 1	Монтажные детали сборных железобетонных колонн и подкрановых балок одноэтажных промышленных зданий. Рабочие чертежи типовых монтажных деталей.	
2.432-1 Вып. 0 Вып. 1	Монтажные узлы панельных стен отапливаемых одноэтажных производственных зданий с железобетонным каркасом. Материалы для проектирования. Монтажные узлы.	
2.460-2 Вып. 2	Монтажные детали сборных железобетонных конструкций покрытий одноэтажных промышленных зданий. Рабочие чертежи типовых монтажных деталей плит и температурных швов.	
2.460-15 Вып. 0	Типовые узлы покрытий промышленных зданий в местах установки крышных вентиляторов. Указания по применению типовых узлов	

Согласовано

Взам. инв. №

Подпись и дата

Инв. № подл.

Инв. № 8918/4

16

Привязан

Инв. №

Ст. инж.	Толмачёва	
Ведущ.	Макарова	
Рукгр.	Моргунов	
Нач. осл.	Саакьянц	
Гл. спец.	Боярченко	
Н. контр.	Луценко	
ГНП	Осташевский	

ТП904-1-5985-КЖ

Компрессорная станция 5(4)К-24А

Стадия	Лист	Листов
Р	2	

Общие данные. (Продолжение).

Госстрой СССР
Ростовский промстройниипроект

Типовой проект 904-1-59.85КЖ Альбом 4

Согласовано

Инв. № подл. | Подпись и дата | Взам. инв. №

Ведомость ссылочных и прилагаемых документов

Обозначение	Наименование	Примечание
	Ссылочные документы	
3.006-2	Сборные железобетонные каналы и тоннели из лотковых элементов	
Вып. I	Материалы для проектирования	
Вып. II-1	Рабочие чертежи железобетонных изделий (Лотковые элементы).	
Вып. II-2	Рабочие чертежи железобетонных изделий (Плиты, опорные подушки).	
Вып. II-3	Рабочие чертежи арматурных изделий и закладных деталей (Лотковые элементы)	
Вып. II-4	Рабочие чертежи арматурных изделий и закладных деталей (Плиты, опорные подушки).	
Вып. III-2	Рабочие чертежи железобетонных изделий для узлов трасс (лотковые элементы и плиты с отверстиями, балки).	
Вып. III-3	Рабочие чертежи арматурных изделий и закладных элементов (лотковые элементы и плиты с отверстиями, балки).	
3.900-3	Сборные железобетонные конструкции емкостных сооружений для водоснабжения и канализации.	
Вып. 7	Изделия для круглых колодцев.	
часть 1	Рабочие чертежи.	
часть 2	Рабочие чертежи арматурных изделий.	
1.400-6/76	Унифицированные закладные детали сборных железобетонных конструкций зданий промышленных предприятий	
Вып. 1	Закладные детали конструкций одноэтажных зданий	
3.901-5	Сальники набивные Ду50-1400мм для пропуска труб через стены	
1.427.1 3	Колонны железобетонные прямоугольного сечения для продольного и торцевого фахверка одноэтажных производственных зданий высотой 3.0-14.4м	
Вып. 0	Материалы для проектирования.	
Вып. 1	Колонны. Рабочие чертежи.	
Вып. 2	Арматурные и закладные изделия Стальные элементы колонн Рабочие чертежи.	
	Прилагаемые документы	
ТП904-1-59.85 КЖИ Альбом 5	Строительные конструкции и изделия.	

Ведомость объемов сборных бетонных и железобетонных конструкций по рабочим чертежам основного комплекта ТП904-1- -КЖ, АР (для 4К 24А)

	Наименование группы элементов конструкции	Код	Кол м²	Примечание
1	Фундаменты	581200	0.1	
2	Колонны	582100	6.7	
3	Балки стропильные	582200	5.5	
4	Фундаментные балки	582400	2.7	
5	Перемычки	582800	0.4	
6	Панели стеновые наружные	583100	67.2	
7	Плиты покрытия	584100	14.2	
8	Детали смотровых колодцев	585500	6.0	
9	Детали каналов	585800	42.2	
10	Элементы оград	589900	1.1	
11	Итого		146.1	
	Материалы на изготовление сборных бетонных и железобетонных конструкций учтены в ведомости потребности в материалах и отдельно не учтены.			

Ведомость объемов сборных бетонных и железобетонных конструкций по рабочим чертежам основного комплекта ТП904-1- -КЖ, АР. (для 5К 24А)

№ строки	Наименование группы элементов конструкции	Код	Кол м³	Примечание
1	Фундаменты	581200	0,1	
2	Колонны	582100	6.7	
3	Балки стропильные	582200	5.5	
4	Фундаментные балки	582400	2.7	
5	Перемычки	582800	0.4	
6	Панели стеновые наружные	583100	67.2	
7	Плиты покрытия	584100	14.2	
8	Детали смотровых колодцев	585500	6.0	
9	Детали каналов	585800	45.1	
10	Элементы оград	589900	1.1	
11	Итого		149.0	
	Материалы на изготовление сборных бетонных и железобетонных конструкций учтены в ведомости потребности в материалах и отдельно не учтены.			

Привязан

Инв. № 8918/4 17

Инв. №

Ст инж	Толмачева	
Вед инж	Макарова	
Рук гр	Моргунов	
Нач ОСТ-1	Саакьянц	
Гл. спец ТО	Боярченко	
Н контр	Луценко	
ГИП	Осташевский	

ТП904-1-59.85-КЖ

Компрессорная станция 5(4)К-24А

Стадия	Лист	Листов
Р	3	

Общие данные (Окончание)

ГОССТРОЙ СССР РОСТОВСКИЙ ПРОМСТРОЙНИИПРОЕКТ

Копировал Ненашева

Формат А2

Типовой проект 904-1-59.85 КЖ Альбом 4

Согласовано

Инв. № подл. | Подпись и дата | Взам. инв. №

Схема расположения элементов фундаментов

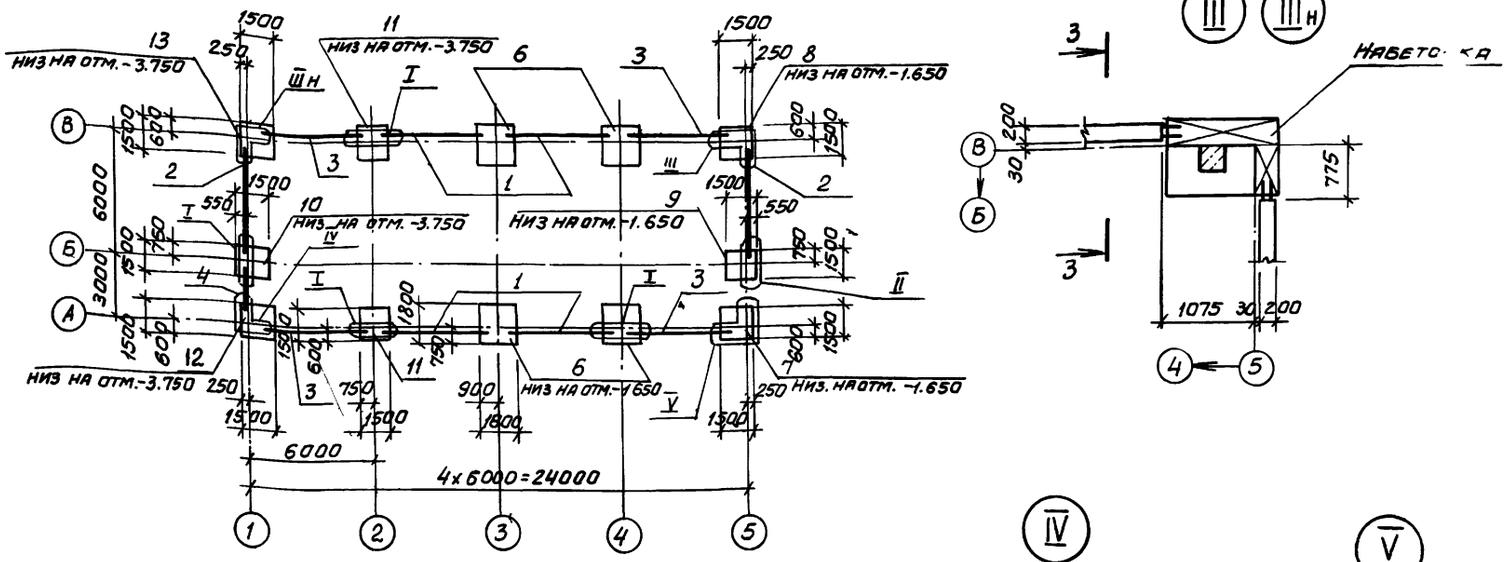

Спецификация к схеме расположения элементов фундаментов.

Марка поз.	Обозначение	Наименование	Кол	Масса ед, кг	Примечание
		Балки фундаментные			
1	1.415-1 вып.1	ФБ6-41	4	700	
2		ФБ6-42	2	700	
3		ФБ6-43	4	600	
4	ТП904-1-59.85КЖИ-ФБ1	ФБ1	1	250	
		Фундаменты			
6	ТП904-1-59.85КЖ лист 5	Фм1	4		
7		Фм2	1		
8		Фм3	1		
9	лист 6	Фм4	1		
10		Фм5	1		
11		Фм6	2		
12		Фм7	1		
13		Фм8	1		

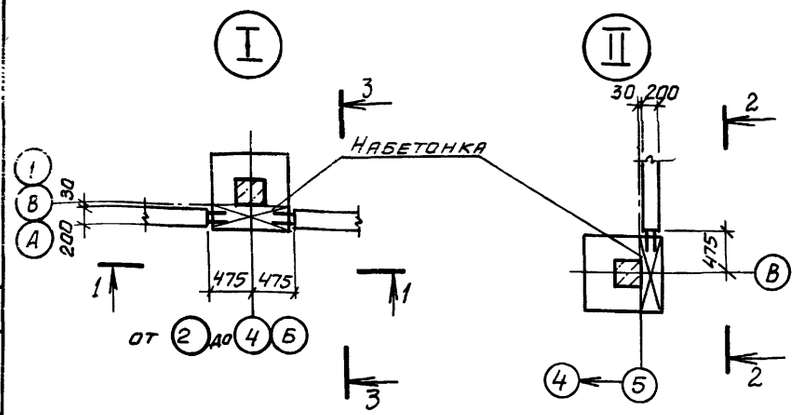

1-1 2-2

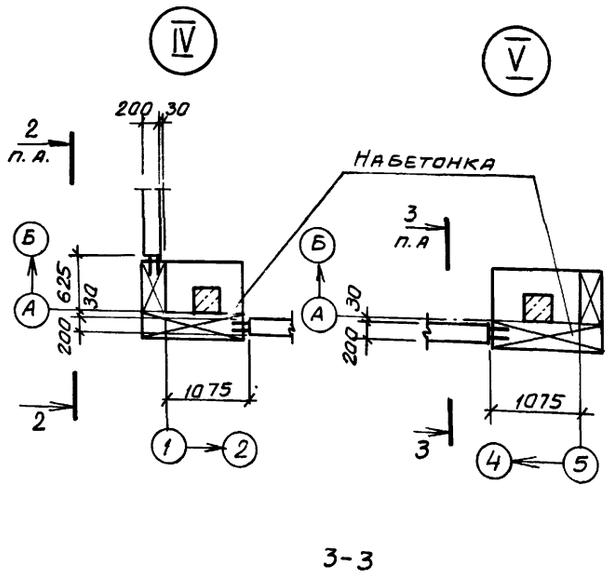

3-3

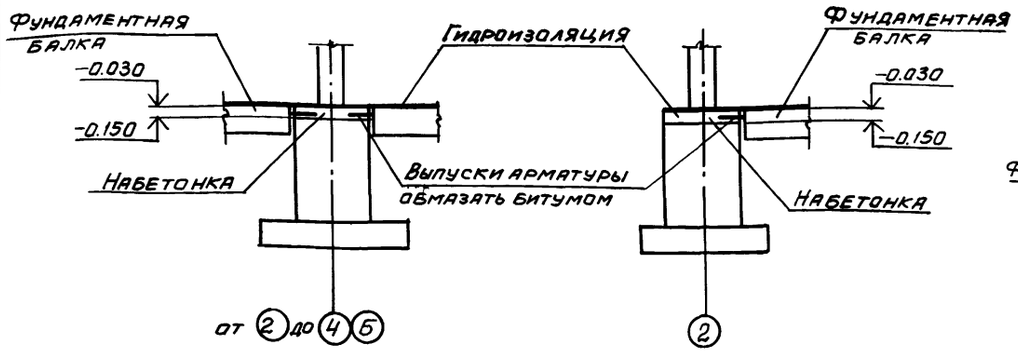

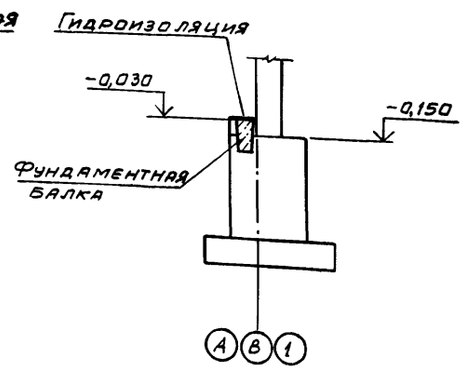

1. За условную отметку 0.000 принят уровень чистого пола первого этажа машинного зала.

2. Характеристика грунтов, служащих основанием для фундаментов, дана в пояснительной записке к типовому проекту.

3. Фундаменты выполняются в типовой опалубке серии 1.412-1/77.

4. Подготовку основания под фундаменты выполнять путем втрамбования в грунт щебня или гравия крупностью 40-60 мм.

5. На участках между торцами фундаментных балок выполнить набетонки из бетона марки 100.

6. Гидроизоляция под стены выполняется на отметке -0,030 из слоя цементного раствора состава 1:2, толщиной 30 мм.

Привязан

Инв. № 8918/4

18 Инв. №

		ТП904-1-59.85-КЖ	
		Компрессорная станция 5(4)К-24А	
Ст. инж.	Толмачева		Стадия: Р; Лист: 4; Листов:
Вед. инж.	Макарова		
Рук. гр.	Моргунов		
Нач. ОСП-1	Саакьянц		
Гл. спец.	Боярченко		Схема расположения элементов фундаментов
Н. контр.	Луценко		Госстрой СССР Ростовский Промстройниипроект
ГИП	Осташевский		

Копировал

Формат А3

Типовой проект 904-1-59.85-КНГ. Альбом 4

Фм1

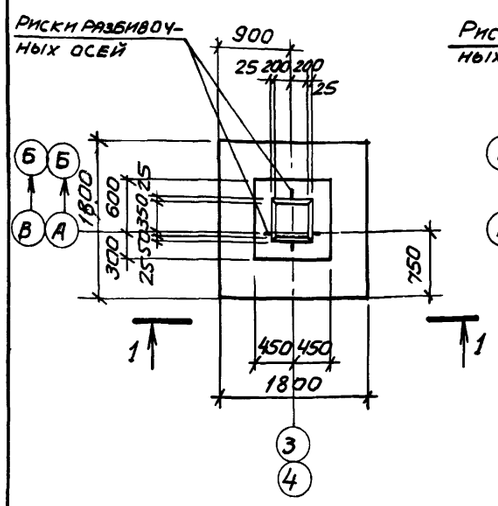

Фм2

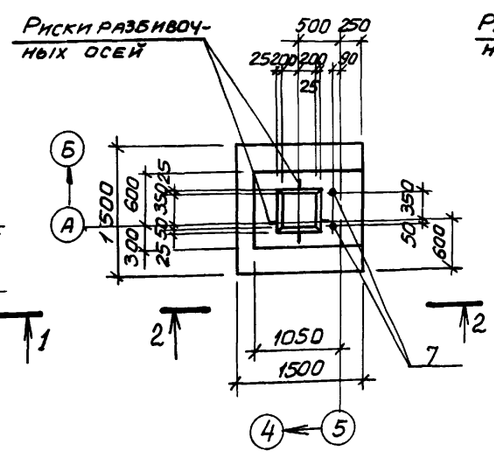

Фм3

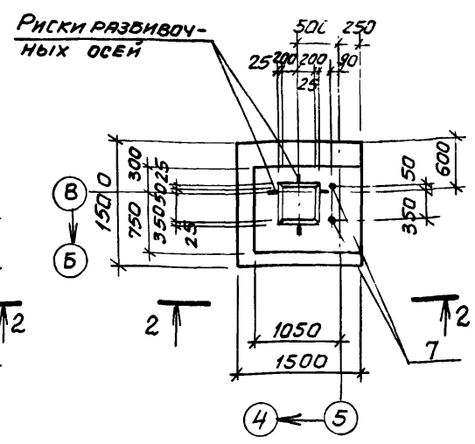

Спецификация к фундаментам Фм1 - Фм3

Формат	Зона	Поз.	Обозначение	Наименование	Кол. на испол. Фм1	Фм2	Фм3		Примечание
				Сборочные единицы					
				Сетки арматурные					
		1	1.410-2 вып.1	С 10АII-14х15		2	2		
		2		С(1)10АII-8х18	4				
		3	1.412-1/77 вып.3	СН12АII-6х15	2	2	2		
		4		СА-8АI	5	5	5		
				Стандартные изделия					
		7		Болт 1.1 М24х800Ст3кп2 ГОСТ 24379.1-80		2	2		3,42 кг
				Материалы					
				Бетон марки 150	1,8	2,0	2,2		м3

1-1

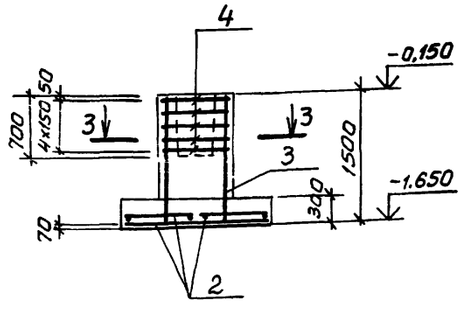

2-2

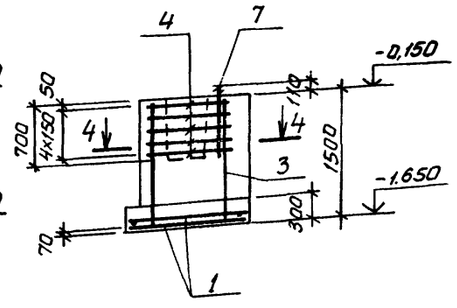

3-3

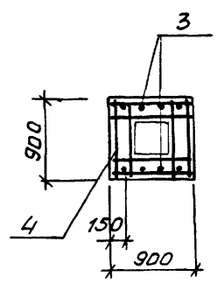

4-4

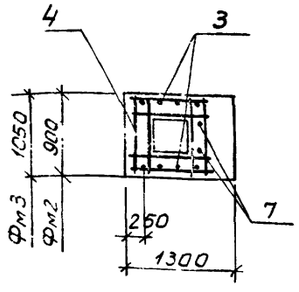

Схемы нормативных нагрузок

Фм1, Фм6

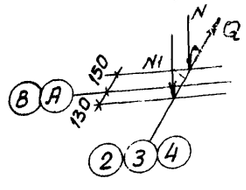

Фм4, Фм5

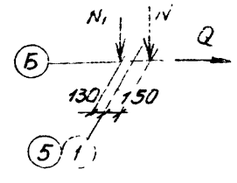

Фм2, Фм3, Фм7, Фм8.

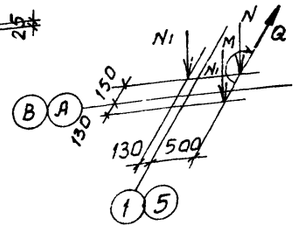

Схемы раскладки сеток подошвы фундаментов

Фм1

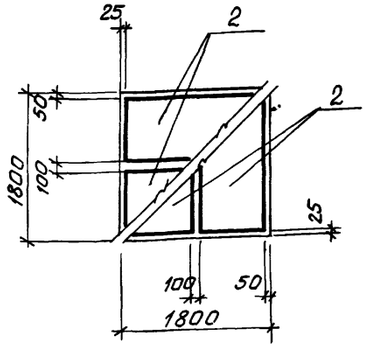

Фм2 - Фм8

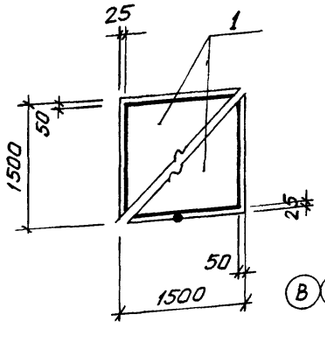

Таблица нагрузок

Марка элемента	Наименование усилий и усилия N кН	N1 кН	Q кН	M кН м
Фм1, Фм5	143	100	8,9	27
Фм2, Фм3	72	50	5,0	13,5
Фм4, Фм5	20	75	5,9	
Фм7, Фм8	72	50	5,0	13,5

Ведомость расхода стали на элемент, кг

Марка элемента	Изделия арматурные: Арматура класса A-I ГОСТ 5781-82 ф6	ф8		Итого	A-II ф10	ф12		Итого	Всего	Общий расход
Фм1	3,8	15,1		18,9	21,6	10,4		32,0	50,9	50,9
Фм2	1,9	15,1		17,0	14,3	10,4		24,7	41,7	41,7
Фм3	1,9	15,1		17,0	14,3	10,4		24,7	41,7	41,7

Нагрузки на фундаменты даны по верхнему обрезу фундамента без учета нагрузок на пол, веса фундамента и грунта на его уступах.

Согласовано

Инв. № подл. | Подпись и дата | Взам. инв. №

Привязан

Инв. № 8918/4 19

Инв. №

Ст инж	Толмачева		
Вед инж	Макарова		
Рук гр	Моргунов		
Нач ОСП-1	Саакьянц		
Гл спец-т	Боярченко		
Н контр	Луценко		
ГИП	Остяшевский		

ТП904-1-59.85-КНГ

Компрессорная станция 5/4/К-24А

Стадия	Лист	Листов
Р	5	

Фундаменты Фм1-Фм3

Госстрой СССР Ростовский Промстройниипроект

Копировал Шу

Формат

Альбом 4

Типовой проект 904-1-59.85 КЖ

Фм 4, Фм 5

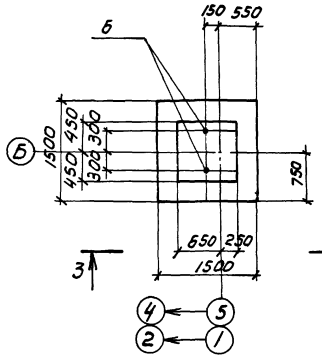

Фм 6

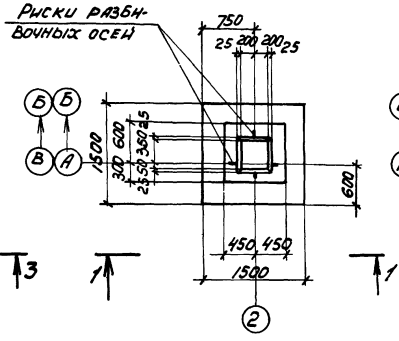

Фм 7

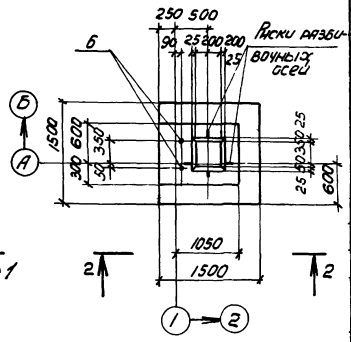

Спецификация к фундаментам Фм 4 – Фм 8

Формат	Зона	Поз	Обозначение	Наименование	Кол. на исполн. Фм 4	Фм 5	Фм 6	Фм 7	Фм 8	Примечание
				Сборочные единицы						
				Сетки арматурные						
		1	1.410-2 Вып. 1	С10АII-14х15	2	2	2	2	2	
		2		СН12АII-6х15	2					
		3	1.412-1/77 Вып. 3	1С12АII-6х36		2	2	2	2	
		4		СА-8АI			5	5	5	
				Стандартные изделия						
		6		Болт 1.1М24х800В.С.3 по ГОСТ 24379.1-80	2	2		2	2	3.42 кг
				Материалы						
				Бетон марки 150	1.7	3.3	3.2	4.1	5.1	м³

Фм 8

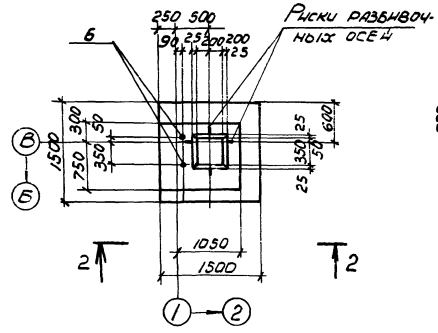

1–1

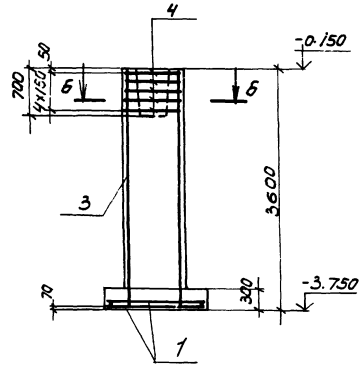

2–2

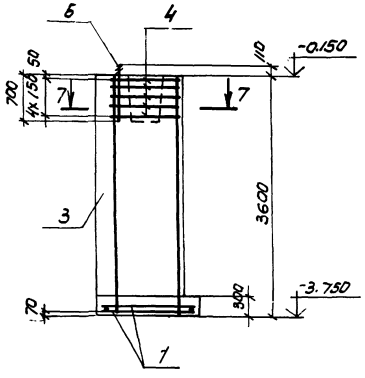

Ведомость расхода стали на элемент, кг

Марка элемента	Изделия арматурные. Арматура класса A-I ГОСТ 5781-82 Ф6	Ф8		Итого	Арматура класса A-II Ф10	Ф12		Итого	Всего	Общий расход
Фм 4	1.9	1.6		3.5	14.3	10.4		24.7	28.2	28.2
Фм 5	1.9	2.9		4.8	14.3	25.2		39.5	44.3	44.3
Фм 6	1.9	16.4		18.3	14.3	25.2		39.5	57.8	57.8
Фм 7	1.9	16.4		18.3	14.3	25.2		39.5	57.8	57.8
Фм 8	1.9	16.4		18.3	14.3	25.2		39.5	57.8	57.8

Схемы раскладки сеток подошвы фундаментов и нормативных нагрузок даны на листе 5.

3–3 (Фм 5)

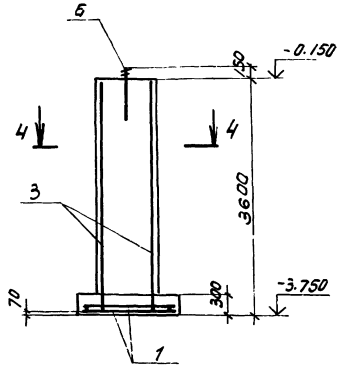

3–3 (Фм 4)

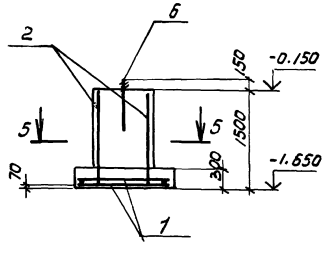

4-4, 5-5

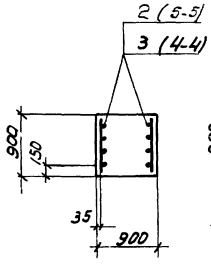

6-6

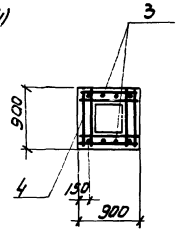

7-7

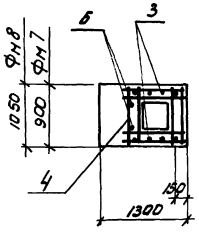

Инв. № 8918/4

Привязан

Инв. №

Стл.нач.	Голикова		
Вед.инж.	Камалова		
Рук. гр.	Федунцов		
Н.отд.	Гарбарец		
Н.спец.по	Бодрченко		
Н. контр.	Пученко		
ГИП	Ипшеверный		

ТП 904-1-59.85 -КЖ

Компрессорная станция 5(4)К-24/А

Стадия	Лист	Листов
Р	6	

Фундаменты Фм 4-Фм 8

Госстрой СССР Ростовский Промстройниипроект

Согласовано

Инв. № подл. | Подпись и дата | Взам. инв. №

Типовой проект 904-1-59.85-КЖ. Альбом 4.

Схема расположения подземных конструкций

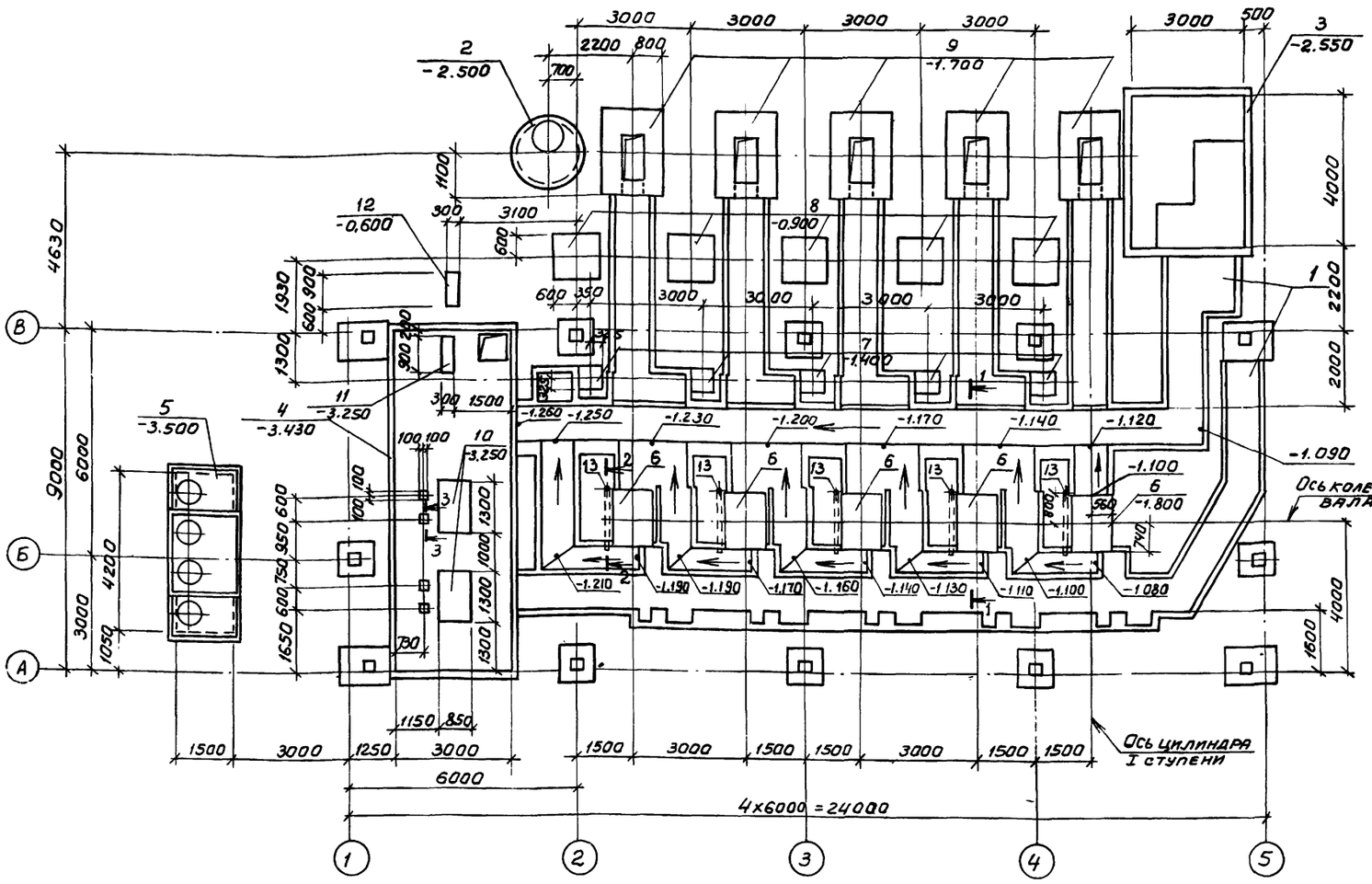

Спецификация к схеме расположения подземных конструкций

Марка, поз.	Обозначение	Наименование	Кол.	Масса ед, кг	Примечание
1	ТП904-1-59.85 КЖ лист 10	Канал КН1	1		
2	лист 17	Колодец К1	1		
3	лист 26	Приямок ПРм1	1		
4	лист 23	Подвал	1		
5	лист 24	Резервуар РЕм1	1		
		Фундаменты под оборудование			
6	ТП904-1-59.85 КЖ лист 28	ФОм1	5		
7	лист 29	ФОм2	5		
8		ФОм3	5		
9		ФОм4	5		
10		ФОм5	2		
11		ФОм6	1		
12		ФОм7	1		
		Изделия закладные			
13	ТП904-1-59.85 КЖИ-МН2	МН2	5		
		Материалы			
		Бетон марки 100	4,8		м 3

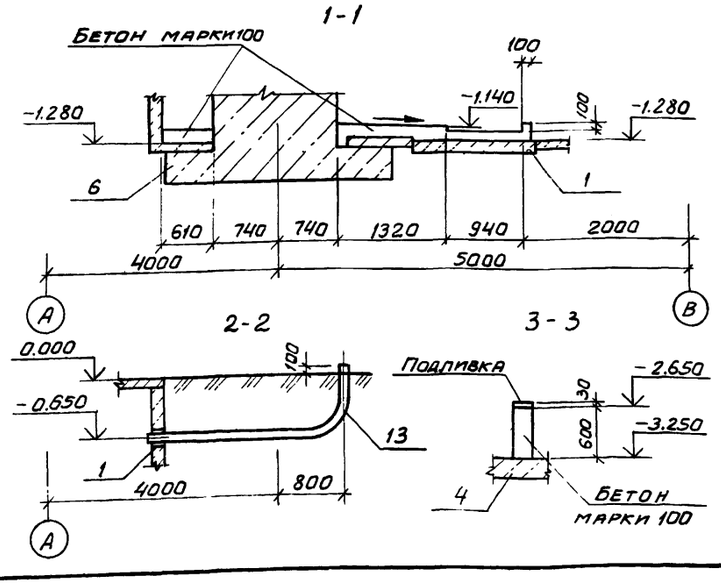

1. Схема расположения фундаментов под каркас здания и фундаментных балок дана на листе 4.

2. Подготовку основания под монолитные элементы подземных конструкций выполнять путем втрамбования в грунт щебня или гравия крупностью 40-60мм; под сборные железобетонные - из песка толщиной 100мм.

3. Обратную засыпку пазух у стенок канала допускается производить после монтажа плит перекрытия канала непучинистым грунтом с послойным трамбованием через 200-300мм.

4. Наружные поверхности стен подземных конструкций, кроме фундаментов под оборудования, находящиеся в грунте, обмазать за 2 раза горячим битумом марки БН 70/30 ГОСТ 6617-76* по холодной битумной грунтовке.

5. Подливку выполнить из цементно песчаного раствора марки 150.

6. На схеме расположения подземных конструкций даны отметки низа конструкций.

Согласовано

Инв. № подл. | Подпись и дата | Взам. инв. №

Инв. № 8918/4

21

Привязан

Инв. №

Ст. инж.	Толмачева		
Вед. инж.	Макарова		
Рук гр	Моргунов		
Нач ОСП-1	Саакьянц		
Гл спец. о	Боярченко		
Н контр.	Луценко		
ГИП	Осташевский		

ТП904-1-59.85 КЖ

Компрессорная станция 5(4)К-24А

Схема расположения подземных конструкций для 5К-24А

Стадия	Лист	Листов
Р	7	

ГОССТРОЙ СССР РОСТОВСКИЙ ПРОМСТРОЙНИИПРОЕКТ

Копировал: [illegible]

Формат А2

Типовой проект 904-1-59.85 КЖ. Альбом 4.

Схема расположения подземных конструкций

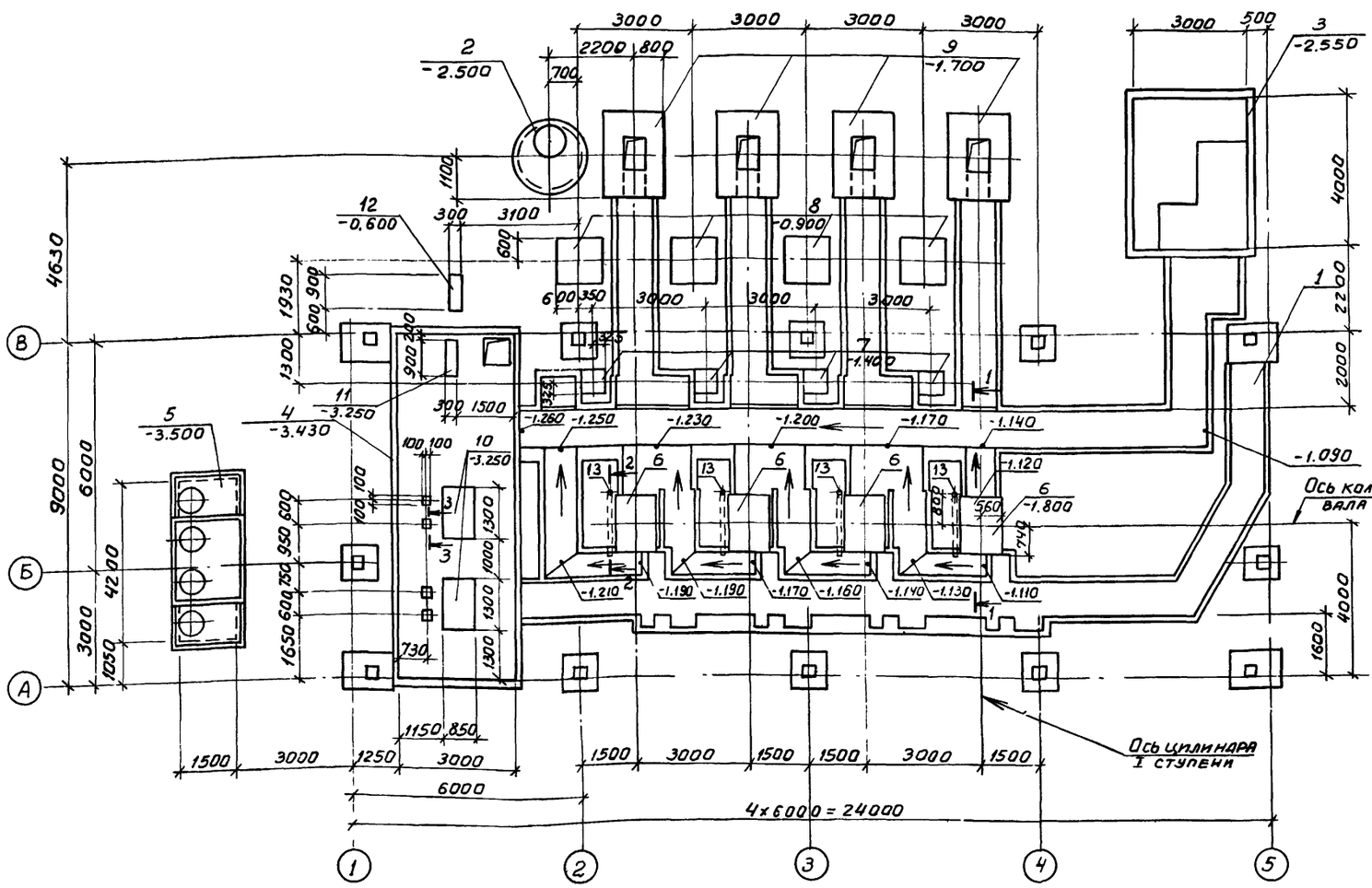

1-1

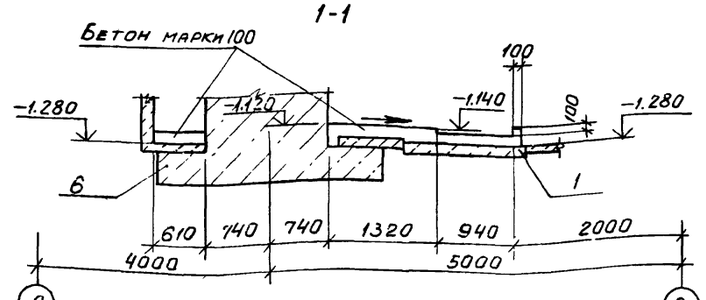

2-2

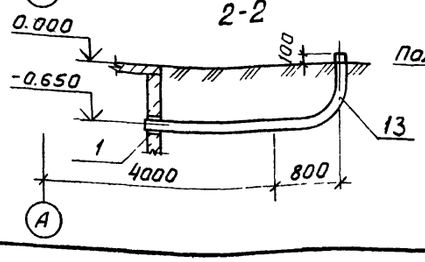

3-3

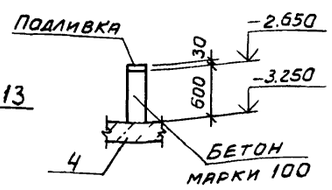

1. Схема расположения фундаментов под каркас здания и фундаментных балок дана на листе 4.

2. Подготовку основания под монолитные элементы подземных конструкций выполнять путем втрамбования в грунт щебня или гравия крупностью 40-60 мм; под сборные железобетонные - из песка толщиной 100 мм.

3. Обратную засыпку пазух у стенок канала допускается производить после монтажа плит перекрытия канала непучинистым грунтом с послойным трамбованием через 200-300 мм.

4. Наружные поверхности стен подземных конструкций, кроме фундаментов под оборудование, находящиеся в грунте, обмазать за 2 раза горячим битумом марки БН 70/30 ГОСТ 6617-76* по холодной битумной грунтовке.

Спецификация к схеме расположения подземных конструкций

Марка, поз.	Обозначение	Наименование	Кол.	Масса ед., кг	Примечание
1	ТП904-1-59.85 КЖ лист 12	Канал КН1	1		
2	лист 14	Колодец К1	1		
3	лист 26	Приямок ПРм1	1		
4	лист 23	Подвал	1		
5	лист 24	Резервуар РЕМ1	1		
		Фундаменты под оборудование			
6	ТП904-1-59.85 КЖ лист 28	ФОм 1	4		
7		ФОм 2	4		
8		ФОм 3	4		
9	лист 29	ФОм 4	4		
10		ФОм 5	2		
11		ФОм 6	1		
12		ФОм 7	1		
		Изделия закладные			
13	ТП904-1-59.85 КЖИ-МН2	МН2	4		
		Материалы			
		Бетон марки 100	4,5		м3

5. Подливку выполнить из цементно-песчаного раствора марки 150.

6. На схеме расположения подземных конструкций даны отметки низа конструкций.

Привязан

Инв. № 8918/4

22

Инв. №

Ст. инж.	Толмачева		ТП904-1-59.85 - КЖ
Вед. инж.	Макарова		Компрессорная станция 5(4)К-24А
Рук. гр.	Моргунов		Стадия Р; Лист 8; Листов
Нач. отд.	Саакьянц		Схема расположения подземных конструкций для 4К-24А.
Гл. спец.	Бояренко		Госстрой СССР Ростовский Промстройниипроект
Н. контр.	Луценко		
ГИП	Осташевский		

Согласовано

Инв. № подл. | Подпись и дата | Взам. инв. №

Типовой проект 904-1-5985 КНН. Альбом 4.

Согласовано

Инв. № подл. | Подпись и дата | Взам. инв. №

Спецификация к схемам расположения плит покрытия и элементов канала КН1, колодцев К1, К2

Марки поз.	Обозначение	Наименование	Кол. по схемам 5К-24А 1	2	3	4		Кол. по схемам 4К-24А 1	2	3	4		Масса ед. кг	Примечание
		Лотки												
1		Л8д-5	20					16					500	
2	3.006-2 вып. II-1	Л9д-5	14					12					650	
3		Л20д-3	2					2					950	
4	ТП904-1-5985КНИ-Л7д-5-1	Л7д-5-1	4					4					350	
5	-Л9д-5-1	Л9д-5-1	7					6					650	
6		Л21д-3-1	8					6					1100	
7	-Л7д-5-2	Л7д-5-2	3					3					350	
		Плиты покрытия												
8	3.006-2 вып. II-2	П7д-3		25					20				150	
9		П17д-3		2					2				480	
10		П7д-3-1		60					59				150	
11	ТП904-1-КНИ-П7д-3-1 -59.85-	П10д-3-1		5					4				190	
12		П14д-3-1		9					7				310	
		Опорные подушки												
13	3.006-2 вып. II-2	ОП1	32					32					10	
14		ОП3	20					17					40	
		Плиты днища												
27	3.900-3 вып. 7 часть I	КЦД-15			1					1			900	
34		КЦД-20 ∨				1					1		1500	
		Кольца стеновые												
28	3.900-3 вып. 7 часть I	КЦ-15-9			2					2			1000	
35		КЦ-7-3				2					2		100	
36		КЦ-20-9 ∨				1					1		1500	
37		КЦ-20-6				1					1		1000	
		Кольцо опорное												
29	3.900-3 вып. 7 часть I	КЦО-1			3	1				3	1		50	
		Плиты перекрытия												
30	3.900-3 вып. 7 часть I	КЦП1-15-1			1					1			700	
38	ТП904-1-5985-КНИ-КЦП1-20-1-1	КЦП1-20-1-1				1					1		1300	
		Участки монолитные												
16	ТП904-1-5985 КНИ листы 17, 18	Ум1	1					1						
17	листы 21, 22	Ум2	1					1						
18	лист 20	Ум3	1					1						
19		Ум4	6					5						

Марка, поз.	Обозначение	Наименование	Кол. по схемам 5К-24А 1	2	3	4		Кол. по схемам 4К-24А 1	2	3	4		Масса ед, кг	Примечание
		Изделия соединительные												
		L50×5 ГОСТ 8509-72*												
21		e=200	11					9					0,8	
22		e=100	4					3					0,4	
23		e=430	4					3					1,6	
24		e=550	1					1					2,1	
25		e=150				4					4		0,6	
20	ТП904-1-5985КНИ-МС3	МС3				1					1		11,2	
32		МС4				1					1		8,6	
33	-МС9	МС9			1					1			8,5	
		Детали												
26		ф6 А I ГОСТ 5781-82	90,0	4,0				75,0	4,0				0,222	м
		Изделия стандартные												
31		Люк „Л" ГОСТ 3634-79			1	1				1	1		65	
		Материалы												
		Бетон марки 100	2,8	0,03	0,001			2,4	0,03	0,001				м3

Привязан

Инв. № 8918/4 23

Инв. №

		ТП904-1-5985 КНН	
Проверил	Макарова	Компрессорная станция 5(4)К-24А	
Ст инж	Тамачева		Стадия: Р; Лист: 9; Листов:
Ст инж	Еснявская		
Рук гр	Моргунов		
Нач отд	Саакьянц		
Гл спец	Боярченко	Спецификация к схемам расположения плит покрытия и элементов канала КН1, колодцев К1, К2.	Госстрой СССР Ростовский Промстройниипроект
Н контр	Луценко		
ГИП	Осташевский		

Формат А3

Типовой проект 904-1-59.85 КНН. Альбом 4.

Согласовано

Инв.№ подл. | Подпись и дата | Взам. инв.№

Схема расположения элементов канала КН1 (Схема 1)

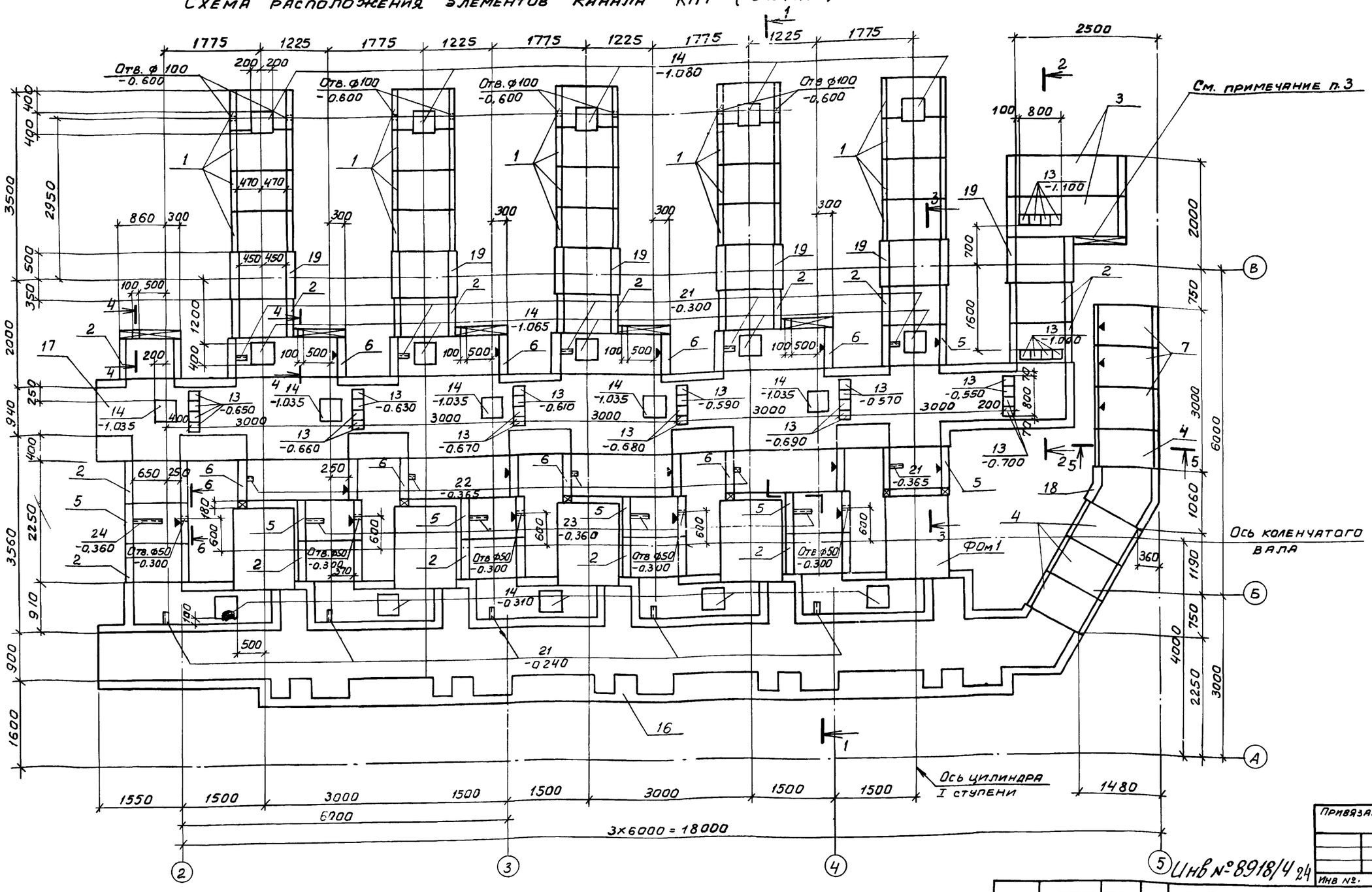

1. Подготовку основания под монолитные участки канала КН1 выполнить путем втрамбования в грунт щебня или гравия крупностью 40-60мм, под сборную часть подготовка песчаная.

2. Знак ▼ дан для ориентации при монтаже.

3. Армирование монолитных стенок выполнить по узлу IV лист 14.

4. Разрезы даны на листе 14.

Привязан

Инв №.

Инв № 8918/4 24

Проверил	Макарова		
Ст инж.	Толмачева		
Ст инж	Чернявская		
Рук гр	Моргунов		
Нач ОСП-1	Саакьянц		
Гл спец то	Бобрченко		
Н контр	Луценко		
ГИП	Остяшевский		

ТП904-1-59.85-КНН

Компрессорная станция 5(4)К-24А

Стадия	Лист	Листов
Р	10	

Схема расположения элементов канала КН1 для 5К-24А

Госстрой СССР Ростовский Промстройниипроект

Схема расположения плит покрытия канала КН1 (Схема 2)

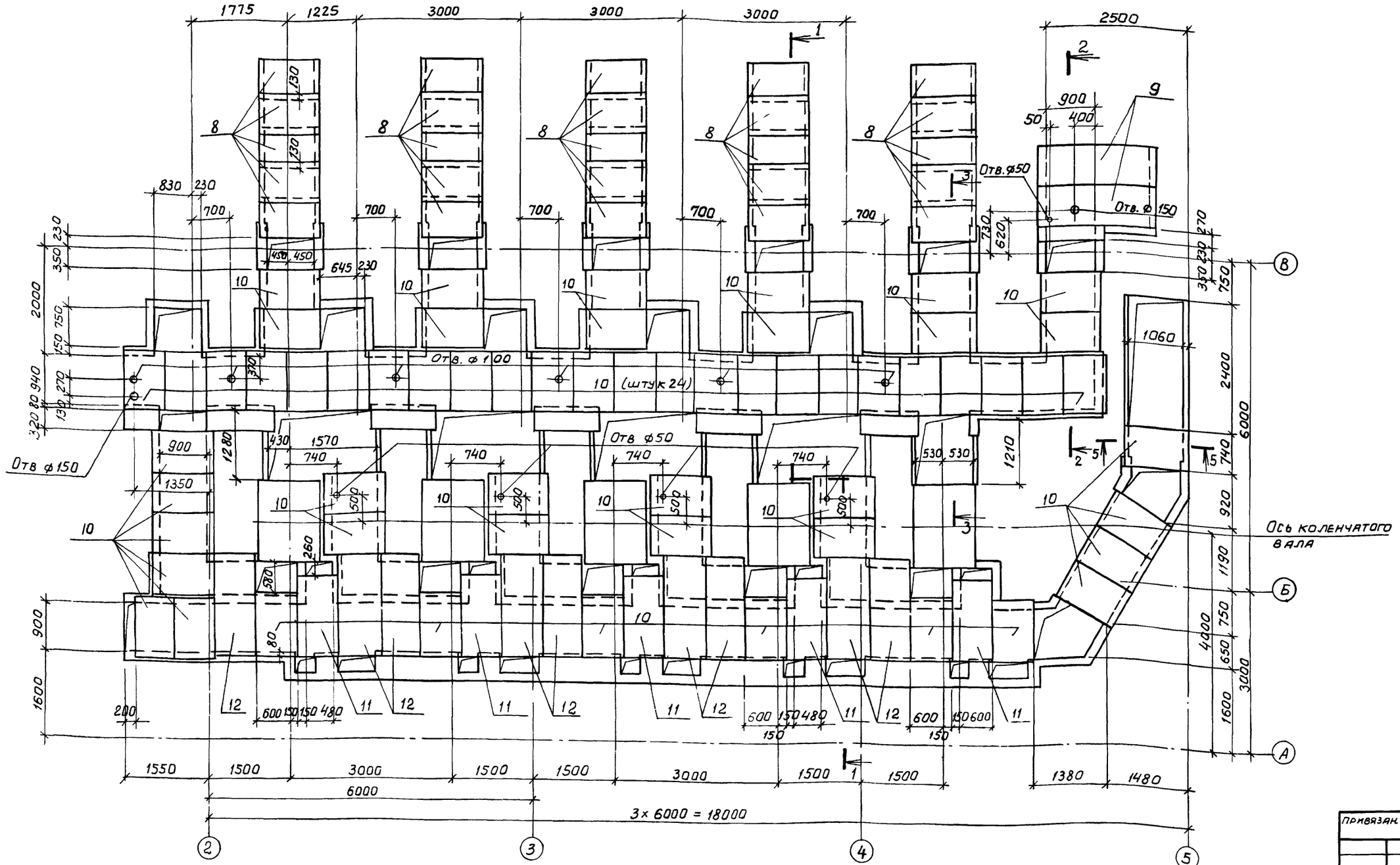

1. Временная распределенная нагрузка на полы и плиты канала КН1 — $p^{н} = 10$ кПа.
2. Отверстие ф50 просверлить по месту.
3. Отверстия ф100 – 150мм выполнить по месту путем рассверловки по его периметру дыр ф20-25мм с последующей выбивкой бетона без нарушения арматуры. После прокладки труб отверстия заделать бетоном марки 100.
4. Разрезы даны на листе 14.

Проверил	Макарова	
Ст инж	Толмачева	
Ст инж	Чернявская	
Рук гр	Моргунов	
Нач ОСП-1	Саакьянц	
Гл спец-т	Бояренко	
Н контр	Луценко	
ГИП	Осташевский	

ТП904-1-59.85КН

Компрессорная станция 5(4)К-24А

Стадия	Лист	Листов
Р	11	

Схема расположения плит покрытия канала КН1 для 5К-24А

Госстрой СССР Ростовский Промстройниипроект

Копировал:

Формат А2

Привязан

Инв. № 8918/4 25

Инв. №

Типовой проект 904-1-59.85КН. Альбом 4.

Согласовано

Инв. № подл. | Подпись и дата | Взам. инв. №

Типовой проект 904-1-59.85-КН. Альбом 4.

Согласовано

Инв.№ подл. | Подпись и дата | Взам. инв.№

Схема расположения элементов канала КН1 (Схема 1)

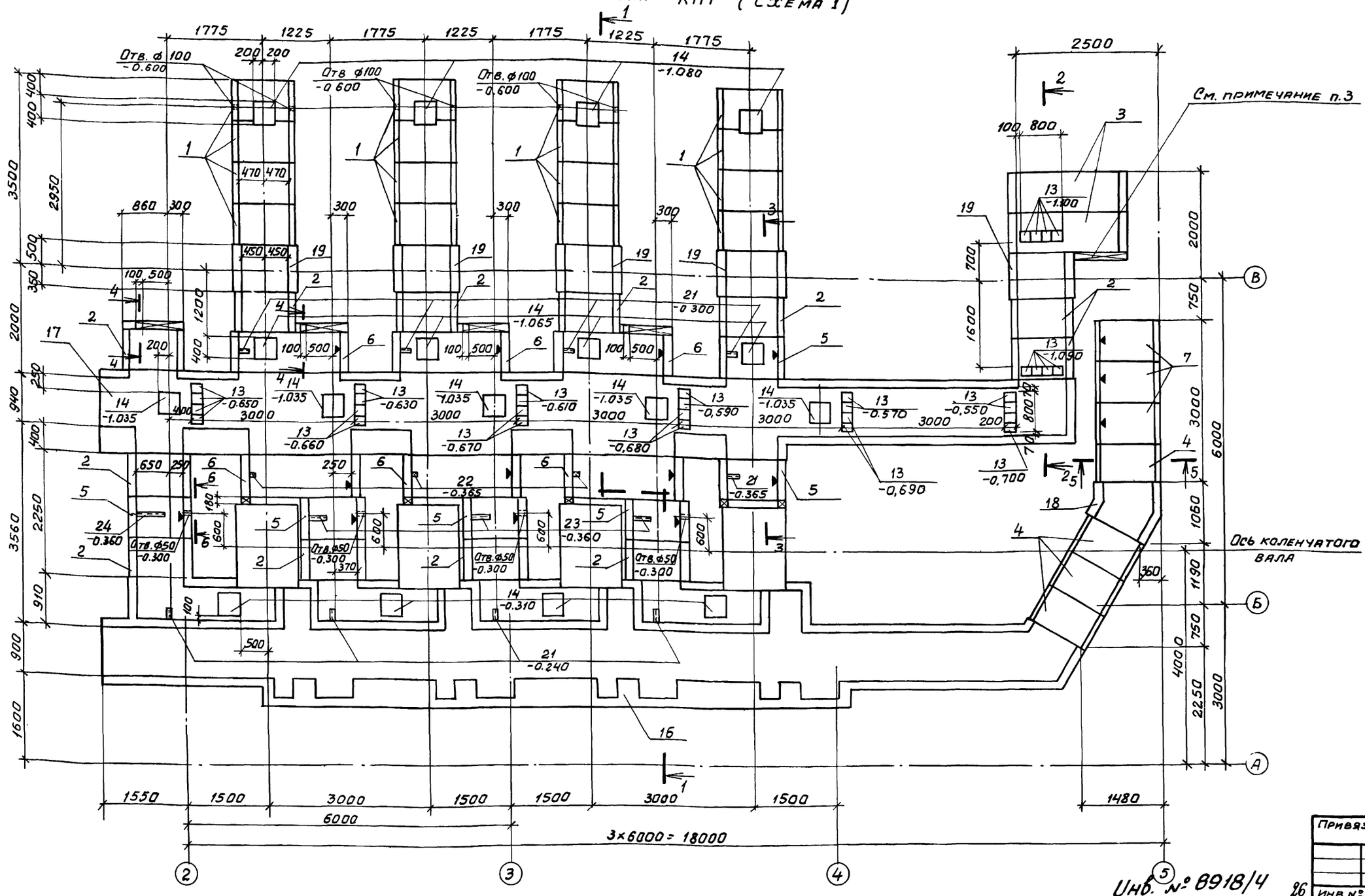

1. Подготовку основания под монолитные участки канала КН1 выполнить путем втрамбования в грунт щебня или гравия крупностью 40-60мм, под сборную часть подготовка песчаная.
2. Знак ▼ дан для ориентации при монтаже.
3. Армирование монолитных стенок выполнить по узлу IV лист 14.
4. Разрезы даны на листе 14.

Привязан

Инв. № 8918/4

Инв.№

ТП904-1-59.85-КН			
Компрессорная станция 5(4)К-24А			
Проверил	Макарова		
Ст. инж.	Толмачева		
Ст. инж.	Чернявская		
Рук. гр.	Моргунов		
Нач. ОСП-1	Саакьянц		
Гл. спец. т.о	Боярченко		
Н. контр.	Луценко		
ГИП	Осташевский		
Схема расположения элементов канала КН1 для 4К-24А	Стадия: Р	Лист: 12	Листов:
	ГОССТРОЙ СССР РОСТОВСКИЙ ПРОМСТРОЙНИИПРОЕКТ		

Копировал

Формат А3

Типовой проект 904-1-59.85КЖ Альбом 4

Схема расположения плит покрытия канала КН1 (Схема 2)

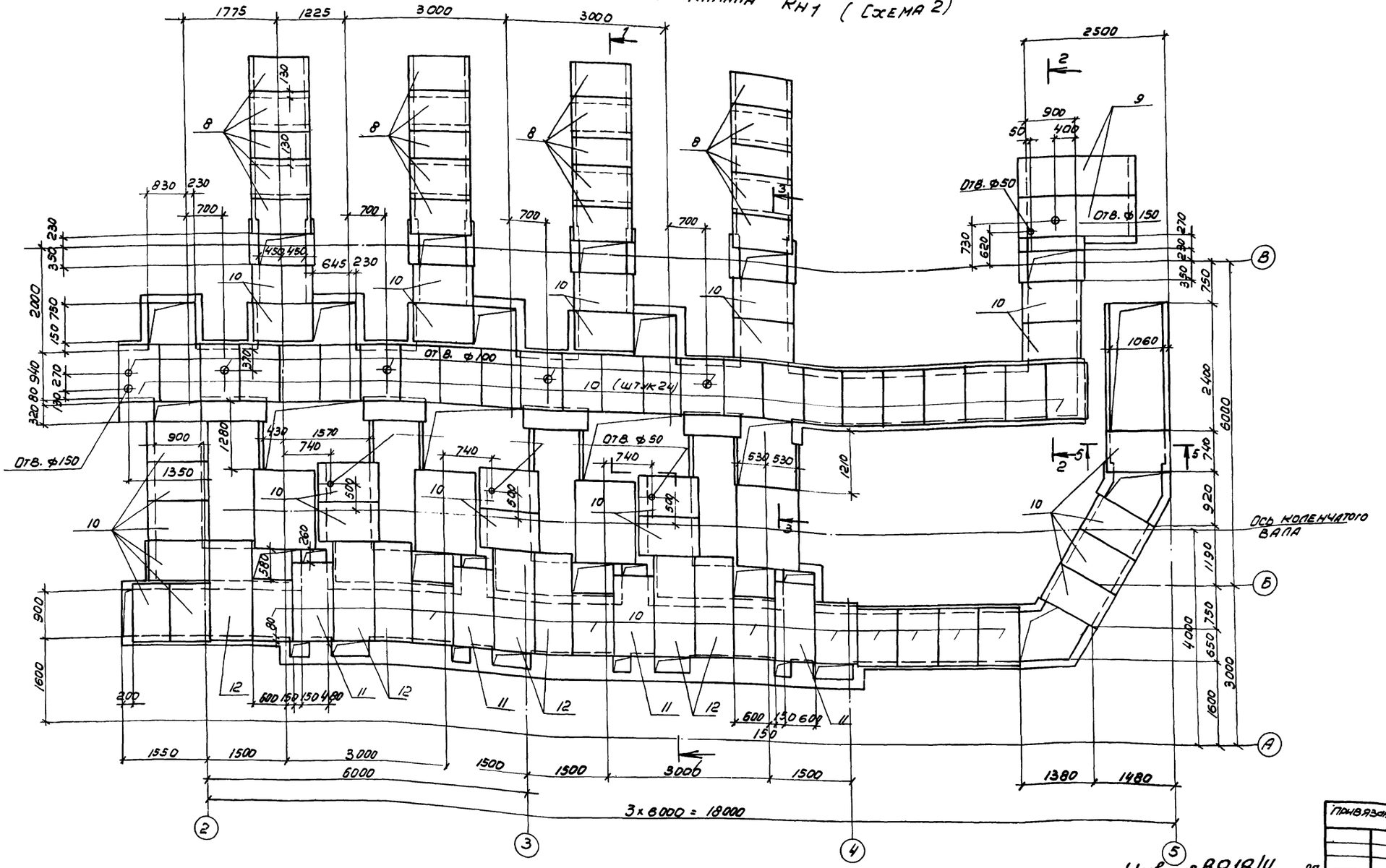

1. Временная распределенная нагрузка на полы и плиты канала КН1 – $P^{н}$ = 10 кПа.
2. Отверстие Ф 50 просверлить по месту.
3. Отверстия Ф 100 – 150мм выполнить по месту путем рассверловки по его периметру дыр Ф 20 – 25мм с последующей выбивкой бетона без нарушения арматуры. После прокладки труб отверстия заделать бетоном марки 100.
4. Разрезы даны на листе 14.

Согласовано

Инв. № подл. | Подпись и дата | Взамен инв. №

Инв. № 8918/4

Привязан

Инв. №

Проверил	Макарова	
Ст. инж.	Толмачева	
Ст. инж.	Чернявская	
Рук. гр.	Моргунов	
Нач. отд.	Саакьянц	
Гл. спец.	Бояруенко	
Н. контр.	Пученко	
ГИП	Осташевский	

ТП 904-1-59.85-КЖ

Компрессорная станция 5(4)К-24А

Стадия	Лист	Листов
Р	13	

Схема расположения плит покрытия канала КН1 для 4К-24А

Госстрой СССР Ростовский Промстройниипроект

Типовой проект 904-1-59.85-КН. Альбом 4.

Согласовано

Инв.№ подл. | Подпись и дата | Взам. инв.№

1-1

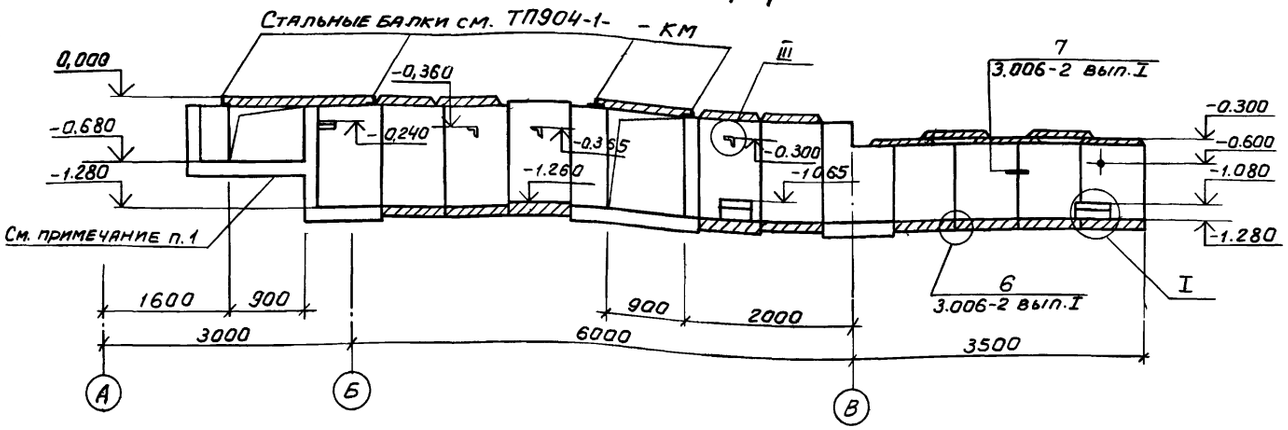

6-6

Схемы расположения элементов колодцев

К1 (схема 3)

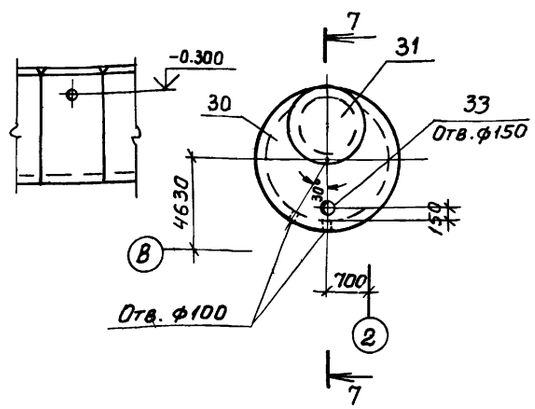

К2 (схема 4)

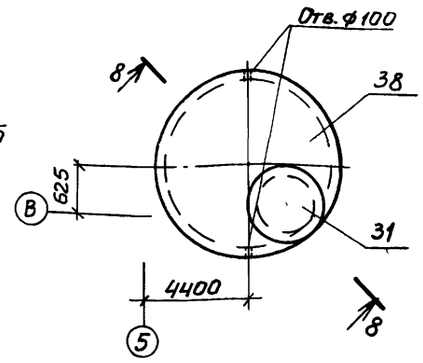

2-2

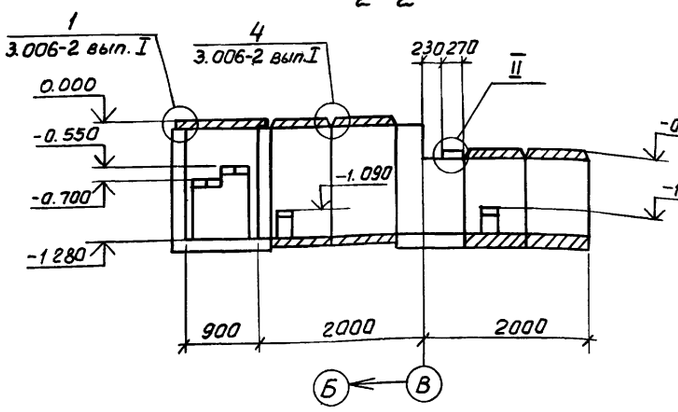

3-3

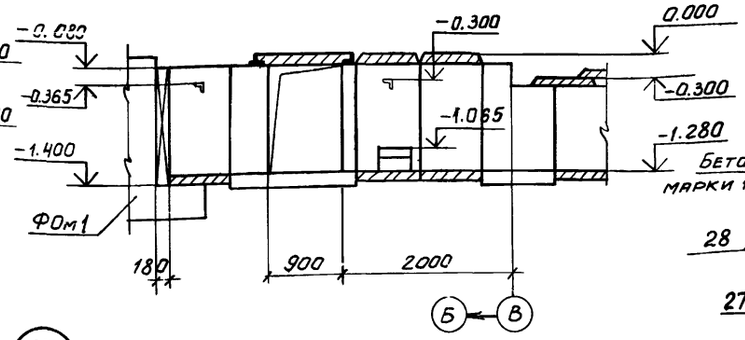

7-7

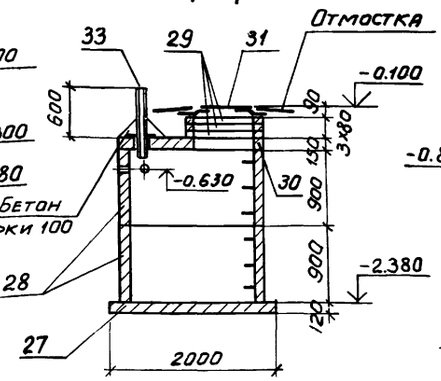

8-8

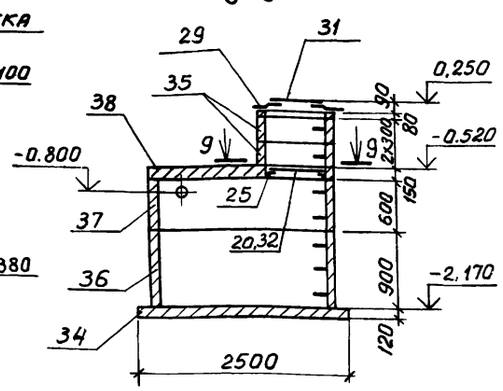

4-4

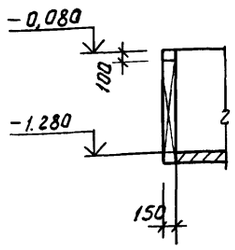

5-5

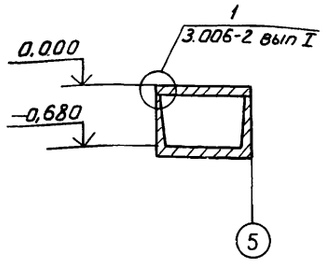

II

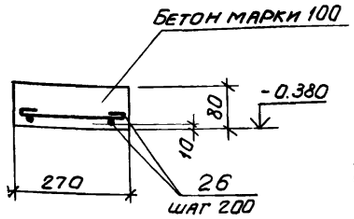

IV

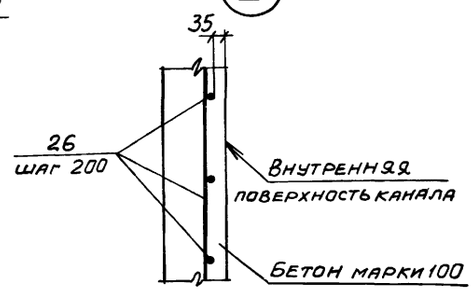

I

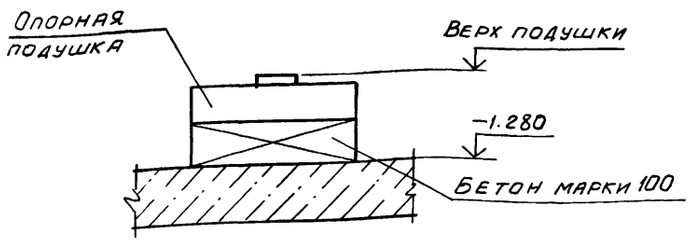

III

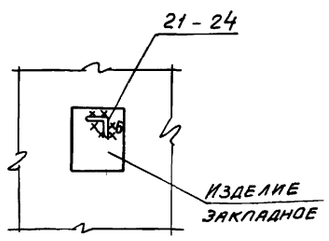

9-9

10-10

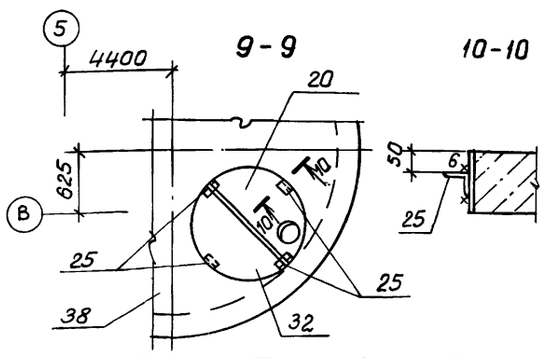

1. Основание канала в месте перепада отметок выполнить из несжимаемого грунта толщиной слоя 600мм.
2. Сварку производить электродом марки Э42 ГОСТ 9467-75.
3. Под колодцы К1, К2 выполнить песчаную подготовку.
4. Внутренние поверхности колодца К1 покрыть мастикой на основе эпоксидной смолы ЭД-5 с отвердителем.
5. Отверстия для пропуска труб в колодцы выполнить по месту путем рассверловки по их периметру дыр ф20-25мм с последующей выбивкой бетона без нарушения арматуры. После прокладки труб отверстия заделать бетоном марки 100.

Привязан

Инв.№ 8918/4

28

Инв.№

Проверил	Макарова		ТП904-1-59.85-КН		
Ст. инж.	Томачева		Компрессорная станция 5(4)К-24А		
Ст. инж.	Чернявская			Стадия	Лист	Листов
Рук. гр.	Моргунов			Р	14	
Нач. ОСП-1	Саакьянц		Схемы расположения элементов колодцев К1, К2 Разрезы 1-1 – 6-6.	Госстрой СССР Ростовский Промстройниипроект	
Гл. спец. т.о	Боярченко				
Н. контр.	Луценко				
ГИП	Осташевский				

Типовой проект 904-1-59.85кж. Альбом 4

Спецификация к участкам монолитным Ум1 – Ум4

Формат	Зона	Поз.	Обозначение	Наименование	Кол. на испол. Ум1	Ум2	Ум3	Ум4		Примечание
				Сборочные единицы						
				Изделия закладные						
		1		МН105-6	117	6	4			
		2	1.400-15 вып. 1	МН111-3	20	26				
		3		МН113-3	30					
				Детали						
				ф6 AI ГОСТ 5781-82						
Б.Ч		38*		ℓ=1180		65				0,3кг
Б.Ч		5*		ℓ=1000	320	330	30			0,2кг
Б.Ч		6*		ℓ=1230	87		6	5		0,3кг
Б.Ч		7*		ℓ=1780	68					0,4кг
Б.Ч		8*		ℓ=180	180	160	15	24		0,04кг
Б.Ч		9*		ℓ=1380	33	57		4		0,3кг
Б.Ч		11*		ℓ=2180	36					0,5кг
Б.Ч		12*		ℓ=1980	4					0,4кг
Б.Ч		13*		ℓ=930	121					0,2кг
Б.Ч		16*		ℓ=3180	8					0,7кг
Б.Ч		17*		ℓ=780	35		10			0,2кг
Б.Ч		19*		ℓ=1000	14					0,2кг
Б.Ч		22*		ℓ=530	4	13				0,1кг
Б.Ч		23*		ℓ=1380	4					0,3кг
Б.Ч		24*		ℓ=880	56			32		0,2кг
Б.Ч		27*		ℓср.=1330	5					0,3кг
Б.Ч		28*		ℓ=1530		169				0,3кг
Б.Ч		30*		ℓ=1280		31				0,3кг
Б.Ч		31*		ℓ=2980		13				0,7кг
Б.Ч		32*		ℓ=430		6				0,1кг
Б.Ч		34*		ℓ=1080				6		0,2кг
Б.Ч		36*		ℓ=380				4		0,1кг
Б.Ч		37*		ℓ=1130	13					0,3кг
				ф6 AIII ГОСТ 5781-82						
Б.Ч		10*		ℓ=1750	9	46				0,4кг
Б.Ч		14*		ℓ=1700	21					0,4кг
Б.Ч		15*		ℓ=3010	20					0,7кг
Б.Ч		18*		ℓ=2050	12					0,5кг
Б.Ч		20*		ℓ=1200	20					0,3кг
Б.Ч		21*		ℓ=2550	7		4			0,6кг
Б.Ч		25*		ℓ=1150	3					0,3кг
Б.Ч		26*		ℓ=1700	5		2			0,4кг
Б.Ч		29*		ℓ=3790		8				0,8кг
Б.Ч		33*		ℓ=3150				3		0,7кг
Б.Ч		35*		ℓ=3750				5		0,8кг
				Материалы						
				Бетон марки 150	16,2	9,1	0,3	0,4		м3

*) Поз. 5 – 38 смотрите ведомость деталей

Согласовано

Инв.№ подл. | Подпись и дата | Взам.инв.№

Ведомость расхода стали на элемент, кг

Марка элемента	Изделия арматурные: Арматура класса A-I ГОСТ 5781-82 ф6			Итого	A-III ф6			Итого	Всего	Изделия закладные: Арматура класса A-III ГОСТ 5781-82 ф8		Итого	Прокат марки Вст3кп2 ГОСТ 103-76 б=6	б=8		Итого	Всего	Общий расход
Ум1	211,8			211,8	45,1			45,1	256,9	30,0		30,0	122,5	46,8		169,3	199,3	456,2
Ум2	180,0			180,0	24,8			24,8	204,8	9,0		9,0	31,6	2,4		34,0	43,0	247,8
Ум3	10,4			10,4	3,2			3,2	13,6	0,5		0,5	2,0	1,6		3,6	4,1	17,7
Ум4	11,7			11,7	6,1			6,1	17,8									17,8

Ведомость деталей

Поз.	Эскиз
5	по месту
6	1150
7	1500, 200
8	100
9	1300
10	1300, 450
11	2100
12	1900
13	850
14	850, 850
15	850, 860, 1300
16	3100
17	700
18	700, 1150, 200
19	920
20	850, 350
21	700, 1150, 700
22	450
23	850, 450

Поз.	Эскиз
24	800
25	700, 450
26	1000, 700
27	от 1150 до 1350
28	1450
29	1300, 1190, 1300
30	1200
31	350, 2550

Поз	Эскиз
32	350
33	1000, 1150, 1000
34	1000
35	1300, 1150, 1300
36	300
37	850, 200
38	1100

Привязан

Инв.№

Инв.№ 8918/4 29

Стин.инж.	Толмачева		
Вед.инж.	Макарова		
Рук.гр.	Маргунов		
Нач.ОСП-1	Саакьянц		
Гл.специал.	Боярченко		
Н.контр.	Луценко		
ГИП	Осташевский		

ТП 904-1-59.85 КЖ

Компрессорная станция 5(4)К-24А

Стадия	Лист	Листов
Р	15	

Спецификация к участкам монолитным Ум1-Ум4 для 5К-24А.

Госстрой СССР Ростовский Промстройниипроект

Копировал Ш

Формат А2

Альбом 4

Типовой проект 904-1-59.85 КЖ

Спецификация к участкам монолитным УМ1 - УМ4

Формат	Зона	Поз.	Обозначение	Наименование	Кол. на испол. УМ1	УМ2	УМ3	УМ4		Примечание
				Сборочные единицы						
				Изделия закладные						
		1		МН105-6	108	5	4			
		2	1.400-15 вып. 1	МН111-3	16	22				
		3		МН113-3	24					
				Детали						
				ф6 AI ГОСТ 5781-82						
Б.Ч		38*		ℓ = 1180		52				0.3 кг
Б.Ч		5*		ℓ = 1000	400	390	30			0,2 кг
Б.Ч		6*		ℓ = 1230	87		6	5		0.3 кг
Б.Ч		7*		ℓ = 1780	54					0.4 кг
Б.Ч		8*		ℓ = 180	256	240	15	24		0.04 кг
Б.Ч		9*		ℓ = 1380	28	81		4		0,3 кг
Б.Ч		11*		ℓ = 2180	28					0,5 кг
Б.Ч		12*		ℓ = 1980	4					0.4 кг
Б.Ч		13*		ℓ = 930	101					0.2 кг
Б.Ч		16*		ℓ = 3180	8					0,7 кг
Б.Ч		17*		ℓ = 780	65		10			0.2 кг
Б.Ч		19*		ℓ = 1000	14					0.2 кг
Б.Ч		22*		ℓ = 530	4	13				0.1 кг
Б.Ч		23*		ℓ = 1380	4					0,3 кг
Б.Ч		24*		ℓ = 880	42			32		0,2 кг
Б.Ч		27*		ℓ ср = 1330	5					0,3 кг
Б.Ч		28*		ℓ = 1530		128				0.3 кг
Б.Ч		30*		ℓ = 1280		46				0.3 кг
Б.Ч		31*		ℓ = 5980		13				1.3 кг
Б.Ч		32*		ℓ = 430		6				0.1 кг
Б.Ч		34*		ℓ = 1080				6		0.2 кг
Б.Ч		36*		ℓ = 380				4		0.1 кг
Б.Ч		37*		ℓ = 1130	13					0.3 кг
				ф6 AIII ГОСТ 5781-82						
Б.Ч		10*		ℓ = 1750	8	46				0.4 кг
Б.Ч		14*		ℓ = 1700	17					0.4 кг
Б.Ч		15*		ℓ = 3010	16					0,7 кг
Б.Ч		18*		ℓ = 2050	12					0,5 кг
Б.Ч		20*		ℓ = 1200	16					0.3 кг
Б.Ч		21*		ℓ = 2550	22		4			0,6 кг
Б.Ч		25*		ℓ = 1150	3					0.3 кг
Б.Ч		26*		ℓ = 1700	5		2			0.4 кг
Б.Ч		29*		ℓ = 3790		8				0.8 кг
Б.Ч		33*		ℓ = 3150				3		0,7 кг
Б.Ч		35*		ℓ = 3750				5		0.8 кг
				Материалы						
				Бетон марки 150	14,2	9,3	0,3	0,4		м³

*) Поз. 5 - 38 смотрите ведомость деталей

Инв. № подл. | Подпись и дата | Взам. инв. №

Ведомость расхода стали на элемент, кг

Марка элемента	Изделия арматурные: Арматура класса A-I, ГОСТ 5781-82, ф6			Итого	A-III, ф6			Итого	Всего	Изделия закладные: Арматура класса A-III, ГОСТ 5781-82, ф8		Итого	Прокат марки Вст3кп2, ГОСТ 103-76, δ=6	δ=8		Итого	Всего	Общий расход
УМ1	218,9			218,9	48,1			48,1	267,0	25,8		25,8	105,2	43,2		148,4	174,2	441,2
УМ2	71,7			71,7	24,8			24,8	96,5	7,6		7,6	26,7	2,0		28,7	36,3	132,8
УМ3	10,4			10,4	3,2			3,2	13,6	0,5		0,5	2,0	1,6		3,6	4,1	17,7
УМ4	11,7			11,7	6,1			6,1	17,8									17,8

Ведомость деталей

Поз	Эскиз
5	По месту
6	1150
7	1500, 200
8	100
9	1300
10	1300, 450
11	2100
12	1900
13	850
14	850, 850
15	850, 860, 1300
16	3100
17	700
18	700, 1150, 200
19	920
20	850, 350
21	700, 1150, 700
22	450
23	850, 45

Поз	Эскиз
24	800
25	700, 450
26	1000, 700
27	от 1150 до 1350
28	1450
29	1300, 1190, 1300
30	1200
31	5550, 350

Поз	Эскиз
32	350
33	1000, 1150, 1000
34	1000
35	1300, 1150, 1300
36	300
37	850, 200
38	1100

Инв. № 8918/4 30

Привязан

Инв. №

Гл. инж.	Толмачева	
Ведущ.	Макарова	
Рук. гр.	Моргунов	
Нач. ОПЛ	Саакьянц	
Гл. спец.	Бобрченко	
Н. контр.	Лученко	
ГИП	Оглашевский	

ТП 904-1-59.85-КЖ

Компрессорная станция 5(4)К-24Н

Стадия	Лист	Листов
Р	16	

Спецификация к участкам монолитным УМ1-УМ4 для 4К-24Н

Госстрой СССР Росглавский Промстройниипроект

Типовой проект 904-1-59.85-КЖ. Альбом 4.

Согласовано

Инв. № подл. | Подпись и дата | Взам. инв. №

Ум1

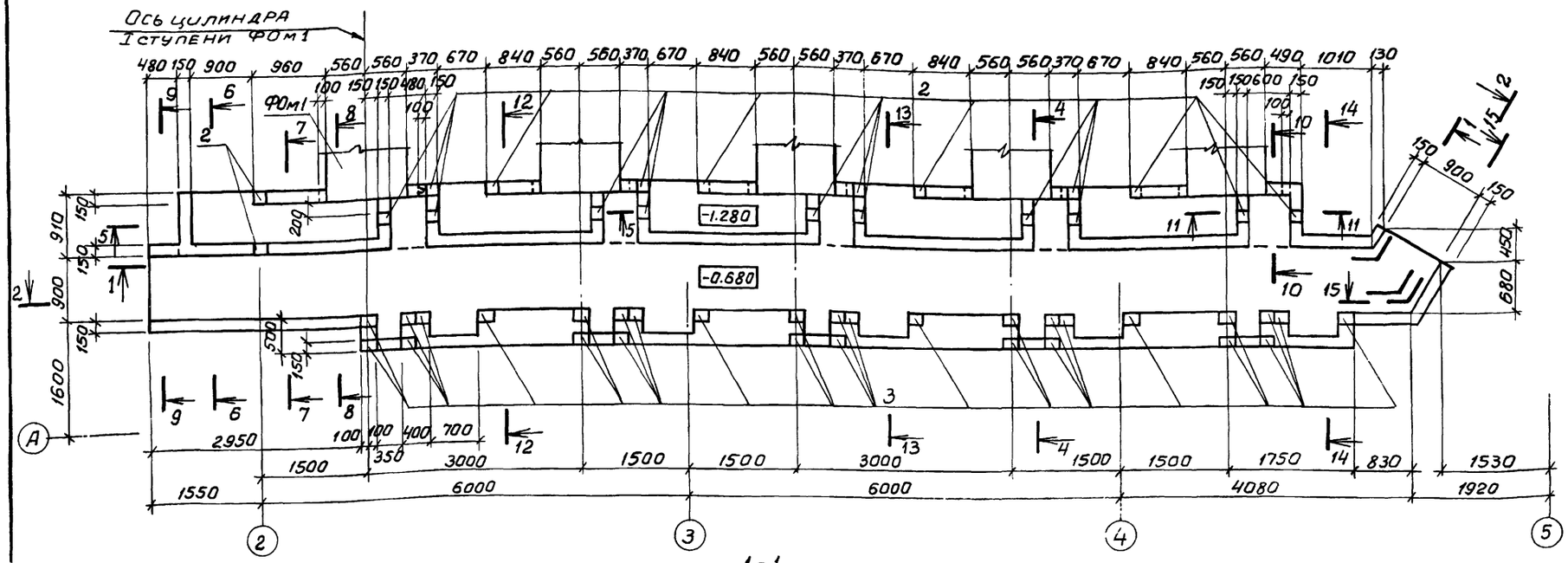

4-4

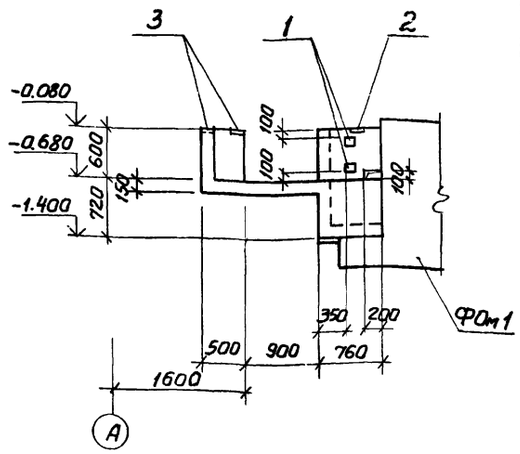

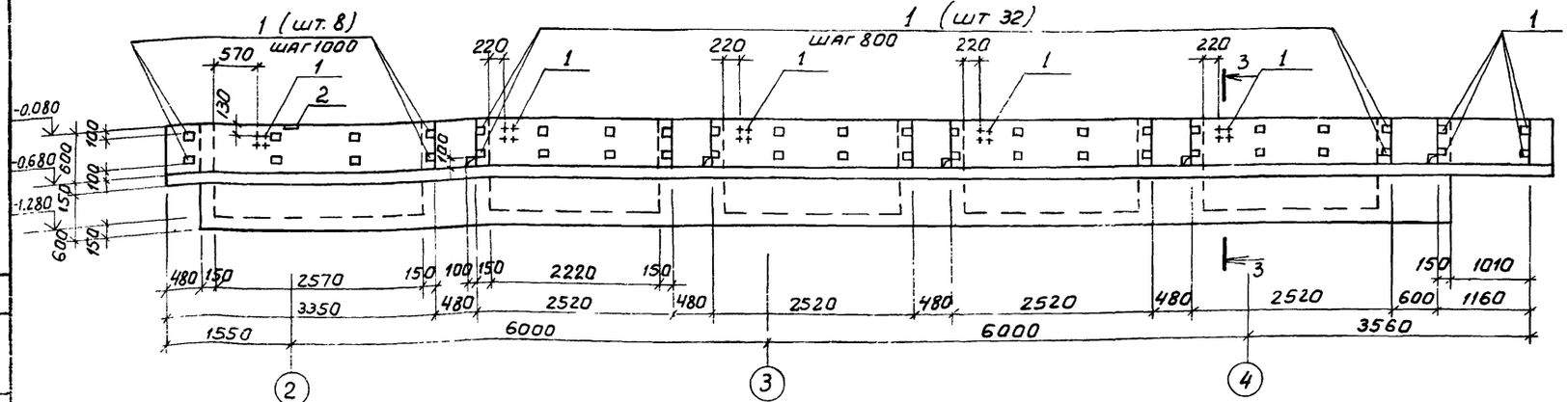

2-2 (начало)

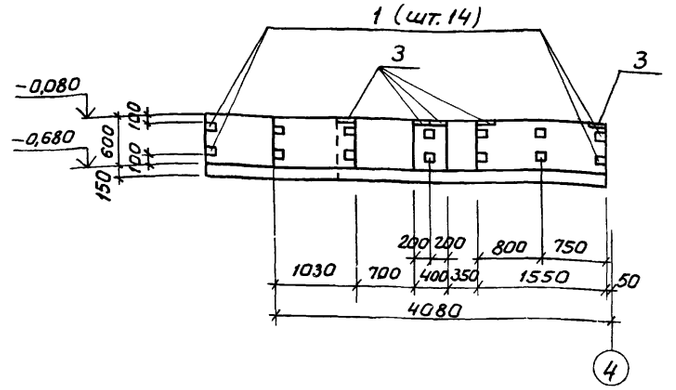

2-2 (Окончание)

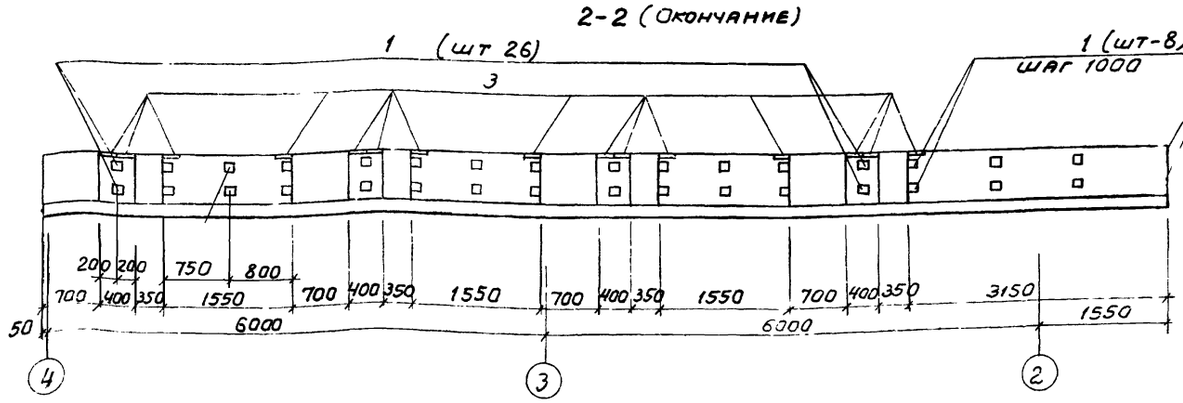

3-3

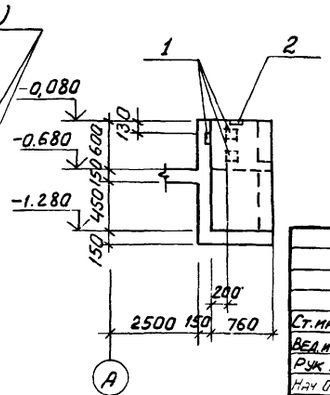

Схема армирования и разрезы 5-5-15-15 даны на листах 19, 20.

Привязан

Инв. № 8918/4

31

Ст. инж.	Голмачева		
Вед. инж	Макарова		
Рук. гр	Моргунов		
Нач. ОПТ	Саакьянц		
Гл. спец.	Боярченко		
Н. контр.	Луценко		
ГИП	Осташевский		

ТП904-1-59.85-КЖ

Компрессорная станция 5(4)К-24А

Стадия	Лист	Листов
Р	17	

Участок монолитный Ум1. Общий вид для 5К-24А

Госстрой СССР Ростовский Промстройниипроект

Копировал:

Формат А2

Альбом 4

Типовой проект 904-1-5985-КЖ

Согласовано

Инв. № подл. | Подпись и дата | Взамен инв.

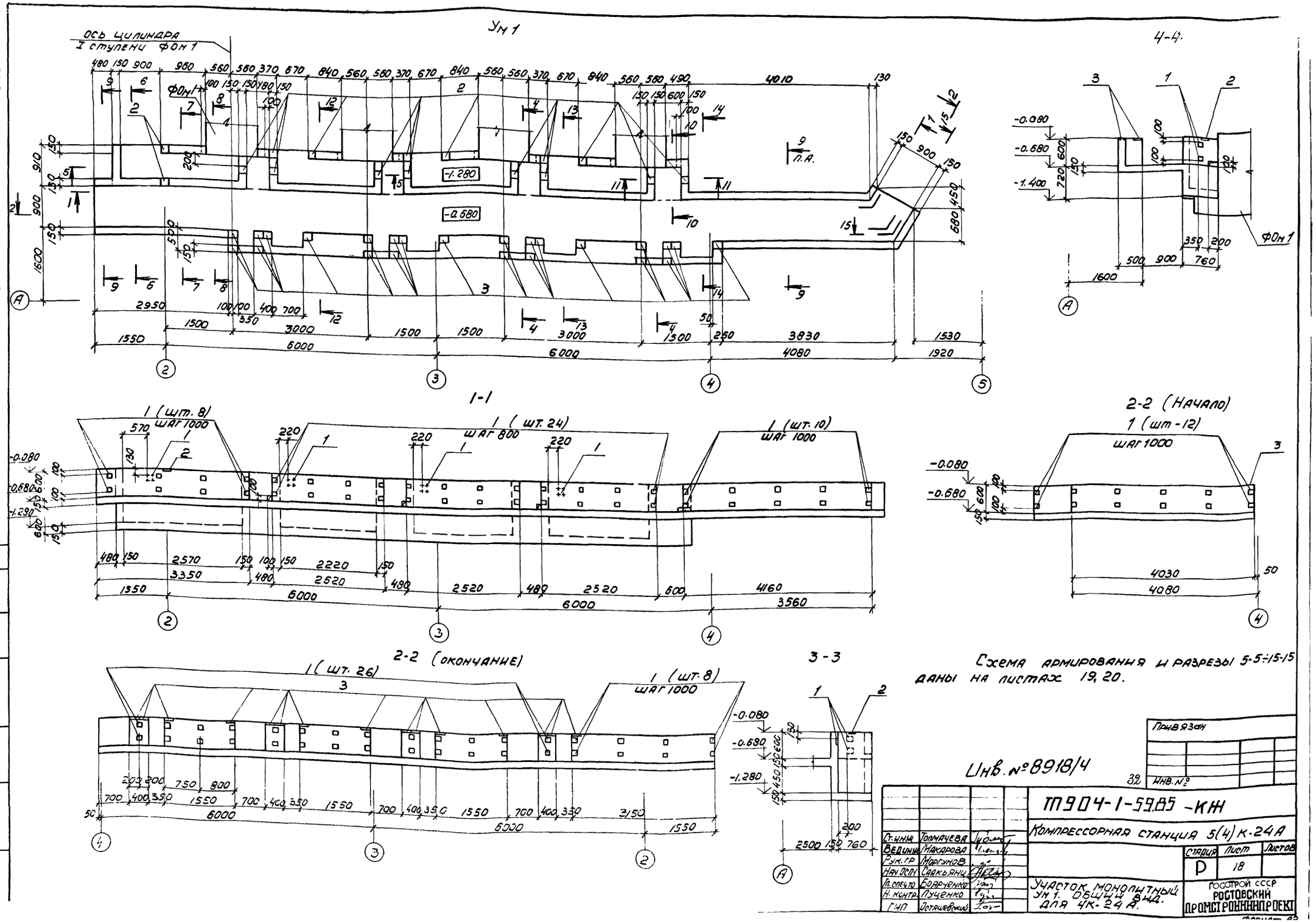

Схема армирования и разрезы 5-5÷15-15 даны на листах 19, 20.

Инв. № 8918/4

32

Привязан

Инв. №

Ст. инж.	Толмачева	
Ведин.	Макарова	
Рук. гр.	Моргунов	
Нач. ОСП	Саакьянц	
Гл. спец.	Боярченко	
Н. контр.	Луценко	
ГИП	Осташевский	

ТП904-1-59.85 -КЖ

Компрессорная станция 5(4) К-24А

Стадия	Лист	Листов
Р	18	

Участок монолитный Ум 1. Общий вид. для 4К-24А.

Госстрой СССР
РОСТОВСКИЙ ПРОМСТРОЙНИЙПРОЕКТ

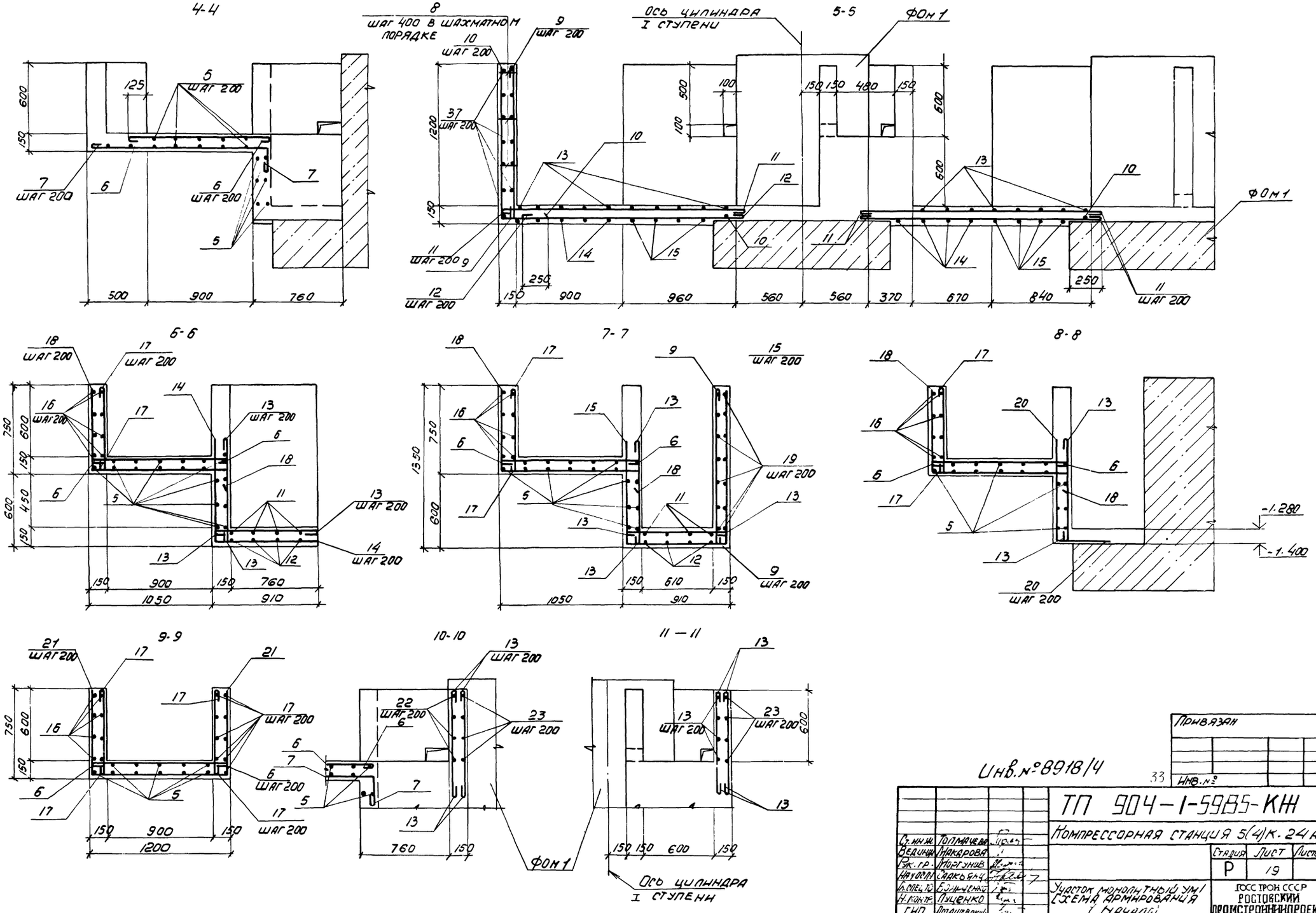
4-4
5-5
6-6
7-7
8-8
9-9
10-10
11 — 11
8 шаг 400 в шахматном порядке
Ось цилиндра I ступени
ФОм 1
-1.280
-1.400
Ось цилиндра I ступени
Инв.№ 8918/4
33
Привязан
Инв.№
ТП 904-1-5985-КЖ
Компрессорная станция 5(4)К-24А
Стадия Р
Лист 19
Листов
Участок монолитный УМ1 (Схема армирования (Начало)
ГОССТРОЙ СССР РОСТОВСКИЙ ПРОМСТРОЙНИЙПРОЕКТ
Ст. инж. Толмачева
Ведущ. Макарова
Рук. гр. Моргунов
Начоспл. Саакьянц
Гл. спец. Воличенко
Н. контр. Луценко
ГИП Осташевский
Типовой проект 904-1-5985КЖ Альбом 4
Согласовано
Инв. № подл. Подпись и дата Взам. инв. №

Альбом 4

Типовой проект 904-1-59.85-КЖ

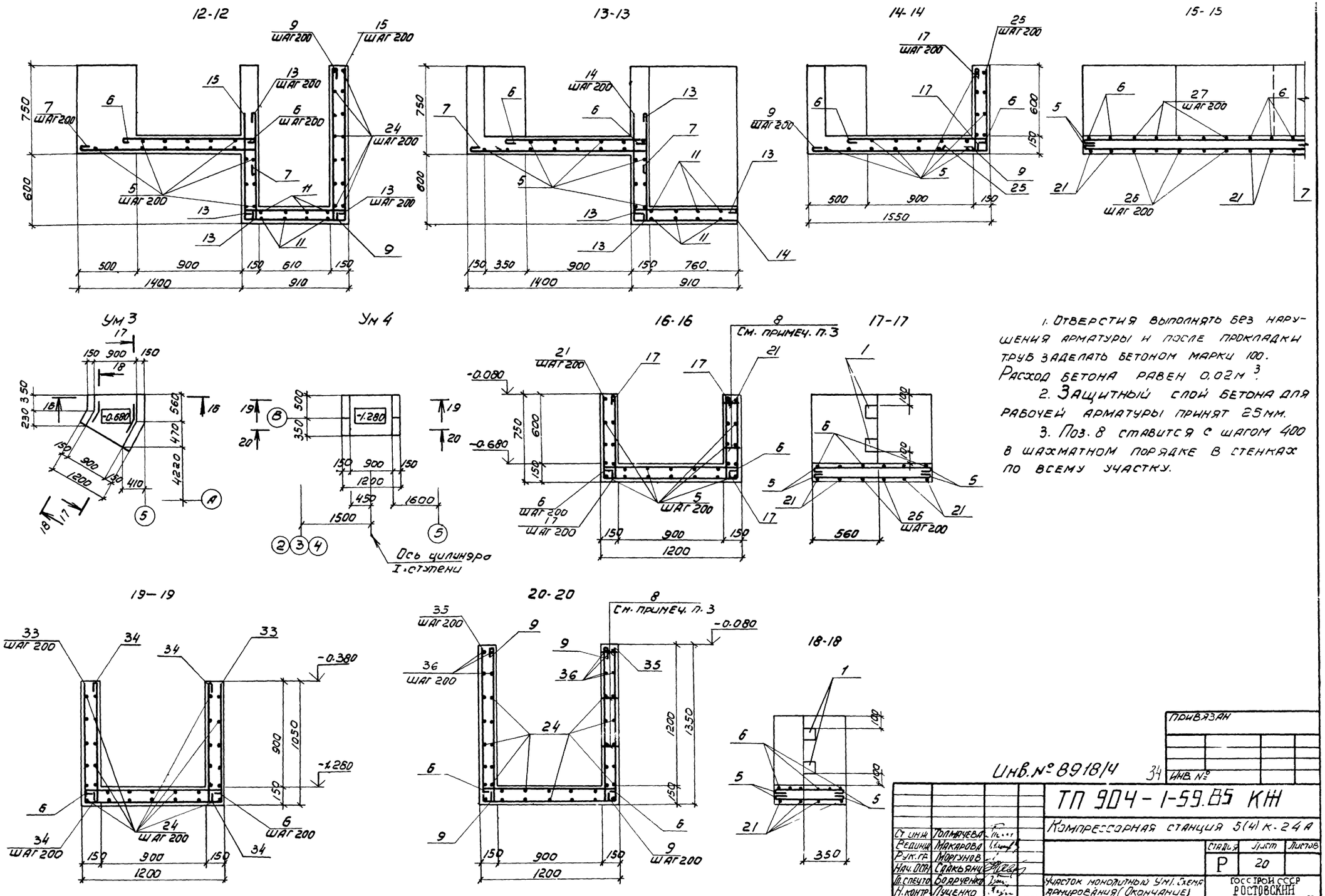

1. Отверстия выполнять без нарушения арматуры и после прокладки труб заделать бетоном марки 100. Расход бетона равен 0,02 м³.

2. Защитный слой бетона для рабочей арматуры принят 25 мм.

3. Поз. 8 ставится с шагом 400 в шахматном порядке в стенках по всему участку.

Согласовано

Взам. инв. №

Подпись и дата

Инв. № 8918/4

34

Ст. инж.	Толмачева		
Ведущ.	Макарова		
Рук. гр.	Моргунов		
Нач. отд.	Саакьянц		
Гл. спец.	Боярченко		
Н. контр.	Луценко		
ГИП	Осташевский		

ТП 904-1-59.85 КЖ

Компрессорная станция 5(4) к-24 А

Стадия	Лист	Листов
Р	20	

Участок монолитный Ум 1. Схема армирования (Окончание)
Участки монолитные Ум 3, Ум 4

ГОССТРОЙ СССР
РОСТОВСКИЙ ПРОМСТРОЙНИИПРОЕКТ

Формат А2

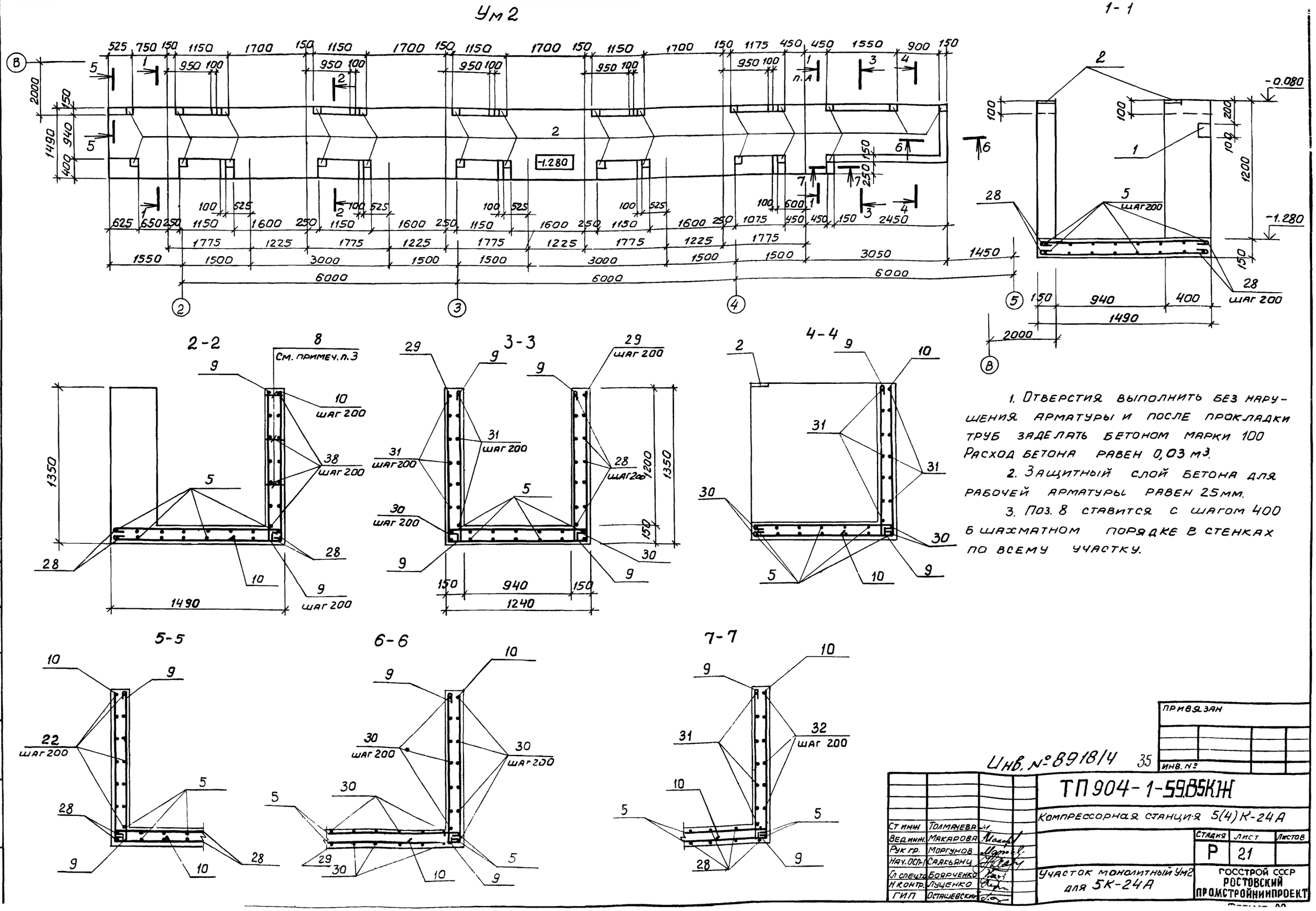
Ум 2
1-1
2-2
3-3
4-4
5-5
6-6
7-7
-1.280
-0.080
шаг 200
См. примеч. п.3
1. Отверстия выполнить без нарушения арматуры и после прокладки труб заделать бетоном марки 100 Расход бетона равен 0,03 м³.
2. Защитный слой бетона для рабочей арматуры равен 25мм.
3. Поз. 8 ставится с шагом 400 в шахматном порядке в стенках по всему участку.
Инв. № 8918/4
35
ТП 904-1-59.85КЖ
Компрессорная станция 5(4)К-24А
Участок монолитный Ум2 для 5К-24А
Стадия Р
Лист 21
Листов
ГОССТРОЙ СССР РОСТОВСКИЙ ПРОМСТРОЙНИИПРОЕКТ
Ст инж Толмачева
Вед.инж. Макарова
Рук гр. Моргунов
Нач.ОСП-1 Саакьянц
Гл спецтр Боярченко
Н контр. Луценко
ГИП Осташевский
Привязан
Инв. №
Типовой проект 904-1-59.85КЖ. Альбом 4
Согласовано
Инв. № подл
Подп и дата
Взам. инв. №

Типовой проект 904-1-59.85 КЖ. Альбом 4.

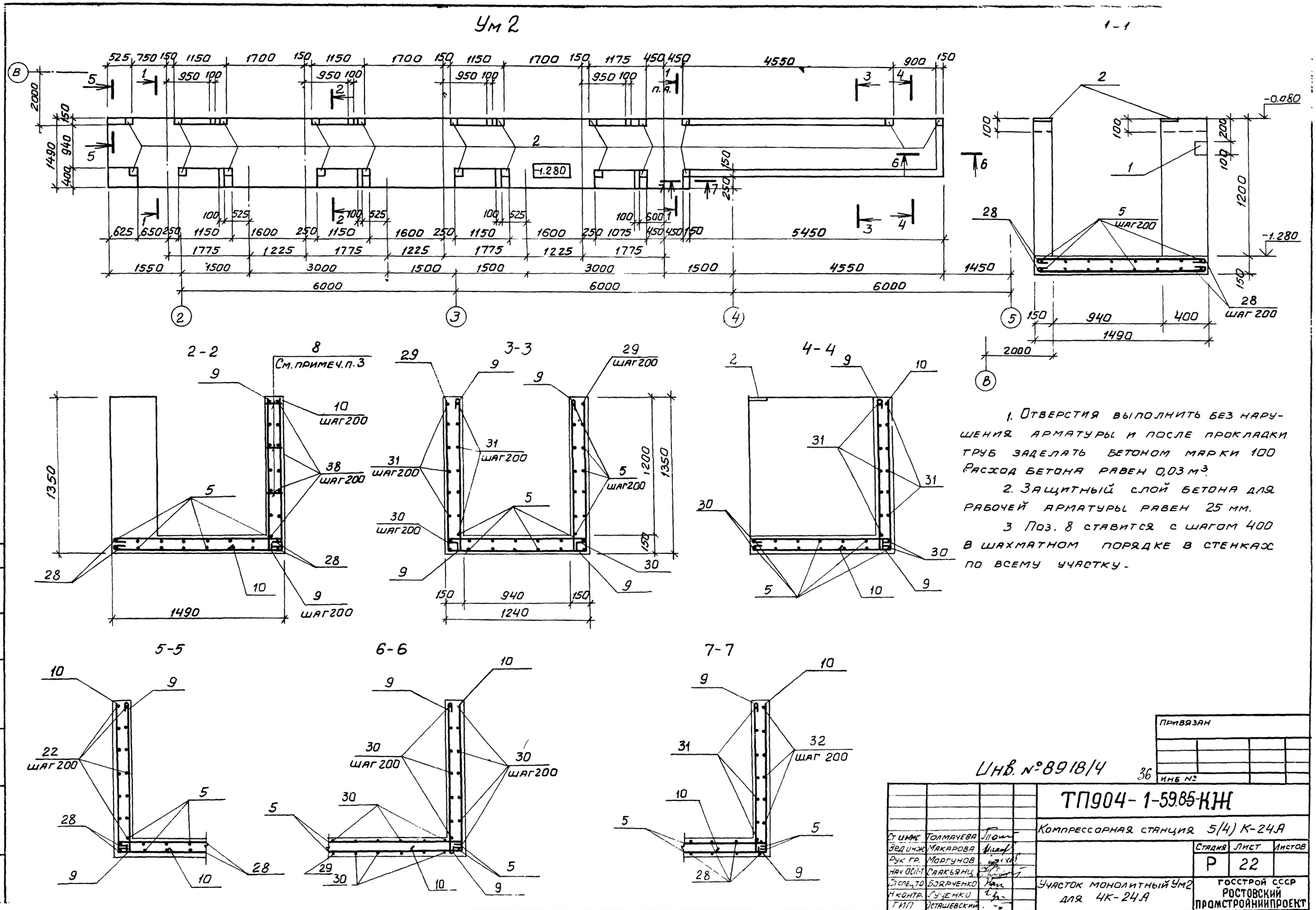

1. Отверстия выполнить без нарушения арматуры и после прокладки труб заделать бетоном марки 100 Расход бетона равен 0,03 м³.

2. Защитный слой бетона для рабочей арматуры равен 25 мм.

3 Поз. 8 ставится с шагом 400 в шахматном порядке в стенках по всему участку.

Согласовано

Взам инв №

Подпись и дата

Инв. № подл.

Инв. № 8918/4

36

Привязан

Инв №

Ст инж	Толмачева	
Вед инж	Макарова	
Рук гр.	Моргунов	
Нач ОСП-1	Саакьянц	
Гл спец.	Боярченко	
Н контр.	Гуценко	
ГИП	Осташевский	

ТП904-1-59.85 КЖ

Компрессорная станция 5(4) К-24А

Стадия	Лист	Листов
Р	22	

Участок монолитный Ум2 для 4К-24А

ГОССТРОЙ СССР РОСТОВСКИЙ ПРОМСТРОЙНИЙПРОЕКТ

Копировал

Формат А2

Типовой проект 904-1-59.85КЖИ Альбом 4

Согласовано

Инв.№ подл. | Подпись и дата | Взам.инв.№

Схема расположения элементов подвала

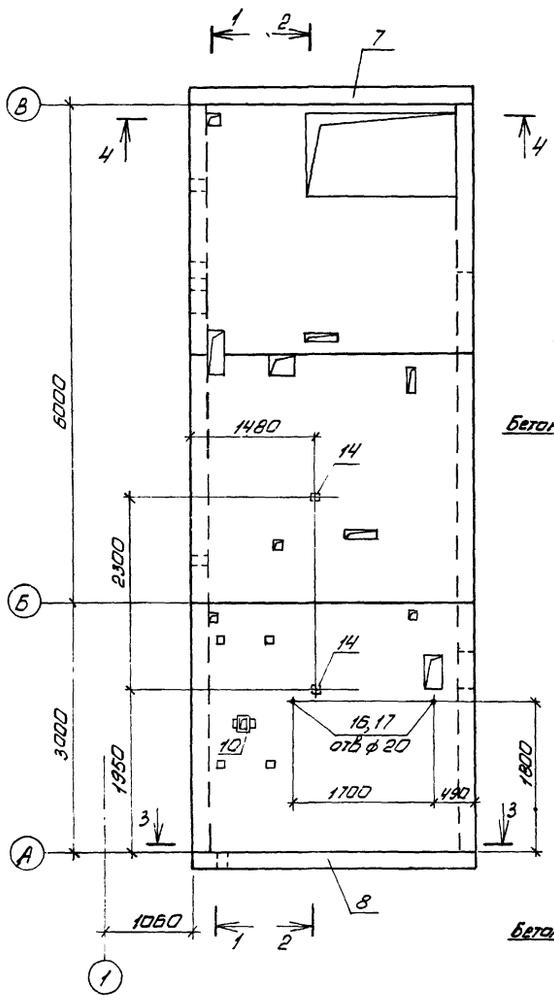

1-1

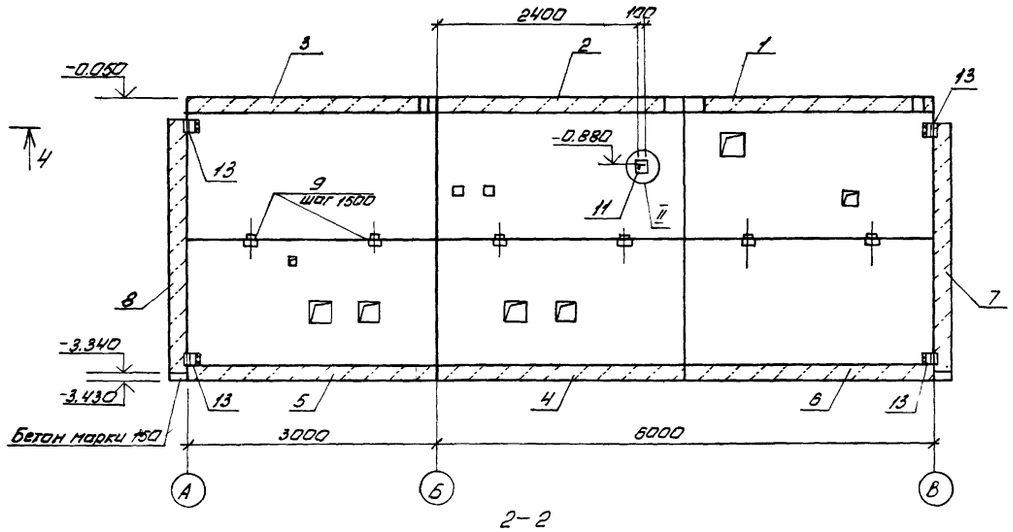

2-2

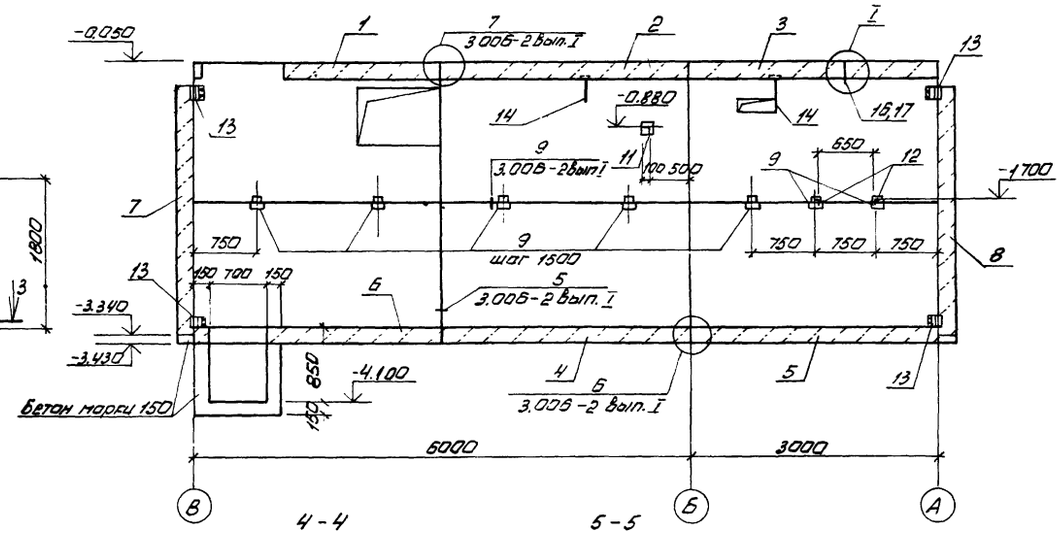

3-3

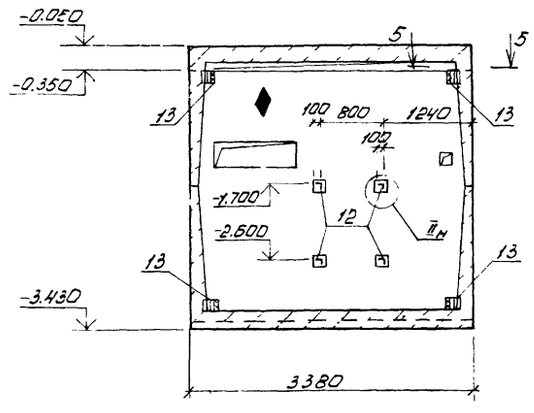

4-4

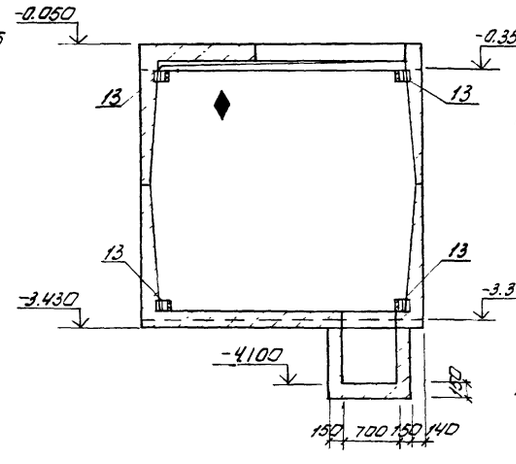

5-5

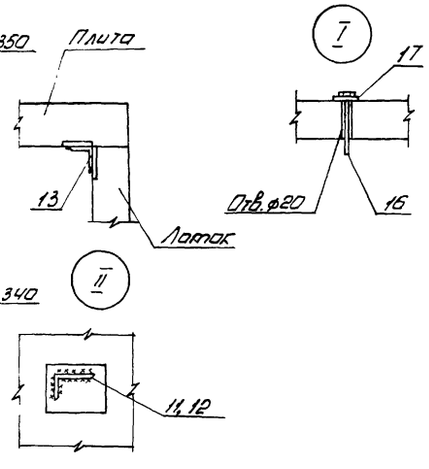

Спецификация к схеме расположения элементов подвала

Марка, поз.	Обозначение	Наименование	Кол	Масса ед., кг	Прим.
		Лотки			
1	ТП 904-1-59.85 КЖИ-Л34-3-1	Л34-3-1	1	7730	
2	Л34-3-2	Л34-3-2	1	7730	
3	Л34-3-3	Л34-3-3	1	7730	
4	Л34-3-4	Л34-3-4	1	7730	
5	Л34-3-5	Л34-3-5	1	7730	
6	Л34-3-6	Л34-3-6	1	7730	
		Плиты			
7	ТП 904-1-59.85 КЖИ-П26-3-1	П26-3-1	1	5050	
8		П26-3-2	1	5050	
		Изделия соединительные			
9	3.006-2 Вып.I-3	МС-3	13	4.0	
10	ТП 904-1-59.85-КЖИ-МС6	МС6	1	5.2	
		Детали			
11		∠100×63×6 ГОСТ 8510-72* ℓ=350	2	2.7	
12		∠100×63×6 ГОСТ 8510-72* ℓ=300	6	2.3	
13		∠50×5 ГОСТ 8509-72* ℓ=120	8	0.45	
14		ф20 ГОСТ 2590-71* ℓ=300	2	0.74	
		Изделия стандартные			
15		Болт М16×250 В.С.4.кп.2 ГОСТ 7798-70	2	0.45	
17		Шайба М16 ГОСТ 11371-78	2	0.01	
		Материалы			
		Бетон марки 150	0.6		м³

1. Поз. 16, 17 установить в предварительно просверленные отв. ф20 мм.
2. Сварные швы выполнять электродами Э42 по ГОСТ 9467-75. Высота шва $h_ш$ = 6 мм.
3. Знак ♦ дан для ориентации при монтаже.

Привязан

Инв.№ 8918/4 37 | Инв.№

				ТП 904-1-59.85-КЖ	
				Компрессорная станция 5(4)К-24А	
Инженер	Цимбалист			Стадия: Р	Лист: 23	Листов:
Вед.инж.	Макарова					
Рук.гр.	Моргунов					
Нач.ОСП-1	Саакян					
Гл.спец.ТО	Бояринов					
Н.контр.	Лученко					
ГИП	Осташевский			Схема расположения элементов подвала	ГОССТРОЙ СССР РОСТОВСКИЙ ПРОМСТРОЙНИИПРОЕКТ	

Формат А2

Типовой проект 904-1-59.85 КЖИ. Альбом 4.

Согласовано

Инв.№ подл. | Подпись и дата | Взам. инв.№

План на отм. -0.200

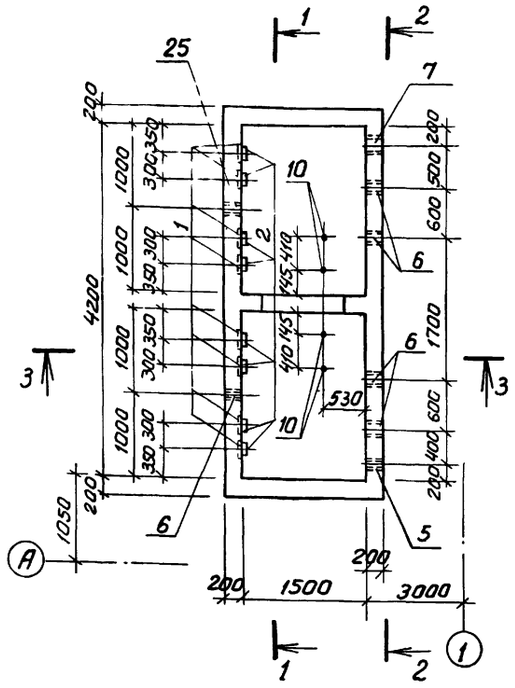

План на отм. 0.000

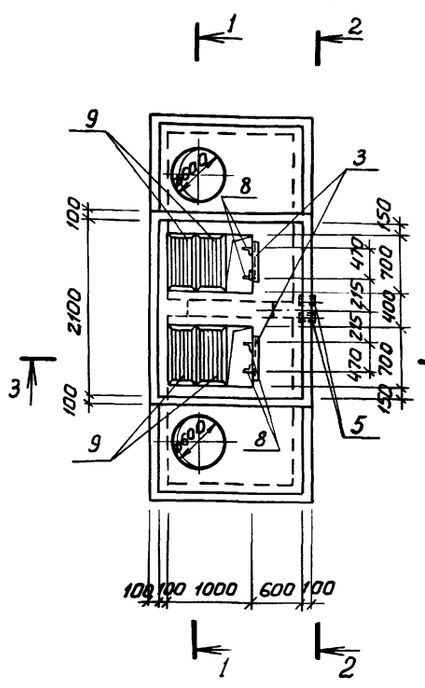

План на отм. 0.900

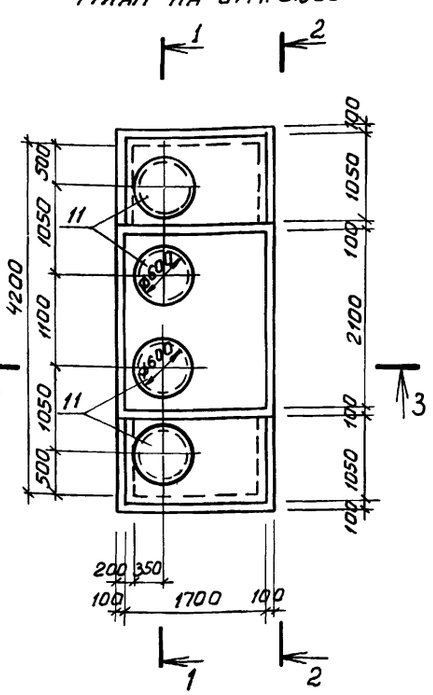

1-1

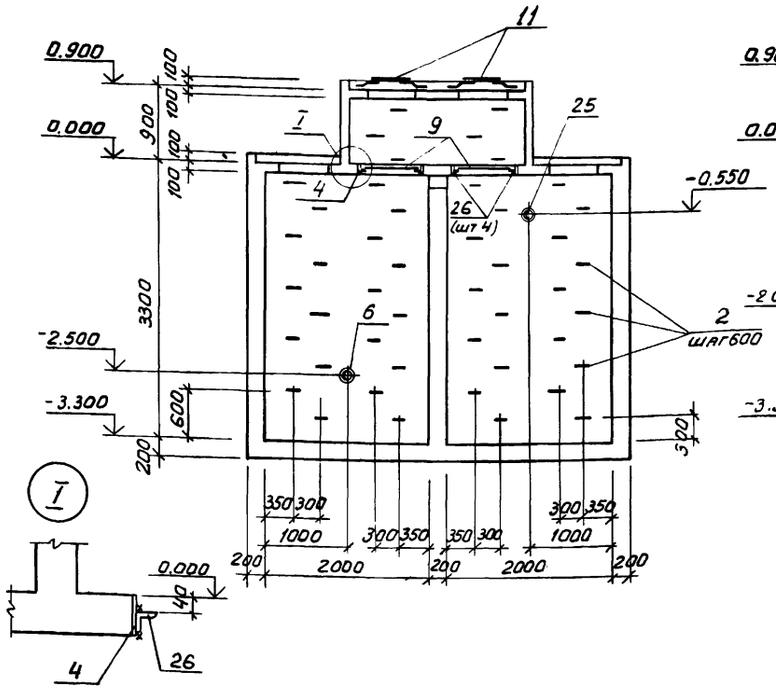

2-2

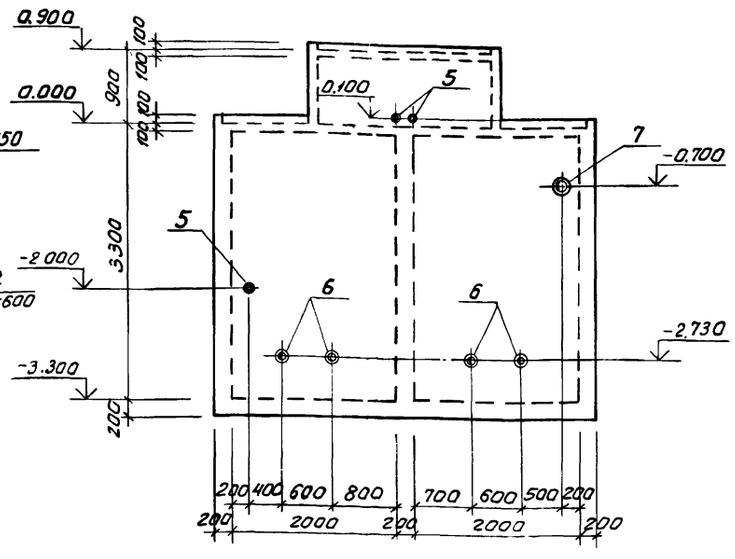

1. Болты позиции 10 установить на эпоксидном клею в соответствии с СН 471-75.

2. Деталь установки ходовой скобы МН801 смотрите серию 1.400-15 вып. 1.

Спецификация к резервуару РЕ

Формат	Зона	Поз	Обозначение	Наименование	Кол	Примечание
				Сборочные единицы		
				Изделия закладные		
		1	1.400-15 вып.1	МН107-6	46	
		2		МН801	46	
		3		МН547	2	
		4		МН127-3	2,8	м
		5	3.901-5	Сальник Ду 50 ℓ=200	3	
		6		Сальник Ду 150 ℓ=200	5	
		7		Сальник Ду 200 ℓ=200	1	
		25		Сальник Ду 100 ℓ=200	1	
				Изделия соединительные		
А4		8	ТП 904-1-59.85-КЖИ-МС7	МС7	4	
А4		9	ТП 904-1-59.85-КЖИ-МС8	МС8	4	
Б.Ч.		26		L50х5 ГОСТ 8509-72* ℓ=700	4	2,6 кг
				Детали		
Б.Ч		13*		ф6 AI ГОСТ 5781-82 ℓ=585000	—	0,22 кг на п.м.
Б.Ч.		14*		ф6 AIII ГОСТ 5781-82 ℓ=3450	68	0,8 кг
Б.Ч.		15*		ф6 AI ГОСТ 5781-82 ℓ=4580	6	1,0 кг
Б.Ч		16*		ф6 AI ГОСТ 5781-82 ℓ=2830	28	0,6 кг
Б.Ч		17*		ф6 AIII ГОСТ 5781-82 ℓ=7150	8	1,6 кг
Б.Ч.		18*		ф6 AIII ГОСТ 5781-82 ℓ=4450	22	1,0 кг
Б.Ч.		19*		ф6 AIII ГОСТ 5781-82 ℓ=2050	34	0,4 кг
Б.Ч		20*		ф6 AIII ГОСТ 5781-82 ℓ=4750	22	1,0 кг
Б.Ч.		21*		ф6 AI ГОСТ 5781-82 ℓ=5130	10	1,1 кг
Б.Ч		22		ф10 AIII ГОСТ 5781-82 ℓ=1100	28	0,7 кг
Б.Ч.		23*		ф6 AI ГОСТ 5781-82 ℓ=3280	10	0,7 кг
Б.Ч.		24		ф10 AIII ГОСТ 5781-82 ℓ=1500	4	0,9 кг
				Стандартные изделия		
		10		Болт 5М12х200 ВСт3кп2 ГОСТ 24379.1-80	4	0,23 кг
		11		Люк „Л" ГОСТ 3634-79	4	6,5 кг
				Материалы		
				Бетон марки 200	11,7	м3

*) Позиции 13-21, 23 смотрите ведомость деталей на листе 25.

Инв.№ 8918/4

Привязан

Инв.№ 38

Инженер	Цимбалист		ТП 904-1-59.85 КЖ
Ведущ.	Макарова		Компрессорная станция 5(4)К-24А
Рук. гр.	Маргунов		
Нач. ОСП-1	Саакьянц		Стадия Р; Лист 24; Листов
Гл. специал.	Боярченко		Резервуар РЕм1. Общий вид.
Н. контр.	Лученко		Госстрой СССР Ростовский Промстройниипроект
ГИП	Осташевский		

Копировал Шиф.

Формат А2

Типовой проект 904-1-59.85-КН Альбом 4

3—3

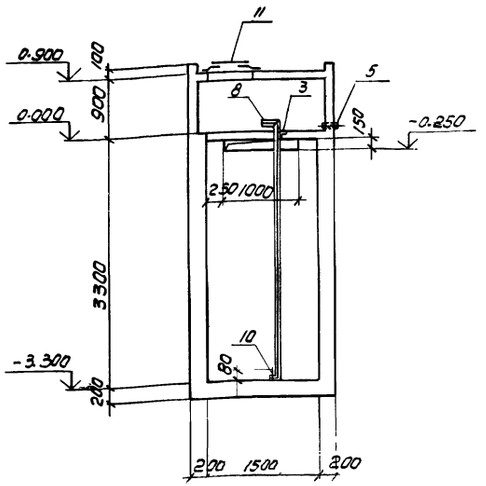

4—4

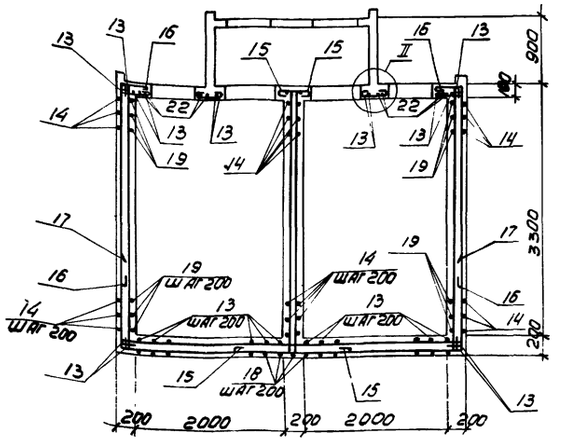

5—5

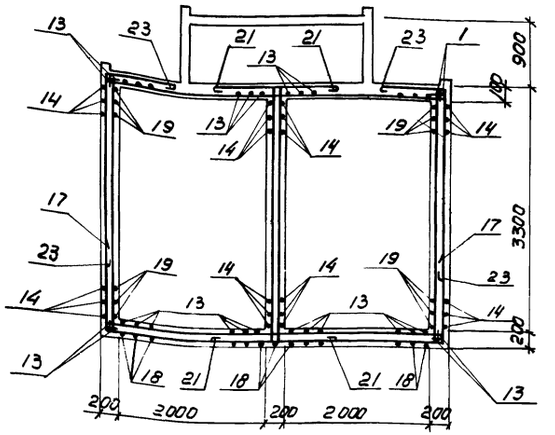

Схема армирования РЕМ 1

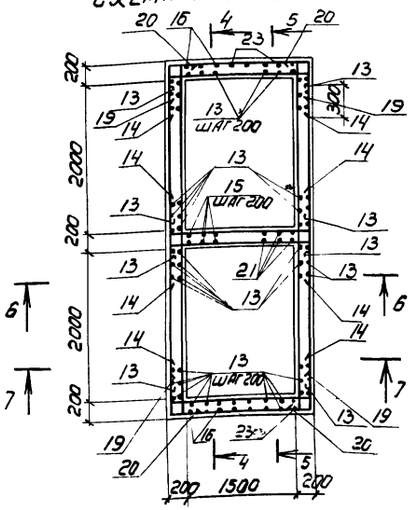

6—6

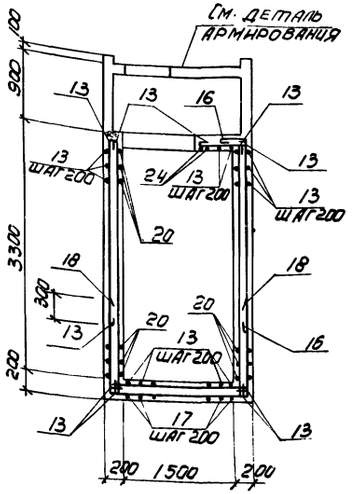

7-7

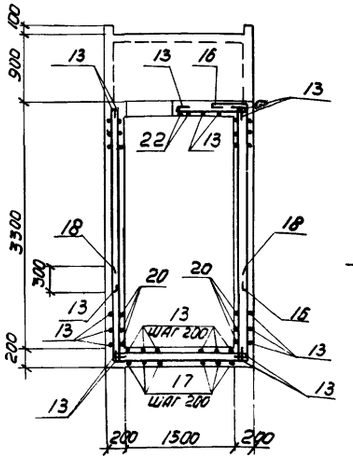

Деталь армирования

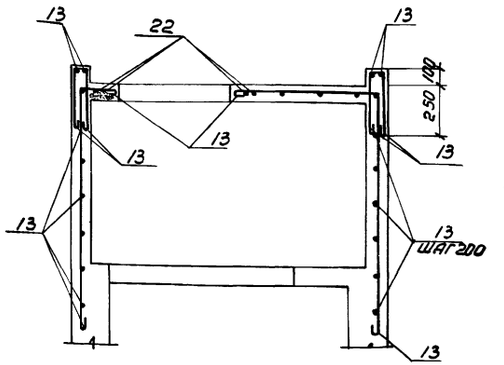

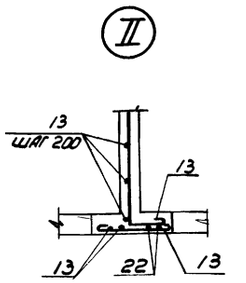

Ведомость деталей

Поз	Эскиз		
13	По месту		
14	800	1850	800
15	800	3450	250
16	350	2400	
17	1300	4550	1300
18	1300	1850	1300
21	800	3450	800
23	800	2400	
19	100	1850	100
20	100	4550	100

1. Защитный слой бетона для рабочей арматуры 25мм.
2. Нагрузка - гидростатическое давление воды в необсыпанном резервуаре или активное боковое давление грунта засыпки с учётом временной нагрузки ($P^{н}$=10кН) на его поверхности.

Инв. № 8918/4 39

Ведомость расхода стали на элемент, кг

Марка элемента	Изделия арматурные: Арматура класса А-I, ГОСТ 5781-82, Ф6	Итого	А-III, Ф6	Ф10	Итого	Всего	Изделия закладные: Арматура класса А-I, ГОСТ 5781-82, Ф16		Итого	А-III, Ф8	Итого	Прокат марки В Ст3кп2: ГОСТ 2590-71*, Ф6	Ф10	Итого	ГОСТ 103-76, δ=6	δ=8	δ=10	Итого	ГОСТ 8509-72*, L50x5	Итого	ГОСТ 8732-70*, ТР Ф121x4	ТР Ф168x8	ТР Ф245x7	ТР Ф299x8	Итого	Всего	Общий расход
РЕМ 1	169,5	169,5	124,8	23,2	148,0	317,5	34,0		34,0	7,4	7,4	1,3	7,9	9,2	54,6	18,4	19,6	92,6	3,8	3,8	6,9	4,0	41,0	11,5	63,4	210,4	527,9

Инв. № подл. | Подпись и дата | Взам. инв. №

Согласовано

Привязан

Инв. №

Инженер	Цимбалист		
Ведущ.	Макарова		
Рук. гр.	Моргунов		
Нач. осн.	Саакьянц		
Гл. спец.	Боярченко		
Н. контр.	Луценко		
ГИП	Осташевский		

ТП 904-1-59.85-КН

Компрессорная станция 5(4)к-24А

Стадия	Лист	Листов
Р	25	

Резервуар РЕМ 1
Схема армирования.

ГОССТРОЙ СССР
РОСТОВСКИЙ
ПРОМСТРОЙНИЙ ПРОЕКТ

Копировал Э. Ф.

Формат А2

Типовой проект 904-1-59.85-КЖ Альбом 4

Схема расположения элементов приямка ПРм 1

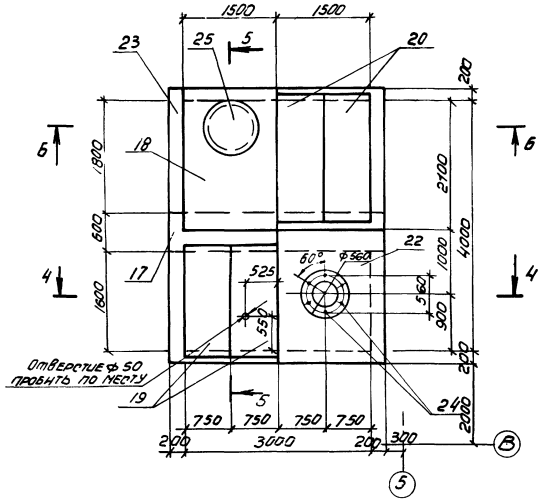

1-1

ПРм 1 (Общий вид)

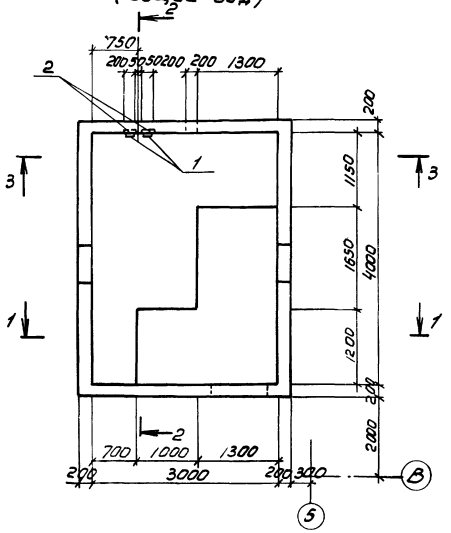

2-2

3-3

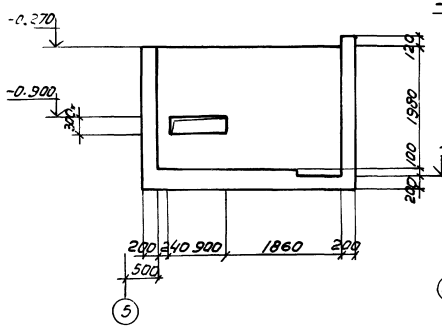

4-4

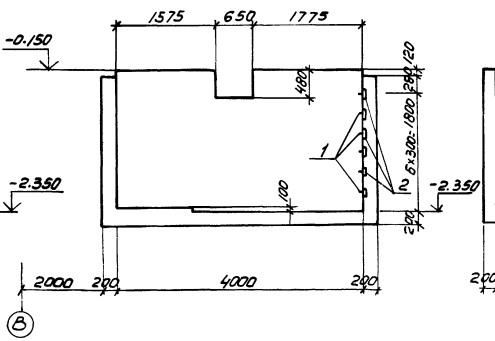

5-5

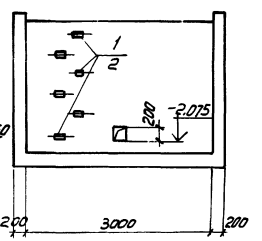

6-6

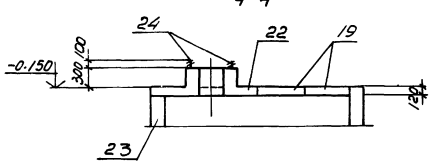

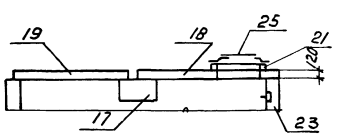

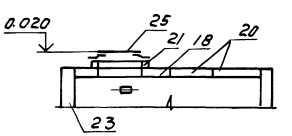

Спецификация к схеме расположения элементов приямка ПРм 1

Марка поз	Обозначение	Наименование	Кол	Масса ед.кг	Примечание
17	3.006-2 вып III-2	Балка Б7	1	1770	
18		Плита П04	1	1530	
19	3.006-2 вып. II-2	—"— П15д-5	2	410	
20	3.006-2 вып. II-2	—"— П17д-3	2	480	
21	3.900-3 вып. 7	Кольцо опорное КЦ0-1	1	50	
22	лист 27	Плита монолитная ПМ1	1		
23	лист 26	Приямок монолитный ПРм1	1		
		Стандартные изделия			
24		Болт 5М20×250 Вст3пс2 ГОСТ 24376.1-80	6	0.8	
25		Люк легкий "Л" ГОСТ 3634-79	1	70	

Спецификация к приямку ПРм 1

Формат	Зона	Поз.	Обозначение	Наименование	Кол	Примечание
				Сборочные единицы		
		1	1.400-15. вып. 1	Изделие закладное МН801	6	
		2	1.400-15. вып. 1	То же МН107-6	6	
				Детали		
б.ч		5*		Ф12АII, ℓ=6550	24	5.8кг
б.ч		6*		Ф8АI, ℓ=398000		
б.ч		7*		Ф12АII, ℓ=3350	24	3.0кг
б.ч		8*		Ф12АII ℓ=4150	12	3.7кг
б.ч		9*		Ф12АII, ℓ=4250	31	3.8кг
б.ч		10*		Ф16АI, ℓ=1700	4	2.7кг
б.ч		11*		Ф16АI ℓ=4200	4	6.6кг
б.ч		12*		Ф12АII, ℓ=4650	34	4.1кг
				Арматурная сталь принята по ГОСТ 5781-82		
				Материалы		
				Бетон марки 200	65	м³

* Поз. 5-12 см. ведомость деталей на листе 27. Болты поз. 24 установить при монтаже оборудования на эпоксидном клее.

Инв. № 8918/4

Привязан

Инв. №

Проверил	Макарова	
Инженер	Цимбалист	
Вед инж	Макарова	
Рук гр.	Моргунов	
Нач осл	Садкьянц	
Гл. спец	Боярченко	
Н. контр	Лученко	
ГИП	Осташевский	

ТП 904-1-59.85 КЖ

Компрессорная станция 5(4)К-24А

Стадия	Лист	Листов
Р	26	

Приямок ПРм 1 Общий вид

ГОССТРОЙ СССР РОСТОВСКИЙ ПРОМСТРОЙНИЙПРОЕКТ

Инв. № подл. | Подпись и дата | Взам. инв. №

Типовой проект 904-1-5985КЖ. Альбом 4.

ПРм1
(Схема армирования)

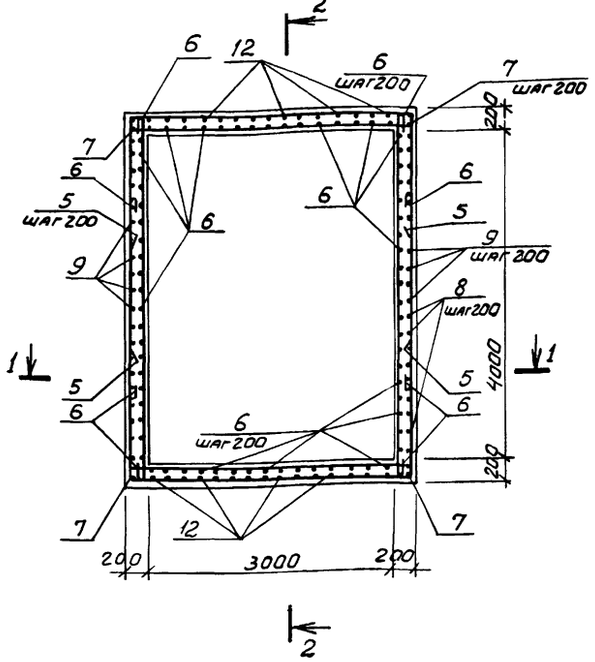

1-1

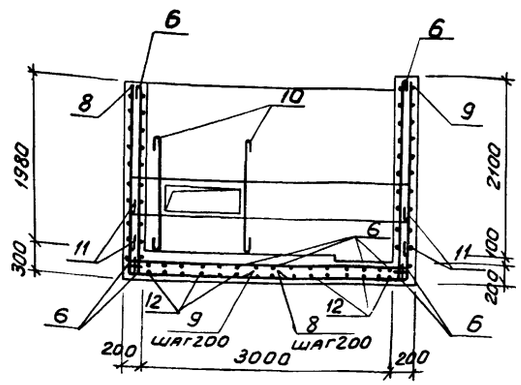

2-2

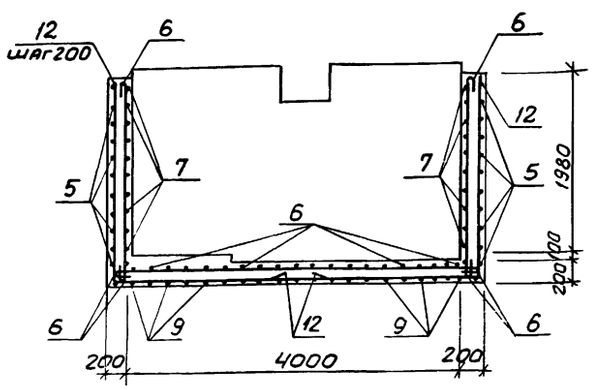

Пм1
(Общий вид)

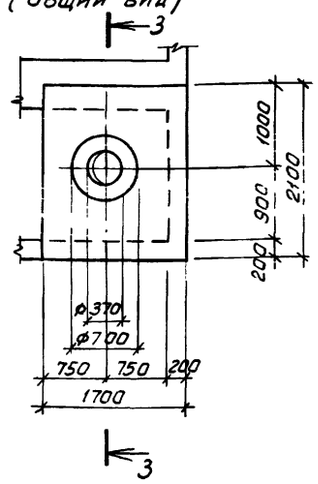

3-3

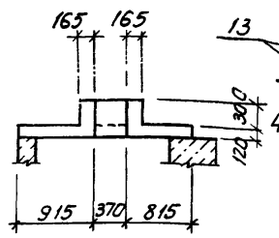

Пм1
(Схема армирования)

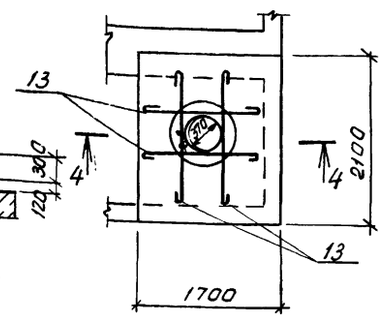

4-4

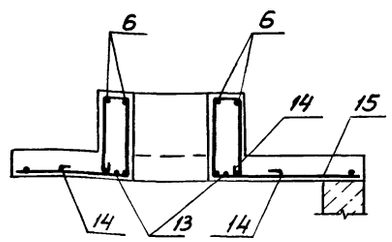

1. Арматуру в местах отверстий вырезать по месту.
2. Защитный слой бетона для рабочей арматуры принят 35 мм.

Ведомость де...

Поз.	Эскиз
5	3350 (1600, 1600)
6	Резать по месту
7	8350
8	2230 (1920)
9	2350 (1900)
10	1500
11	3300 (350, 350)
12	2230 (2420)
13	1650
14	150 (370, 370, 300)

Спецификация к плите Пм1

Формат	Зона	Поз.	Обозначение	Наименование	Кол	Примечание
				Пм1		
				Сборочные единицы		
А4		15	ТП904-1-5985 - КЖИ-С1	Сетка арматурная С1	1	
				Детали		
Б4		6		ф8АI ГОСТ5781-82 ℓ=5900	—	
Б4		13		ф16АI ГОСТ5781-82 ℓ=1850	4	2,9кг
Б4		14		ф8АI ГОСТ5781-82 ℓ=1500	8	0,6кг
				Материалы		
				Бетон марки 200	0,4м	3

Ведомость расхода стали на элемент, кг

Марка элемента	Изделия арматурные: Арматура класса А-I ГОСТ 5781-82 ф8	ф16		Итого	А-II ф12		Итого	Всего	Изделия закладные: Арматура класса А-I ГОСТ 5781-82 ф16		Итого	А-III ф8		Итого	Прокат марки Вст3кп2 ГОСТ 103-76 б=6	б=8			Итого			Всего	Общий расход
ПРм1	159,2	37,2		196,4	512,8		512,8	709,2	4,4		4,4	0,6		0,6	5,4	2,4			7,8			12,8	722.0
Пм1	22,0	11,6		33,6				33,6															33.6

Инв.№ 8918/4 41

Привязан

Инв. №

Проверил	Макарова	
Инженер	Цимбалист	
Вед инж	Макарова	
Рук.гр.	Моргунов	
Нач ОСП-1	Саакьянц	
Гл спец	Бо...ченко	
Н контр	Луценко	
ГИП	Осташевский	

ТП904-1-5985-КЖ

Компрессорная станция 5(4)К-24А

Стадия	Лист	Листов
Р	27	

Приямок ПРм1 (Схемы армирования) Плита Пм1.

ГОССТРОЙ СССР РОСТОВСКИЙ ПРОМСТРОЙНИИПРОЕКТ

Согласовано

Взам инв.№

Подпись и дата

Инв.№ подл

Типовой проект 904-1-59.85 - КЖ

ФОм 1

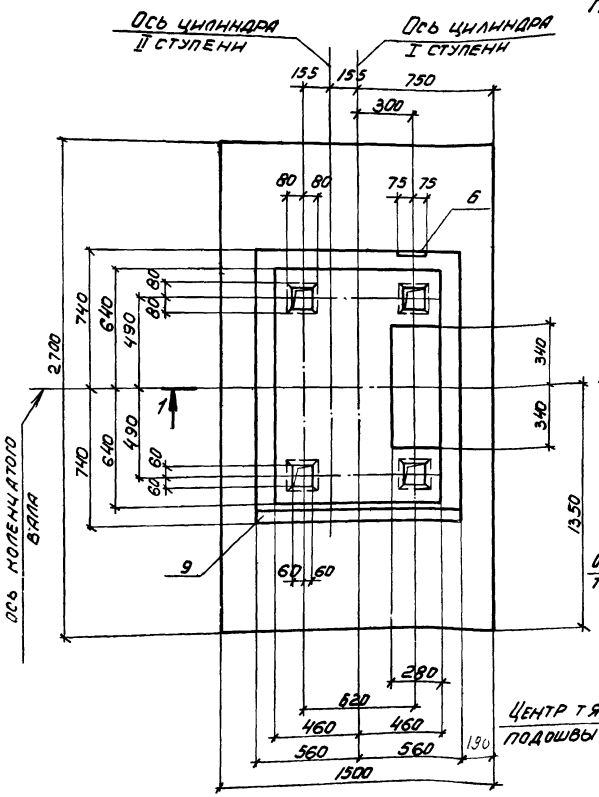

Схема раскладки сеток плиты фундамента

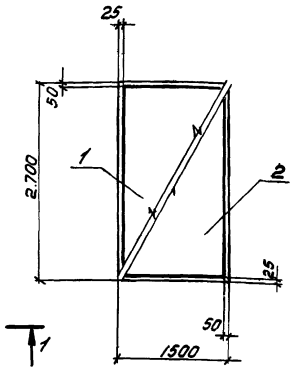

2-2

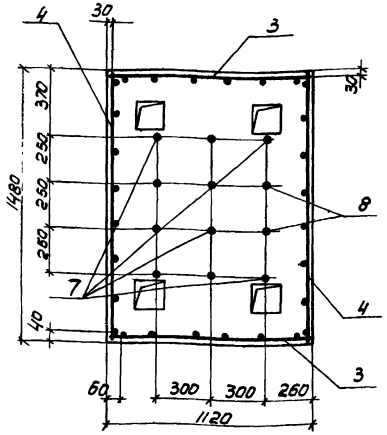

Схема расчетных нагрузок

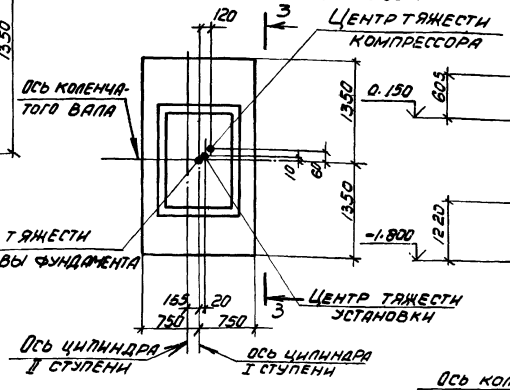

3-3

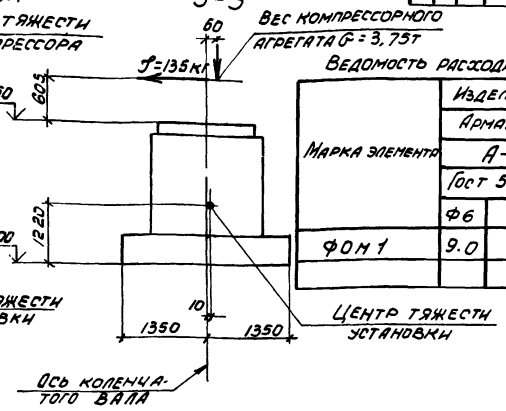

1-1

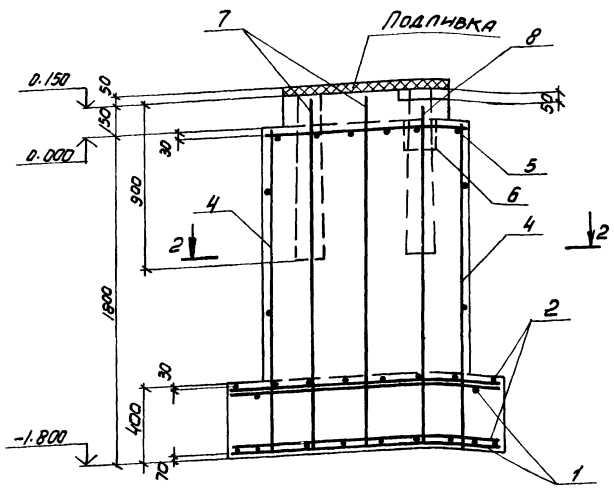

Спецификация к фундаменту ФОм 1

Формат	Зона	Поз	Обозначение	Наименование	Кол.	Примечание
				Сборочные единицы		
				Сетки арматурные		
		1	1.410 - 2 вып. 1	С(1) 10АII - 26×15	2	
		2		С(1) 10АII - 14×27	2	
		3		1С10АII - 10×18	2	
		4		1С10АII - 14×18	2	
		5	ТП 904-1-59.85 КЖИ-С1	С2	1	
		6		Изделие закладное МН111-6	1	
		9	1.400-15 вып. 1	То же МН104-3	1,12	м
				Детали		
Б.4		7		Ф10АII Гост 5781-82 ℓ=1900	10	1,2кг
Б.4		8		Ф10АII Гост 5781-82 ℓ=1850	2	1,1кг
				Материалы		
				Бетон марки 150	4,1	$м^3$

Ведомость расхода стали на элемент, кг

Марка элемента	Изделия арматурные						Изделия закладные							Общий расход
	Арматура класса					Всего	Арматура класса			Прокат марки			Всего	
	А-I			А-II			А-III			ВСт3кп2				
	Гост 5781-82						Гост 5781-82			Гост 103-76				
	Ф6		Итого	Ф10	Итого		Ф8		Итого	δ=6	δ=8	Итого		
ФОм 1	9.0		9.0	102,3	102.3	111,3	0.5		0.5	4,2	0.4	4.6	5.1	116.4

1. Рабочие чертежи фундамента под компрессор 2ВМ4-24/9 разработан на основании задания института „Гипростройдормаш" чертёж N 3477-9/9.

2. Расчетное значение амплитуд горизонтальных колебаний для грунтовых условий, принятых в проекте составляет 0.093мм (допустимо 0.100 мм).

3. Возведение фундамента следует производить только после проверки соответствия данных чертежей рабочим чертежам полученного оборудования.

4. Привязку фундамента к разбивочным осям здания смотрите на листе.

5. Арматура, пересекающая колодцы под фундаментные болты, вырезается по месту.

6. Подливку производить раствором марки 150. Расход раствора равен 0.06 $м^3$.

Инв. №8918/4 42

Привязан

Инв. №

Ст инж.	Толмачева	
Вед инж.	Макарова	
Рук. гр.	Моргунов	
Нач. осп-1	Саакьянц	
Гл спец-то	Боярченко	
Н. контр.	Луценко	
ГИП	Осташевский	

ТП 904-1-59.85 - КЖ

Компрессорная станция 5(4)К-24А

Стадия	Лист	Листов
Р	28	

Фундамент ФОм 1

Госстрой СССР Ростовский Промстройниипроект

Согласовано

Взамен инв. №

Подпись и дата

Инв. № подл.

Типовой проект 904-1-59.85 КЖС Альбом 4

Согласовано

Инв. № подл. | Подпись и дата | Взам. инв. №

ФОм 2

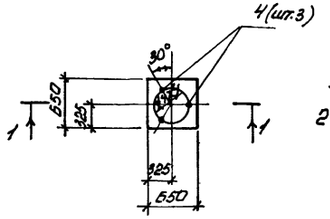

ФОм 3

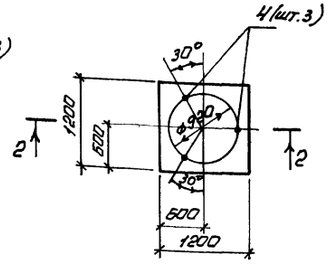

ФОм 4

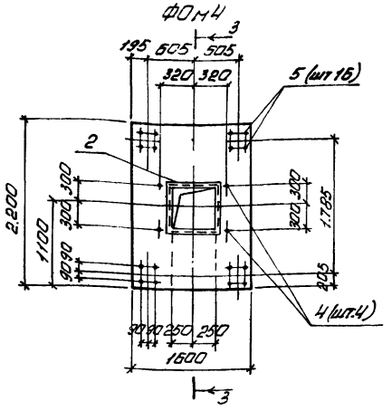

1-1

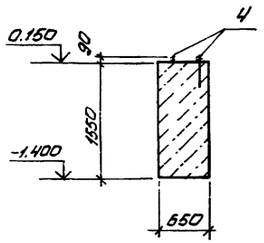

2-2

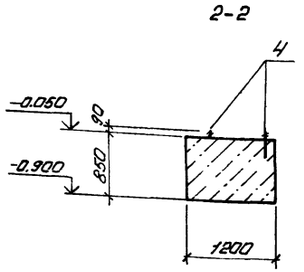

3-3

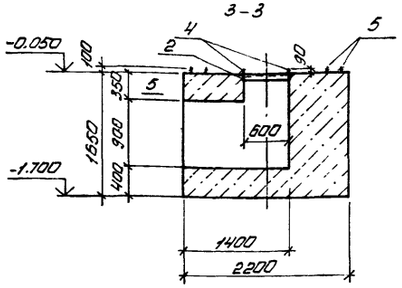

ФОм 7

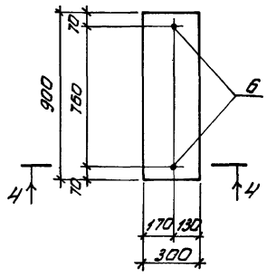

4-4

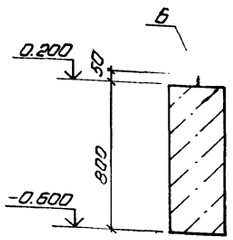

ФОм 6

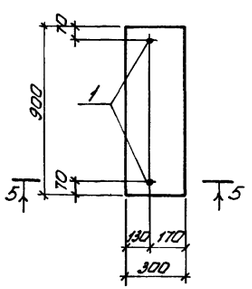

5-5

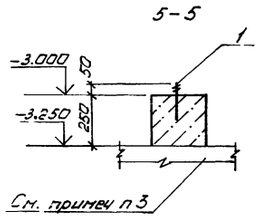

ФОм 5

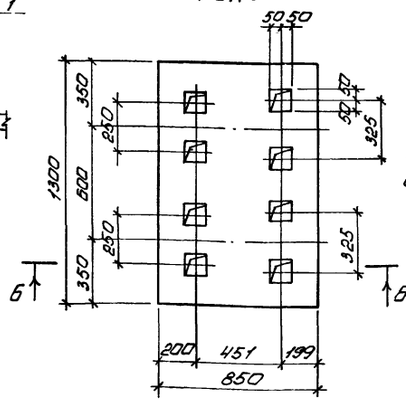

6-6

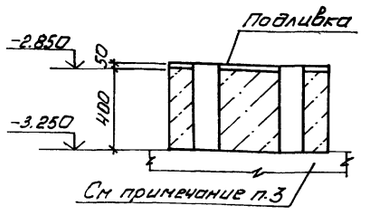

Спецификация к фундаментам под оборудование ФОм 2-ФОм 7

Формат	Зона	Поз.	Обозначение	Наименование	Кол. на испол. ФОм 2	ФОм 3	ФОм 4	ФОм 5	ФОм 6	ФОм 7	Примечание
				Сборочные единицы							
				Изделия закладные							
		2	1.400-15 Вып. 1	МН 517			2.7				м
				Изделия стандартные							
		4		Болт 5.М16х250 ВСт3кп2 ГОСТ 24379.1-80	3	3	4				0,5 кг
		5		Болт 5.М20х300 ВСт3кп2 ГОСТ 24379.1-80			16				0.9 кг
		6		Болт 1.1.М12х400 ВСт3кп2 ГОСТ 24379.1-80						2	0.4 кг
		1		Болт 5.М12х250 ВСт3кп2 ГОСТ 24379.1-80					2		0.3 кг
				Материалы							
				Бетон марки 150	0,7	1,2	4,9	0,5	0,2	0,2	м³

Нормативные нагрузки на фундаменты

Схема	Усилие	ФОм 2	ФОм 3	ФОм 4	ФОм 5	ФОм 6	ФОм 7
N↓	N, кН	5,0	8,0	17,5	2,7	1,5	2,8

1. Подливку выполнить из бетона марки 150.
2. Болты поз. 4, 5 устанавливать в готовые фундаменты на эпоксидном клее в соответствии с СН 471-75.
3. Перед бетонированием фундаментов ФОм 5, ФОм 6 поверхность днища подвала насечь, очистить от пыли и грязи, промыть водой.

Ведомость расхода стали на элемент, кг

Марка элемента	Изделия арматурные: Арматура класса A-III ГОСТ 5781-82 ф8					Итого	Всего	Изделия закладные: Арматура класса A-III ГОСТ 5781-82 ф8		Итого	Прокат марки ВСт3кп2 ГОСТ 103-76 -6х100	Итого	ГОСТ 8509-72* ∠63х5	Итого	Всего	Общий расход
ФОм 4	2,5					2,5	2,5	3,3		3,3			13,0	13,0	16,3	18,8

Привязан

Инв. № 8918/4 43

Инв. №

Инженер	Цимбалист		ТП 904-1-59.85 КЖ
Вед. инж.	Макарова		Компрессорная станция 5(4)К-24А
Рук. гр.	Моргунов		Стадия Р; Лист 29; Листов
Нач. ОСП	Соскаяни		
Гл. спец. ТО	Богуренко		Фундаменты ФОм 2-ФОм 7
Н. контр.	Лущенко		Госстрой СССР Ростовский Промстройниипроект
ГИП	Сташевский		

Копировал Немашева

Формат

Типовой проект 904-1-59.85 -КЖ Альбом 4

Схема расположения элементов каркаса. (Схема 1)

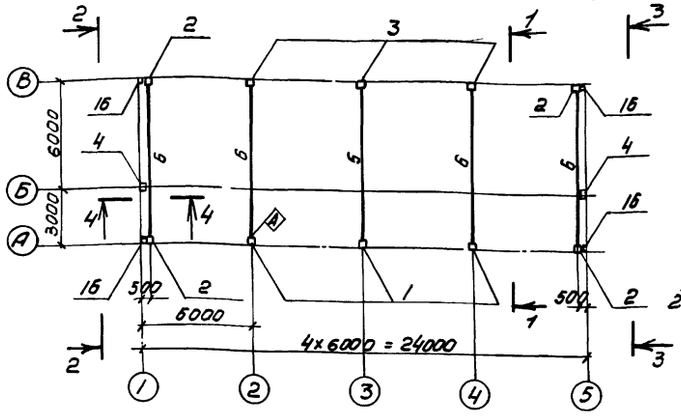

Схема расположения плит покрытия (Схема 2)

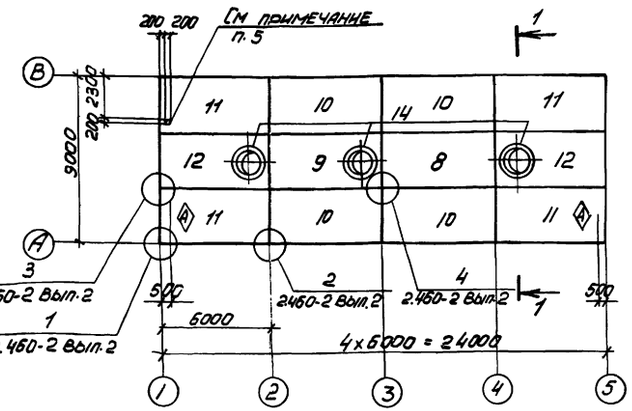

1-1

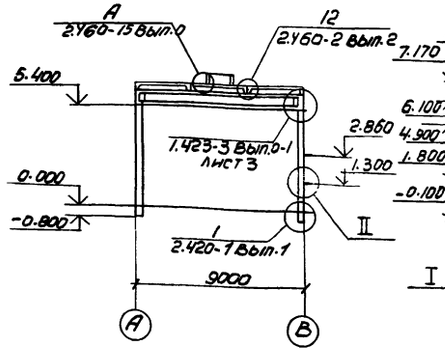

2-2

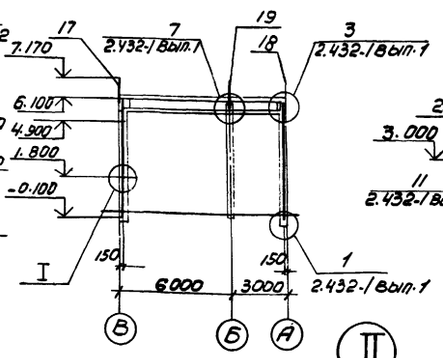

3-3

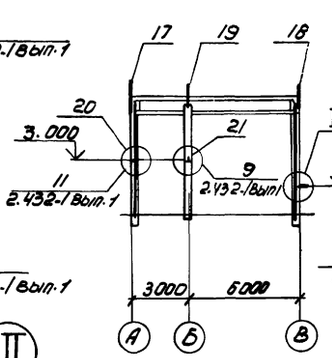

4-4

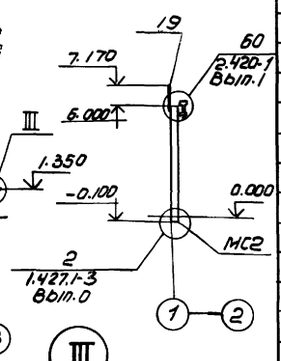

I

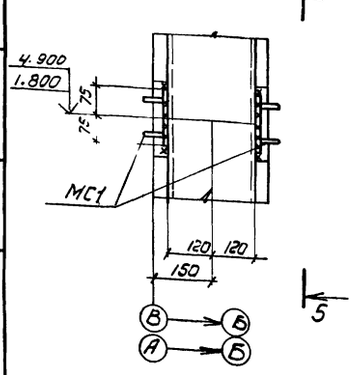

5-5

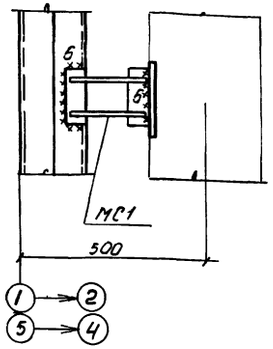

II

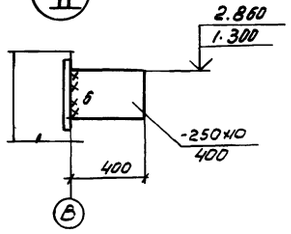

III

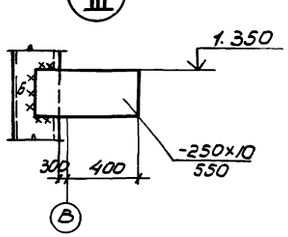

1. Зачеканку зазоров между стенками стакана фундамента и гранями колонны производить бетоном марки 300.

2. Сварочные работы следует выполнять в соответствии с указаниями СН393-78. Для сварки применяются электроды типа Э42А по ГОСТ 9467-75.

3. Длина опирания плит покрытия должна быть не менее 75 мм.

4. Индекс Ⓐ дан для ориентации при монтаже.

5. Отверстие 200×200 выполнить рассверловкой отверстий по периметру с последующей вырезкой арматуры.

Спецификация к схеме расположения элементов каркаса и плит покрытия.

Марка поз.	Обозначение	Наименование	Кол. по схеме 1	Кол. по схеме 2		Масса ед. кг	Примечание
		Колонны					
1	ТП904-1-59.85КЖИ-200	К54-7-1	3			1500	
2	-202	К54-7-2	4			1500	
3	-201	К54-7-3	3			1500	
4	-204	1КФ61-1-1	2			1370	
		Балки стропильные					
6	ТП904-1-59.85-КЖИ-100	1БСД9-4АтVТ-1	5			2750	
		Плиты покрытия					
8	1.465.1-10/82 Вып.1	1ПГ-2АтVТ-60-МПЖ-200П		1		2980	
9		1ПВ14-2АтVТ-60-МПЖ-200П		1		3610	
10	ТП904-1-59.85-КЖИ-300	1ПГ-2АтVТ-60-МПЖ-200П-1		4		2980	
11		1ПГ-2АтVТ-60-МПЖ-200П-2		4		2980	
12	-301	1ПВ14-2АтVТ-60-МПЖ-200П1		2		3610	
		Стаканы					
14	1.494-24 Вып.1	СБ14А-2		3		400	
16	ТП9041-КЖИ-СФ1	Стойка фахверка СФ1	4			32.6	
17	1.439-2	Насадка фахверка НУ1	2			25.2	
18		То же НУ2	2			25.2	
19		" НФ4	2			35.2	
20		Консоль опорная ТК-2	1			17.5	
21		То же РК.2	1			14.7	
		Изделия соединительные					
*)	ТП904-1-59.85-КЖИ-МС2	МС2	2			22.0	
	-МС1	МС1	16			2.2	
	2.460-15 Вып.0	МС1		12		0.03	
	1.400-7	ММ10	2			6.1	
		ММ19	2			6.3	
		-250×10 ГОСТ 19903-74* ℓ=400	6			7.8	
		-250×10 ГОСТ 19903-74* ℓ=550	1			10.8	

*) Узлам ТП904-1-КЖИ лист 2.420-1 Вып.1, 2.460-15 Вып.0 2.432-1 Вып.1, 1.427.1-3 Вып.0

Привязан

Инв. № 8918/4

Инв. №

Гл. инж.	Толмачева		ТП904-1-59.85 КЖ
Вед. инж.	Макарова		Компрессорная станция 5(4)К-24А
Рук. гр.	Морозов		Стадия Р; Лист 30; Листов
Наблюд.	Сакарьян		
Гл. специал.	Боярченко		Схемы расположения элементов каркаса и плит покрытия
Н. контр.	Лученко		Госстрой СССР Росглавский ПО Оргтехэнергопроект
ГИП			

Согласовано

Инв. № подл. | Подпись и дата | Взам. инв. №

Типовой проект 904-1-59.85КЖН Альбом 4

Согласовано

Инв.№ подл. | Подпись и дата | Взам. инв.№

Схемы расположения стеновых панелей

По оси А

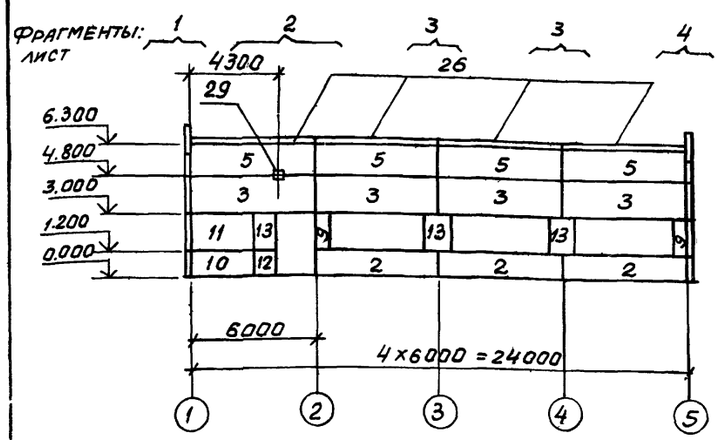

По оси В

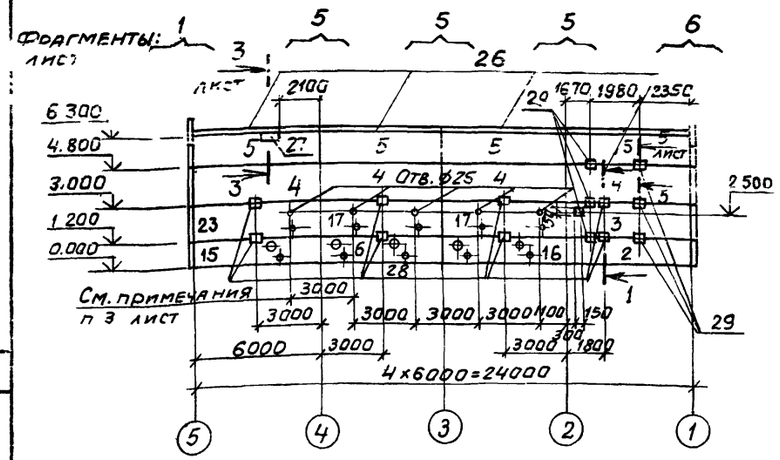

По оси 1

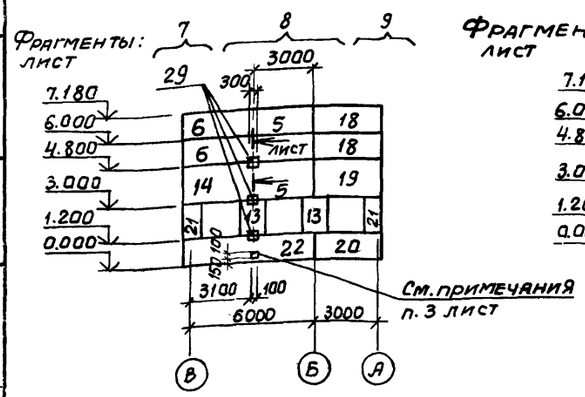

По оси 5

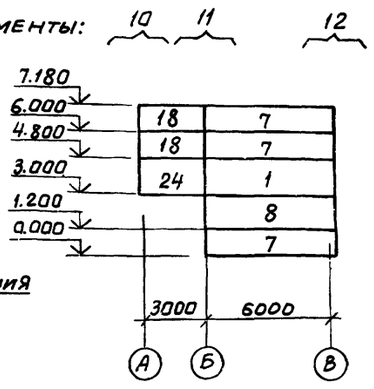

1-1

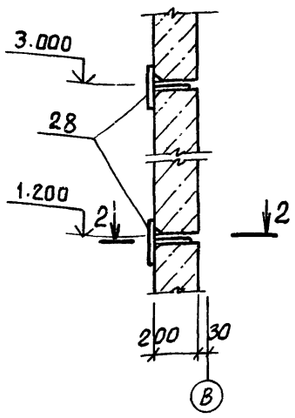

2-2

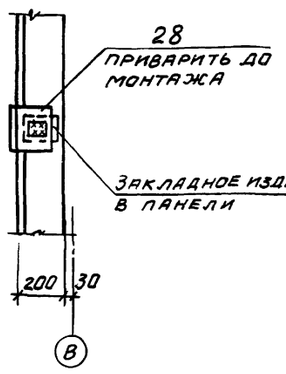

Спецификация к схеме расположения стеновых панелей.

Марка, поз.	Обозначение	Наименование	Кол.	Масса ед.кг	Примечание
		Панели стеновые			
1	1.432-14/80 вып.1	ПС625.18.20-П-22	1	3000	
2		ПС600.12.20-П-3	4	1900	
3		ПС600.18.20-П-3	5	2900	
4		ПС600.18.20-П-1	4	2900	
5		ПС600.15.20-П-4	8	2400	
6		ПС625.12.20-П-11	2	2000	
7		ПС625 12.20-П-12	3	2000	
8		ПС625.18.20-П-12	1	3000	
9		ПС 55.18.20-П	2	300	
10	ТП904-1- -КЖИ-406	ПС295.12.20-П-1	1	1000	
11		ПС295.18.20-П-1	1	1400	
12	1.432-14/80 вып.1	ПС115.12.20-П	1	400	
13		ПС115.18.20-П	5	600	
14	ТП904-1-59.85КЖИ-403	ПС625.18.20-П-21-1	1	3000	
15	-401	ПС600.12.20-П-3-1	1	1900	
16	-400	ПС600.12.20-П-3-2	2	1900	
17	-402	ПС600.18.20-П-3-1	2	2900	
18	-ПС1	ПС1	4	1024	
19	-ПС2	ПС2	1	1566	
20	-ПС3	ПС3	1	1024	
21	-ПС4	ПС4	2	381	
22	-404	ПС625.12.20-П-21-1	1	2000	
23	-405	ПС600.18.20-П-3-2	1	2900	
24	-ПС2	ПС2-1	1	1566	
		Панели карнизные			
26	1.432-14/80 вып.2	ПК665-П	8	1200	

Марка поз.	Обозначение	Наименование	Кол	Масса ед.кг	Примечание
		Изделия соединительные			
*)	1.439-2	Т-1	57	0,5	*) По узлам ТП904-1- -КЖИ, серий 2.432-1 вып.1, 1.020-1 вып. 10-2, 1.432-14/80 вып.2.
		Т-5	3	0,6	
		Т-8	12	0,5	
		Т-18	12	1,3	
		Т-19	4	0,4	
		Т-20	4	0,7	
		Т-21	25	0,4	
		Т-24	5	1,0	
		Т-27	12	0,4	
		Т-30	1	0,1	
	1.020-1 вып. 10-2	МС-91	1	0.24	
	1.432-14/80 вып.2	А1	16	0,7	
		А2	16	1,2	
		А3	24	0,4	
27		С22 ГОСТ 8240-72 ℓ=800	1	16,8	
28	ТП904-1-59.85КЖИ-МС5	МС5	8	5,1	
29		I 22 ГОСТ 8239-72* ℓ=300	10	7,2	

1. Стеновые панели изготовляются из бетона на пористых заполнителях марки 50 с плотностью в сухом состоянии ρ = 1100 кг/м3.

2. Крепление карнизной панели к подкарнизной выполнять по узлам „А" и „Б", приведенным в серии 1.432-14/80, вып. 2.

3. Указания по заделке швов между панелями смотрите п. 7. Пояснительной записки серии 2.432-1 вып. 0.

4. Расход стали на монтажные петли для стеновых панелей составляет ф10 AI - 5,4 кг, ф12 AI - 37,2 кг, ф14 AI - 33,6 кг.

Привязан

Инв.№ 8918/4

Инв.№

45

Ст. инж.	Толмачева		
Вед. инж.	Макарова		
Рук. гр.	Моргунов		
Нач. отд.	Саакьянц		
Гл. спец.	Боярченко		
Н. контр.	Луценко		
ГИП	Осташевский		

ТП904-1-59.85-КЖ

Компрессорная станция 5(4)К-24А

Стадия	Лист	Листов
Р	31	

Схемы расположения стеновых панелей для 5К-24А

Госстрой СССР Ростовский Промстройниипроект

Копировал: [illegible]

Формат А2

Типовой проект 904-1-59.85-КЖ. Альбом 4

Схемы расположения стеновых панелей

По оси А

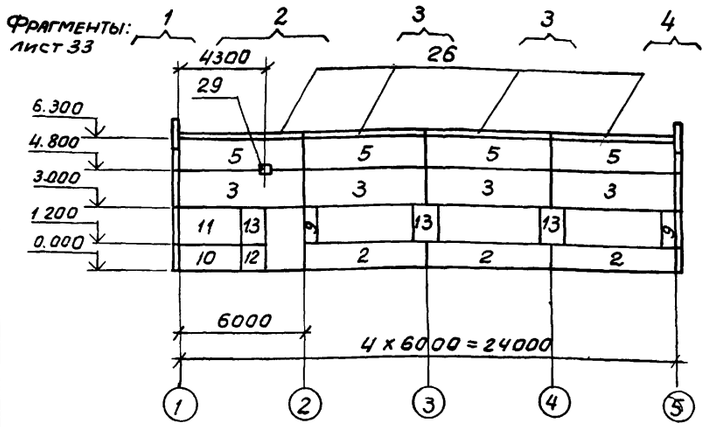

По оси В

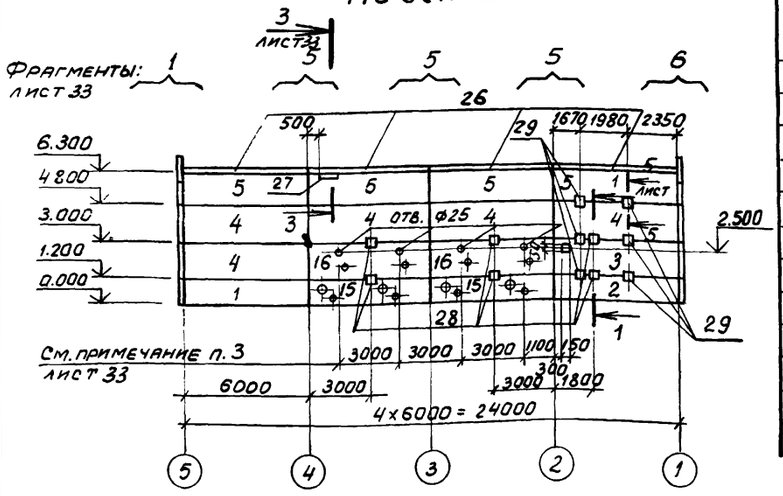

По оси 1

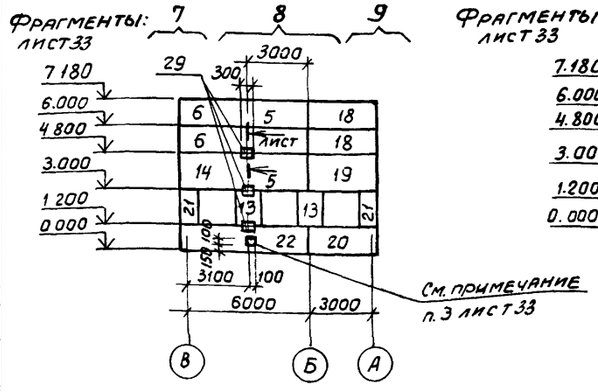

По оси 5

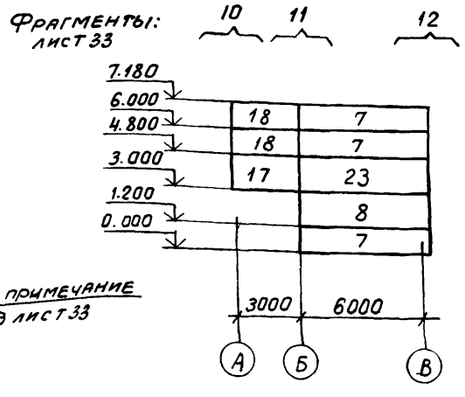

1-1

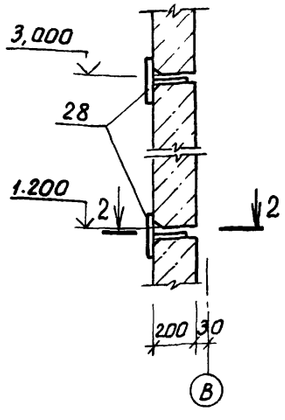

2-2

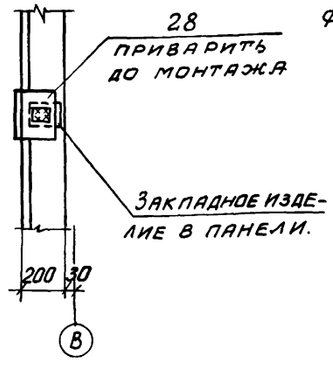

Спецификация к схеме расположения стеновых панелей

Марка, поз.	Обозначение	Наименование	Кол.	Масса ед., кг	Примечание
		Панели стеновые			
1	1.432-14/80 вып.1	ПС600.12.20-П-1	1	1900	
2		ПС600.12.20-П-3	4	1900	
3		ПС600.18.20-П-3	5	2900	
4		ПС600.18.20-П-1	5	2900	
5		ПС600.15.20-П-4	8	2400	
6		ПС625.12.20-П-11	2	2000	
7		ПС625.12.20-П-12	3	2000	
8		ПС625.18.20-П-12	1	3000	
9		ПС55.18.20-П	2	300	
10	ТП904-1-5985-КЖИ-406	ПС295.12.20-П-1	1	1000	
11		ПС295.18.20-П-1	1	1400	
12	1.432-14/80 вып.1	ПС115.12.20-П	1	400	
13		ПС115.18.20-П	5	600	
14	ТП904-1-5985-КЖИ-403	ПС625.18.20-П-21-1	1	3000	
15	— 400	ПС600.12.20-П-3-2	2	1900	
16	— 402	ПС600.18.20-П-3-1	2	2900	
17	—ПС2	ПС2-1	1	1566	
18	—ПС1	ПС1	4	1024	
19	—ПС2	ПС2	1	1566	
20	—ПС3	ПС3	1	1024	
21	—ПС4	ПС4	2	381	
22	— 404	ПС625.12.20-П-21-1	1	2000	
23	1.432-14/80 вып.1	ПС625.18.20-П-22	1	3000	
		Панели карнизные			
26	1.432-14/80 вып.2	ПК6,65-П	8	1200	

Марка, поз.	Обозначение	Наименование	Кол	Масса ед., кг	Примечание
		Изделия соединительные			
*)	1.439-2	Т-1	58	0,5	*) По узлам ТП904-1-5985-КЖ, серий 2.432-1 вып.1, 1.020-1 вып.10-2, 1.432-14/80 вып.2.
		Т-5	1	0,6	
		Т-8	12	0,5	
		Т-18	12	1,3	
		Т-19	4	0,4	
		Т-20	4	0,7	
		Т-21	25	0,4	
		Т-24	5	1,0	
		Т-27	12	0,4	
		Т-30	1	0,1	
	1.020-1 вып.10-2	МС-91	1	0,24	
	1.432-14/80 вып.2	А1	16	0,7	
		А2	16	1,2	
		А3	24	0,4	
27		С22 ГОСТ 8240-72 ℓ=800	1	16,8	
28	ТП904-1-5985-КЖИ-МС5	МС5	6	5,1	
29		I22 ГОСТ 8239-72* ℓ=300	10	7,2	

1. Стеновые панели изготовляются из бетона на пористых заполнителях марки 50 с плотностью в сухом состоянии ρ=1100 кг/м³.

2. Крепление карнизной панели к подкарнизной выполнять по узлам „А" и „Б", приведенным в серии 1.432-14/80, вып. 2.

3. Указания по заделке швов между панелями смотрите п. 7. Пояснительной записки серии 2.432-1 вып. 0.

4 Расход стали на монтажные петли для стеновых панелей составляет ф10АI - 5,4кг ф12АI - 37,2кг, ф14АI - 33,6кг.

Согласовано

Инв. № подл. | Подпись и дата | Взам. инв. №

Привязан

Инв. № 8918/4

Инв. №

Ст. инж.	Толмачева		
Вед. инж.	Макарова		
Рук. гр.	Моргунов		
Нач. ОСП-1	Саакьянц		
Гл. спец.	Бобрченко		
Н. контр.	Луценко		
ГИП	Остащевский		

ТП904-1-59.85-КЖ

Компрессорная станция 5/4/К-24А

Стадия	Лист	Листов
Р	32	

Схемы расположения стеновых панелей для 4К-24А.

Госстрой СССР Ростовский Промстройниипроект

Типовой проект 904-1-5985 КЖ Альбом 4.

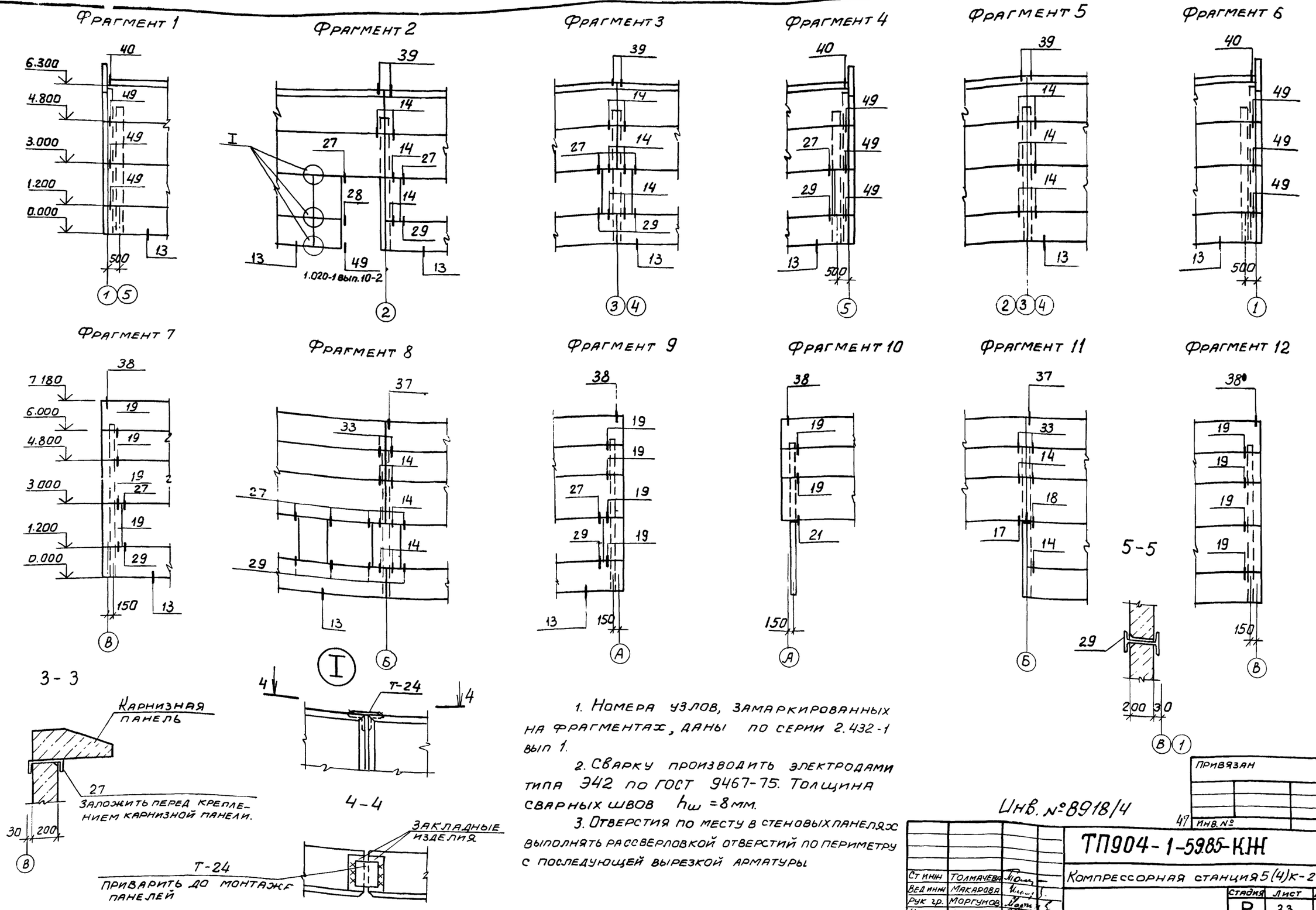

1. Номера узлов, замаркированных на фрагментах, даны по серии 2.432-1 вып 1.

2. Сварку производить электродами типа Э42 по ГОСТ 9467-75. Толщина сварных швов $h_ш$ = 8 мм.

3. Отверстия по месту в стеновых панелях выполнять рассверловкой отверстий по периметру с последующей вырезкой арматуры

Инв. № 8918/4

Ст инж	Толмачева		
Вед инж	Макарова		
Рук гр.	Моргунов		
Нач осп-т	Саакьянц		
Гл спец-т	Боярченко		
Н контр.	Луценко		
ГИП	Остаевский		

ТП904-1-5985-КЖ

Компрессорная станция 5(4)к-24А

Стадия	Лист	Листов
Р	33	

Фрагменты 1-12
Сечение 3-3

ГОССТРОЙ СССР
РОСТОВСКИЙ ПРОМСТРОЙНИЖПРОЕКТ

Инв № подл | Подпись и дата | Взам инв №

Согласовано

Привязан

Инв. №

47

Альбом 4

Типовой проект 904-1-59.85 КМ

Вид профиля и гост, ту	Марка металла и гост	Обозначение и размер профиля (мм)	NN по порядку	Код: Марки металла	Код: Вида профиля	Код: Размера профиля	Количество (шт)	Длина (мм)	Масса металла по элементам констр. т: Подвесной путь (код элемента конструк 526235)	Балки перекрытий и настил (код элемента конструк —)	Пожарная лестница (код элемента конструк 526242)	Прочие (код элемента конструк —)	Общая масса (т)	Масса потребности в металле по кварталам (заполняется изготовителем) (т): I	II	III	IV	Заполняется ВЦ
Балки двутавровые и швеллеры стальные специальные. Сортамент ГОСТ 19425-75*	ВСт3ГПС5 ГОСТ 380-71*	I24M	1						1.49				1.49					
	Итого		2	14460					1.49				1.49					
Сталь горячекатаная. Швеллеры. Сортамент ГОСТ 8240-72	ВСт3кп2-1 ТУ14-1-3023-80	C10	3		26140					0.53		0.04	0.57					
		C12	4		26152					0.19			0.19					
	Итого		5	11240						0.72		0.04	0.76					
Всего профиля			6							0.72		0.04	0.76					
Сталь прокатная угловая равнополочная, Сортамент ГОСТ 8509-72*	ВСт3кп2-1 ТУ14-1-3023-80	L50×5	7						0.04	0.22			0.26					
		L63×5	8						0.04	0.04	0.06	0.03	0.17					
		L75×6	9							0.01		0.14	0.15					
		L80×6	10							0.13			0.13					
		L100×7	11						0.02				0.02					
	Итого		12	11240					0.10	0.40	0.06	0.17	0.73					
Всего профиля			13		21113				0.10	0.40	0.06	0.17	0.73					
Сталь горячекатаная круглая. Сортамент ГОСТ 2590-71*	ВСт3кп2-1	Ф18	14								0.02		0.02					
	Итого		15	11240	11118						0.02		0.02					
Проволока из углеродистой конструкционной стали. Технические условия ГОСТ 17305-71*	ВСт3кп2-1 ТУ14-1-3023-80	Ф5	16							0.05			0.05					
	Итого		17	11240	—					0.05			0.05					
Полоса стальная горячекатаная. Сортамент ГОСТ 103-76	ВСт3кп2-1 ТУ14-1-3023-80	−50×5	18							0.08			0.08					
		−70×5	19							0.16			0.16					
	Итого		20	11240	13110					0.24			0.24					
Сталь прокатная широкополосная универсальная. Сортамент ГОСТ 82-70*	ВСт3кп2-1 ТУ14-1-3023-80	δ=8	21						0.15	0.01	0.01		0.17					
				11240														
	Итого		22	11240					0.15	0.01	0.01		0.17					
Листы стальные с ромбическим и чечевичным рифлением. Технические условия ГОСТ 8568-77*	ВСт3кп2-1 ТУ14-1-3023-80	δ=5	23							1.15			1.15					
	Итого		24	11240	71315					1.15			1.15					
Сталь листовая холоднокатаная. Сортамент ГОСТ 19904-74*	ВСт3кп2-1 ТУ14-1-3023-80	δ=2	25							0.24			0.24					
	Итого		26	11240	72117					0.24			0.24					

Инв. № 8918/4

48

Привязан

Инв. №

Проверил	Макарова	
Инженер	Андреева	
Ведущ.	Макарова	
Рук. гр.	Моргунов	
Нач. осп.	Саакьянц	
Гл. спец.	Боярченко	
Н. контр.	Пученко	

ТП 904-1-59.85 КМ

Компрессорная станция 5(4)К-24А

Стадия	Лист	Листов
Р	2	

Техническая спецификация металла на объект (начало) для 5К-24А

Госстрой СССР Ростовский промстройниипроект

Взам. инв. №

Подпись и дата

Инв. № подл.

Типовой проект 904.1-59.85 КМ Альбом

Техническая спецификация металла на объект (окончание)

Вид профиля и ГОСТ, ТУ	Марка металла и ГОСТ	Обозначение и размер профиля (мм)	№№ по порядку	Код: Марки металла	Код: Вида профиля	Код: Размера профиля	Количество (шт)	Длина (мм)	Масса металла по элементам констр., т: Подвесной путь (код элемента конструк. 526235)	Балки перекрытий и настил (код элемента конструк. —)	Пожарная лестница (код элемента конструк. 526242)	Прочие (код элемента конструк. —)	Общая масса (т)	Масса потребности в металле по кварталам (заполняется изготовителем) (т): I	II	III	IV	Заполняется ВЦ
Швеллеры стальные гнутые равнополочные. Сортамент. ГОСТ 8278-83	ВСТ3кп2 ГОСТ16523-70*	С60х50х3	27						0.09				0.09					
	ВСТ3кп2 ГОСТ380-71*	С160х80х5	28							0.43			0.43					
	Итого		29	11240					0.09	0.43			0.52					
Всего профиля			30		73240				0.09	0.43			0.52					
Итого масса металла			31						1.83	3.24	0.09	0.21	5.37					
Лестницы, ограждения, лист 4			32										0.40					
Всего масса металла			33										5.77					
В том числе по маркам	ВСТ3кп2-1		34										4.28					
	ВСТ3гпс5		35										1.49					
Масса поставки элементов по кварталам, т (заполняется заказчиком)		I																
		II																
		III																
		IV																

Ведомость металлоконструкций по видам профилей

Наименование конструкции по номенклатуре прейскуранта N 01-22	Позиции по прейск. №01-22	№ п.п.	Код конструкций	Масса конструкций т: Всего стали повышенной прочн.	По видам профилей стали: Балки и швеллер	Крупно сортная сталь	Средне сортная сталь	Мелко сортная сталь	Толсто листовая сталь	Универсальная сталь	Тонко листовая сталь	Гнутые и гнуто сварные	Трубы	Прочие	Всего	Количество шт.	Серия типовых конструкций
Типовые конструкции																	
Лестницы ограждения																	
М10(МЛХФ60-30.8)	102-256	1	5262440023			0.01			0.06			0.06			0.13	1	1.459.2 вып.2 (ГОСТ23120-78)
МР5(МЛХР60-18.8)	102-232	2	5262440167			0.01			0.01			0.04			0.06	1	1.459.2 вып.1 (ГОСТ23120-78)
ПП1(ОГПМХЭБ-10.9)	102-479	3	5262440201					0.01				0.01			0.02	1	
ПП11(ОГПМХЭБ-10.54)	102-489	4	5262440211					0.01				0.04			0.05	1	
ПП12(ОГПМХЭБ-10.60)	102-498	5	5262440212					0.01				0.10			0.11	2	1.459.2 вып.2 (ГОСТ23120-78)
ПМ3(ОГЛМЛХ60-10.18)	102-301	6	5262440127					0.01				0.01			0.02	1	
ПМ4(ОГПМЛХ60-10.18)	102-302	7	5262440128					0.01				0.01			0.02	1	
ПМ7(ОГПМЛХ60-10.30)	102-303	8	5262440131					0.01				0.01			0.02	1	
ПМ8(ОГПМЛХ60-10.30)	102-306	9	5262440132					0.01				0.01			0.02	1	
Настил типа „Батайск"																	
РН2-1(РН2)	102-530	10	—					0.01			0.01				0.02	5	ТУ36-2077-44 (ГОСТ23120-78)
РН12-1(РН12)	102-540	11	—					0.01			0.01				0.02	1	
РН16-1(РН16)	102-544	12	—					0.05			0.24				0.29	17	
Нетиповые конструкции		13															
Подвесной путь	303-29	14			1.53	0.10			0.15			0.09			1.89		
Балки перекрытий и настил	309-28	15			0.74	0.58	0.08		1.19			0.44			3.06		
Пожарная лестница	312-1	16				0.06		0.02	0.01						0.09		
Прочие	–	17			0.04	0.18									0.22		
Итого		18			2.31	0.94	0.08	0.15	1.42		0.26	0.82			6.05		

В ведомости металлоконструкций по видам профилей в скобках даны марки конструкций по ГОСТ23120-78.

Согласовано

Взам. инв. №

Подпись и дата

Инв. № подл.

Инв. № 8918/4

49

Привязан

Инв. №

Проверил	Макарова	
Гл. техн.	Растерняева	
Инженер	Андреева	
Вед. инж.	Макарова	
Вх. гр.	Моргунов	
Нач. осп.	Саакьянц	
Гл. спец.	Боярченко	
Н. контр.	Лученко	
ГИП	Осташевский	

ТП 904-1-59.85 - КМ

Компрессорная станция 5(4)К-24А

Стадия	Лист	Листов
Р	3	

Техническая спецификация металла на объект (окончание), ведомость металлоконструкций по видам профилей для 5К-24А

Госстрой СССР Ростовский промстройниипроект

Альбом 4

Типовой проект 904-1-59.85 -КМ

Ведомость рабочих чертежей основного комплекта ТП 904-1- КМ

Лист	Наименование	Примечание
1	Общие данные	
2	Техническая спецификация металла на объект (начало) для 5К-24А	
3	Техническая спецификация металла на объект (окончание). Ведомость металлоконструкций по видам профилей для 5К-24А.	
4	Техническая спецификация металла на лестницы, ограждения для 5К-24А.	
5	Техническая спецификация металла на объект (начало) для 4К-24А	
6	Техническая спецификация металла на объект (окончание). Ведомость металлоконструкций по видам профилей для 4К-24А.	
7	Техническая спецификация металла на лестницы, ограждения для 4К-24А.	
8	Схемы расположения подвесных путей и балок на отметках 6.290 и 3.760.	
9	Схема расположения перекрытия канала КН1 для 5К-24А.	
10	Схема расположения перекрытия канала КН1 для 4К-24А.	
11	Площадки на отметке 2.000 Схема расположения кронштейнов.	
12	Схемы расположения пожарной лестницы, лестницы на отметке 0.000 и кронштейнов на отметках -1.300, 2.850.	

Ведомость ссылочных и прилагаемых документов

Обозначение	Наименование	Примечание
	Ссылочные документы	
ТУ36-2044-77	Настил сварной решетчатый	
ГОСТ 23120-78	Лестницы маршевые, площадки и ограждения стальные. Технические условия.	
1.426.2-3 Выпуск 2	Стальные подкрановые балки. Пути подвесного транспорта пролетом 3; 4 и 6 м.	
1.459-1 Выпуск 1	Стальные лестницы переходные площадки и ограждения. Лестницы переходные площадки и ограждения из холодногнутых профилей с настилом и ступенями из элементов штампованного и решетчатого типов.	
1.459-1 Выпуск 2	Стальные лестницы переходные площадки и ограждения. Лестницы переходные площадки и ограждения из холодногнутых профилей с настилом и ступенями из рифленой стали.	
2.440-1 Выпуск 1	Узлы стальных конструкций производственных зданий. Рамные и шарнирные узлы балочных клеток и примыкания ригелей к колоннам.	

1. Общие указания к проекту даны на листе 2 ТП 904-1- -АР.
2. В узлах и деталях даны решения соединений элементов конструкций. Количество и диаметр болтов, длина и толщина сварных швов определяются при разработке детализировочных чертежей на основании расчетных усилий, указанных в ведомостях элементов.

Нагрузки:

Крановая нагрузка: кран подвесной ручной однобалочный грузоподъёмностью Q = 2.0 т пролетом Z = 6.0 м по ГОСТ 7413-80.

Согласовано

Взам инв N

Подпись и дата

Инв N подл

Данный проект выполнен в соответствии с действующими строительными нормами и правилами проектирования, которые предусматривают мероприятия, обеспечивающие взрывную, взрывопожарную и пожарную безопасность при соблюдении правил безопасности в эксплуатации здания (сооружения). Мероприятия выполнены на основании технологических заданий и указанных в них категорий производств.

Главный инженер проекта
Главный специалист
Дата

Инв. № 8918/4

50

Привязан

Инв N

Проверил	Макарова	
Ст техник	Растеряева	
Инженер	Андреева	
Вед инж	Макарова	
Рук гр	Моргунов	
Нач осп	Саакьянц	
Гл спец	Боярченко	
Н контр	Луценко	
ГИП	Осташевский	

ТП 904-1-59.85- КМ

Компрессорная станция 5(4)К-24А

Стадия	Лист	Листов
Р	1	12

Общие данные

ГОССТРОЙ СССР РОСТОВСКИЙ ПРОМСТРОЙНИЙПРОЕКТ

Типовой проект 904-1-5985 КМ. Альбом 4.

Вид профиля и ГОСТ, ТУ	Марка металла и ГОСТ	Обозначение и размер профиля (мм)	№ по порядку	Код: марки металла	Код: вида профиля	Код: размера профиля	Количество (шт)	Длина (мм)	Масса металла по элементам констр., т: Лестницы (526242)	Ограждения (526244)			Общая масса (т)	Масса потребности в металле по кварталам (заполняется изготовителем), (т): I	II	III	IV	Заполняется ВЦ
										0,03			0,03					
Сталь прокатная угловая равнополочная ГОСТ 8509-72*	ВСт3кп2-1 ТУ14-1-3023-80	L 25×3	1						0,01				0,01					
		L 75×6	2															
	Итого		3	11240					0,01	0,03			0,04					
Всего профиля			4		21113				0,01	0,03			0,04					
Полоса стальная горячекатаная Сортамент ГОСТ 103-76	ВСт3кп2-1 ТУ14-1-3023-80	δ=4	5						0,01				0,01					
		δ=6	6						0,01				0,01					
	Итого		7	11240					0,02				0,02					
Всего профиля			8		71110				0,02				0,02					
Сталь листовая холоднокатаная Сортамент ГОСТ 19904-74*	ВСт3кп2-1 ТУ14-1-3023-80	δ=2	9						0,01				0,01					
	Итого		10	11240	72117				0,01				0,01					
Листы стальные с ромбическим и чечевичным рифлением Технические условия ГОСТ 17305-71*	ВСт3кп2-1 ТУ14-1-3023-80	δ=4	11						0,05				0,05					
	Итого		12	11240	71315				0,01				0,01					
Проволока из углеродистой конструкционной стали Технические условия ГОСТ 17305-71*	ВСт3кп2-1 ТУ14-1-3023-80	ф5	13						0,01				0,01					
	Итого		14	11240	—				0,09				0,09					
Швеллеры стальные гнутые равнополочные Сортамент ГОСТ 8278-83	ВСт3кп2 ГОСТ 380-71*	[180×50×4																
	Итого		15	11240	73240				0,09				0,09					
Швеллеры стальные гнутые неравнополочные Сортамент ГОСТ 8281-80	ВСт3кп2-1 ТУ14-1-3023-80	L 50×40×12×2,5	16							0,11			0,11					
	Итого		17	11240	74136					0,11			0,11					
Профиль гнутый ЧМТУ2-130-70	ВСт3кп2-1 ТУ14-1-3023-80	⌐90×30×25×3	18							0,07			0,07					
	Итого		19	11240	—					0,07			0,07					
Итого масса металла			20						0,19	0,21			0,40					
Всего масса металла			21						0,19	0,21			0,40					
В том числе по маркам	ВСт3кп2-1		22						0,19	0,21			0,40					
Масса поставки элементов по кварталам, т (заполняется заказчиком		I																
		II																
		III																
		IV																

Согласовано

Подпись и дата | Взам. инв. № | Инв. № подл.

Инв. № 8918/4

51

Привязан

Инв. №

ТП 904-1-5985 - КМ				
Компрессорная станция 5(4)К-24А				
	Стадия	Лист	Листов	
	Р	4		
Проверил Макарова				
Инженер Андреева				
Вед. инж. Макарова				
Рук. гр. Моргунов				
Нач. ОСП-1 Саакьянц				
Гл. спец. т.о. Бояренко				
Техническая спецификация металла на лестницы	ГОССТРОЙ СССР РОСТОВСКИЙ			

Типовой проект 904-1-59.85 КМ. Альбом 4.

Вид профиля и ГОСТ, ТУ	Марка металла и ГОСТ	Обозначение и размер профиля (мм)	№№ по порядку	Код: марки металла	Код: вида профиля	Код: размера профиля	Количество (шт)	Длина (мм)	Масса металла по элементам констр., т: Подвесной путь (Код элемента конструк 526235)	Балки перекрытия и настил (Код элемента конструк —)	Пожарная лестница (Код элемента конструк 526242)	Прочие (Код элемента конструк —)	Общая масса (т)	Масса потребности в металле по кварталам (заполняется изготовителем), (т): I	II	III	IV	Заполняется ВЦ
Балки двутавровые и швеллеры стальные специальные Сортамент ГОСТ 19425-74*	ВСт3ГПС5 ГОСТ 380-71*	I 24М	1						1,49				1,49					
	Итого		2	14460					1,49				1,49					
Сталь горячекатаная швеллеры Сортамент ГОСТ 8240-72	ВСт3кп2-1 ТУ14-1-3023-80	С10	3		26140					0,52		0,04	0,56					
		С12	4		26158					0,14			0,14					
	Итого		5	11240						0,66		0,04	0,70					
Всего профиля			6							0,66		0,04	0,70					
Сталь прокатная угловая равнополочная Сортамент ГОСТ 8509-72*	ВСт3кп2-1 ТУ14-1-3023-80	L 50×5	7						0,04	0,16			0,20					
		L 63×5	8						0,04	0,04	0,06	0,03	0,17					
		L 75×6	9							0,01		0,14	0,15					
		L 80×6	10							0,10			0,10					
		L 100×7	11						0,02				0,02					
	Итого		12	11240					0,10	0,31	0,06	0,17	0,64					
Всего профиля			13		21113				0,10	0,31	0,06	0,17	0,64					
Сталь горячекатаная круглая Сортамент ГОСТ 2590-71*	ВСт3кп2-1	⌀18	14								0,02		0,02					
	Итого		15	11240	11118						0,02		0,02					
Проволока из углеродистой конструкционной стали Технические условия ГОСТ 17305-71*	ВСт3кп2-1 ТУ14-1-3023-80	⌀5	16							0,04			0,04					
	Итого		17	11240	—					0,04			0,04					
Полоса стальная горячекатаная Сортамент ГОСТ 103-76	ВСт3кп2-1 ТУ14-1-3023-80	-50×5	18							0,07			0,07					
		-70×5	19							0,10			0,10					
	Итого		20	11240	13110					0,17			0,17					
Сталь прокатная широкополосная универсальная Сортамент ГОСТ 82-70	ВСт3кп2-1 ТУ14-1-3023-80	δ=8	21						0,15	0,01	0,01		0,17					
	Итого		22	11240					0,15	0,01	0,01		0,17					
Листы стальные с ромбическим и чечевичным рифлением Технические условия ГОСТ 8568-77	ВСт3кп2-1 ТУ14-1-3023-80	δ=5	23							0,98			0,98					
	Итого		24	11240	71315					0,98			0,98					
Сталь листовая холоднокатаная Сортамент ГОСТ 19904-74*	ВСт3кп2-1 ТУ14-1-3023-80	δ=2	25							0,20			0,20					
	Итого		26	11240	72117					0,20			0,20					

Согласовано

Взам. инв. №

Подпись и дата

Инв. № подл.

Инв. № 8918/4

52

Привязан

Инв. №

Проверил	Макарова	
Инжен.	Андреева	
Вед. инж.	Макарова	
Рук. гр.	Моргунов	
Нач. ОСП-1	Саакьянц	
Гл. спец. т.о.	Боярченко	

ТП 904-1-59.85 - КМ

Компрессорная станция 5(4)К-24А

Стадия	Лист	Листов
Р	5	

Техническая спецификация

Госстрой СССР

Типовой проект 904-1-59.85-КМ. Альбом 4.

Согласовано

Инв.№ подл. | Подпись и дата | Взам.инв.№

Техническая спецификация металла на объект (окончание)

Вид профиля и ГОСТ, ТУ	Марка металла и ГОСТ	Обозначение и размер профиля (мм)	№ по порядку	Код: марки металла	Код: вида профиля	Код: размера профиля	Количество (шт.)	Длина (мм)	Масса металла по элементам конструк., т: Подвесной путь (код элемента конструк. 526235)	Балки перекрытий и настил (код элемента конструк. —)	Пожарная лестница (код элемента конструк. 526242)	Прочие (код элемента конструк. —)	Общая масса (т)	Масса потребности металле по кварталам (заполняется изготовителем), (т): I	II	III	IV	Заполняется ВЦ
Швеллеры стальные гнутые равнополочные сортамент ГОСТ 8278-83	ВСт3кп2 ГОСТ 16523-70*	С 60х50х3	27						0,09				0,09					
	ВСт3кп2 ГОСТ 380-71*	С 160х80х5	28							0,39			0,39					
	Итого		29	11240					0,09	0,39			0,48					
Всего профиля			30		73240				0,09	0,39			0,48					
Итого масса металла			31						1,83	2,76	0,09	0,21	4,89					
Лестницы, ограждения лист 7			32										0,38					
Всего масса металла			33										5,27					
В том числе по маркам	ВСт3кп2-1		34										3,80					
	ВСт3Гпс5		35										1,47					
Масса поставки элементов по кварталам, т (заполняется заказчиком)		I																
		II																
		III																
		IV																

Ведомость металлоконструкций по видам профилей.

Наименование конструкции по номенклатуре прейскуранта №01-22	Позиции по прейск. №01-22	№ п.п.	Код конструкций	Масса конструкций, т: Всего стали повыш. и выс. прочн.	По видам профилей стали: Балки и швеллер	Крупно сортная сталь	Средне сортная сталь	Мелко сортная сталь	Толсто-листовая сталь	Универ-сальная сталь	Тонко-листовая сталь	Гнутые и гнуто-сварные	Трубы	Прочие	Всего	Количество шт.	Серия типовых конструкций
Типовые конструкции																	
Лестницы ограждения																	
М10 (МЛХФ60-30.8)	102-236	1	5262441O231			0,01			0,06			0,06			0,13	1	1.459-2 вып 2 (ГОСТ 23120-78)
МР5 (МЛХР60-18.8)	102-232	2	5262440167			0,01			0,01			0,04			0,06	1	1.459-2 вып 1 (ГОСТ 23120-78)
ПП1 (ОГПМх Эб-10.9)	102-419	3	5262440201					0,01				0,01			0,02	1	
ПП6 (ОГПМХЭб-10.24)	102-484	4	5262440206					0,01				0,02			0,03	1	
ПП12 (ОГПМХЭб-10 60)	102-490	5	5262440212					0,01				0,10			0,11	2	
ПМ3 (ОГЛМЛХ60-10.18)	102-301	6	5262440127					0,01				0,01			0,02	1	1.459-2 вып 1
ПМ4 (ОГЛМЛХ60-10 18)	102-302	7	5262440128					0,01				0,01			0,02	1	(ГОСТ 23120-78)
ПМ7 (ОГЛМЛХ60-10 30)	102-305	8	5262440131					0,01				0,01			0,02	1	
ПМ8 (ОГЛМЛХ60-10 30)	102-306	9	5262440132					0,01				0,01			0,02	1	
Настил типа „Батайск"																	
РН2-1 (РН2)	102-538	10	—					0,01			0,01				0,02	5	ТУ36-2077-44
РН12-1 (РН12)	102-540	11	—					0,01			0,01				0,02	1	(ГОСТ 23120-78)
РН16-1 (РН16)	102-544	12	—					0,04			0,20				0,24	14	
Нетиловые конструкции																	
Подвесной путь	303-29	13			1,53	0,10			0,15			0,09			1,89		
Балки перекрытий и настил	309-28	14			0,68	0,42	0,07		1,02			0,40			2,62		
Пожарная лестница	312-1	15				0,06		0,02	0,01						0,09		
Прочие		16			0,04	0,18									0,22		
Итого		17			2,25	0,78	0,07	0,15	1,25		0,22	0,76			5,53		

В ведомости металлоконструкций по видам профилей в скобках даны марки конструкций по ГОСТ 23120-78.

Инв.№ 8918/4

53

Привязан

Инв.№

Проверил	Макарова		
Ст.техник	Растеряева		
Инженер	Андреева		
Ведущ.	Макарова		
Рук.гр.	Моргунов		
Нач.ОСП-1	Свакьянц		
Гл.спец.т.	Бодруенко		
Н.контр.	Луценко		
ГИП	Осташевский		

ТП 904-1-59.85 - КМ

Компрессорная станция 4К-24А

Стадия	Лист	Листов
Р	6	

Техническая спецификация металла на объект (окончание) Ведомость металлоконструкций по видам профилей для 4К-24А

ГОССТРОЙ СССР РОСТОВСКИЙ ПРОМСТРОЙНИИПРОЕКТ

Формат А2

Типовой проект 904-1-59.85-КМ. Альбом 4

Вид профиля и ГОСТ, ТУ	Марка металла и ГОСТ	Обозначение и размер профиля (мм)	N № по порядку	Код: Марки металла	Код: Вида профиля	Код: Размера профиля	Количество (шт)	Длина (мм)	Масса металла по элементам констр. т: Лестницы (Код элемента конструк. 526242)	Масса металла по элементам констр. т: Ограждения (Код элемента конструк. 526244)			Общая масса (т)	Масса потребности в металле по кварталам (заполняется изготовителем), (т): I	II	III	IV	Заполняется ВЦ
Сталь прокатная угловая равнополочная ГОСТ 8509-72*	ВСт3кп2-1 ТУ14-1-3023-80	∠25×3	1							0.03			0.03					
		∠75×6	2						0.01				0.01					
	Итого		3	11240					0.01	0.03			0.04					
Всего профиля			4		21113				0.01	0.03			0.04					
Полоса стальная горячекатаная сортамент ГОСТ 103-76	ВСт3кп2-1 ТУ14-1-3023-80	б=4	5						0.01				0.01					
		б=6	6						0.01				0.01					
	Итого		7	11240					0.02				0.02					
Всего профиля			8		71110													
Сталь листовая холоднокатаная сортамент ГОСТ 19904-74*	ВСт3кп2-1 ТУ14-1-3023-80	б=2	9						0.01				0.01					
	Итого		10	11240	72117				0.01				0.01					
Листы стальные с ромбическим и чечевичным рифлением Технические условия ГОСТ 17305-71*	ВСт3кп2-1 ТУ14-1-3023-80	б=4	11						0.05				0.05					
	Итого		12	11240	71315				0.05				0.05					
Проволока из углеродистой конструкционной стали Технические условия ГОСТ 17305-71*	ВСт3кп2-1 ТУ14-1-3023-80	ф5	13						0.01				0.01					
	Итого		14	11240	–				0.01				0.01					
Швеллеры стальные гнутые равнополочные сортамент ГОСТ 8278-83	ВСт3кп2 ГОСТ 380-71*	∠180×50×4							0.09				0.09					
	Итого		15	11240	73240				0.09				0.09					
Швеллеры стальные гнутые неравнополочные сортамент ГОСТ 8281-80	ВСт3кп2-1 ТУ14-1-3023-80	∠50×40×12×2,5	16							0.10			0.10					
	Итого		17	11240	74135					0.10			0.10					
Профиль гнутый ЧМТУ2-130-70	ВСт3кп2-1 ТУ14-1-3023-80	⌀90×30×25×3	18							0.06			0.06					
	Итого		19	11240	–				0.19	0.19			0.38					
Итого масса металла			20						0.19	0.19			0.38					
Всего масса металла			21						0.19	0.19			0.38					
В том числе по маркам	ВСт3кп2-1		22															
Масса поставки элементов по кварталам, т (заполняется заказчиком		I																
		II																
		III																
		IV																

Согласовано

Взам инв №

Подпись и дата

Инв № подл

Инв. № 8918/4

54

Привязан

Инв. №

Проверил	Макарова	
Инженер	Андреева	
Вед инж	Макарова	
Рукгр	Моргунов	
Нач ОС	Саакьянц	
Гл спец	Боярченко	
Н контр	Луценко	
ГИП	Осташевский	

ТП 904-1-59.85 -КМ

Компрессорная станция 5(4)К-24А

Стадия	Лист	Листов
Р	7	

Техническая спецификация металла на лестницы ограждения для 4К-24А

ГОССТРОЙ СССР РОСТОВСКИЙ ПРОМСТРОЙНИИПРОЕКТ

Формат А2

Типовой проект 904-1-59.85 КМ. Альбом 4

Схема расположения подвесного пути

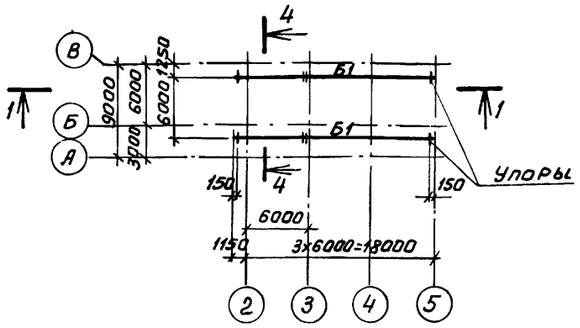

Схема расположения балок на отметке 6.290

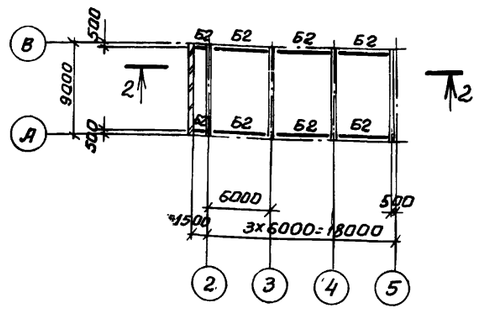

Схема расположения балок на отметке 3.760

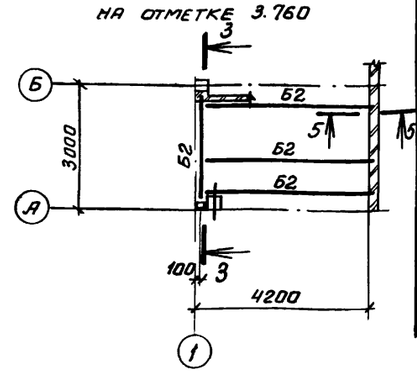

Ведомость элементов

Марка	Сечение: Эскиз	Сечение: Поз.	Сечение: Состав	Опорные усилия: M, тс м	Опорные усилия: N, тс	Опорные усилия: Q, тс	Группа констр.	Марка металла	Примечание
Б1	I		I 24М		—	4,1	II	ВСт3Гпс5	
Б2	[		[10	—	—	0,1	IV	ВСт3кп2-1	
а	236		2[60x32x3	0,1	4,1	—	IV	"	
б	L		L 63x5	—	—	—	IV	"	
Б3	2 шаг 300 1 250	1	[10	—	—	—	IV	"	Конструкт.
		2	-60x6	—	—	—	IV	"	
Б4	I		I16	—	—	0,3	II	Вст3Гпс5	

1-1

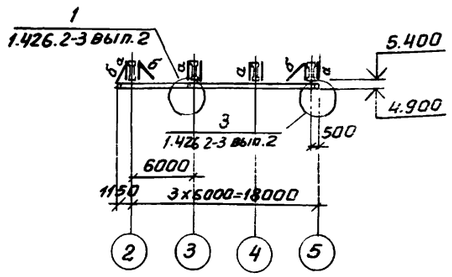

2-2

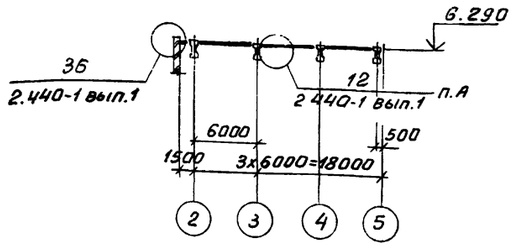

3-3

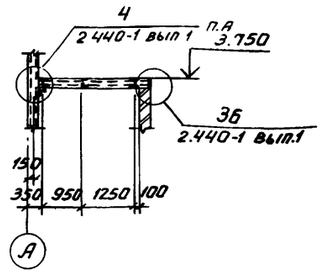

4-4

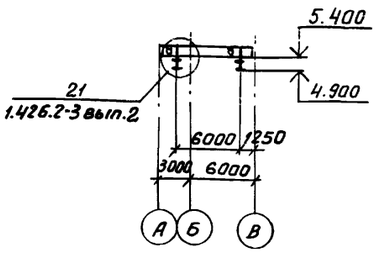

5-5

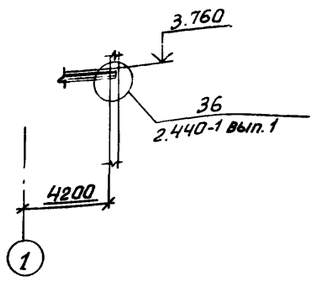

Схема расположения монорельса на отметке 2.100

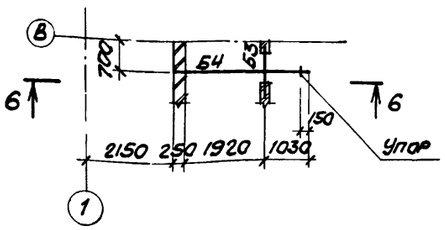

6-6

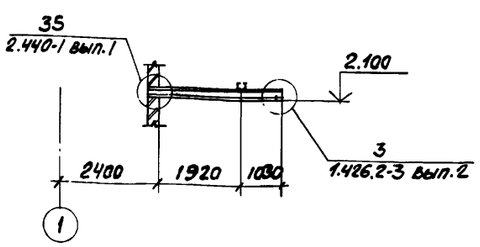

1. Конструкции сварные. Сварку элементов подвесных путей производить электродами Э42А по ГОСТ 9467-75.
2. Сварка ручная дуговая $h_ш$=6 мм.
3. п.А. по аналогии.

Согласовано

Инв. № подл. | Подписи дата | Взам. инв. №

Привязан

Инв. № 8918/4

55

Проверил	Макарова		
Инженер	Андреева		
Вед инж	Макарова		
Рук гр	Моргунов		
Нач ОСП-1	Саакьянц		
Гл спец т.о	Боярченко		
Н контр	Луценко		
ГИП	Осташевский		

ТП904-1-59.85-КМ

Компрессорная станция 5(4)К-24А

Схемы расположения подвесных путей и балок на отметках 6.290 и 3.760

Стадия	Лист	Листов
Р	8	

Госстрой СССР Ростовский промстройниипроект

Копировал

Формат А2

Типовой проект 904-1-5985КМ . Альбом 4 .

Рифленая сталь б=5

5 отв. ф250

Рифленая сталь б=5
ребра - 50×5

Рифленая сталь б=5, ребра - 10×5

Рифленая сталь б=5
ребра - 50×5

Узел опирания металлических щитов

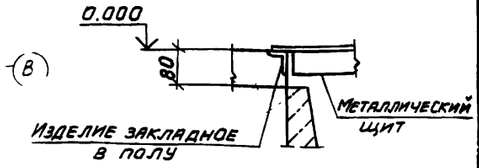

3-3

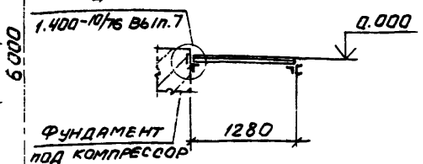

1-1

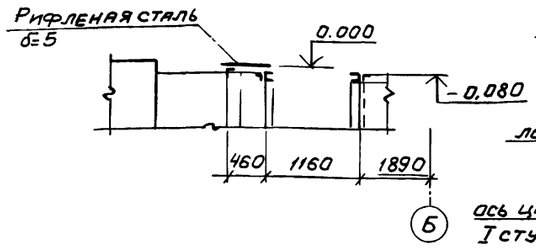

2-2

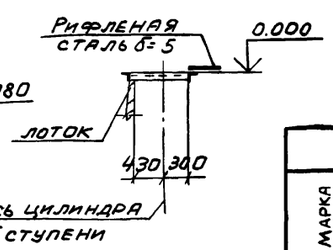

1. Нормативная нагрузка на перекрытие $q^н$ = 10 кПа.
2. Перекрытие каналов выполнить из металлических щитов массой не более 50 кг.
3. Конструкции сварные. Сварку производить электродами Э42 ГОСТ 9467-75.
4. Сварка ручная, дуговая $h_ш$ = 4 мм.

Ведомость элементов

Марка	Сечение эскиз	Поз.	Состав	Опорные усилия M, тс·м	N, тс	Q, тс	Группа констр.	Марка металла	Примечание
Б1	L		∠80×6	—	—	0,8	IV	ВСт3кп2-1	
Б2	2 / 1	1	[12	—	—	1,4	IV		
		2	∠50×5	-	—	—	IV		

Инв.№ 8918/4

56

Проверил	Макарова		ТП904-1-5985-КМ
Инженер	Андреева		Компрессорная станция 5К-24А
Вед.инж.	Макарова		Стадия Р · Лист 9 · Листов
Рук.гр.	Моргунов		
Нач.ОСП-1	Слакьяниц		Схема расположения перекрытия канала КН1 для 5К-24А
Гл.спец.о.	Боярченко		Госстрой СССР Ростовский Промстройниипроект
Н.контр.	Луценко		
ГИП	Осташевский		

Инв.№ подл. | Подпись и дата | Взам.инв.№

Согласовано

Типовой проект 904-1-59.85км Альбом 4

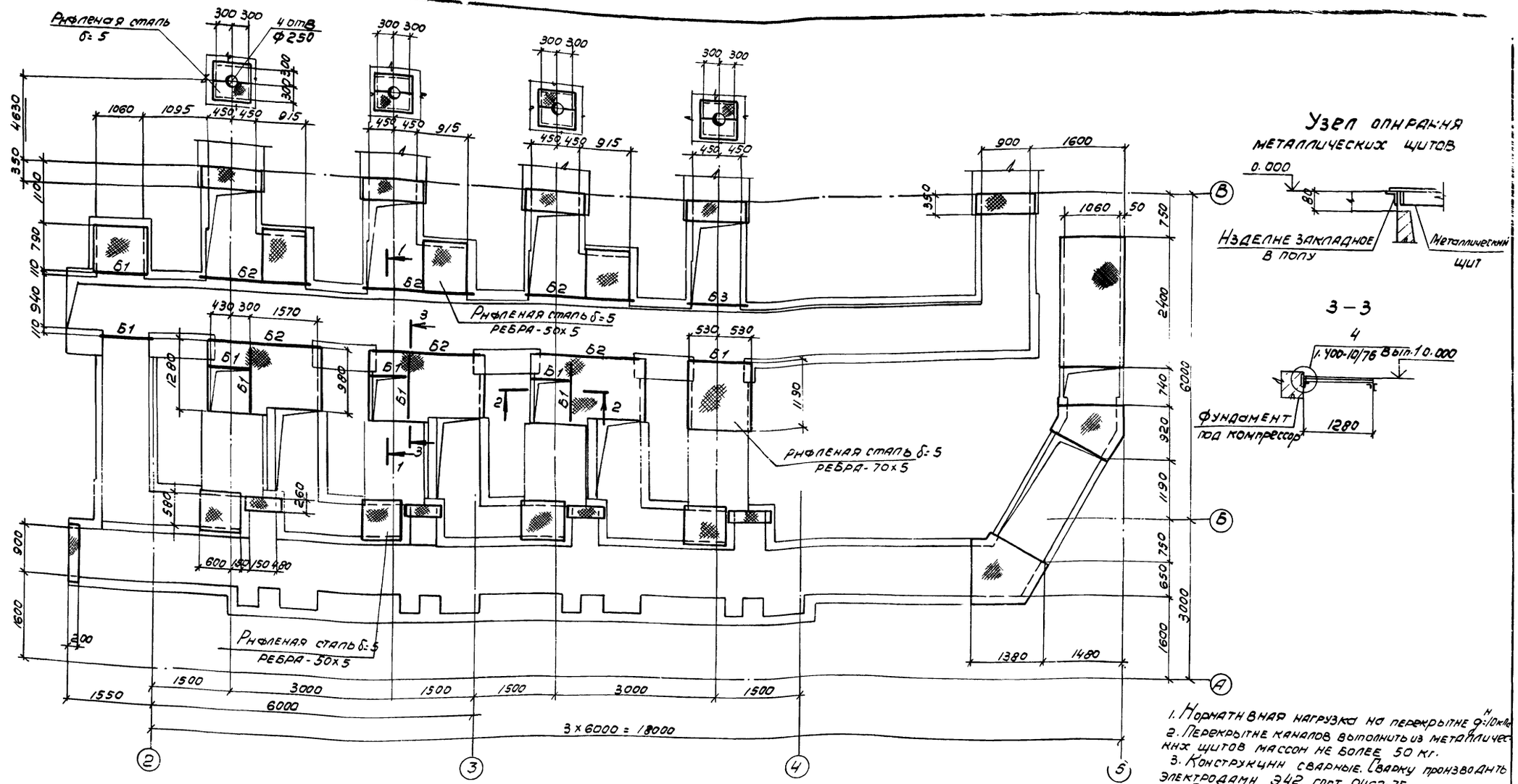

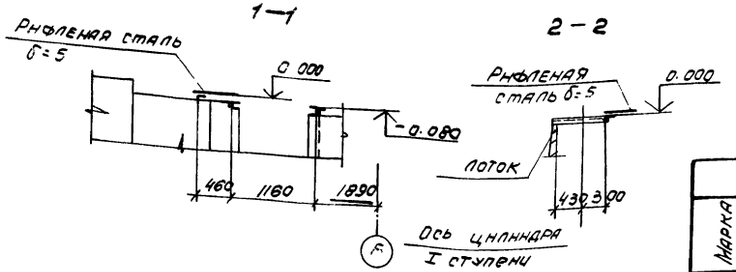

Узел опирания металлических щитов

3—3

1. Нормативная нагрузка на перекрытие 9,10 кН/м²
2. Перекрытие каналов выполнить из металлических щитов массой не более 50 кг.
3. Конструкции сварные. Сварку производить электродами Э42, ГОСТ 9467-75.
4. Сварка ручная, дуговая $h_ш$=4 мм.

Ведомость элементов

Марка	Сечение: Эскиз	Поз	Сортамент	Опорные усилия: M_1, тсм	N_1, тс	Q_1, тс	Группа конструкт.	Марка металла	Примечание
Б1	L		∠80х6	—	—	0.8	IV	ВСт3кп2-1	
Б2	2 / 1	1	с12	—	—	1.4	IV		
		2	∠50х5	—	—	—	IV		

Инв. № 8918/4

57

Проверил	Макарова		
Инженер	Андреева		
Ведущ.	Макарова		
Рук. гр.	Моргунов		
Нач. отд.	Саакьянц		
Гл. спец.	Борщенко		
Н. контр.	Лучев		
ГИП	Остапенко		

ТП 904-1-59.85КМ

Компрессорная станция 4К-24А

Стадия	Лист	Листов
Р	10	

Схема расположения перекрытия канала КН1 для 4К-24А

Госстрой СССР Ростовский Промстройниипроект

Согласовано

Инв. № подл. | Подпись и дата | Взам. инв. №

Типовой проект 904-1-59.85-КМ. Альбом 4

Согласовано

Инв. № подл. | Подпись и дата | Взам. инв. №

Площадка на отметке 2.000 (5К-24А)

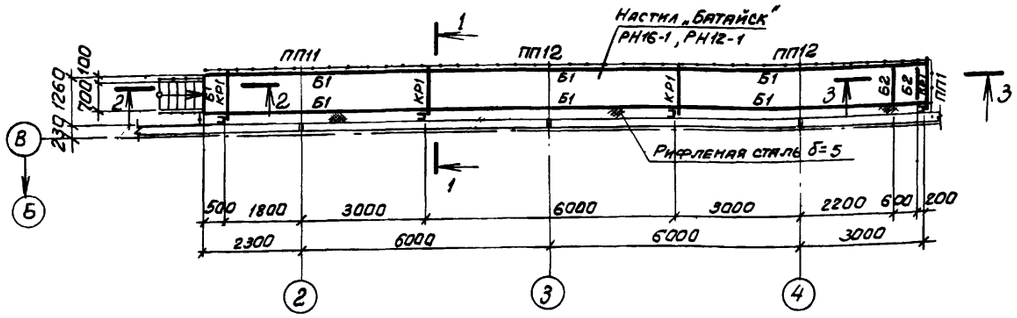

Площадка на отметке 2.000 (4К-24А)

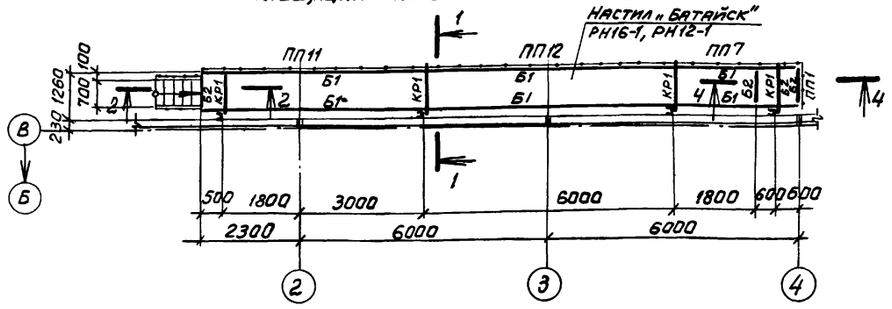

Схема расположения кронштейнов 5(4)К-24А

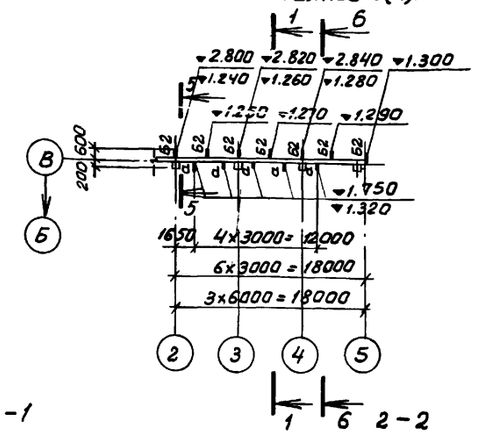

1-1

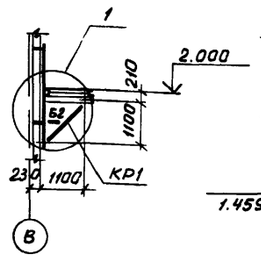

2-2

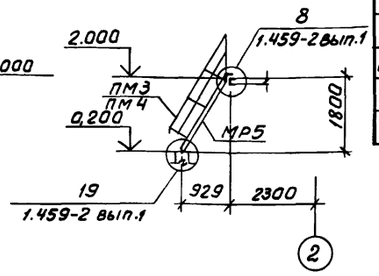

3-3

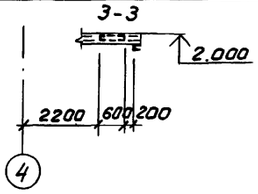

4-4

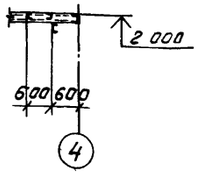

5-5

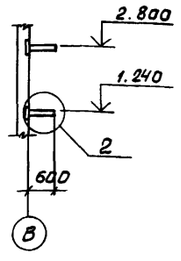

6-6

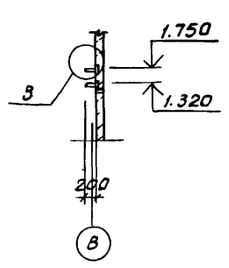

1

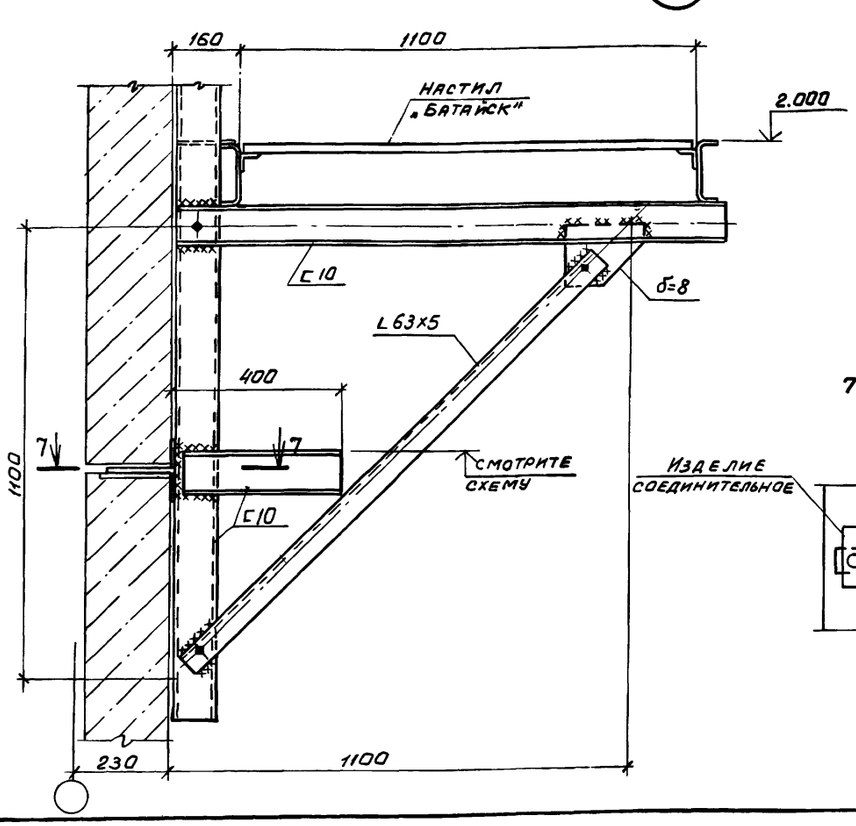

7-7

2

3

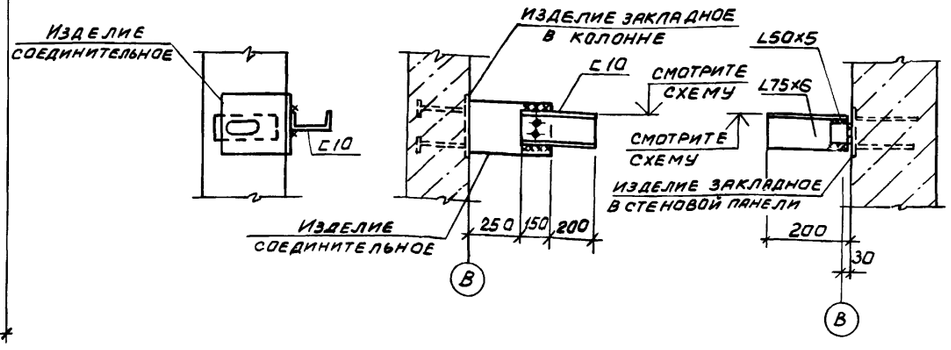

Ведомость элементов

Марка	Сечение: Эскиз	Поз.	Состав	Опорные усилия: M, тс.м	N, тс	Q, тс	Группа констр.	Марка металла	Примечание
Б1		1	С160×80×5	—	—	0,63	IV	ВСт3кп2-1	
		2	L50×5	—	—	—	IV	"	Конструкт.
КР1		1	С10	—	—	0,87	IV	"	
		2	L63×5	—	—	—	IV	"	по гибкости
Б2			С10	—	—	—	IV	"	конструкт
МР5	1.459-2 вып. 1			—	—	—	IV	"	
ПМ3	1.459-2 вып. 2			—	—	—	IV	"	
ПМ4				—	—	—	IV	"	
ПП1				—	—	—	IV	"	
ПП7				—	—	—	IV	"	
ПП11				—	—	—	IV	"	
ПП12				—	—	—	IV	"	
РН16-1	ТУ36-2044-77			—	—	—	IV	"	
РН12-1				—	—	—	IV	"	
а			L75×6	—	—	—	IV	"	конструкт

1. Конструкции сварные. Сварку производить электродами Э42 по ГОСТ 9467-75.
2. Сварка ручная дуговая $h_ш = 6$ мм.
3. Крепление ограждений выполнить по узлам серии 1.459-2 вып.1
4. Нормативная нагрузка на площадку $g^н = 2,5$ кПа.

Инв. № 8918/4 58

Привязан

Инв №

Проверил	Макарова	
Инженер	Андреева	
Вед. инж.	Макарова	
Рук. гр.	Моргунов	
Нач. ОСП-1	Саакьянц	
Гл. спец.	Боярченко	
Н. контр.	Луценко	
ГИП	Осташевский	

ТП904-1-59.85-КМ

Компрессорная станция 5(4)К-24А

Стадия	Лист	Листов
Р	11	

Площадки на отметке 2.000. Схема расположения кронштейнов

ГОССТРОЙ СССР РОСТОВСКИЙ ПРОМСТРОЙНИИПРОЕКТ

Альбом

Тип. 904-1-59.85 КМ

Согласовано

Инв. подл. | Подпись и дата | Взам. инв. №

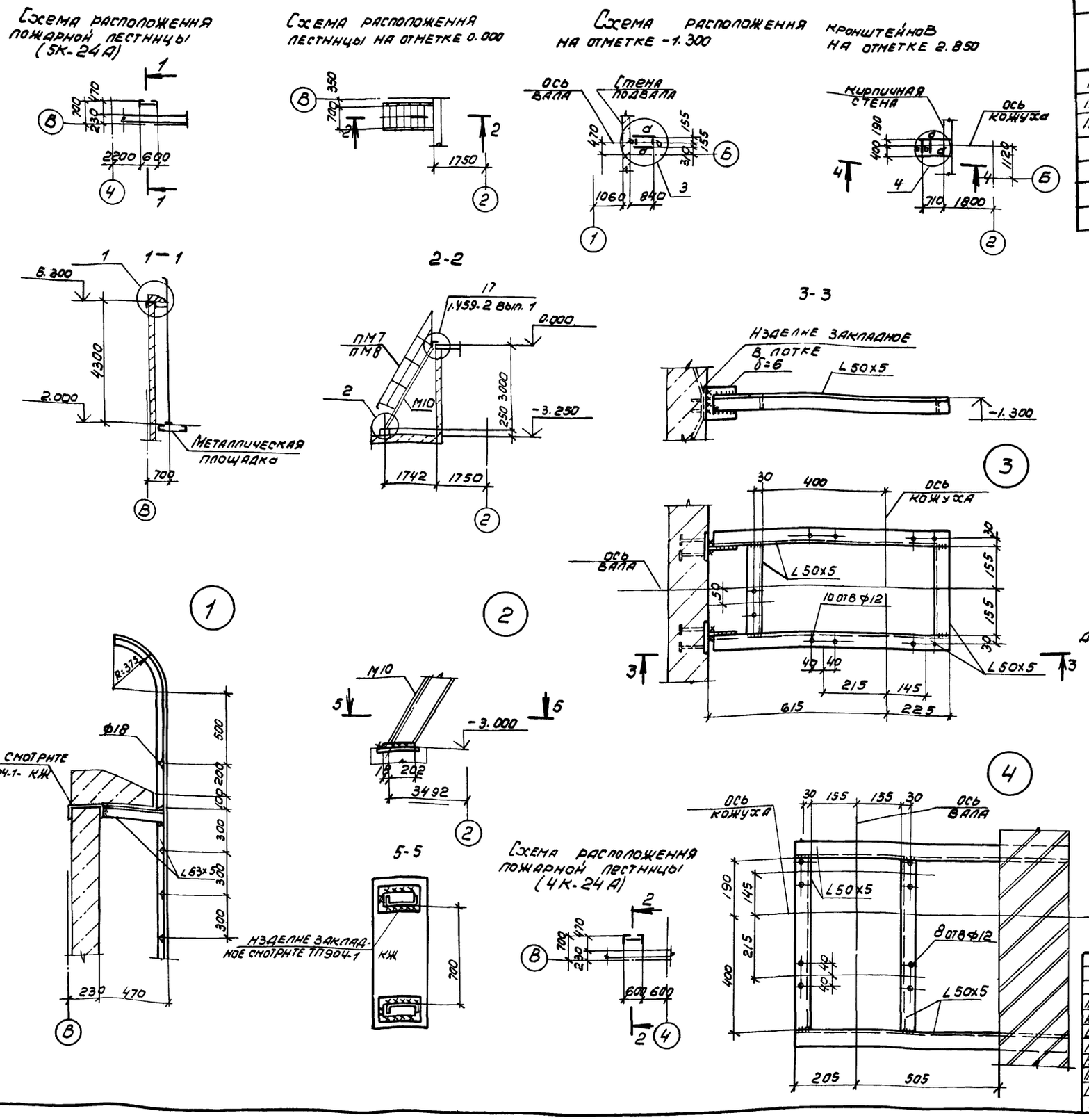

Ведомость элементов

Марка	Сечение: Эскиз	Поз	Состав	Опорные усилия: M1 TCM	N1 TC	G1 TC	Группа констр.	Марка метала	Примечание
М10	1.459-2 вып. 2			—	—	—	IV	ВСт3кп2	
ПМ7				—	—	—	IV		
ПМ8				—	—	—	IV		
d	L		L50x5	—	—	—	IV		конструкт.

1. Нормативная нагрузка на кронштейны на отметках -1.300 и 2.850 $P^н = 0.86$ кН.
2. Конструкции сварные. Сварку производить электродами Э42 по ГОСТ 9467-75.
3. Сварка ручная дуговая $h_ш = 6$ мм.
4. П.А - по аналогии.

Инв. № 8918/4 59

Привязан

Инв. №

Проверил	Макарова	
Инженер	Андреева	
Ведущ.	Макарова	
Рук. гр.	Моргунов	
Нач. ОСПЛ	Сдакьянц	
Гл. спецто	Боярченко	
Н. контр.	Лученко	
ГНП	Осташевский	

ТП 904-1-59.85 КМ

Компрессорная станция 5(4)К-24А

Стадия	Лист	Листов
Р	12	

Схема расположения пожарной лестницы, лестницы на отметке 0.000 и кронштейнов на отметках -1.300, 2.850.

Госстрой СССР Ростовский промстройниипроект

Копировал

Формат А2

Типовой проект 904-1-59.85-08 Альбом 4

Согласовано

Инв. № подл. | Подпись и дата | Взам. инв. №

Общие указания

1. Данный комплект чертежей разработан на основании технической документации, оговоренной на заглавном листе чертежей архитектурно-строительных решений.

Проект разработан для климатического района с расчетной температурой холодного периода -30°С, теплого +22°С.

2. Теплоноситель для системы отопления - перегретая вода с температурой 150-70°С, для производственных нужд - насыщенный пар давлением 4 ати. Конденсат не возвращается, используется для нагрева воды.

3. Теплоснабжение предусматривается от теплосети промпредприятия.

Отопление

1. Отопление машинного зала в рабочее время осуществляется за счет производственных тепловыделений и нагревательными приборами - конвекторами типа „Комфорт". Поддержание в помещении маш.зала температуры 20° в рабочее время осуществляется автоматически регулятором температуры РТК-2216-ДП, установленным на трубопроводе системы отопления.

2. Отопление помещения оператора - регистрами из стальных труб, выполненных на сварке, с установкой запорно-регулирующей арматуры в помещении для промывки фильтров.

3. Трубопроводы систем отопления и производственного пароснабжения монтируются из стальных обыкновенных водогазопроводных труб по ГОСТ 3262-75. После монтажа трубопроводы и нагревательные приборы окрашиваются краской БТ-577 в два слоя по грунту ПФ-020 в один слой.

4. Трубопроводы узлов управления 1 и 2 изолируются пухшнуром из минеральной ваты в оплетке из стеклоткани толщиной 40мм и покрываются лакостеклотканью по рубероиду.

5. Регулятор температуры РТК-2216-ДП Ду=25мм устанавливается по чертежам ОВ, а подключается к датчикам по проекту автоматизации.

6. Диаметры трубопроводов не обозначенные на схеме принять 15мм.

7. Суммарная потеря напора в системе отопления - 6000 Па.

8. Кронштейны для крепления узлов управления 1 и 2 разработаны на чертежах марки КМ.

Вентиляция.

1. Монтаж систем вентиляции производится в соответствии со СНиП III-28-75. Круглые и прямоугольные воздуховоды выполняются по номенклатуре Минмонтажспецстроя СССР-ВСН 353-75.

2. На воздуховодах перед вентилятором системы В2 и после вентиляторов систем В2, В3 устанавливаются гибкие вставки по серии 5.904-5.

3. Установка крышных вентиляторов выполняется по серии 1.469-7.2.

4. Кронштейны для установки вентиляторов систем В2, В3 разработаны на чертежах КМ.

5. В схемах воздуховодов указаны отметки осей круглых воздуховодов и отметки низа прямоугольных воздуховодов.

6. Воздуховоды систем В2, В3, ВЕ1 изготавливаются из кровельной черной стали, а воздуховоды системы ВЕ2 - из оцинкованной стали.

7. Воздуховоды из черной стали, после изготовления, покрываются внутри и снаружи эмалью ПФ-115 по грунту ПФ-020 в один слой. Вторая окраска наружной поверхности воздуховодов выполняется после их монтажа.

8. Опознавательная окраска воздуховодов и трубопроводов выполняется в соответствии ГОСТ 14202-69.

9. Воздуховод системы ВЕ1 для вытяжки из помещения оператора звукоизолируется матами из стеклянного штапельного волокна МРТ-50 в рулонах толщиной 60мм с последующим покрытием лакостеклотканью.

10. Участок воздуховода системы В2, проложенный через помещение машинного зала, оштукатуривается асбестоцементным раствором толщиной 25мм по металлической сетке.

Указание по привязке проекта.

При привязке проекта к конкретным условиям промплощадки уточнить:

1. Данные характеристики вентиляционного оборудования, расчеты воздушно-тепловых балансов и основные показатели по проекту.

2. Отметку ввода теплосети в корпус.

3. Необходимость установки редукционного клапана на вводе пара.

Данный проект выполнен в соответствии с действующими строительными нормами и правилами проектирования, которые предусматривают мероприятия, обеспечивающие взрывную, взрывопожарную и пожарную безопасность при соблюдении правил безопасности в эксплуатации здания (сооружения). Мероприятия выполнены на основании технологических заданий и указанных в них категорий производств.

Главный инженер проекта Осташевский Г.В.

План-схема

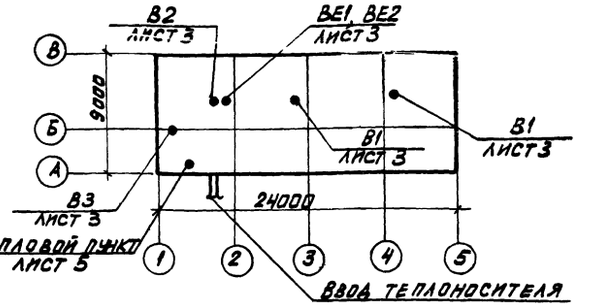

Основные показатели по чертежам отопления и вентиляции

Здания (сооружения) помещения	Объем м³	Периоды года при $t_н$, °С	* Расход тепла, Вт				Расход пара кг/ч	Установленная мощность электродвигателя, квт
			на отопление	на вентиляцию	на горячее водоснабжение	общий		
Компрессорная станция 4К-24А	1420	-30	24475 / 45600	—	См. чертежи ВК	24475	150	7,1
Компрессорная станция 5К-24А	1420	-30	13350 / 45600	—	— " —	13350	150	7,1

1 ккал/ч ≈ 1,16 Вт.

* В числителе приведен расход тепла на отопление помещений компрессорной в рабочее время, в знаменателе - при дежурном отоплении.

Ведомость рабочих чертежей основного комплекта ТП 904-1-08

Лист	Наименование	Примечание
1	Общие данные (начало)	
2	Общие данные (окончание)	
3	Планы отопления и вентиляции	
4	Разрезы 1-1; 2-2. Система отопления 1. Схемы систем В2, В3, ВЕ1, ВЕ2	
5	Узлы управления 1,2. Системы отопления 2,3. Система производственного пароснабжения	

Инв. № 8918/4

60

Привязан

Инв. №

ТП 904-1-59.85-08

Компрессорная станция 5(4)К-24А

			Стадия	Лист	Листов
Провер.	Томкович		Р	1	5
Ст.инж.	Шетковский				
Рук.гр.	Червонная				
Н.отд.	Рывкис				
Нач.отд.	Комов				
Н.контр.	Косоножина				
ГИП	Осташевский				

Общие данные (начало)

Госстрой СССР Ростовский Промстройниипроект

Альбом 4

Типовой проект 904-1-59.85-ОВ

Характеристика отопительно-вентиляционных систем

Обозначение системы	Кол. систем	Наименование обслуживаемого помещения (технологического оборудования)	Тип установки	Вентилятор: Тип	№	Схема исполнения	Положение	L м³/ч	P Па	n об/мин	Электродвигатель: Тип, исполнение по взрывозащите	N квт	n об/мин	Воздухонагреватель: Тип	№	Кол.	Т-ра нагрева от	Т-ра нагрева до	Расход тепла Вт	ΔP Па	Примечание
В1	2	Машинный зал 4К-24А	Крышн. центробеж.	КЦ4-84 В	10	6	—	14200	220	480	4А100S4У	3,0	1425	—	—	—	—	—	—	—	
В1	2	Машинный зал 5К-24А	Крышн. центробеж.	КЦ4-84В	10	6	—	16800	170	480	4А100S4У	3,0	1425	—	—	—	—	—	—	—	
В2	1	Ванны для промывки фильтров	В-Ц4-70 №4-02	Ц4-70	4	1	ПРВ	2600	370	1410	4А71А4У	0,55	1410	—	—	—	—	—	—	—	
В3	1	Насосная	В-Ц4-70 №4-02	Ц4-70	4	1	ПРЗВ	1950	410	1410	4А71А4У	0,55	1410	—	—	—	—	—	—	—	

1 ккал/ч ≈ 1,16 Вт
1 кгс/м² ≈ 10 Па

Таблица воздушно-тепловых балансов

Наименование помещений	Объем помещения м³	Период	Расчетн. наружн. температура градусы	Температура в помещении градусы	Теплопотери помещения Вт	Тепловыделения Вт: от оборудования	от радиации	Всего	Теплоизбытки + недостаток тепла −	Тепло для отопления помещения в нерабоч. время Вт	Вытяжка: Количество воздуха м³/ч	Вытяжка: чем удаляется	Приток: Количество воздуха м³/ч	Приток: чем обеспечивается
Машинный зал 4К-24А	1200	Зима	-30	20	52650	35870	—	35870	-16780	36800	Проветривание периодическим включением крышных вентиляторов			
		Лето	22	27	—	49300	6000	55300	—	—	28400	В1	27700	через фрамугу окон
Машинный зал 5К-24А	1200	Зима	-30	20	52650	47000	—	47000	-5650	36800	Проветривание периодическим включением крышных вентиляторов			
		Лето	22	27	—	60800	6000	66800	—	—	33600	В1	33000	через фрамугу окон
Помещение оператора	50	Зима	-30	20	3500	600	—	500	-3000	3500	Естественное проветривание через фрамугу окна			
		Лето	22	25	—	1000	250	1250	+1250	—	980	В1	970	через фрамугу окна
Помещение для промывки фильтров	50	Зима	-30	20	1600	600	—	600	-1000	1600	2600	В2	2600	из машзала через дверной проем
		Лето	22	24	—	1150	450	1600	+1600	—	2600	В2	2600	через фрамугу окна
Насосная	80	Зима	-30	21	700	1200	—	1200	+500	—	Периодическое проветривание путем включения системы В3			из машзала через проем для лестницы
		Лето	25	28	—	2400	—	2400	+2400	—	1950	В3	1930	—"—
Бытовые помещения	40	Зима	-30	20	3700	—	—	—	-3700	3700	125	ВЕ2	125	из машзала через дверной проем
		Лето	22	25	—	—	200	200	+200	—	125	ВЕ2	125	через фрамугу окна

1. Воздухообмен в помещении машинного зала в летний период определен в соответствии с рекомендациями по расчету воздухообмена помещения по теплоизбыткам (серия А3-776).

2. Тепловыделения в машинном зале приняты в соответствии с технологическим заданием

3. Температура, влажность и подвижность воздуха в машинном зале приняты по допустимым параметрам ГОСТ 12.1005-76 для категории работ „легкая 1".

Ведомость ссылочных и прилагаемых документов

Обозначение	Наименование	Примечание
	Ссылочные документы	
4.904-69	Детали крепления санитарно-технических приборов и трубопроводов	Комплект
5.904-10	Узлы прохода вентиляционных шахт через перекрытия зданий	комплект
1.494-32	Зонты и дефлекторы вентиляционных систем	комплект
5.904-5	Гибкие вставки к центробежным вентиляторам	комплект
5.904-1 выпуски 0;1	Детали крепления воздуховодов	комплект
4.903-10 выпуск 8	Изделия и детали трубопроводов для тепловых сетей. Грязевики	комплект
5.903-2 выпуски 0,1	Воздухосборники для систем отопления и теплоснабжения вентиляционных установок	комплект
1.469-7 выпуски 1,2,3	Покрытия зданий с крышными вентиляторами для бесфонарных зданий и зданий с зенитными фонарями	комплект
1.494-10	Решетки щелевые регулирующие тип Р	комплект
1.494-21	Крепление решеток воздухоприточных типа „Р" и щелевых регулирующих типа „Р" к воздуховодам и строительным конструкциям	комплект
4.904-37	Местные отсосы при ручной электросварке	комплект
ГПИ „Проектмонтажавтоматика" ТМ4-143-75	Установка термометров на трубопроводах	комплект
ГПИ „Проектмонтажавтоматика" ТКУ-3136-70	Установка манометров на трубопроводах	комплект
1.494-24 выпуск 1	Стаканы для крепления крышных вентиляторов, дефлекторов и зонтов	комплект

Инв. № 8918/4

61

		ТП 904-1-59.85-ОВ		
		Компрессорная станция 5(4)К-24А		
Провер.	Томкович		Стадия	Лист	Листов
Ст. инж.	Шетковский		Р	2	
Рук. гр.	Червонная	Общие данные (окончание)	Госстрой СССР Ростовский Промстройниипроект		
Н. спец.	Рывкис				
Нач. отд.	Комов				
Н. контр.	Косонажкина				
ГИП	Осташевский				

Согласовано

Инв. № подл. | Подпись и дата | Взам. инв. №

Привязан

Инв. №

Типовой проект 904-1-5985-0В Альбом 4

Элемент плана 1 на отм. 0,000

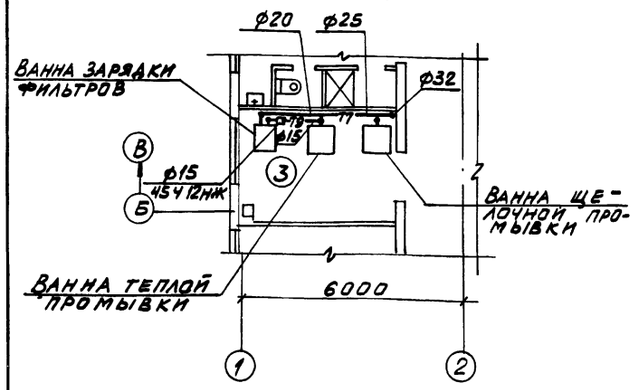

План на отм. -3,050

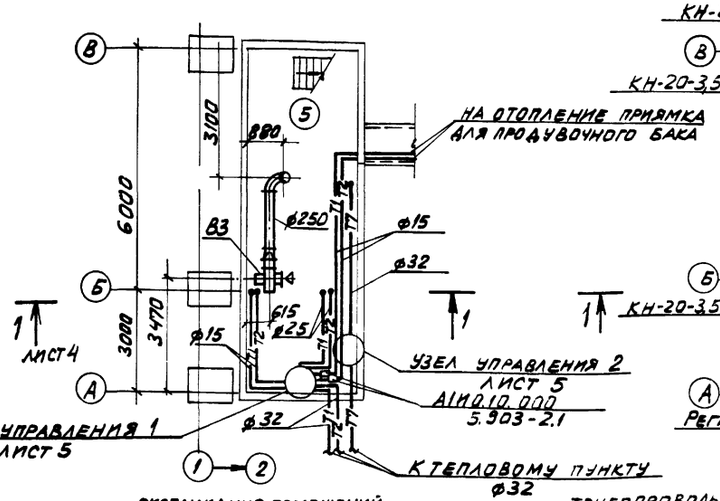

Местные отсосы от технологического оборудования

Технологическое оборудование			Характеристика выделяющихся вредностей	Объем вытяжки, м³/ч		Характеристика местного отсоса		Обозначение системы	Примечание
Поз.	Наименование	Кол.		На ед. оборуд.	Всего	Обозначение	Применяемые документы		
—	Ванна щелочной промывки	1	Пары щелочных растворов	1600	1600	1П7,5	Серия 4.904-37	В2	
—	Ванна теплой промывки	1	Пары воды	1000	1000	1П7,5	Серия 4,904-37	В2	

План на отм. 0,000

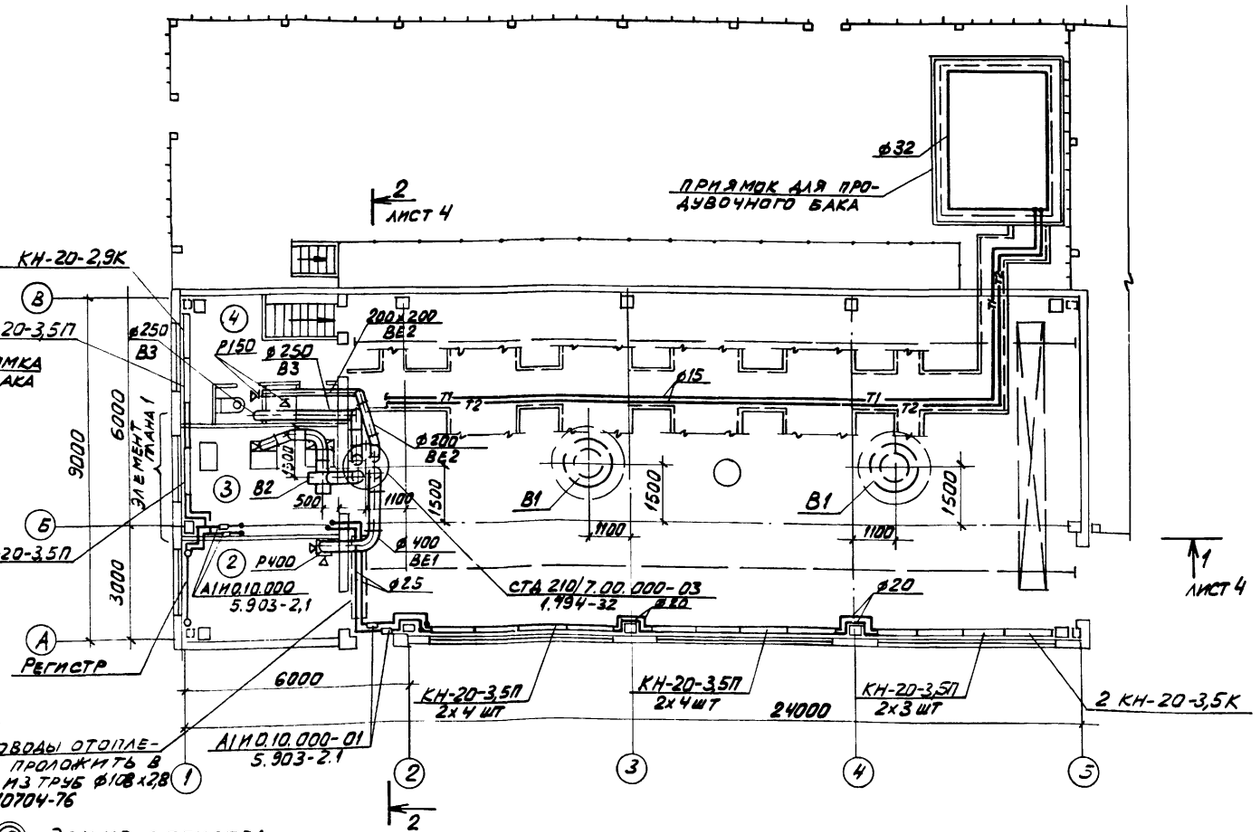

Экспликация помещений

Номер по плану	Наименование	Площадь м²	Категория производства по взрывной, взрыво-пожарной и пожарной опасности
1	Машинный зал	176	Д
2	Помещение оператора	11	Д
3	Помещение для промывки фильтров	12	В
4	Бытовые помещения	11	—
5	Насосная станция	27	Д

③ Эскиз регистра

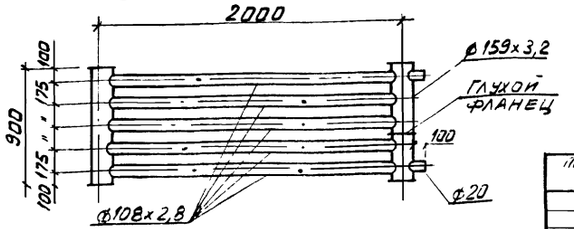

Инв. № 8918/4

62

Провер.	Томкович		
Ст. инж.	Щетковский		
Рук. гр.	Червонная		
Гл. спец.	Рывкис		
Нач. ОПВ	Комов		
Н. контр.	Косоножкина		
ГИП	Осташевский		

ТП 904-1-5985-0В

Компрессорная станция 5(4)К-24А

Стадия	Лист	Листов
Р	3	

Планы отопления и вентиляции

Госстрой СССР Ростовский промстройниипроект

Согласовано: ОСП Бескоровайный; ОВК Моргунов; Аникин

Инв. № подл. | Подпись и дата | Взам. инв. №

Типовой проект 904-1-59.85-ОВ Альбом 4

Разрез 1-1

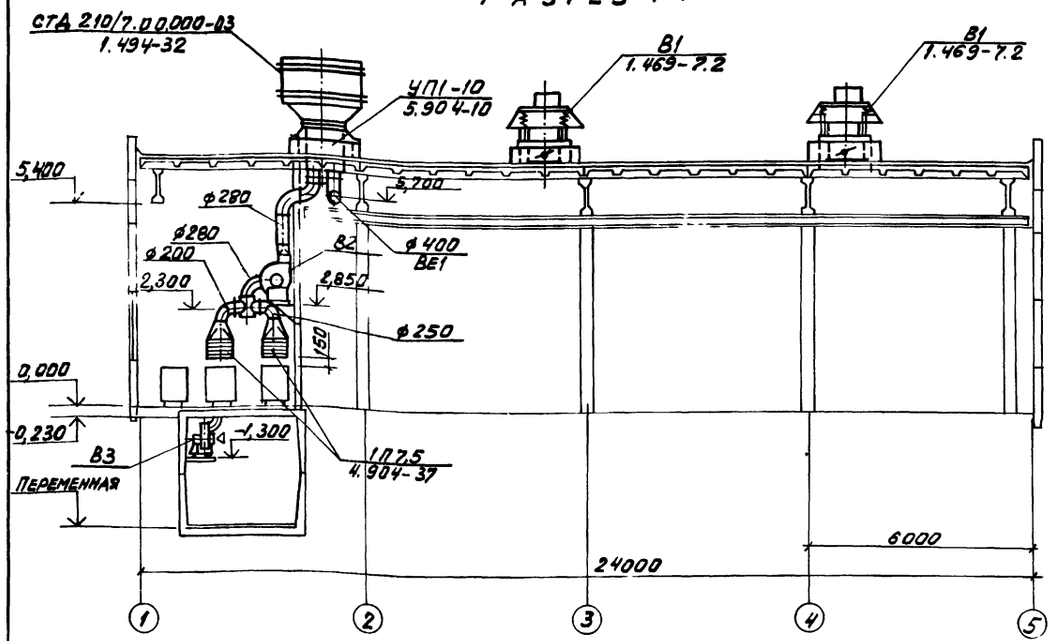

Система отопления 1

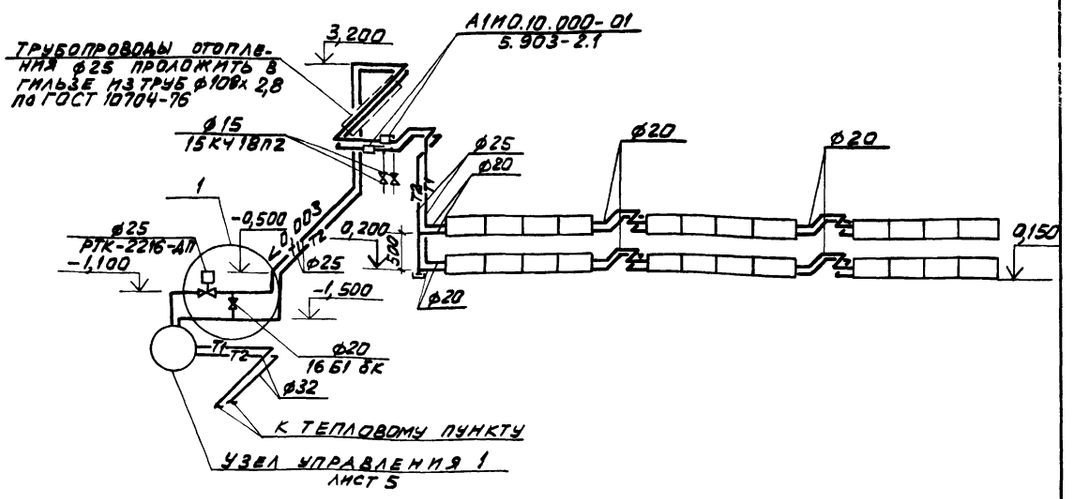

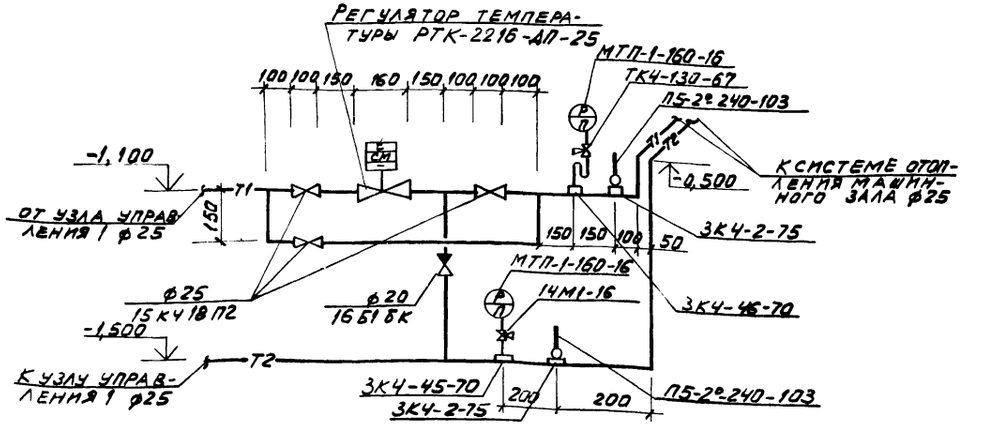

В2, В3, ВЕ1, ВЕ2

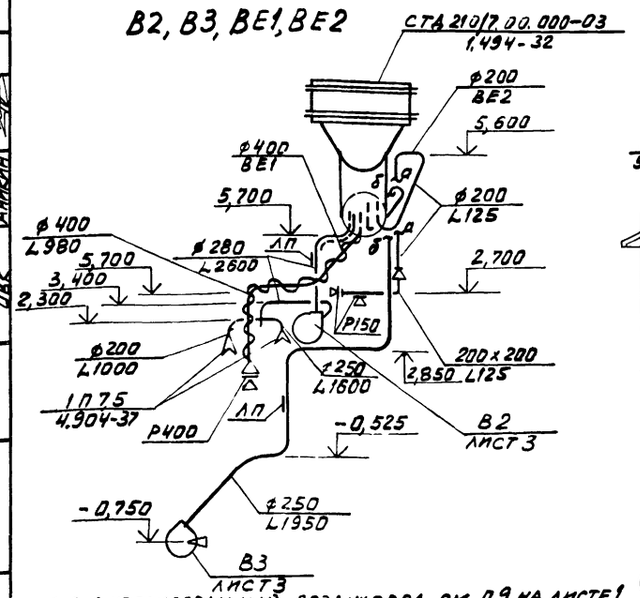

Разрез 2-2

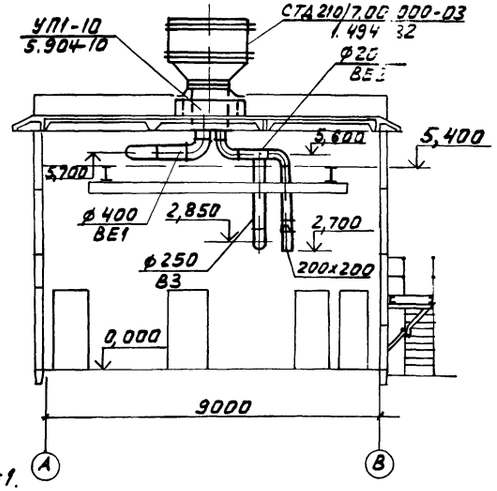

ИЗОЛИРОВАННЫЙ ВОЗДУХОВОД СМ. П.9 НА ЛИСТЕ 1.

ОШТУКАТУРЕННЫЙ ВОЗДУХОВОД СМ. П.10 НА ЛИСТЕ 1.

Инв. № 8918/4

63

ПРИВЯЗАН	ПРОВЕР.	ТОМКОВИЧ	
	СТ. ИНЖ.	ЩЕТКОВСКИЙ	
	РУК. ГР.	ЧЕРВОННАЯ	
	ГЛ. СПЕЦ.	РЫБКИС	
	НАЧ. ОПР.	КОМОВ	
	Н. КОНТР.	КОСОНОЖКИНА	
ИНВ. №	ГИП	ОСТАШЕВСКИЙ	

ТП 904-1-59.85-ОВ

КОМПРЕССОРНАЯ СТАНЦИЯ 5(4)К-24А

СТАДИЯ	ЛИСТ	ЛИСТОВ
Р	4	

РАЗРЕЗЫ 1-1; 2-2. СИСТЕМА ОТОПЛЕНИЯ 1. СХЕМЫ СИСТЕМ В2, В3, ВЕ1, ВЕ2

ГОССТРОЙ СССР РОСТОВСКИЙ ПРОМСТРОЙНИИПРОЕКТ

ФОРМАТ А2

СОГЛАСОВАНО: ОСП-1 БЕСКОРОВАЙНЫЙ; МОРГУНОВ; ОВК АНИКИН

ИВ. № ПОДЛ. | ПОДПИСЬ И ДАТА | ВЗАМ. ИНВ. №

Типовой проект 904-1-5985-08 Альбом 4

Тепловой пункт

Узел управления 1

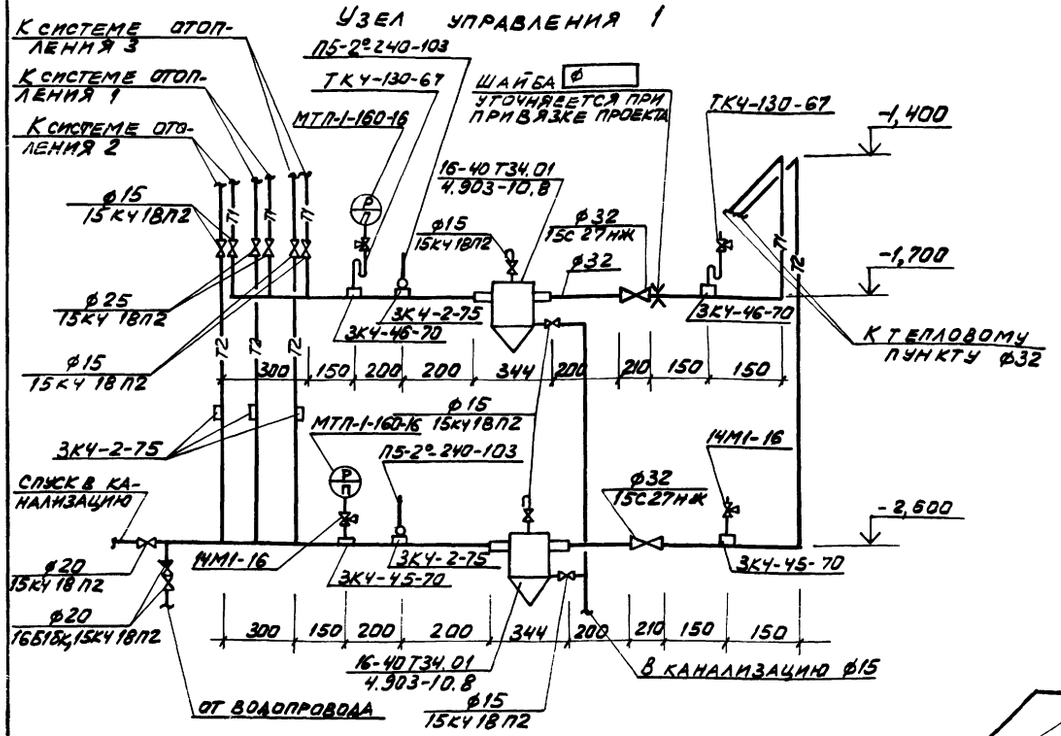

Система отопления 3

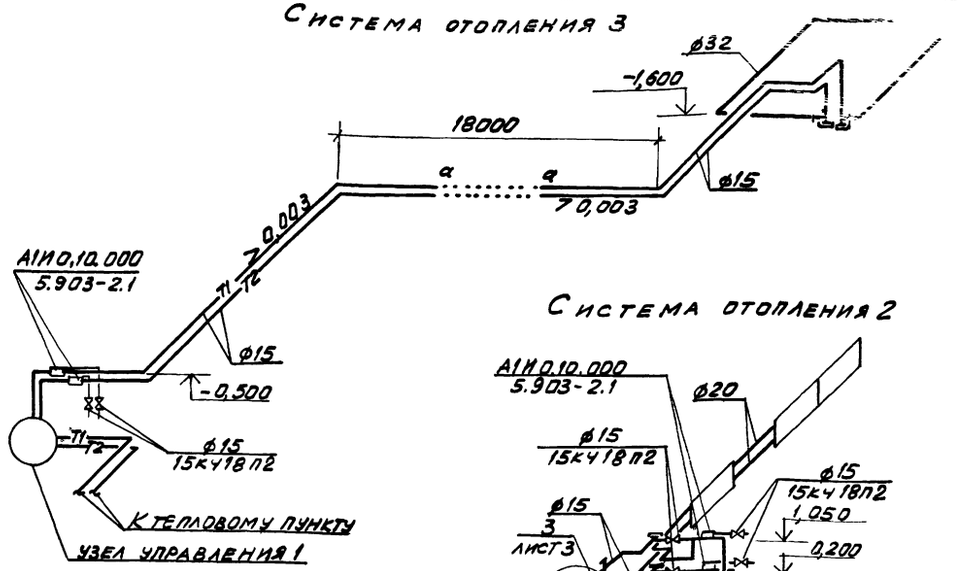

Система отопления 2

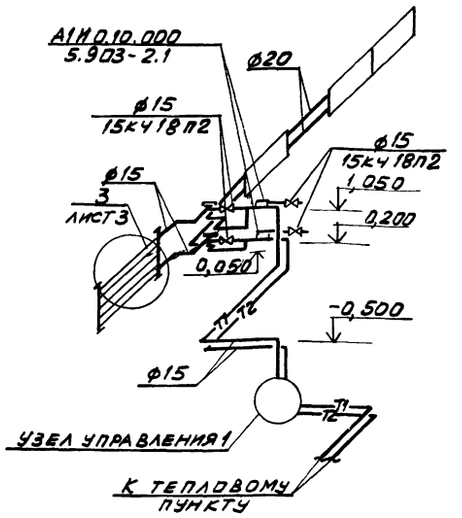

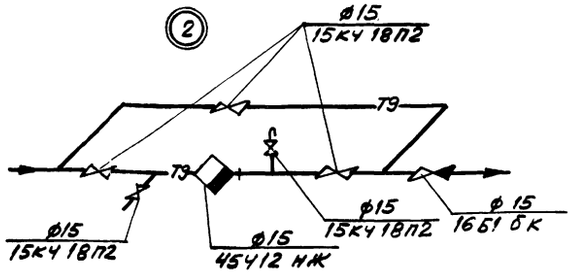

Узел управления 2

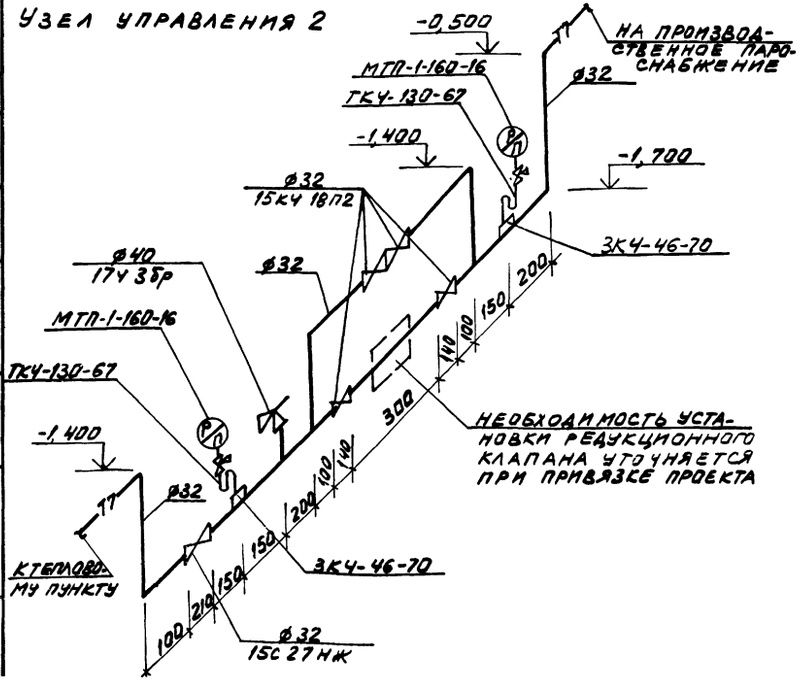

Система производственного пароснабжения

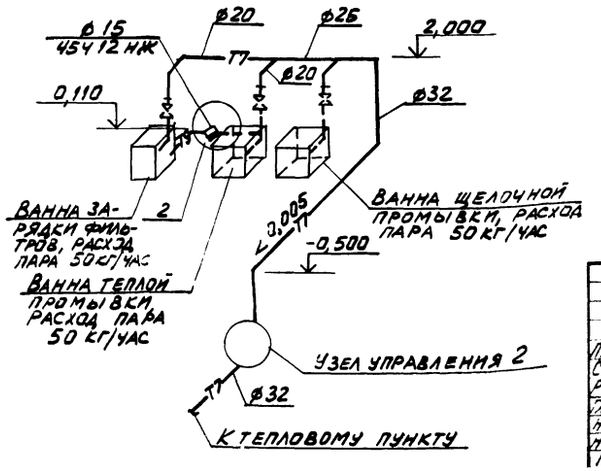

1. Для установки контрольно-измерительных приборов на трубопроводах, в местах, указанных на схемах узлов управления, выполнить закладные конструкции по типовым чертежам ГПИ „Проектмонтажавтоматика":
а) термометров-расширители по чертежам 3КЧ-2-75.
б) манометров-штуцеры по чертежам 3КЧ-45-70, 3КЧ-46-70.
2. Запорные вентили на паропроводах перед оборудованием предусмотрены в технологической части проекта.

Согласовано
ОВК Аникин

Инв. № 8918/4 64

Провер.	Томкович		
Ст. инж.	Щетковский		
Рук. гр.	Червонная		
Гл. спец.	Рывкис		
Нач. отд.	Комов		
Н. контр.	Косоножкина		
ГИП	Осташевский		

ТП 904-1-5985-08

Компрессорная станция 5(4)К-24А

Стадия	Лист	Листов
Р	5	

Узлы управления 1, 2. Системы отопления 2, 3. Система производственного пароснабжения

Госстрой СССР Ростовский промстройниипроект

Инв. № | Подпись и дата | Взам. инв. №

Типовой проект 904-1-59.85-ВК. Альбом 4

Данные по производственному водопотреблению и водоотведению

№ потребителя по плану	Наименование потребителя	Количество потребителей	Количество часов работы в сутки	Водопотребление: Требования к качеству воды	Потребный напор у потребителя м вод. ст.	Режим водопотребления	Расход воды на одного потребителя м³/ч	Из хозяйственно-производственного водопровода м³/сут.	м³/ч	л/с	Из сети горячего водоснабжения м³/сут.	м³/ч	л/с	Из водопровода оборотной воды, подающего м³/сут.	м³/ч	л/с	Водоотведение: Характеристика сточных вод	Режим водоотведения	В водопровод оборотной воды, обратный м³/сут.	м³/ч	л/с	В канализацию дренажных вод м³/сут.	м³/ч	л/с	Концентрация загрязнений сточных вод после локальных очистных сооружений мг/л	Примечание
	Компрессоры	5	24	техн.	20	непрерывн.	12,45							1494,0	62,0	17,30		непрерывн.	1494,0	62,0	17,30					
		(4)												(1195,0)	(49,0)	(13,83)	$t°=35$		(1195,0)	(49,0)	(13,83)					
	Ванна для промывки фильтров	2	0,3	питьев.	3	3 раза в месяц	1,20	0,80*	1,20*	0,34*																Сброс стоков см. технологическую часть проекта
	Установка промывочного раствора	1	0,8	$t°=50$	5	8 раз в год	1,00	1,00			0,80*	1,00*	0,28*													
	Продувочный бак	1																				4,56	0,19	0,05		
																						(3,84)	(0,16)	(0,04)		
	Подпитка оборотной системы							3,00	0,30	0,50																
	Итого:							3,80	1,50	0,84	0,80	1,00	0,28	1494,0	62,0	17,30			1494,0	62,0	17,30	4,56	0,19	0,05		В скобках указаны кол-во потребителей и расходы для 4К-24А
														(1195,0)	(49,0)	(13,83)			(1195,0)	(49,0)	(13,83)	(3,84)	(0,16)	(0,04)		

Расход, отмеченный знаком *, в расчетные расходы в основных показателях не включен.

Ведомость рабочих чертежей основного комплекта ТП 904-1- -ВК

Лист	Наименование	Примечание
1	Общие данные	
2	План на отм. 0,000. Схемы систем В1, Т3, К1, К13	
3	Насосная станция водопровода оборотной воды для 4К-24А. План на отм. -3,050. Разрезы.	
4	Насосная станция водопровода оборотной воды для 5К-24А. План на отм. -3,050. Разрезы.	
5	Насосная станция водопровода оборотной воды для 4К-24А. Схемы установок систем В4, В5.	
6	Насосная станция водопровода оборотной воды для 5К-24А. Схемы установок систем В4, В5.	

Ведомость ссылочных и прилагаемых документов

Обозначение	Наименование	Примечание
	Ссылочные документы	
4.904-69	Средства крепления санитарно-технических устройств.	
	Прилагаемые документы	
ТП 904-1- -ВК-С01, С02	Спецификация оборудования.	
ТП 904-1- -ВК-ВМ1	Ведомость потребности в материалах.	

Данный проект выполнен в соответствии с действующими строительными нормами и правилами проектирования.

Главный инженер проекта Остяшевский Г.В.

Главный специалист Ясиновский А.А.

Дата

Общие указания.

1. Данный комплект рабочих чертежей разработан на основании технической документации, оговоренной в пояснительной записке к проекту.
2. Условной отметке 0,000 соответствует отметка по генплану.
3. Системы водопровода и канализации запроектированы в соответствии со СНиП II-30-76 „Внутренний водопровод и канализация зданий" и СНиП II-34-76 „Горячее водоснабжение."
4. Стальные трубопроводы окрашиваются эмалью ПФ-115 в два слоя по 1 слою грунтовки ПФ-020. Чугунные канализационные трубы окрашиваются каменноугольным лаком в два слоя.
5. Трубопроводы систем водопровода прокладываются с уклоном 0,002÷0,005 в сторону водоразборных точек.
6. Стальные трубопроводы, прокладываемые в земле, покрываются весьма усиленной антикоррозийной изоляцией.
7. Крепление трубопроводов ф15-25 к конструкциям здания принимается по серии 4.904-69.
8. Отметки на схемах напорных сетей относятся к осям труб, на схемах самотечных сетей - к лоткам труб.
9. В спецификации ввод водопровода учтен до наружной грани стены здания, выпуски бытовой канализации и канализации дренажных вод - на 5м от оси здания.
10. Необходимость установки водомера решается при привязке проекта.
11. Монтаж и демонтаж насосного оборудования осуществляется через лестничный проем при демонтированной лестнице.
12. Указания по привязке приведены в альбоме I.
13. Характеристика насосного оборудования:

Обозначение системы	Наименование и тип оборудования	Характеристика оборудования	Кол.	Примечание
В4	Насос центробежный К 45/30 с электродвигателем 4А112М2	Q=45 м³/час; H=30 м; N=7,5 квт; n=2900 об/мин	2	1-рабочий 1-резервный
В5	Насос центробежный К 45/30 с электродвигателем 4А112М2	Q=45 м³/час; H=30 м; N=7,5 квт; n=2900 об/мин	2	1-рабочий 1-резервный
К1	Электронасос ГНОМ 10-10	Q=10 м³/час; H=10 м; N=1,1 квт; n=2900 об/мин	1	

Основные показатели по чертежам водопровода и канализации

Наименование системы	Потребный напор на вводе м вод. ст.	Расчетный расход м³/сут.	м³/ч	л/с	при пожаре л/с	Установленная мощность электродвигателей квт	Примечание
Водопровод хозяйственно-производственный	15	3,7	0,54	0,78	3,24		В том числе на полив территории 0,46 м³/сут.
Горячее водоснабжение	12	0,27	0,28	0,22			
Водопровод оборотной воды, подающий		1494,0	62,0	17,30		15	
		(1195,0)	(49,0)	(13,83)		(15)	
Водопровод оборотной воды, обратный		1494,0	62,0	17,30		15	
		(1195,0)	(49,0)	(13,83)		(15)	
Канализация бытовая		0,52	0,52	2,10		1,1	
Канализация дренажных вод		4,56	0,19	0,05			
		(3,84)	(0,16)	(0,04)			

Условные обозначения.

—К13— Канализация дренажных вод.

Вентиль с электромагнитным приводом.

Инв. № 8918/4

65

Привязан

Инв №

ТП 904-1-59.85-ВК		
Компрессорная станция 5(4)К-24А		
Ст. инж.	Новик	
Рук. гр	Аникин	
Гл. спец.	Ясиновский	
Нач. отд.	Верченко	
Н. контр.	Плаксина	
ГИП	Остяшевский	
Общие данные.	Стадия: Р; Лист: 1; Листов: 6	
	Госстрой СССР Ростовский Промстройниипроект	

Копировал:

Формат А2

Согласовано

Инв. № подл. | Подпись и дата | Взам. инв. №

Альбом 4

Типовой проект 904-1-59.85-ВК

План на отм. 0.000

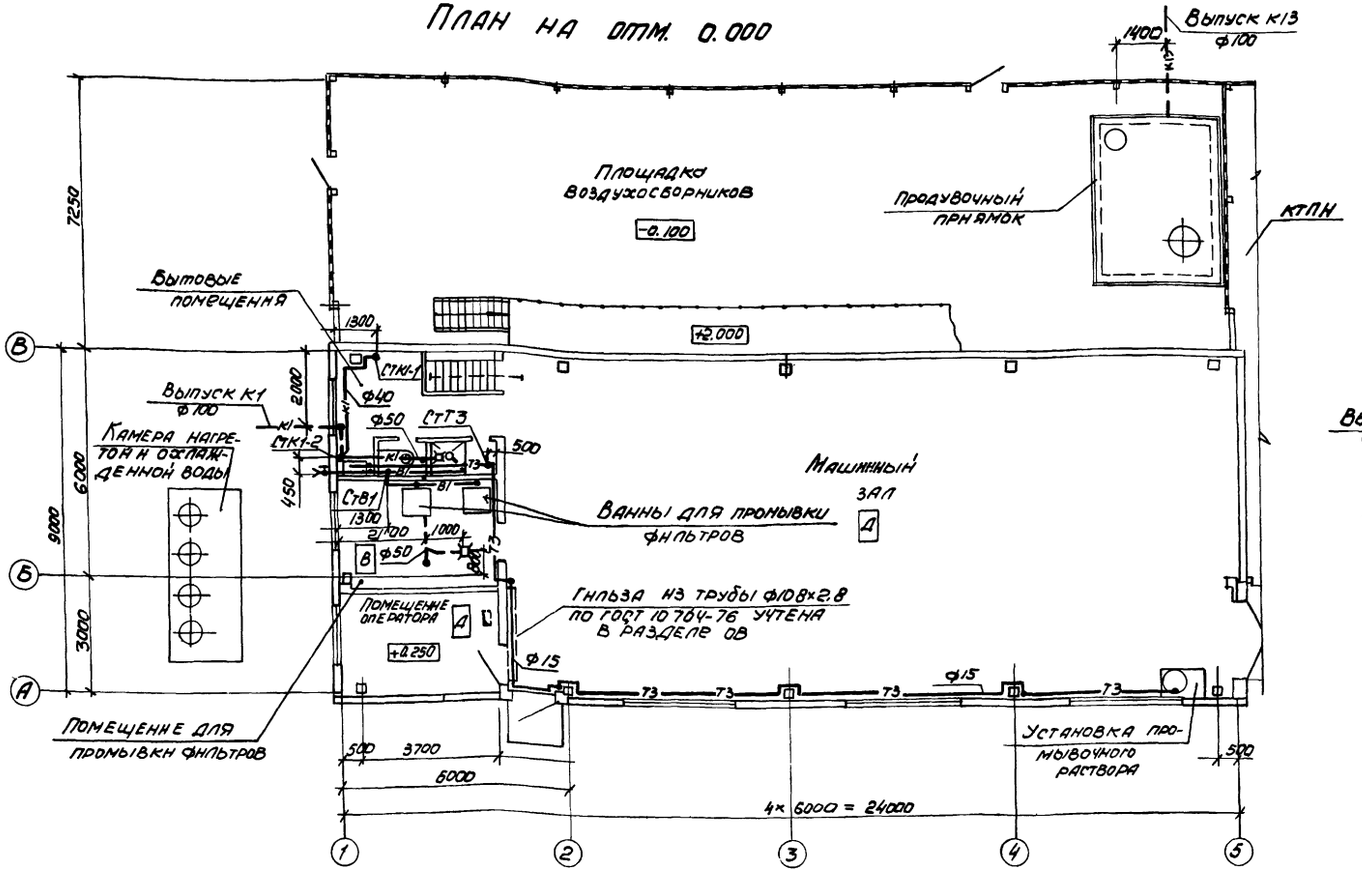

К1

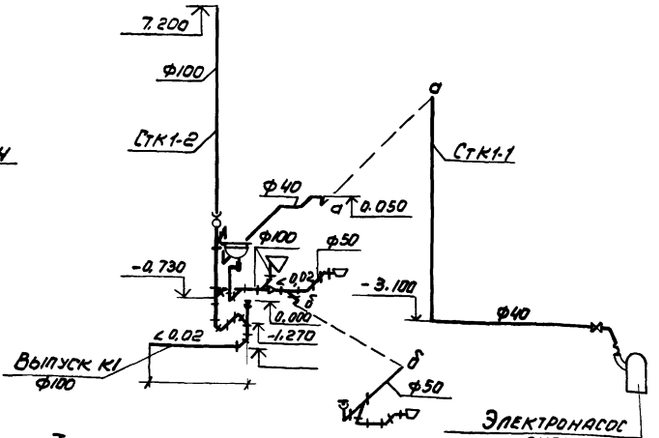

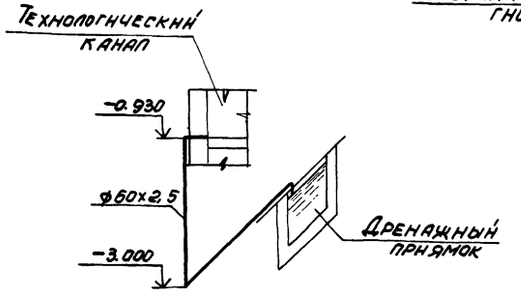

К13

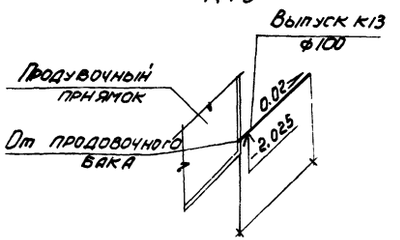

К установке промывочного раствора

В1

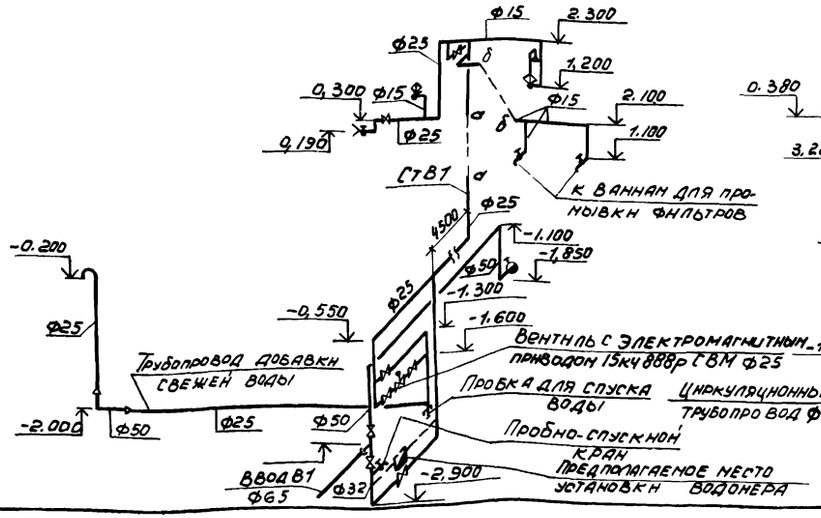

Т3

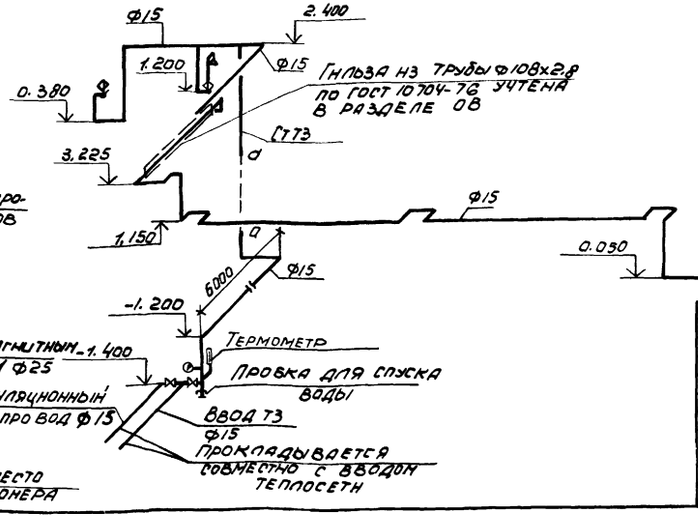

Согласовано

Инв. № подл. | Подпись и дата | Взам. инв. №

Инв. № 8918/4

Ст. инж.	Новик		
Рук. гр.	Аннкин		
Гл. спец.	Ясиновский		
Нач. отд.	Верченко		
Н. контр.	Упаксина		

ТП 904-1-59.85-ВК

Компрессорная станция 5(4) К-24А

Стадия	Лист	Листов
Р	2	

План на отм. 0.000
Схемы систем В1, Т3, К1, К13

Госстрой СССР Ростовский промстройниипроект

Привязан

Инв. № 8918/4

Инв. №

Копировал

Формат А2

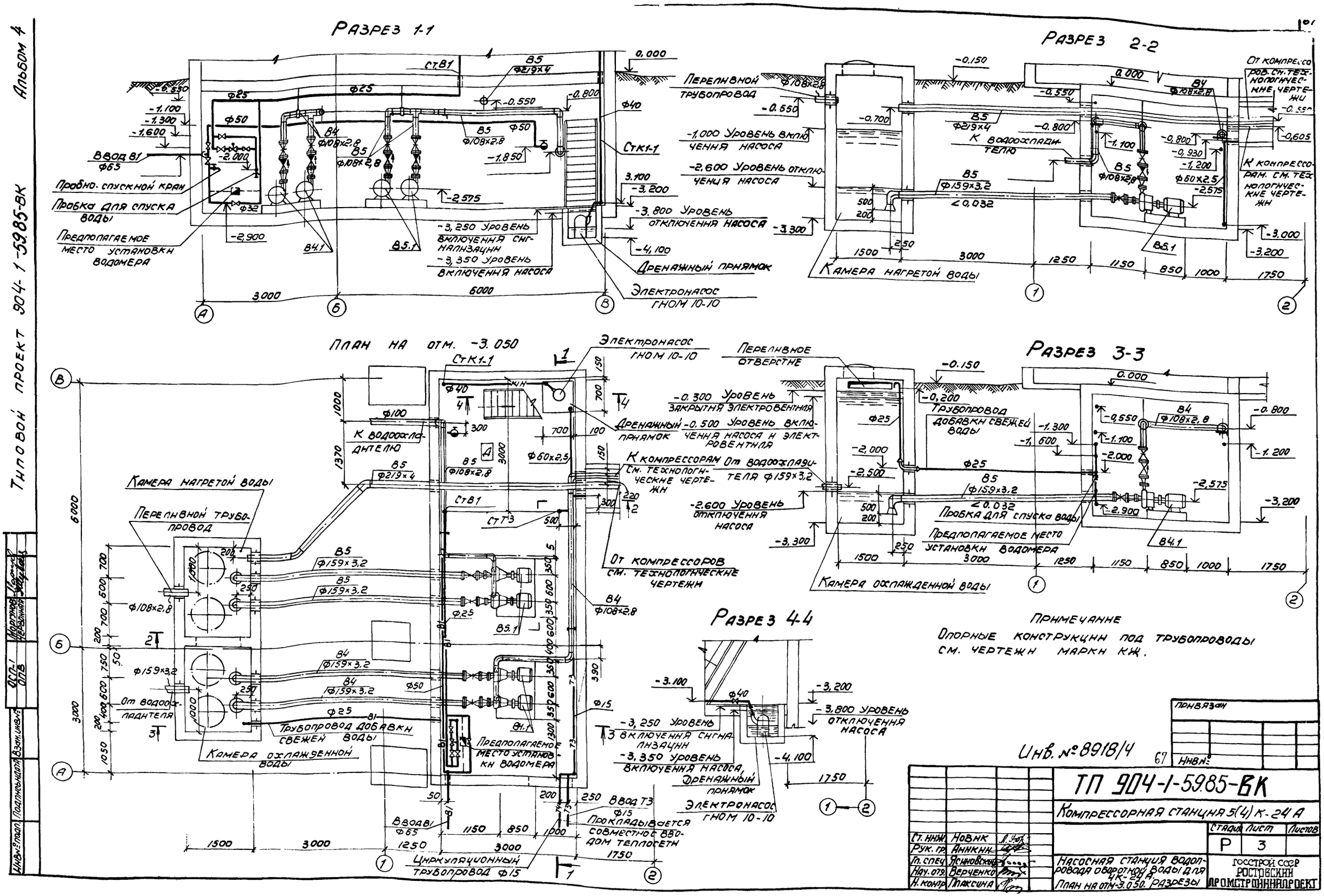

Разрез 1-1
Разрез 2-2
План на отм. -3.050
Разрез 3-3
Разрез 4-4
Ввод В1 ф65
Пробно-спускной кран
Пробка для спуска воды
Предполагаемое место установки водомера
Стк1-1
Переливной трубопровод
-1,000 Уровень включения насоса
-2,600 Уровень отключения насоса
-3,800 Уровень отключения насоса
-3,250 Уровень включения сигнализации
-3,350 Уровень включения насоса
Дренажный приямок
Электронасос гном 10-10
Камера нагретой воды
К водоохладителю
От компрессоров см. технологические чертежи
К компрессорам см. технологические чертежи
Переливное отверстие
-0,300 Уровень закрытия электровентиля
-0,500 Уровень включения насоса и электровентиля
От водоохладителя ф159х3,2
Трубопровод добавки свежей воды
Пробка для спуска воды
Предполагаемое место установки водомера
Камера охлажденной воды
Ввод В1 ф65
Ввод Т3 ф15
Прокладывается совместно с вводом теплосети
Циркуляционный трубопровод ф15
Примечание
Опорные конструкции под трубопроводы см. чертежи марки КЖ.
Инв. № 8918/4
ТП 904-1-5985-ВК
Компрессорная станция 5(4) К-24 А
Стадия Р
Лист 3
Листов
Насосная станция водопровода оборотной воды для 4К-24А
План на отм. -3.050. Разрезы
Госстрой СССР
Ростовский промстройниипроект
Ст. инж. Новик
Рук. гр. Аникин
Гл. спец. Ясиновский
Нач. отд. Верченко
Н. контр. Плаксина
Привязан
Инв. №
Типовой проект 904-1-5985-ВК
Альбом 4
ОСП-1 ОПВ
Инв. № подл.
Подпись и дата
Взам. инв. №

Альбом 4

Типовой проект 904-1-59.85-ВК

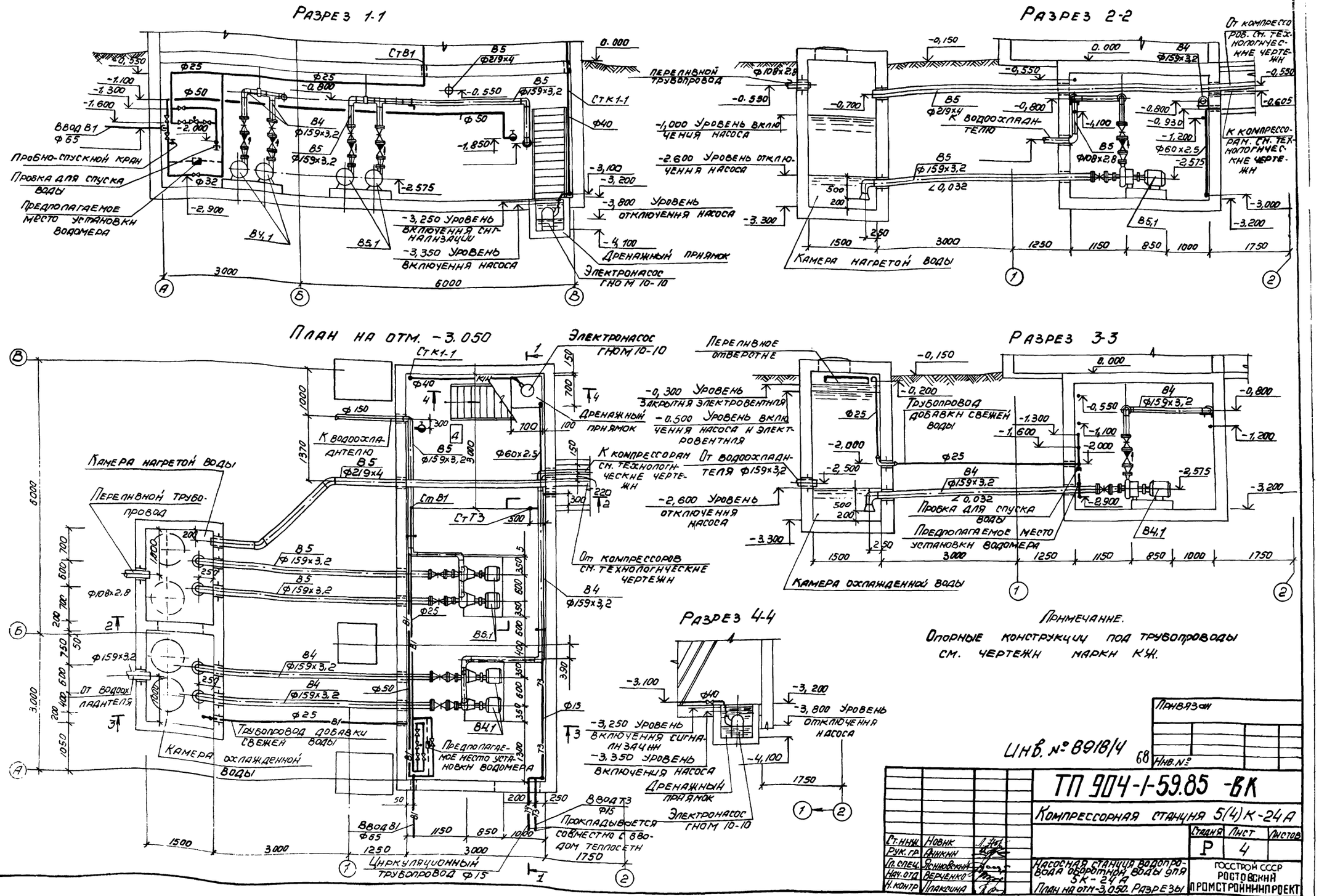

Примечание.
Опорные конструкции под трубопроводы см. чертежи марки КЖ.

Инв. № 8918/4

68

Привязан

Инв. №

Ст. инж.	Новик	
Рук. гр.	Аникин	
Гл. спец.	Ясиновский	
Нач. отд.	Верченко	
Н. контр.	Плаксина	

ТП 904-1-59.85 -ВК

Компрессорная станция 5(4)К-24А

Стадия	Лист	Листов
Р	4	

Насосная станция водопровода оборотной воды для 5К-24А
План на отм. -3,050. Разрезы

ГОССТРОЙ СССР
РОСТОВСКИЙ ПРОМСТРОЙНИИПРОЕКТ

Согласовано

Инв. № подл. | Подпись и дата | Взам. инв. №

Формат А2

Типовой проект 904-1-59.85-ВК. Альбом 4

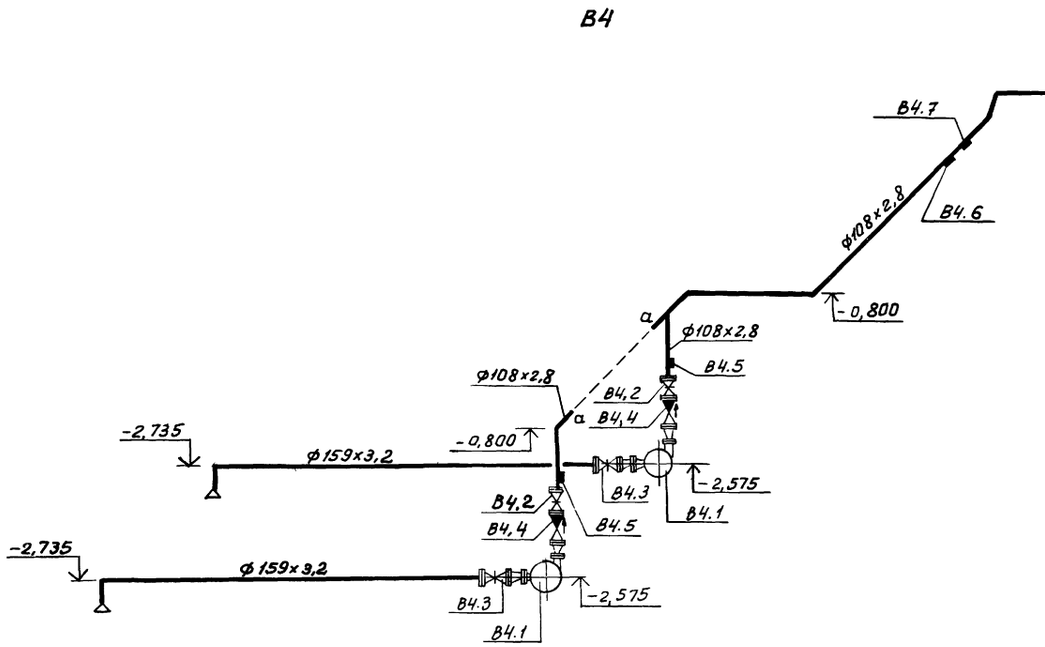

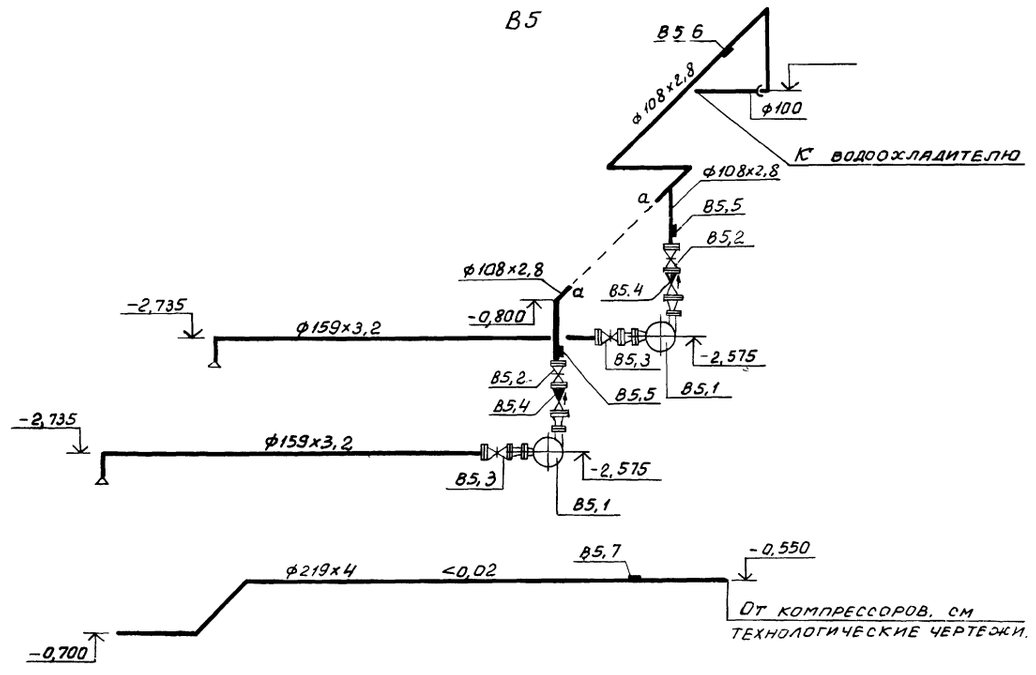

Спецификация элементов насосной

Марка, поз.	Обозначение	Наименование	Кол.	Масса ед., кг	Примечание
		В4			
В4,1	п.о. „Армхиммаш"	Насос центробежный К 45/30 с электродвигателем 4А112М2, 2900 об/мин, 7,5 квт	2	134	
В4,2	Каталог ЦКБА	Задвижка клиновая с невыдвижным шпинделем 30ч47бр Ру 10 кгс/см² ф 100	2		
В4,3		ф150	2		
В4,4	Каталог ЦКБА	Клапан обратный поворотный фланцевый 19ч21бр Ру16 кгс/см² ф 100	2		
В4,5	ГПИ „Сантехпроект"	3К4-45-70	2		
В4.6	ГПИ „Сантехпроект"	3К4-145-75	1		
В4.7	ГПИ „Сантехпроект"	3К4-47-70	1		
		В5			
В5,1	П.О. „Армхиммаш"	Насос центробежный К 45/30 с электродвигателем 4А 112 М2, 2900 об/мин, 7,5 квт	2	134	
В5,2	Каталог ЦКБА	Задвижка клиновая с невыдвижным шпинделем 30ч47бр Ру10 кгс/см² ф 100	2		
В5,3		ф150	2		
В5,4	Каталог ЦКБА	Клапан обратный поворотный фланцевый 19ч21бр Ру16 кгс/см² ф100	2		
В5,5	ГПИ „Сантехпроект"	3К4-45-70	2		
В5,6	ГПИ „Сантехпроект"	3К4-47-70	1		
В5,7	ГПИ „Сантехпроект"	3К4-1-75	1		

Инв. № 8918/4

69

ТП 904-1-59.85-ВК

Компрессорная станция 5(4)К-24А

Стадия	Лист	Листов
Р	5	

Насосная станция ЗООО п.о. воды оборотной воды с-ма 4К-24А. Схемы установок систем В4, В5

Госстрой СССР Ростовский промстройниипроект

Согласовано: ОПВ Червонный

Инв. № подл. | Подпись и дата | Взам. инв. №

Привязан

Инв. №

Ст. инж. Новик

Рук. гр. Аникин

Гл. спец. Синовский

Нач. отд. Верченко

Контр. Макеева

Альбом 4

Типовой проект 904-1-59.85 -ВК

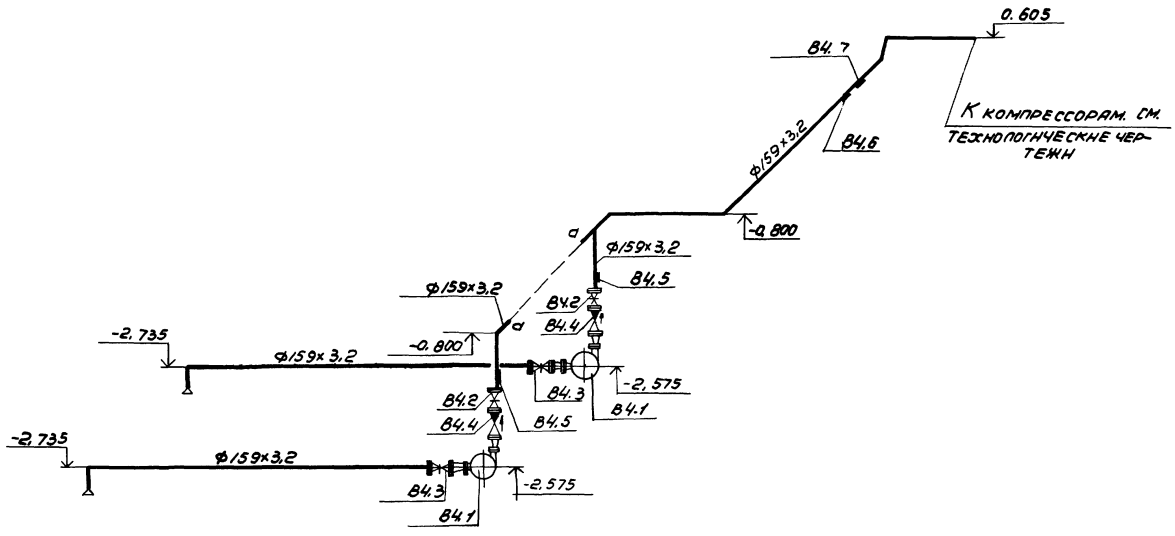

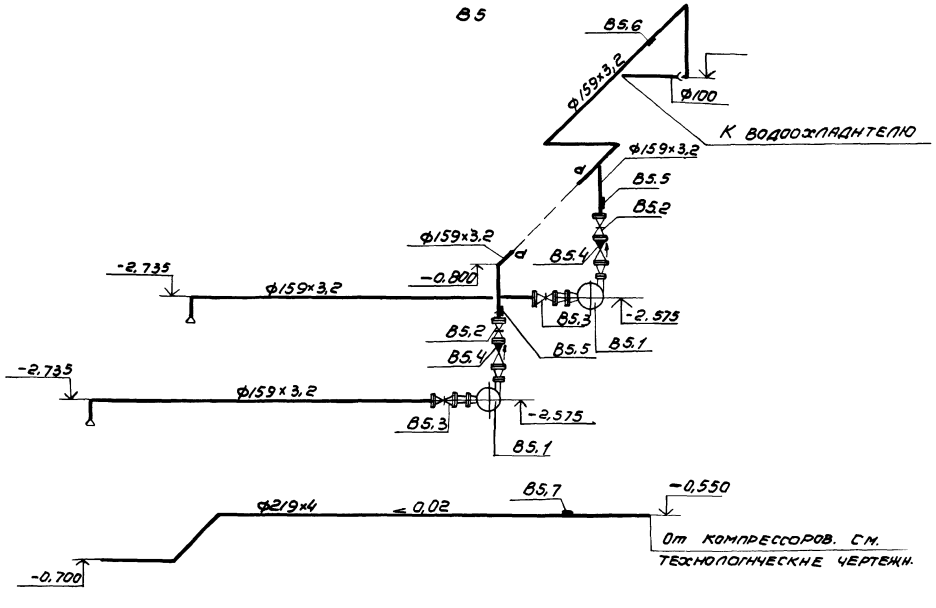

Спецификация элементов насосной

Марка, поз.	Обозначение	Наименование	Кол.	Масса ед, кг	Примечание
		В4			
В4.1	П.О. „Армхиммаш"	Насос центробежный			
		К 45/30 с электро-			
		двигателем 4А112М2,			
		2900 об/мин, 7,5 кВт	2	134	
В4.2	Каталог ЦКБА	Задвижка клиновая с			
		невыдвижным шпинделем			
		30ч47бр Ру 10кгс/см² ф150	2		
В4.3		ф200	2		
В4.4	Каталог ЦКБА	Клапан обратный поворот-			
		ный фланцевый 19ч21бр			
		Ру16кгс/см² ф150	2		
В4.5	ГПН „Сантехпроект"	3К4-45-70	2		
В4.6	ГПН „Сантехпроект"	3К4-145-75	1		
В4.7	ГПН „Сантехпроект"	3К4-47-70	1		
		В5			
В5.1	П.О. „Армхиммаш"	Насос центробежный			
		К 45/30 с электро-			
		двигателем 4А112М2,			
		2900 об/мин, 7,5 кВт	2	134	
В5.2	Каталог ЦКБА	Задвижка клиновая с			
		невыдвижным шпинделем			
		30ч47бр Ру 10кгс/см² ф150	2		
В5.3		ф200	2		
В5.4	Каталог ЦКБА	Клапан обратный пово-			
		ротный фланцевый 19ч21бр			
		Ру16кгс/см² ф100	2		
В5.5	ГПН „Сантехпроект"	3К4-45-70	2		
В5.6	ГПН „Сантехпроект"	3К4-47-70	1		
В5.7	ГПН „Сантехпроект"	3К4-1-75	1		

Согласовано

Инв. № подл. | Подпись и дата | Взам. инв. №

Инв. № 8918/4

70

ТП 904-1-59.85 -ВК

Компрессорная станция 5(4)К-24А

Стадия	Лист	Листов
Р	6	

Насосная станция водопровода оборотной воды для 5К-24А. Схемы установок систем В4, В5

Ст. инж. Новик
Рук. гр. Аникин
Гл. спец. Ясиновский
Нач. отд. Верченко
Н. контр. Плаксина

Привязан

Инв. №

Госстрой СССР Ростовский Промстройниипроект

Копировал

Формат А2

gost.e-ecolog.ru