ТИПОВОЙ ПРОЕКТ

264-14-21.86

КИНОЭСТРАДНАЯ ПЛОЩАДКА ЦЕНТРА ОБСЛУЖИВАНИЯ ЛЕТНЕЙ БАЗЫ ОТДЫХА НА 250 МЕСТ

(СТЕНЫ КИРПИЧНЫЕ)

АЛЬБОМ III

ИЗДЕЛИЯ ЗАВОДСКОГО ИЗГОТОВЛЕНИЯ

gost.e-ecolog.ru

				ПРИВЯЗАН	
ИНВ. №					

ТИПОВОЙ ПРОЕКТ

264-14-21.86

КИНОЭСТРАДНАЯ ПЛОЩАДКА ЦЕНТРА ОБСЛУЖИВАНИЯ ЛЕТНЕЙ БАЗЫ ОТДЫХА НА 250 МЕСТ

(СТЕНЫ КИРПИЧНЫЕ)

АЛЬБОМ III

ИЗДЕЛИЯ ЗАВОДСКОГО ИЗГОТОВЛЕНИЯ

ПРОЕКТ УТВЕРЖДЕН Госгражданстроем ПРИКАЗ N229 ОТ 8 АВГУСТА 1985 г.
РАБОЧИЕ ЧЕРТЕЖИ ВВЕДЕНЫ В ДЕЙСТВИЕ ЦНИИЭП КУРОРТНО-ТУРИСТСКИХ ЗДАНИЙ И КОМПЛЕКСОВ ПРИКАЗ №44 ОТ 19 МАРТА 1987 г.

РАЗРАБОТАН ЦНИИЭП КУРОРТНО-ТУРИСТСКИХ ЗДАНИЙ И КОМПЛЕКСОВ

ГЛАВНЫЙ ИНЖЕНЕР ПРОЕКТА Ляховецкая Л.И.

ПРИВЯЗАН

ИНВ. №

Содержание альбома

Обозначение документа	Наименование		Стр.	Примечание
	Содержание альбома		2	
	Изделия железобетонные			
264-14-21.86-КЖИ-01	Анкер А1		3	
264-14-21.86-КЖИ-02	То же А2		4	
264-14-21.86-КЖИ-03	" А3		4	
264-14-21.86-КЖИ-04	Изделие соединительное	МС4	5	
264-14-21.86-КЖИ-05	То же	МС5	6	
264-14-21.86-КЖИ-06	"	МС6	6	
264-14-21.86-КЖИ-07	"	МС7	7	
264-14-21.86-КЖИ-08	Закладная деталь	МН3	8	
264-14-21.86-КЖИ-09	Изделие закладное	МС8	8	
264-14-21.86-КЖИ-10	Изделие соединительное	МС9	9	
264-14-21.86-КЖИ-11	Анкер А5		9	
264-14-21.86-КЖИ-12	Трос занавеса	ТЗ-1	10	
264-14-21.86-КЖИ-13	Труба декоративная	ТД1	10	
264-14-21.86-КЖИ-14	Изделие монтажное	МК1	11	
264-14-21.86-КЖИ-15	То же	МК4	12	

Обозначение документа	Наименование	Стр.	Примечание
	Изделия деревянные		
264-14-21.86-КДИ-01	Опорный брус Д8	13	
264-14-21.86-КДИ-02	Накладка Д9	13	
	Деревянные рамки		
264-14-21.86-КДИ-03	Др7; Др10	14	
264-14-21.86-КДИ-04	То же Др5; Др6; Др9; Др11	15	

Инв.N подл. | Подпись и дата | Взам.инв.N

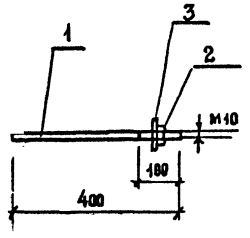

Формат	Зона	Поз	Обозначение	Наименование	Кол.	Примечание
				Детали		
64		1		Ф10 А1 Гост 5781-32 ℓ=500	1	0.32 кг
				Стандартные изделия		
		2		Гайка М10 Гост 5915-70	1	
		3		Шайба 10 Гост 11371-78	1	

1. Сварку производить электродами типа Э-42 по Гост 5264-80 вставр под слоем флюса. Электроды по Гост 9467-75

Привязан

Инв №

264-14-21.86 – КЖИ-01

Нач.апм.7	Чернявский	
Гл.инж.м.	Собенников	
Гап	Чернявский	
Гип	Ляховецкая	
Разраб	Чижов	
Провер.	Ляховецкая	
Н-контр	Ляховецкая	

Анкер А1

Стадия	Масса	Масштаб
РП	0,335	1:10

Лист | Листов

ЦНИИЗП курортно-туристских зданий и комплексов

Типовой проект 264-14-21.86 Альбом III

Инв. № подл. | Подпись и дата | Взам. инв. №

Типовой проект 264-14-21.86 Альбом III

Инв. № подл. | Подпись и дата | Взам. инв. №

Типовой проект 264-14-21.86 Альбом III

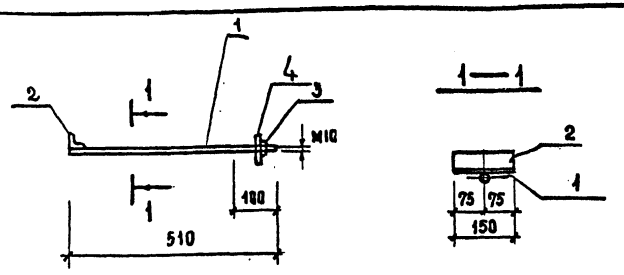

Формат	Зона	Поз.	Обозначение	Наименование	Кол	Примечание
				Детали		
Б4		1		ф18 А1 ГОСТ 5781-82 ℓ=510	1	0,38 кг
Б4		2		Уголок 50×5 ГОСТ 8509-72 / Вст3кп2 ГОСТ 535-79 ℓ=150	1	0,58 кг
				Стандартные изделия		
		3		Гайка М10 ГОСТ 5915-70	1	0,011 кг
		4		Шайба 10 ГОСТ 11371-78	1	0,004 кг

Сварку производить по ГОСТ 5264-80
Электродами типа Э-42 ГОСТ 9467-75

Привязан

Инв. №

Инв. № подл. | Подпись и дата | Взам. инв. №

Нач. АОМ.7	Чернявский	
Гл. инж. м.	Собенников	
ГАП	Чернявский	
ГИП	Ляховецкая	
Разраб.	Чижов	
Провер.	Ляховецкая	
Н. контр.	Ляховецкая	

264-14-21.86 – КЖИ-02

Анкер А2

Стадия	Масса	Масштаб
РП	0,915	1:10
Лист	Листов	

ЦНИИЭП курортно-туристских зданий и комплексов

Типовой проект 264-14-21.86 Альбом III

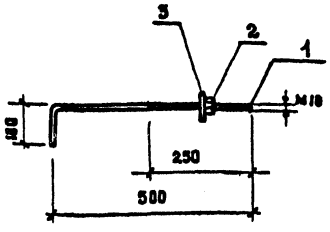

Формат	Зона	Поз.	Обозначение	Наименование	Кол	Примечание
				Детали		
Б4		1		ф18 А1 ГОСТ 5781-82 ℓ=600	1	0,37 кг
				Стандартные изделия		
		2		Гайка М10 ГОСТ 5915-70*	1	0,011 кг
		3		Шайба 10 ГОСТ 11371-78	1	0,004 кг

Привязан

Инв. №

Инв. № подл. | Подпись и дата | Взам. инв. №

Нач. АОМ.7	Чернявский	
Гл. инж. м.	Собенников	
ГАП	Чернявский	
ГИП	Ляховецкая	
Разраб.	Чижов	
Провер.	Ляховецкая	
Н. контр.	Ляховецкая	

264-14-21.86 – КЖИ-03

Анкер А3

Стадия	Масса	Масштаб
РП	0,585	1:10
Лист	Листов	

ЦНИИЭП курортно-туристских зданий и комплексов

Альбом

Типовой проект

Альбом III

Типовой проект 264-14-21.86

1—1

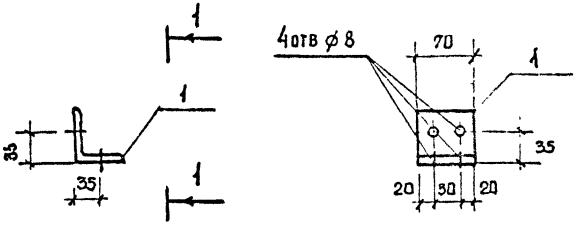

1. Изделие после изготовления окрасить суриком за 2 раза.

Привязан

Инв. №

				264-14-21.86 - КЖИ-04		
Нач.АПМ.Т	Чернявский					
Гл.инж.М	Собянников			Изделие соединительное мс4.	Стадия: РП	Масса: 0,3	Масштаб: 1:10
ГАП	Чорнавский				Лист	Листов
ГИП	Ляховецкая					
Разраб	Чижов					
Проверил	Ляховецкая					
Н.контр.	Ляховецкая			Уголок 63×5 ГОСТ 8509-72 / Вст3кп2 ГОСТ 535-79	ℓ = 70	ЦНИИЭП Курортно-туристских зданий и комплексов

Инв.№ подл. | Подпись и дата | Взам.инв.№

Инв.№ подл. | Подпись и дата | Взам.инв.№

Альбом. III

Типовой проект 264-14-21.86

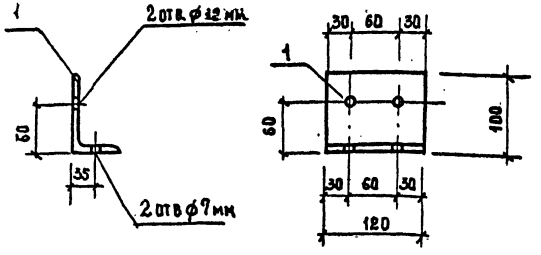

1. Изделие после изготовления окрасить за 2 раза суриком.

Привязан

Инв. №

Изм. АПМ.7	Чернявский		
Гл. инж. м.	Собенников		
ГАП	Чернявский		
ГИП	Ляховецкая		
Разраб.	Чижов		
Проверил	Ляховецкая		
Н-контр.	Ляховецкая		

264-14-21.86 - КЖИ-05

Изделие соединительное МС 5

Стадия	Масса	Масштаб
РП	0.9	1:5

Лист | Листов

Уголок $\frac{100 \times 63 \times 6 \text{ ГОСТ } 8510-72}{\text{ВСТ3кп2 ГОСТ } 535-79}$ $l=120$

ЦНИИЭП курортно-туристских зданий и комплексов

Взам. инв. № | Подпись и дата | Инв. № подл.

Альбом. III

Типовой проект 264-14-21.86

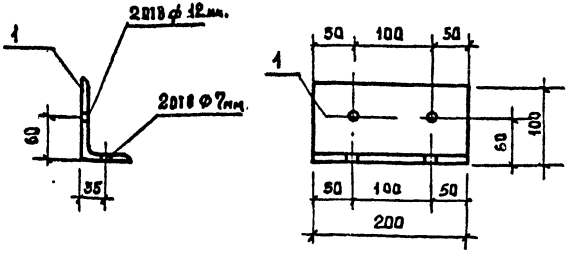

1. Изделие после изготовления окрасить за 2 раза суриком.

Привязан

Инв. №

Изм. АПМ.7	Чернявский		
Гл. инж. м.	Собенников		
ГАП	Чернявский		
ГИП	Ляховецкая		
Разраб.	Чижов		
Проверил	Ляховецкая		
Н-контр.	Ляховецкая		

264-14-21.86 - КЖИ-06

Изделие соединительное МС 6

Стадия	Масса	Масштаб
РП	1,5	1:5

Лист | Листов

Уголок $\frac{100 \times 63 \times 6 \text{ ГОСТ } 8510-72}{\text{ВСТ3кп2 ГОСТ } 535-79}$ $l=200$

ЦНИИЭП курортно-туристских зданий и комплексов

Взам. инв. № | Подпись и дата | Инв. № подл.

Копир. | Формат А4

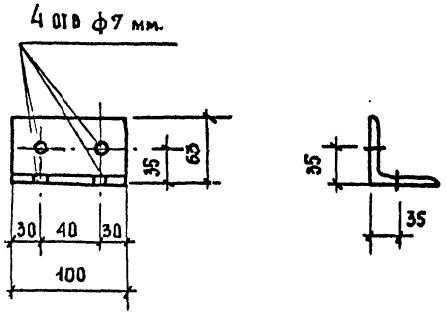

Изделие после изготовления окрасить суриком за 2 раза

Привязан

Инв. №

Привязан

Инв. N

264-14-21.86-КЖИ-07

Нач.АПМ7	Чернявский	
Гл.инж.м.	Собенников	
ГАП	Чернявский	
Тип	Ляховецкая	
Разраб	Чижов	
Провер.	Ляховецкая	
Н.контр.	Ляховецкая	

Изделие соединительное МС7

Стадия	Масса	Масштаб
Р.П	0.5	

Лист | Листов

Уголок 63×5 ГОСТ 8509-72 / ВСт3кп2 ГОСТ 535-79 ℓ-100

ЦНИИЭП курортно-туристских зданий и комплексов

Копиров. Формат А4.

Стадия	Масса	Масштаб

Лист | Листов

ЦНИИЭП курортно-туристских зданий и комплексов

Инв. № подл. | Подпись и дата | Взам. инв. №

Типовой проект 264-14-21.86 Альбом VII

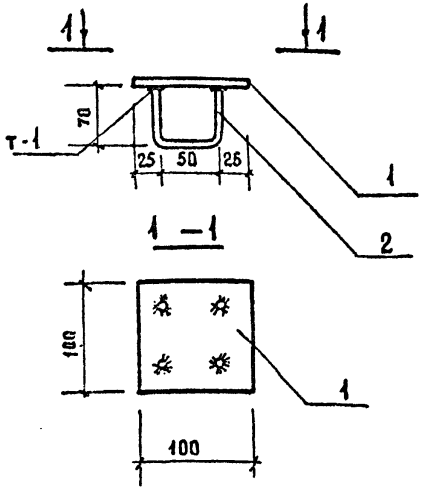

Формат	Зона	Поз.	Обозначение	Наименование	Кол	Примечание
Б4		1		полоса $\frac{100\times4\ \text{ГОСТ}\ 103\text{-}76}{\text{Вст3кп2 ГОСТ}\ 535\text{-}79}\ \ell=100$	1	0.31
Б4		2		$\phi 8\ \text{AI ГОСТ}\ 5781\text{-}82\ \ell=130$	2	0.08

1. Сварку производить по ГОСТ 19292-73
2. Изделие окрасить суриком за 2 раза.

Привязан

Инв. N

Нач.АОМ.7	Чернявский	
Гл.инж.м.	Собенников	
ГАП	Чернявский	
ГИП	Ляховецкая	
Ст. арх.	Кожушаный	
Разраб.	Нудельман	
Провер.	Ляховецкая	
Н.контр.	Ляховецкая	

264-14-21.86 - КЖИ-08

Закладная деталь МН3

Стадия	Масса	Масштаб
Р.П.	0.47	БМ
Лист	Листов	

ЦНИИЭП курортно-туристских зданий и комплексов

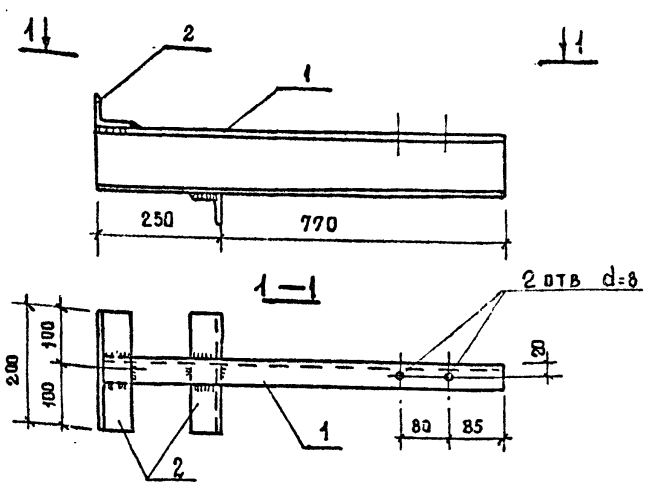

Формат	Зона	Поз	Обозначение	Наименование	Кол	Примечание
Б4		1		швеллер $\frac{10\ \text{ГОСТ}\ 8240\text{-}72}{\text{Вст3кп2 ГОСТ}\ 535\text{-}79}\ \ell=1020$	1	7.90 кг
Б4		2		уголок $\frac{63\times5\ \text{ГОСТ}\ 8509\text{-}72}{\text{Вст3кп2 ГОСТ}\ 535\text{-}79}\ \ell=200$	2	0.97 кг

1. Сварку производить по ГОСТ 5264-80 электродами типа Э42 по ГОСТ 9467-75. Толщина сварного шва 4мм
2. Изделие окрасить суриком за 2 раза

Привязан

Инв. №

Нач.АОМ.7	Чернявский	
Гл.инж.м.	Собенников	
ГАП	Чернявский	
ГИП	Ляховецкая	
Ст.арх.	Кожушаный	
Разраб.	Нудельман	
Проверил	Ляховецкая	
Н.контр.	Ляховецкая	

264-14-21.86 - КЖИ-09

Изделие закладное МС8

Стадия	Масса	Масштаб
Р П	9.84	БМ
Лист	Листов	

ЦНИИЭП курортно-туристских зданий и комплексов

Копир

Формат А4

Взам. инв.№ | Подпись и дата | Инв.№ подл.

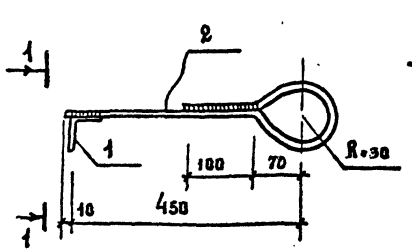

Формат	Зона	Поз.	Обозначение	Наименование	Кол.	Примечание
				Детали		
Б4		1		Уголок 63×3 Гост 8509-72 / Вст3кп2 Гост 535-79 ℓ-250	1	1.2 кг
Б4		2		⌀16 AI Гост 5781-82 ℓ-700	1	1.1 кг.

1. Сварку производить по Гост 5264-80 электродами типа Э-42 по Гост 9467-75
2. Изделие после изготовления окрасить суриком за 2 раза

Привязан

Инв. №

Нач.Отд.7	Чернявский		
Гл.инж.м.	Собенников		
ГАП	Чернявский		
ГИП	Ляховецкая		
Разраб.	Чижов		
Проверил	Ляховецкая		
Н.контр.	Ляховецкая		

264-14-21.86-КЖИ-10

Изделие соединительное МС9

Стадия	Масса	Масштаб
РП.	2,3	
Лист	Листов	

ЦНИИЭП курортно-туристских зданий и комплексов

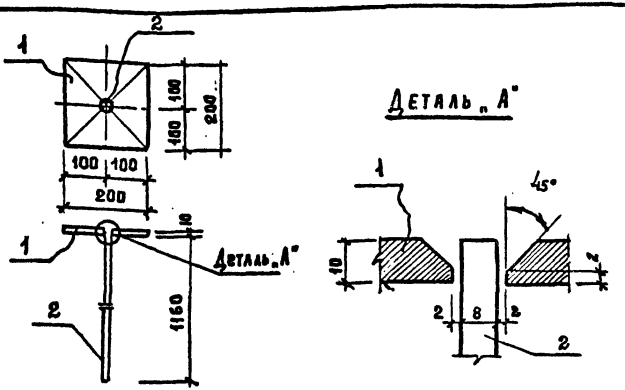

Формат	Зона	Поз.	Обозначение	Наименование	Кол	Примечание
				Деталь		
Б4		1		200×10 Гост 103-76 / Вст3кп2 Гост 535-79 ℓ-200	1	3,1 кг
Б4		2		⌀8 AI Гост 5781-82 ℓ-1170	1	0,5 кг

1. Сварку производить по Гост 5264-80 электродами типа Э-42 по Гост 9467-75
2. Изделие после изготовления окрасить суриком за 2 раза

Привязан

Инв. №

Нач.ОПМ7	Чернявский		
Гл.инж.м.	Собенников		
ГАК	Чернявский		
ГИП	Ляховецкая		
разраб.	Чижов		
Проверил	Ляховецкая		
Н.контр.	Ляховецкая		

264-14-21.86-КЖИ-11

Анкер А5

Стадия	Масса	Масштаб
РП	3,6	
Лист	Листов	

ЦНИИЭП курортно-туристских зданий и комплексов

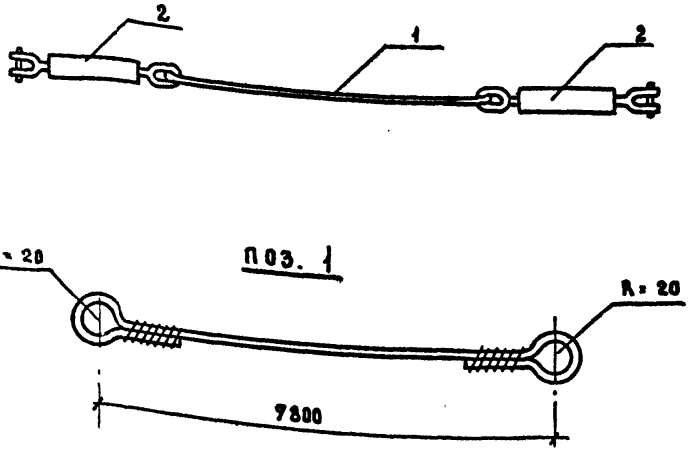

поз. 1

Формат	Зона	Поз	Обозначение	Наименование	Кол	Примечание
БЧ		1		Канат ф15,5 ГОСТ 3064-80 ℓ=8248	1	9,85 кг
		2		Талреп 0,8 ВУ-ОШ ВСТ 5,2314-79	2	1,0 кг

1. Петли каната выполнять после соединения с талрепами

Привязан

Инв. №

Нач.отд.7	Черняевский	
Гл.инж.м.	Совенников	
ГАП	Черняевский	
ГИП	Аяховецкая	
Ст.арх.	Кекушаный	
Разраб.	Нудельман	
Проверил	Аяховецкая	
Н.контр.	Аяховецкая	

264-14-21.86 - КЖИ-12

ТРОС ЗАНАВЕСА ТЗ-1

Стадия	Масса	Масштаб
РП	11,85	
Лист	Листов	

ЦНИИЭП курортно-туристских зданий и комплексов

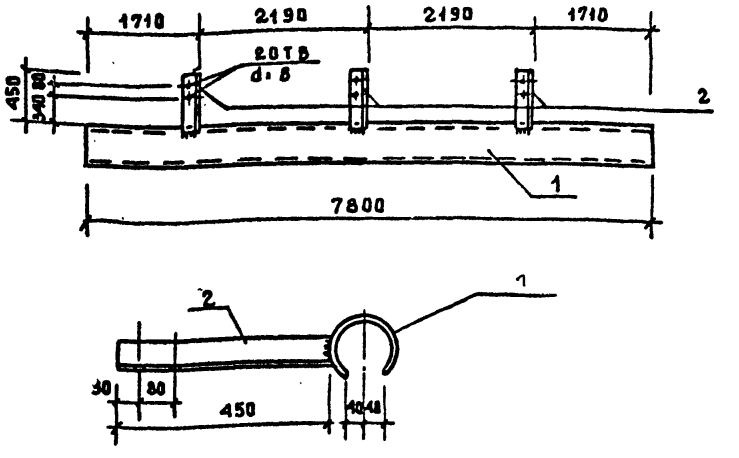

Формат	Зона	Поз	Обозначение	Наименование	Кол.	Примечание
БЧ		1		Труба Л 80 ГОСТ 3262-75 ℓ=7800	1	124,1 кг
БЧ		2		Уголок 63×6 ГОСТ 8509-72 / Вст3кп2 ГОСТ 535-79 ℓ=450	3	2,6 кг

1. Сварку производить по ГОСТ 5264-80 электродами типа Э42 по ГОСТ 9467-75
2. Изделие огрунтовать и окрасить суриком за 2 раза

Привязан

Инв. №

Нач.отд.7	Черняевский	
Гл.инж.м.	Совенников	
ГАП	Черняевский	
ГИП	Аяховецкая	
Ст.арх.	Кекушаный	
Разраб.	Нудельман	
Проверил	Аяховецкая	
Н.контр.	Аяховецкая	

264-14-21.86 - КЖИ-13

ТРУБА ДЕКОРАТИВНАЯ ТД-1

Стадия	Масса	Масштаб
РП	131,9	
Лист	Листов	

ЦНИИЭП курортно-туристских зданий и комплексов

Копир

Формат А4

Инв. № подл. | Подпись и дата | Взам. инв. №

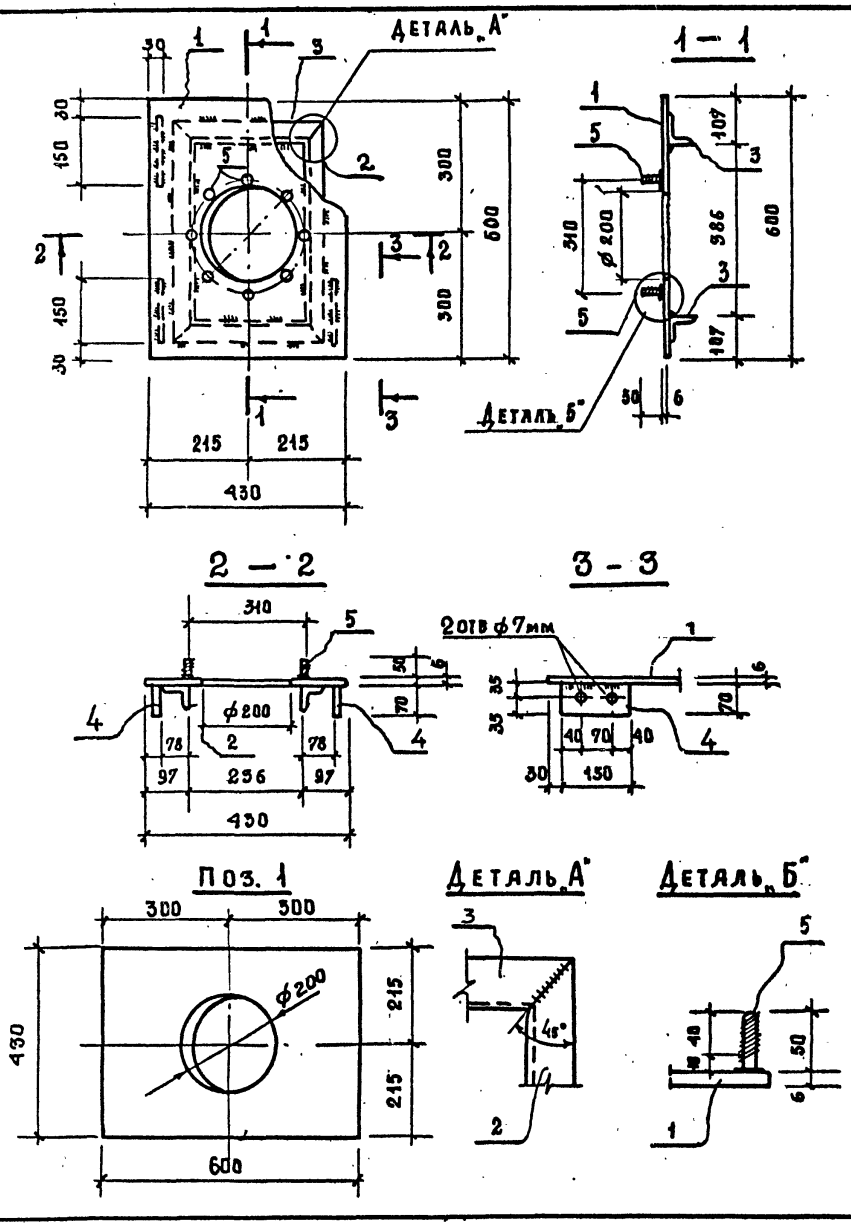

Формат	Зона	Поз	Обозначение	Наименование	Кол	Примечание
				Детали		
Б.4		1		Полоса $\frac{6 \times 600 \text{ ГОСТ } 82\text{-}70}{\text{ВСТ3КП2 ГОСТ } 535\text{-}79}$ $l = 430$	1	12,1 кг
Б.4		2		Уголок $\frac{63 \times 5 \text{ ГОСТ } 8509\text{-}72}{\text{ВСТ3КП2 ГОСТ } 535\text{-}79}$ $l = 512$	2	2,5 кг
Б.4		3		$l = 562$	2	1,8 кг
Б.4		4		Полоса $\frac{6 \times 70 \text{ ГОСТ } 103\text{-}76}{\text{ВСТ3КП2 ГОСТ } 535\text{-}79}$ $l = 150$	4	0,5 кг
Б.4		5		ф8АI ГОСТ 5981-82 $l = 50$	8	0,02 кг

1. Сварку производить по ГОСТ 5264-80. Электродами типа Э-42 по ГОСТ 9467-75.
2. Изделие после изготовления окрасить суриком за 2 раза.

Привязан

Инв. №

Нач. АПМ.7	Чернявский	
Гл. инж. м.	Собенников	
ГАП	Чернявский	
ГИП	Ляховецкая	
Разраб	Чижов	
Провер.	Ляховецкая	
Н. контр.	Ляховецкая	

264-14-21.86 - КЖИ-14

Изделие монтажное МК 1

Стадия	Масса	Масштаб
РП	22,9	

Лист | Листов

ЦНИИЭП курортно-туристских зданий и комплексов

Копировал

Формат А3.

Альбом III

Типовой проект 264 - 14 - 21.86

Инв. № подл. | Подпись и дата | Взам. инв. №

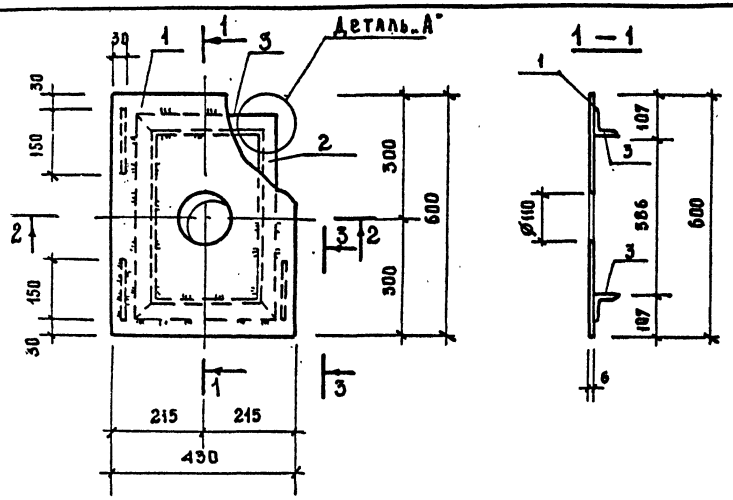

Формат	Зона	Поз.	Обозначение	Наименование	Кол.	Примечание
				Детали		
Б4		1		Полоса $\frac{6\times600\ \text{ГОСТ}\ 82-70}{\text{Ст3кп2ГОСТ}\ 535-79}$ $\ell=430$	1	12,1 кг
Б4		2		Уголок $\frac{63\times5\ \text{ГОСТ}\ 8509-72}{\text{Ст3кп2ГОСТ}\ 535-74}$ $\ell=512$	2	2,5 кг
Б4		3		$\ell=362$	2	1,8 кг
Б4		4		Полоса $\frac{6\times70\ \text{ГОСТ}\ 103-76}{\text{Ст3кп2ГОСТ}\ 535-79}$ $\ell=150$	4	0,5 кг

1. Сварку производить по ГОСТ 5264-80 электродами типа Э-42 по ГОСТ 9467-75 $h_{шв}=6$ мм.

2. Изделие после изготовления окрасить суриком за 2 раза.

Привязан

Инв. №

Нач.отд.7	Чернявский		
Гл.инж.п.	Собенников		
ГАП	Чернявский		
ГИП	Ахховецкая		
Разраб.	Нудельман		
Провер.	Ахховецкая		
Н.контр.	Ахховецкая		

264-14-21.86-КЖИ-15

Изделие монтажное МК4

Стадия	Масса	Масштаб
РП	227	1:10
Лист	Листов	

ЦНИИЭП курортно-туристских зданий и комплексов

Инв. № подл. | Подпись и дата | Взам. инв. №

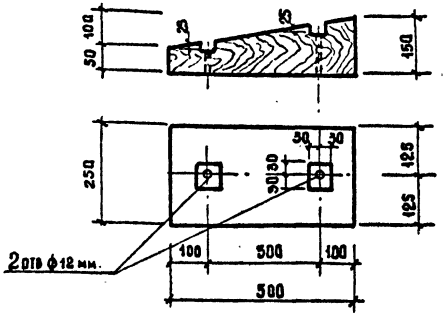

Материал:
1 Древесина по Гост 2695-83 2 сорт Об'ем - 0,015м³
2 Изделие антисептировать

Привязан

Инв. №

Инв. № подл. | Подпись и дата | Взам. инв. №

Нач. АПМ. 7	Чернявский		
Гл. инж. м.	Соменников		
ГАП	Чернявский		
Гип	Ляховецкая		
Разраб	Чижов		
Провер.	Ляховецкая		
Н-контр	Ляховецкая		

264-14-21.86 - КДИ - 01

Опорный брус Д8

Стадия	Масса	Масштаб
РП	—	1:10
Лист	Листов	

Брус 150×200 Гост 2695-85 ℓ-500

ЦНИИЭП курортно-туристских зданий и комплексов

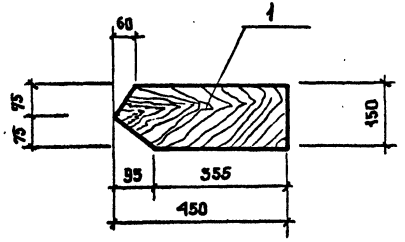

Материал:
1. Древесина по Гост 8486-66 2-сорт Об'ем - 0,005м³
2. Изделие антисептировать

Привязан

Инв. №

Инв. № подл. | Подпись и дата | Взам. инв. №

Нач. АПМ. 7	Чернявский		
Гл. инж. м.	Соменников		
ГАП	Чернявский		
ГИП	Ляховецкая		
Разраб.	Чижов		
Проверил	Ляховецкая		
Н-контр	Ляховецкая		

264-14-21.86 - КДИ - 02

Накладка Д9

Стадия	Масса	Масштаб
РП	—	1:10
Лист	Листов	

Доска 40×150 Гост 8486-66 ℓ-450

ЦНИИЭП курортно-туристских зданий и комплексов

Копир. 33-21 Формат А4

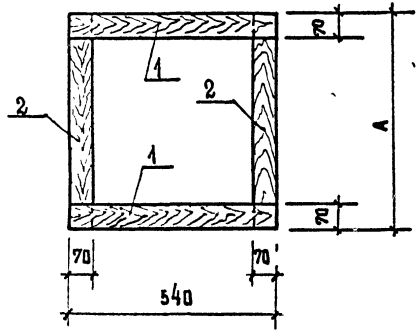

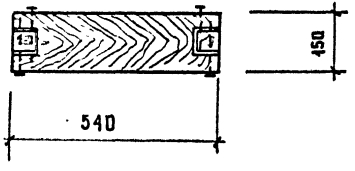

поз 1

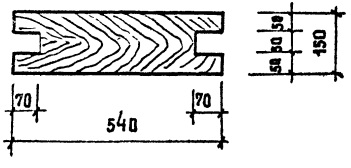

поз. 2

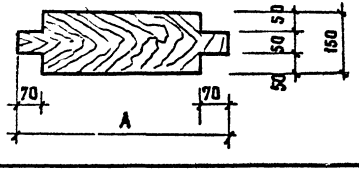

Формат	Зона	Поз	Обозначение	Наименование	Кол на испол —	Кол на испол 01				Примечание
				Детали						
А1		1		Доска 150×70 Гост 8486-66 3 сорт						
				ℓ=540	2	2				
А1		2		Доска 150×70 Гост 8486-66 3 сорт						
				ℓ=540	2					
			-01	ℓ=390		2				
				Стандартные изделия						
				гвозди 4×80 Гост 4028-63	8	8				

Обозначение	Марка	Размеры мм А		Расход древесины хвойных пород
	ДР7	540		0,038 м³
-01	ДР10	390		0,009 м³

1 Все деревянные детали должны быть антисептированы

Нач. АПК-7	Черявский		
Гл. инж. м.	Соколников		
ГАП	Черкавский		
Гип	Ляховецкая		
Разраб.	Чижов		
Провер.	Ляховецкая		
Н. контр	Ляховецкая		

Привязан

Инв. №

264-14-21.86-КДИ-03

Деревянные рамки ДР7; ДР10

Стадия	Масса	Масштаб
Р.П	—	
Лист	Листов	

ЦНИИЭП курортно-туристских зданий и комплексов

Копиров.

Формат А4

Инв. № подл. | Подпись и дата | Взам. инв. №

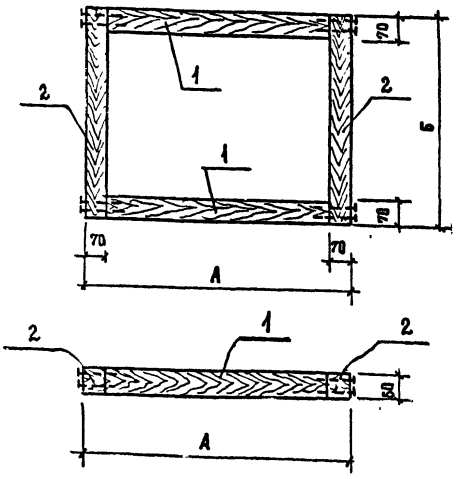

Формат	Зона	Поз.	Обозначение	Наименование	Кол. на испол. -	01	02	03			Примечание
				Детали							
		1		Брусок 50×70 ГОСТ 8486-80 3 сорт							
Б1		1		ℓ = 400	2	2		2			
				ℓ = 1000			2				
				Брусок 58×58 ГОСТ 8486-80 3 сорт							
Б4		2		ℓ = 540	2						
				ℓ = 640		2					
				ℓ = 740			2				
				ℓ = 390				2			
				Стандартные изделия							
				Гвозди 4×80 ГОСТ 4028-63	8	8	8	8			

Обозначение	Марка	Размеры мм А	Б	Расход древесины хвойных пород
	ДР 5	540	540	0.005 м³
-01	ДР 6	540	640	0,006 м³
-02	ДР 9	1140	740	0,009 м³
-03	ДР 11	540	390	0,004 м³

Все деревянные детали должны быть антисептированы

Материал: древесина ГОСТ 8486-66 сорт 3

Привязан.

Инв. №

Нач. АПМ	Черняевский	
Гл. инж. м	Собенников	
Гип	Черняевский	
Гип	Ляховецкая	
Разраб	Чижов	
Провер.	Ляховецкая	
Н-контр.	Ляховецкая	

264-14-21.86-КДИ-04

Деревянные рамки ДР5, ДР6, ДР9, ДР11.

Стадия	Масса	Масштаб
Р.П	см. табл.	—
Лист	Листов	

ЦНИИЭП курортно-туристских зданий и комплексов

Инв. № подл. | Подпись и дата | Взам. инв. №

gost.e-ecolog.ru