ТИПОВОЙ ПРОЕКТ

244-9-38.86

НАВЕС ДЛЯ ИГРЫ В НАСТОЛЬНЫЙ ТЕННИС ЦЕНТРА ОБСЛУЖИВАНИЯ ЛЕТНЕЙ БАЗЫ ОТДЫХА НА 250 МЕСТ

(СТЕНЫ КИРПИЧНЫЕ)

АЛЬБОМ III

ИЗДЕЛИЯ ЗАВОДСКОГО ИЗГОТОВЛЕНИЯ

				ПРИВЯЗАН	
ИНВ N°					

gost.e-ecolog.ru

ТИПОВОЙ ПРОЕКТ

244-9-38 86

НАВЕС ДЛЯ ИГРЫ В НАСТОЛЬНЫЙ ТЕННИС ЦЕНТРА ОБСЛУЖИВАНИЯ ЛЕТНЕЙ БАЗЫ ОТДЫХА НА 250 МЕСТ

(СТЕНЫ КИРПИЧНЫЕ)

АЛЬБОМ III

ИЗДЕЛИЯ ЗАВОДСКОГО ИЗГОТОВЛЕНИЯ

ПРОЕКТ
УТВЕРЖДЕН Госгражданстроем
ПРИКАЗ N229 ОТ 8 АВГУСТА 1985 г.
РАБОЧИЕ ЧЕРТЕЖИ ВВЕДЕНЫ В
ДЕЙСТВИЕ ЦНИИЭП КУРОРТНО-
ТУРИСТСКИХ ЗДАНИЙ И КОМПЛЕКСОВ
ПРИКАЗ N°44 ОТ 19 МАРТА 1987г.

РАЗРАБОТАН ЦНИИЭП
КУРОРТНО-ТУРИСТСКИХ
ЗДАНИЙ И КОМПЛЕКСОВ

ГЛАВНЫЙ ИНЖЕНЕР ПРОЕКТА Ляховецкая Л.И.

ПРИВЯЗАН

ИНВ. N°

Содержание альбома

Обозначение документа	Наименование	стр.	Примечание
	Содержание альбома	2	
	Изделия железобетонные		
244-9-38.86-КЖИ-01	Опорная плита ОП6-4А	3	
244-9-38.86-КЖИ-02	Анкер А1	4	
244-9-38.86-КЖИ-03	Сетка арматурная С1	5	
244-9-38.86-КЖИ-04	то же С2	5	
244-9-38.86-КЖИ-05	Изделие соединительное МС1	6	
244-9-38.86-КЖИ-06	то же МС2	6	
244-9-38.86-КЖИ-07	" МС3	7	
244-9-38.86-КЖИ-08	" МС4	7	
244-9-38.86-КЖИ-09	Изделие закладное МН1	8	
244-9-38.86КЖИ-10	то же МН2	8	

Копировал Формат А3

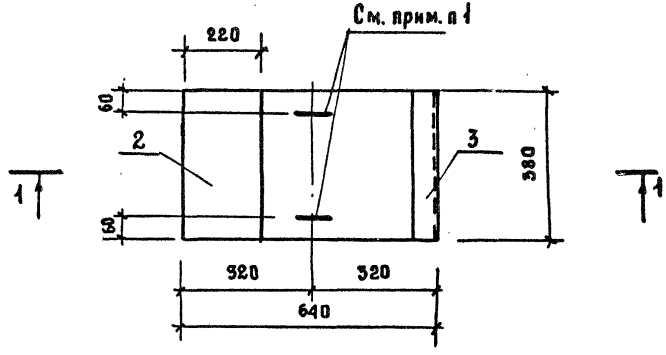

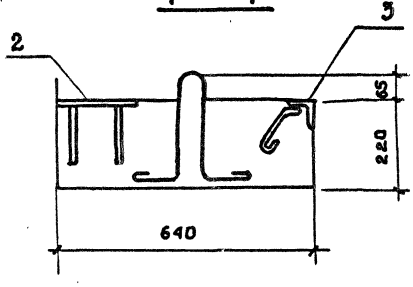

Формат	Зона	Поз.	Обозначение	Наименование	Кол.	Примечание
				Сборочные единицы		
		1	1.225-2 вып 5	Опорная плита оп 6-4		
А4		2	244-9-38.86-КЖИ-09	Изделие закладное мн1	1	2,5 кг
А4		3	244-9-38.86-КЖИ-10	мн2	1	2,0 кг

1. Опорная плита опб-4а отличается от типовой опорной плиты опб-4 наличием дополнительных закладных изделий и месторасположением подъемных петель

Ведомость дополнительного расхода стали на 1 элемент, кг

Марки элемента	Изделия закладные												Всего
	Арматура класса				Прокат марки								
	А I		А III		ВСТ3 КП2								
	ГОСТ 5781-82				ГОСТ 103-76				ГОСТ 8509-72				
	ф8	итого	ф12	итого	Б×10			итого	1,63 кг			итого	
опб-4а	0,24	0,24	0,6	0,6	6,9			6,9	1,8			1,8	9,5 кг

Привязан

Инв. №

Нач. АПМ.7	Чернявский		
Гл. инж. М.	Совенников		
ГАП	Чернявский		
ГИП	Ляховецкая		
Разраб	Чижов		
Провер.	Ляховецкая		
И-Контр.	Ляховецкая		

244-9-38.86-КЖИ-01

Опорная плита опб-4а

Стадия	Масса	Масштаб
РП	9,5	1:10
Лист	Листов	

ЦНИИЭП курортно-туристских зданий и комплексов

Копир.

Формат А3

Типовой проект 244-9-38.86

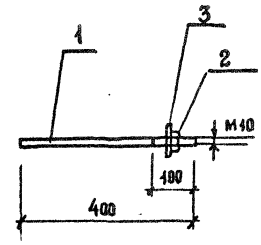

Формат	Зона	Поз	Обозначение	Наименование	Кол.	Примечание
				Детали		
Б4		1		Ф10 А I ГОСТ 5781-82 ℓ=500	1	0.32 кг
				Стандартные изделия		
		2		Гайка М10 ГОСТ 5915-70	1	
		3		Шайба 10 ГОСТ 11371-78	1	

1. Сварку производить электродами типа Э-42 по ГОСТ 5264-80 автар под слоем флюса. Электроды по ГОСТ 9467-75

Привязан

Инв. №

Инв.№подл. | Подпись и дата | Взам.инв.№

244-9-38.86 - КЖИ-02

Нач.АПМ.Т	Чернявский		Анкер А1	Стадия	Масса	Масштаб
Гл.инж.М.	Савенников			РП	0,335	1:10
ГАП	Чернявский			Лист	Листов	
Гип	Ляховецкая			ЦНИИЭП курортно-туристских зданий и комплексов		
Разраб	Чижов					
Провер.	Ляховецкая					
Н. контр	Ляховецкая					

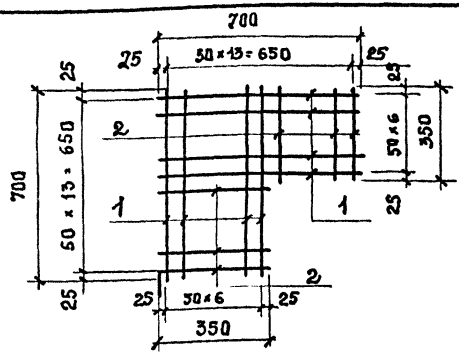

Формат	Зона	Поз.	Обозначение	Наименование	Кол	Примечание
				Детали		
Б.ч		1		фчвр1 Гост 6727-80 ℓ=700	14	0,09 кг
Б.ч		2		То же ℓ=350	14	0,04 кг

1. Арматурные сетки изготавливать при помощи контактно-точечной сварки по Гост 14098-69 тип шва кт2

Привязан

Инв. №

Нач.АПМ.7	Чернявский		
Гл.инж.м.	Собянников		
Гап	Чернявский		
Гип	Ляховецкая		
Разраб.	Чижов		
Провер.	Ляховецкая		
Н.контр.	Ляховецкая		

244-9-38.86-КЖИ-03

Сетка Арматурная с1

Стадия	Масса	Масштаб
РП	1,5	
Лист	Листов	

ЦНИИЭП курортно-туристских зданий и комплексов

Типовой проект 244-9-38.86 Альбом III

Инв.№подл. | Подпись и дата | Взам.инв.№

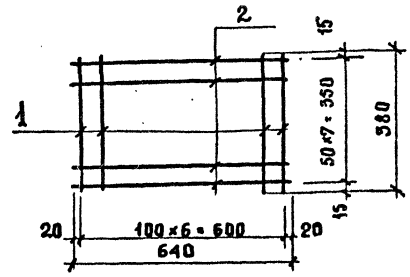

Формат	Зона	Поз	Обозначение	Наименование	Кол	Примечание
				Детали.		
Б.1		1		фвАI Гост 5781-82 ℓ=380	7	0,15 кг
Б.ч		2		ℓ=640	8	0,25 кг

1. Арматурные сетки изготавливать при помощи контактно-точечной сварки по Гост 14098-69 тип шва кт-2

Привязан

Инв. №

Нач.АПМ.7	Чернявский		
Гл.инж.м.	Собянников		
Гап	Чернявский		
Гип	Ляховецкая		
Разраб.	Чижов		
Провер.	Ляховецкая		
Н.контр.	Ляховецкая		

244-9-38.86-КЖИ-04

Сетка Арматурная с2

Стадия	Масса	Масштаб
РП	3,0	
Лист	Листов	

ЦНИИЭП курортно-туристских зданий и комплексов

Копиров.

Формат А4

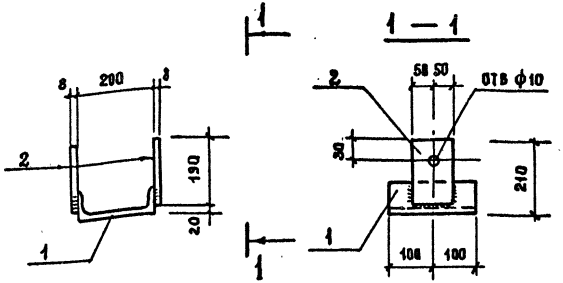

Формат	Зона	Поз	Обозначение	Наименование	Кол	Примечание
				Детали		
БЧ		1		Швеллер $\frac{20\ \text{ГОСТ}\ 8240\text{-}72}{\text{ВСТ3кп2 ГОСТ}\ 535\text{-}79}$ $l=200$	1	3.7 кг
БЧ		2		Полоса $\frac{8\times100\ \text{ГОСТ}\ 103\text{-}76}{\text{ВСТ3кп2 ГОСТ}\ 535\text{-}76}$ $l=190$	2	1.1 кг

1. Сварку производить по Гост 5264-80 электродами типа Э-42 по Гост 9467-75
2. Изделие после изготовления окрасить суриком за 2 раза.

Привязан

Инв. №

Нач. Апм. 7	Чернявский	
Гл. инж. м.	Собенников	
Гап	Чернявский	
Гип	Ляховецкая	
Разраб	Чижов	
Провер.	Ляховецкая	
Н. контр	Ляховецкая	

244-9-38.86 — КЖИ-05

ИЗДЕЛИЕ СОЕДИНИТЕЛЬНОЕ МС 1

Стадия	Масса	Масштаб
РП	5,9	1:10

Лист | Листов

ЦНИИЭП курортно-туристских зданий и комплексов

Типовой проект 244-9-38.86 Альбом III

Инв. № подл. Подпись и дата | Взам. инв. №

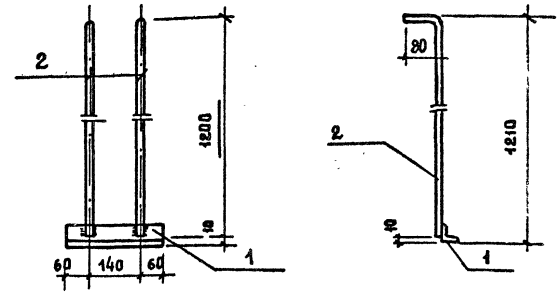

Формат	Зона	Поз.	Обозначение	Назначение	Кол.	Примечание
				Детали		
БЧ		1		Уголок $\frac{50\times5\ \text{ГОСТ}\ 8509\text{-}72}{\text{ВСТ3кп2 ГОСТ}\ 535\text{-}79}$ $l=260$	1	0.98 кг
БЧ		2		ф8 АI ГОСТ 3781-82 $l=1280$	2	0.51 кг

1. Сварку производить по Гост 5264-80 электродами типа Э-42 по Гост 9467-75
2. Изделие после изготовления покрасить суриком за 2 раза.

Привязан

Инв. №

Нач. Апм. 7	Чернявский	
Гл. инж. м	Собенников	
Гап	Чернявский	
Гип	Ляховецкая	
Разраб	Чижов	
Провер.	Ляховецкая	
Н. контр	Ляховецкая	

244-9-38.86 — КЖИ-06

ИЗДЕЛИЕ СОЕДИНИТЕЛЬНОЕ МС 2

Стадия	Масса	Масштаб
РП	2.0	1:10

Лист | Листов

ЦНИИЭП курортно-туристских зданий и комплексов

Копир | Формат А4

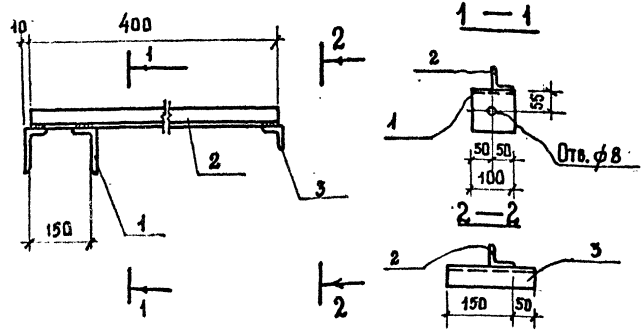

Формат	Зона	Поз.	Обозначение	Наименование	Кол	Примечание
				Детали		
БЧ		1		Уголок $\frac{100\times63\times6\ \text{ГОСТ}\ 8510\text{-}72}{\text{Вст}3\text{кп}2\ \text{ГОСТ}\ 535\text{-}79}$ ℓ=100	2	0.75 кг
БЧ		2		Уголок $\frac{50\times5\ \text{ГОСТ}\ 8509\text{-}72}{\text{Вст}3\text{кп}2\ \text{ГОСТ}\ 535\text{-}79}$ ℓ=400	1	1,5 кг
БЧ		3		тоже ℓ=200	1	0,76 кг

1. Сварку производить по ГОСТ 5264-80 электродами Э-42 по ГОСТ 9467-25
2. Изделие после изготовления окрасить суриком за 2 раза.

Привязан

Инв. №

Нач. ОПМ-7	Чернявский		
Гл. инж. м.	Собенников		
ГАП	Чернявский		
ГИП	Ляховецкая		
Разраб.	Чижов		
Проверил	Ляховецкая		
Н. контр.	Ляховецкая		

244-9-38.86 — КЖИ-07

Изделие соединительное мс 3

Стадия	Масса	Масштаб
Р.П	3,8	1:10
Лист	Листов	

ЦНИИЭП курортно-туристских зданий и комплексов

Типовой проект 244-9-38.86 Альбом III

Инв.№ подл. | Подпись и дата | Взам. инв. №

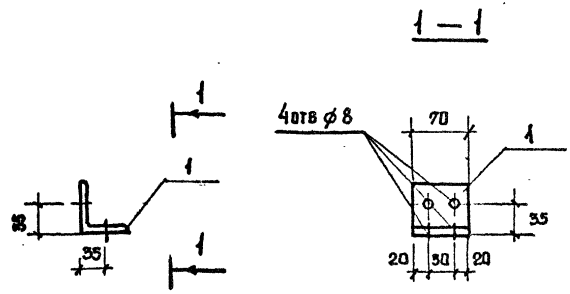

1. Изделие после изготовления окрасить суриком за 2 раза.

Привязан

Инв. №

Нач. ОПМ-7	Чернявский		
Гл. инж. м.	Собенников		
ГАП	Чернявский		
ГИП	Ляховецкая		
Разраб.	Чижов		
Проверил	Ляховецкая		
Н. контр.	Ляховецкая		

244-9-38.86 — КЖИ-08

Изделие соединительное мс 4.

Стадия	Масса	Масштаб
Р.П	0,3	1:10
Лист	Листов	

Уголок $\frac{63\times5\ \text{ГОСТ}\ 8509\text{-}72}{\text{Вст}3\text{кп}2\ \text{ГОСТ}\ 535\text{-}79}$ ℓ=70

ЦНИИЭП курортно-туристских зданий и комплексов

Копир. Формат А4

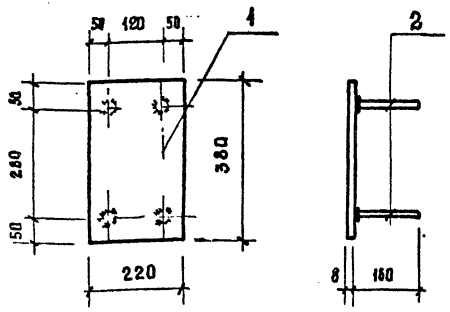

Форма	Зона	Поз.	Обозначение	Наименование	Кол.	Примечание
				Детали		
БЧ		1		Полоса $\frac{10\times220\ \text{ГОСТ}\ 103\text{-}76}{\text{Ст3кп2 ГОСТ}\ 535\text{-}79}$ ℓ=380	1	6.9 кг
БЧ		2		ϕ12 A$\overline{\text{III}}$ ГОСТ 5781-82 ℓ=160	4	0.14 кг

1. Сварку производить электродами типа Э-42 по ГОСТ 5264-80 в ТАВР под слоем флюса электроды по ГОСТ 9467-75
2. Тип сварного соединения Т1

Привязан

Инв. №

Нач.Арм.7	Черняевский		
Гл.инж.м.	Сабенников		
Гип	Ляховецкая		
Разраб	Чижов		
Проверил	Ляховецкая		
Н.контр.	Ляховецкая		

244-9-38.86-КЖИ-09

Изделие закладное МН1

Стадия	Масса	Масштаб
РП	7.5	1:10
Лист	Листов	

ЦНИИЭП курортно-туристских зданий и комплексов

Типовой проект 244-9-38.86 Альбом III

Инв.№ подл. | Подпись и дата | Взам. инв. №

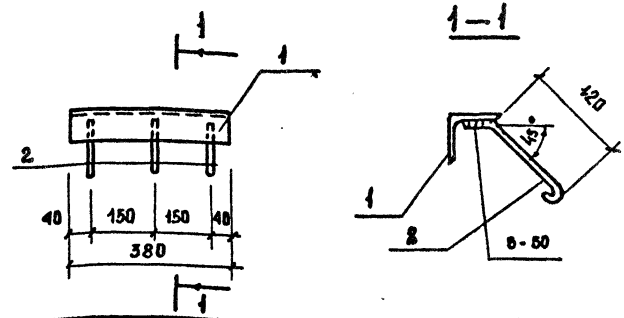

Форма	Зона	Поз.	Обозначение	Наименование	Кол.	Примечание
				Детали		
БЧ		1		Уголок $\frac{63\times5\ \text{ГОСТ}\ 8509\text{-}72}{\text{Ст3кп2 ГОСТ}\ 535\text{-}79}$ ℓ=380	1	1.8 кг
БЧ		2		ϕ 8A$\overline{\text{I}}$ ГОСТ 5781-82 ℓ=210	3	0.08 кг

1. Электродуговую сварку производить по ГОСТ 5264-80 электродами типа Э-42 по ГОСТ 9467-75

Привязан

Инв. №

Нач.Арм.7	Черняевский		
Гл.инж.м	Сабенников		
ГИП	Черняевский		
Гип	Ляховецкая		
Разраб	Чижов		
Проверил	Ляховецкая		
Н.контр.	Ляховецкая		

244-9-38.86-КЖИ-10

Изделие закладное МН2

Стадия	Масса	Масштаб
РП	2.0	1:10
Лист	Листов	

ЦНИИЭП курортно-туристских зданий и комплексов

Копир

Формат А4

gost.e-ecolog.ru