ТИПОВОЙ ПРОЕКТ
244-9-38.86

НАВЕС
ДЛЯ ИГРЫ В НАСТОЛЬНЫЙ ТЕННИС ЦЕНТРА ОБСЛУЖИВАНИЯ ЛЕТНЕЙ БАЗЫ ОТДЫХА НА 250 МЕСТ
(СТЕНЫ КИРПИЧНЫЕ)

АЛЬБОМ I

АРХИТЕКТУРНО-СТРОИТЕЛЬНЫЕ РЕШЕНИЯ

gost.e-ecolog.ru

ТИПОВОЙ ПРОЕКТ
244-9-38.86

НАВЕС
ДЛЯ ИГРЫ В НАСТОЛЬНЫЙ ТЕННИС
ЦЕНТРА ОБСЛУЖИВАНИЯ
ЛЕТНЕЙ БАЗЫ ОТДЫХА НА 250 МЕСТ
(СТЕНЫ КИРПИЧНЫЕ)

АЛЬБОМ I
СОСТАВ ПРОЕКТА

АЛЬБОМ I	АРХИТЕКТУРНО-СТРОИТЕЛЬНЫЕ РЕШЕНИЯ
АЛЬБОМ II	СМЕТЫ
АЛЬБОМ III	ИЗДЕЛИЯ ЗАВОДСКОГО ИЗГОТОВЛЕНИЯ
АЛЬБОМ IV	ВЕДОМОСТИ ПОТРЕБНОСТИ В МАТЕРИАЛАХ

ПРОЕКТ УТВЕРЖДЕН ГОСГРАЖДАНСТРОЕМ ПРИКАЗ № 229 ОТ 8 АВГУСТА 1985г.
РАБОЧИЕ ЧЕРТЕЖИ ВВЕДЕНЫ В ДЕЙСТВИЕ ЦНИИЭП КУРОРТНО-ТУРИСТСКИХ ЗДАНИЙ И КОМПЛЕКСОВ. ПРИКАЗ №44 ОТ 19 МАРТА 1987г

РАЗРАБОТАН ЦНИИЭП КУРОРТНО-ТУРИСТСКИХ ЗДАНИЙ И КОМПЛЕКСОВ

ГЛАВНЫЙ ИНЖЕНЕР ИНСТИТУТА ОВЕЧКИН В.Н.
ГЛАВНЫЙ КОНСТРУКТОР ИНСТИТУТА ЧЕРНОВ Ю.А.
ГЛАВНЫЙ АРХИТЕКТОР ПРОЕКТА ЧЕРНЯВСКИЙ И.З.
ГЛАВНЫЙ ИНЖЕНЕР ПРОЕКТА ЛЯХОВЕЦКАЯ Л.И.

				ПРИВЯЗАН
ИНВ №				

Содержание альбома

Лист	Наименование	стр	Примечание
	Содержание альбома	2	
	Общая часть (марка О)		
1	Общие данные. Пояснительная		
	записка /начало/	3	
2	Пояснительная записка /продолжение/	4	
3	Пояснительная записка /окончание/	5	
	Архитектурно-строительные решения (марка АС)		
1	Общие данные /начало/	6	
2	Общие данные /окончание/	7	
3	План, разрезы 1-1, 2-2		
	Фасады А-Б, Б-А, 2-1	8	
4	План кровли, узлы 1, 2		
	Спецификация элементов кровли	9	
5	План фундаментов. Сечения	10	
6	Схема расположения балок и опорных		
	подушек. Узлы 1.2	11	
7	Схема расположения элементов		
	покрытия. Сечения 1-1, 2-2 Узлы 1, 2	12	

Альбом I

Типовой проект 244-9-38.86

Состав авторского коллектива

Часть проекта	ф. и. о	Должность	Степень участия	Подпись
Архитектурно-планировочная часть	Чернявский И.З	Нач АПМ-7	Автор	
	Кожушаный Б.Д	Ст арх	Автор	
	Овчинникова А.Ю	Архитектор	при участии	
Конструктивная часть	Ляховецкая А.И	Гип	Автор	

Проект разработан в соответствии с действующими нормами и правилами и предусматривает мероприятия, обеспечивающие взрывную, взрывопожарную и пожарную безопасность при эксплуатации здания.

Гл. архитектор проекта — Чернявский И.З.
Гл. инженер проекта — Ляховецкая Н.И

Привязка настоящего типового проекта выполнена в соответствии нормами и правилами и предусматривает мероприятия, обеспечивающие взрывную взрывопожарную и пожарную безопасность при эксплуатации здания

Гл. архитектор проекта
Гл инженер проекта.

Ведомость основных комплектов рабочих чертежей

Обозначение	Наименование	Примечания
0	Общая часть	
АС	Архитектурно-строительное решение	

Ведомость рабочих чертежей основного комплекта марки 0

Обозначение	Наименование	Примечания
1	Общие данные. Пояснительная записка (начало)	
2	Пояснительная записка (продолжение)	
3	Пояснительная записка (окончание)	

Пояснительная записка

1. Общая часть

Проект навеса для игры в настольный теннис для центра обслуживания летней базы отдыха на 250 мест /стены кирпичные/ разработан на основании здания на проектирование, утвержденного управлением по строительству общественных зданий и сооружений Госгражданстроя 16 августа 1983 г.

В соответствии с заданием на проектирование проект разработан для условий эксплуатации в районах Советского союза со следующими условиями строительства.

1/ Климатические районы и подрайоны СССР - II и III районы, I в район с обычными геологическими условиями;
2/ интервал расчетных летних температур +3°С - +32°С
3/ Зона влажности - нормальная
4/ Грунтовые условия возведения здания - обычные, грунты - нескальные, однородные, грунтовые воды - отсутствуют.
5/ Рельеф территорий - спокойный.
6/. Расчетная сейсмичность - не выше 6 баллов;
7/ скоростной напор ветра на высоте 10м - до 45 кгс/м² /0,44 кПа/
8/ тип местности для определения коэффициента, учитывающего изменение скоростного напора ветра на высоте /по СНиП II-6-74/-Б;
9/ Вес снегового покрова на I м² поверхности. Земли P_0 - 100 кгс/м² /0,97 кПа/;
10/ Класс ответственности здания - I
11/ Коэффицент надежности - I
12/ Степень огнестойкости - III

2. Архитектурно-строительные решения

2. 1. Генеральный план

Проект навеса для игры в настольный теннис разработан в составе типового проекта центра обслуживания летней базы отдыха на 250 мест, который включает в себя четыре объема:

Общественный корпус;
изолятор;
открытая киноэстрадная площадка;
Навес для игры в настольный теннис;

Универсальная площадка для массовых мероприятий и танцев запроектирована в центре комплекса.

В варианте генерального решения /см лист №2/ показана возможная компоновка зданий на участке с двумя въездами на территорию, стоянкой для автомобилей и временной стоянкой перед приемно-вестибюльной группой. Хозяйственная зона примыкает к заднему фасаду столовой. При необходимости, общественный корпус может быть разделен на две части: клубную с приемно-вестибюльной группой и столовую с служебно-бытовыми помещениями, в проекте также предусмотрена возможность блокировки всех зданий.

Участок для строительства должен отвечать общим санитарно-гигиеническим требованиям и требованиям СНиП II-71-79

Инв. №				Привязан
				244-9-38.86 0
Нач АПМ 7	Чернявский			Центр обслуживания летней базы отдыха на 250 мест (стены кирпичные)
Д.инж АПМ	Собенников			Навес для игры в настольный теннис — Стадия: РП; Лист: 1; Листов: 3
Гл п	Чернявский			
Гип	Ляховецкая			
Ст арх	Кожушаный			
Разраб	Кожушаный			Общие данные. Пояснительная записка (начало) — ЦНИИЭП курортно туристских зданий и комплексов
Проверил	Чернявский			
Н контр	Новикова			

Копировал — Формат 42

Примерное решение схемы генплана центра обслуживания

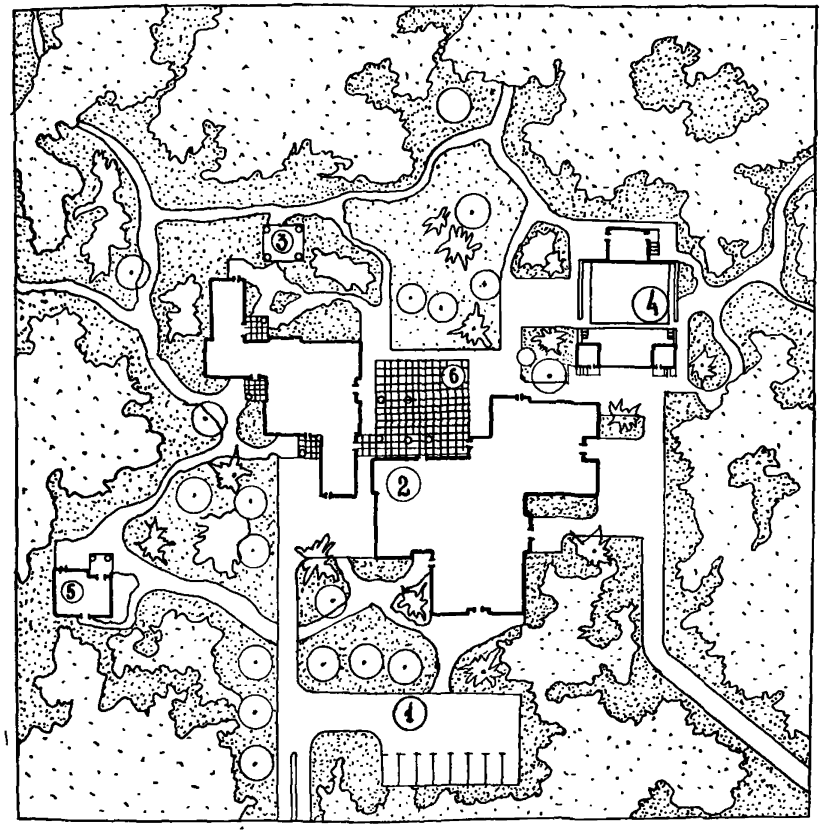

Экспликация

№ п/п	Наименование объектов	Площадь м²
1	Стоянка для автомобилей	
2	Общественный корпус на 250 мест	
3	Навес для игры в настольный теннис	
4	Киноэстрадная площадка	
5	Изолятор	
6	Площадка для массовых мероприятий	

5. Конструктивное решение

Навес на кирпичных Г-образных столбах, покрытие решено с применением сборных индустриальных изделий включенных в общественные каталоги для жилищного, гражданского и промышленного строительства: односкатные деревянные клеенные балки пролетом 6.00 м по серии 1.462-2 вып. 1, и клеенные деревянные панели покрытия пролетом 6.00 м по серии 1.265 - 1 вып 2

Устойчивость покрытия по деревянным балкам обеспечивается устойчивостью из плоскости изгиба самих балок, закрепленных в опорных узлах

Кровля-рулонная, по деревянным панелям, состоящая из 3-х слоев на битумной мастике: два нижних - из рубероида подкладочного и верхний из рубероида с цветной подсыпкой

6. Противопожарные мероприятия

1. Степень огнестойкости навеса - III
2. Несущие стены выполнены из несгораемых материалов.

В конструкции покрытия применены панели, предназначенные для зданий 3-5 степени огнестойкости.

7. Указания по привязке проекта.

Типовой проект навеса для игры в настольный теннис может быть применен в строительстве после выполнения следующих проектных работ по его привязке к конкретному участку.

7.1. Выполнить оформление привязки типового проекта в соответствии с требованиями гост 21-202-78

7.2. В соответствии с паспортом участка и другими исходными данными разработать генеральный план участка /комплекса/, проект инженерных сетей и проект благоустройства и озеленения, учитывающие примерное решение схем генплана /см. л. 3./

7.3. Рабочие чертежи фундаментов должны быть проверены на основании фактических данных в физико-механических свойствах грунтов учета рельефа.

			244 - 9 - 38.86	0
Нач. АПМ-7	Чернявский		Центр обслуживания летней базы отдыха на 250 мест (стены кирпичные)	
Гл. инж. АПМ	Собенников			
Гл.	Чернявский		Навес для игры в настольный теннис	Стадия: РП; Лист: 2; Листов:
Гл.	Ляховецкая			
Ст. арх.	Кожушаный			
Разраб.	Кожушаный		Пояснительная записка /продолжение/	ЦНИИЭП Курортно туристских зданий и комплексов
Провер.	Чернявский			
Н. контр.	Новикова			

Привязан

Инв. №

Копировал

Формат А2

8. Указание по производству работ

Строительство навеса должно осуществляться в соответствии с проектом производства работ, учитывающим конкретные условия строительства как в летние так и в зимние периоды года.

При производстве работ следует руководствоваться соответствующими разделами строительных норм и правил на производство и приемку строительно монтажных работ.

При производстве работ в зимнее время.

1. Кладку бутобетонных фундаментов в зимнее время разрешается вести только на растворах с химическими добавлениями.
2. Кирпичная кладка с химическими добавками должна выполняться на растворах не ниже М 50; при температурах до -15°С применяется нитрит натрия; при температурах до -30°С применяется поташ.
3. Способом замораживания кладку выполнять при среднесуточной температуре от -4°С до -20°С с повышением марки раствора на одну ступень от проектной; при температуре до -30°С на две ступени

При этом под опорами балок кладка на высоту не менее 1.0м должна выполняться на растворах с химическими добавками или при среднесуточной температуре не ниже -4°С

4. При возведении кладки методом замораживании все стены должны раскрепляться временными подпорками обеспечивающими их устойчивость на период оттаивания
5. Монтаж плит производить при достижении кладкой прочности не менее 50% проектной.

Нач. МК7	Чернявский		
Гл. инж.	Сабенников		
ГАП	Чернявский		
ГИП	Ляховецкая		
Ст. архит.	Кожушаный		
Разработ.	Кожушаный		
Проверил	Чернявский		
Н. контр.	Ляховецкая		

244-9-38.06 0

ЦЕНТР ОБСЛУЖИВАНИЯ ЛЕТНЕЙ БАЗЫ ОТДЫХА НА 250 МЕСТ (СТЕНЫ КИРПИЧНЫЕ)

Навес для игры в настольный теннис

Стадия	Лист	Листов
РП	5	3

Пояснительная записка (окончание)

ЦНИИЭП курортно-туристских зданий и комплексов

Привязан

Инв. N

Инв. N подл. | Подпись и дата | Взам. инв. N

Копировал

Формат А2

Альбом 1

Типовой проект 244-9-39.86

Инв. № подл. | Подпись и дата | Взам. инв. №

Ведомость основных комплектов марки АС

Обозначение	Наименование	Примечание
АС	Архитектурно-строительные решения	

Ведомость чертежей основного комплекта марки АС

Лист	Наименование	Примечание
1	Общие данные (начало)	
2	Общие данные (окончание)	
3	Разрезы 1-1; 2-2	
	план, фасады А-Б; Б÷А; 2-1	
4	план кровли, узлы 1..4	
	спецификация элементов кровли	
5	План фундаментов, Сечения	
6	Схема расположения балок и опорных	
	подушек. Узлы 1, 2.	
7	Схема расположения элементов покры-	
	тия. Сечения 1-1, 2-2. Узлы 1, 2	

Ведомость ссылочных и прилагаемых документов

Обозначение	Наименование	Примечание
	Ссылочные документы	
1.062.5-1 вып-2	Деревянные клееные балки для покрытий производственных зданий. Балки прямоугольного сечения 3,6 и 7,5 м	
1-265-1 вып-2	Деревянные панели покрытий общественных зданий	
	Прилагаемые документы	
244-9-39.86 КЖИ	Изделия заводского изготовления.	комплект
244-9-39 86 ВМ	Ведомость потребности материалов.	комплект

Проект разработан в соответствии с действующими нормами и правилами и предусматривает мероприятия, обеспечивающие взрывную, взрывопожарную и пожарную безопасность при эксплуатации здания.

Гл. Архитектор проекта Чернявский И.З.
Гл. инженер проекта Ляховецкая Л.И

Ведомость спецификаций

Лист	Наименование	Примечание
6	Спецификация элементов покрытия (начало)	
7	Спецификация элементов покрытия (окончание)	

Ведомость объемов сборных бетонных и железобетонных конструкций

№ поз.	Наименование группы элементов конструкций	Кол	Количество	Примечание
1	Плиты перекрытий с обыч-	584 2.1	0 25	
	ным армированием из тя-			
	желого бетона			
	итого		0.25	

Привязка настоящего типового проекта выполнена в соответствии с действующими нормами и правилами и предусматривает мероприятия, обеспечивающие взрывную, взрывопожарную и пожарную безопасность при эксплуатации здания

Гл. архитектор проекта
Гл инженер проекта

Инв. №

Нач. арх. т	Чернявский	
Гл. инж. пр.	Соловников	
Гал	Чернявский	
ГИП	Ляховецкая	
Ст. арх	Кожушаный	
Разраб	Нудельман	
Провер	Ляховецкая	
Н. контр	Новикова	

Привязан

244-9-39.86 АС

Центр обслуживания летней базы отдыха на 250 мест (стены кирпичные)

Навес для игры в настольный теннис

Стадия	Лист	Листов
РП	1	7

Общие данные (начало)

ЦНИИЭП курортно-туристских зданий и комплексов

Копировал

Формат А2

Общие указания

1. Данные о природных условиях, с учетом которых разработаны несущие и ограждающие конструкции здания и указания по привязке проекта оговорены в пояснительной записке в общей части проекта.

2 Временные нормативные нагрузки на перекрытие приняты в соответствии со СНиП 2.02.01-83

3. Фундаменты запроектированы в соответствии со СНиП II-15-74. Из условий строительства зданий на горизонтальной площадке в сухих непучинистых грунтах со следующими характеристиками

$c = 0{,}011$ МПа $\quad \gamma = 1.8$ т/м³

$\gamma = 1.7$ т/м³ $\quad \varphi = 30°$ $\quad m_1 = 1{,}1$ $\quad m_2 = 1.0$

$K_n = 1.0$ $\quad K_1 = 0.05$ $\quad K_2 = 0.2$

4. За относительную отметку 0,000 принята отметка на 150 мм. выше планировочной отметки земли, что соответствует абсолютной отметке

5 Проектом предусматривается срезка плодородного слоя почвы для последующего использования в целях восстановления (рекультивации) нарушенных или малопродуктивных сельскохозяйственных земель, озеленения района застройки и т д.

6 Производство работ по отрывке котлованов выполнять, с учетом мероприятий по полному сохранению естественной структуры грунтов основания,

7 После отрыва котлована грунты необходимо обследовать специальной комиссией с участием геолога на предмет составления акта о соответствии грунтов в натуре с принятыми в проекте. В случае каких-либо отклонений в грунтовых условиях против принятых в проекте следует информировать проектную организацию для принятия решения о необходимости корректировки фундаментов.

8 Котлован отрывать с недобором до проектной отметки на 200 мм, окончательную зачистку дна траншей производить перед началом работ по устройству фундаментов.

9. Фундаменты ленточные, бутобетонные (бут - марки 100 бетон марки 50) укладываются на выравненное и утрамбованное со щебнем основание.

10. Фундаменты выводятся на отм. -0.03, под кирпичные стены по обрезу фундамента укладывается горизонтальная гидроизоляция толщиной 30 мм из цементного раствора состав которого 1:2

11. Для цокольных частей фундаментов применять бут марки по морозостойкости не ниже Мрз 25,

12. Кладку выполнять из силикатного полнотелого кирпича 100 по ГОСТ 379-79 с облицовкой поверхностей лицевым силикатным кирпичом с расшивкой швов, марка кирпича 125. Марка раствора 25.

13. Кладку выполнять на нежестких растворах с обязательным введением пластифицирующих добавок, Марка кирпича по морозостойкости Мрз 25

14. Под опорами балок кладку армировать и закладывать анкера согласно узлов и деталей на чертежах проекта.

15. Арматурные сетки производить контактно-точечной сваркой в соответствии с ГОСТ 10922-75,

16. Транспортировку и хранение деревянных конструкций выполнять согласно указаниям СНиП III-19-76 „Деревянные конструкции. Правила производства и приёмки работ"

17. Подъем деревянных балок покрытия, осуществлять двумя мягкими захватами в крайних четвертях пролёта и при установке в проектное положение освобождать от захватов и строп только после закрепления на опорах постоянными или временными связями от смещения в горизонтальной плоскости

18. До окончательной выверки и закрепления балок не допускается опирание на них плит покрытия.

19. Подъем панелей покрытия производить с применением траверс и инвентарных приспособлений для захвата, используя отверстия ф 20 мм, расположенные в продольных ребрах.

20. Монтаж покрытия начинать с панелей лежащих на нижних отметках по уклону вверх Каждая панель укладывается только после выверки и закрепления предыдущей панели согласно проекту.

21. Опирание плит на кирпичные стены осуществляется через опорные бруски, укладываемые на выровненную цементом поверхность кладки. До закрепления бруска анкерами в кладке установку плит не производить.

22 При монтаже конструкций руководствоваться СНиП III-19-76.

23. Вокруг здания устраивается бетонная отмостка шириной 500 мм с уклоном от здания $i = 0{,}03$ с одерновкой поверхности.

24. Защитную пропитку клеёных деревянных конструкций производить комбинированным составом (антисептика и антипирена) ББК-3 или антисептиками, не коррозирующими металл, не понижающими прочность древесины и не препятствующими склеиванию и окрашиванию, согласно приложению 2 СНиП III-19-76 с последующей обработкой открытых поверхностей конструкций огнезащитным пропиточным составом ПП согласно технологии, указанной в СНиП III-19-76 пункты 5, 19.

25. Все деревянные детали, опорные бруски подкладки должны быть антисептированы.

26. Для защиты от увлажнения все клеёные балки и подкладные бруски на опорах окрашивать атмосферостойкими эластичными эмалями согласно приложению 1 СНиП III-19-76 пункты 5, 6, 8

27. Опорные участки балок обрабатывать антисептической пастой ПАЛМ-Ф марки 200. Пасту наносить на поверхность равномерным слоем.

28. Нарушенные при монтаже защитные покрытия должны быть восстановлены

29. Применяемая древесина должна удовлетворять требованиям ГОСТ 8486-66 и ГОСТ 2695-83, а также дополнительным требованиям приложение 1 СНиП II-25-80

30. Все металлические крепёжные детали должны покрываться атмосферостойкой эмалью ПФ-115 ГОСТ 6465-76 или масляной краской для наружных работ.

Ведомость отделки фасадов

Элементы	Отделка	Колер
Цоколь	штукатурка	
стены и столбы	облицовка силикатным лицевым кирпичом ГОСТ 379-79	желтый
Деревянные балки и плиты	Покраска пентафталевыми эмалями ПФ-223 по ГОСТ 14923-78	

Нач. ДЛМ 7	Чернявский	
Гл. инж. ДЛМ	Собенников	
ГАП	Чернявский	
ГИП	Ляховецкая	
Ст. арх	Кожушкин	
Разраб	Нудельман	
Проверил	Ляховецкая	
И контр	Ляховецкая	

Привязан

Инв. №

244-9-38.86 АС

Центр обслуживания летней базы отдыха на 250 мест (стены кирпичные)

Навес для игры в настольный теннис

Стадия	Лист	Листов
РП	2	7

Общие данные (окончание)

ЦНИИЭП курортно-туристских зданий и комплексов

Копировал

Формат А2

Типовой проект 244-9-30.86 Альбом 1

Инв. № подл. | Подпись и дата | Взам. инв. №

РАЗРЕЗ 1-1

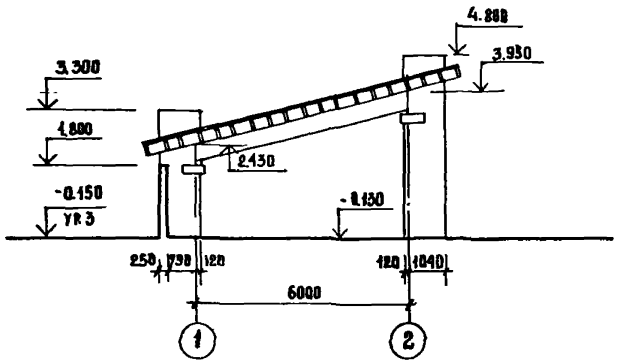

Разрез 2-2

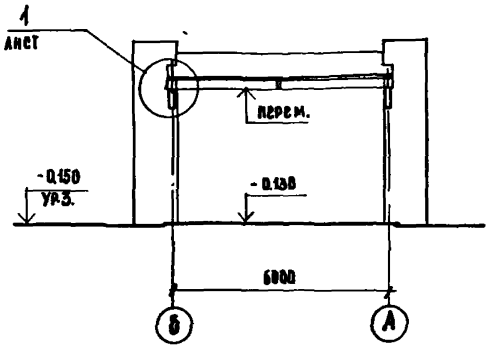

ФАСАД Б-А

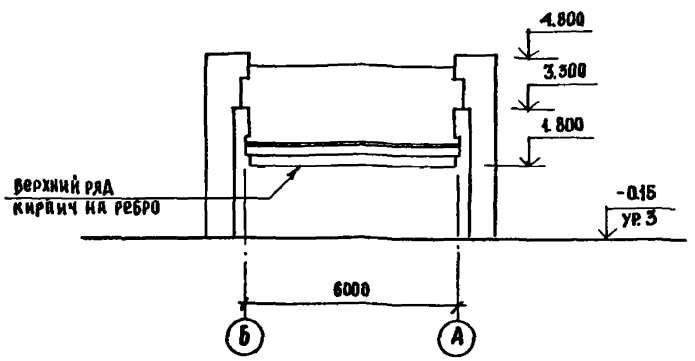

ПЛАН

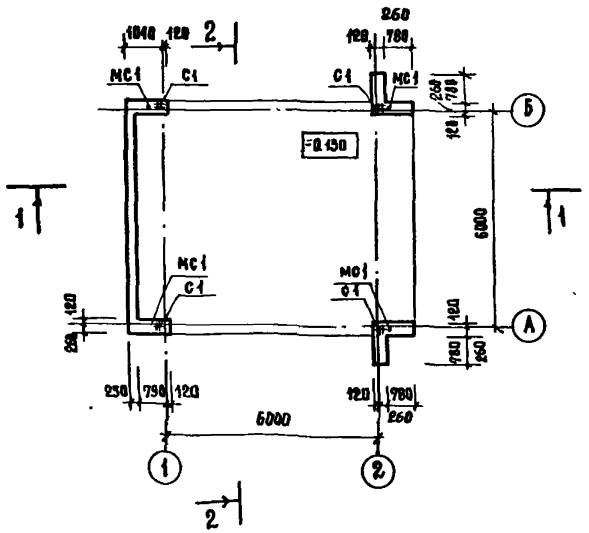

ФАСАД А-Б

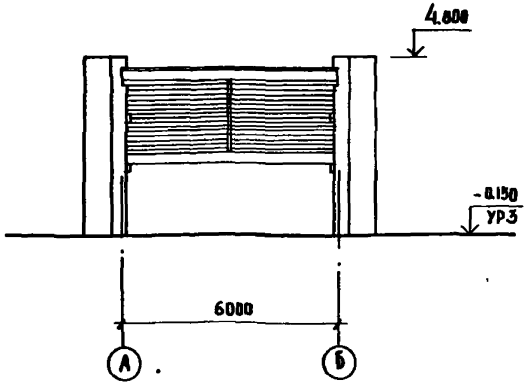

ФАСАД 2-1

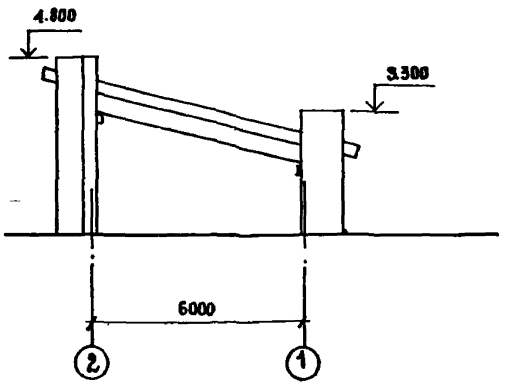

1. Установку сеток С1 и анкеров МС1 см. лист 6

				244-9-38.86 АС		
				ЦЕНТР ОБСЛУЖИВАНИЯ ЛЕТНЕЙ БАЗЫ ОТДЫХА НА 250 мест (стены кирпичные)		
Нач.отд.7	Черняевский					
Гл.инж.м.	Сорокинков					
Гип	Черняевский			Навес для игры в настольный теннис	Стадия: РП; Лист: 3; Листов: 7	
Гип	Яховецкая					
Ст.архит	Кокушанин					
Разраб	Кокушанин			ПЛАН РАЗРЕЗЫ 1-1, 2-2 ФАСАДЫ А-Б, Б-А, 2-1	ЦНИИЭП курортно-туристских зданий и комплексов	
Провер.	Черняевский					
Н.контр	Яховецкая					

Привязан

Инв.№

Копировал

Формат А2

ПЛАН КРОВЛИ

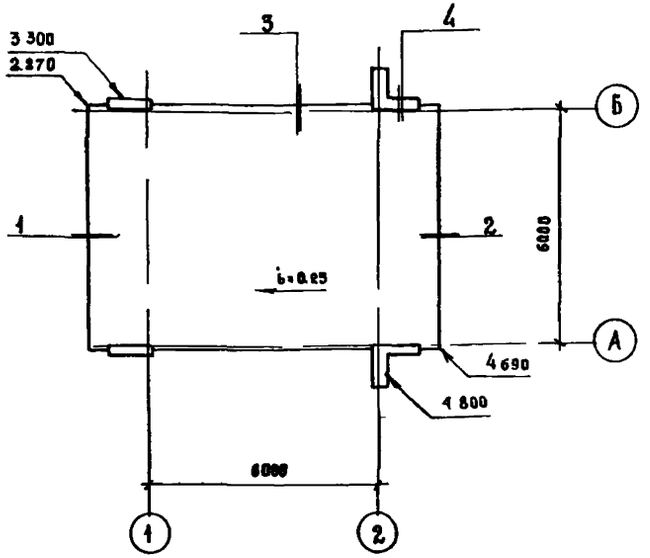

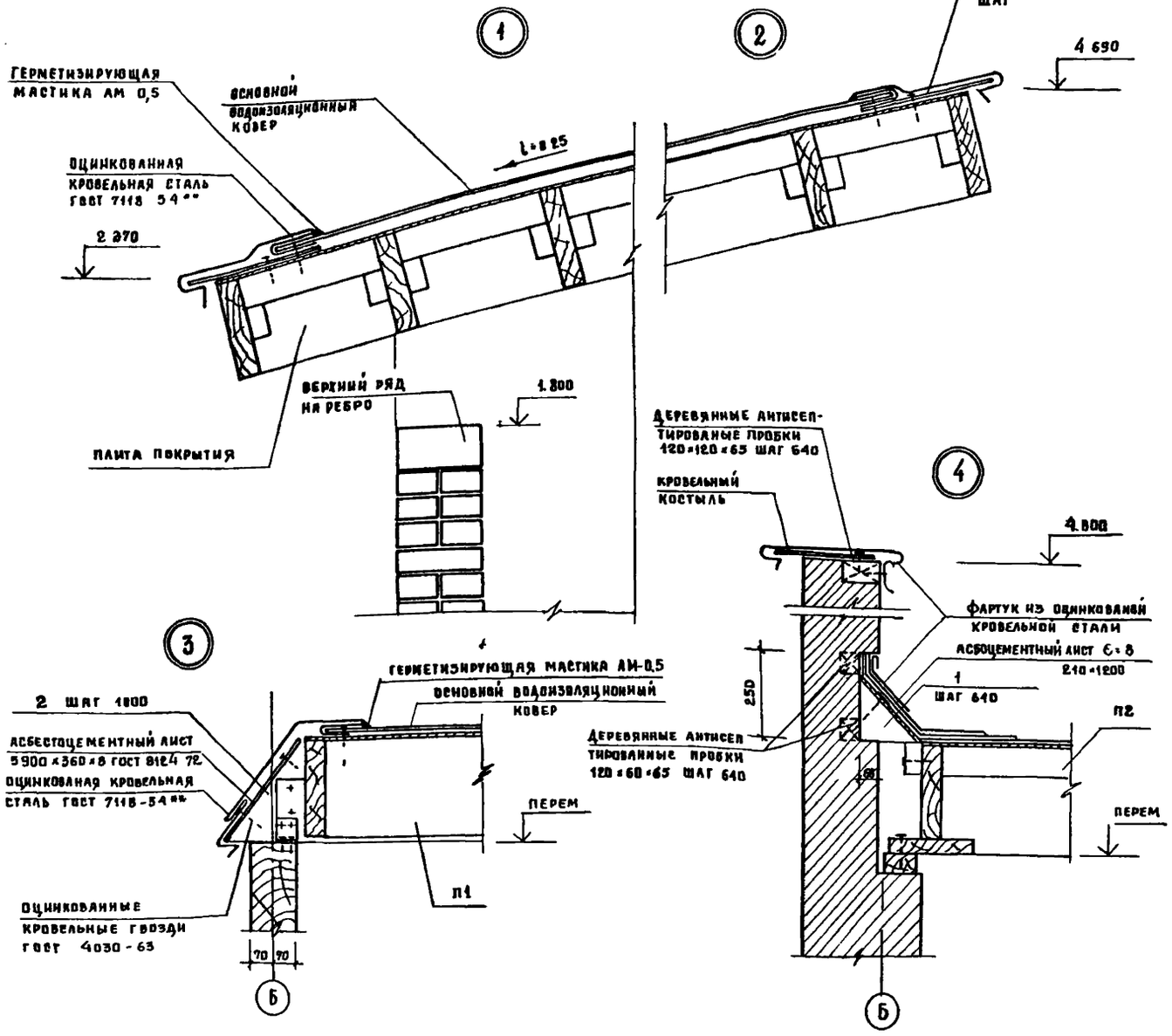

Спецификация элементов кровли

МАРКА ПОЗ	ОБОЗНАЧЕНИЕ	НАИМЕНОВАНИЕ	КОЛ	МАССА ЕД, КГ	ПРИМЕЧАНИЕ
1		Д 150×150 ИЗ ДОСКИ 150×50 ГОСТ 8486-66	12		
2		Д 300×200 ИЗ ДОСКИ 200×50 ГОСТ 8486-66	12		

НАЧ. АОМ 7	Чернявский	
Гл. инж. АОМ	Собенников	
ГАП	Чернявский	
ГИП	Ляховецкая	
Ст. арх.	Кожушаный	
РАЗРАБ	Кожушаный	
Проверил	Чернявский	
Н. контр.	Новикова	

ПРИВЯЗАН

ИНВ №

244-9-38.86 АС

ЦЕНТР ОБСЛУЖИВАНИЯ ЛЕТНЕЙ БАЗЫ ОТДЫХА НА 250 МЕСТ (СТЕНЫ КИРПИЧНЫЕ)

НАВЕС ДЛЯ ИГРЫ В НАСТОЛЬНЫЙ ТЕННИС

СТАДИЯ	ЛИСТ	ЛИСТОВ
РП	4	7

ПЛАН КРОВЛИ УЗЛЫ 1 4
СПЕЦИФИКАЦИЯ ЭЛЕМЕНТОВ КРОВЛИ

ЦНИИЭП КУРОРТНО ТУРИСТСКИХ ЗДАНИЙ И КОМПЛЕКСОВ

Типовой проект 244-9-38.86

План фундаментов

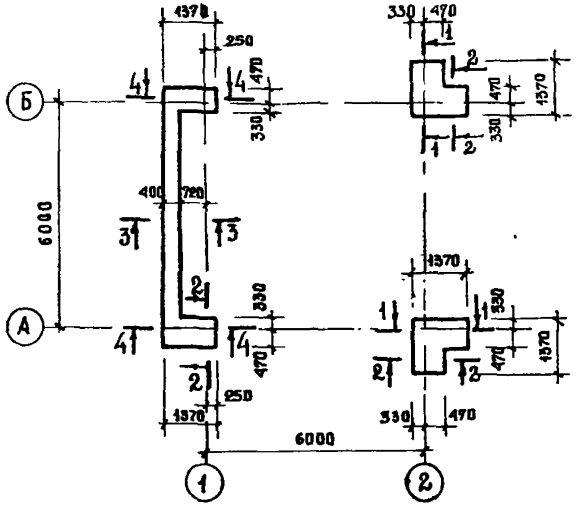

2-2

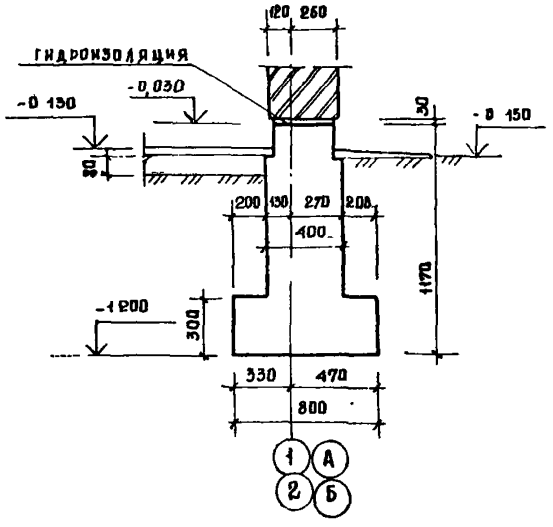

4-4

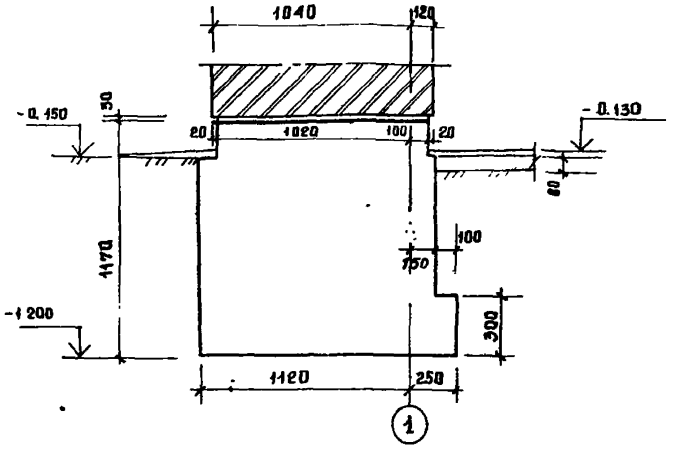

Спецификация элементов фундаментов

Марка поз.	Обозначение	Наименование	Кол	Масса ед. кг	Примечание
		Бутобетон марки 100	6,1		м³

1-1

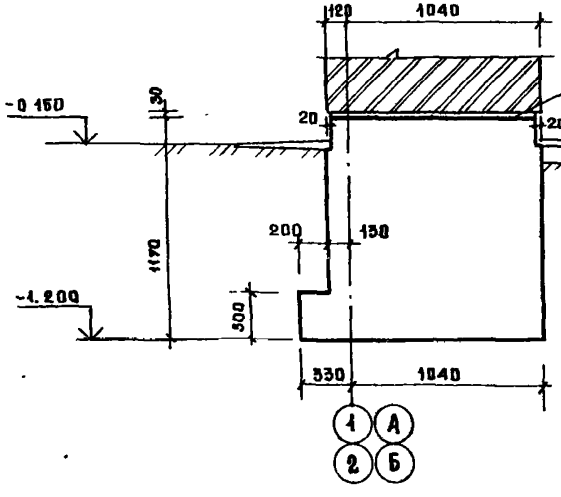

3-3

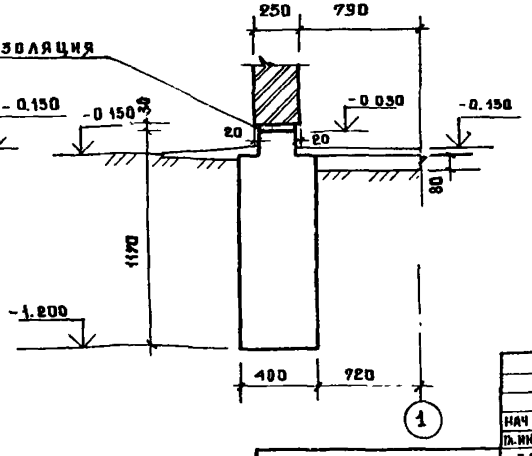

Таблица нагрузок на фундаменты в уровне пола

Сечение	Нормативная нагрузка в т.ч. временная		Временная кН/м кН
	q кН/м	N кН	
3-3	28		10
1-1		49	4,5

Нач. АПМ	Черняевский	
Гл. инж.	Собенников	
ГАП	Черняевский	
ГИП	Ляховецкая	
Ст. архит.	Ключанный	
Разраб.	Индельман	
Провер.	Ляховецкая	
Н. контр.	Ляховецкая	

Привязан

Инв. №

244-9-38.86 АС

Центр обслуживания летней базы отдыха на 250 мест (стены кирпичные)

Навес для игры в настольный теннис

Стадия	Лист	Листов
РП	5	7

План фундаментов. Сечения.

ЦНИИЭП курортно-туристских зданий и комплексов

Схема расположения балок и опорных подушек

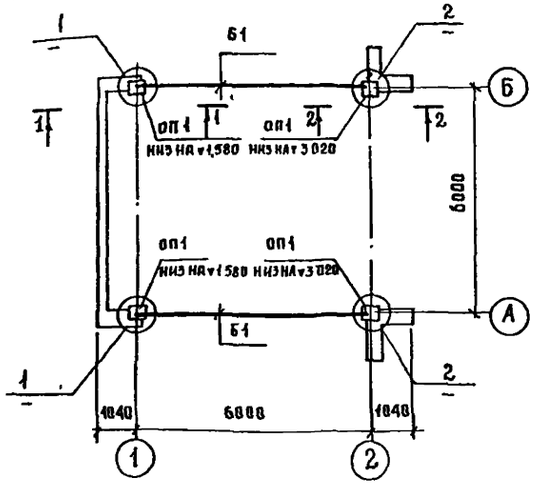

1—1 (для узла „2")

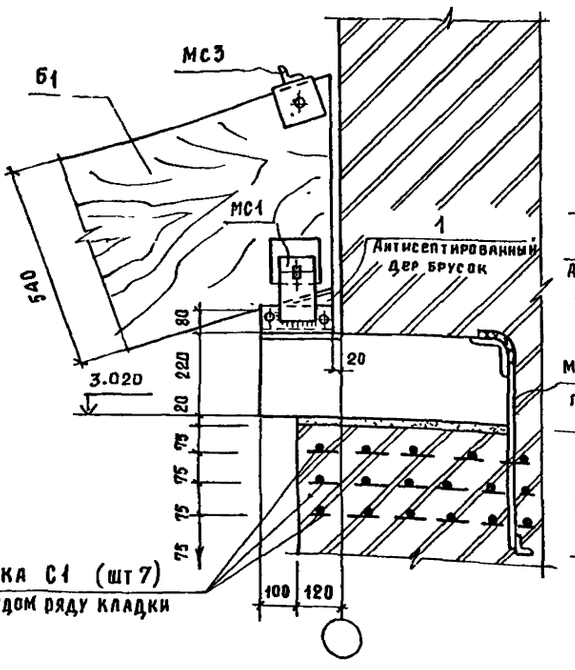

2—2

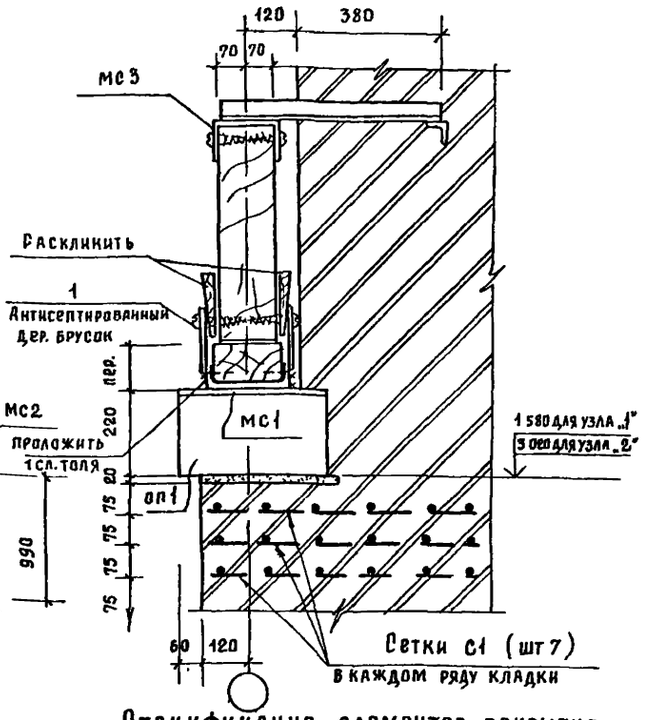

Поз „1"

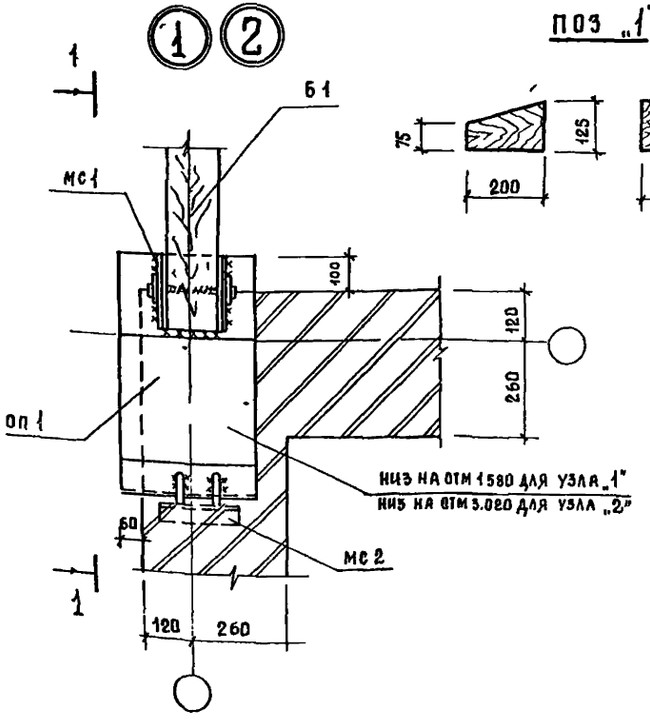

1—1 (для узла „1")

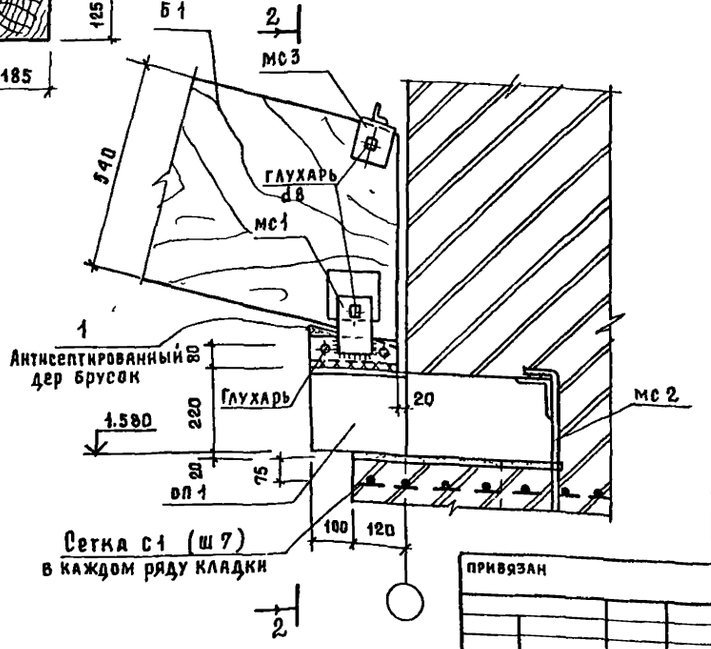

Спецификация элементов покрытия

Марка поз	Обозначение	Наименование	Кол	Масса ед кг	Примечание
Б1	1.462-2 вып 1	Балка БКА6-4	2	230.0	
ОП1	244-9-38.86 КЖИ-04	Опорная подушка ОП6-4А	4	140.0	
МС1	То же КЖИ-05	Изделие соединит МС1	4	5,9	
МС2	" КЖИ-06	То же МС2	4	2.0	
МС3	" КЖИ-07	" МС3	4	3,8	
С1	" КЖИ-03	Сетка арматурная С1	28	1,5	
1		Антисептированный дер. брусок ГОСТ 2695-83	4	0,005 м³	1 сорт

1. Указания по монтажу балок даны в листах общих данных

Нач ОПМ	Чернявский		
Гл инж пр	Собенников		
ГАП	Чернявский		
ГИП	Ляховецкая		
Ст Арх	Кажушаный		
Разраб	Чижов		
Провер	Ляховецкая		
Н контр	Ляховецкая		

Привязан

Инв №

244-9-38.86 АС

Центр обслуживания летней базы отдыха на 350 мест (стены кирпичные

Навес для игры в настольный теннис

Стадия	Лист	Листов
РП	6	7

Схема расположения балок и опорных подушек узлы „1"; „2"

ЦНИИЭП курортно-туристских зданий и комплексов

Инв № подл. | Подпись и дата | Взам. инв. №

Формат А2

Схема расположения элементов покрытия

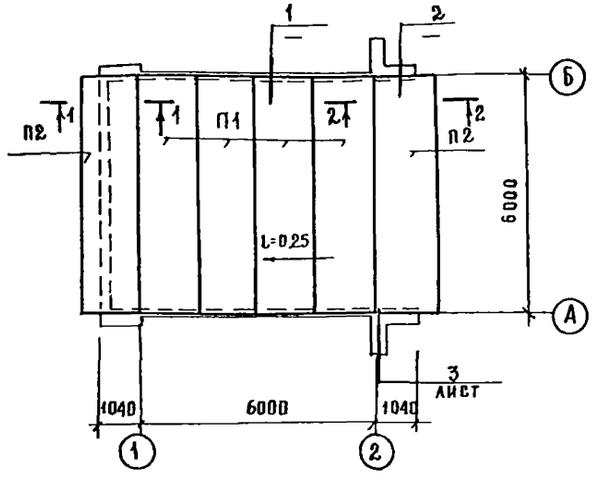

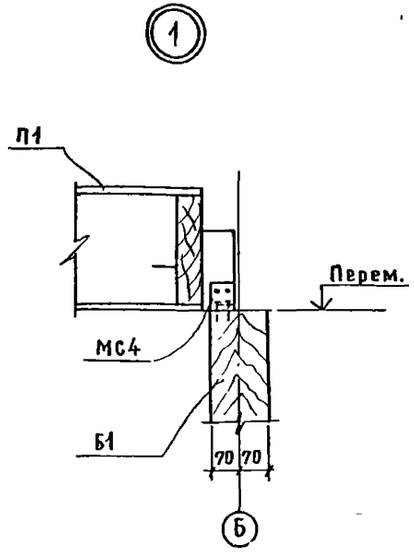

Спецификация элементов покрытия

Марка поз	Обозначение	Наименование	Кол	Масса ед кг	Примечание
П1	1 265-1 в 2	Дер панели ДЛФ×1-6,15	4	297.0	
П2	тоже	то же ДАФК×1-6.15	2	329.0	
МС4	244-9.-38.86 КЖИ-08	Изделие соединит МС4	24	0,3	
А1	то же КЖИ-02	Анкер А1	8	0.335	
С2	" КЖИ-04	Сетка арматурная С2	4	2.4	
1		Брусок 80×70 2 сорт ГОСТ 2695-83	4,5м		
		Стандартные изделия			
		Шурупы 6×60 ГОСТ 1144-80			3.00 кг
		Гвозди К4×80 ГОСТ 4028-63			1.00 кг

1. Данный чертеж рассматривать совместно с листами
2. Основные указания по монтажу плит даны на листах общих данных.
3. Отметки низа плит смотреть по узлам и сечениям планов и по архитектурным разрезам
4. Все привязки и размеры на планах плит даны в горизонтальной проекции.
5. Соединительные изделия МС4 должны быть закреплены на несущих ребрах плит до монтажа.
6. Кладку выше плит доводить после закрепления их на опорах.
7. Плиты крепить на шурупах 6×60 по ГОСТ 1144-80 карнизные плиты П2 крепить на гвоздях К4×80 ГОСТ 4028-63.

1—1

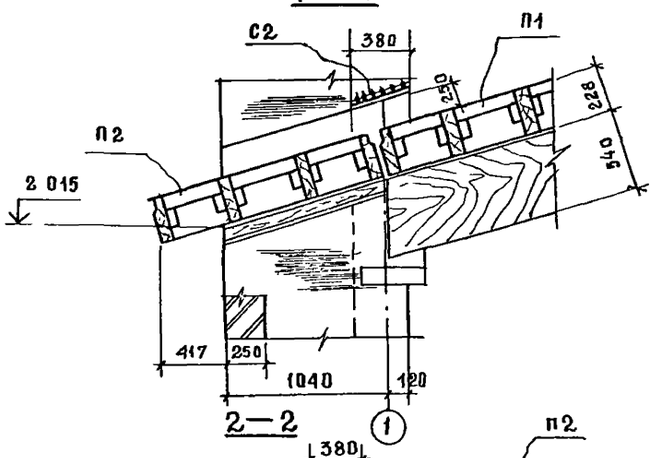

2—2

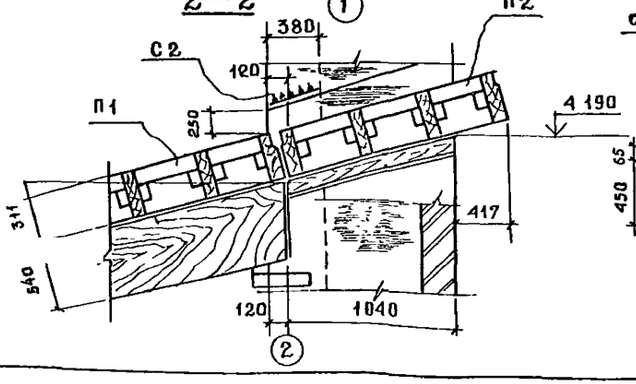

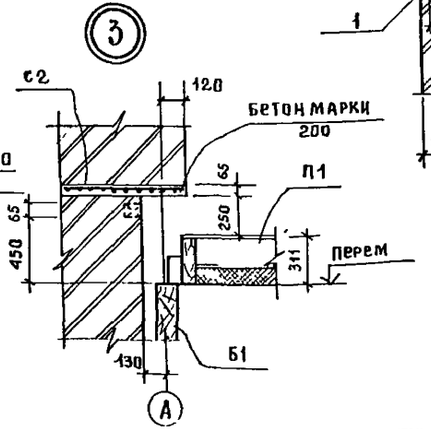

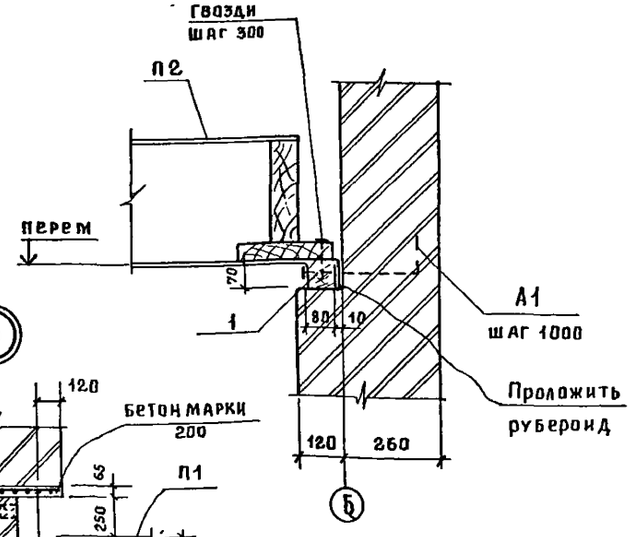

Привязан		244-9-38.86	АС
Инв №		Центр обслуживания летней базы отдыха на 350 мест	
Нач АПМ	Черняевский	Навес для игры в настольный теннис	Стадия: РП; Лист: 7; Листов: 7
Гл инж м.	Собенников		
ГАП	Черняевский		
ГИП	Ляховецкая	Схема расположения элементов покрытия Сечения 1-1, 2-2 Узлы 1; 2	ЦНИИЭП курортно туристских зданий и комплексов
Ст арх	Кожушайный		
Разраб	Чижов		
Провер	Ляховецкая		
Н контр	Ляховецкая		

gost.e-ecolog.ru