ТИПОВОЙ ПРОЕКТ

310-4-1

МАЛЫЕ АРХИТЕКТУРНЫЕ ФОРМЫ И ЭЛЕМЕНТЫ БЛАГОУСТРОЙСТВА УЧАСТКОВ ДОШКОЛЬНЫХ ДЕТСКИХ УЧРЕЖДЕНИЙ, ШКОЛ И ШКОЛ-ИНТЕРНАТОВ.

АЛЬБОМ IV

ИЗДЕЛИЯ ЗАВОДСКОГО ИЗГОТОВЛЕНИЯ

ИЗДЕЛИЯ ДЕРЕВЯННЫЕ

КДИ

gost.e-ecolog.ru

ТИПОВОЙ ПРОЕКТ

310-4-1

МАЛЫЕ АРХИТЕКТУРНЫЕ ФОРМЫ И ЭЛЕМЕНТЫ БЛАГОУСТРОЙСТВА УЧАСТКОВ ДОШКОЛЬНЫХ ДЕТСКИХ УЧРЕЖДЕНИЙ, ШКОЛ И ШКОЛ-ИНТЕРНАТОВ

АЛЬБОМ IV

СОСТАВ ПРОЕКТА:

	АЛЬБОМ 0		Номенклатура малых архитектурных форм и элементов благоустройства
	"		Схемы площадок
ГП	АЛЬБОМ I		Застройка и благоустройство участков детских яслей-садов
ГП	АЛЬБОМ II		Застройка и благоустройство участков школ и школ-интернатов
АС	АЛЬБОМ III		Архитектурно-строительные решения
	"	часть 1	Оборудование участков детских яслей-садов
	"	часть 2	Оборудование участков школ и школ-инернатов.
	АЛЬБОМ IV		Изделия заводского изготовления
КЖИ			Изделия бетонные и железобетонные.
КМИ	"		Изделия металлические.
КДИ	"		Изделия деревянные.
	АЛЬБОМ V		Сметы на общестроительные и специальные работы Выпуски СМ-1, СМ-2, СМ-3

Разработан институтом „Белгоспроект".
Директор института Г.И. Лиопо.
Главный архитектор проекта З.Р. Вишневская.
Главный инженер проекта Л.З. Баршай.

Утвержден Госстроем БССР
приказ №59 от 30 IV 1976г.
Введен в действие
институтом „Белгоспроект"
приказ №68 от 12 IV 1982г.

Список авторского коллектива

Архитекторы Вишневская Э Р
Саурова В В
Зданевич Л У
Бондарева И.В
Паланова Н Б

Инженеры конструкторы Баршай Л З
Березовский С Л
Рубина Р Ш

Ведомость ссылочных и прилагаемых документов

Обозначение	Наименование	Примечание
ГОСТ 24454-80Е	Пиломатериалы хвойных пород	
ГОСТ 10632-77	Плиты древесностружечные	
ГОСТ 9463-72*	Лесоматериалы круглые хвойных пород	

Ведомость основных комплектов рабочих чертежей изделий

Обозначение		Наименование	Примечание
Альбом IV	КЖИ	Железобетонные изделия	
Альбом IV	КМИ	Металлические изделия	
Альбом IV	КДИ	Деревянные изделия	

Соответствие проекта действующим нормам и правилам удостоверяю:

Главный инженер проекта Баршай Л З.
Главный архитектор проекта Вишневская Э Р

Нач. АКМ4	Кнауэр		29.09.87	310-4-1	КДИ-ДО
Гл. констр.	Михайловский		29.09.87	Общие данные (начало)	Стадия Р, Лист 1, Листов 2
ГАП	Вишневская		4.09.87		БЕЛГОСПРОЕКТ г. Минск
ГИП АКМ	Баршай		4.09.87		

Взам. инв. №
Подпись и дата
Инв. № подл.

Все элементы изготавливаются из древесины хвойных пород с влажностью не более 15% и не ниже II категории

По условиям работы элементы относятся ко II категории, по условиям эксплуатации к группам Ви Г I. Сечения элементов обозначены с учетом острожки всех граней в соответствии с таблицей 2 ГОСТ 7307-75.

Кромки изделий должны быть закреплены

Древесину необходимо антисептировать фтористым натрием с глубокой пропиткой. Применение в качестве антисептиков составов, содержащих токсичные вещества, категорически запрещается.

Массовое изготовление изделий должно осуществляться на основании „Технических условий", разработанных и утвержденных в установленном порядке по ГОСТ 2.114-70 и ГОСТ 2.115-70**.

Формат	Обозначение	Наименование	Стр.	Примечание
12	КДИ-ДО	Общие данные (начало)	2	
12	КДИ-ДО	Общие данные (продолжение)	3	
12	КДИ-ДО	Общие данные (окончание)	4	
12	КДИ-00	Номенклатура деревянных изделий (начало)	5	
12	КДИ-00	Номенклатура деревянных изделий (продолжение)	6	
12	КДИ-00	Номенклатура деревянных изделий (продолжение)	7	
12	КДИ-00	Номенклатура деревянных изделий (продолжение)	8	
12	КДИ-00	Номенклатура деревянных изделий (окончание)	9	
12	КДИ-01	Щит баскетбольный МД-1-1	10	
11	КДИ-02	Мебель детская. МД-1-2	11	
11	КДИ-03	Барабан МД-1-3	11	
11	КДИ-04	Мебель детская. МД-1-4	12	
11	КДИ-05	Мебель детская МД-1-5	12	
11	КДИ-06	Мебель детская. МД-1-6	13	
11	КДИ-07	Дворик песочный. МД-1-7; МД-1-8	13	
11	КДИ-08	Стенка тип II со скамьей. Скамья МД-1-9	14	
11	КДИ-09	Стенка тип II со скамьей. Спинка МД-1-10	14	
11	КДИ-10	Качалка-балансир. МД-1-11	15	
11	КДИ-11	Барьер. МД-1-12	15	

Инв. № подл. | Подпись и дата | Взам. инв. №

Инв № 1130-В

				310-4-1	КДИ-ДО	
Нач. АКиК	Кнауэр		29.09.87	Общие данные (продолжение)	Стадия: Р	Лист: 2	Листов:
Гл. констр.	Михайловский		29.09.87		БЕЛГОСПРОЕКТ г. Минск	
ГАП	Вишкевская		4.09.87			
ГИП	Баршай		4.09.87			

Формат	Обозначение	Наименование	Стр	Примечание
11	КДИ-12	Ограждение хоккейной площадки.		
		рядовой щит МД-1-14	16	
11	КДИ-13	Ограждение хоккейной площадки		
		дверь МД-1-15	16	
12	КДИ-14	Ограждение хоккейной площадки		
		Угловой щит МД-1-16	17	
11	КДИ-15	Ограждение хоккейной площадки		
		Щит МД-1-13	18	
11	КДИ-16	Ограждение хоккейной площадки.		
		Подкос МД-1-17	18	
11	КДИ-17	Горка-манеж. МД-1-18	19	
11	КДИ-18	Горка-манеж. МД-1-19	19	
12	КДИ-19	Теневой зонт тип II. МД-1-20	20	
11	КДИ-20	Щит МД-1-21	21	
11	КДИ-21	Навес теневой тип I, II. Щит МД-1-22, МД-1-22а	21	
11	КДИ-22	Уровни подъема, игровой гимнастический комплекс МД-1-23	22	
11	КДИ-23	Горка-скат тип III Б МД-1-29	22	
12	КДИ-24	Скамья С-1(3), А, Б. МД-1-24, МД-1-25	23	
12	КДИ-25	Скамья С-1(3), В, МД-1-26	24	
12	КДИ-26	Скамья С-2, А. МД-1-30	25	
12	КДИ-27	Скамья С-2, Б. МД-1-31	26	
12	КДИ-28	Скамья С-2, В. МД-1-32	27	
12	КДИ-29	Скамья С-3А, Б, В. МД-1-33 МД-1-34, МД-1-35	28	
11	КДИ-30	Лестница-трибуна тип I. МД-1-36	29	
11	КДИ-31	Лестница-трибуна тип II. МД-1-37	29	
11	КДИ-32	МД-1-38	30	
11	КДИ-33	Щит МД-1-39	30	

Формат	Обозначение	Наименование	Стр	Примечание
11	КДИ-34	Перекладины разновысокие. МД-2-1 ÷ МД-2-7	31	
11	КДИ-35	Качалка-балансир тип III. МД-2-8	31	
11	КДИ-36	Горка-скат тип IV МД-2-47, МД-2-46	32	
11	КДИ-37	Столбы для лазания МД-2-10, МД-2-11	32	
11	КДИ-38	Мостик-балансир МД-2-12, МД-2-15	33	
11	КДИ-39	Мостик-балансир МД-2-13, МД-2-14	33	
11	КДИ-40	Перекладины параллельные. МД-2-16, МД-2-17, МД-2-18	34	
11	КДИ-41	Перекладины параллельные МД-2-19, МД-2-20, МД-2-21, МД-2-22	34	
11	КДИ-42	Перекладины параллельные МД-2-23, МД-2-24	35	
11	КДИ-43	Перекладины параллельные. МД-2-25, МД-2-26, МД-2-27, МД-2-28	35	
11	КДИ-44	Перекладины параллельные. МД-2-29, МД-2-30, МД-2-31	36	
11	КДИ-45	Игровой гимнастический комплекс		
		тип II. МД-2-32, МД-2-33, МД-2-35	36	
11	КДИ-46	Игровой гимнастический комплекс		
		тип II. МД-2-34, МД-2-36, МД-2-37	37	
11	КДИ-47	Уровни подъема, качающийся		
		мостик. МД-2-38, МД-2-39, МД-2-40	37	
11	КДИ-48	Уровни подъема. МД-2-41, МД-2-42	38	
11	КДИ-49	Уровни подъема. МД-2-43 МД-2-44, МД-2-45	38	

Нач АКМЧ	Кнауэр		29.09.81
Гл. конструктор	Михайловский		29.09.81
ГАП	Вишневская		4.09.81
ГИП АКМ	Баршай		4.09.81
Техник	Рикдевич		4.09.81

310-4-1

КДИ-ДО

Общие данные (окончание)

Стадия	Лист	Листов
Р	3	

БЕЛГОСПРОЕКТ г. Минск

Инв. № подл. | Подпись и дата | Взам. инв. №

Инв № 1130-8

Марка	Эскиз	Объем (м³)	Стр
МД-1-1	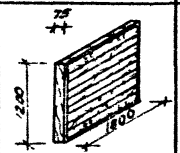	0.137	10
МД-1-2	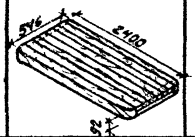	0.070	11
МД-1-3	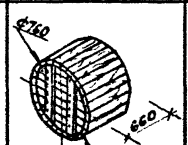	0.095	11
МД-1-4	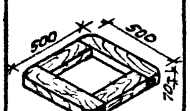	0.016	12
МД-1-5		0.047	12

Марка	Эскиз	Объем (м³)	Стр
МД-1-6	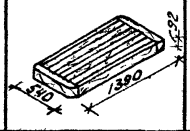	0.0171	13
МД-1-7	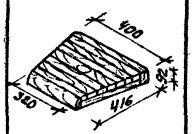	0.0164	13
МД-1-8	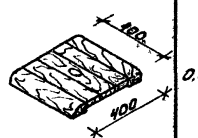	0.0164	13
МД-1-9	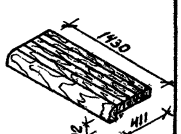	0.039	14

Марка	Эскиз	Объем (м³)	Стр
МД-1-10	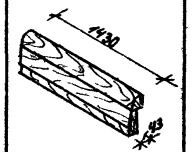	0.012	14
МД-1-11	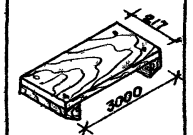	0.038	15
МД-1-12	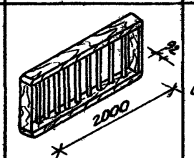	0.062	15
МД-1-14	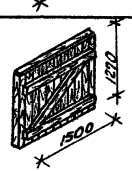	0.130	16

Нач АКМ4	Кнауэр		29.09.81
Гл конст	Михайловский		29.09.81
ГАП	Вишневская		4.09.81
ГИП АКМ	Баршай		4.09.81
Архит	Лозина		4.09.81

310-4-1

КДИ-00

Номенклатура деревянных изделий (начало)

Стадия	Лист	Листов
Р	1	5

БЕЛГОСПРОЕКТ г Минск

Инв № подл. | Подпись и дата | Взам инв №

инв № 1130-8

Марка	Эскиз	Объем ($м^3$)	Стр
МД-1-15	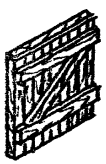	0.074	16
МД-1-16		0.122	17
МД-1-13		0.209	18
МД-1-17	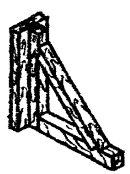	0.290	18
МД-1-18	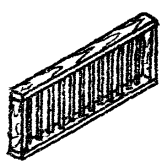	0.066	19

Марка	Эскиз	Объем ($м^3$)	Стр.
МД-1-19	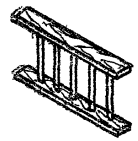	0.020	19
МД-1-20	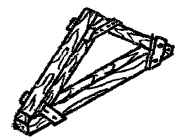	0.038	20
МД-1-21	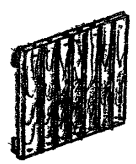	0.0203	211
МД-1-22 МД-1-22н	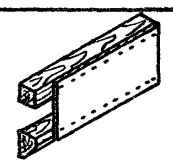	0.016	21

Марка	Эскиз	Объем ($м^3$)	Стр
МД-1-23	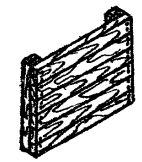	0.018	22
МД-1-29	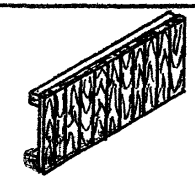	0.0142	22
МД-1-24 МД-1-25 МД-1-26	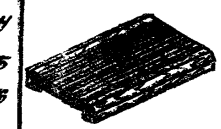	0.1323 0.1075 0.1332	23 23 24
МД-1-30 МД-1-31 МД-1-32	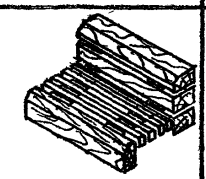	0.1615 0.1955 0.270	25 26 27

				310-4-1		КДИ-00	
Нач. АКМ	Кнауэр		29.09.91	Номенклатура деревянных изделий (продолжение)	Стадия	Лист	Листов
Гл. констр.	Михайловский		29.09.91		Р	2	
ГАП	Зинкевская		29.09.91				
ГИП АКМ	Баршай		29.09.91		БЕЛГОСПРОЕКТ г. Минск		
Архитект.	Люзина		29.09.91				

Инв. № подл. | Подпись и дата | Взам. инв. №

Инв. № 11130 5

Марка	Эскиз	Объем (м³)	Стр.
МД-1-33 МД-1-34 МД-1-35	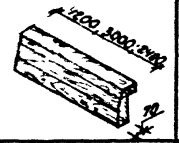	0.078 0.056 0.046	28
МД-1-38	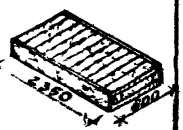	0.130	30
МД-1-36	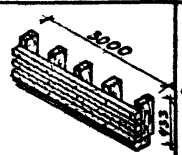	0.06755	29
МД-1-37	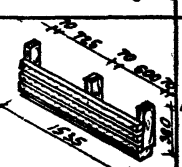	0.03262	29
МД-1-39	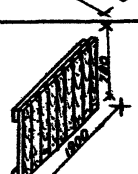	0.0235	30

Марка	Эскиз	Объем (м³)	Стр.
МД-2-1 МД-2-2 МД-2-3 МД-2-4 МД-2-5 МД-2-6 МД-2-7	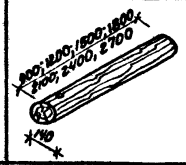	0.017 0.019 0.023 0.028 0.032 0.037 0.042	31
МД-2-8	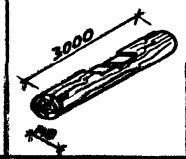	0.060	31
МД-2-10	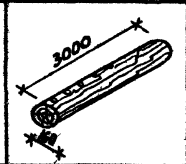	0.060	32
МД-2-11	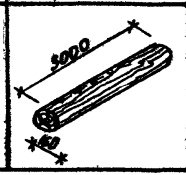	0.060	32

Марка	Эскиз	Объем (м³)	Стр
МД-2-12, МД-2-15	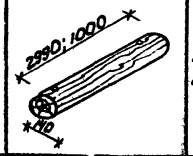	0.046 0.0154	33
МД-2-13	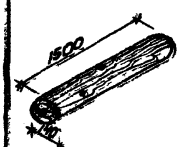	0.0231	33
МД-2-14	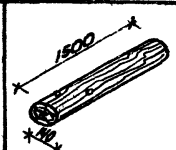	0.0231	33
МД-2-16	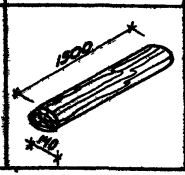	0.0231	34

				310-4-1	КДИ-00	
Нач. АКМ	Кнауэр		29.09.81	Номенклатура деревянных изделий (продолжение)	Стадия: Р	Лист: 3	Листов:
Гл. конст.	Михайловский		29.09.81			
ГАП	Вишневская		4.09.81		БЕЛГОСПРОЕКТ г. Минск	
ГИП АКМ	Баршай		4.09.81			
Архит	Давыдик		4.09.81			

Инв. № 1130-8

Инв. подл. | Подпись и дата | Взамен инв. №

Марка	Эскиз	Объем ($м^3$)	Стр.
МД-2-17	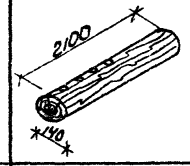	0.0323	34
МД-2-18	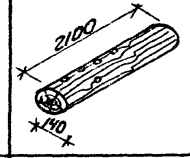	0.0323	34
МД-2-19	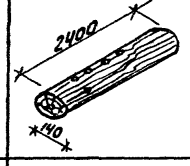	0.0399	34
МД-2-20 МД-2-21 МД-2-22	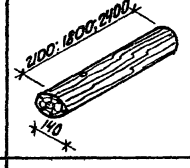	0.0323 0.0277 0.0399	34
МД-2-23	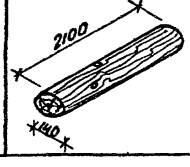	0.0323	35

Марка	Эскиз	Объем ($м^3$)	Стр.
МД-2-24	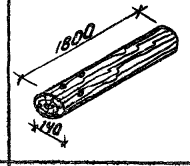	0.0277	35
МД-2-25 МД-2-26 МД-2-27	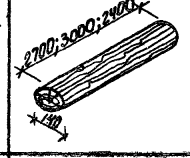	0.0415 0.0462 0.0399	35
МД-2-28	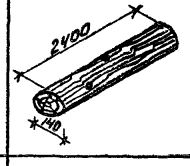	0.0399	35
МД-2-29	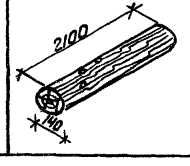	0.0323	36

Марка	Эскиз	Объем ($м^3$)	Стр.
МД-2-30 МД-2-31	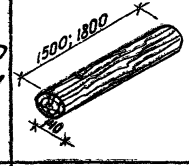	0.0231 0.0277	36
МД-2-32	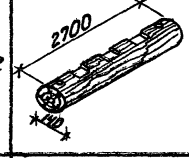	0.0415	36
МД-2-33	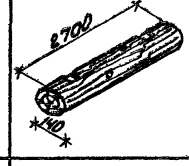	0.0415	36
МД-2-34	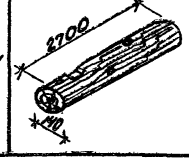	0.0415	37

Нач. АКМУ	Кнауэр		29.09.89	310-4-1 КДИ-00	
Гл. конст.	Михайловский		29.09.89	Номенклатура деревянных изделий (продолжение)	Стадия: Р; Лист: 4; Листов:
ГАП	Вишневская		4.09.89		
ГИП АКМ	Барщай		4.09.89		
Архитект.	Давыдик		4.09.89		БЕЛГОСПРОЕКТ г. Минск

Инв. № 1130-8

Взам. инв. № | Подпись и дата | Инв. № подл.

Марка	Эскиз	Объем (м³)	Стр.
МД-2-35	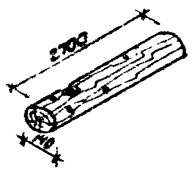	0.0415	36
МД-2-36	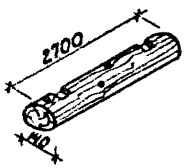	0.0415	37
МД-2-37	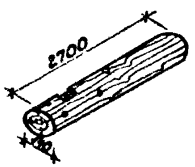	0.0415	37
МД-2-38	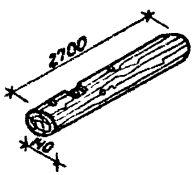	0.0415	37
МД-2-39	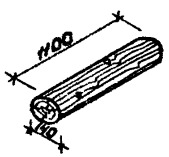	0.0169	37

Марка	Эскиз	Объем (м³)	Стр.
МД-2-40	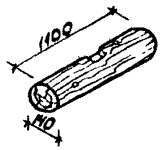	0.0169	37
МД-2-41	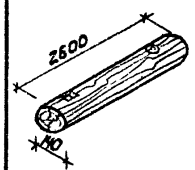	0.040	38
МД-2-42	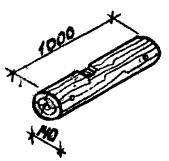	0.0154	38
МД-2-43	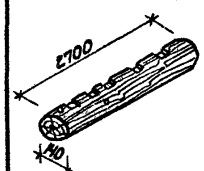	0.0415	38

Марка	Эскиз	Объем (м³)	Стр.
МД-2-44	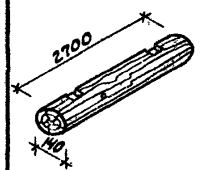	0.0415	38
МД-2-45	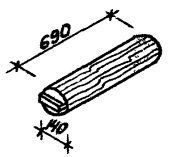	0.0106	38
МД-2-46	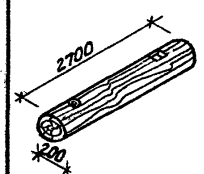	0.0848	32
МД-2-47	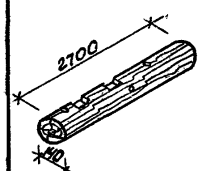	0.0415	32

Нач. АКМЧ	Кнауэр		29.09.81
Гл. констр.	Михайловский		29.09.81
ГАП	Вишневская		4.09.81
ГИП АКМ	Баршай		4.09.81
Архит.	Давыдик		4.09.81

310-4-1 КДИ-00

Номенклатура деревянных изделий (окончание)

Стадия	Лист	Листов
Р	5	

БЕЛГОСПРОЕКТ г. Минск

Инв. № подл. | Подпись и дата | Взам. инв. №

Инв № 1130-8

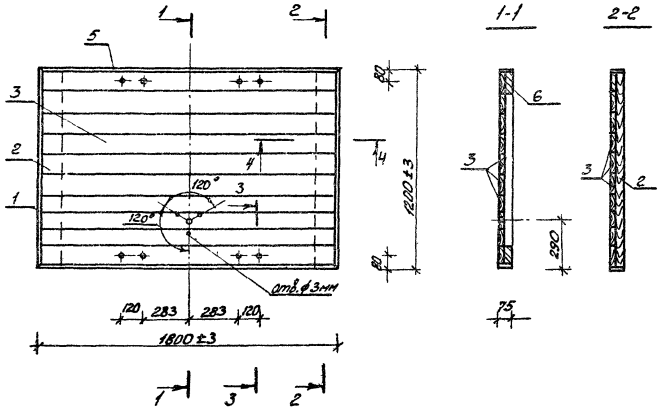

Формат	Зона	Поз.	Обозначение	Наименование	Кол.	Примечание
				Детали:		
Б4		1		20×175 ГОСТ 24454-80Е, ℓ=1200	2	0.0045 м³
Б4		5		20×175 ГОСТ 24454-80Е, ℓ=1800	2	0.0067 м³
Б4		2		53×117 ГОСТ 24454-80Е, ℓ=1160	2	0.0174 м³
Б4		3		33×116 ГОСТ 24454-80Е, ℓ=1160	10	0.088 м³
Б4		6		142×117 ГОСТ 24454-80Е, ℓ=1526	2	0.020 м³
				Общий расход древесины:		0.137 м³
Б4		4		Болт М12×80 ГОСТ 17198-70*	8	0.09 кг

1. Болты М12×80 заложить до склеивания я.

				310-4-1 КДИ-01			
Нач. ОКМ	Кунаго		29.08.80	Щит баскетбольный МД-1-1	Стадия	Масса	Масштаб
Гл.конст.	Михайловский		29.08.80		Р		1:20
ГАП	Вишневская		4.09.80				1:5
ГИП	Барщай		4.09.80		Лист 1	Листов 1	
Ст.инж.	Рубина		4.09.80		БЕЛГОСПРОЕКТ г. Минск		
Инженер	Урбанович		4.09.80				

Инв. № 1130-8

Инв. № подл. | Подпись и дата | Взам. инв. №

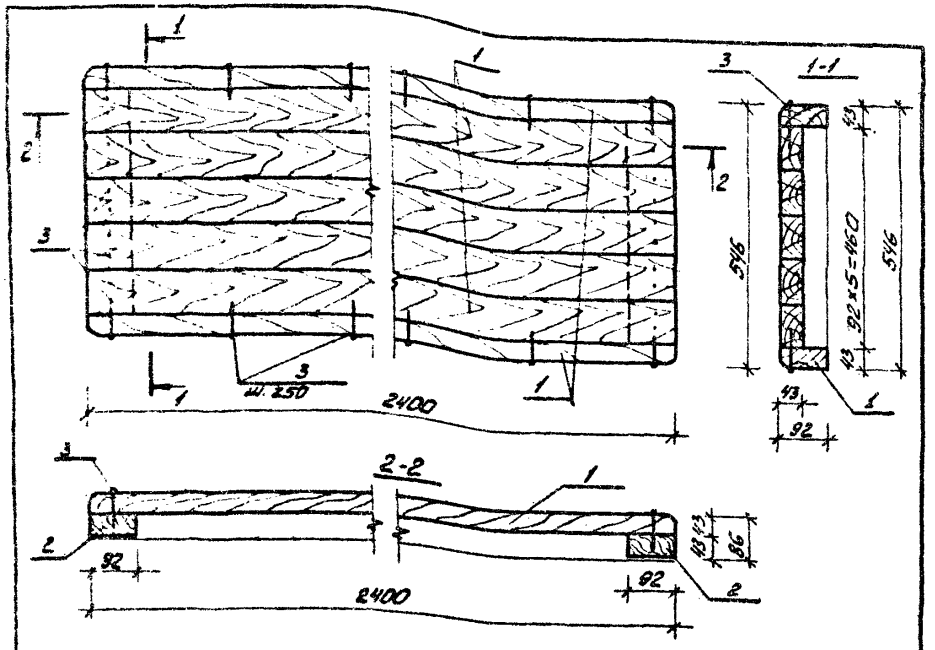

Формат	Зона	Поз.	Обозначение	Наименование	Кол.	Примеч.
				Детали		
Б4		1		43×92 ГОСТ 24454-80Е, l=2400	7	0.009м³
Б4		2		43×92 ГОСТ 24454-80Е, l=460	2	0.002м³
				Общий расход древесины:		0.070м³
Б4		3		Гвозди К 3.0×80 ГОСТ 4028-63*		0.18кг

Нач АКМ-4	Кнауэр		29.09.81
Гл конст	Михайловский		29.09.81
ГАП	Вишневская		29.09.81
ГИП АКМ	Баршай		29.09.81
Ст инж	Березовский		4.09.81
Инженер	Каминский		4.09.81

310-4-1 КДИ-02

Мебель детская МД-1-2

Стадия	Масса	Масштаб
Р		1:10

Лист | Листов 1

БЕЛГОСПРОЕКТ г. Минск

Взам инв № | Подпись и дата | Инв № подл

Инв. № 1130-8

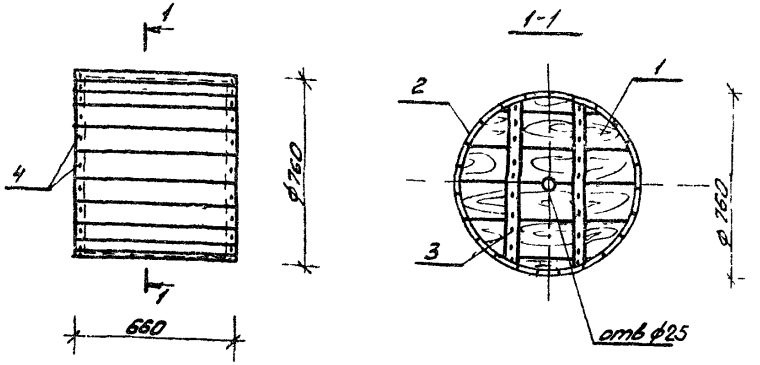

Формат	Зона	Поз	Обозначение	Наименование	Кол	Примечания
				Детали		
Б4		1		145×39 ГОСТ 24454-80Е, l=760	10	0.0050м³
Б4		2		95×20 ГОСТ 24454-80Е, l=660	23	0.00165м³
Б4		3		95×20 ГОСТ 24454-80Е, l=700	4	0.00155м³
				Расход древесины		0.095м³
Б4		4		Гвозди К 1.8×60 ГОСТ 4028-63*	86	0.11кг

Нач АКМ4	Кнауэр		29.09.81
Гл конст	Михайловский		29.09.81
ГАП	Вишневская		4.09.81
ГИП АКМ	Баршай		4.09.81
Ст инж	Агинская		4.09.81

310-4-1 КДИ-03

Барабан МД-1-3

Стадия	Масса	Масштаб
Р		1:20

Лист | Листов 1

БЕЛГОСПРОЕКТ г. Минск

Взам инв № | Подпись и дата | Инв № подл

УК-1
ГОСТ 9330-76

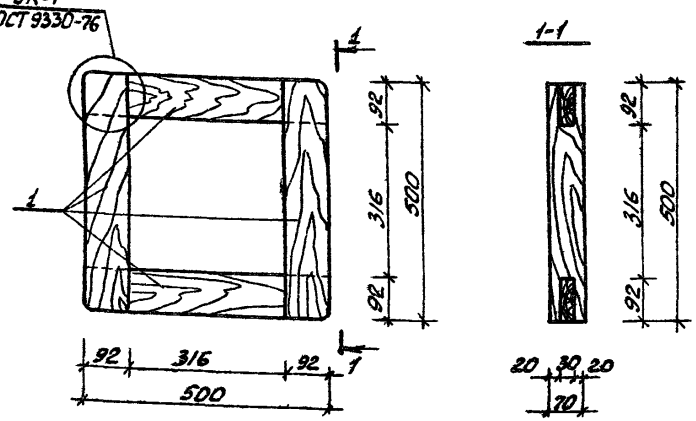

Формат	Зона	Поз	Обозначение	Наименование	Кол	Примечание
				Детали		
Б4		1		70×92 ГОСТ 24454-80Е, ℓ=500	4	0,004 м³
				Общий расход древесины		0,016 м³

Нач. АКМ ч	Кнауэр		29.09.81
Гл. констр.	Михайловский		29.09.81
ГАП	Кишкевская		4.09.81
Гл. АКМ	Баршай		4.09.81
Ст. инж.	Березовский		4.09.81
Инженер	Лубковская		4.09.81

310-4-1 КДИ-04

Мебель детская.
МД-1-4

Стадия	Масса	Масштаб
Р		1:10
Лист	Листов 1	

БЕЛГОСПРОЕКТ
г. Минск

Инв. № подл. | Подпись и дата | Взам. инв. №

МД-1-5

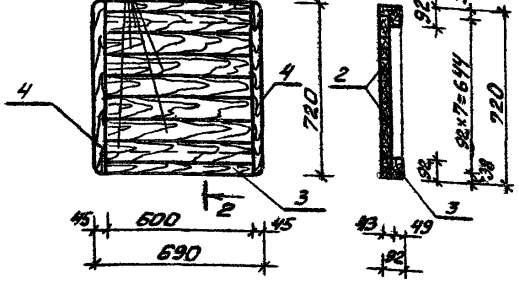

Формат	Зона	Поз	Обозначение	Наименование	Кол	Примечание
				Детали		
Б4		2		43×92 ГОСТ 24454-80Е, ℓ=600	7	0,003 м³
Б4		3		92×92 ГОСТ 24454-80Е, ℓ=600	2	0,006 м³
Б4		4		92×92 ГОСТ 24454-80Е, ℓ=720	2	0,007 м³
				Общий расход древесины		0,047 м³

Нач. АКМ ч	Кнауэр		29.09.81
Гл. констр.	Михайловский		29.09.81
ГАП	Кишкевская		4.09.81
ГИП АКМ	Баршай		4.09.81
Ст. инж.	Березовский		4.09.81
Инженер	Лубковская		4.09.81

310-4-1 КДИ-05

Мебель детская.
МД-1-5

Стадия	Масса	Масштаб
Р		1:20
Лист	Листов 1	

БЕЛГОСПРОЕКТ
г. Минск

Инв. № подл. | Подпись и дата | Взам. инв. №

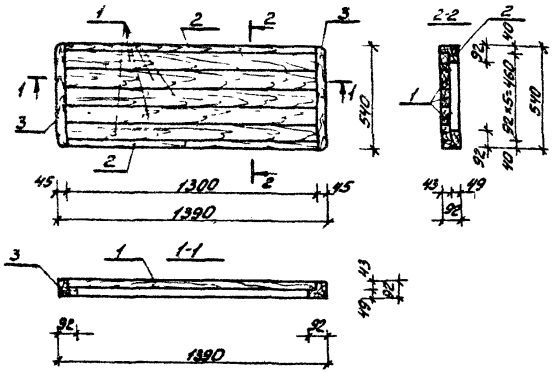

Формат	Зона	Поз.	Обозначение	Наименование	Кол.	Примечание
				Детали:		
БЧ		1		43×92 ГОСТ 24454-80Е, ℓ=1300	5	0.007 м³
БЧ		2		92×92 ГОСТ 24454-80Е, ℓ=1300	2	0.013 м³
БЧ		3		92×92 ГОСТ 24454-80Е, ℓ=540	2	0.005 м³
				Общий расход древесины:		0.071 м³

Инв. № подл. | Подпись и дата | Взам. инв. №

Нач. АКМ-4	Кнаур		29.09.81
Гл. констр.	Михайловский		29.09.81
ГАП	Вишневская		4.09.81
ГИП АКМ	Баршай		4.09.81
Ст. инж.	Березовский		4.09.81
Инженер	Либиковская		4.09.81

310-4-1 КДИ-06.

Мебель детская. МД-1-6

Стадия	Масса	Масштаб
Р		1:20
Лист	Листов 1	

БЕЛГОСПРОЕКТ г. Минск

Инв. № 1130-8

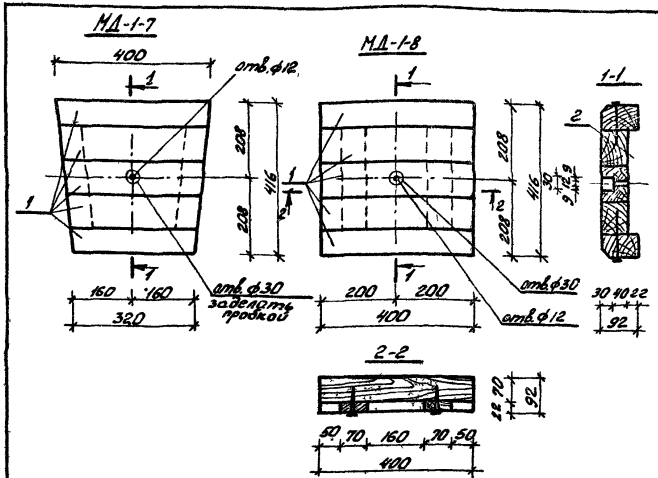

Формат	Зона	Поз.	Обозначение	Наименование	Кол.	Примечание
				Детали МД-1-7; МД-1-8		
БЧ		1		92×70 ГОСТ 24454-80Е, ℓ=400	5	0.003 м³
БЧ		2		22×70 ГОСТ 24454-80Е, ℓ=276	2	0.00052 м³
				Общий расход древесины:		0.0164 м³

Инв. № подл. | Подпись и дата | Взам. инв. №

Нач. АКМ-4	Кнаур		29.09.81
Гл. констр.	Михайловский		29.09.81
ГАП	Вишневская		4.09.81
ГИП АКМ	Баршай		4.09.81
Ст. инж.	Березовский		4.09.81
Инженер	Либиковская		4.09.81

310-4-1 КДИ-07

Дворик песочный. МД-1-7; МД-1-8

Стадия	Масса	Масштаб
Р		1:10
Лист	Листов	

БЕЛГОСПРОЕКТ г. Минск

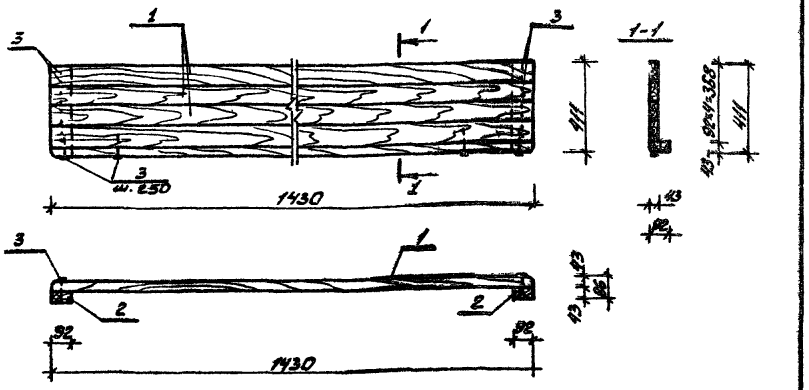

Формат	Зона	Поз.	Обозначение	Наименование	Кол.	Примечание
				Детали:		
Б4		1		43×92 ГОСТ 24454-80Е, ℓ=1430	5	0.007 м³
Б4		2		43×92 ГОСТ 24454-80Е, ℓ=410	2	0.002 м³
				Общий расход древесины:		0.039 м³
Б4		3		Гвозди К 3.0×80 ГОСТ 4028-63*		0.100 кг

Нач. АКМЧ	Кнауэр		29.09.81
Гл. констр.	Чайковский		29.09.81
ГАП	Клиневская		4.09.81
ГИП АКМ	Барнай		4.09.81
Ст. инж.	Березовский		4.09.81
Инженер	Клиневская		4.09.81

310-4-1 КДИ-08

Стенка тип II со скамьей
Скамья МД-1-9

Стадия	Масса	Масштаб
Р		1:20
Лист	Листов 1	

БЕЛГОСПРОЕКТ г. Минск

Инв. № подл. | Подпись и дата | Взам. инв. №

Инв. № 3130-8

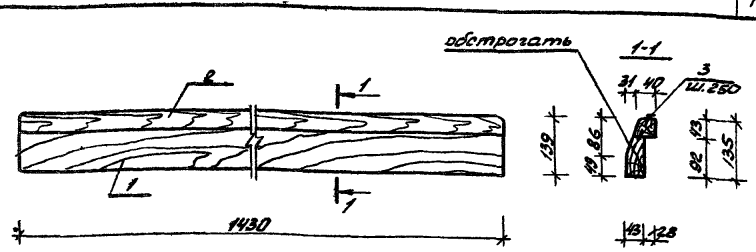

Формат	Зона	Поз.	Обозначение	Наименование	Кол.	Примечание
				Детали:		
Б4		1		43×92 ГОСТ 24454-80Б, ℓ=1430	1	0.007 м³
Б4		2		43×56 ГОСТ 24454-80Е, ℓ=1430	1	0.005 м³
				Общий расход древесины:		0.012 м³
Б4		3		Гвозди К 3.0×80 ГОСТ 4028-63*		0.028 кг

Нач. АКМЧ	Кнауэр		29.09.81
Гл. констр.	Чайковский		29.09.81
ГАП	Клиневская		4.09.81
ГИП АКМ	Барнай		4.09.81
Ст. инж.	Березовский		4.09.81
Инженер	Клиневская		4.09.81

310-4-1 КДИ-09

Стенка тип II со скамьей
Спинка МД-1-10

Стадия	Масса	Масштаб
Р		1:10
Лист	Листов 1	

БЕЛГОСПРОЕКТ г. Минск

Инв. № подл. | Подпись и дата | Взам. инв. №

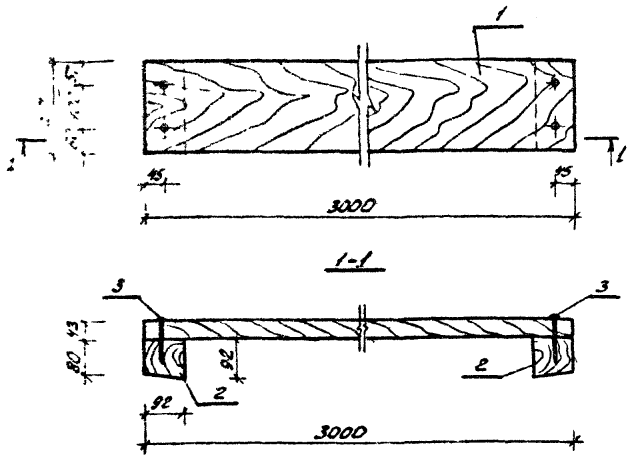

Формат	Зона	Поз.	Обозначение	Наименование	Кол.	Примечание
				Детали:		
Б4		1		43×217 ГОСТ24454-80Е, l=3000	1	0.034м³
Б4		2		92×92 ГОСТ24454-80Е, l=217	2	0.002 м³
				Общий расход древесины:		0.038м³
Б4		3		Шуруп 1-4×100 ГОСТ1144-80	4	0.069кг

Нач. АКМ4	Кнауэр		29.09.81
Гл.констр.	Михайловский		29.09.81
ГАП	Вишневская		4.09.81
ГИП АКМ	Баршай		4.09.81
Ст.инж.	Березовский	С.Бер	4.09.81
Инженер	Китина		4.09.81

Инв. № подл. | Подпись и дата | Взам. инв. №

310-4-1 КДИ-10

Качалка-балансир. МД-1-11

Стадия	Масса	Масштаб
Р		1:10

Лист | Листов 1

БЕЛГОСПРОЕКТ г. Минск

ИНВ. № 1130-8

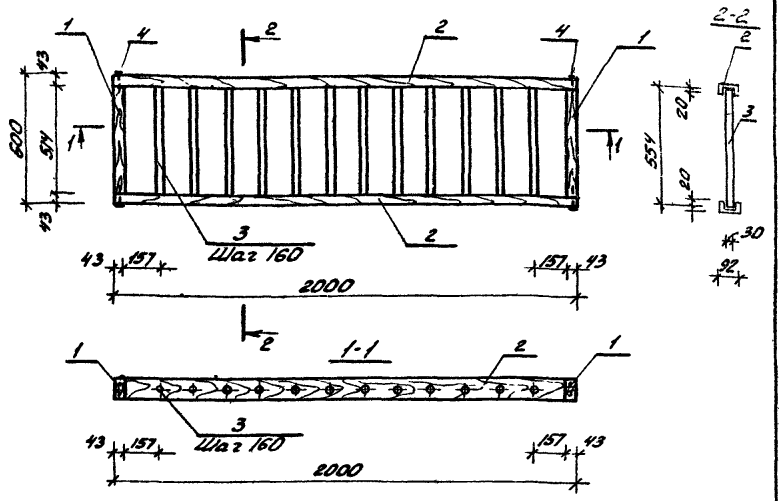

Формат	Зона	Поз.	Обозначение	Наименование	Кол.	Примечание
				Детали		
Б4		1		43×92 ГОСТ24454-80Е, l=514	2	0.003 м³
Б4		2		43×92 ГОСТ24454-80Е, l=2000	2	0.010 м³
Б4		3		ф30 ГОСТ24454-80Е, l=554	12	0.003 м³
				Общий расход древесины:		0.062 м³
Б4		4		Гвозди К3.0×80 ГОСТ4028-63*	8	0.079кг

Нач. АКМ4	Кнауэр		29.09.81
Гл.констр.	Михайловский		29.09.81
ГАП	Вишневская		4.09.81
ГИП АКМ	Баршай		4.09.81
Ст.инж.	Березовский	С.Бер	4.09.81
Инженер	Китина		4.09.81

Инв. № подл. | Подпись и дата | Взам. инв. №

310-4-1 КДИ-11

Барьер. МД-1-12

Стадия	Масса	Масштаб
Р		1:20

Лист | Листов 1

БЕЛГОСПРОЕКТ г. Минск

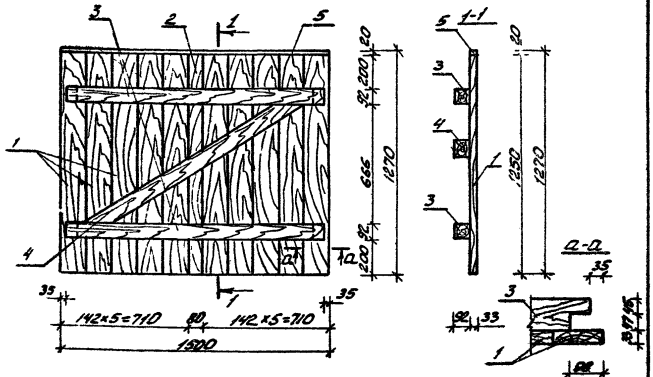

Формат	Зона	Поз	Обозначение	Наименование	Кол.	Примечание
				Детали.		
Б4		1		33×142 ГОСТ 24454-80Е, ℓ=1250	10	0,008 м³
Б4		2		33×80 ГОСТ 24454-80Е, ℓ=1250	1	0,005 м³
Б4		3		92×92 ГОСТ 24454-80Е, ℓ=1430	2	0,014 м³
Б4		4		92×92 ГОСТ 24454-80Е, ℓ=1400	1	0,014 м³
Б4		5		20×33 ГОСТ 24454-80Е, ℓ=1500	1	0,003 м³
				Общий расход древесины		0,130 м³
				Гвозди К4×100 ГОСТ 4028-63*	60	

Нач. ИМЧ	Кнауэр		29.09.81
Гл. констр.	Михайловский		29.09.81
ГАП	Вишневская		4.09.81
ГИП АКМ	Баршай		4.09.81
Ст. инж.	Березовский		4.09.81
Инженер	Лубяковская		4.09.81

3.10-4-1	КДИ-12			
Ограждение хоккейной площадки рядовой щит МД 1-14		Стадия	Масса	Масштаб
		Р		1:20
		Лист	Листов 1	
		БЕЛГОСПРОЕКТ г. Минск		

Инв. № подл. | Подпись и дата | Взам. инв. №

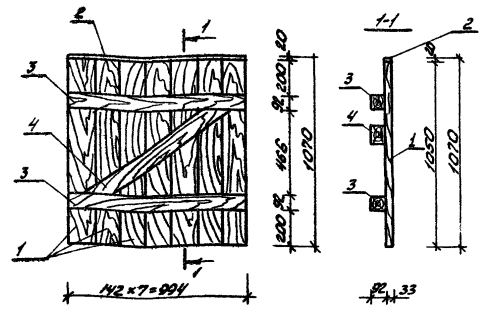

Формат	Зона	Поз	Обозначение	Наименование	Кол	Примечание
				Детали		
Б4		1		33×142 ГОСТ 24454-80Е, ℓ=1050	7	0,006 м³
Б4		2		80×33 ГОСТ 24454-80Е, ℓ=994	1	0,002 м³
Б4		3		92×92 ГОСТ 24454-80Е, ℓ=994	2	0,010 м³
Б4		4		92×92 ГОСТ 24454-80Е, ℓ=960	1	0,010 м³
				Общий расход древесины		0,074 м³
				Гвозди К4×100 ГОСТ 4028-63*	40	

Нач. ИМЧ	Кнауэр		29.09.81
Гл. констр.	Михайловский		29.09.81
ГАП	Вишневская		4.09.81
ГИП АКМ	Баршай		4.09.81
Ст. инж.	Березовский		4.09.81
Инженер	Лубяковская		4.09.81

3.10-4-1	КДИ-13			
Ограждение хоккейной площадки. Дверь МД-1-10		Стадия	Масса	Масштаб
		Р		1:20
		Лист	Листов 1	
		БЕЛГОСПРОЕКТ г. Минск		

Инв. № подл. | Подпись и дата | Взам. инв. №

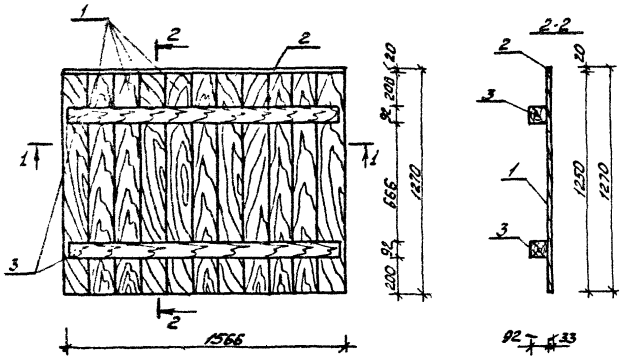

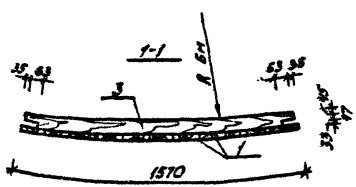

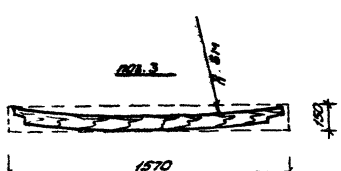

Формат	Зона	Поз.	Обозначение	Наименование	Кол.	Примечание
				Детали:		
Б4		1.		33×142 ГОСТ 24454-80Е, ℓ=1250	11	0.008 м³
Б4		2		20×33 ГОСТ 24454-80Е, ℓ=1570	1	0.004 м³
Б4		3		92×92 ГОСТ 24454-80Е, ℓ=1500	2	0.015 м³
				Общий расход древесины:		0.122 м³
				Гвозди К4×100 ГОСТ 4028-63*	44	

				310-4-1	КДИ-14		
				Ограждение хоккейной площадки. Угловой щит МД-1-16	Стадия	Масса	Масштаб
					Р		1:20
					Лист	Листов 1	
Нач.АКМЧ	Кнауэр		29.08.80		БЕЛГОСПРОЕКТ г. Минск		
Гл.инженер	Михайловский		29.08.80				
ГАП	Винкевская		4.09.80				
ГИП АКМ	Баршай		4.09.80				
Ст.инж.	Березовский		4.09.80				
Инженер	Кибиковская		4.09.80				

Инв. № подл. | Подпись и дата | Взам.инв.№

инв. № 1130-8

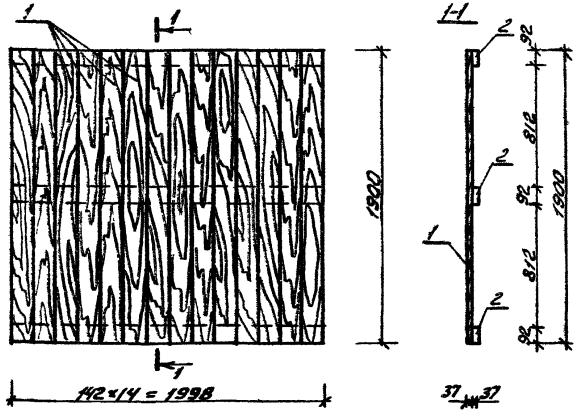

Формат	Зона	Поз	Обозначение	Наименование	Кол.	Примечание
				Детали:		
Б4		1		37×142 ГОСТ 24454-80Е, ℓ=1900	14	0.013м³
Б4		2		37×92 ГОСТ 24454-80Е, ℓ=1998	3	0.009м³
				Общий расход древесины:		0.209м³
				Гвозди К2.5×60 ГОСТ 4028-63*	84	

Нач. АКМ4	Кнауер		29.09.81
Гл. констр.	Михайловский		29.09.81
ГАП	Вишневская		4.09.81
ГИП АКМ	Баршай		4.09.81
Ст. инж.	Березовский	С. Березовский	4.09.81
Инженер	Дубиковская		4.09.81

310-4-1 КДИ-15

Ограждение хоккеной площадки. Щит МД-1-13

Стадия	Масса	Масштаб
Р		1:25

Лист | Листов 1

БЕЛГОСПРОЕКТ г. Минск

Взам. инв. №

Подпись и дата

Инв. № подл.

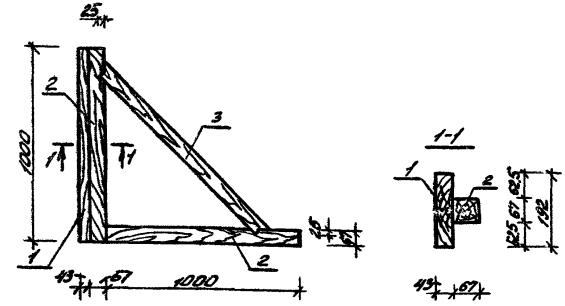

Формат	Зона	Поз.	Обозначение	Наименование	Кол.	Примечание
				Детали:		
Б4		1		43×192 ГОСТ 24454-80Е, ℓ=1000	1	0.010м³
Б4		2		67×67 ГОСТ 24454-80Е, ℓ=1000	2	0.006м³
Б4		3		67×67 ГОСТ 24454-80Е, ℓ=1200	1	0.007м³
				Общий расход древесины:		0.029м³
				Гвозди К3×80 ГОСТ 4028-63*	15	

Нач. АКМ4	Кнауер		29.09.81
Гл. констр.	Михайловский		29.09.81
ГАП	Вишневская		4.09.81
ГИП АКМ	Баршай		4.09.81
Ст. инж.	Березовский	С. Березовский	4.09.81
Инженер	Дубиковская		4.09.81

310-4-1 КДИ-16

Ограждение хоккейной площадки. Подкос МД-1-17

Стадия	Масса	Масштаб
Р		1:20

Лист | Листов 1

БЕЛГОСПРОЕКТ г. Минск

Взам. инв. №

Подпись и дата

Инв. № подл.

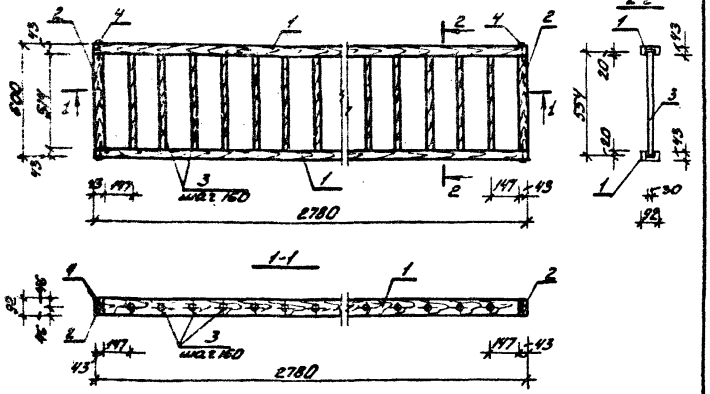

Формат	Зона	Поз	Обозначение	Наименование	Кол	Примечание
				Детали.		
БЧ		1		43×92 ГОСТ 24454-80Е, ℓ=2780	2	0,04 м³
БЧ		2		43×92 ГОСТ 24454-80Е, ℓ=514	2	0,003 м³
БЧ		3		ф30 ГОСТ 24454-80Е, ℓ=554	16	0,002 м³
				Общий расход древесины		0,066 м³
БЧ		4		Гвозди К3,0×80 ГОСТ 4028-63*	8	

Нач. АКМЧ	Кнауэр		29.09.81
Гл. констр.	Михайловский		29.09.81
ГАП	Вишневская		29.09.81
ГИП АКМ	Баршай		29.09.81
Ст. инж.	Березовский		29.09.81
Инженер	Китина		29.09.81

310-4-1 КДИ-17

Горка-манеж МД-1-18

Стадия	Масса	Масштаб
Р		1:20
Лист	Листов 1	

БЕЛГОСПРОЕКТ г. Минск

Инв. № 1120.9

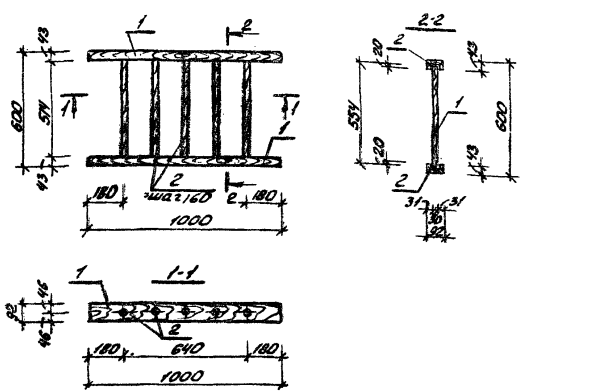

Формат	Зона	Поз	Обозначение	Наименование	Кол	Примечание
				Детали		
БЧ		1		43×92 ГОСТ 24454-80Е, ℓ=1000	2	0,005 м³
БЧ		2		ф30 ГОСТ 24454-80Е, ℓ=554	5	0,002 м³
				Общий расход древесины		0,02 м³

Нач. АКМЧ	Кнауэр		29.09.81
Гл. констр.	Михайловский		29.09.81
ГАП	Вишневская		29.09.81
ГИП АКМ	Баршай		29.09.81
Ст. инж.	Березовский		29.09.81
Инженер	Китина		29.09.81

310-4-1 КДИ-18

Горка-манеж МД 1-19

Стадия	Масса	Масштаб
Р		1:20
Лист	Листов 1	

БЕЛГОСПРОЕКТ г. Минск

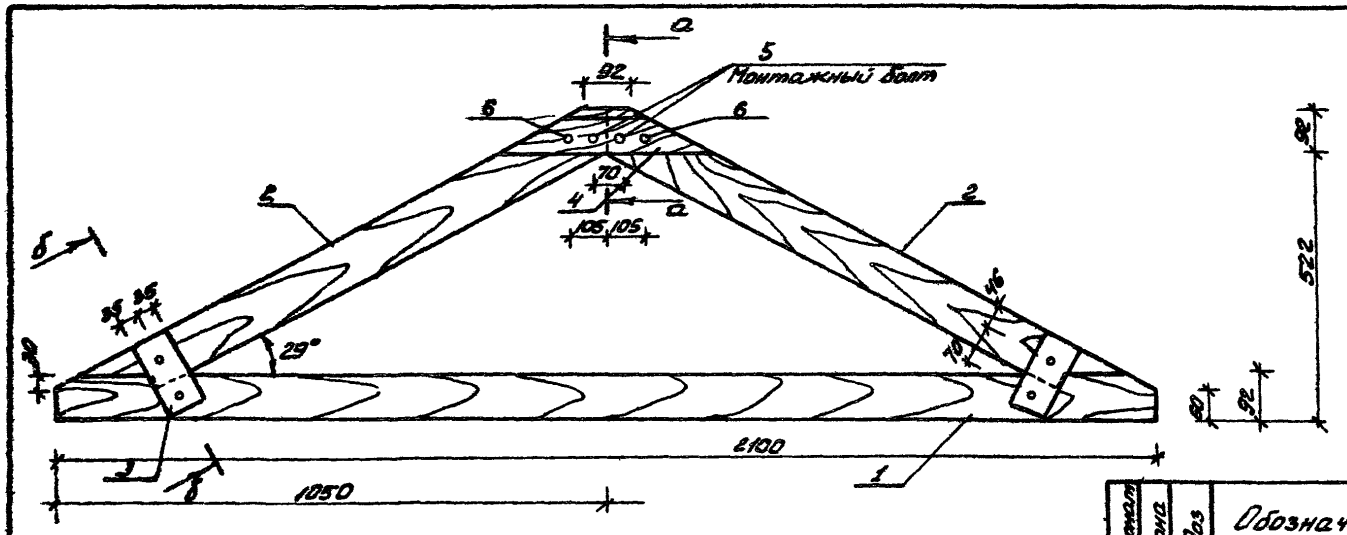

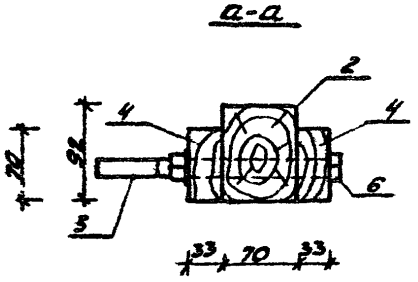

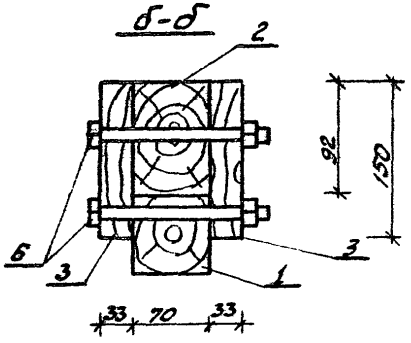

Формат	Зона	Поз	Обозначение	Наименование	Кол	Примеч
				Детали		
Б4		1		70×92 ГОСТ 24454-80Е, l=2100	1	0.016м³
Б4		2		70×92 ГОСТ 24454-80Е, l=1140	2	0.009м³
Б4		3		33×70 ГОСТ 24454-80Е, l=150	4	0.0045м³
Б4		4		33×70 ГОСТ 24454-80Е l=400	2	0.0011м³
Б4		5		Болт М16×220 кл 2-011 ГОСТ 7798-70* с гайкой М16 ГОСТ 5915-70* и шайбой 16	2	0.426кг
Б4		6		Болт М16×160-011 ГОСТ 7798-70* с гайкой М16 ГОСТ 5915-70* и шайбой 16	6	0.332кг
				Общий расход древесины		0.038м³

Нач. АКМ	Кнауэр		29.09.81
Гл. констр.	Михайловский		29.09.81
ГАП	Вишневская		4.09.81
ГИП АКМ	Баршай		4.09.81
Ст. инж.	Березовский		4.09.81
Ст. инж.	Рубина		4.09.81

310-4-1 КДИ-19

Теневой зонт тип II. МД-1-20

Стадия	Масса	Масштаб
Р		1:10

Лист | Листов 1

БЕЛГОСПРОЕКТ г. Минск

Инв. № 1130-6

Подпись и дата | Взам. инв. №

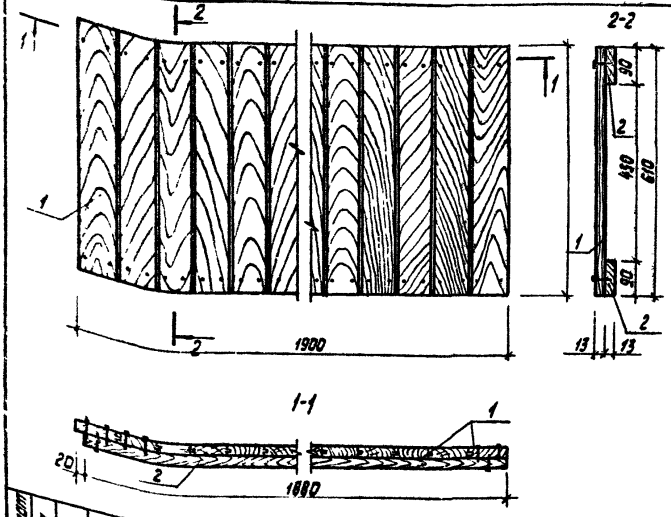

Формат	Зона	Поз.	Обозначение	Наименование	Кол.	Примеч.
				Детали:		
Б4		1		Вагонка 13×94 ксиб-76 ℓ=610	21	0.0007 м³
		2		Вагонка 13×94 ксиб-76 ℓ=1880	2	0.0023 м³
				Общий расход древесины	—	0.020 м³
Б4		3		Гвозди П1,2×25 гост 4028-63*		0.020 кг

			310-4-1	КДИ-20
Нач. АКМ-4	Кнауэр	29.09.81	Щит МД-1-21	Стадия: Р; Масса: ; Масштаб: 1:10
Гл. констр.	Михайловский	29.09.81		Лист; Листов 1
ГИП	Вишневская	29.09.81		БЕЛГОСПРОЕКТ г. Минск
ГИП АКМ	Баршай	29.09.81		
Ст. инж.	Березовский	4.09.81		
Инж.	Капинский	4.09.81		

Инв. № подл. | Подпись и дата | Взам. инв. №

Инв. № 1130-8

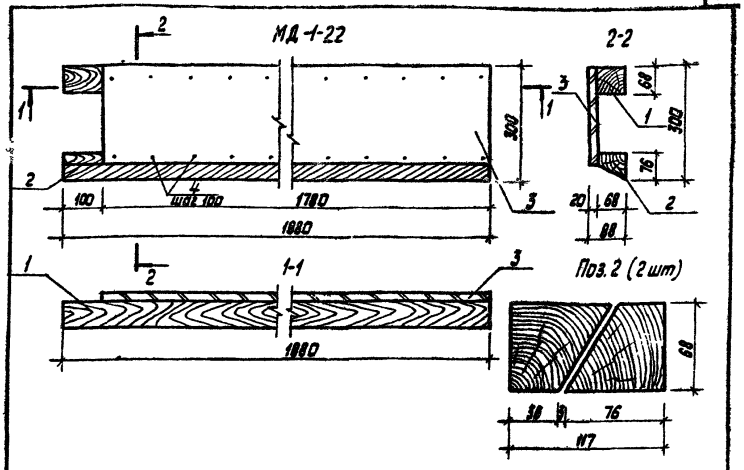

Формат	Зона	Поз.	Обозначение	Наименование	Кол.	Примеч.
				Детали:		
Б4		1		68×68 гост 24454-80Е, ℓ=1880	1	0.009 м³
		2		117×68 гост 24454-80Е, ℓ=1880	1	0.007 м³
Б4		3		1780×20 гост 10632-77, ℓ=260	1	
				Общий расход древесины	—	0.016 м³
Б4		4		Шуруп 1-5×70.2 гост 1144-80	36	0.35кг

			310-4-1	КДИ-21
Нач. АКМ-4	Кнауэр	29.09.81	Навес теневой тип I, II. Щит МД-1-22 Щит МД-1-22н	Стадия: Р; Масса: ; Масштаб: 1:10
Гл. констр.	Михайловский	29.09.81		Лист; Листов 1
ГИП	Вишневская	29.09.81		БЕЛГОСПРОЕКТ г. Минск
ГИП АКМ	Баршай	4.09.81		
Ст. инж.	Березовский	4.09.81		
Инж.	Капинский	4.09.81		

Инв. № подл. | Подпись и дата | Взам. инв. №

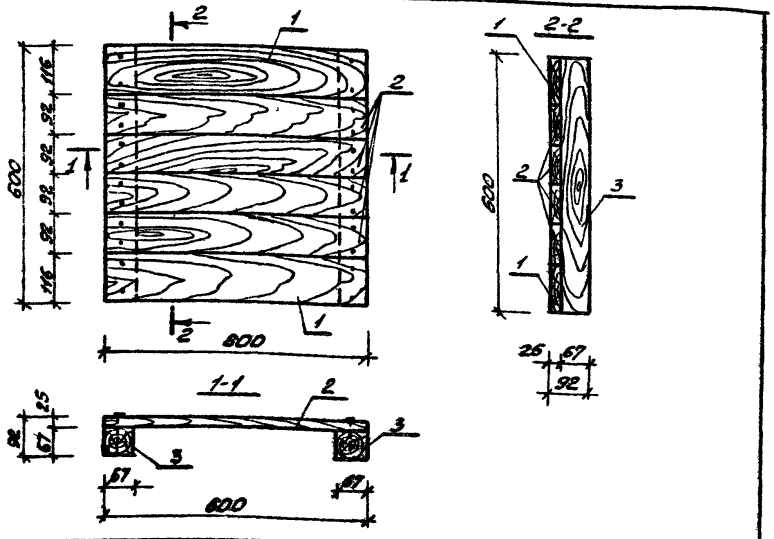

Формат	Зона	Поз.	Обозначение	Наименование	Кол.	Примечание
				Детали:		
БЧ		1		25×116 ГОСТ 24454-80Е, ℓ=600	2	0.002 м³
БЧ		2		25×92 ГОСТ 24454-80Е, ℓ=600	4	0.002 м³
БЧ		3		67×67 ГОСТ 24454-80Е, ℓ=600	2	0.003 м³
				Общий расход древесины:		0.018 м³
				Гвозди К 3.0×70 ГОСТ 4028-63*	28	

Инв. № подл. | Подпись и дата | Взам. инв. №

Нач. АКМЧ	Кнауэр		29.09.87
Гл. констр.	Михайловский		29.09.87
ГАП	Зимневская		29.09.87
Гл. т. АКМ	Барщай		29.09.87
Ст. инж.	Березовский		29.09.87
Инженер	Дубиковская		29.09.87

310-4-1 КДИ-22

Уровни подъема, игровой гимнастический комплекс. МД-1-23

Стадия	Масса	Масштаб
Р		1:10
Лит.	Листов 1	

БЕЛГОСПРОЕКТ г. Минск

Инв. № подл. 1130-6

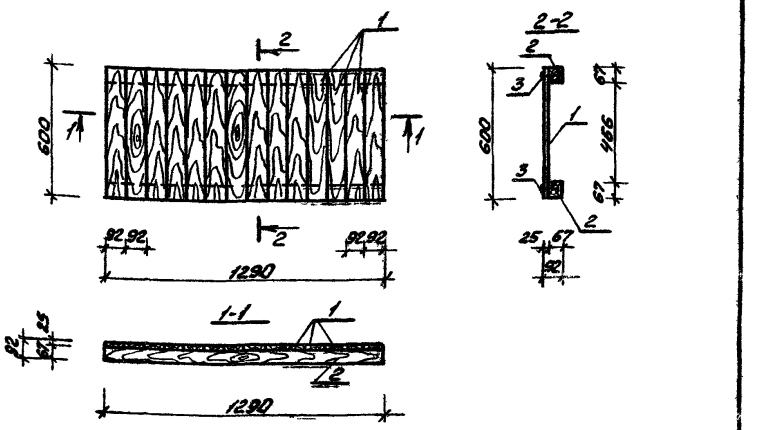

Формат	Зона	Поз.	Обозначение	Наименование	Кол.	Примечание
				Детали:		
БЧ		1		25×92 ГОСТ 24454-80Е, ℓ=600	14	0.002 м³
БЧ		2		67×67 ГОСТ 24454-80Е, ℓ=1290	2	0.007 м³
				Общий расход древесины:		0.042 м³
БЧ		3		Гвозди К 3.0×70 ГОСТ 4028-63*	56	

Инв. № подл. | Подпись и дата | Взам. инв. №

Нач. АКМЧ	Кнауэр		29.09.87
Гл. констр.	Михайловский		29.09.87
ГАП	Зимневская		29.09.87
ОПП АКМ	Барщай		29.09.87
Ст. инж.	Березовский		29.09.87
Инженер	Дубиковская		29.09.87

310-4-1 КДИ-23

Горка-скат тип III Б. МД-1-29

Стадия	Масса	Масштаб
Р		1:20
Лит.	Листов 1	

БЕЛГОСПРОЕКТ г. Минск

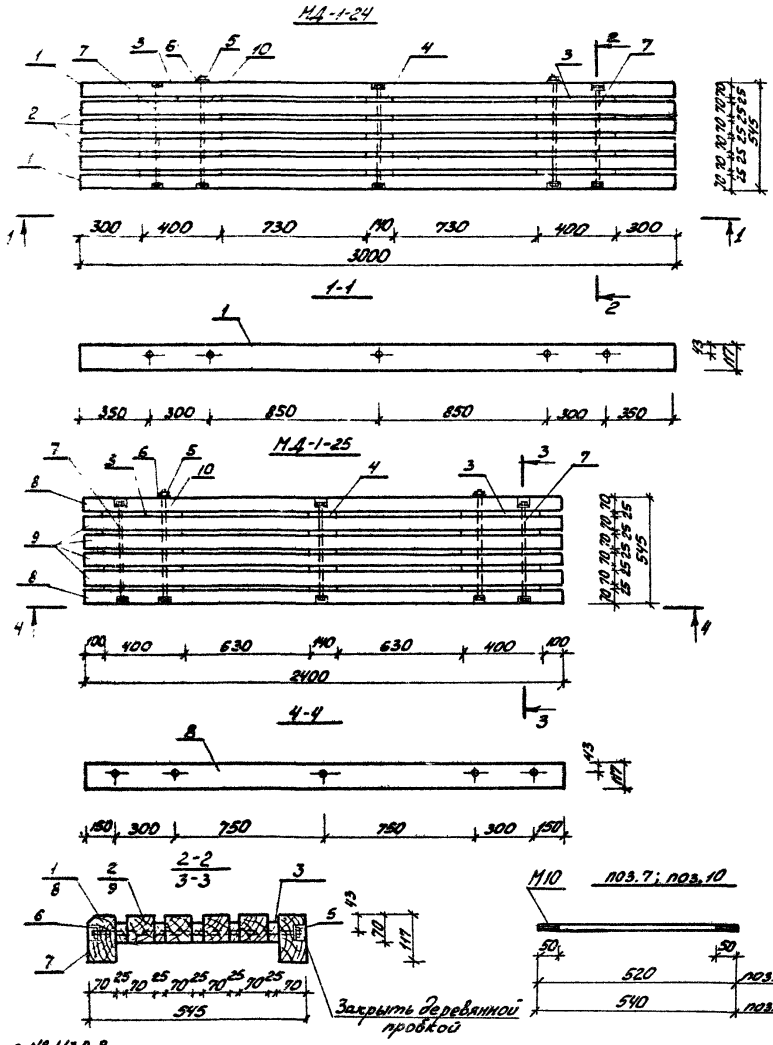

Формат	Зона	Поз.	Обозначение	Наименование	Кол.	Примечание
				Детали МД-1-24		
Б4		1		70×117 ГОСТ 24454-80Е, ℓ=3000	2	0.0281 м³
Б4		2		70×70 ГОСТ 24454-80Е, ℓ=3000	4	0.0169 м³
Б4		3		54×25 ГОСТ 24454-80Е, ℓ=400	10	0.0007 м³
Б4		4		54×25 ГОСТ 24454-80Е, ℓ=140	5	0.0003 м³
		5		Гайка М10 ГОСТ 5915-70 80Е	10	0.0114 кг
		6		Шайба 10 ГОСТ 11371-78	10	0.0041 кг
12		7		ф10 АI ГОСТ 5781-75 ℓ=520	3	0.321 кг
12		10		ф10 АI ГОСТ 5781-75 ℓ=540	2	0.333 кг
				Общий расход древесины		0.1323 м³
				Детали МД-1-25		
Б4		4		54×25 ГОСТ 24454-80Е, ℓ=140	5	0.0003 м³
		5		Гайка М10 ГОСТ 5915-70*	10	0.0114 кг
		6		Шайба 10 ГОСТ	10	0.0041 кг
12		7		ф10 АI ГОСТ 5781-75, ℓ=520	3	0.0321 кг
Б4		8		70×117 ГОСТ 24454-80Е, ℓ=2400	2	0.0225 м³
Б4		9		70×70 ГОСТ 24454-80Е, ℓ=2400	4	0.0135 м³
Б4		3		54×25 ГОСТ 24454-80Е, ℓ=400	10	0.0007 м³
12		10		ф10 А-I ГОСТ 5781-75 ℓ=540	2	0.333 кг
				Общий расход древесины		0.1075 м³

Нач. АКМ-4	Кнауэр		29.09.81
Гл. констр.	Михайловский		29.09.81
ГАП	Вишневская		4.09.81
ГИП АКМ	Баршай		4.09.81
Ст. инж.	Березовский		4.09.81
Инженер	Китина		4.09.81

310-4-1

КДИ-24

Скамья С-1(3)А,Б.
МД-1-24, МД-1-25

Стадия	Масса	Масштаб
Р		1:20
Лист	Листов 1	

БЕЛГОСПРОЕКТ
г. Минск

Инв. № 1130-8

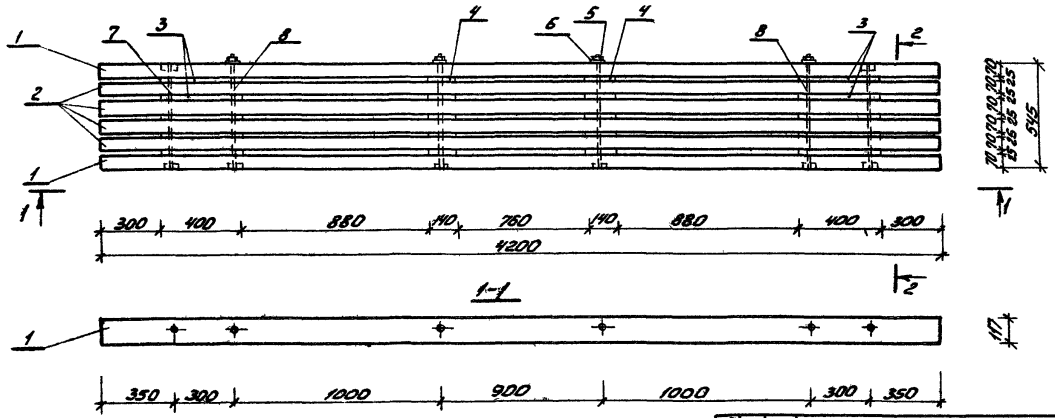

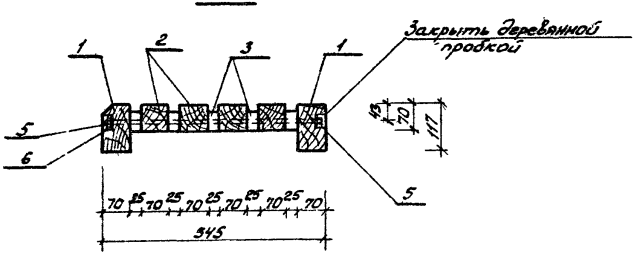

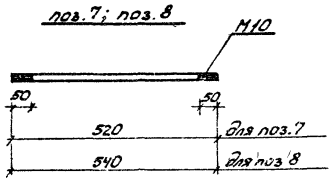

Формат	Зона	Поз	Обозначение	Наименование	Кол.	Примечание
БЧ		1		70х117 ГОСТ 24454-80Е, ℓ=4200	2	0.0394м³
БЧ		2		70х70 ГОСТ 24454-80Е, ℓ=4200	4	0.0236м³
БЧ		3		54х25 ГОСТ 24454-80Е, ℓ=400	10	0.0007м³
БЧ		4		54х25 ГОСТ 24454-80Е, ℓ=140	10	0.0003м³
БЧ		5		Гайка М10 ГОСТ 5915-70*	12	0.0114кг
БЧ		6		Шайба 10 ГОСТ 11371-78	12	0.0041кг
12		7		ф10 АI ГОСТ 5781-75, ℓ=520	2	0.321кг
12		8		ф10 АI ГОСТ 5781-75, ℓ=540	4	0.333кг
				Общий расход древесины		0.1832м³

Нач. АКМ-4	Качур		29.09.81
Гл. констр.	Михайловский		29.09.81
ГАП	Вишневская		4.09.81
ГИП АКМ	Барщай		4.09.81
Ст. инж.	Березовский		4.09.81
Инженер	Китика		4.09.81

310-4-1

КДИ 25

Скамья С-1(3), 8.
МД-1-26

Стадия	Масса	Масштаб
Р		1:20
Лист	Листов 1	

БЕЛГОСПРОЕКТ
г. Минск

Инв. № подл. | Подпись и дата | Взам. инв. №

инв № 91130-8

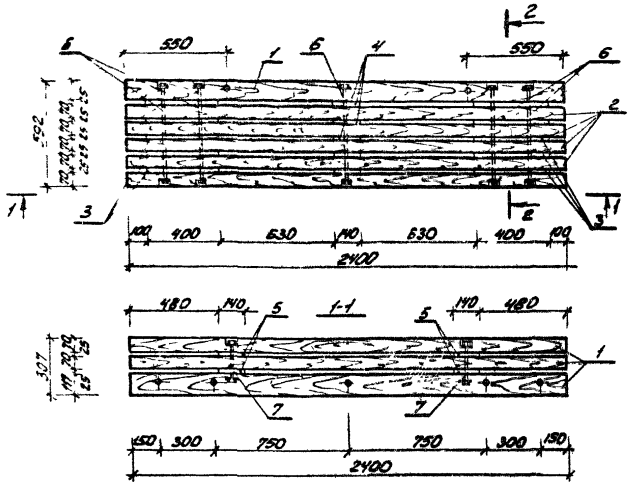

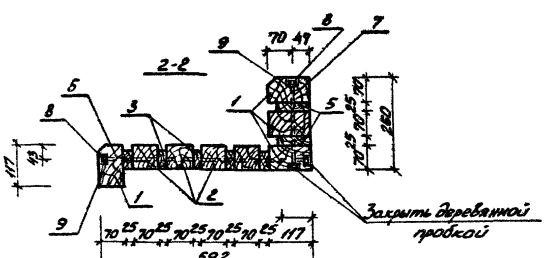

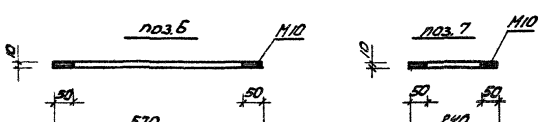

Формат	Зона	Поз.	Обозначение	Наименование	Кол.	Примечание
				Детали		
БЧ		1		70×117 ГОСТ 24454-80Е ℓ=2400	4	0.023 м³
БЧ		2		70×70 ГОСТ 24454-80Е ℓ=2400	4	0.014 м³
БЧ		3		25×54 ГОСТ 24454-80Е ℓ=400	10	0.001 м³
БЧ		4		25×54 ГОСТ 24454-80Е ℓ=140	5	0.0003 м³
БЧ		5		25×92 ГОСТ 24454-80Е ℓ=140	4	0.0005 м³
				Общий расход древесины		0.1615 м³
12		6		ф10 А-I ГОСТ 5781-75 ℓ=570	5	0.352 кг
12		7		ф10 А-I ГОСТ 5781-75 ℓ=240	2	0.148 кг
БЧ		8		Гайка М10 кл 2-Он ГОСТ 5915-70*	14	0.0144 кг
БЧ		9		Шайба 10-Он ГОСТ 11371-78	14	0.0041 кг

Нач. АКиЧ	Кнауэр		29.09.81
Гл.конст.	Михайловский		29.09.81
ГАП	Вишневская		4.09.81
ГИП АКиЧ	Баршай		4.09.81
Ст.инженер	Березовский		4.09.81
Инженер	Дубковская		4.09.81

310-4-1 КДИ-26

Скамья С-2, А. МД-1-30

Стадия	Масса	Масштаб
Р		1:20
Лист	Листов 1	

БЕЛГОСПРОЕКТ г. Минск

Инв. № подл. | Подпись и дата | Взам. инв. №

Инв № 1130-8

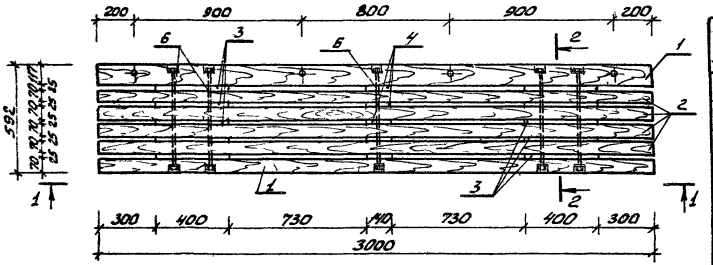

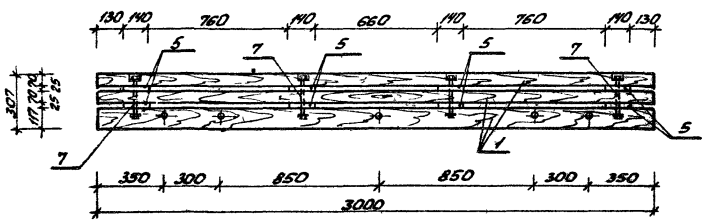

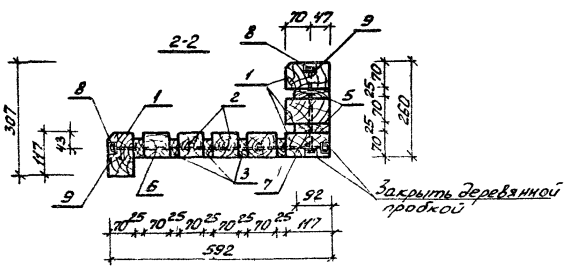

Формат	Зона	Поз.	Обозначение	Наименование	Кол.	Примечание
				Детали:		
БЧ		1		70х117 ГОСТ 24454-80Е ℓ=3000	4	0.028м³
БЧ		2		70х70 ГОСТ 24454-80Е ℓ=3000	4	0.017м³
БЧ		3		25х54 ГОСТ 24454-80Е ℓ=400	10	0.001м³
БЧ		4		25х54 ГОСТ 24454-80Е ℓ=140	5	0.0003м³
БЧ		5		25х92 ГОСТ 24454-80Е ℓ=140	8	0.0005м³
				Общий расход древесины		0.1955м³
12		6	КДИ-26	фЮА-I ГОСТ 5781-75, ℓ=570	6	0.352кг
12		7	КДИ-26	фЮА-I ГОСТ 5781-75, ℓ=240	4	0.148кг
БЧ		8		Гайка М10кл 2-0Н ГОСТ 5915-70*	18	0.0114кг
БЧ		9		Шайба 10-0Н ГОСТ 11371-78	18	0.0041кг

Нач. АКМ-4	Качуэр		29.08.81
Гл. констр.	Никайлавецкий		29.08.81
ГАП	Дышневская		4.09.81
ГИП АКМ	Баршай		4.09.81
Ст. инж.	Березовецкий		4.09.81
Инженер.	Дубинавская		4.09.81

310-4-1

Скамья С-2, Б
МД-1-31

КДИ-27

Стадия	Масса	Масштаб
Р		1:20
Лист	Листов 1	

БЕЛГОСПРОЕКТ
г. Минск

Инв. № подл. | Подпись и дата | Взам. инв. №

Инв. № 1130-8

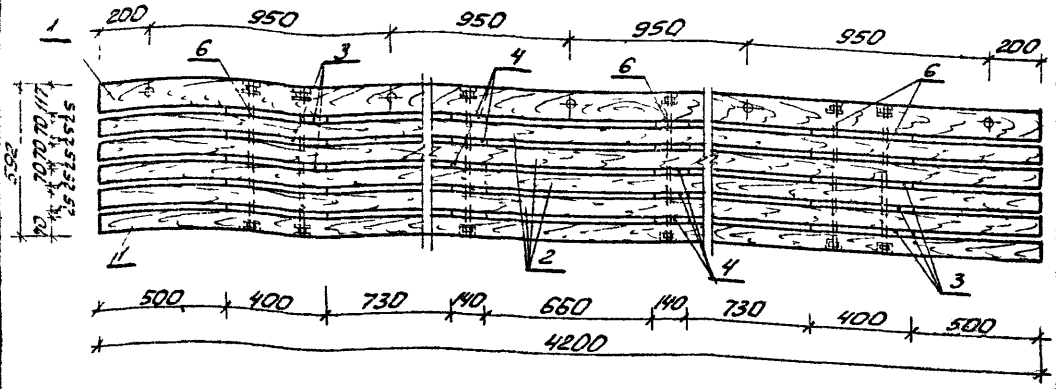

1-1

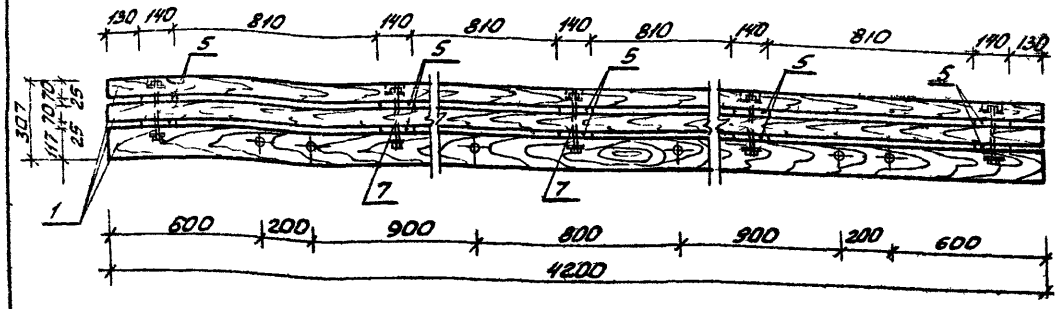

2-2

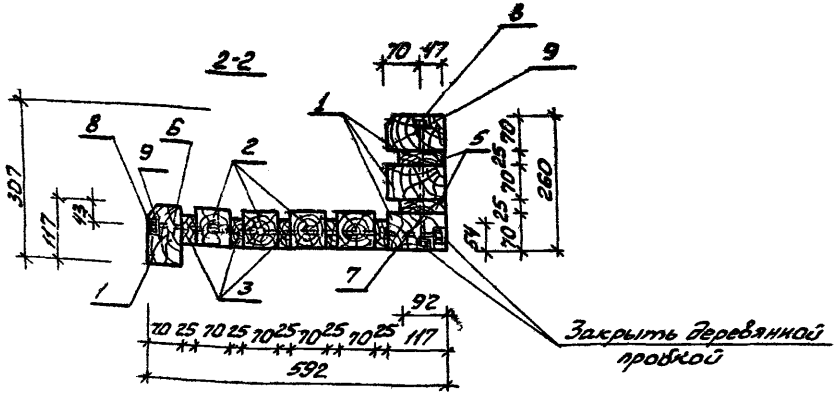

Формат	Зона	Поз.	Обозначение	Наименование	Кол	Примечание
				Детали		
Б4		1		70×117 ГОСТ24454-80Е ℓ=4200	4	0.039 м³
Б4		2		70×70 ГОСТ24454-80Е ℓ=4200	4	0.024 м³
Б4		3		25×24 ГОСТ24454-80Е ℓ=400	10	0.001 м³
Б4		4		25×54 ГОСТ24454-80Е ℓ=140	10	0.0003 м³
Б4		5		25×92 ГОСТ24454-80Е ℓ=140	10	0.0005 м³
				Общий расход древесины:		0.270 м³
12		6	КДИ-26	ф10 А-I ГОСТ5781-75 ℓ=570	6	0.352 кг
12		7	КДИ-26	ф10 А-I ГОСТ5781-75 ℓ=260	5	0.148 кг
Б4		8		Гайка М10кл2-011 ГОСТ5915-70*	22	0.0114 кг
Б4		9		Шайба 10-011 ГОСТ11371-78	22	0.0041 кг

Нач. АКМЧ	Кнауэр		29.09.81
Гл. констр.	Михайловский		29.09.81
ГАП	Вишневская		4.09.81
ГИП АКМ	Баршай		4.09.81
Ст. инж.	Березовский		4.09.81
Инженер	Дубиковская		4.09.81

310-4-1 КДИ-28

Скамья С-2, В: МД-1-32

Стадия	Масса	Масштаб
Р		1:20

Лист | Листов 1

БЕЛГОСПРОЕКТ г. Минск

Инв. № подл. | Подпись и дата | Взам. инв. №

инв. № 1130-8

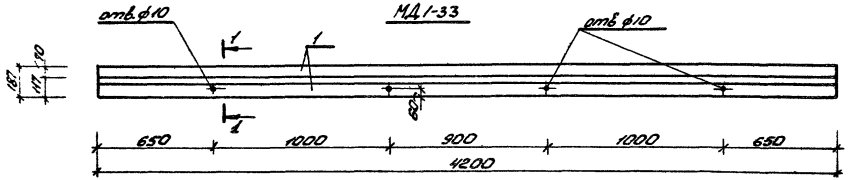

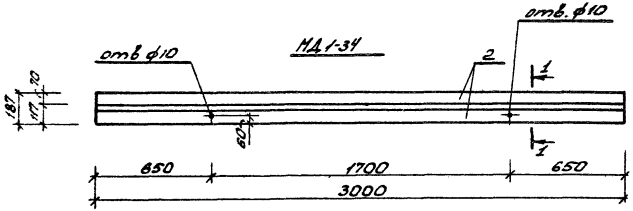

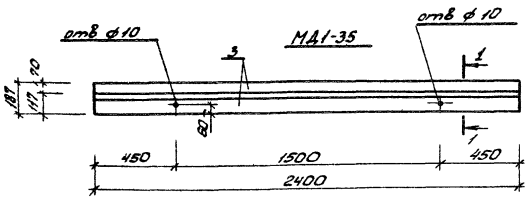

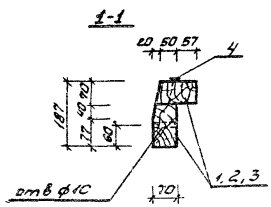

Формат	Зона	Поз	Обозначение	Наименование	Кол	Примечание
				Детали МД-1-33.		
Б4		1		70×117 ГОСТ 24454-80Е ℓ=4200	2	0.039м³
				Общий расход древесины		0.078м³
Б4		4		Гвозди К4.0×120 ГОСТ 4028-63*	0.21кг	
				Детали МД-1-34		
Б4		2		70×117 ГОСТ 24454-80Е ℓ=3000	2	0.028м³
				Общий расход древесины		0.056м³
Б4		4		Гвозди К4.0×120 ГОСТ 4028-63*	0.14кг	
				Детали МД-1-35		
Б4		3		70×117 ГОСТ 24454-80Е ℓ=2400	2	0.023м³
				Общий расход древесины		0.046м³
Б4		4		Гвозди К4.0×120 ГОСТ 4028-63*	0.12кг	

Нач АКМ	Кнауэр		29.09.81
Гл конструк	Михайловский		29.09.81
ГАП	Вишневская		4.09.81
ГИП АКМ	Баршай		4.09.81
Ст инж	Березовский		4.09.81
Инженер	Дубиковская		4.09.81

310-4-1 КДИ-29

Скамья С-3А, Б, В.
МД-1-33, МД-1-34, МД-1-35

Стадия	Масса	Масштаб
Р		1:20

Лист | Листов 1

БЕЛГОСПРОЕКТ
г Минск

Инв. № подл. | Подпись и дата | Взам. инв. №

инв. № 1130-8

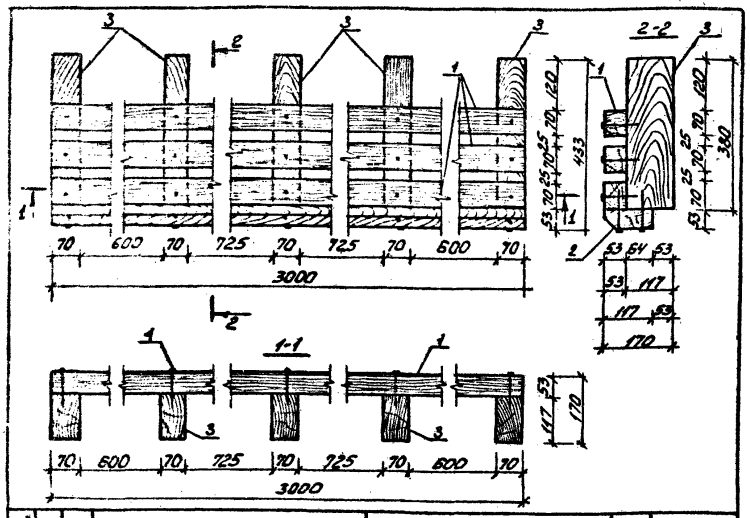

Формат	Зона	Поз	Обозначение	Наименование	Кол	Примечан.
				Детали		
Б4		1		53×70 ГОСТ 24454-80Е ℓ=3000	3	0.01113 м³
Б4		2		53×117 ГОСТ 24454-80Е ℓ=3000	1	0.018603 м³
Б4		3		70×117 ГОСТ 24454-80Е ℓ=380	5	0.003112 м³
				Общий расход древесины		0.06755 м³
Б4		4		Гвоздь К4.0×100 ГОСТ 4028-63*	25	0.0098 кг

Нач. АКМ 4	Кнауэр		29.09.81
Гл. констр.	Михайловский		29.09.81
ГАП	Вишневская		4.09.81
ГИП АКМ	Баршай		4.09.81
Ст. инж.	Березовский		4.09.81
Инженер	Каминский		4.09.81

310-4-1 КДИ-30

Лестница-трибуна тип I МД-1-36

Стадия	Масса	Масштаб
Р		1:10

Лист | Листов 1

БЕЛГОСПРОЕКТ г Минск

Взам. инв. №

Подпись и дата

Инв. № подл.

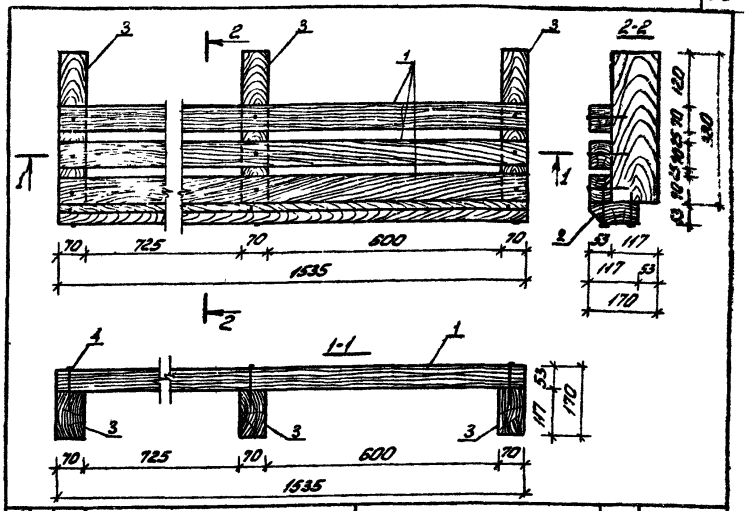

Формат	Зона	Поз	Обозначение	Наименование	Кол	Примечан
				Детали		
Б4		1		53×70 ГОСТ 24454-80Е ℓ=1535	3	0.00569 м³
Б4		2		53×117 ГОСТ 24454-80Е ℓ=1535	1	0.00620 м³
Б4		3		70×117 ГОСТ 24454-80Е ℓ=380	3	0.00311 м³
				Общий расход древесины		0.03262 м³
Б4		4		Гвоздь К4.0×100 ГОСТ 4028-63*	15	0.0098 кг

Нач. АКМ 4	Кнауэр		29.09.81
Гл. констр.	Михайловский		29.09.81
ГАП	Вишневская		4.09.81
ГИП АКМ	Баршай		4.09.81
Ст. инж.	Березовский		4.09.81
Инжен	Каминский		4.09.81

310-4-1 КДИ-31

Лестница-трибуна тип II. МД-1-37

Стадия	Масса	Масштаб
Р		1.10

Лист | Листов 1

БЕЛГОСПРОЕКТ г Минск

Взам. инв. №

Подпись и дата

Инв. № подл.

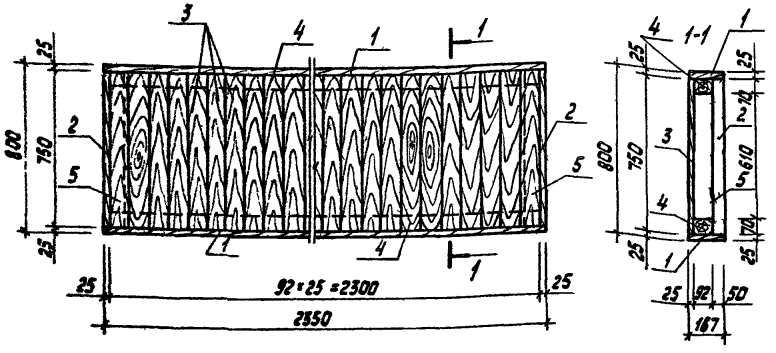

Формат	Зона	Поз	Обозначение	Наименование	Кол	Примечание
				Детали		
Б4		1		25×167 ГОСТ 24454-80Е ℓ=2350	2	0.013 м³
Б4		2		25×167 ГОСТ 24454-80Е ℓ=750	2	0.004 м³
Б4		3		25×92 ГОСТ 24454-80Е ℓ=750	25	0.002 м³
Б4		4		70×92 ГОСТ 24454-80Е ℓ=2300	2	0.017 м³
Б4		5		70×92 ГОСТ 24454-80Е ℓ=750	2	0.006 м³
				Общий расход древесины	—	0.130 м³
				Гвозди К 3.0×70 ГОСТ 4028-63*	100	0.0039 кг

Нач АКП-4	Кнауэр		29.09.81
Гл конст	Михайловский		29.09.81
ГАП	Вишневская		4.09.81
ГИП АКП	Барсай		4.09.81
Инженер	Дубиковская		4.09.81

310-4-1 КДИ-32

МД 1-38

Стадия	Масса	Масштаб
Р		1:20
Лист	Листов 1	

БЕЛГОСПРОЕКТ г Минск

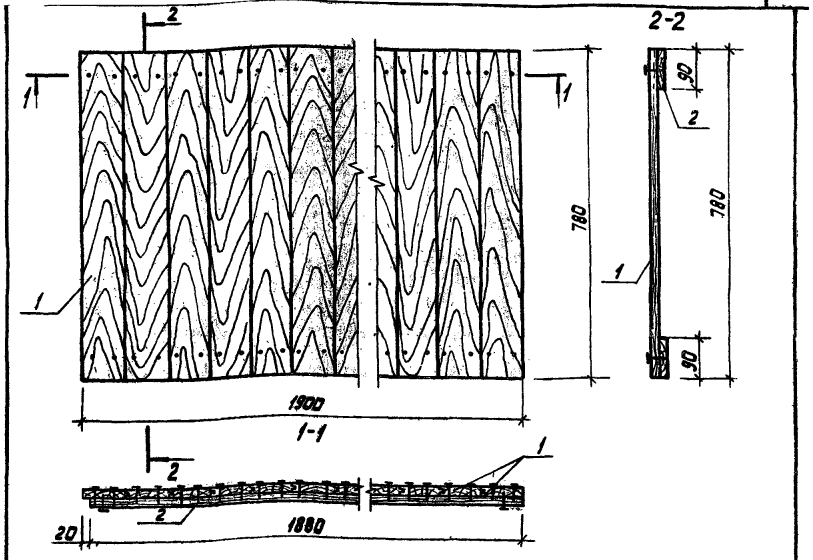

Формат	Зона	Поз	Обозначение	Наименование	Кол	Примечание
				Детали		
Б4		1		Вагонка 13×94 КСИБ-76 ℓ=780	21	0.0009 м³
Б4		2		Вагонка 13×94 КСИБ-76 ℓ=1880	2	0.0023 м³
				Общий расход древесины	—	0.0235 м³
Б4		3		Гвозди П 2.5×25 ГОСТ 4028-63*	84	0.020 кг

Нач АКП-4	Кнауэр		29.09.81
Гл констр	Михайловский		29.09.81
ГАП	Вишневская		4.09.81
ГИП АКП	Баршай		4.09.81
Ст инж	Березовский		4.09.81
Инж	Котинский		4.09.81

310-4-1 КДИ-33

Щит МД-1-39

Стадия	Масса	Масштаб
Р		1:10
Лист	Листов 1	

БЕЛГОСПРОЕКТ г Минск

Инв. № подл. | Подпись и дата | Взам. инв. №

Инв. № 1130-8

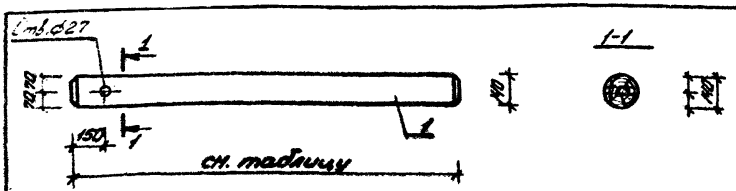

Формат	Зона	Поз	Обозначение	Наименование	Кол.	Примечание
				Детали МД-2-1:		
11		1		ф140 ГОСТ 9463-72*, ℓ=900	1	0.014м³
				Детали МД-2-2:		
11		1		ф140 ГОСТ 9463-72*, ℓ=1200	1	0.019м³
				Детали МД-2-3.		
11		1		ф140 ГОСТ 9463-72*, ℓ=1500	1	0.023м³
				Детали МД-2-4:		
11		1		ф140 ГОСТ 9463-72*, ℓ=1800	1	0.028м³
				Детали МД-2-5:		
11		1		ф140 ГОСТ 9463-72*, ℓ=2100	1	0.032м³
				Детали МД-2-6:		
11		1		ф140 ГОСТ 9463-72*, ℓ=2400	1	0.037м³
				Детали МД-2-7:		
11		1		ф140 ГОСТ 9463-72*, ℓ=2700	1	0.042м³

Взам.инв.№ | Подпись и дата | Инв.№ подл.

Нач.АКМ4	Кнауэр		29.09.81
Гл.констр.	Михайловский		29.09.81
ГАП	Вишневская		4.09.81
ГИП АКМ	Баршай		4.09.81
Ст.инж.	Березовский		4.09.81
Инженер.	Дубиковская		4.09.81

310-4-1 КДИ-34

Перекладины разновысокие МД-2-1 ÷ МД-2-7

Стадия	Масса	Масштаб
Р		1:20
Лист	Листов 1	

БЕЛГОСПРОЕКТ г. Минск

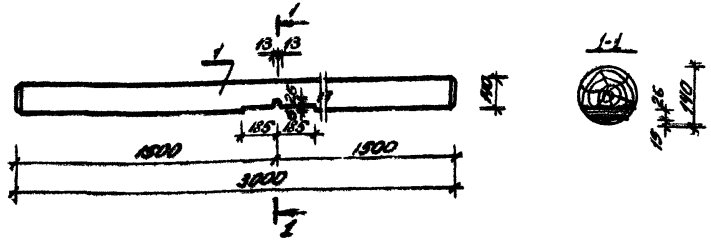

Формат	Зона	Поз	Обозначение	Наименование	Кол	Примечание
				Детали МД-2-8.		
11		1		ф140 ГОСТ 9463-72*, ℓ=3000	1	0.048м³

Взам.инв.№ | Подпись и дата | Инв.№ подл.

Нач.АКМ4	Кнауэр		29.09.81
Гл.констр.	Михайловский		29.09.81
ГАП	Вишневская		4.09.81
ГИП АКМ	Баршай		4.09.81
Ст.инж.	Березовский		4.09.81
Инженер	Дубиковская		4.09.81

310-4-1 КДИ-35

Качалка-балансир тип III. МД-2-8

Стадия	Масса	Масштаб
Р		1:20
Лист	Листов 1	

БЕЛГОСПРОЕКТ г. Минск

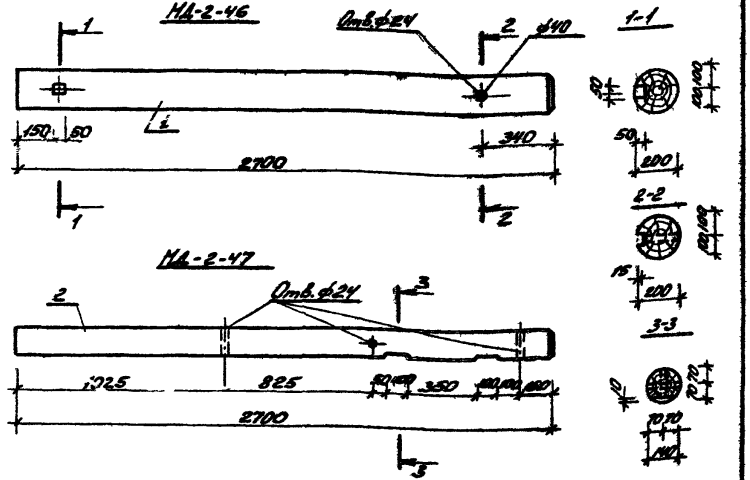

Формат	Зона	Поз	Обозначение	Наименование	Кол	Примечание
				Детали МД-2-46		
11		1		ф200 ГОСТ 9463-72* l=2700	1	0.0848м³
				Детали МД-2-47		
11		2		ф140 ГОСТ 9463-72* l=2700	1	0.0415м³

Нач. АКМ	Кнауер		29.09.81
Гл. констр.	Михайловский		29.09.81
ГАП	Вишневская		4.09.81
ГИП АКМ	Баршай		4.09.81
Ст. инж.	Березовский		4.09.81
Инжен.	Китика		4.09.81

310-4-1 КДИ-36

Горка-скат тип IV. МД-2-46, МД-2-47

Стадия	Масса	Масштаб
Р		1:20

Лист | Листов 1

БЕЛГОСПРОЕКТ г. Минск

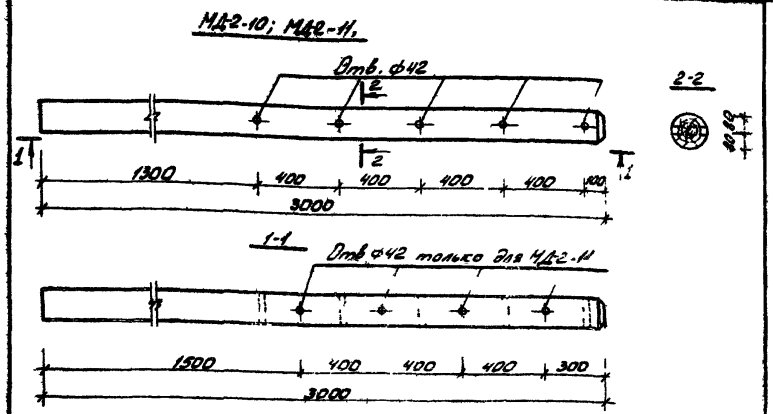

Формат	Зона	Поз.	Обозначение	Наименование	Кол	Примечание
				Детали МД2-10, МД-2-11		
11		1		ф160 ГОСТ 9463-72* l=3000	1	0.060м³

Нач. АКМ	Кнауер		29.09.81
Гл. констр.	Михайловский		29.09.81
ГАП	Вишневская		29.09.81
ГИП АКМ	Баршай		4.09.81
Ст. инж.	Березовский		4.09.81
Инжен.	Китика		4.09.81

310-4-1 КДИ-37

Столбы для лазания. МД-2-10; МД-2-11

Стадия	Масса	Масштаб
Р		1:20

Лист | Листов 1

БЕЛГОСПРОЕКТ г. Минск

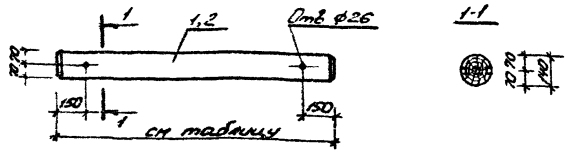

Формат	Зона	Поз	Обозначение	Наименование	Кол	Примечание
				Детали МД-2-12		
Н		1		ф140 ГОСТ 9463-72* l=2990		0.0460 м³
				Детали МД-2-15		
Н		2		ф140 ГОСТ 9463-72* l=1700		0.0154 м³

Нач. АКМ	Кнауэр		29.09.81
Гл. констр.	Михайловский		29.09.81
ГАП	Вишневская		4.09.81
ГИП АКМ	Баршай		4.09.81
Ст. инж.	Березовский		4.09.81
Инженер	Китика		4.09.81

ИНВ № 1130-8

310-4-1 КДИ-38

Мостик-балансир. МД-2-12, МД-2-15

Стадия	Масса	Масштаб
Р		1:20
Лист	Листов 1	

БЕЛГОСПРОЕКТ г. Минск

Подпись и дата | Взам. инв. №

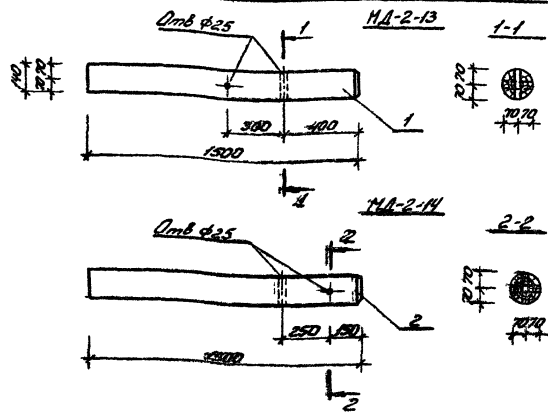

Формат	Зона	Поз	Обозначение	Наименование	Кол.	Примечание
				Детали МД-2-13		
Н		1		ф140 ГОСТ 9463-72* l=1500	1	0.0231 м³
				Детали МД-2-14		
Н		2		ф140 ГОСТ 9463-72* l=1500	1	0.0231 м³

Нач. АКМ	Кнауэр		29.09.81
Гл. констр.	Михайловский		29.09.81
ГАП	Вишневская		4.09.81
ГИП АКМ	Баршай		4.09.81
Ст. инж.	Березовский		4.09.81
Инженер	Китика		4.09.81

310-4-1 КДИ-39

Мостик-балансир. МД-2-13, МД-2-14

Стадия	Масса	Масштаб
Р		1:20
Лист	Листов 1	

БЕЛГОСПРОЕКТ г. Минск

Подпись и дата | Взам. инв. №

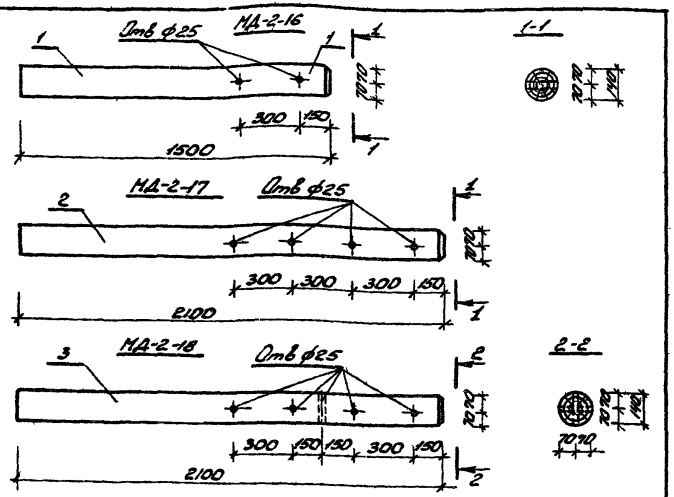

Формат	Зона	Поз	Обозначение	Наименование	Кол	Примечание
				Детали МД-2-16		
11		1		ф140 ГОСТ 9463-72* L=1500	1	0,0231 м³
				Детали МД-2-17		
11		2		ф140 ГОСТ 9463-72* L=2100	1	0,0323 м³
				Детали МД-2-18		
11		3		ф140 ГОСТ 9463-72* L=2100	1	0,0323 м³

				310-4-1	КДИ-40			
				Переклайдины параллельные МД-2-16, МД-2-17, МД-2-18	Стадия	Масса	Масштаб	
					Р		1:20	
					Лист	Листов 1		
Нач. АКМ	Кнауэр		29.09.81		БЕЛГОСПРОЕКТ г. Минск			
Гл. констр.	Михайловский		29.09.81					
ГАП	Бышневская		4.09.81					
Гип АКМ	Баршай		4.09.81					
Ст. инж.	Березовский		4.09.81					
Инженер	Китина		4.09.81					

Инв. № подл. | Подпись и дата | Взам. инв. №

ЦИТБ № 1130-8

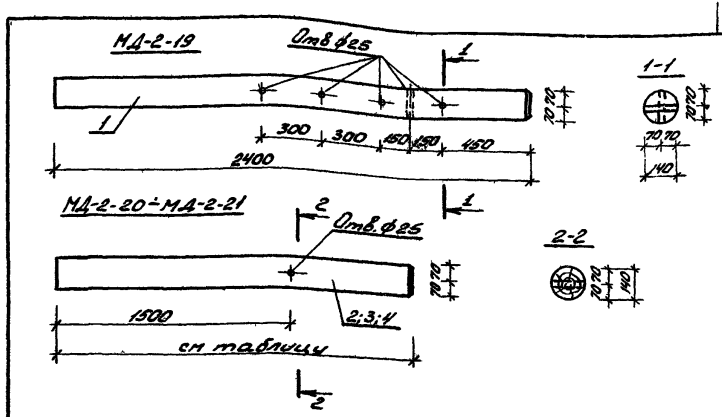

Формат	Зона	Поз	Обозначение	Наименование	Кол	Примечание
				Детали МД-2-19		
11		1		ф140 ГОСТ 9463-72* L=2400	1	0,0399 м³
				Детали МД-2-20		
11		2		ф140 ГОСТ 9463-72* L=2100	1	0,0323 м³
				Детали МД-2-21		
11		3		ф140 ГОСТ 9463-72* L=1800	1	0,0297 м³
				Детали МД-2-22		
11		4		ф140 ГОСТ 9463-72* L=2400	1	0,0399 м³

				310-4-1	КДИ-41			
				Переклайдины параллельные МД-2-19, МД-2-20, МД-2-21 МД-2-22	Стадия	Масса	Масштаб	
					Р		1:20	
					Лист	Листов 1		
Нач. АКМ	Кнауэр		29.09.81		БЕЛГОСПРОЕКТ г. Минск			
Гл. констр.	Михайловский		29.09.81					
ГАП	Бышневская		4.09.81					
Гип АКМ	Баршай		4.09.81					
Ст. инж.	Березовский		4.09.81					
Инженер	Китина		4.09.81					

Инв. № подл. | Подпись и дата | Взам. инв. №

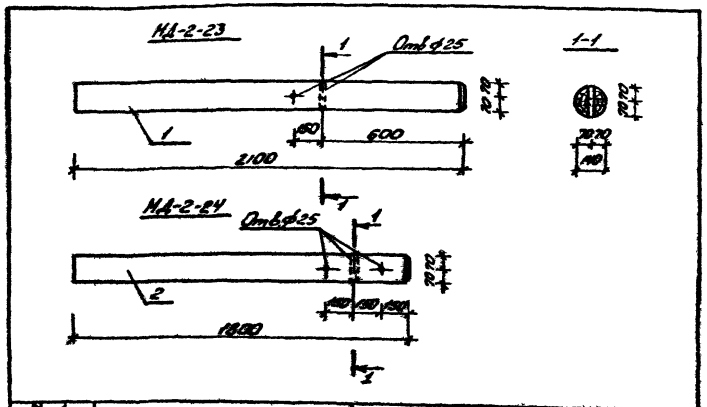

Формат	Зона	Поз	Обозначение	Наименование	Кол.	Примечание
				Детали МД-2-23	1	
11		1		ф140 ГОСТ 9463-72* l=2100		0,0323
				Детали МД-2-24	1	
11		2		ф140 ГОСТ 9463-72* l=1800		0,0277

Нач. АКМ 4	Кнауэр		
Гл. констр.	Михайловский		
ГАП	Вишневская		
ГИП АКМ	Баршай		
Ст. инж.	Березовский		
Инженер	Китина		

310-4-1 КДИ-42

Перекладины параллельные. МД-2-23, МД-2-24

Стадия	Масса	Масштаб
Р		1:20

Лист | Листов 1

БЕЛГОСПРОЕКТ г. Минск

Инв. № подл. | Подпись и дата | Взам. инв. №

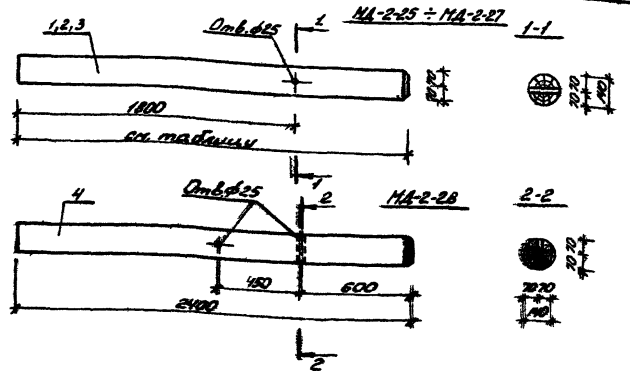

Формат	Зона	Поз.	Обозначение	Наименование	Кол.	Примечание
				Детали МД-2-25		
11		1		ф140 ГОСТ 9463-72* l=2700		0,0415 м³
				Детали МД-2-26		
11		2		ф140 ГОСТ 9463-72* l=3000		0,0462 м³
				Детали МД-2-27		
11		3		ф140 ГОСТ 9463-72* l=2400		0,0399 м³
				Детали МД-2-28		
11		4		ф140 ГОСТ 9463-72* l=2400		0,0399 м³

Нач. АКМ 4	Кнауэр		
Гл. констр.	Михайловский		
ГАП	Вишневская		
ГИП АКМ	Баршай		
Ст. инж.	Березовский		
Инженер	Китина		

310-4-1 КДИ-43

Перекладины параллельные. МД-2-25, МД-2-26, МД-2-27, МД-2-28

Стадия	Масса	Масштаб
Р		1:20

Лист | Листов 1

БЕЛГОСПРОЕКТ г. Минск

Инв. № подл. | Подпись и дата | Взам. инв. №

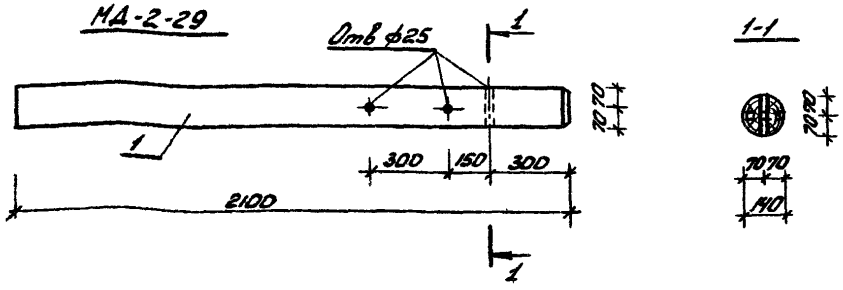

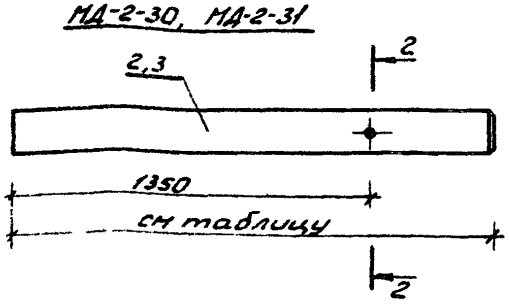

Формат	Зона	Поз	Обозначение	Наименование	Кол	Примечание
				Детали МД-2-29		
11		1		ф140 ГОСТ 9463-72* ℓ=2100	1	0,0323 м³
				Детали МД-2-30		
11		2		ф140 ГОСТ 9463-72* ℓ=1500	1	0,0231 м³
				Детали МД-2-31		
11		3		ф140 ГОСТ 9463-72* ℓ=1800	1	0,0277 м³

			310-4-1		КДИ-44
			Перекладины параллельные. МД-2-29; МД-2-30 МД-2-31	Стадия	Масса	Масштаб
				Р		1:20
				Лист	Листов 1
				БЕЛГОСПРОЕКТ г. Минск	

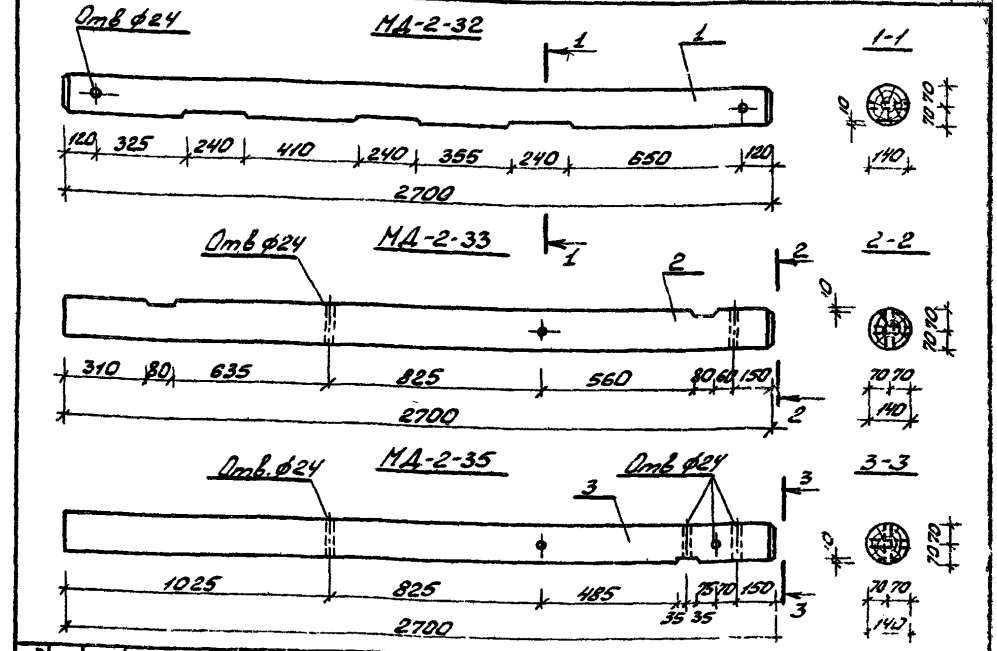

Формат	Зона	Поз	Обозначение	Наименования	Кол	Примечание
				Детали МД-2-32		
11		1		ф140 ГОСТ 9463-72* ℓ=2700	1	0,0415 м³
				Детали МД-2-33		
11		2		ф140 ГОСТ 9463-72* ℓ=2700	1	0,0415 м³
				Детали МД-2-35		
11		3		ф140 ГОСТ 9463-72* ℓ=2700	1	0,0415 м³

			310-4-1		КДИ-45
			Игровой гимнастический Комплекс тип II МД-2-32, МД-2-33, МД-2-35	Стадия	Масса	Масштаб
				Р		1:20
				Лист	Листов 1
				БЕЛГОСПРОЕКТ г. Минск	

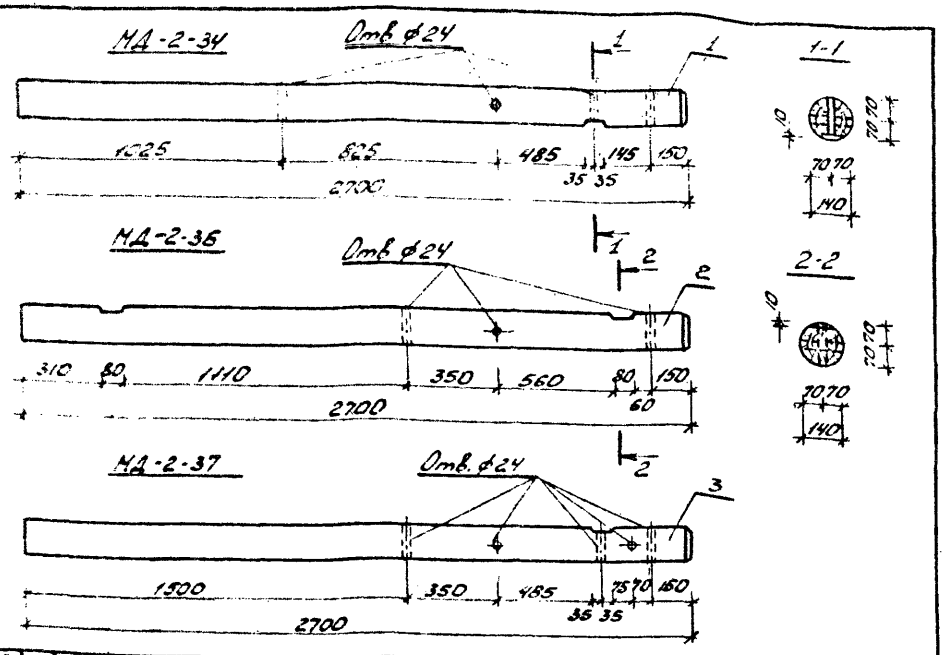

Формат	Зона	Поз.	Обозначение	Наименование	Кол	Примечание
				Детали МД-2-34		
11		1		ф140 ГОСТ 9463-72* ℓ=2700	1	0,0415 м³
				Детали МД-2-36		
11		2		ф140 ГОСТ 9463-72* ℓ=2700	1	0,0415 м³
				Детали МД-2-37		
11		3		ф140 ГОСТ 9463-72* ℓ=2700	1	0,0415 м³

Нач. АКНЧ	Кнауэр		29.09.81
Гл. констр.	Михайловский		29.09.81
ГАП	Вишневская		29.09.81
ГИП АКМ	Баршай		29.09.81
Ст. инж.	Березовский		4.09.81
Инженер	Китина		4.09.81

310-4-1 КДИ-46

Игровой гимнастический комплекс тип II. МД-2-34, МД-2-35, МД-2-37

Стадия	Масса	Масштаб
Р		1:20
Лист	Листов 1	

БЕЛГОСПРОЕКТ г. Минск

Инв. № подл. | Подпись и дата | Взам. инв. № | Инв. № дубл. | Подпись и дата | Взам. инв. №

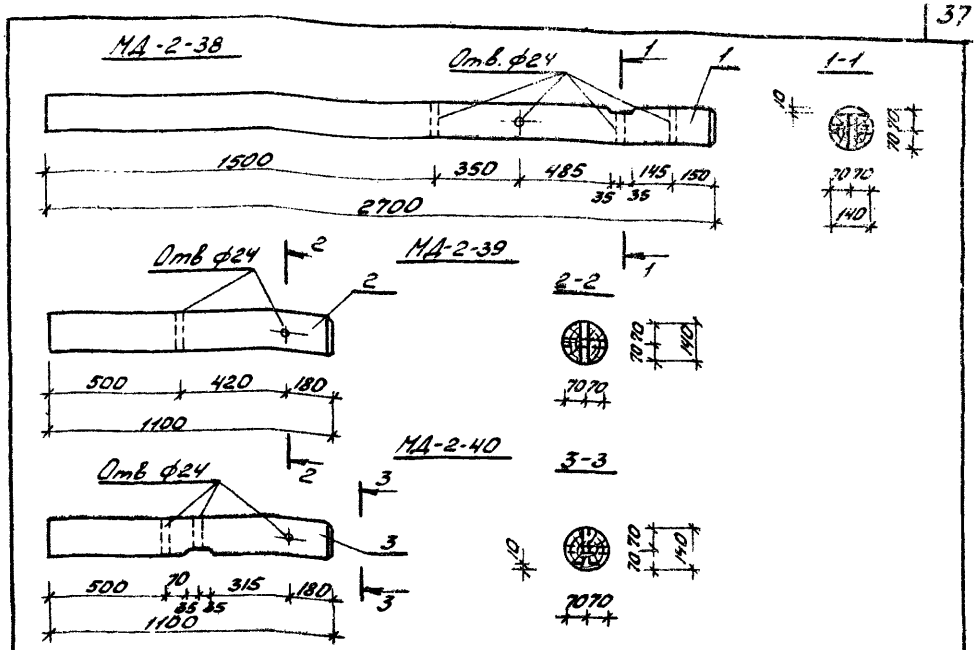

Формат	Зона	Поз.	Обозначение	Наименование	Кол.	Примечание
				Детали МД-2-38		
11		1		ф140 ГОСТ 9463-72* ℓ=2700	1	0,0115 м³
				Детали МД-2-39		
11		2		ф140 ГОСТ 9463-72* ℓ=1100	1	0,0169 м³
				Детали МД-2-40		
11		3		ф140 ГОСТ 9463-72* ℓ=1100	1	0,0169 м³

Нач. АКНЧ	Кнауэр		29.09.81
Гл. конст	Михайловский		29.09.81
ГАП	Вишневская		29.09.81
ГИП АКМ	Баршай		29.09.81
Ст. инж.	Березовский		4.09.81
Инженер	Китина		4.09.81

310-4-1 КДИ-47

Уровни лобзема, качающийся мостик. МД-2-38, МД-2-39, МД-2-40

Стадия	Масса	Масштаб
Р		1:20
Лист	Листов 1	

БЕЛГОСПРОЕКТ г. Минск

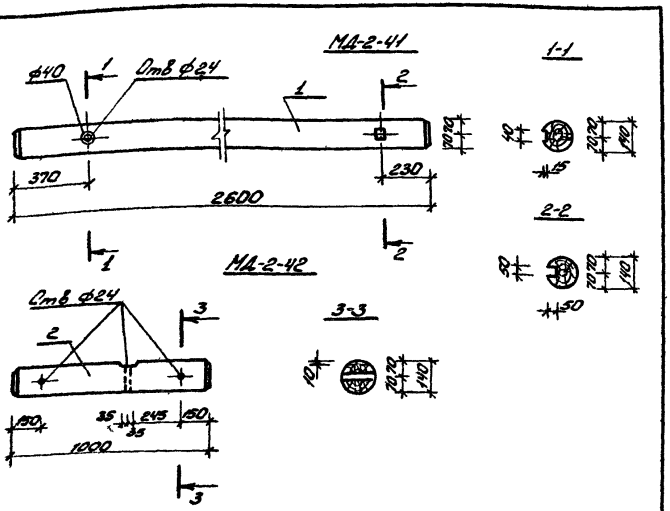

Формат	Зона	Поз	Обозначение	Наименование	Кол	Примечание
				Детали МД-2-41		
11		1		ф140 ГОСТ 9463-72* ℓ=2600	1	0.040 м³
				Детали МД-2-42		
11		2		ф140 ГОСТ 9463-72* ℓ=1000	1	0.0154 м³

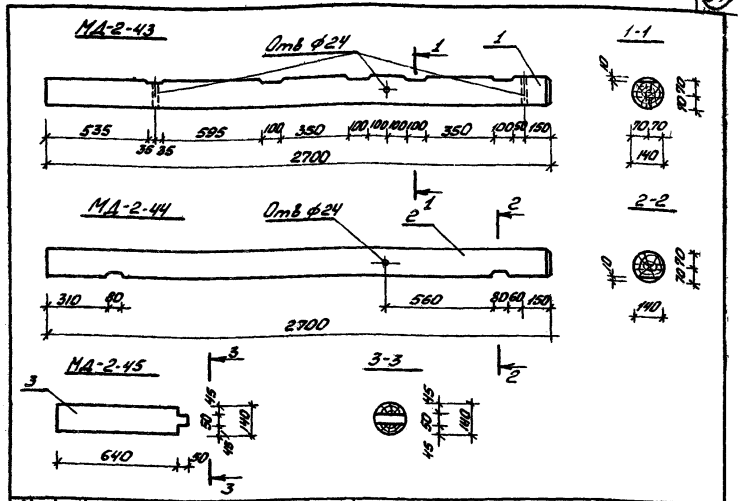

Формат	Зона	Поз	Обозначение	Наименование	Кол	Примечание
				Детали МД-2-43		
11		1		ф140 ГОСТ 9463-72* ℓ=2700	1	0.0415 м³
				Детали МД-2-44		
11		2		ф140 ГОСТ 9463-72* ℓ=2700	1	0.0415 м³
				Детали МД-2-45		
11		3		ф140 ГОСТ 9463-72* ℓ=690	1	0.0106 м³

Взам. инв. №

Подпись и дата

Инв. № подл.

Нач. АКМ 4	Кнауэр		29.09.81
Гл. констр.	Михайловский		29.09.81
ГАП	Вишневская		29.09.81
ГИП АКМ	Баршай		29.09.81
Ст. инж.	Березовский		4.09.81
Инженер	Китина		4.09.81

310-4-1 КДИ-48

Уровни подъема. МД-2-41, МД-2-42

Стадия	Масса	Масштаб
Р		1:20

Лист | Листов 1

БЕЛГОСПРОЕКТ г. Минск

Инв. № 1130-8

gost.e-ecolog.ru

Взам. инв. №

Подпись и дата

Инв. № подл.

Нач. АКМ 4	Кнауэр		29.09.81
Гл. констр.	Михайловский		29.09.81
ГАП	Вишневская		29.09.81
ГИП АКМ	Баршай		4.09.81
Ст. инж.	Березовский		4.09.81
Инженер	Китина		4.09.81

310-4-1 КДИ-49

Уровни подъема МД-2-43, МД-2-44, МД-2-45

Стадия	Масса	Масштаб
Р		1:20

Лист | Листов 1

БЕЛГОСПРОЕКТ г. Минск