ТИПОВОЙ ПРОЕКТ
310-4-1

МАЛЫЕ АРХИТЕКТУРНЫЕ ФОРМЫ И ЭЛЕМЕНТЫ БЛАГОУСТРОЙСТВА УЧАСТКОВ ДОШКОЛЬНЫХ ДЕТСКИХ УЧРЕЖДЕНИЙ, ШКОЛ И ШКОЛ-ИНТЕРНАТОВ

АЛЬБОМ IV

ИЗДЕЛИЯ ЗАВОДСКОГО ИЗГОТОВЛЕНИЯ

ИЗДЕЛИЯ БЕТОННЫЕ И ЖЕЛЕЗОБЕТОННЫЕ

ЖИ

инв. № 1130-6
цена 2-40

gost.e-ecolog.ru

ТИПОВОЙ ПРОЕКТ
310-4-1

МАЛЫЕ АРХИТЕКТУРНЫЕ ФОРМЫ И ЭЛЕМЕНТЫ БЛАГОУСТРОЙСТВА УЧАСТКОВ ДОШКОЛЬНЫХ ДЕТСКИХ УЧРЕЖДЕНИЙ, ШКОЛ И ШКОЛ-ИНТЕРНАТОВ

АЛЬБОМ IV

СОСТАВ ПРОЕКТА:

	АЛЬБОМ 0		Номенклатура малых архитектурных форм и элементов благоустройства.
	"		Схемы площадок.
ГП	АЛЬБОМ I		Застройка и благоустройство участков детских яслей-садов.
ГП	АЛЬБОМ II		Застройка и благоустройство участков школ и школ-интернатов.
АС	АЛЬБОМ III		Архитектурно-строительные решения.
	"	часть 1	Оборудование участков детских яслей-садов.
	"	часть 2	Оборудование участков школ и школ-инернатов.
	АЛЬБОМ IV		Изделия заводского изготовления.
КЖИ			Изделия бетонные и железобетонные.
КМИ	"		Изделия металлические.
КДИ	"		Изделия деревянные.
	АЛЬБОМ V		Сметы на общестроительные и специальные работы. Выпуски СМ-1, СМ-2, СМ-2...

Разработан институтом „Белгоспроект".
Директор института Г.И. Лиопо.
Главный архитектор проекта З.Р. Вишневская.
Главный инженер проекта Л.З. Баршай.

Утвержден Госстроем БССР
приказ №59 от 30.IV.1976г.
Введен в действие
институтом „Белгоспроект"
приказ №68 от 12.IV.1982г.

инв. №4134-6

Список авторского коллектива

Архитекторы
- Вишневская Э.Р.
- Саурова В.В.
- Зданевич Л.У.
- Бондарева И.В.
- Паланова Н.Б.

Конструкторы
- Баршай Л.З.
- Березовский С.Л.
- Рубина Р.Ш.
- Каминский Н.Н

Ведомость ссылочных и прилагаемых документов

Обозначение	Наименование	Примечание
серия 1.225-2 вып. 5	Опорные плиты	
серия 1.138-10 вып. 2	Железобетонные перемычки	
серия 3.006-2 вып. II-2	Сборные железобетонные каналы и тоннели из лотковых элементов	

Ведомость основных комплектов рабочих чертежей изделий

Обозначение	Наименование	Примечания
Альбом IV	Изделия заводского изготовления	
КЖИ	Железобетонные изделия	
КМИ	Металлические изделия	
КДИ	Деревянные изделия	

Соответствие проекта действующим нормам и правилам удостоверяю

Главный инженер проекта Баршай Л.З.
Главный архитектор проекта Вишневская Э.Р.

№ 1130-6

Нач. АКМ4	Кнаузр		29.09.81
Гл.конст.	Михайловский		29.09.81
ГАП	Вишневская		29.09.81
ГИП	Баршай		29.09.81

310-4-1 КЖИ-ДО

Общие данные (начало)

Стадия	Лист	Листов
Р	1	4

БЕЛГОСПРОЕКТ г. Минск

Взам. инв. №
Подпись и дата
Инв. № подл.

Все железобетонные изделия выполнять в соответствии с требованиями СНиП III-16-80. Изделия изготавливаются из тяжелого плотного цементного бетона марок 300 и 200, марка по морозостойкости Мрз 100 Серийное изготовление изделий должно осуществляться на основании „Технических условий", разработанных и утвержденных в установленном порядке, ГОСТ 2.114-70 и ГОСТ 2.113-70*.

Трещины, раковины, наплывы, высолы и другие повреждения и изъяны поверхности не допускаются. Поверхности, обозначенные Ф, должны иметь класс шероховатости – 2Ш. Отклонения от проектных размеров не должны превышать ± 5 мм

Армирование изделий принято сетками и каркасами из стали классов В-I, А-I и А-III.

Изготовление сеток и каркасов производить контактной точечной электросваркой в соответствии с ГОСТ 14098-68.

Монтажные петли выполнять из горячекатанной арматурной стали А-I марок Ст3сп и ВСт3пс2

В чертежах форм и оснастки в необходимых случаях должны быть предусмотрены приспособления для обеспечения фиксации закладных деталей и монтажных петель. Закладные детали свариваются по ГОСТ 19292-73 и должны быть оцинкованы в соответствии со СНиП II-28-73* „Защита строительных конструкций от коррозии"

Ведомость рабочих чертежей основного комплекта

Формат	Обозначение	Наименование	Стр.	Примечание
12	КЖИ-ДО	Общие данные (начало)	2	
12	КЖИ-ДО	Общие данные (продолжение)	3	
12	КЖИ-ДО	Общие данные (продолжение)	4	
12	КЖИ-ДО	Общие данные (окончание)	5	
12	КЖИ-00	Номенклатура железобетонных		
		изделий (начало)	6	
12	КЖИ-00	Номенклатура железобетонных		
		изделий (продолжение)	7	
12	КЖИ-00	Номенклатура железобетонных		
		изделий (продолжение)	8	
12	КЖИ-00	Номенклатура железобетонных		
		изделий (продолжение)	9	
12	КЖИ-00	Номенклатура железобетонных		
		изделий (продолжение)	10	
12	КЖИ-00	Номенклатура железобетонных		
		изделий (окончание)	11	
12	КЖИ-01	Блок МЖ-1-1	12	
12	КЖИ-02	Блок МЖ-1-2	13	
12	КЖИ-03	Блок МЖ-1-3	14	
12	КЖИ-04	Стенка МЖ-1-4	15	
12	КЖИ-05	Блок МЖ-1-5	16	
12	КЖИ-06	Урны МЖ-1-12; МЖ-1-13;		
		МЖ-1-14	17	
12	КЖИ-07	Стенка МЖ-1-15	18	

Нач. АКМ-4	Князев		29.09.81
Гл. констр.	Михайловский		29.09.81
ГАП	Вишневская		29.09.81
Гип. АКМ	Сарпай		29.09.81

310-4-1 КЖИ-ДО

Общие данные (продолжение)

Стадия	Лист	Листов
Р	2	

БЕЛГОСПРОЕКТ г. Минск

Инв. № подл. | Подпись и дата | Взам. инв. №

Инв. № 1130-6

Формат	Обозначение	Наименование	Стр.	Примечание
12	КЖИ-08	Стенка МЖ-1-16	19	
12	КЖИ-09	Стенка МЖ-1-17	20	
12	КЖИ-10	Арка МЖ-2-1; МЖ-2-1А	21	
12	КЖИ-11	Арка МЖ-2-2	22	
12	КЖИ-12	Арка МЖ-2-3	23	
12	КЖИ-13	Полуарка МЖ-2-4	24	
12	КЖИ-14	Полуарка МЖ-2-5	25	
12	КЖИ-15	Полуарка МЖ-2-6	26	
12	КЖИ-16	Панель МЖ-3-1, МЖ-3-2	27	
12	КЖИ-17	Панель МЖ-3-3	28	
12	КЖИ-18	Фундамент МЖ-3-4	29	
12	КЖИ-19	Фундаменты МЖ-3-5, МЖ-3-6	30	
12	КЖИ-20	Фундамент МЖ-3-7	31	
12	КЖИ-21	Лестничные косоуры МЖ-3-8, МЖ-3-9	32	
12	КЖИ-22	Ступени МЖ-3-10, МЖ-3-11	33	
12	КЖИ-23	Лестничный косоур МЖ-3-12;		
		МЖ-3-12Н	34	
12	КЖИ-24	Лестничный косоур МЖ-3-13,		
		МЖ-3-13Н	35	
12	КЖИ-25	Лестничный косоур МЖ-3-14;		
		МЖ-3-14Н	36	
12	КЖИ-26	Ограждение МЖ-3-15	37	
12	КЖИ-27	Ограждение МЖ-3-16	38	
12	КЖИ-28	Ограждение МЖ-3-17	39	
12	КЖИ-29	Ступени МЖ-3-18; МЖ-3-19;		
		МЖ-3-20	40	
12	КЖИ-30	Армоцементная плита МЖ-3-21	41	
12	КЖИ-31	Плита перекрытия П-1	42	
12	КЖИ-32	Плита перекрытия П-2	43	
11	КЖИ-33	Сетки С-1; С-2	44	
11	КЖИ-34	Сетки С-3; С-4	44	
11	КЖИ-35	Сетка С-5	45	
11	КЖИ-36	Сетка С-6	45	
11	КЖИ-37	Сетка С-7	46	
11	КЖИ-38	Сетка С-8	46	
11	КЖИ-39	Сетки С-9; С-10	47	
11	КЖИ-40	Сетки С-11; С-12	47	
11	КЖИ-41	Сетки С-13; С-14	48	
11	КЖИ-42	Сетки С-15; С-16	48	
11	КЖИ-43	Сетки С-17; С-18	49	
11	КЖИ-44	Сетки С-19; С-20	49	
11	КЖИ-45	Сетки С-21; С-22	50	
11	КЖИ-46	Сетка С-23	50	
11	КЖИ-47	Сетка С-24	51	
11	КЖИ-48	Сетки С-25; С-26	51	
11	КЖИ-49	Сетки С-27; С-28	52	
11	КЖИ-50	Сетки С-29; С-30	52	
12	КЖИ-51	Сетки С-31; С-32; С-33	53	
11	КЖИ-52	Каркас плоский КР-1	54	
11	КЖИ-53	Каркасы плоские КР-2; КР-3	54	
11	КЖИ-54	Каркасы плоские КР-4; КР-5; КР-6	55	
11	КЖИ-55	Каркасы плоские КР-7; КР-8; КР-9	55	
11	КЖИ-56	Изделие закладное МН-1	56	
11	КЖИ-57	Изделие закладное МН-2	56	
11	КЖИ-57	Петля П-1	56	
11	КЖИ-58	Изделие закладное МН-3	57	

Инв. № подл. | Подпись и дата | Взам. инв. №

Инв. № 1130-6

Нач. АКЧ	Кнауэр		
Гл. констр.	Михайловский		
ГАП	Вишневская		
Гип АКЧ	Барнай		

310-4-1 КЖИ-40

Общие данные (продолжение)

Стадия	Лист	Листов
Р	3	

БЕЛГОСПРОЕКТ г. Минск

Формат	Обозначение	Наименование	Стр.	Примечание
11	КЖИ-59	Изделие закладное МН-4	57	
11	КЖИ-59	Петля П-2	57	
11	КЖИ-60	Изделия закладные МН-4а;	58	
		МН-5	58	
11	КЖИ-61	Изделие закладное МН-6	58	
	КЖИ-62	Изделия закладные МН-7;		
		МН-8	59	
11	КЖИ-63	Изделие закладное МН-9	59	
11	КЖИ-64	Изделие закладное МН-10	60	
11	КЖИ-64	Петля П-3	60	
11	КЖИ-65	Петли П-5; П-6	60	
11	КЖИ-66	Петля П-4	61	
11	КЖИ-67	Изделие закладное МН-11	61	

Инв. № подл. | Подпись и дата | Взамен инв. №

инв. №1130-6

Нач. АКМ-4	Кнауэр		29.09.81
Гл. констр.	Михайловский		29.09.81
ГАП	Вишневская		29.09.81
ГИП АКМ	Баршай		29.09.81

310-4-1 КЖИ-ДО

Общие данные (окончание)

Стадия	Лист	Листов
Р	4	

БЕЛГОСПРОЕКТ г. Минск

Марка	Эскиз	Масса кг	Объем бетона м³	Масса стали кг	Марка бетона	Стр
МЖ-1-1	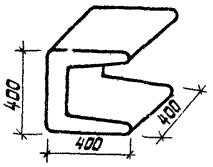	75.0	0.030	1.72	300	12
МЖ-1-2	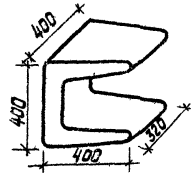	68.0	0.027	1.65	300	13
МЖ-1-3	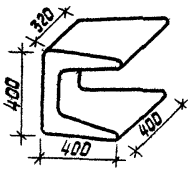	60.0	0.024	1.65	300	14
МЖ-1-4	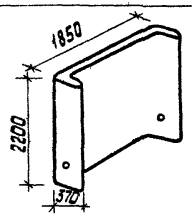	1090.0	0.44	23.74	300	15

Марка	Эскиз	Масса кг	Объем бетона м³	Масса стали кг	Марка бетона	Стр
МЖ-1-5	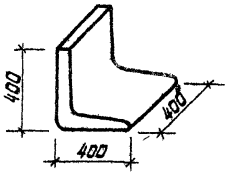	50.0	0.02	0.93	300	16
МЖ-1-12	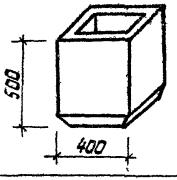	113.0	0.046	0.80	300	17
МЖ-1-13		100.0	0.04	0.59	300	17

Нач АКМ-4	Кнаузр	310-4-1 КЖИ-00	
Гл констр	Михайловский	Номенклатура железобетонных элементов	Стадия Р; Лист 1; Листов 6
ГАП	Вишневская		БЕЛГОСПРОЕКТ г Минск
ГИП АКМ	Баршай		

Инв. № подл. | Подпись и дата | Взам. инв. №

инв №1130-6

Марка	Эскиз	Масса кг	Объем бетона м³	Масса стали кг	Марка бетона	Стр
МЖ-1-14	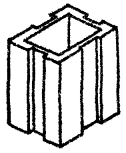	103.0	0.041	0.84	300	17
МЖ-1-15	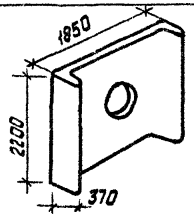	1000.0	0.40	23.06	300	18
МЖ-1-16	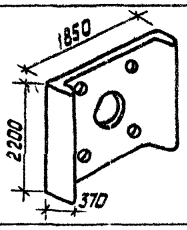	950.0	0.38	23.06	300	19
МЖ-1-17	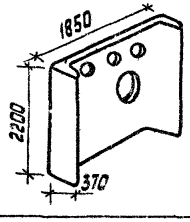	975.0	0.39	23.05	300	20

Марка	Эскиз	Масса кг	Объем бетона м³	Масса стали кг	Марка бетона	Стр
МЖ-2-1		200.0	0.046	2.74	300	21
МЖ-2-1а		200.0	0.046	4.27	300	21
МЖ-2-2		145.0	0.058	2.99	300	22
МЖ-2-3		172.0	0.069	3.21	300	23

Инв. № подл. | Подпись и дата | Взам. инв. №

инв. № 1130-6

Марка	Эскиз	Масса кг	Объём бетона м³	Масса стали кг	Марка бетона	Стр
МЖ-2-4	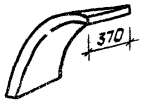	58.0	0.023	1.89	300	24
МЖ-2-5	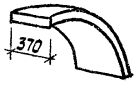	73.0	0.029	2.043	300	25
МЖ-2-6		73.0	0.029	2.198	300	26
МЖ-3-1	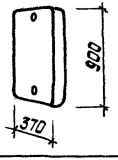	80.0	0.032	2.83	300	27

Марка	Эскиз	Масса кг	Объём бетона м³	Масса стали кг	Марка бетона	Стр.
МЖ-3-2	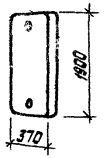	168.0	0.067	3.83	300	27
МЖ-3-3	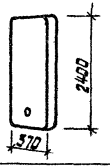	212.0	0.083	2.958	300	28
МЖ-3-4	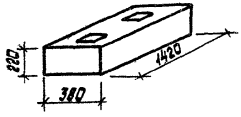	295.0	0.12	5.19	200	29
МЖ-3-5	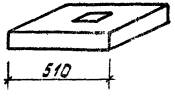	45.0	0.018	1.03	200	30

Инв. № подл. | Подпись и дата | Взамен инв. №

инв. № 1130-6

Марка	Эскиз	Масса кг	Объем бетона м³	Масса стали кг	Масса бетона	Стр.
МЖ-3-6	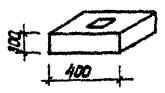	120	0.048	1.21	200	30
МЖ-3-7	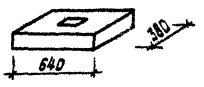	133.0	0.053	1.040	200	31
МЖ-3-8	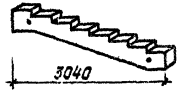	305	0.122	6.85	200	32
МЖ-3-9	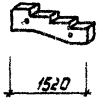	155	0.062	4.24	200	32

Марка	Эскиз	Масса кг	Объем бетона м³	Масса стали кг	Масса бетона	Стр.
МЖ-3-10		215	0.086	2.28	200	33
МЖ-3-11	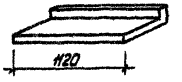	102.5	0.041	1.57	200	33
МЖ-3-12 (МЖ-3-12И)	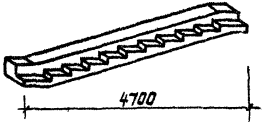	1400.0	0.56	24.68	200	34
МЖ-3-13 МЖ-3-13(И)	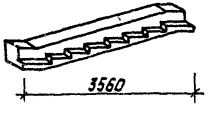	1050	0.42	20.37	200	35

Инв. № подл. | Подпись и дата | Взамен инв. №

инв № 1130-6

Марка	Эскиз	Масса кг	Объем бетона м³	Масса стали кг	Марка бетона	Стр.
МЖ-3-14 МЖ-3-14(Н)	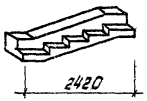	725	0.29	14.09	200	16
МЖ-3-15	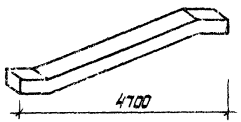	625	0.25	18.56	200	37
МЖ-3-16	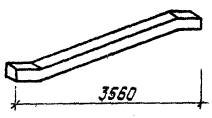	475	0.19	15.40	200	38
МЖ-3-17	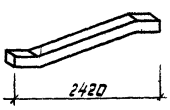	325	0.13	12.36	200	39

Марка	Эскиз	Масса кг	Объём бетона м³	Масса стали кг	Марка бетона	Стр.
МЖ-3-18	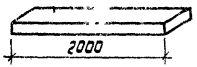	228	0.09	3.8	200	40
МЖ-3-19	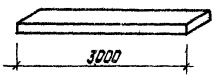	342	0,14	5.5	200	40
МЖ-3-20	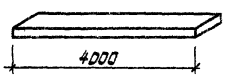	456	0,18	9.8	200	40
МЖ-3-21	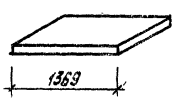	1512	0.063	11.89	300	41

Инв.№ подл. | Подпись и дата | Взам. инв.№

Инв.№ 1130-6

Марка	Эскиз	Масса кг	Объем бетона м³	Масса стали кг	Марка бетона	Стр.
П-1	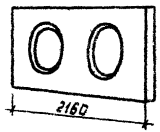	670	0.27	21.10	300	42
П-2	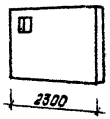	2000	0.83	32.25	300	43

Инв. № подл. | Подпись и дата | Взам. инв. №

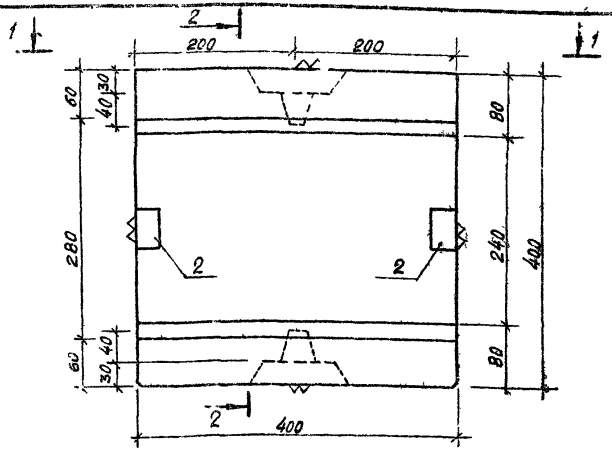

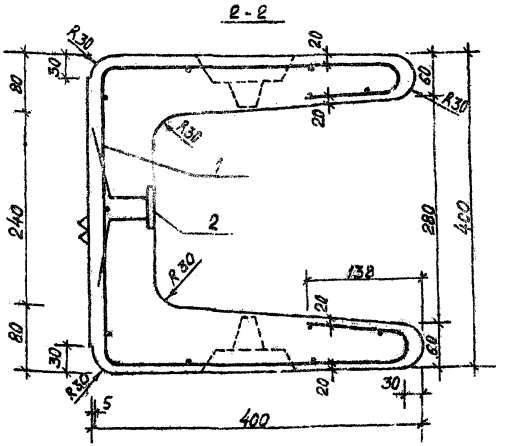

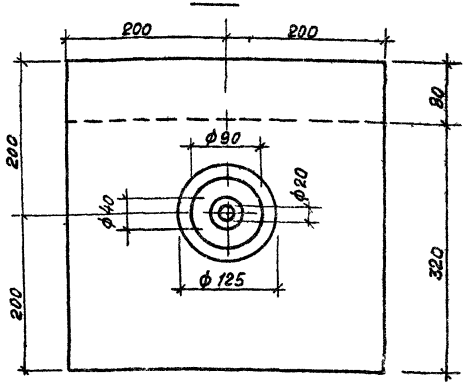

Формат	Зона	Поз	Обозначение	Наименование	Кол.	Примеч.
				Сборочные единицы		
11		1	КЖИ-3301	Сетка С-1	1	0.93 кг
11		2	-56	Изделие закладное МН1	2	0.40 кг
				Материалы:		
				Бетон М300 Мрз 100	0.03	м³

Ведомость расхода стали на элемент, кг

Марка элемента	Изделия арматурн			Изделия закладные					Общий расход
	Арматура		Всего	Арматура		Прокат		Всего	
	ВI			АIII		Ст 3 КП			
	ГОСТ 6727-53*			ГОСТ 5781-75		ГОСТ 103-76			
	ф4	Итого		ф 6	Итого	-8×100	Итого		
МЖ-1-1	0.93	0.93	0.93	0.16	0.16	0.64	0.64	0.80	1.73

Нач. ЛАМ	Кнауэр		
Гл. кон.	Михайловский		
ГАП	Вишневская		
ГИП	Баршай		
Ст. инж.	Рубина		

310-4-1

КЖИ-01

Блок МЖ-1-1

Стадия	Масса	Масштаб
Р	75	1 5

Лист | Листов 1

БЕЛГОСПРОЕКТ г. Минск

Инв. № подл. | Подпись и дата | Взамен инв. №

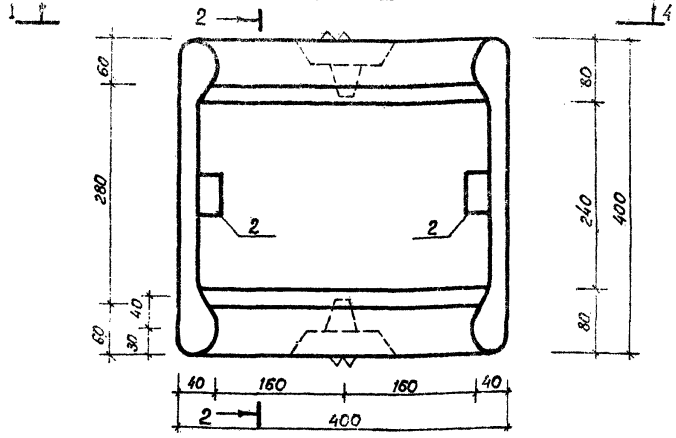

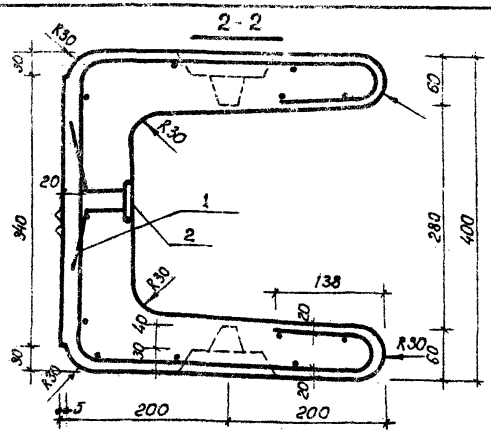

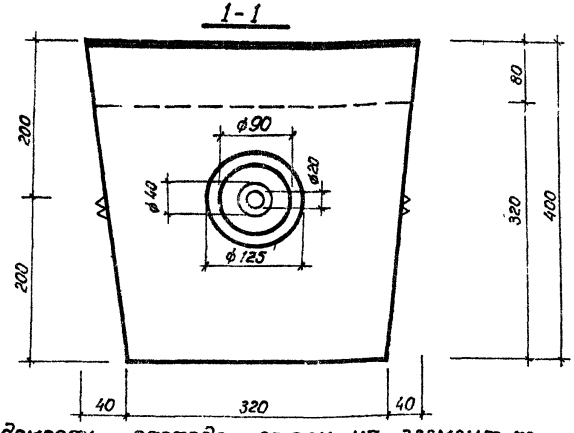

Формат	Зона	Поз	Обозначение	Наименование	кол	Примеч
				Сборочные единицы		
11		1	КЖИ-33 02	Сетка С-2	1	0 85кг
11		2	-56	Изделие закладное МН1	2	0 40кг
				Материалы		
				Бетон М300 Мрз100	0,027	м3

Ведомость расхода стали на элемент, кг

марка элемента	Изделия арматуры			Изделия закладные					Общий расход
	Арматура		всего	Арматура		Прокат		всего	
	В I			А III		Ст3кп			
	ГОСТ 6727-53			ГОСТ 5781-75		ГОСТ 103-76			
	ϕ4	итого		ϕ6	итого	-8×100	итого		
МЖ-1-2	0,85	0,85	0,85	0,16	0,16	0,64	0,64	0,80	1,65

Нач АКМ 4	Кнауэр		1.09.81
Гл констр	Михайловский		1.09.81
ГАП	Вишневская		1.09.81
ГИП	Баршай		1.09.81
Ст инж	Березовский		1.09.81
ст инж	Рубина		1.09.81

310-4-1 КЖИ-02

Блок МЖ-1-2

Стадия	Масса	Масштаб
Р	68	1 5
Лист	Листов 1	

БЕЛГОСПРОЕКТ г Минск

Инв. № подл. | Подпись и дата | Взам инв. №

Инв. № 1150-6

Формат 12

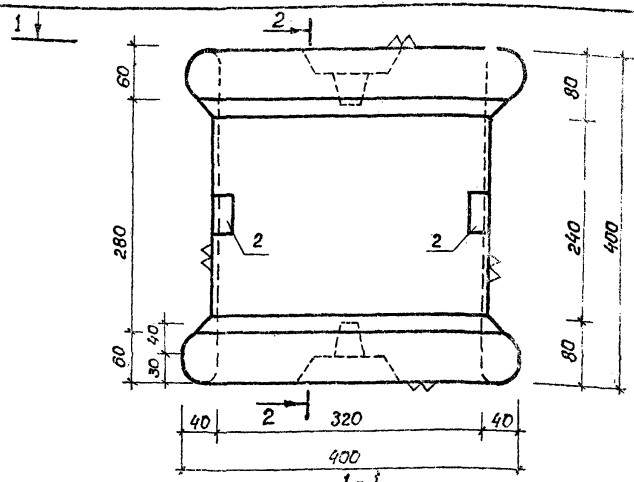

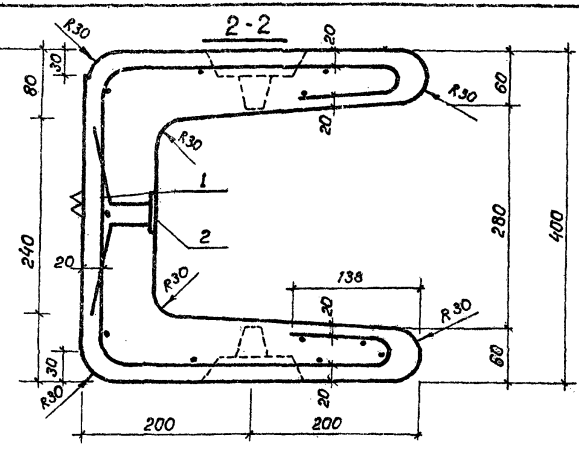

1-1

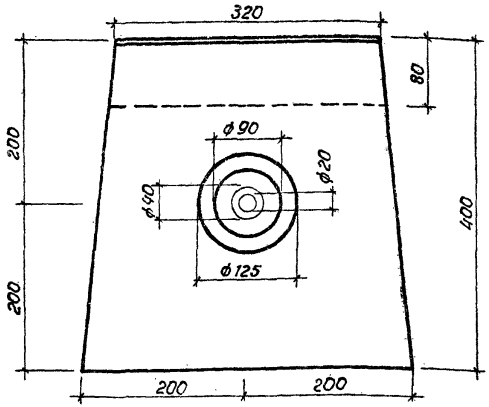

Формат	Зона	Поз.	Обозначение	Наименование	кол.	Примеч.
				Сборочные единицы:		
11		1	КЖИ-33.02	сетка С-2	1	0,85кг
11		2	-56	изделие закладное МН1	2	0.40кг
				Материалы:		
				бетон М 300 Мрз 100	0034	м³

Ведомость расхода стали на элемент. кг

Марка элемента	Изделия армат.			Изделия закладные					Общий расход
	Арматура		Всего	Арматура		Прокат		Всего	
	В I			А III		Ст 3кп			
	ГОСТ 6727-53*			ГОСТ 5781-75		ГОСТ 103-76			
	ϕ4	итого		ϕ6	итого	-8×100	итого		
МЖ-1-3	0,85	0,85	0,85	0,16	0,16	0,64	0,64	0,80	1,65

Нач. АКМ 4	Клауэр		29.09.81
Гл. констр.	Михайловский		29.09.81
ГАП	Вишневская		29.09.81
ГИП	Баршай		29.09.81
Ст. инж.	Березовский		4.09.81
Ст. инж.	Рубина		4.09.81

310-4-1 КЖИ-03

Блок МЖ-1-3

Стадия	Масса	Масштаб
Р	60	1:5

Лист | Листов 1

БЕЛГОСПРОЕКТ г. Минск

Инв. № подл. | Подпись и дата | Взам. инв. №

инв. № 1130-6

Формат 12

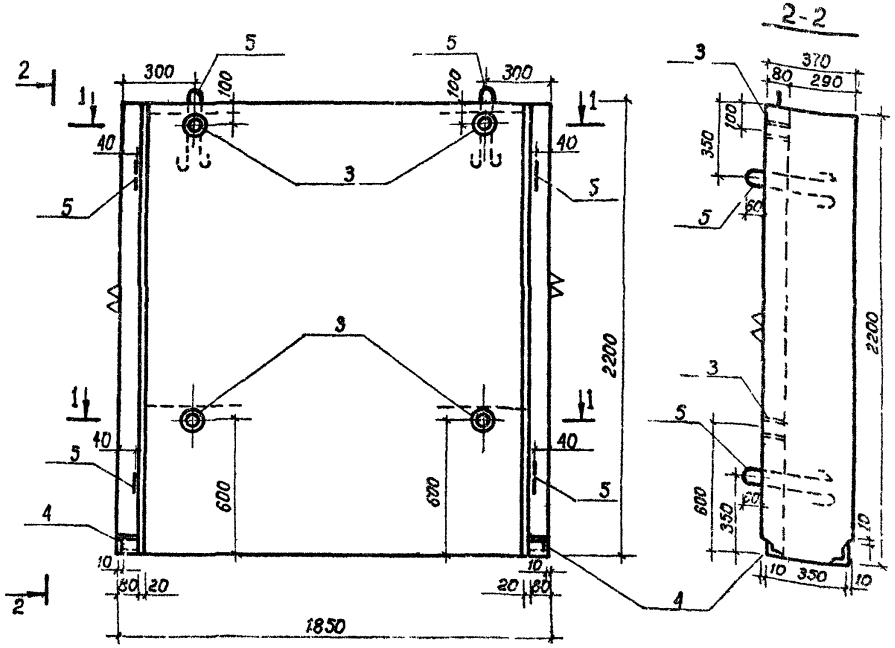

Формат	Зона	Поз.	Обозначение	Наименование	Кол.	Примеч.
				Сборочные единицы:		
11		1	КЖИ 3401	Сетка арматурная С-3	1	7.82кг
11		2	-3402	То же С-4	1	7.01кг
11		3	-5701	Изделие закладное МН2	4	
11		4	-58	То же МН3	2	2.00
11		5	-57	Петля П1	6	0.57кг
				Детали:		
БЧ		6		ф4 ВI ГОСТ 6727-53*, ℓ-70	42	0.007кг
				Материал:		
				Бетон (Мрз 100) М300	0.44	м³

Ведомость расхода стали на элемент, кг

Марка элемента	Изделия арматурные: Арматура класса ВI, ГОСТ 6727-53* ф4		Всего	Изделия закладные: Арматура класса AI, ГОСТ 5781-75 ф10		AII, ГОСТ 5781-75 ф10		AIII, ГОСТ 5781-75 ф6		Прокат марки Ст3сп, ГОСТ 8509-72* -70×7		Ст1кп2, ГОСТ 3262-75* труба 32×3.2		Всего	Общий расход
		итого			итого		итого		итого		итого		итого		
МЖ-1-4	15.12	15.12	15.12	3.84	3.84	1.52	1.52	0.20	0.20	2.06	2.06	1.00	1.00	8.68	23.74

Нач. АКМ-4	Кнауэр		04.09.81
Гл. констр.	Михайловский		04.09.81
Гл. инж.	Вишневская		04.09.81
Гл. инж.	Баршай		04.09.81
Ст. инж.	Березовский		4.09.81
Инженер	Каминский		4.09.81

310-4-1 КЖИ-04

Стенка МЖ-1-4

Стадия	Масса	Масштаб
Р	1090	1:20

Лист | Листов 1

БЕЛГОСПРОЕКТ г. Минск

Инв. № подл. | Подпись и дата | Взам. инв. №

Инв. № 1130-6

Формат 12

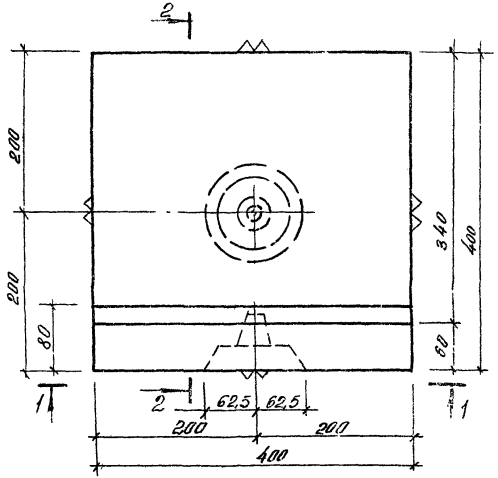

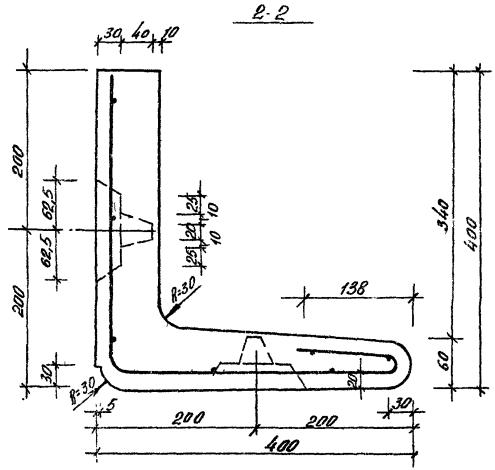

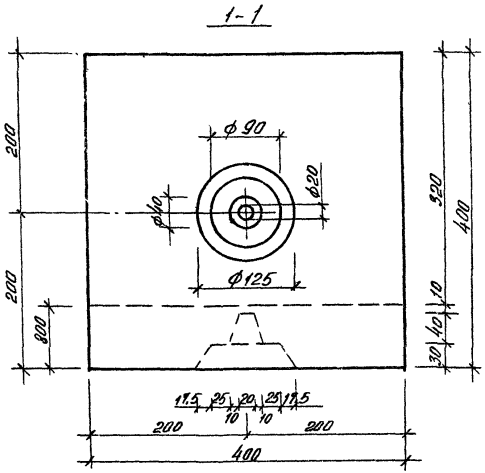

Формат	Зона	Поз	Обозначение	Наименование	Кол.	Примечание
				Сборочные единицы:		
11		1	КЖИ-47	Сетка арматурная С-24	1	
				Материалы:		
				Бетон марки 300 Мрз 100		0,02 м³

Нач. АКМ-4	Кнауэр		29.09.81
Гл. констр.	Михайловский		29.09.81
ГАП	Вишневская		29.09.81
ГИП	Баршай		29.09.81
Инженер	Дубиковская		10.11.81

310-4-1 КЖИ-05

Блок МЖ-1-5

Стадия	Масса	Масштаб
Р	50	1:5

Лист | Листов 1

БЕЛГОСПРОЕКТ г. Минск

Подпись и дата | Взам. инв. №

Инв. № 1130-6

МЖ-1-12

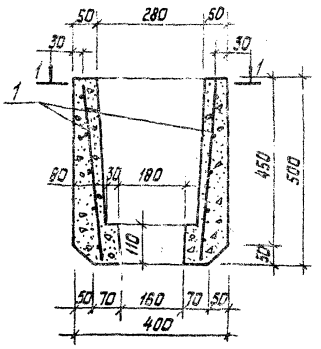

МЖ-1-13

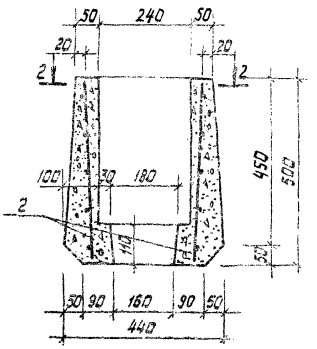

МЖ-1-14

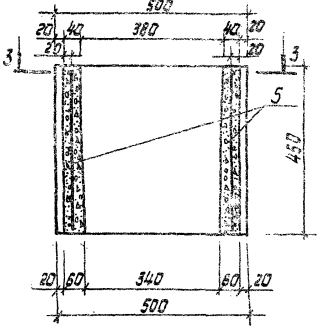

1-1

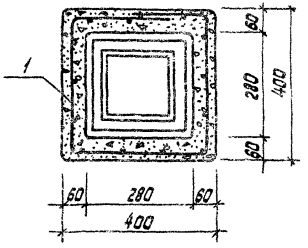

2-2

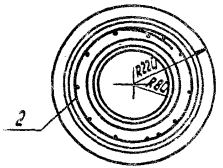

3-3

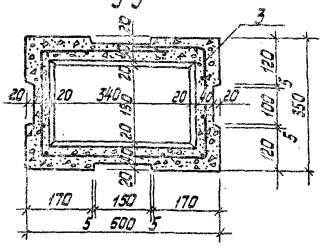

Формат	Зона	Поз.	Обозначение	Наименование	Кол.	Приме-чание
				Урна МЖ-1-12		
				Сборочные единицы:		
54		1		Сетка 100/100/3/3 490×1450 ГОСТ 8478-66	1	0.80 кг
				Материалы МЖ-1-12		
				Бетон марки 300		0.045 м³
				Урна МЖ-1-13		
				Сборочные единицы:		
54		2		Сетка 100/100/3/3 490×1050 ГОСТ 8478-66	1	0.59 кг
				Материалы МЖ-1-13		
				Бетон марки 300		0.040 м³
				Урна МЖ-1-14		
				Сборочные единицы		
54		3		Сетка 100/100/3/3 490×1650	1	0.84 кг
				Материалы МЖ-1-14		
				Бетон марки 300		0.041 м³

Обозначение	Марка	Масса кг
КЖИ-06.01	МЖ-1-12	113
-02	МЖ-1-13	100
-03	МЖ-1-14	105

Нач. АКМ-4	Кнауэр		29.09.81
Гл. констр.	Михайловский		29.09.81
ГАП	Вишневская		29.09.81
ГИП АКМ	Баршай		29.09.81
Инженер	Кулеш		29.09.81
Инженер	Дубиковская		29.09.81

310-4-1 КЖИ-06

Урны МЖ-1-12, МЖ-1-13, МЖ-1-14

Стадия	Масса	Масштаб
Р	см. табл.	1:10
Лист	Листов 1	

БЕЛГОСПРОЕКТ г. Минск

Инв. № подл. | Подпись и дата | Взам. инв. №

инв. №1130-6

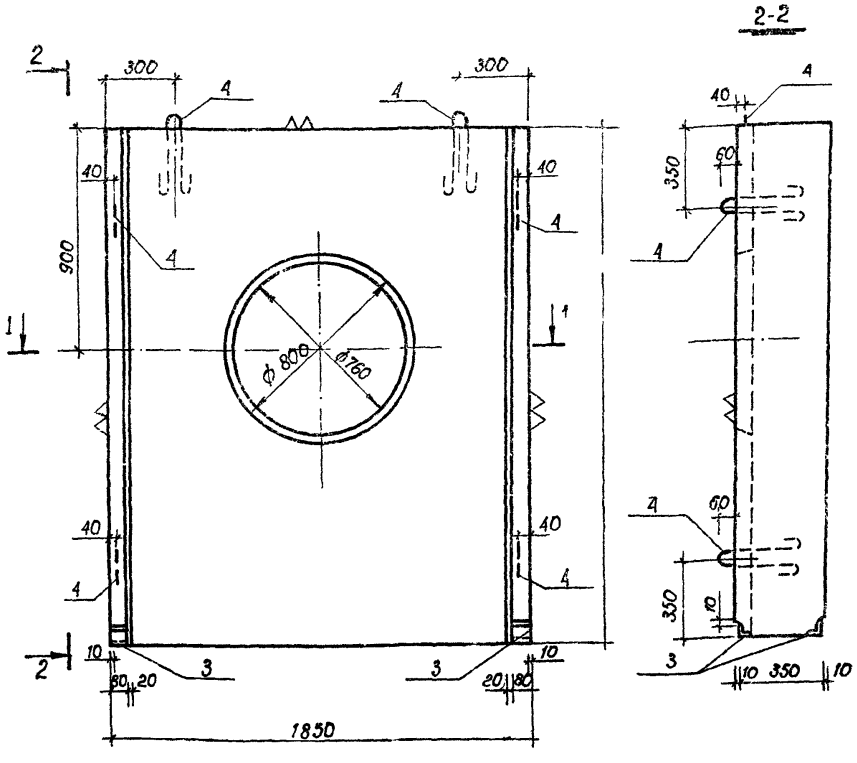

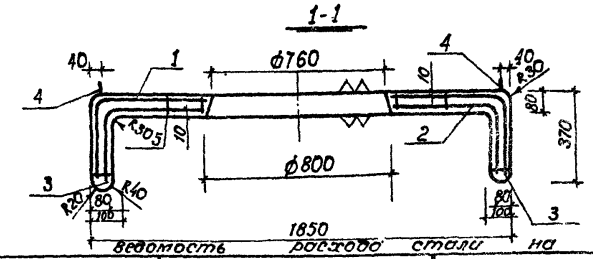

Формат	Зона	Поз.	Обозначение	Наименование	Кол	Примеч
				Сборочные единицы:		
11		1	КЖИ 35	Сетка арматурная С-5	1	11,1 кг
11		2	-36	То же С-6	1	10,25 кг
11		3	-58	Изделие закладное МН3	2	2,00 кг
11		4	-57	Петля П1	6	0,57 кг
				Детали:		
Б4		5		ф4 В I ГОСТ 6727-53* 1-70	42	0,007 кг
				Материалы:		
				Бетон (Мр3 100) М 300	0,40	м3

1. Уклон в отверстии показан условно Допускается изменение уклона в зависимости от принятой технологии изготовления

Ведомость расхода стали на элемент, кг

Марка элемента	Изделия арматурные					Изделия закладные							Общий расход
	Арматура класса				Всего	Арматура класса				Прокат марки		Всего	
	В I		А II			А I		А II		Ст 3сп			
	ГОСТ 6727-53*		ГОСТ 5781-75			ГОСТ 5781-75		ГОСТ 5781-75		ГОСТ 8509-72*			
	ф4	итого	ф8	итого		ф10	итого	ф10	итого	L70×7	итого		
МЖ-1-15	13,42	13,42	8,22	8,22	21,64	3,84	3,84	1,52	1,52	2,06	2,06	7,42	29,06

Нач. АКМ-4	Кнауэр		29.09.81
Гл. констр.	Михайловский		29.09.81
Г.А.П.	Вишневская		29.09.81
Г.И.П.	Баршай		29.09.81
Ст. инж.	Березовский		4.09.81
инженер	Каминский		4.09.81

310-4-1 КЖИ-07

Стенка МЖ-1-15

Стадия	Масса	Масштаб
Р	1000	1:20

Лист | Листов 4

БЕЛГОСПРОЕКТ г. Минск

Инв. № подл. | Подпись и дата | Взам. инв. №

инв. № 1130-6

Формат 12

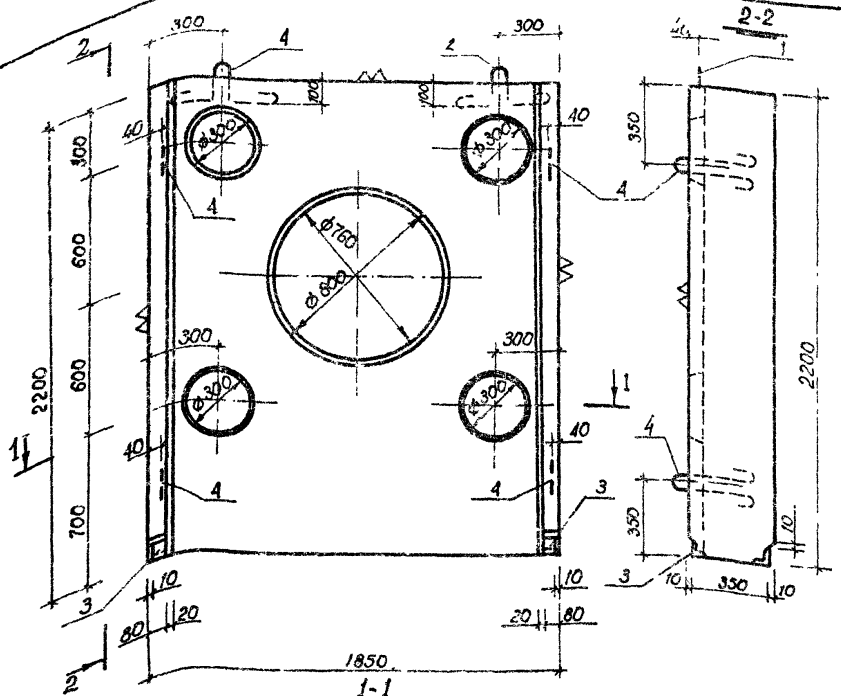

Формат	Зона	Поз	Обозначение	Наименование	кол	Примеч
				Сборочные единицы		
11		1	КЖИ-35	Сетка арматурная С-5		[illegible]
11		2	-36	То же С-6		[illegible]
11		3	-58	Изделие закладное МН-3		[illegible]
11		4	-57	Петля П1	[illegible]	0.37 кг
				Детали:		
51		5		ф4 ВI ГОСТ 6727-53* ℓ 70	[illegible]	[illegible] кг
				Материалы		
				Бетон (Мрз 100) М 300	[illegible]	м³

1. Уклоны в отверстиях показаны условно. Допускается изменение уклонов в зависимости от принятой технологии изготовления.
2. Отверстия ф 300 вырезать в сетках С-5 и С-6 по месту
3. Петли в ребрах после извлечения из опалубки срезать и затереть раствором.

Ведомость расхода стали на элемент, кг

Марка элемента	Изделия арматурные					Изделия закладные							Общий расход
	Арматура класса				Всего	Арматура класса				Прокат марки		Всего	
	В I		А II			А I		А II		Ст3сп			
	ГОСТ 6727-53*		ГОСТ 5781-75			ГОСТ 5781-75		ГОСТ 5781-75		ГОСТ 8509 72*			
	ф4	итого	ф8	итого		ф10	итого	ф10	итого	∠70×7	итого		
МЖ-1-16	13.42	13.42	8.22	8.22	21.64	3.84	3.84	1.52	1.52	2.06	2.06	7.42	29.06

Нач АКМ-4	Кнауэр	[signature]	29.09.81
Гл констр	Михайловский	[signature]	29.09.81
ГАП	Вишневская	[signature]	4.09.81
ГИП	Борисов	[signature]	4.09.81
Ст инж	Березовский	[signature]	4.09.81
инженер	Каминский	[signature]	4.09.81

3.10-4-1 КЖИ-08

Стенка МЖ-1-16

Стадия	Масса	Масштаб
Р	950	1:20

лист | листов 1

БЕЛГОСПРОЕКТ г Минск

Формат 12

Инв. № подл. | Подпись и дата | Взам. инв. №

инв. № 1130-6

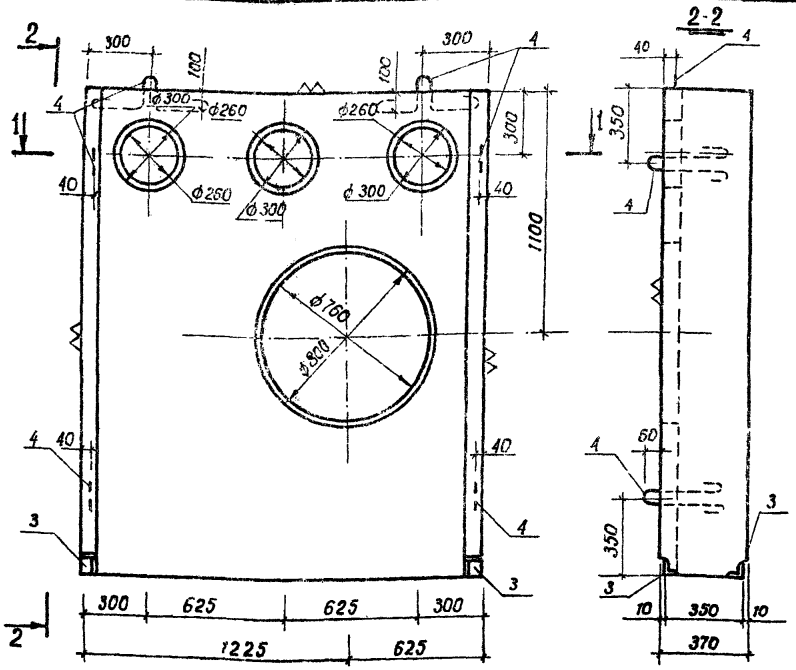

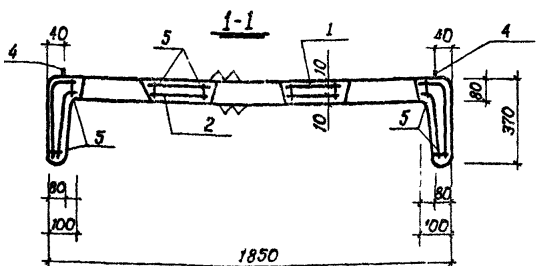

Форма	Зона	Поз	Обозначение	Наименование	Кол.	Примеч
				Сборочные единицы		
11		1	КЖИ-37	Сетка арматурная С-7	1	11.10кг
11		2	-38	То же С-8	1	10.24кг
11		3	-58	Изделие закладное МН3	2	2,00кг
				Детали.		
11		4	-57	Петля П1	6	0,57кг
Б4		5		ф4ВI ГОСТ 6727-53* Е-70	42	0,007кг
				Материалы.		
				Бетон (Мрз100) М300	0,39	м³

1. Уклоны в отверстиях показаны условно. Допускается изменение уклонов в зависимости от принятой технологии изготовления.
2. Отверстия ф300 вырезать в сетках С-7 и С-8 по месту.

Ведомость расхода стали на элемент кг

марка элемента	изделия арматурные					изделия закладные							Общий расход
	арматура класса				всего	арматура класса				прокат марки		всего	
	ВI		А II			А I		А II		Ст3сп			
	ГОСТ 6727-53*		ГОСТ 5781-75			ГОСТ 5781-75		ГОСТ 5781-75		ГОСТ 8509 72*			
	ф4	итого	ф8	итого		ф10	итого	ф10	итого	L70×7	итого		
МЖ-1-17	13.41	13.41	8.22	8.22	21.63	3.84	3.84	1.52	1.52	2.06	2.06	7.42	29.05

Нач. АЖМ-4	Кнауэр		29.09.81
Гл. констр.	Михайловский		29.09.81
ГАП	Вишневская		4.09.81
ГИП	Баршай		4.09.81
Ст. инж.	Березовский		4.09.81
Инженер	Каминский		4.09.81

310-4-1 КЖИ-09

Стенка МЖ-1-17

Стадия	Масса	Масштаб
Р	975	1:20

Лист | Листов 1

БЕЛГОСПРОЕКТ г. Минск

Инв. № подл. | Подпись и дата | Взам. инв. №

инв. № 1130-6

Формат 12

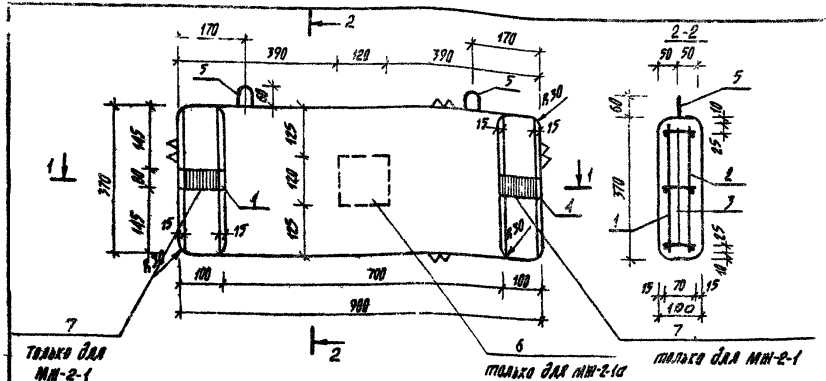

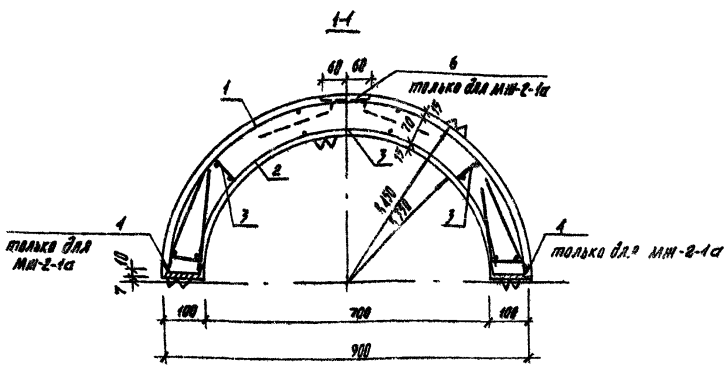

Фор-кол	Зона	Поз	Обозначение	Наименование	Кол	Примеч
				Сборочные единицы МЖ-2-1:		
11		1	КЖИ-39.01	Сетка С 9	1	0.68кг
11		2	-39.02	Сетка С-10	1	0,58кг
11		7	-61	Изделие закладное МН6	2	0,52кг
11		5	-59.02	Петля П-2	2	0,14кг
				Детали МЖ-2-1:		
БЧ		3		ф4ВI ГОСТ 6727-53* ℓ-80	15	0.008кг
				Материалы МЖ-2-1:		
				Бетон М300 Мрз 100	0.046	м³
				Сборочные единицы МЖ-2-1а:		
11		1	-39.01	Сетка С-9	1	0.68кг
11		2	-39.02	Сетка С-10	1	0.58кг
11		4	-59.01	Изделие закладное МН-4	2	0.79кг
11		5	-59.02	Петля П-2	2	0.14
11		6	-60.02	Изделие закладное МН-5	1	1.07
				Детали МЖ-2-1а:		
БЧ		3		ф4ВI ГОСТ 6727-53* ℓ-80	15	0.008кг
				Материалы МЖ-2-1а:		
				Бетон М300 Мрз 100	0.046	м³

1. Фаска срезается только для арки МЖ-2-1

ВЕДОМОСТЬ РАСХОДА СТАЛИ НА ЭЛЕМЕНТ, кг

Марка элемента	Изделия арматурные					Изделия закладные						Общий расход
	Арматура класса				Всего	Арматура кл		Прокат марки			Всего	
	AI		BI			AII		Ст3	Ст3кп			
	ГОСТ 5781-75		ГОСТ 6727-53*			ГОСТ 5781-75		ГОСТ 8240-72	ГОСТ 103-76			
	ф6	Итого	ф4	Итого		ф6	Итого	С10	-8х100 / -8х100	Итого		
МЖ-2-1	0,28	0,28	1,38	1,38	1,66	0,2	0,2		0,88 / —	0,88	1.08	2,74
МЖ-2-1а	0,28	0,28	1,38	1,38	1,66	0,32	0,32	1,38	— / 0,91	2,29	2,61	4,27

Нач. АКМ-4	Кнауэр		29.0[illegible]
Гл. констр	Михайловский		29.0[illegible]
ГАП	Вишневская		4.05
ГИП	Баршай		4.09
Ст. инж.	Рубина		4.09

310-4-1 КЖИ-10

Арка МЖ-2-1
МЖ-2-1А

Стадия	Масса	Масштаб
Р	200	1:10

Лист | Листов 1

БЕЛГОСПРОЕКТ
г. МИНСК

Взамен инв. №

Подпись и дата

Инв. № подл.

Инв. № 1130-6

Формат 12

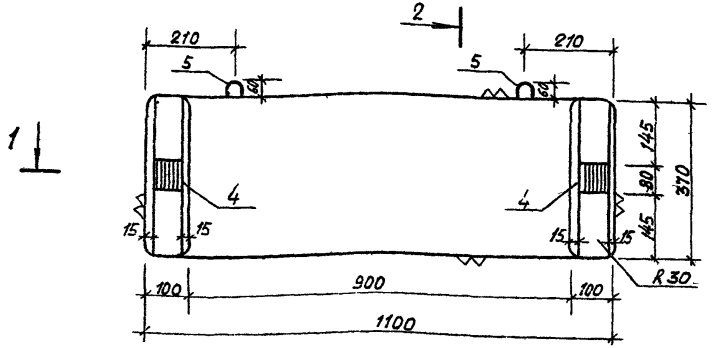

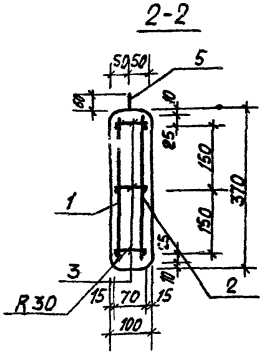

1-1

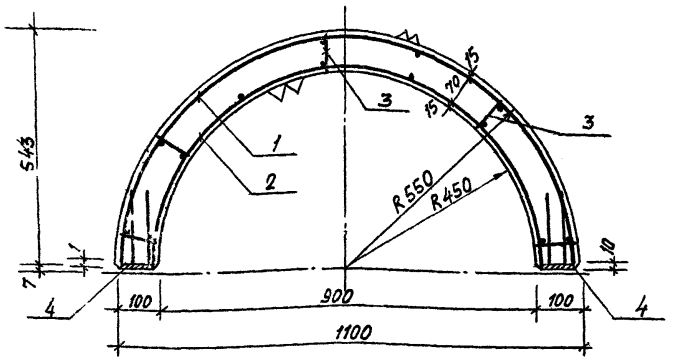

Формат	Зона	Поз.	Обозначение	Наименование	Кол.	Примеч.
				Сборочные единицы		
11		1	КЖИ-4001	сетка С-11	1	0.804 кг
11		2	-4002	сетка С-12	1	[illegible]
64		3		ф4 В1 ГОСТ 6727-53* ℓ=80	15	0.008 кг
11		4	-61	Изделие закладное МН-6	2	0.52 кг
11		5	-59.02	петля П-2	2	0.14 кг
				Материалы		
				бетон М300 Мрз 100	0.058	м³

Ведомость расхода стали на элемент, кг

Марка элемента	Изделия арматурные					Изделия закладные					Общий расход
	Арматура класса				Всего	Арматура		Прокат		Всего	
	AI		BI			AIII		Ст3кп			
	ГОСТ 5781-75		ГОСТ 6727-53*			ГОСТ 5781-75		ГОСТ 103-76			
	ф6	Итого	ф4	Итого		ф6	Итого	-8×100	Итого		
МЖ-2-2	0.28	0.28	1.63	1.63	1.91	0.2	0.2	0.88	0.88	1.08	2.99

Нач. ПКМ-4	Кнауэр		29.09.81
Гл. констр.	Михайловский		29.09.81
ГАП	Вишневская		1.09.81
ГИП	Баршай		1.09.81
Ст. инж.	Рубина		1.09.81

3.10-4-1 КЖИ-11

Арка МЖ-2-2

Стадия	Масса	Масштаб
Р	145	1:10
Лист	Листов 1	

БЕЛГОСПРОЕКТ г. Минск

Инв. № подл. | Подпись и дата | Взам. инв. №

инв № 1130-6

Формат 12

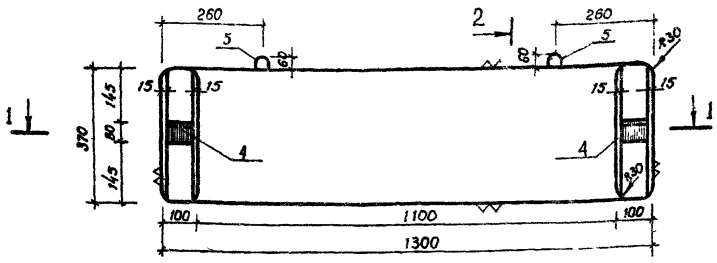

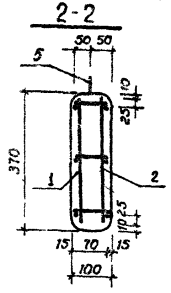

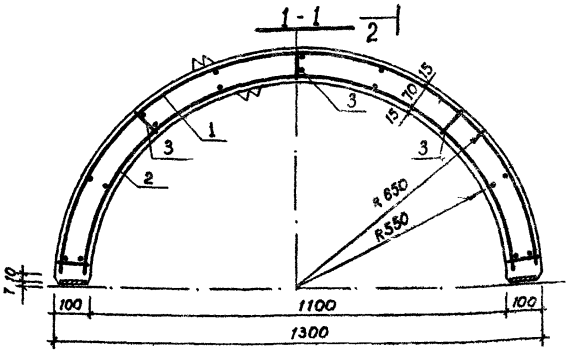

Формат	Зона	Поз	Обозначение	Наименование	кол	Примеч
				Сборочные единицы:		
11		1	КЖИ-41.01	Сетка С-13	1	0.915кг
11		2	-41.02	Сетка С-14	1	0.813кг
11		4	-61	Закладная деталь МН6	2	0.52кг
				Детали:		
11		5	-59.02	Петля П-2	2	0.14
Б4		3		ф4В I гост 6727-53* ℓ=80	15	0.008кг
				Материалы:		
				Бетон М300 Мрз100	0.069	м³

Ведомость расхода стали на элемент; кг

марка элемента	Изделия арматурные					Изделия закладные					Общий расход
	Арматура класса				всего	Арматура кл		Прокат		всего	
	А I		В I			А III		Ст 3кп			
	гост 5781-75		гост 6727-53*			гост 5781-75		гост 103-76			
	ф6	итого	ф4	итого		ф6	итого	-8×100	итого		
МЖ-2-3	0.28	0.28	1.85	1.85	2.13	0.2	0.2	0.88	0.88	1.08	3.21

инв. № 1130-6

Нач АКМ-4	Кнауэр		29.09.81
Гл констр	Михайловский		29.09.81
ГАП	Вишневская		4.09.81
ГИП	Баршай		4.09.81
Ст.инж.	Березовский		4.09.81
ст. инж	Рубина		4.09.81

310-4-1 КЖИ-12

Арка МЖ-2-3

Стадия	Масса	Масштаб
Р	172	1:10

Лист | Листов 1

БЕЛГОСПРОЕКТ г Минск

Формат 12

Взам.инв.№ | Подпись и дата | Инв.№ подл.

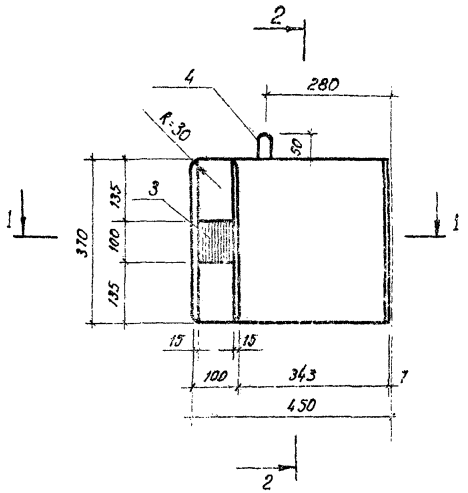

2-2

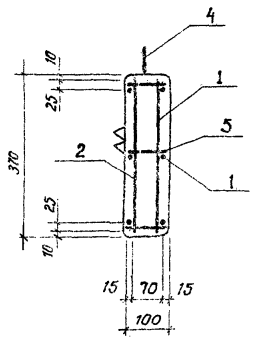

1 1

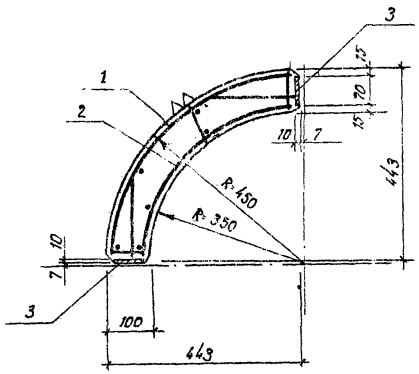

Формат	Зона	Поз.	Обозначение	Наименование	Кол.	Приме-чание
				Сборочные единицы:		
11		1	КЖИ-42.01	Сетка С-15	1	0.335кг
11		2	-42.02	Сетка С-16	1	0.305кг
11		3	-61	Изделие закладное МН6	2	0.52кг
11		4	-59.02	Петля П-2	1	0.14кг
				Детали:		
Б4		5		4ФВI ГОСТ 6727-53* ℓ=80	9	0.008кг
				Материалы:		
				Бетон М300 Мрз 100		0.023м³

Ведомость расхода стали на элемент, кг

Марка элемента	Арматурные изделия					Изделия закладные					Общий расход
	Арматура класса				Всего	Арматура кл.		Прокат марки		Всего	
	AI		BI			AIII		Ст3 кп			
	ГОСТ 5781-75		ГОСТ 6727-53*			ГОСТ 5781-75		ГОСТ 103-76			
	ф6	итого	ф4	итого		ф6	итого	-8х70	итого		
МЖ-2-4	0.14	0.14	0.712	0.712	0.852	0.16	0.16	0.88	0.88	1.04	1.892

Нач. ЛКМ4	Кнауэр		26.08.81
Гл. констр.	Михайловский		26.08.81
Гл. п.	Вишневская		04.09.81
Гип.	Баршай		4.09.81
Ст. инж.	Березовский		4.09.81
Инженер	Китина		4.09.81

310-4-1 КЖИ-13

Полуарка МЖ-2-4

Стадия	Масса	Масштаб
Р	58	1:10
Лист	Листов 1	

БЕЛГОСПРОЕКТ г. Минск

Инв. № подл. | Подпись и дата | Взам. инв. №

Инв № 1130-6

Формат 12

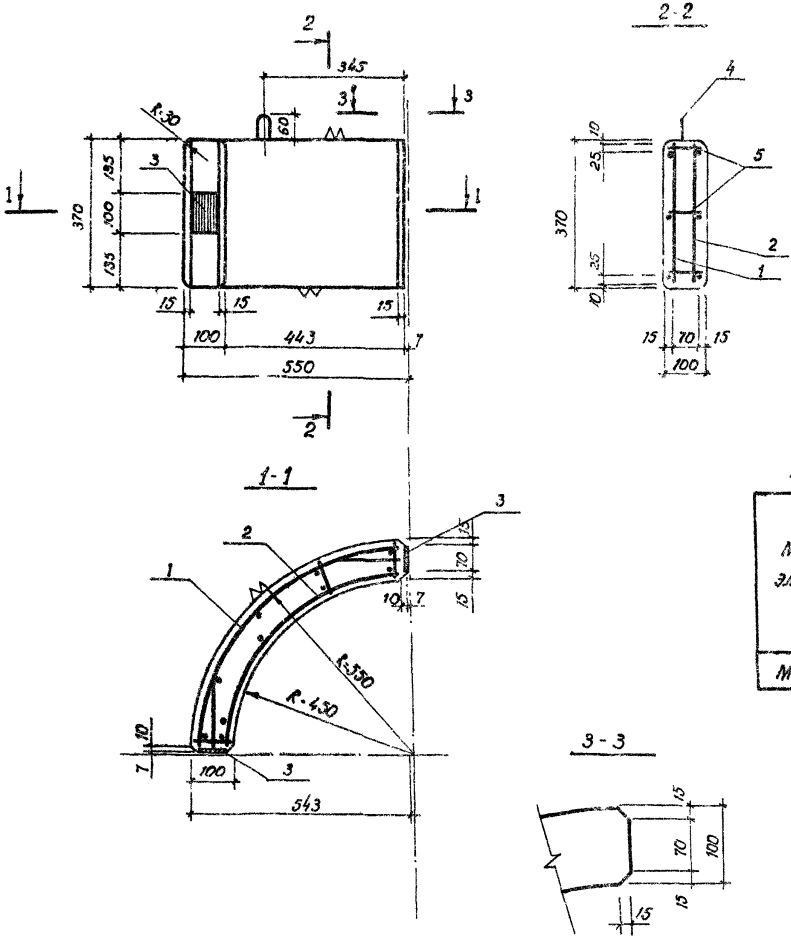

Формат	Зона	Поз.	Обозначение	Наименование	Кол.	Примечание
				Сборочные единицы		
11		1	КЖИ-45.01	Сетка С-17	1	0.412 кг
11		2	-43.02	Сетка С-18	1	0.369
11		3	-61	Изделие закладное МН6	2	0.52 кг
11		4	-59.02	Петля П-2	1	0.14 кг
				Детали:		
БЧ		5		4ф8 I ГОСТ 6727-53** с=80	9	0.008 кг
				Материалы:		
				Бетон М300 Мрз 100		0.029 м³

Ведомость расхода стали на элемент кг

Марка элемента	Арматурные изделия					Изделия закладные					Общий расход
	Арматура класса				Всего	Арматура кл		Прокат марки		Всего	
	А I		В I			А III		Ст 3 кп			
	ГОСТ 5781-75		ГОСТ 6727-53*			ГОСТ 5781-75		ГОСТ 103-76			
	ф6	Итого	ф4	Итого		ф6	Итого	-8×70	Итого		
МЖ-2-5	0,14	0,14	0,863	0,863	1,003	0,16	0,16	0,88	0,88	1,04	2.043

Нач. АКМ-4	Кнауэр		29.09.81
Гл. констр	Михайловский		29.09.81
ГАП	Вишневская		29.09.81
ГИП	Баршай		29.09.81
Ст. инж.	Березовский		4.09.81
инженер	Китина		4.09.81

310-4-1 КЖИ-14

Полуарка МЖ-2-5

Стадия	Масса	Масштаб
Р	73	1:10

лист | Листов 1

БЕЛГОСПРОЕКТ г. Минск

Инв. № 1130-6

Инв. № подл. | Подпись и дата | Взам. инв. №

Формат 12

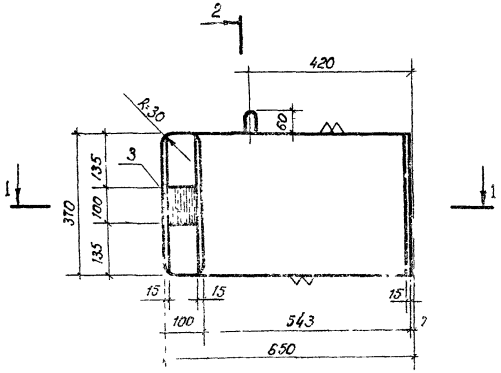

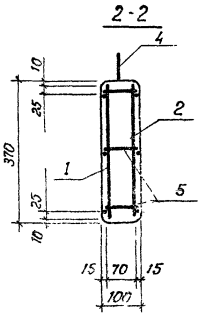

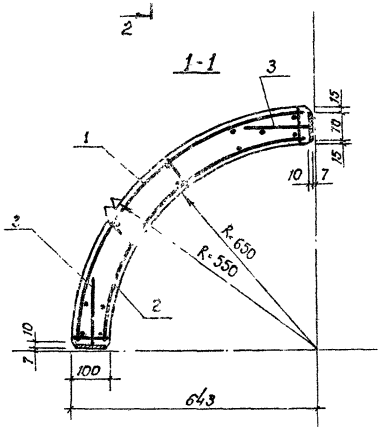

Формат	Зона	Поз.	Обозначение	Наименование	Кол.	Примеч.
				Сборочные единицы:		
11		1	КЖИ-44.01	Сетка С-19	1	0,495 кг
11		2	-44.02	Сетка С-20	1	0,427 кг
11		3	-61	Изделие закладное МН-6	2	0,52 кг
11		4	-59.02	Петля П-2	2	0,14 кг
				Детали:		
Б4		5		ф 4 В I ГОСТ 6727-53* ℓ=80	12	0.008 кг
				Материалы		
				Бетон М300 Мрз 100		0029 м³

Ведомость расхода стали на элемент кг

Марка элемента	Арматурные изделия					Изделия закладные					Общий расход
	Арматура класса				Всего	Арматура кл.		Прокат марки		Всего	
	А I		В I			А III		Ст 3 кп			
	ГОСТ 5781-75		ГОСТ 6727-53*			ГОСТ 5781-75		ГОСТ 103-75			
	ф 6	итого	ф 4	итого		ф 6	итого	-8×70	итого		
МЖ-2-6	0,14	0,14	1,018	1,018	1,158	0,16	0,16	0,88	[illegible]	[illegible]	[illegible]

Нач. АКМ 4	Кнауэр		29.09.81
Гл. констр.	Михайловский		29.09.81
ГАП	Вишневская		29.09.81
ГИП	Баршай		29.09.81
Ст. инж.	Березовский	С. Бер	1.09.81
инженер	Китина		4.09.81

310-4-1 КЖИ-15

Полуарка МЖ-2-6

Стадия	Масса	Масштаб
Р	73	1:10

Лист | Листов 1

БЕЛГОСПРОЕКТ г. Минск

Инв. № подл. | Подпись и дата | Взам. инв. №

инв. № 1130-6

Формат 12

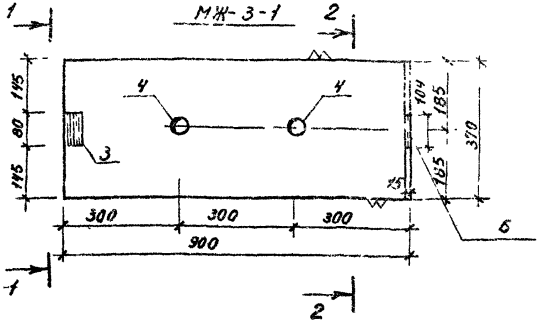

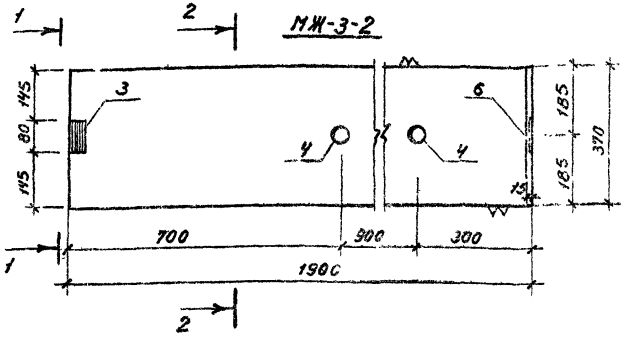

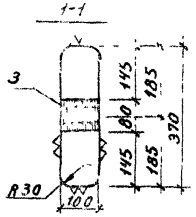

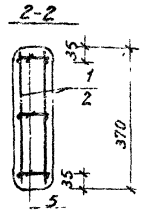

Обозначение	Марка	Масса
КЖИ-16.01	МЖ-3-1	80
-02	МЖ-3-2	168

Формат	Зона	Поз.	Обозначение	Наименование	Кол.	Примеч.
				Сборочные единицы МЖ-3-1:		
11		1	КЖИ-45.01	Сетка С-21	2	0.43 кг
11		3	-60.01	Изделие закладное МН-4а	1	0.79 кг
11		4	-57.01	Изделие закладное МН-2	2	0.30 кг
Б4		5		ф4ВI ГОСТ 6727-53*, ℓ=80	12	0.008 кг
11		6	-61	Изделие закладное МН-6	1	0.52 кг
				Материалы МЖ-3-1:		
				бетон М300 Мрз 100	0.032	м³
				Сборочные единицы МЖ-3-2:		
11		2	-45.02	Сетка С-22	2	0.89 кг
11		3	-60.01	Изделие закладное МН-4а	1	0.79 кг
11		4	-57.01	Изделие закладное МН-2	2	0.30 кг
Б4		5		ф4ВI ГОСТ 6727-53*; ℓ=80	21	0.008 кг
11		6	-61	Изделие закладное МН-6	1	0.52 кг
				Материалы МЖ-3-2:		
				бетон М300 Мрз 100	0.067	м³

Ведомость расхода стали на элемент, кг

Марка элемента	Изделия арм.			Изделия закладные							Общий расход
	Арматура		Всего	Арматура		Прокат марки				Всего	
	ВI			АIII		Ст3	Ст1кп	Ст3кп			
	ГОСТ 6727-53*			ГОСТ 5781-75		ГОСТ 8240-72*	ГОСТ 3262-75	ГОСТ 103-76			
	ф4	Итого		ф6	Итого	Е10	Труба ф3×32	Полоса 8×100	Итого		
МЖ-3-1	0.96	0.96	0.96	0.25	0.25	0.69	0.5	0.44	1.63	1.88	2.84
МЖ-3-2	1.95	1.95	1.95	0.25	0.25	0.69	0.5	0.44	1.63	1.88	3.83

Нач.АКМ-4	Кнауэр		29.09.81
Гл.Констр.	Михайловский		29.09.81
ГАП	Вишневская		29.09.81
ГИП	Баршай		29.09.81
Ст.инж.	Рубина		1.09.81

310-4-1 КЖИ-16

Панель МЖ-3-1 МЖ-3-2

Стадия	Масса	Масштаб
Р	см.табл.	1:10
Лист	Листов 1	

БЕЛГОСПРОЕКТ г.Минск

Инв. № подл. | Подпись и дата | Взамен инв. №

Инв. № 1130-6

Формат 12

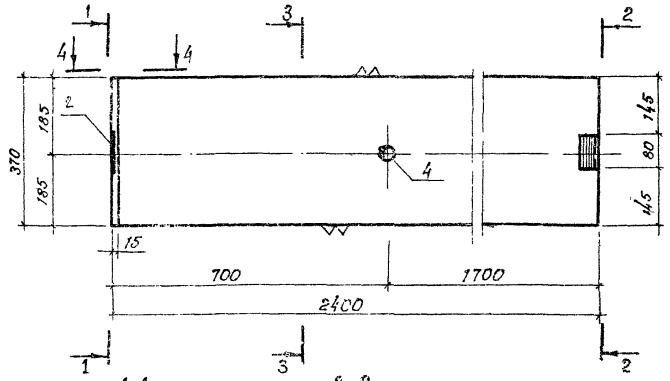

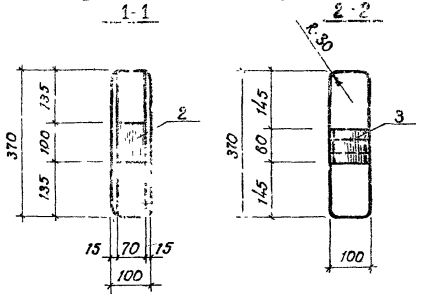

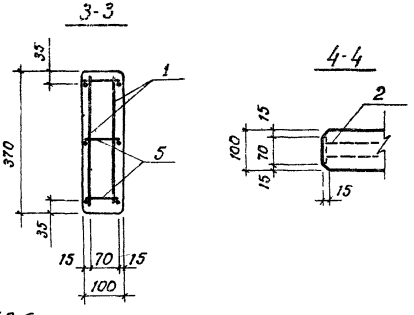

Формат	Зона	Поз.	Обозначение	Наименование	Кол.	Примеч.
				Сборочные единицы		
11		1	КЖИ-46	Сетка С-23		
11		2	-61	Изделие закладное МН-6	1	0.52 кг
11		3	-60.01	Изделие закладное МН-4а	1	0.79 кг
11		4	-57.01	Изделие закладное МН-2	1	0.30
				Детали:		
Б4		5		ф4 ВI ГОСТ 6727-53* ℓ=80	27	0.008 кг
				Материалы:		
				Бетон М300 Мрз 100	0.088	м³

Ведомость расхода стали на элемент, кг.

Марка элемента	Изделия арматурные				Изделия закладные										Общий расход
	Арматура класса			Всего	Арматура класса			Прокат марки						Всего	
	ВI				АIII			Ст3		Ст.1 кп2		Ст 3 кп			
	ГОСТ 6727-53				ГОСТ 5781-75			ГОСТ 5781-75		ГОСТ 3262-75		ГОСТ 103-76			
	ф4		итого		ф6		итого	[10	итого	труба ф32	итого	-8х70	итого		
МЖ-3-3	1.348		1.348	1.348	0.18		0.18	0.69	0.69	0.30	0.30	0.44	0.44	1.61	2.958

Нач. АКМ4	Кнауэр		29.09.81
Гл. констр.	Михайловский		29.09.81
Гл.П.	Вишневская		29.09.81
ГИП	Баршай		29.09.81
Ст.инж.	Березовский		4.09.81
инженер	Китина		4.09.81

310-4-1 КЖИ-17

Панель МЖ-3-3

Стадия	Масса	Масштаб
Р	212	1:10

Лист | Листов 1

БЕЛГОСПРОЕКТ г.Минск

Инв. № подл. | Подпись и дата | Взам. инв. №

инв. № 1130-6

Формат 12

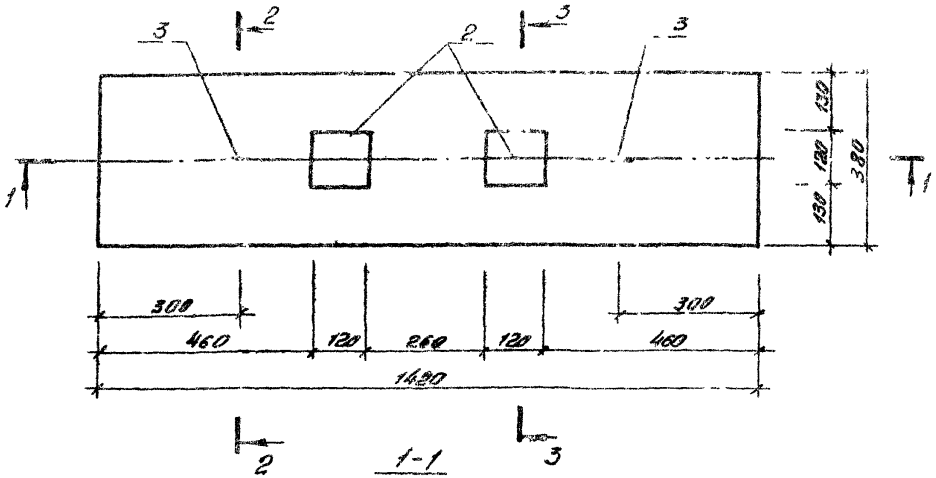

1-1

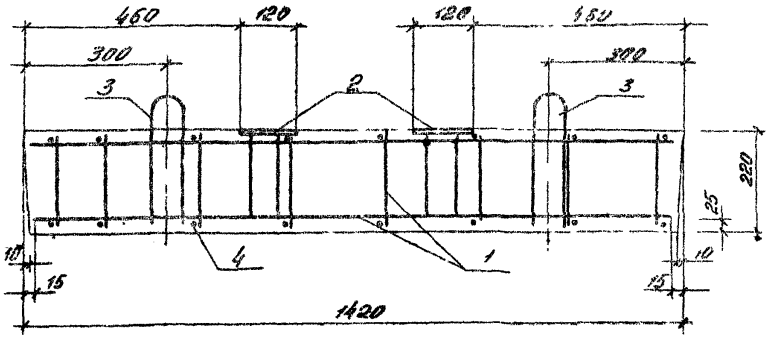

2-2

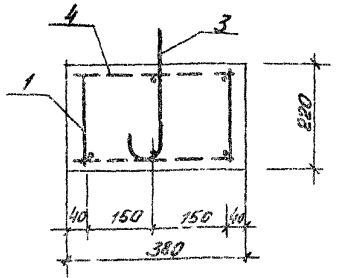

3-3

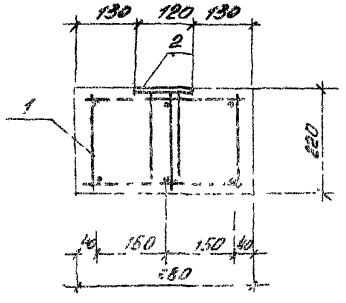

Поз.	Обозначение	Наименование	Кол.	Приме-чание
		Сборочные единицы		
11	1 КЖИ-52	Каркас плоский КР-1	3	
	3 Серия 1.138-10 вып.2, л.32	Петля П.ПР3	2	0,46 кг
11	2 КЖИ-62.02	Изделие закладное МН-7	2	1,07 кг
		Детали:		
54	4	Ф 58 I ГОСТ 6727-53* С-340	16	0,052 кг
		Материалы:		
		Бетон М 200		0,12 м3

Ведомость расхода стали на элемент, кг

Марка элемента	Изделия арматурные					Изделия закладные					Общий расход
	Арматура класса				Всего	Арматура класса		Прокат марки		Всего	
	AI		AI			AIII		ВСт3кп			
	ГОСТ 6727-53		ГОСТ 5781-75			ГОСТ 5781-75		ГОСТ 103-76			
	ф5	Итого	ф10	Итого		ф6	Итого	8×120	Итого		
МН-3-4	2,13	2,13	0,92	0,92	3,05	0,32	0,32	1,82	1,82	2,14	5,19

1. Фундаментный блок МН-3-4 изготавливать в опалубке тремышки 2ПР 72-14, 38, 22 у по серии 1.138-10, в.2

310-4-1		КЖИ-18	
Фундамент МН-3-4	Стадия	Масса	Масштаб
	Р	295	1:10
	Лист	Листов 1	
	БЕЛГОСПРОЕКТ г. Минск		

Гип Ильин 10.91
Нач. отд. Мухаловский 10.91
ГАП Ильинский 10.91
Инженер Кулик 10.91

Инв. № подл. | Подпись и дата | Взам. инв. №

Инв № 1130 б

Формат 12

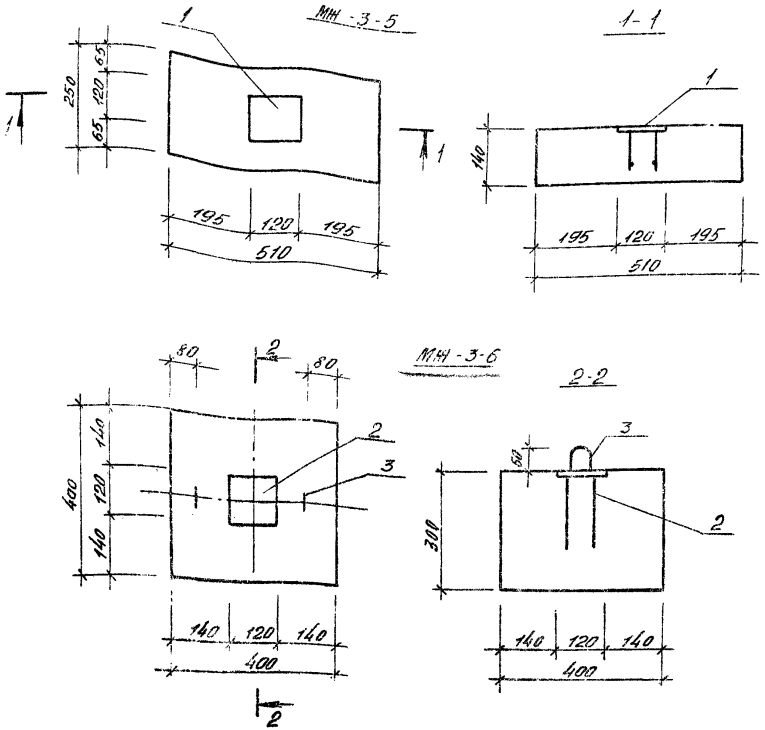

Формат	Зона	Поз.	Обозначение	Наименование	Кол.	Примечание
				Сборочные единицы МЖ-3-5:		
11		1	КЖИ-62.02	Изделие закладное МН 8	1	1,03 кг
				Материалы МЖ-3-5:		
				Бетон М200		0,018 м3
				Масса МЖ-3-5		45 кг
				Сборочные единицы МЖ-3-6:		
11		2	-62.01	Изделие закладное МН 7		1,07 кг
11		3	-59.02	Петля П-2		0,14 кг
				Материалы МЖ-3-6:		
				Бетон М200		0,048 кг
				Масса МЖ-3-5		120 кг

Фундаментный блок МЖ-3-5 отличается от ОПБ-2 серия 1.225-2.в.5 наличием закладной детали

Ведомость расхода стали на дополнительные закладные изделия

Марка элемента	Изделия закладные				
	Арматура класса		Прокат марки		Всего
	А III		ВСт 3кп		
	ГОСТ 5781-75		ГОСТ 103-76		
	Ф6	Итого	δ=8	Итого	
МЖ-3-5	0,12	0,12	0,91	0,91	1,03
МЖ-3-6	0,30	0,30	0,91	0,91	1,21

Нач. АКМ-4	Кнауэр		29.09.81
Гл. констр.	Михайловский		29.09.81
ГАП	Вишневская		29.09.81
ГИП	Баршай		29.09.81
Инженер	Котина		4.09.81

310-4-1

КЖИ-19

Фундаменты МЖ-3-5; МЖ-3-6.

Стадия	Масса	Масштаб
Р	см. табл.	1:10
Лист	Листов 1	

БЕЛГОСПРОЕКТ г. Минск

Инв. № подл. | Подпись и дата | Взам. инв. №

инв. № Н30-6

Формат 12

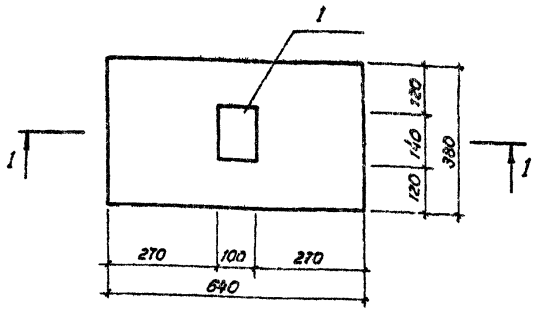

1-1

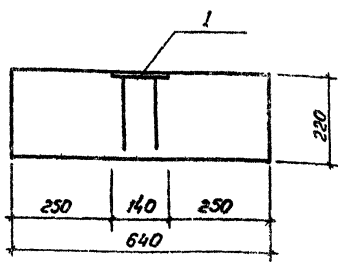

Позиция	Зона	Поз.	Обозначение	Наименование		Примечание
				Сборочные единицы		
1		1	КЖИ-63	Изделие закладное МН 9	1	
				Материалы		
				Бетон М200		0,053 м³
Остальное - см. ОПБ-4 серия 1.225-2 вып. 5						

Ведомость расхода стали на дополнительное закладное изделие МН-9, кг

Марка элемента	Изделие закладное				
	Арматура класса		Прокат марки		Всего
	A III		ВСт3кп		
	ГОСТ 5781-75		ГОСТ 103-76		
	ф 6	итого	δ=8	итого	
МЖ-3-7	0,160	0,160	0,88	0,88	1,040

Фундаментный блок МЖ-3-7 отличается от опорной плиты ОП 6-4 по серии 1.225-2. вып.5 только наличием закладной детали МН-9.

Нач. АКМ-4	Кнауэр		21.09.81
Гл. констр.	Михайловский		21.09.81
Гип	Вишневская		21.09.81
Гип	Баршай		21.09.81
Ст. инж.	Березовский		4.09.81
Инженер	Китина		4.09.81

310-4-1 КЖИ-20

Фундамент МЖ-3-7

Стадия	Масса	Масштаб
Р	133	1:10
Лист	Листов 1	

БЕЛГОСПРОЕКТ г. Минск

Инв. № подл. | Подпись и дата | Взам. инв. №

Инв. № 1130-6

Формат 12

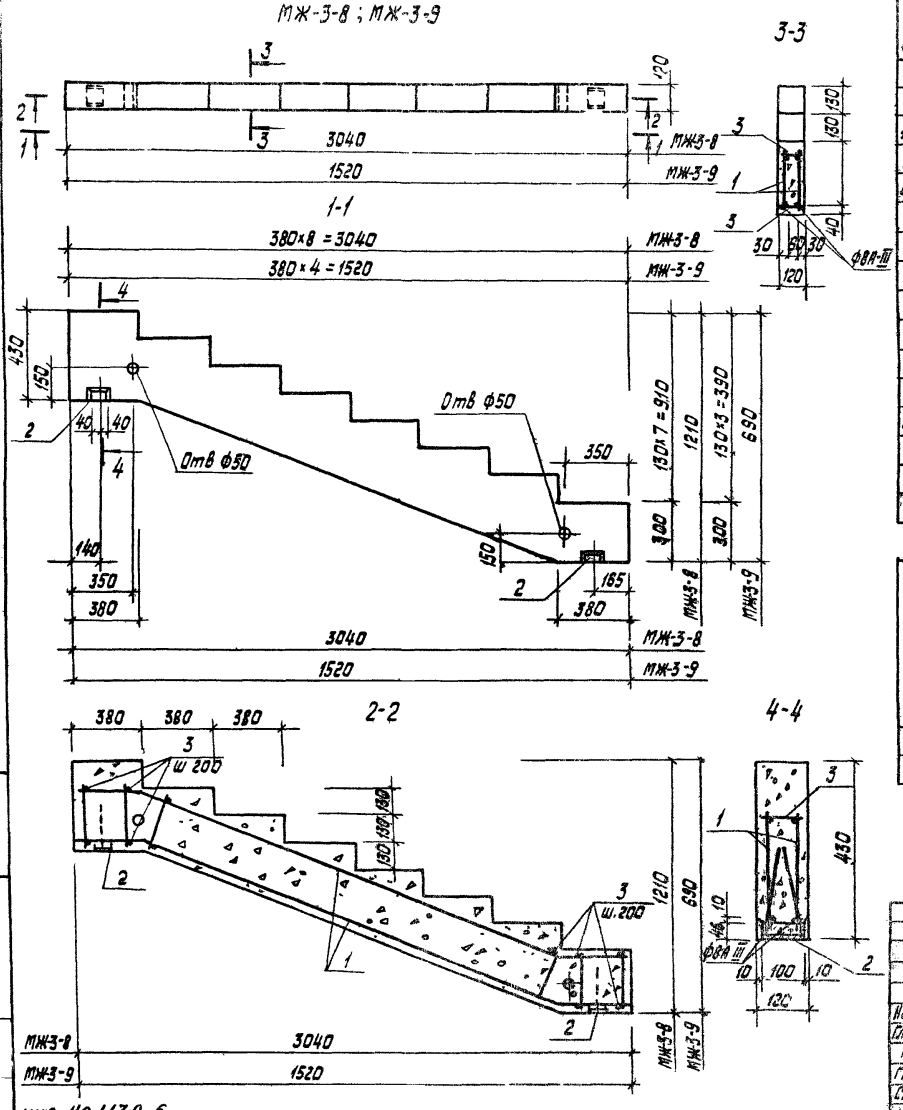

Формат	Зона	Поз	Обозначение	Наименование	Кол.	Примечание
				Лестничный косоур МЖ-3-8		
				Сборочные единицы		
11		1	КЖИ-53 01	Каркас плоский КР-2	2	
11		2	-60 01	Изделие закладное МН-4а	2	
Б4		3		Ф4В-I ГОСТ 6727-53* ℓ=100	34	0.01 кг
				Материалы на МЖ-3-8		
				Бетон марки 200 Мрз 100		0.122 м3
				Масса МЖ-3-8		305.0 кг
				Лестничный косоур МЖ-3-9		
				Сборочные единицы		
11		1	-53 02	Каркас плоский КР-3	2	
11		2	-60 01	Изделие закладное МН-4а	2	
Б4		3		Ф4В-I ГОСТ 6727-53* ℓ=100	18	0.01 кг
				Материалы на МЖ-3-9		
				Бетон марки 200 Мрз=100		0.062 м3
				Масса МЖ-3-9		155.0 кг

Ведомость расхода стали на элемент, кг

Марка элемента	Изделия арматурные						Изделия закладные			Общий расход
	Арматура класса					Всего	Арматура	Прокат	Всего	
	А-III	А-I	В-I				А III			
	ГОСТ 5781-75		ГОСТ 6727-53*				ГОСТ 5781-75	ГОСТ 8240-72*		
	8	6	4				Ф6	С10		
МЖ-3-8	2.50	1.41	1.36			5.27	0.20	1.38	1.58	6.85
МЖ-3-9	1.24	0.70	0.72			2.66	0.20	1.38	1.58	4.24

Нач. АКМ-4	Кнауэр		29.09.81
Гл. констр.	Михайловский		29.09.81
ГАП	Вишневская		29.09.81
Гип. АКМ	Воршой		29.09.81
Ст. инж.	Рубина		4.09.81
Инженер	Дубиковская		4.09.81

310-4-1 КЖИ-21

Лестничные косоуры МЖ-3-8, МЖ-3-9

Стадия	Масса	Масштаб
Р	см. табл.	1:20

Лист | Листов 1

БЕЛГОСПРОЕКТ г. Минск

Подпись и дата | Взам. инв. № | Инв. №

инв № 1130 б

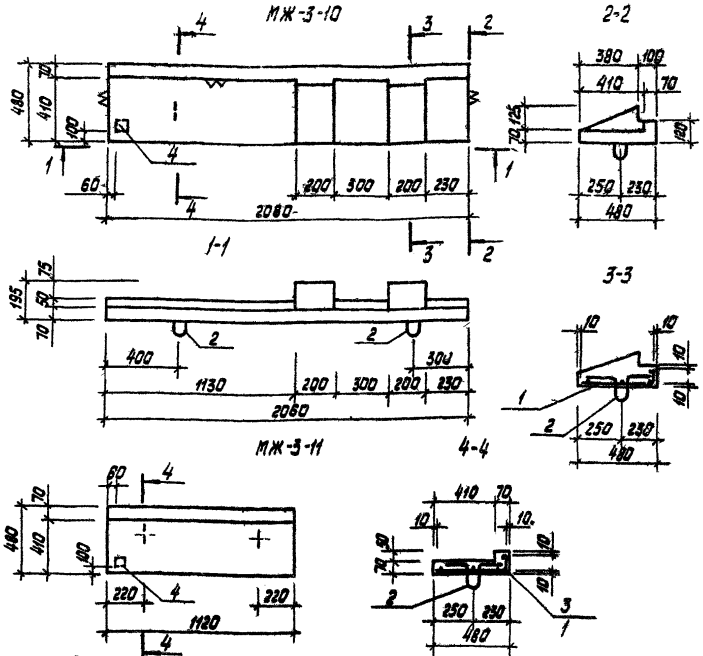

Формат	Зона	Поз.	Обозначение	Наименование	Кол.	Примечание
				Сборочные единицы МЖ-3-10:		
А1		1	КЖИ-48.01	Сетка С-25	1	
А1		2	-64.02	Петля П3	2	
А1		4	-64.01	Изделие закладное МН10	1	
				Материалы МЖ-3-10:		
				Бетон М200		0.086 м³
				Масса МЖ-3-10	216 кг	
				Сборочные единицы МЖ-3-11:		
А1		3	-48.02	Сетка С-26	1	
А1		2	-64.02	Петля П3	2	
А1		4	-64.01	Изделие закладное МН10	1	
				Материалы МЖ-3-11:		
				Бетон М200		0.041 м³
				Масса МЖ-3-11	102.5 кг	

Ведомость расхода стали на элемент, кг

Марка элемента	Изделия арматурные					Всего	Изделия закладные				Общий расход
	Арматура класса AI ГОСТ 6727-53*			Арматура класса AI ГОСТ 5781-75			Арматура класса AI ГОСТ 5781-75		Прокат марки Ст 3кп ГОСТ 103-76		
	3	5	Итого	6	Итого		ф8	Итого	-8х75	Итого	
МЖ-3-10	0.33	1.24	1.57	0.16	0.16	1.73	0.20	0.27	0.35	0.35	2.28
МЖ-3-11	0.18	0.68	0.86	0.16	0.16	1.02	0.20	0.27	0.35	0.35	1.57

Нач. АКП-4	Кнауэр		29.09.81
Гл. констр.	Михайловский		29.09.81
ГАП	Вишневская		29.09.81
Гип АКП	Баршай		29.09.81
Ст. инж.	Рубина		4.09.81
Инженер	Китина		4.09.81

3.10-4-1 КЖИ-22

Ступени МЖ-3-10, МЖ-3-11

Стадия	Масса	Масштаб
Р	см. табл.	1:20
Лист	Листов 1	

БЕЛГОСПРОЕКТ г. Минск

Инв. № подл. | Подпись и дата | Взам. инв. №

инв. № 1130-6

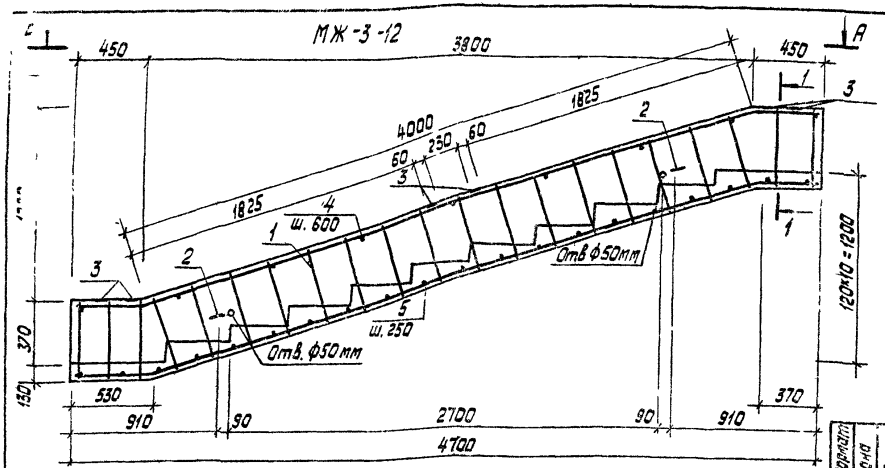

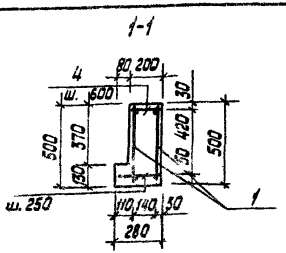

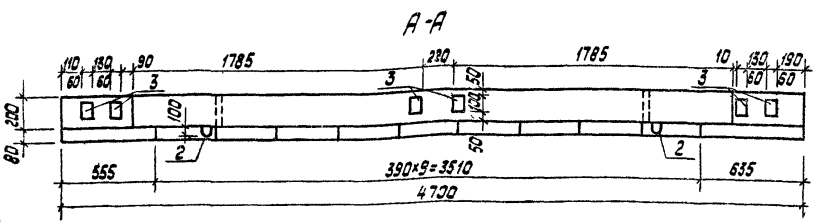

Формат	Зона	Поз.	Обозначение	Наименование	Кол.	Примеч.
				Сборочные единицы:		
11		1	КЖИ-54.01	Каркас плоский КР-4	2	
11		2	-66	Петля П-4	2	
11		3	-67	Изделие закладное МН-..		
				Детали:		
64		4		ф6АI ГОСТ 5781-75 ℓ=170	[illegible]	0.04 кг
64		5		ф6АI ГОСТ 5781-75 ℓ=220	20	0.05 кг
				Материал:		
				Бетон М 200	0.56	м³

Ведомость расхода стали на элемент, кг

Марка элемента	Изделия арматурные						Изделия закладные					Общий расход
	Арматура класса					Всего	Арматура		Прокат		Всего	
	А III		А I				А II		Вст3кп			
	ГОСТ 5.1459-72*		ГОСТ 5781-75				ГОСТ 5781-75		ГОСТ 103-76			
	ф10	Итого	ф10	ф6	Итого		ф12	Итого	-60×8	Итого		
МЖ-3-12	12.02	12.02	1.18	5.96	7.14	19.16	3.24	3.24	2.28	2.28	5.52	24.68

Нач. АКМ-4	Кнауэр	[signature]	29.09.81
Гл. констр.	Михайловский	[signature]	29.09.81
ГАП	Вишневская	[signature]	29.09.81
ГИП АКМ	Баршай	[signature]	29.09.81
Ст. инж.	Рубина	[signature]	1.09.81

310-4-1 КЖИ-23

Лестничный косоур МЖ-3-12, МЖ-3-12Н

Стадия	Масса	Масштаб
Р	1400	1:25
Лист	Листов 1	

БЕЛГОСПРОЕКТ г. Минск

Инв № подл. | Подпись и дата | Взамен инв. №

инв № 1130-6

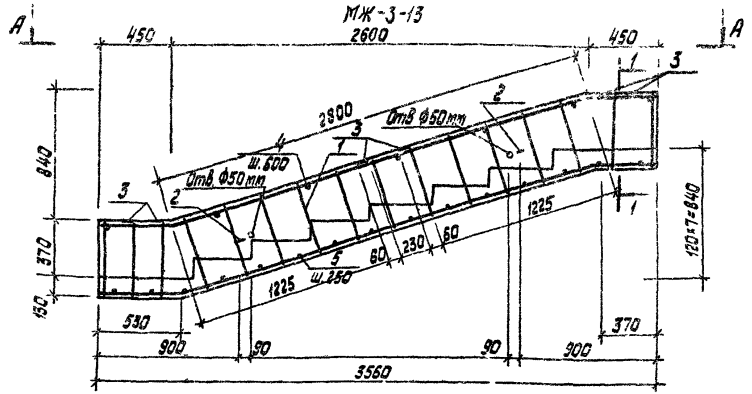

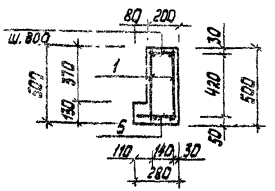

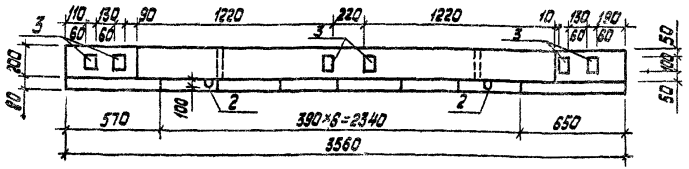

Формат	Зона	Поз.	Обозначение	Наименование	Кол.	Примеч.
				Сборочные единицы:		
11		1	КЖИ-54.02	Каркас плоский КР-5	2	
11		2	-66	Петля П-4	2	
11		3	-67	Изделие закладное МН-11	6	
				Детали:		
Б4		4		Ф6А I ГОСТ 5781-75 ℓ=170	7	0.04 кг
Б4		5		Ф6А I ГОСТ 5781-75 ℓ=220	15	0.05 кг
				Материал:		
				Бетон М200	0.42	м³

Ведомость расхода стали на элемент, кг

Марка элемента	Изделия арматурные						Изделия закладные					Общий расход
	Арматура класса					Всего	Арматура		Прокат		Всего	
	А III		А I				А II		В ст 3кп			
	ГОСТ 5.1459-72*		ГОСТ 5781-75				ГОСТ 5781-75		ГОСТ 103-76			
	Ф10	Итого	Ф10	Ф6	Итого		Ф12	Итого	-60×8	Итого		
МЖ-3-13	9.06	9.06	1.18	4.61	5.79	14.85	3.24	3.24	2.28	2.28	5.52	20.37

Инв. № 1130-6

Нач. акт-4	Кнауэр		29.09.81
Гл. констр	Михайловский		29.09.81
ГАП	Вишневская		29.09.81
ГИП АКМ	Баршай		29.09.81
Ст. инж.	Рубина		4.09.81

310-4-1 КЖИ-24

Лестничный косоур МЖ-3-13, МЖ-3-13н

Стадия	Масса	Масштаб
Р	1050	1:25
Лист	Листов 1	

БЕЛГОСПРОЕКТ г. Минск

Инв. № подл. | Подпись и дата | Взамен инв. №

МЖ-3-14

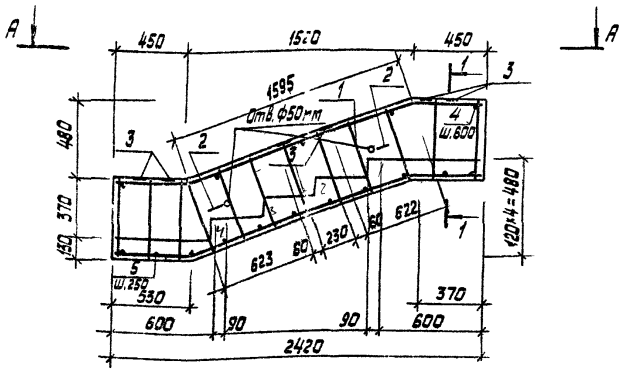

1-1

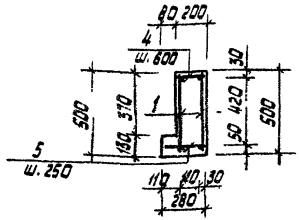

А-А

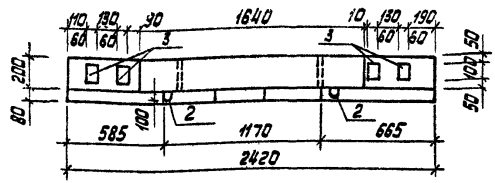

Формат	Зона	Поз.	Обозначение	Наименование	Кол.	Примеч.
				Сборочные единицы:		
11		1	КЖИ-54.03	Каркас плоский КР-6	2	
11		2	-66	Петля П-4	2	
11		3	-67	Изделие закладное МН-11	4	
				Детали:		
Б4		4		ФБАI ГОСТ 5781-75 ℓ-170	5	0.04кг
Б4		5		ФБАI ГОСТ 5781-75 ℓ=220	11	0.05кг
				Материал:		
				Бетон М200	0.29	м³

Ведомость расхода стали на элемент, кг

Марка элемента	Изделия арматурные						Изделия закладные					Общий расход
	Арматура класса					Всего	Арматура		Прокат		Всего	
	А III		А I				А II		Вст 3кп			
	ГОСТ 5.1459-72*		ГОСТ 5781-75				ГОСТ 5781-75		ГОСТ 103-76			
	Ф10	Итого	Ф10	Ф6	Итого		Ф12	Итого	-60×8	Итого		
МЖ-3-14	5.92	5.92	1.18	3.31	4.49	10.41	2.16	2.16	1.52	1.52	3.68	14.09

инв. № 1130-6

Нач. АКМ-4	Кнауэр		29.09.81
Гл. констр.	Михайловский		29.09.81
ГАП	Вишневская		29.09.81
ГИП АКМ	Баршай		29.09.81
Ст. инж.	Рубина		4.09.81

310-4-1 КЖИ-25

Лестничный косоур МЖ-3-14, МЖ-3-14н

Стадия	Масса	Масштаб
Р	725	1:25
Лист	Листов 1	

БЕЛГОСПРОДЕКТ г. Минск

Инв. № подл. | Подпись и дата | Взамен инв. №

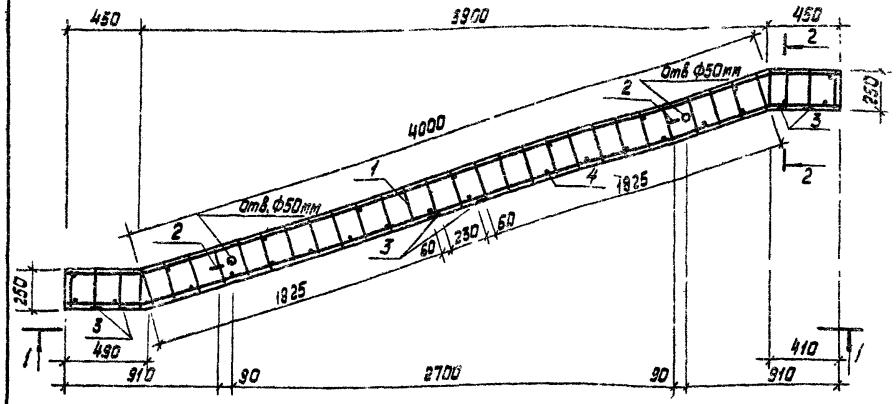

Формат	Зона	Поз.	Обозначение	Наименование	Кол	Примеч
				Сборочные единицы:		
11		1	КЖИ-65.01	Каркас плоский кр-7	2	
11		2	-66	Петля П-4	2	
11		3	-67	Изделие закладное МН-11	6	
				Детали:		
64		4		ФбАI ГОСТ5781-75 ℓ=170	29	0.04кг
				Материал:		
				Бетон М200	0.25	м³

Ведомость расхода стали на элемент, кг

Марка элемента	Изделия арматурные					Всего	Изделия закладные				Всего	Общий расход
	Арматура класса						Арматура		Прокат			
	AIII		AI				AII		Вст3кп			
	ГОСТ5781-75		ГОСТ 5781-75				ГОСТ5781-75		ГОСТ103-76			
	ф8	Итого	ф10	ф6	Итого		ф12	Итого	-60×8	Итого		
МЖ-3-15	7.70	7.70	1.18	4.56	5.74	13.44	3.24	3.24	2.28	2.28	5.52	18.96

инв.№1130-б

Нач.АКТ-4	Кнауэр		10.08.81
Гл.констр	Михайловский		10.08.81
ГАП	Вишневская		10.08.81
ГИП АКТ	Барший		10.08.81
Ст.инж.	Рубина		10.08.81

310-4-1 КЖИ-26

Ограждение МЖ-3-15

Стадия	Масса	Масштаб
Р	625	1:25
Лист	Листов 1	

БЕЛГОСПРОЕКТ г. Минск

Инв.№ подл. | Подпись и дата | Взамен инв.№

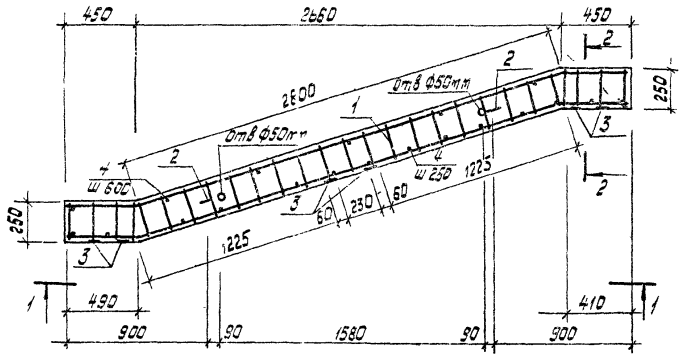

1-1

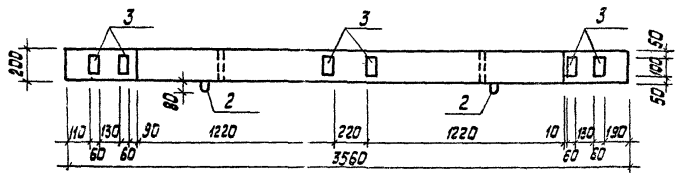

2-2

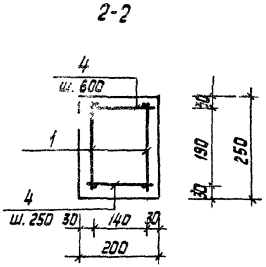

Формат	Зона	Поз.	Обозначение	Наименование	Кол	Приме-чание
				Сборочные единицы:		
11		1	КЖИ-55.02	Каркас плоский кр-е	2	
11		2	-65.01	Петля П-5	2	
11		3	-67	Изделие закладное тн-11	6	
				Детали:		
Б4		4		ФВАI ГОСТ5781-75 е=170	22	0,04 кг
				Материал:		
				Бетон тяж	0,19	м³

Ведомость расхода стали на элемент, кг

Марка элемента	Изделия арматурные					Всего	Изделия закладные				Всего	Общий расход
	Арматура класса						Арматура		Прокат			
	AIII		AI				AII		Вст3кп			
	ГОСТ 5781-75		ГОСТ 5781-75				ГОСТ 5781-75		ГОСТ 103-76			
	Ф8	Итого	Ф8	Ф5	Итого		Ф12	Итого	-60×8	Итого		
МЖ-3-16	5,80	5,80	0,60	3,48	4,08	9,88	3,24	3,24	2,28	2,28	5,52	15,40

Инв. № 1130-6

Нач. АКТ-4	Кнаур		20.09.81
Гл. констр.	Михайловский		29.09.81
ГАП	Вишневская		30.09.81
ГИП АКТ	Барший		29.09.81
Ст. инж.	Зубина		4.09.81

310-4-1 КЖИ-27

Ограждение МЖ-3-16

Стадия	Масса	Масштаб
Р	475	1:25
Лист	Листов 1	

БЕЛГОСПРОЕКТ г. Минск

Инв. № подл. | Подпись и дата | Взамен инв. №

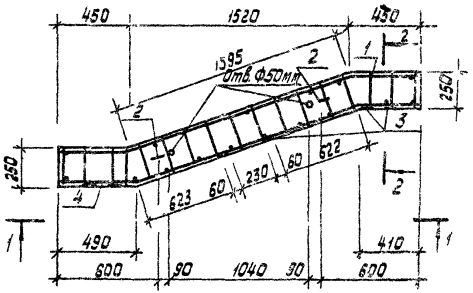

1-1

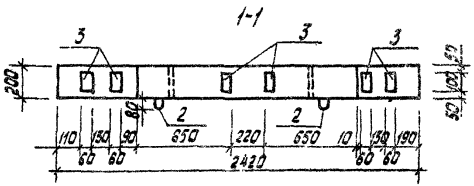

2-2

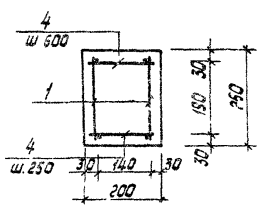

Формат	Зона	Поз.	Обозначение	Наименование	Кол.	Примеч.
				Сборочные единицы:		
11		1	КЖИ-55.03	Каркас плоский КР-9	2	
11		2	-65.01	Петля П-5	2	
11		3	-67	Изделие закладное МН-11	6	
				Детали:		
64		4		ФВАI ГОСТ 5781-75 ℓ=170	16	0.04 кг
				Материал:		
				Бетон М200	0.13	м³

Ведомость расхода стали на элемент, кг

Марка элемента	Изделия арматурные					Всего	Изделия закладные				Всего	Общий расход
	Арматура класса						Арматура		Прокат			
	AIII		AI				AII		Вст3кп			
	ГОСТ 5781-75		ГОСТ 5781-75				ГОСТ 5781-75		ГОСТ 103-76			
	ф8	Итого	ф8	ф6	Итого		ф12	Итого	-50×8	Итого		
МЖ-3-17	3.80	3.80	0.60	2.44	3.04	6.84	3.24	3.24	2.28	2.28	5.52	12.36

инв. № 1130-6

Нач.АКМ-4	Кнауэр		29.09.81
Гл.констр.	Михалевский		29.09.81
ГАП	Вишневская		29.09.81
Гип.АКМ	Баршай		29.09.81
Ст.инж.	Рубина		29.09.81

310-4-1 КЖИ-28

Ограждение МЖ-3-17

Стадия	Масса	Масштаб
Р	325	1:25
Лист	Листов 1	

БЕЛГОСПРОЕКТ г. Минск

Инв. № подл. | Подпись и дата | Взам. инв. №

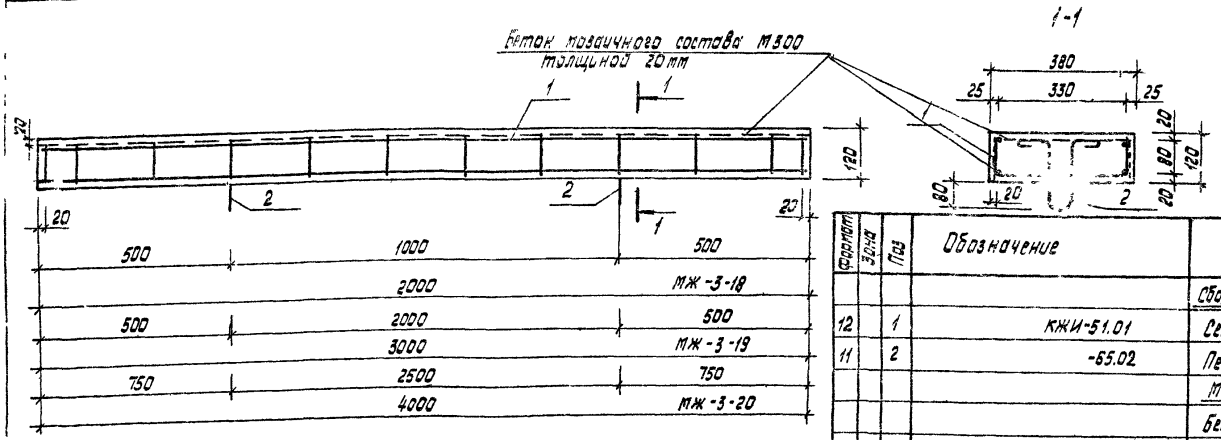

Обозначение	Марка	Масса
	МЖ-3-18	2сб
	МЖ-3-19	342
	МЖ-3-20	456

Формат	Зона	Поз	Обозначение	Наименование	Кол.	Приме-чание
				Сборочные единицы МЖ-3-18		
12		1	КЖИ-51.01	Сетка С-31	1	
11		2	-65.02	Петля П-6	2	
				Материал:		
				Бетон М200	0.09	м³
				Сборочные единицы МЖ-3-19		
12		1	-51.02	Сетка С-32	1	
11		2	-65.02	Петля П-6	2	
				Материал:		
				Бетон М200	0.14	м³
				Сборочные единицы МЖ-3-20		
12		1	-51.03	Сетка С-33	1	
11		2	-65.02	Петля П-6	2	
				Материал:		
				Бетон М200	0.13	м³

Ведомость расхода стали на элемент, кг

Марка элемента	Изделия арматурные							Всего
	Арматура класса							
	AIII			AI		BI		
	ГОСТ 5781-75			ГОСТ 5781-75		ГОСТ 6727-53*		
	ф8	ф6	Итого	ф8	Итого	ф4	Итого	
МЖ-3-18		2.6	2.6	0.6	0.6	0.6	0.6	3.8
МЖ-3-19		4.0	4.0	0.6	0.6	0.9	0.9	5.5
МЖ-3-20	6.3	1.8	8.1	0.6	0.6	1.1	1.1	9.8

Нач. АКМ-4	Кнаузе		29.09.81
Гл. констр.	Михайловский		29.09.81
ГАП	Дашневская		29.09.81
Гип АКМ	Баршай		29.09.81
Ст. инж.	Рубина		4.09.81

310-4-1 КЖИ-29

Ступени МЖ-3-18, МЖ-3-19, МЖ-3-20

Стадия	Масса	Масштаб
Р	см. табл.	1:10
Лист	Листов 1	

БЕЛГИПРОСПРОЕКТ г. Минск

Инв. № подл. | Подпись и дата | Взам. инв. №

инв. № 1130-6

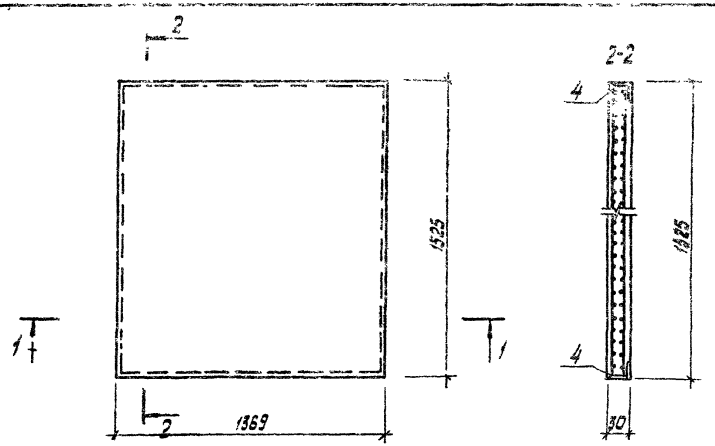

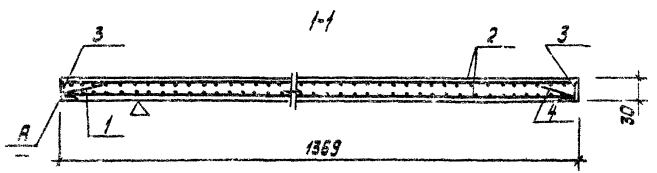

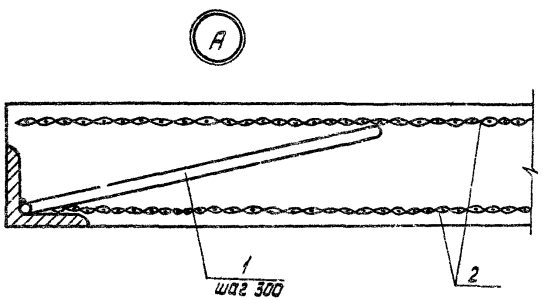

Формат	Зона	Поз.	Обозначение	Наименование	Кол.	Примечание
				Детали:		
Б4		1		ФЗ8Т ГОСТ 6727-53* ℓ=250	22	0.014
Б4		2		Сетка N 10 -1.0 1360×1520 ГОСТ 12184-66*	2	2.48 кг
Б4		3		Уголок $\frac{Б\text{-}20\times20\times4\ ГОСТ\ 8509\text{-}72*}{Ст\ 3\ сп\ ГОСТ\ 535\text{-}79}$ ℓ=1520	2	1.75 кг
Б4		4		Уголок $\frac{Б\text{-}20\times20\times4\ ГОСТ\ 8509\text{-}72*}{Ст\ 3\ сп\ ГОСТ\ 535\text{-}79}$ ℓ=1360	2	1.56 кг
				Материалы:		
				Бетон М 300 Мрз 150	0.626 м³	

Ведомость расхода стали на элемент, кг

Марка	Изделия арматурные			Изделия закладные				Всего	Общий расход
	Арматура класса			Прокат марки		Арматура класса			
				Вст3кп2		АТ			
	ГОСТ 14964-79			ГОСТ 8509-72*		ГОСТ 6727-53*			
	Ф1		Итого	L20×4	Итого	Ф3	Итого		
МЖ-3-12	4.96		4.96	6.62	6.62	0.31	0.31	6.93	11.89

1. Армоцементные плиты изготавливать из бетона М 300 с маркой Мрз 150 с величиной зерен заполнителя до 5 мм. По водонепроницаемости бетон группы В-6.
2. Знаком ▽ отмечена рабочая поверхность, которую после изготовления необходимо тщательно зашпаклевать и зачистить.

Нач. АКП	Кнаузр		29.09.81
Гл. констр	Михайловский		29.09.81
ГАП	Вишневская		29.09.81
ГИП	Баршай		29.09.81
Инженер	Урбанович		29.09.81

310-4-1 КЖИ-30

Армоцементная плита МЖ-3-21

Стадия	Масса	Масштаб
Р	151.2	1:20 1:5
Лист	Листов 1	

БЕЛГОСПРОЕКТ г. Минск

Инв. № подл. | Подпись и дата | Взам. инв. №

Инв. № 1130-6

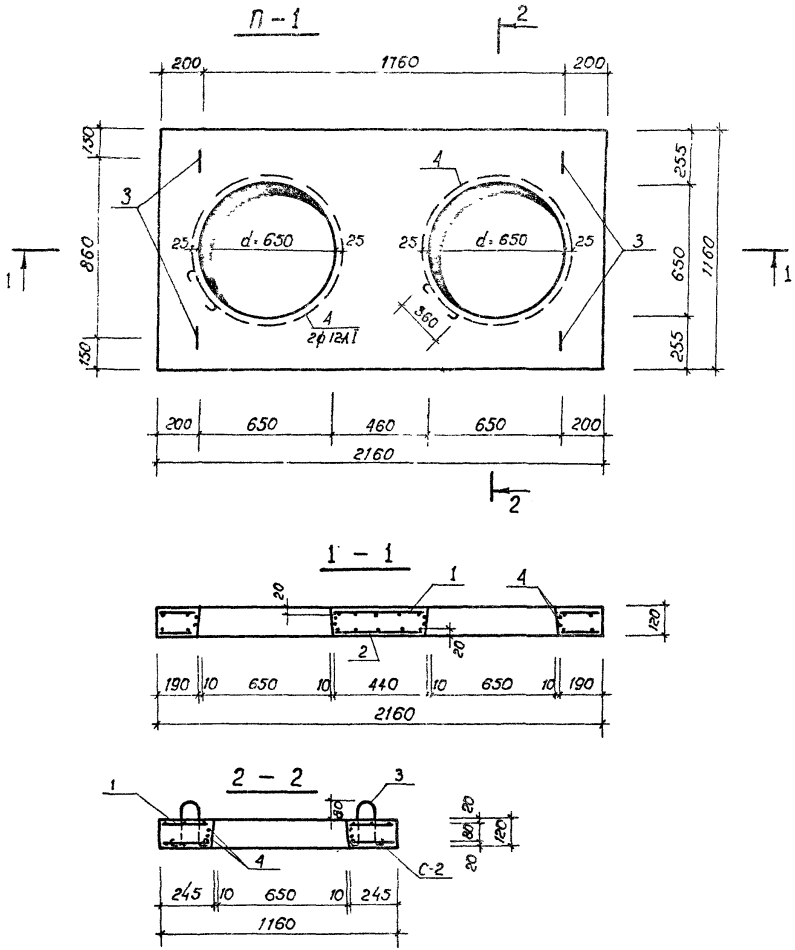

Спецификация на плиту перекрытия П-1

Формат	Зона	Поз	Обозначение	Наименование	Кол.	Примечания
				Сборочные единицы:		
11		1	КЖИ-49.01	сетка С-27	1	5,13 кг
11		2	-49.02	сетка С-28	1	5,13 кг
				Детали:		
		3	серия 1.400-9, вып.1	УП 2-1	4	0,31 кг
Б4		4		ф12 А I ГОСТ 5781-75, ℓ=2700	4	2,40 кг
				Материалы:		
				Бетон М 300		0,27 м³

Ведомость расхода стали на элемент, кг

Марка элемента	Изделия арматурные						Изделия закладные			Общий расход
	Арматура класса					Всего	Арматура класса			
	А I			А III			А I			
	ГОСТ 5781-75						ГОСТ 5781-75			
	ф12	ф6	итого	ф6	итого		ф8			
П-1	9,60	7,98	17,58	2,28	2,28	19,86	1,24		1,24	[illegible]

1. Плита П-1 изготавливается в опалубке плиты П 9-15 по серии 3.006-2, вып. II-2.

Нач. ДКМ	Кнауэр		29.09.81
Гл. констр.	Михайловский		29.09.81
ГАП	Вишневская		29.09.81
ГИП	Бронзай		29.09.81
Ст. инж.	Рубина		4.09.81
Ст. инж.	Березовский		4.09.81

310-4-1 КЖИ-31

Плита перекрытия П-1

Стадия	Масса	Масштаб
Р	670	1:20

Лист | Листов 1

БЕЛГОСПРОЕКТ г. Минск

Инв. № подл. | Подпись и дата | Взам. инв. №

инв. № 1130-6

Формат 12

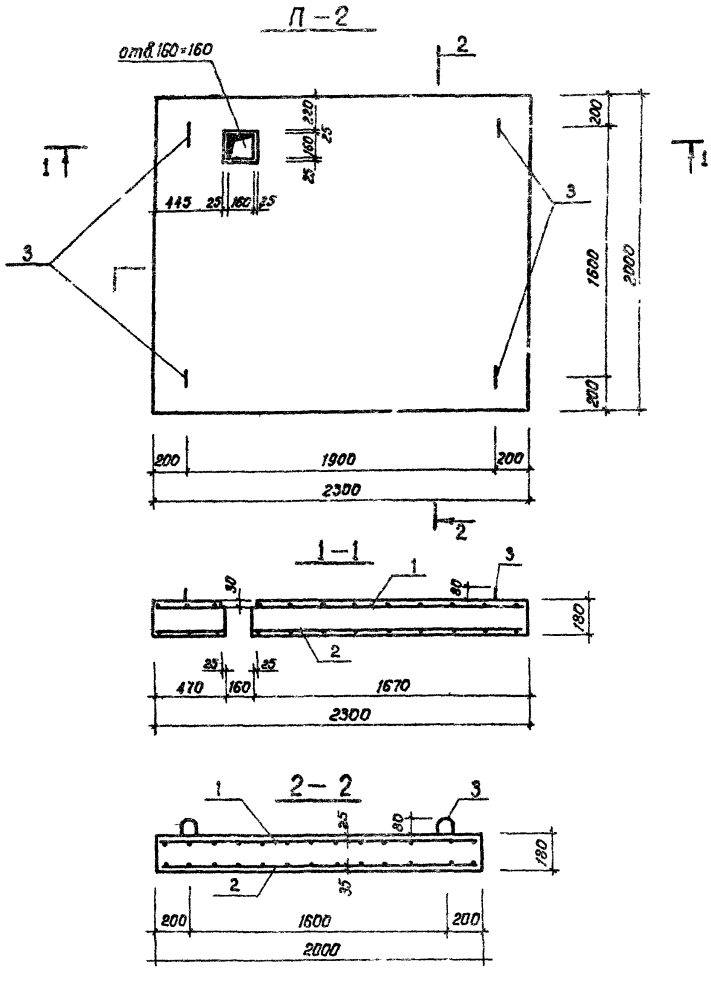

Спецификация на плиту перекрытия П-2

Формат	Зона	Поз.	Обозначение	Наименование	Кол.	Примеч.
				Сборочные единицы:		
А1		1	КЖИ-50.01	сетка С-29	1	11,91 кг
А1		2	-50.02	сетка С-30	1	16,98 кг
				Детали:		
		3	серия 1.400-9, вып 1	УП 2-3	4	0,84 кг
				Материалы:		
				Бетон М300		0,83 м³

Ведомость расхода стали на элемент, кг

Марка элемента	Изделия арматурные					Всего	Изделия закладные			Общий расход
	Арматура класса						Арматура класса			
	AI			AIII			AI			
	ГОСТ 5781-75						ГОСТ 5781-75			
	ф6		итого	ф8	итого		ф12		итого	
П-2	17,19		17,19	11,70	11,70	28,89	3,36		3,36	32,25

1. Плита П-2 изготавливается в опалубке плиты ПО1 по серии 3.006-2, вып. III-2, лист 22.

Нач. АКМ-4	Кацуэр		29.09.81
Гл. констр.	Михайловский		29.09.81
Гл. П.	Вишневская		29.09.81
Гл. П.	Баршай		29.09.81
ст. инж.	Рубина		4.09.81
ст. инж.	Березовский		4.09.81

310-4-1	КЖИ-32		
Плита перекрытия П-2	Стадия	Масса	Масштаб
	Р	2,0т	1:25
	Лист	Листов 1	
	БЕЛГОСПРОЕКТ г. Минск		

Инв. № 1130-6

Взам. инв. № | Подпись и дата | Инв. № подл.

Формат 12

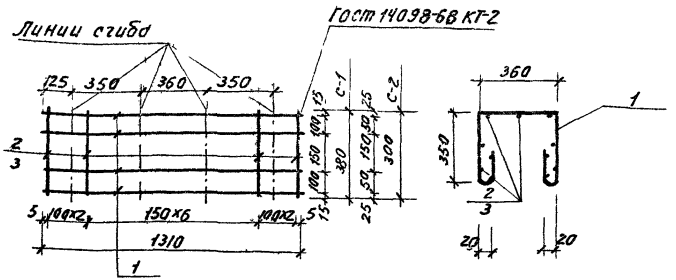

Обозначение	Марка	Масса
КЖИ-33.01	С-1	0.933
- 02	С-2	0.846

Формат	Зона	Поз.	Обозначение	Наименование	Кол.	Примеч.
				Детали С-1:		
БЧ		1		ф4ВI ГОСТ 6727-53* ℓ=1310	4	0.130 кг
БЧ		2		ф4ВI ГОСТ 6727-53* ℓ=380	11	0.038 кг
				Детали С-2:		
БЧ		1		ф4ВI ГОСТ 6727-53* ℓ=1310	4	0.130 кг
БЧ		3		ф4ВI ГОСТ 6727-53* ℓ=300	11	0.030 кг

Взамен инв.№ | Подпись и дата | Инв. № подл.

Нач.АКМ-4	Кнауэр		29.09.81
Гл.констр.	Михайловский		29.09.81
ГАП	Вишневская		29.09.81
ГИП	Баршай		29.09.81
Ст.инж.	Рубина		4.09.81

310-4-1 КЖИ-33

Сетки С-1; С-2

Стадия	Масса	Масштаб
Р	см. табл.	1:20
Лист	Листов 1	

БЕЛГОСПРОЕКТ г. Минск

Инв. № 1130-6

Формат 12

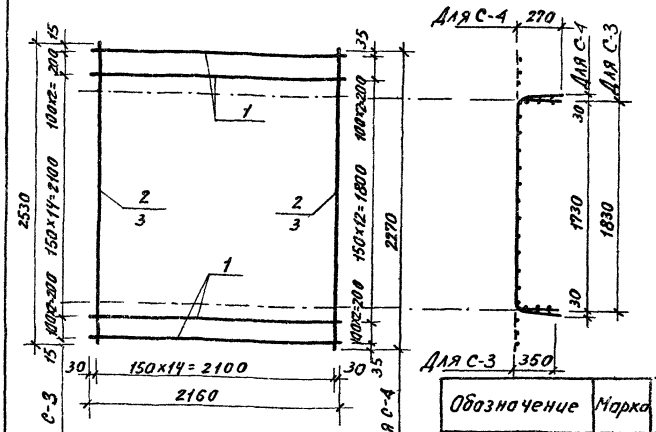

Обозначение	Марка	Масса кг
КЖИ-34.01	С-3	7.82
- 02	С-4	7.01

Формат	Зона	Поз.	Обозначение	Наименование	Кол.	Примеч.
				Детали С-3		
БЧ		1		ф4ВI ГОСТ 6727-53* ℓ=2150	19	0.21 кг
БЧ		2		ф4ВI ГОСТ 6727-53* ℓ=2530	15	0.25 кг
				Детали С-4		
БЧ		1		ф4ВI ГОСТ 6727-53* ℓ=2160	17	0.21 кг
БЧ		3		ф4ВI ГОСТ 6727-53* ℓ=2270	15	0.22 кг

Взам. инв.№ | Подпись и дата | Инв. № подл.

Нач.АКМ-4	Кнауэр		29.09.81
Гл.констр.	Михайловский		29.09.81
ГАП	Вишневская		29.09.81
ГИП	Баршай		29.09.81
Инженер	Каминский		4.09.81

310-4-1 КЖИ-34

Сетки С-3; С-4

Стадия	Масса	Масштаб
Р	см. табл.	1:20
Лист	Листов 1	

БЕЛГОСПРОЕКТ г. Минск

Формат 12

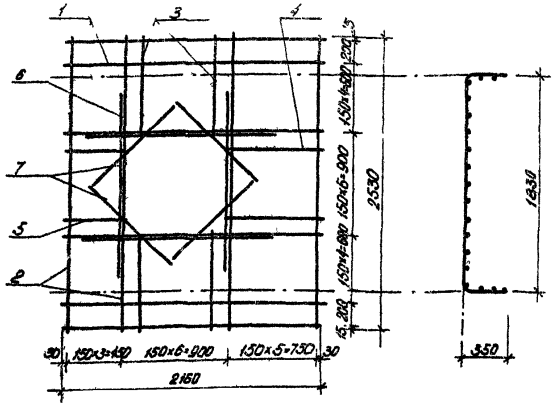

Формат	Зона	Поз.	Обозначение	Наименование	Кол.	Примеч.
				Детали		
Б4		1		ф4ВI ГОСТ 6727-53* ℓ=2160	14	0.21 кг
Б4		2		ф4ВI ГОСТ 6727-53* ℓ=2530	10	0.25 кг
Б4		3		ф4ВI ГОСТ 6727-53* ℓ=850	10	0.08 кг
Б4		4		ф4ВI ГОСТ 6727-53* ℓ=800	5	0.08 кг
Б4		5		ф4ВI ГОСТ 6727-53* ℓ=500	5	0.05 кг
Б4		6		ф8АII ГОСТ 5781-75 ℓ=1600	4	0.63 кг
Б4		7		ф8АII ГОСТ 5781-75 ℓ=1000	4	0.39 кг

Взам. инв. №

Подпись и дата

Инв. № подл.

Нач. ПКМ-4	Кнауэр		29.09.81
Гл. констр	Михайловский		29.09.81
ГАП	Вишневская		29.09.81
ГИП	Баршай		29.09.81
Инженер	Каминский		1.09.81

310-4-1 КЖИ-35

Сетка С-5

Стадия	Масса	Масштаб
Р	11.1	1:20

Лист | Листов 1

БЕЛГОСПРОЕКТ г. Минск

Инв. № 1130-6

Формат 11

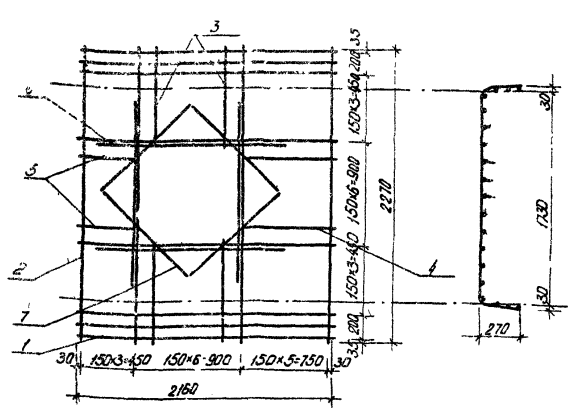

Формат	Зона	Поз.	Обозначение	Наименование	Кол	Примеч
				Детали		
Б4		1		ф4ВI ГОСТ 6727-53* ℓ=2160	12	0.21кг
Б4		2		ф4ВI ГОСТ 6727-53* ℓ=2270	10	0.22кг
Б4		3		ф4ВI ГОСТ 6727-53* ℓ=700	10	0.07кг
Б4		4		ф4ВI ГОСТ 6727-53* ℓ=800	5	0.08кг
Б4		5		ф4ВI ГОСТ 6727-53* ℓ=500	5	0.05кг
Б4		6		ф8АII ГОСТ 5781-75 ℓ=1600	4	0.63кг
Б4		7		ф8АII ГОСТ 5781-75 ℓ=1000	4	0.39кг

Взам. инв. №

Подпись и дата

Инв. № подл.

Нач. ПКМ-4	Кнауэр		29.09.81
Гл. конст.	Михайловский		29.09.81
ГАП	Вишневская		29.09.81
ГИП	Баршай		29.09.81
Инженер	Каминский		1.09.81

310-4-1 КЖИ-36

Сетка С-6

Стадия	Масса	Масштаб
Р	10.25	1:20

Лист | Листов 1

БЕЛГОСПРОЕКТ г. Минск

Формат 11

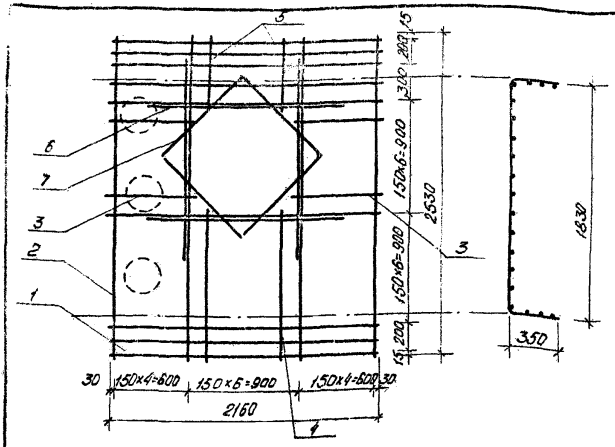

Формат	Зона	Поз.	Обозначение	Наименование	Кол.	Примеч.
				Детали		
БЧ		1		ф4 BI ГОСТ 6727-53* ℓ=2160	14	0.21кг
БЧ		2		ф4 BI ГОСТ 6727-53* ℓ=2530	10	0.25кг
БЧ		3		ф4 BI ГОСТ 6727-53* ℓ=650	10	0.06кг
БЧ		4		ф4 BI ГОСТ 6727-53* ℓ=1150	5	0.11кг
БЧ		5		ф4 BI ГОСТ 6727-53* ℓ=550	5	0.05кг
БЧ		6		ф8 AII ГОСТ 5781-75 ℓ=1600	4	0.63кг
БЧ		7		ф8 AII ГОСТ 5781-75 ℓ=1000	4	0.39кг

Инв. № подл. | Подпись и дата | Взам. инв. №

Нач. ПКИ-4	Кнаузр		29.09.81
Гл. констр.	Михайловский		29.09.81
ГИП	Вышневская		29.09.81
ГИП	Баршаи		29.09.81
Инженер	Хаминский		1.09.81

310-4-1 КЖИ-37

Сетка С-7

Стадия	Масса	Масштаб
Р	11.10	1:20
Лист	Листов 1	

БЕЛГОСПРОЕКТ г. Минск

Инв. № 1130-6

Формат 11

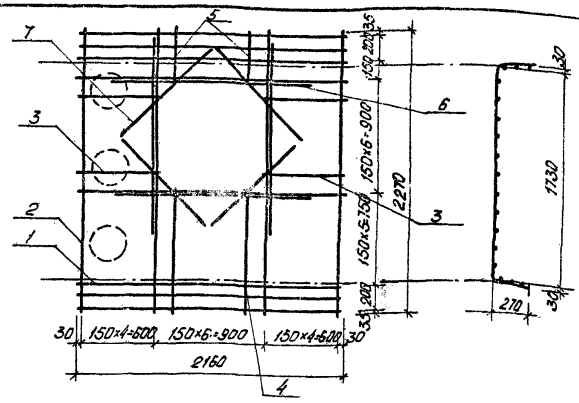

Формат	Зона	Поз.	Обозначение	Наименование	Кол.	Примеч.
				Детали		
БЧ		1		ф4 BI ГОСТ 6727-53* ℓ=2160	12	0.21кг
БЧ		2		ф4 BI ГОСТ 6727-53* ℓ=2530	10	0.25кг
БЧ		3		ф4 BI ГОСТ 6727-53* ℓ=650	10	0.06кг
БЧ		4		ф4 BI ГОСТ 6727-53* ℓ=1150	5	0.10кг
БЧ		5		ф4 BI ГОСТ 6727-53* ℓ=550	3	0.04кг
БЧ		6		ф8 AII ГОСТ 5781-75 ℓ=1600	4	0.63кг
БЧ		7		ф8 AII ГОСТ 5781-75 ℓ=1000	4	0.39кг

Инв. № подл. | Подпись и дата | Взам. инв. №

Нач. ЖИ-4	Кнаузр		29.09.81
Гл. констр.	Михайловский		29.09.81
ГИП	Вышневская		29.09.81
ГИП	Баршаи		29.09.81
Инженер	Хаминский		1.09.81

310-4-1 КЖИ-38

Сетка С-8

Стадия	Масса	Масштаб
Р	10.24	1:20
Лист	Листов 1	

БЕЛГОСПРОЕКТ г. Минск

Формат 11

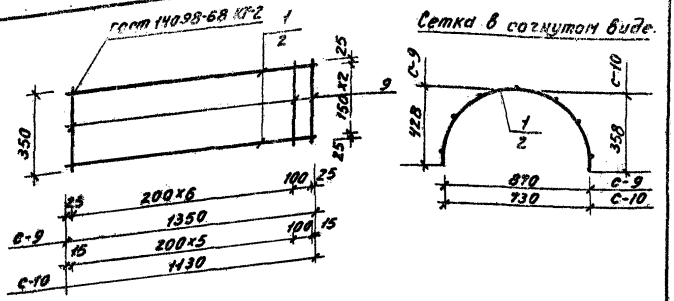

Обозначение	Марка	Масса
КЖИ-39.01	С-9	0.68
- 02	С-10	0.58

Формат	Зона	Поз.	Обозначение	Наименование	Кол.	Примеч.
				Детали С-9:		
Б4		1		ф4ВI ГОСТ 6727-53* ℓ=1350	3	0,133 кг
Б4		3		ф4ВI ГОСТ 6727-53* ℓ=350	8	0.03 кг
				Детали С-10:		
Б4		2		ф4ВI ГОСТ 6727-53* ℓ=1130	3	0.111 кг
Б4		3		ф4ВI ГОСТ 6727-53* ℓ=350	7	0.03 кг

Нач.АКМ-4	Кнауэр		29.09.81
Гл.Констр.	Михайловский		29.09.81
ГАП	Вишневская		29.09.81
ГИП	Баршай		29.09.81
Ст.инж.	Рубина		4.09.81

Инв № 1130-8

310-4-1 КЖИ-39

Сетки С-9; С-10

Стадия	Масса	Масштаб
Р	см. табл.	1:20

Лист | Листов 1

БЕЛГОСПРОЕКТ г. Минск

формат 12

Инв.№ подл. | Подпись и дата | Взамен инв.

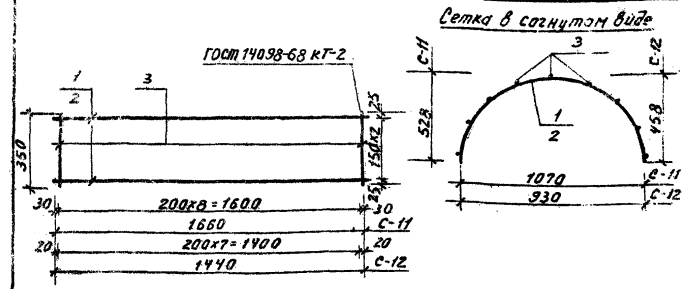

Обозначение	Марка	Масса
КЖИ-40.01	С-11	0.804
- 02	С 12	0.707

Формат	Зона	Поз.	Обозначение	Наименование	Кол.	Примеч.
				Детали С-11		
Б4		1		ф4ВI ГОСТ 6727-53* ℓ=1660	3	0.164
Б4		3		ф4ВI ГОСТ 6727-53* ℓ=350	9	0,0347
				Детали С-12		
Б4		2		ф4ВI ГОСТ 6727-53* ℓ=1440	3	0,143
Б4		3		ф4ВI ГОСТ 6727-53* ℓ=350	8	0.0347

Нач.АКМ-4	Кнауэр		29.09.81
Гл.Констр.	Михайловский		29.09.81
ГАП	Вишневская		29.09.81
ГИП	Баршай		29.09.81
Ст.инж.	Рубина		4.09.81

310-4-1 КЖИ-40

Сетки С-11; С-12

Стадия	Масса	Масштаб
Р	см. табл.	1:20

Лист | Листов 1

БЕЛГОСПРОЕКТ г. Минск

формат 12

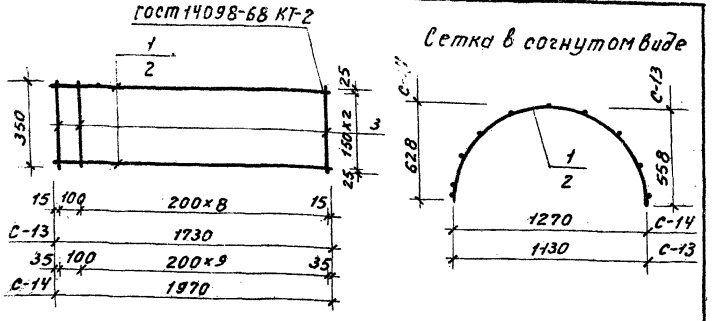

Обозначение	Марка	Масса
КЖИ-41.01	С-13	0.813
- 02	С-14	0.915

Формат	Зона	Поз.	Обозначение	Наименование	Кол.	Примеч.
				Детали С-13:		
БЧ		1		ф4 В I ГОСТ 6727-53* ℓ=1730	3	0,171 кг
БЧ		3		ф4 В I ГОСТ 6727-53* ℓ=350	10	0,03 кг
				Детали С-14:		
БЧ		2		ф4 В I ГОСТ 6727-53* ℓ=1970	3	0,195 кг
БЧ		3		ф4 В I ГОСТ 6727-53* ℓ=350	11	0,03 кг

Инв. № подл. | Подпись и дата | Взам. инв. №

		310-4-1	КЖИ-41
		Сетка С-13, С-14	Стадия: Р; Масса: см. табл.; Масштаб: 1:20
			Лист; Листов 1
Нач.АКМ-Ч	Кнауэр		29.09.81
Гл.констр.	Михайловский		29.09.81
ГАП	Вишневская		29.09.81
ГИП	Баршай		29.09.81
Ст.инж.	Рубина		10.98.1
		БЕЛГОСПРОЕКТ г. Минск	

Инв. № 1130-6

Формат 12

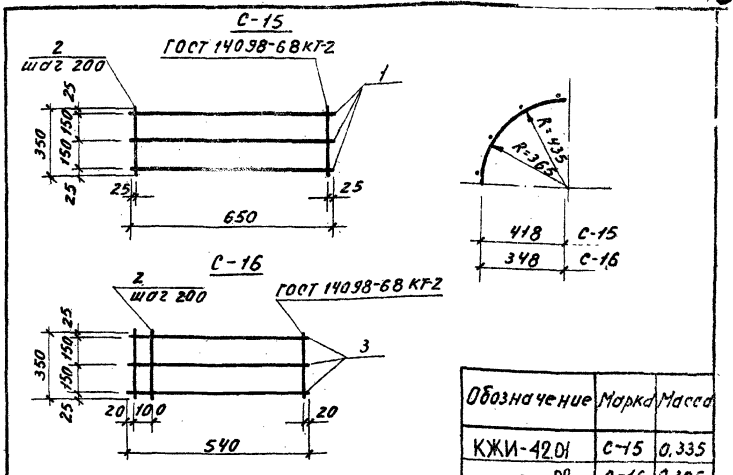

Обозначение	Марка	Масса
КЖИ-42.01	С-15	0,335
- 02	С-16	0,305

Формат	Зона	Поз.	Обозначение	Наименование	Кол.	Примечание
				Детали С-15		
		1		ф4 В I ГОСТ 6727-53* ℓ=650	3	0,065 кг
		2		ф4 В I ГОСТ 6727-53* ℓ=350	4	0,035 кг
				Детали С-16		
		2		ф4 В I ГОСТ 6727-53* ℓ=350	4	0,035 кг
		3		ф4 В I ГОСТ 6727-53* ℓ=540	3	0,055

Инв. № подл. | Подпись и дата | Взам. инв. №

		310-4-1	КЖИ-42
		Сетка С-15; С-16	Стадия: Р; Масса: см. табл.; Масштаб: 1:20
			Лист; Листов 1
Нач.АКМ-Ч	Кнауэр		29.09.81
Гл.констр.	Михайловский		29.09.81
ГАП	Вишневская		29.09.81
ГИП	Баршай		29.09.81
Инженер	Китина		10.98.1
		БЕЛГОСПРОЕКТ г. Минск	

Формат 12

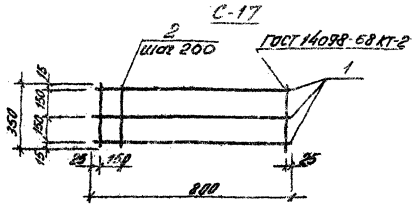

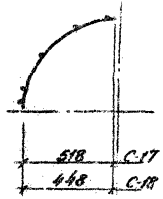

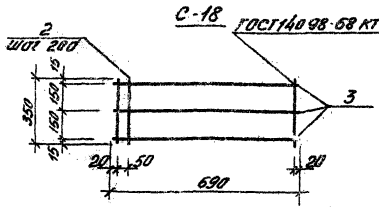

Обозначение	Марка	Масса
КЖИ-43.01	С-17	0,412
- 02	С-18	0,369

Формат	Зона	Поз	Обозначение	Наименование	Кол	Примечание
				Детали С-17		
		1		ф 4 В I ГОСТ 6727-53* ℓ=800	3	0,079 кг
		2		ф 4 В I ГОСТ 6727-53* ℓ=350	5	0,035 кг
				Детали С-18		
		2		ф 4 В I ГОСТ 6727-53 ℓ=350	5	0,035 кг
		3		ф 4 В I ГОСТ 6727-53 ℓ=690	3	0,068 кг

Нач. Акт	Кнаузр		29.09.81
Гл. констр.	Михайловский		29.09.81
ГАП	Вишневская		29.09.81
ГИП	Баршай		29.09.81
Инженер	Китина		4.09.81

Инв № подл. | Подпись и дата | Взам. инв. №

310-4-1 КЖИ-43

Сетки С-17, С-18

Стадия	Масса	Масштаб
Р	см. табл	1:20

Лист | Листов 1

БЕЛГОСПРОЕКТ г. Минск

Формат 11

ИНВ № 1130-б

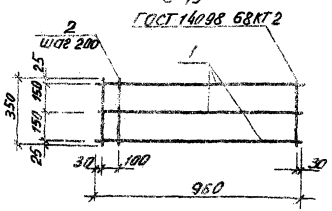

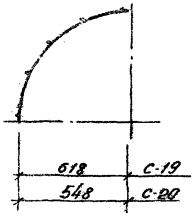

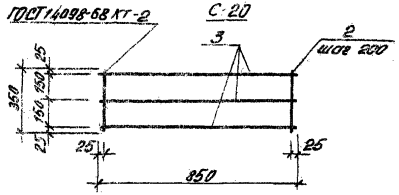

Обозначение	Марка	Масса
КЖИ-44.01	С-19	0,495
- 02	С-20	0,427

Формат	Зона	Поз	Обозначение	Наименование	Кол	Примечание
				Детали С-19		
		1		ф 4 В I ГОСТ 6727-53* ℓ=960	3	0,095
		2		ф 4 В I ГОСТ 6727-53* ℓ=350	6	0,035
				Детали С-20		
		2		ф 4 В I ГОСТ 6727-53* ℓ=350	5	0,0[illegible]
		3		ф 4 В I ГОСТ 6727-53* ℓ=25[illegible]	[illegible]	0,0[illegible]

Нач. Акт	Кнаузр		29.09.81
Гл. констр.	Михайловский		29.09.81
ГАП	Вишневская		29.09.81
ГИП	Баршай		29.09.81
Инженер	Китина		4.09.81

Инв № подл. | Подпись и дата | Взам. инв. №

310-4-1 КЖИ-44

Сетки С-19, С-20

Стадия	Масса	Масштаб
Р	см. табл	1:20

Лист | Листов 1

БЕЛГОСПРОЕКТ г. Минск

Формат 11

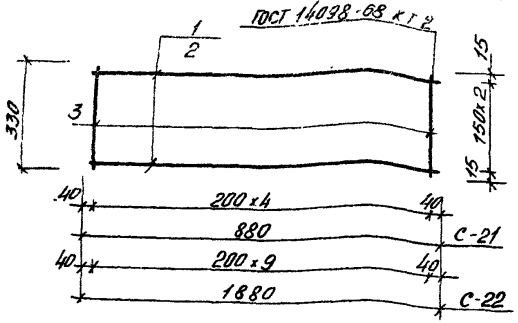

Обозначение	Марка	Масса
КЖИ-45.01	С-21	0.426
- 02	С-22	0.888

Формат	Зона	Поз.	Обозначение	Наименование	Кол	Примеч.
				Детали С-21:		
Б4		1		ф4 В I ГОСТ 6727-53* ℓ=880	3	0.087кг
Б4		3		ф4 В I ГОСТ 6727-53* ℓ=330	3	0.033
				Детали С-22:		
Б4		2		ф4 В I ГОСТ 6727-53* ℓ=1880	3	0.186кг
Б4		3		ф4 В I ГОСТ 6727-53* ℓ=330	10	0.033

Нач. АКМ	Кнауэр		29.09.81
Гл. констр.	Житойлавский		29.09.81
ГАП	Вишневская		29.09.81
ГИП	Барский		29.09.81
Ст. инж.	Рубина		4.09.81

310-4-1 КЖИ-45

Сетки С-21; С-22

Стадия	Масса	Масштаб
Р	см. табл.	1:20
Лист	Листов 1	

БЕЛГОСПРОЕКТ г. Минск

Инв. № 1130-6

Формат II

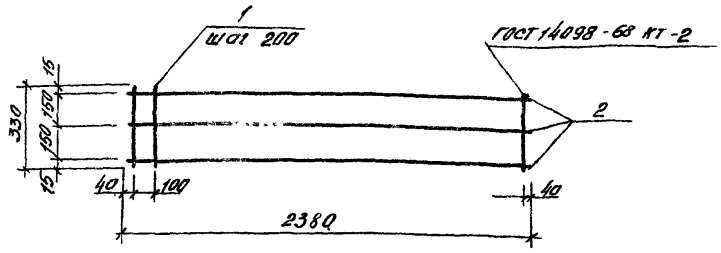

Формат	Зона	Поз.	Обозначение	Наименование	Кол	Примечание
				Детали С-23		
Б4		2		ф4 В I ГОСТ 6727-53* ℓ=2380	3	0.235
Б4		1		ф4 В I ГОСТ 6727-53* ℓ=330	13	0.033

Нач. АКМ	Кнауэр		29.09.81
Гл. констр.	Минойлавский		29.09.81
ГАП	Вишневская		29.09.81
ГИП	Барский		29.09.81
Инженер	Кнауэр		4.09.81

310-4-1 КЖИ-46

Сетка С-23

Стадия	Масса	Масштаб
Р	1.13	1:20
Лист	Листов 1	

БЕЛГОСПРОЕКТ г. Минск

Формат II

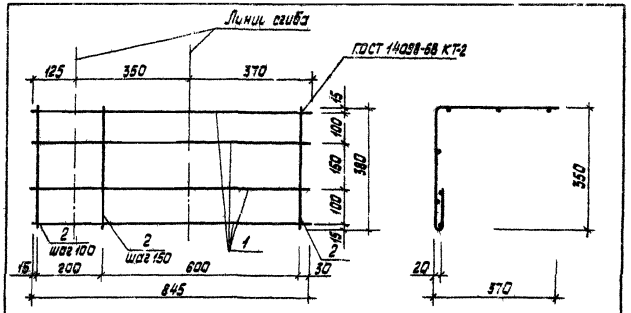

Формат	Зона	Поз	Обозначение	Наименование	Кол	Примечание
				Детали		
64		1		ф 4 В-I ГОСТ 6727-53* ℓ=845	4	0.130 кг
64		2		ф 4 В-I ГОСТ 6727-53* ℓ=380	7	0.059 кг

Нач. АКМ-4	Кнауэр		29.09.81
Гл. констр.	Михайловский		29.09.81
ГАП	Вишневская		29.09.81
ГИП АКМ	Баршай		29.09.81
Инженер	Дубиковская		4.09.81

Инв. № подл. | Подпись и дата | Взамен инв. №

310-4-1 КЖИ-47

Сетка С-24

Стадия	Масса	Масштаб
Р	0.93	1:10

Лист | Листов 1

БЕЛГОСПРОЕКТ г. Минск

Инв. № 1130-6

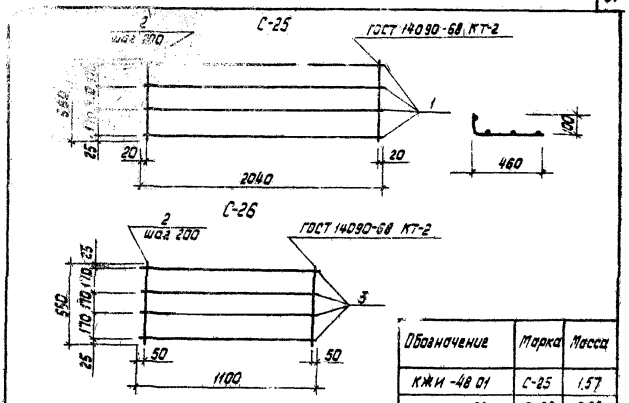

Обозначение	Марка	Масса
КЖИ-48 01	С-25	1.57
— 02	С-26	0,86

Формат	Зона	Поз.	Обозначение	Наименование	Кол	Примечание
				Детали С-25		
64		1		ф 5 В I ГОСТ 6727-53* ℓ=2040	4	0.31
64		2		ф 3 В I ГОСТ 6727-53* ℓ=560	11	0.03
				Детали С-26		
64		2		ф 5 В I ГОСТ 6727-53* ℓ=560	6	0.03
64		3		ф 5 В I ГОСТ 6727-53* ℓ=1100	4	0.17

Нач. АКМ-4	Кнауэр		29.09.81
Гл. констр.	Михайловский		29.09.81
ГАП	Вишневская		29.09.81
ГИП АКМ	Баршай		29.09.81
Инженер	Китина		4.09.81

Инв. № подл. | Подпись и дата | Взамен инв. №

310-4-1 КЖИ-48

Сетки С-25, С-26

Стадия	Масса	Масштаб
Р	см. табл.	1:20

Лист | Листов 1

БЕЛГОСПРОЕКТ г. Минск

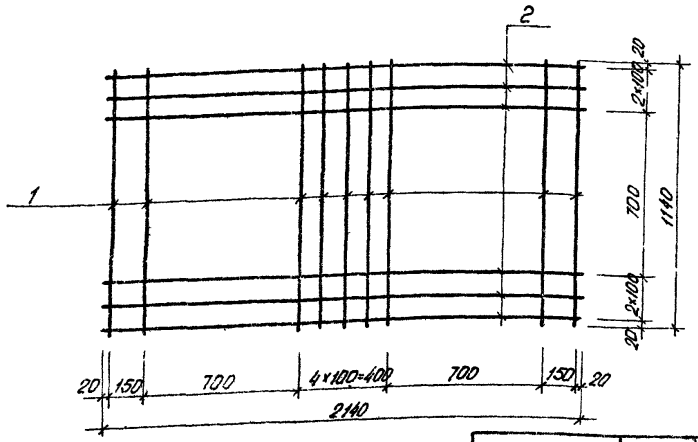

Обозначение	Марка	Масса
КЖИ-49.01	С-27	5.13
- 02	С-28	5,13

Формат	Зона	Поз.	Обозначение	Наименование	Кол.	Примечания
				Детали С-27:		
Б4		1		ф 6 AI ГОСТ 5781-75, ℓ=1140	9	0.253
Б4		2		ф 8 A I ГОСТ 5781-75, ℓ=2140	6	0.475
				Детали С-28:		
Б4		1		ф 6 AIII ГОСТ 5781-75, ℓ=1140	9	0.253
Б4		2		ф 6 AI ГОСТ 5781-75, ℓ=2140	6	0.475

Взам. инв. № | Подпись и дата | Инв. № подл.

Нач. ПКИ-4	Кнаузр		29.09.81
Гл. констр.	Михайловский		29.09.81
ГИП	Вишневская		29.09.81
ГИП	Боршой		29.09.81
Ст. инж	Березовский		4.09.81

310-4-1 КЖИ-49

Сетки С-27 и С-28

Стадия	Масса	Масштаб
Р	5.13	1:20
Лист	Листов 1	

БЕЛГОСПРОЕКТ г. Минск

Инв. № 1130-6

Формат 11

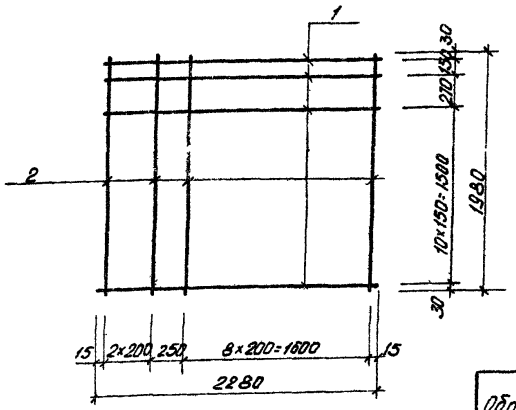

Обозначение	Марка	Масса
КЖИ-50.01	С-29	11.91
- 02	С-30	16.98

Формат	Зона	Поз.	Обозначение	Наименование	Кол.	Примечания
				Детали С-29:		
Б4		1		ф 6 AI ГОСТ 5781-75, ℓ=2280	13	0.51
Б4		2		ф 6 AI ГОСТ 5781-75, ℓ=1980	12	0.44
				Детали С-30:		
Б4		1		ф 6 AIII ГОСТ 5781-75, ℓ=2280	13	0.90
Б4		2		ф 6 AI ГОСТ 5781-75, ℓ=1980	12	0.44

Взам. инв. № | Подпись и дата | Инв. № подл.

Нач. ПКИ-4	Кнаузр		29.09.81
Гл. констр	Михайловский		29.09.81
ГАП	Вишневская		29.09.81
ГИП	Боршой		29.09.81
Ст инж	Березовский		4.09.81

310-4-1 КЖИ-50

Сетки С-29 и С-30

Стадия	Масса	Масштаб
Р	см. табл.	1:40
Лист	Листов 1	

БЕЛГОСПРОЕКТ г Минск

Формат 11

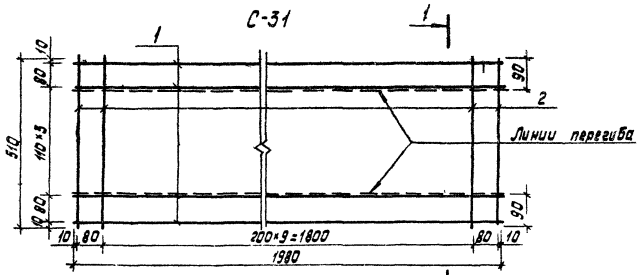

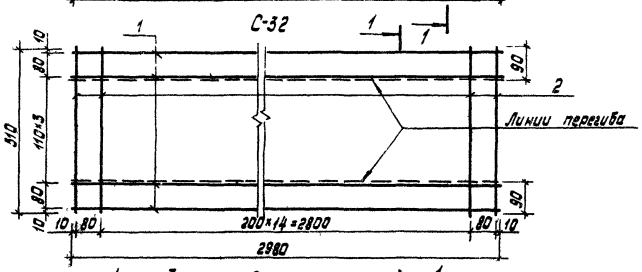

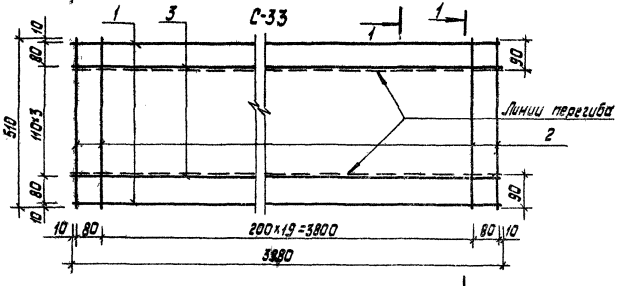

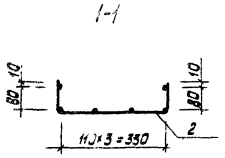

Обозначение	Марка	Масса
КЖИ-51.01	С-31	3.24
—02	С-32	4.61
—03	С-33	10.14

Формат	Зона	Поз.	Обозначение	Наименование	Кол	Примеч.
				Детали С-31:		
Б4		1		ф6АIII ГОСТ 5781-75 ℓ=1980	6	0.44 кг.
Б4		2		ф4ВI ГОСТ 6727-53* ℓ=510	12	0.05 кг
				Детали С-32:		
Б4		1		ф6АIII ГОСТ 5781-75 ℓ=2980	6	0.66 кг
Б4		2		ф4ВI ГОСТ 6727-53* ℓ=510	17	0.05 кг
				Детали С-33:		
Б4		1		ф6АIII ГОСТ 5781-75 ℓ=3980	2	0.88 кг
Б4		2		ф4ВI ГОСТ 6727-53* ℓ=510	22	0.05 кг
Б4		3		ф8АIII ГОСТ 5781-75 ℓ=3980	4	1.57 кг.

Нач. АКМ-4	Кнауэр		29.09.81
Гл. констр.	Михайловский		29.09.81
ГАП	Вишневская		29.09.81
ГИП АКМ	Баршай		29.09.81
Ст. инж.	Рубина		1.09.81

310-4-1 КЖИ-51

Сетки С-31, С-32, С-33

Стадия	Масса	Масштаб
Р	см. табл.	1:10

Лист | Листов 1

БЕЛГОСПРОЕКТ г. Минск

Инв. № подл. | Подпись и дата | Взамен инв. №

инв. № 1130-6

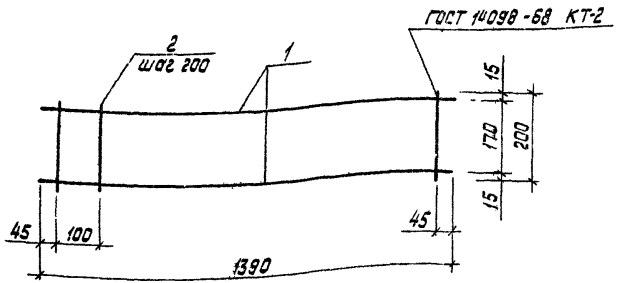

Формат	Зона	Поз	Обозначение	Наименование	Кол	Примечание
				Детали		
Б4		1		ф5 В I ГОСТ 6727-53* ℓ=1390	2	0.23
Б4		2		ф5 В I ГОСТ 6727-53* ℓ=200	8	0.031

Нач АКМ-4	Кнауэр		29.09.81
Гл. констр	Михайловский		29.09.81
ГАП	Вишневская		29.09.81
ГИП АКМ	Баршай		29.09.81
Инженер	Китина		4.09.81

310-4-1 КЖИ-52

Каркас плоский КР-1

Стадия	Масса	Масштаб
Р	071	1:10
Лист	Листов 1	

БЕЛГОСПРОЕКТ г. Минск

Инв. № подл. | Подпись и дата | Взам. инв. №

Инв № 1130-6

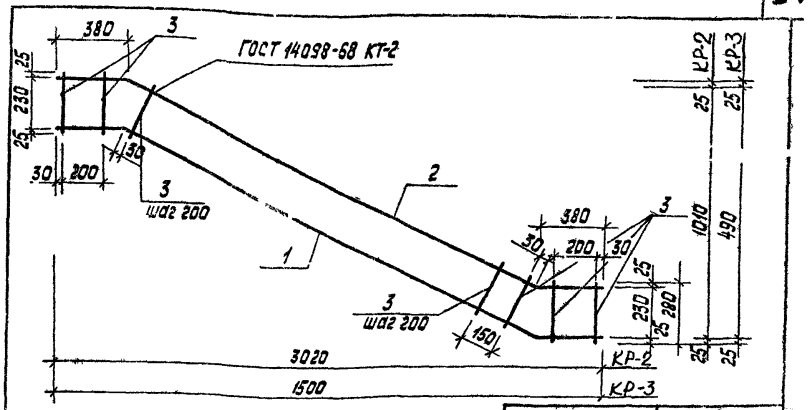

Обозначение	Марка	Масса
КЖИ-53 01	КР-2	2.46
-02	КР-3	1.24

Формат	Зона	Поз	Обозначение	Наименование	Кол	Примечание
				Детали КР-2		
Б4		1		ф8 А-III ГОСТ 5781-75 ℓ=3170	1	1.25кг
Б4		2		ф6 А-I ГОСТ 5781-75 ℓ=3170	1	0.703кг
Б4		3		ф4 В-I ГОСТ 6727-53* ℓ=280	17	0.03кг
				Детали КР-3		
Б4		1		ф8 А-III ГОСТ 5781-75 ℓ=1560	1	0.62кг
Б4		2		ф6 А-I ГОСТ 5781-75 ℓ=1560	1	0.35кг
Б4		3		ф4 В-I ГОСТ 6727-53* ℓ=280	9	0.03кг

Нач АКМ4	Кнауэр		29.09.81
Гл констр	Михайловский		29.09.81
ГАП	Вишневский		29.09.81
ГИП АКМ	Баршай		29.09.81
Инженер	Дубикевская		4.09.81

310-4-1 КЖИ-53

Каркасы плоские КР-2; КР-3

Стадия	Масса	Масштаб
Р	см. табл.	1:10
Лист	Листов 1	

БЕЛГОСПРОЕКТ г. Минск

Инв. № подл. | Подпись и дата | Взам. инв. №

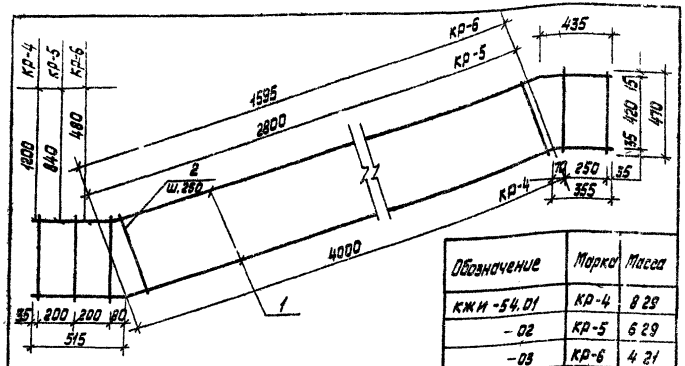

Обозначение	Марка	Масса
КЖИ-54.01	КР-4	8.29
-02	КР-5	6.29
-03	КР-6	4.21

Формат	Зона	Поз	Обозначение	Наименование	Кол.	Примеч.
				Детали КР-4		
Б4		1		ф10АIII ГОСТ 5.1459-72* ℓ=4870	2	3.0 кг
Б4		2		ф6АI ГОСТ 5781-75 ℓ=470	22	0.104 кг
				Детали КР-5		
Б4		1		ф10АIII ГОСТ 5.1459-72* ℓ=3670	2	2.26 кг
Б4		2		ф6АI ГОСТ 5781-75 ℓ=470	17	0.104 кг
				Детали КР-6		
Б4		1		ф10АIII ГОСТ 5.1459-72* ℓ=2395	2	1.48 кг
Б4		2		ф6АI ГОСТ 5781-75 ℓ=470	12	0.104 кг

Взамен инв. №

Подпись и дата

Инв. № подл.

Нач. АКМ-4	Кнауэр		29.09.81
Гл. констр.	Михайловский		29.09.81
ГАП	Вишневская		29.09.81
ГИП АКМ	Баршай		29.09.81
Ст. инж.	Рубина		4.09.81

310-4-1 КЖИ-54

Каркасы плоские КР-4, КР-5, КР-6

Стадия	Масса	Масштаб
Р	см. табл.	1:20
Лист	Листов 1	

БЕЛГОСПРОЕКТ г. Минск

инв № 1130-6

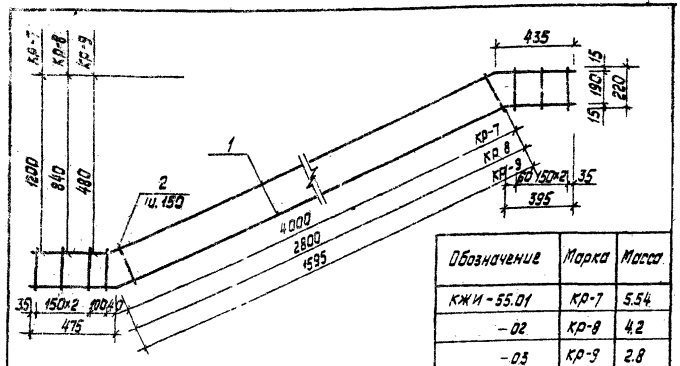

Обозначение	Марка	Масса
КЖИ-55.01	КР-7	5.54
-02	КР-8	4.2
-03	КР-9	2.8

Формат	Зона	Поз	Обозначение	Наименование	Кол	Примеч
				Детали КР-7		
Б4		1		ф8АIII ГОСТ 5781-75 ℓ=4870	2	1.92 кг
Б4		2		ф6АI ГОСТ 5781-75 ℓ=220	34	0.05 кг
				Детали КР-8		
Б4		1		ф8АIII ГОСТ 5781-75 ℓ=3670	2	1.45 кг
Б4		2		ф6АI ГОСТ 5781-75 ℓ=220	26	0.05 кг
				Детали КР-9		
Б4		1		ф8АIII ГОСТ 5781-75 ℓ=2395	2	0.95 кг
Б4		2		ф6АI ГОСТ 5781-75 ℓ=220	18	0.05 кг

Взамен инв. №

Подпись и дата

Инв. № подл.

Нач. АКМ-4	Кнауэр		29.09.81
Гл. констр.	Михайловский		29.09.81
ГАП	Вишневская		29.09.81
ГИП АКМ	Баршай		29.09.81
Ст. инж.	Рубина		4.09.81

310-4-1 КЖИ-55

Каркасы плоские КР-7, КР-8, КР-9

Стадия	Масса	Масштаб
Р	см. табл	1:20
Лист	Листов 1	

БЕЛГОСПРОЕКТ г. Минск

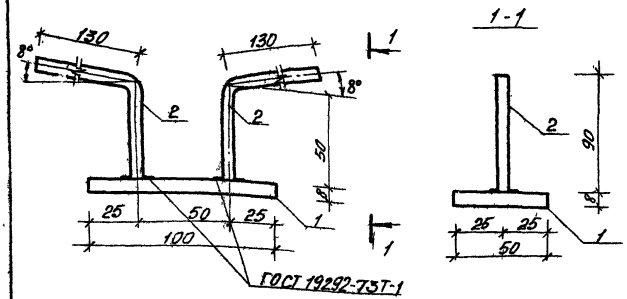

Формат	Зона	Поз	Обозначение	Наименование	Кол	Примеч
				Детали:		
Б4		1		Полоса 8×50 ГОСТ 103-76 ℓ=100	1	0,314
Б4		2		Ф6А III ГОСТ 5781-75 ℓ=180	2	0,04

Нач. АКМ	Кнауэр		29.09.81
Гл. констр.	Михайловский		29.09.81
ГАП	Вишневская		29.09.81
ГИП	Баршай		29.09.81
Ст. инж.	Рубина		4.09.81

Инв. № подл. | Подпись и дата | Взам. инв. №

инв. № 1130-6

310-4-1 КЖИ-56

Изделие закладное МН-1

Стадия	Масса	Масштаб
Р	0,40	1:2

Лист | Листов 1

БЕЛГОСПРОЕКТ г. Минск

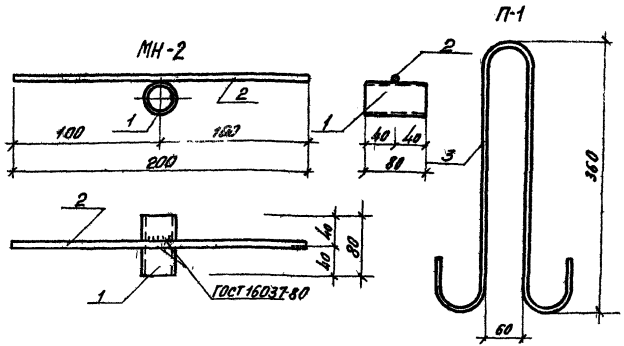

Обозначение	Марка	Масса кг
КЖИ-57.01	МН-2	0,30
- 02	П-1	0,57

Формат	Зона	Поз	Обозначение	Наименование	Кол	Примеч.
				Детали МН-2:		
Б4		1		Труба 32×3,2 ГОСТ 3262-75 ℓ=80	1	0,25 кг
Б4		2		ФБА III ГОСТ 5781-75 ℓ=200	1	0,05 кг
				Детали П-1:		
Б4		3		Ф10А I ГОСТ 5781-75 ℓ=920	1	0,57 кг

Нач. АКМ	Кнауэр		29.09.81
Гл. констр.	Михайловский		29.09.81
ГАП	Вишневская		29.09.81
ГИП	Баршай		29.09.81
Инженер	Каминский		4.09.81

Инв. № подл. | Подпись и дата | Взам. инв. №

310-4-1 КЖИ-57

Изделие закладное МН-2 Петля П-1

Стадия	Масса	Масштаб
Р	см. табл.	1:2

Лист | Листов 1

БЕЛГОСПРОЕКТ г. Минск

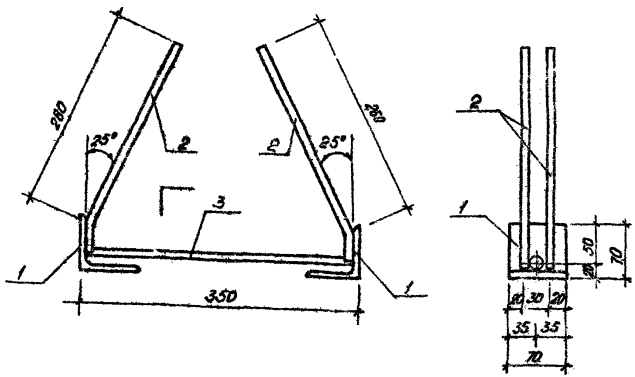

Формат	Зона	Поз.	Обозначение	Наименование	Кол.	Примеч.
				Детали		
		1		Уголок Б-70×70×7 ГОСТ 8509-72* ст.3сп ГОСТ 535-79 ℓ=70	2	0.52 кг
		2		ф10 А-II ГОСТ 5781-75 ℓ=310	4	0,19 кг
		3		ф10 АI ГОСТ 5781-75 ℓ=330	1	0.20 кг

Нач. ЯКМ	Кнауэр		29.09.81
Гл. конструктор	Михайловский		27.05.81
ГИП	Вишневская		29.09.81
ГИП	Баршай		29.09.81
Ст. инж.	Рубина		4.09.81

Инв. № 1130-8

Взам. инв. №

Подпись и дата

Инв. № подл.

310-4-1 КЖИ-58

Изделие закладное МН-3

Стадия	Масса	Масштаб
Р	2.0	1.5

Лист | Листов 1

БЕЛГОСПРОЕКТ г. Минск

Формат 11

МН-4

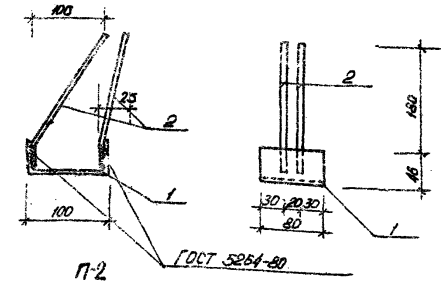

П-2

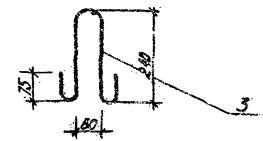

Обозначение	Марка	Масса
КЖИ-5901	МН-4	0,790
- 02	П-2	0.14

Формат	Зона	Поз.	Обозначение	Наименование	Кол.	Примеч.
				Детали МН-4		
БЧ		1		Швеллер 10 ГОСТ 8240-72* ℓ=80	1	0.69 кг
БЧ		2		ф6 АIII ГОСТ 5781-75 ℓ=210	2	0.05 кг
				Детали П-2		
БЧ		3		ф6 АI ГОСТ 5781-75 ℓ=630	1	0.14 кг

Нач. ЯКМ	Кнауэр		29.09.81
Гл. конструктор	Михайловский		27.05.81
ГИП	Вишневская		29.09.81
ГИП	Баршай		29.09.81
Ст. инж.	Рубина		4.09.81

Взам. инв. №

Подпись и дата

Инв. № подл.

310-4-1 КЖИ-59

Изделие закладное МН-4 Петля П-2

Стадия	Масса	Масштаб
Р	см. табл.	1:20

Лист | Листов 1

БЕЛГОСПРОЕКТ г. Минск

Формат 11

МН-4а

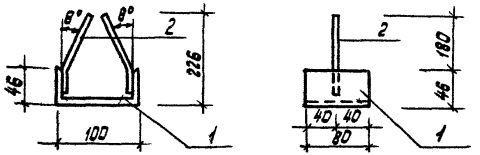

МН-5

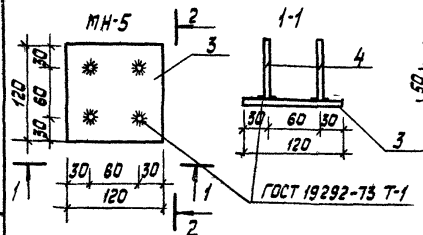

1-1

2-2

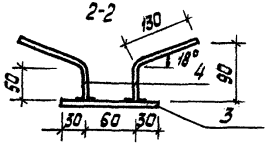

Обозначение	Марка	Масса
КЖИ— 60 01	МН4а	0.79
—02	МН5	1.07

Формат	Зона	Поз.	Обозначение	Наименование	Кол.	Примечание
				Детали МН-4а:		
Б4		1		С10 ГОСТ 8240-72* ℓ=80	1	0.69кг
Б4		2		ф6АIII ГОСТ 5781-75 ℓ=210	2	0.05кг
				Детали МН-5		
Б4		3		Полоса 8×120 ГОСТ 103-76 ℓ=120	1	0.91кг
Б4		4		ф6АIII ГОСТ 5781-75 ℓ=180	4	0.04кг

Нач. АКМ-4	Кнауэр		29.09.81
Гл. констр.	Михайловский		29.09.81
ГАП	Вишневская		29.09.81
Гип. АКМ	Боршой		29.09.81
Ст. инж.	Рубина		1.09.81

310-4-1 КЖИ-60			
Изделия закладные МН-4а; МН-5	Стадия	Масса	Масштаб
	Р	См. табл.	1:5
	Лист	Листов 1	
БЕЛГОСПРОЕКТ г. Минск			

Инв. № подл. | Подпись и дата | Взамен инв. №

Инв № 1130-6

1-1

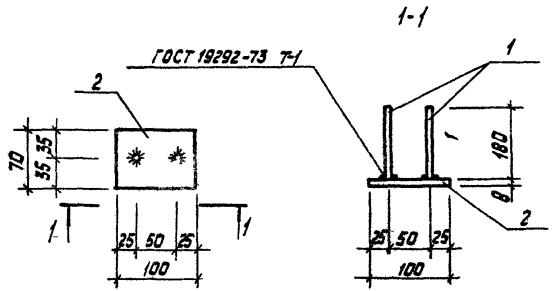

Формат	Зона	Поз.	Обозначение	Наименование	Кол.	Примечание
				Детали:		
Б4		2		-8×70 ГОСТ 103-76 ℓ=100	1	0.44кг
Б4		1		ф6АIII ГОСТ 5781-75 ℓ=180	2	0.04кг

Нач. АКМ-4	Кнауэр		29.09.81
Гл. констр.	Михайловский		29.09.81
ГАП	Вишневская		29.09.81
Гип. АКМ	Боршой		29.09.81
Инженер	Кичина		6.09.81

310-4-1 КЖИ-61			
Изделие закладное МН-6	Стадия	Масса	Масштаб
	Р	0.52	1:5
	Лист	Листов 1	
БЕЛГОСПРОЕКТ г. Минск			

Инв. № подл. | Подпись и дата | Взамен инв. №

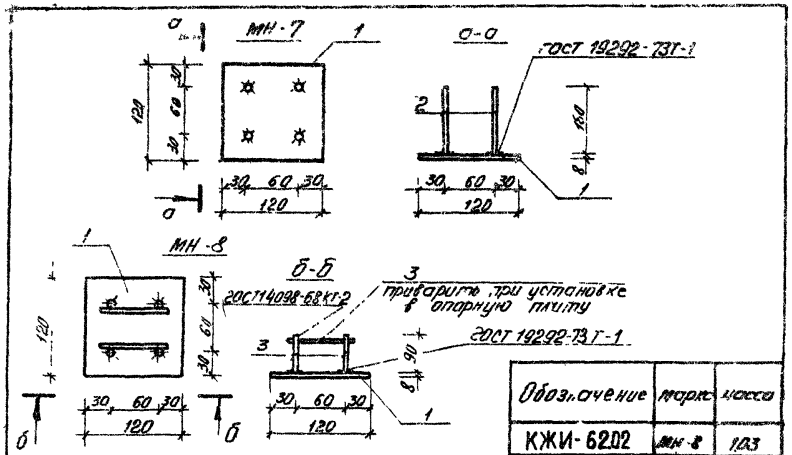

Обозначение	марка	масса
КЖИ-62.02	МН-8	1,03
- 01	МН-7	1,07

Формат	Зона	Поз	Обозначение	Наименование	Кол	Примечание
				Детали МН-8		
		1		-8×120 ГОСТ 103-76 ℓ=120	1	0,91кг
		3		ф6АI ГОСТ 5781-75 ℓ=90	6	0,02кг
				Детали МН-7		
		1		-8×120 ГОСТ 103-76 ℓ=120	1	0,91кг
		2		ф6АIII ГОСТ 5781-75 ℓ=180	4	0,04

Нач. АКП	Кнауэр		29.05.91
Гл. констр.	Михайловская		29.05.91
ГАП	Вишневская		29.05.91
ГИП	Баршай		29.05.91
Ст. инж.	Рудзина		29.05.91

310-4-1 КЖИ-62

Изделия закладные МН-7 ; МН-8

Стадия	Масса	Масштаб
Р	см. табл.	1:5
Лист	Листов 1	

БЕЛГОСПРОЕКТ г. Минск

Инв. № 1130-6

Формат А1

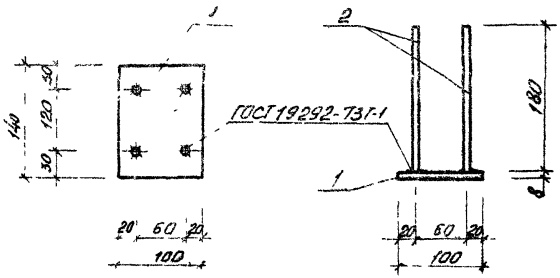

Формат	Зона	Поз	Обозначение	Наименование	Кол	Примечание
				Детали		
Б4		2		ф6АIII ГОСТ 5781-75 ℓ=180	4	0,04
Б4		1		-8×140 ГОСТ 103-76 ℓ=100	1	0,88

Нач. АКП	Кнауэр		29.05.91
Гл. констр.	Михайловская		29.05.91
ГАП	Вишневская		29.05.91
ГИП	Баршай		29.05.91
Инженер	Котлина		04.09.91

310-4-1 КЖИ-63

Изделие закладное МН-9

Стадия	Масса	Масштаб
Р	1,04	1:5
Лист	Листов 1	

БЕЛГОСПРОЕКТ г. Минск

Формат А1

МН-10

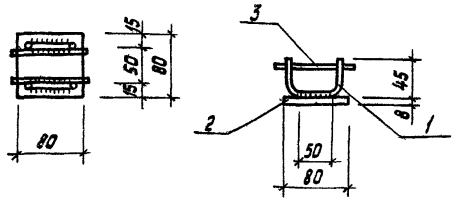

П-3

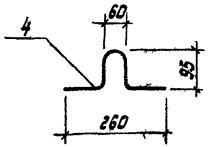

Обозначение	Марка	Масса
КЖИ-64.01	МН10	0.55
-02	П-3	0.08

Формат	Зона	Поз.	Обозначение	Наименование	Кол.	Примечание
				Детали МН-10:		
Б4		1		ф8 А III ГОСТ 5781-75 ℓ=150	2	0.06
Б4		2		-8×75 ГОСТ 103-76 ℓ=75	1	0.35
Б4		3		ф8 А III ГОСТ 5781-75 ℓ=100	2	0.04
				Деталь П-3:		
И		4		ф6 А I ГОСТ 5781-75 ℓ=340	1	0.08

Нач. АКТ-4	Кнауэр		29.09.81
Гл. констр.	Михайловский		29.09.81
ГАП	Вишневская		29.09.81
ГИП АКТ	Баршай		29.09.81
Инженер	Китина		4.09.81

Инв. № подл. | Подпись и дата | Взам. инв. №

инв № 1(30-6

310-4-1 КЖИ-64

Изделие закладное МН-10
Петля П-3

Стадия	Масса	Масштаб
Р	см. табл.	1:20
Лист	Листов 1	

БЕЛГОСПРОЕКТ
г. Минск

П-5; П-6

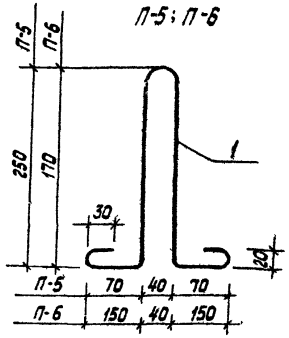

Обозначение	Марка	Масса
КЖИ-65.01	П-5	0.30
02	П-6	0.30

Формат	Зона	Поз.	Обозначение	Наименование	Кол.	Примечания
				Детали П-5:		
Б4		1		ф8 А I ГОСТ 5781-75, ℓ=780	1	0.30кг
				Детали П-6:		
Б4		1		ф8 А I ГОСТ 5781-75, ℓ=780	1	0.30кг

Нач. АКТ-4	Кнауэр		29.09.81
Гл. констр.	Михайловский		29.09.81
ГАП	Вишневская		29.09.81
ГИП АКМ	Баршай		29.09.81
Ст. инж.	Рубина		4.09.81

Инв. № подл. | Подпись и дата | Взам. инв. №

310-4-1 КЖИ-65

Петли П-5, П-6

Стадия	Масса	Масштаб
Р	см. табл.	1:5
Лист	Листов 1	

БЕЛГОСПРОЕКТ
г. Минск

П-4

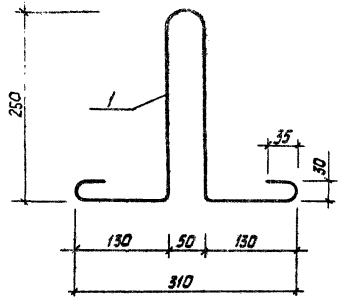

Формат	Зона	Поз.	Обозначение	Наименование	Кол.	Примеч.
				Детали П-4:		
Б4		1		ф10 А I ГОСТ 5781-75, ℓ=980	1	0.59

Инв. № подл. | Подпись и дата | Взамен инв. №

Нач. АКМ-4	Кнауэр		29.09.81
Гл. констр.	Михайловский		29.09.81
ГАП	Вишневская		29.09.81
ГИП АКМ	Бершай		29.09.81
Ст. инж.	Рубина		1.10.81

310-4-1 КЖИ-66

Петля П-4

Стадия	Масса	Масштаб
Р	0.59	1:5
Лист	Листов 1	

БЕЛГОСПРОЕКТ г. Минск

gost.e-ecolog.ru

инв № 1130-6

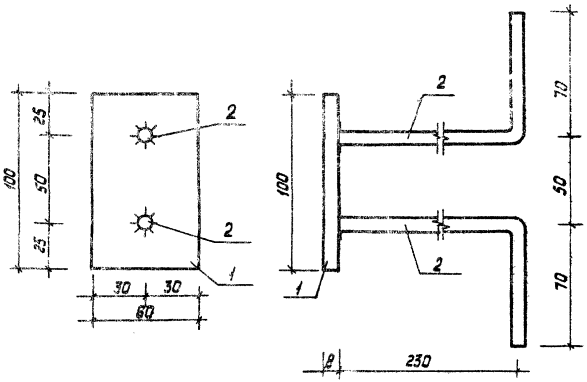

Формат	Зона	Поз.	Обозначение	Наименование	Кол.	Примеч.
				Детали:		
Б4		1		Лист 8×60 ГОСТ 103-76 ℓ=100	1	0.38
Б4		2		ф12 А II ГОСТ 5781-75 ℓ=300	2	0.27

Инв. № подл. | Подпись и дата | Взамен инв. №

Нач. АКМ-4	Кнауэр		29.09.81
Гл. констр.	Михайловский		29.09.81
ГАП	Вишневская		29.09.81
ГИП АКМ	Бершай		29.09.81
Ст. инж.	Рубина		1.10.81

310-4-1 КЖИ-67

Изделие закладное МН-11

Стадия	Масса	Масштаб
Р	0.92	1:2
Лист	Листов 1	

БЕЛГОСПРОЕКТ г. Минск