ТИПОВОЙ ПРОЕКТ
310-4-1

МАЛЫЕ АРХИТЕКТУРНЫЕ ФОРМЫ И ЭЛЕМЕНТЫ БЛАГОУСТРОЙСТВА УЧАСТКОВ ДОШКОЛЬНЫХ ДЕТСКИХ УЧРЕЖДЕНИЙ, ШКОЛ И ШКОЛ-ИНТЕРНАТОВ

АЛЬБОМ III

ЧАСТЬ 1

АРХИТЕКТУРНО — СТРОИТЕЛЬНЫЕ РЕШЕНИЯ.
ОБОРУДОВАНИЕ УЧАСТКОВ ДЕТСКИХ ЯСЛЕЙ—САДОВ.
АС.

gost.e-ecolog.ru

ТИПОВОЙ ПРОЕКТ
310-4-1

МАЛЫЕ АРХИТЕКТУРНЫЕ ФОРМЫ И ЭЛЕМЕНТЫ БЛАГОУСТРОЙСТВА УЧАСТКОВ ДОШКОЛЬНЫХ ДЕТСКИХ УЧРЕЖДЕНИЙ, ШКОЛ И ШКОЛ-ИНТЕРНАТОВ

АЛЬБОМ III

СОСТАВ ПРОЕКТА:

	АЛЬБОМ 0		Номенклатура малых архитектурных форм и элементов благоустройства.
	"		Схемы площадок.
ГП	АЛЬБОМ I		Застройка и благоустройство участков детских яслей-садов.
ГП	АЛЬБОМ II		Застройка и благоустройство участков школ и школ-интернатов
АС	АЛЬБОМ III		Архитектурно-строительные решения.
	"	часть 1	Оборудование участков детских яслей-садов.
	"	часть 2	Оборудование участков школ и школ-инернатов.
	АЛЬБОМ IV		Изделия заводского изготовления.
КЖИ			Изделия бетонные и железобетонные.
КМИ	"		Изделия металлические.
КДИ	"		Изделия деревянные.
	АЛЬБОМ V		Сметы на общестроительные и специальные работы.

Разработан институтом „Белгоспроект".
Директор института — Г.И. Лиопо.
Главный архитектор проекта З.Р. Вишневская.
Главный инженер проекта Л.З. Баршай.

Утвержден Госстроем БССР
приказ №59 от 30.IV.1976г
Введен в действие
институтом „Белгоспроект"
приказ №68 от 12.IV.1982г.

ИНВ №1130-4

Список авторского коллектива

Архитекторы: Вишневская Э.Р., Сауров В.В., Заневич Л.И., Бондарева И.В., Поланова Н.Б.

Инженеры-конструкторы: Баршай Л.З., Березовский С.Л., Рубина Р.Ш.

Инженеры-сантехники: Ташикова В.И., Афанасенко Т.Л., Вигдорчик Я.И.

Инженеры-сметчики: Кантарович Л.Я., Кравчук Л.Н., Наруцкая Е.И.

Ведомость основных комплектов рабочих чертежей

Обозначение		Наименование	Примечание
Альбом 0	ГП	Номенклатура малых архитектурных форм и элементов благоустройства, схемы площадок	
Альбом I	ГП	Застройка и благоустройство участков детских ясель-садов	
Альбом II	ГП	Застройка и благоустройство участков школ и школ-интернатов	
Альбом III	АС, ВК	Архитектурно-строительные решения	
	часть 1	Оборудование участков детских ясель-садов	
	часть 2	Оборудование участков школ и школ-интернатов	
Альбом IV		Изделия заводского изготовления	
	КЖИ	Изделия бетонные и железобетонные	
	КМИ	Изделия металлические	
	КДИ	Изделия деревянные	
Альбом V		Сметы на общестроительные и специальные работы	

Соответствие проекта действующим нормам и правилам удостоверяю

Главный инженер проекта Баршай Л.З.
Главный архитектор проекта Вишневская Э.Р

Ведомость ссылочных и прилагаемых документов

Обозначение	Наименование	Примечан.
Альбом IV	Изделия заводского изготовления	
КЖИ	Изделия бетонные и железобетонные	
КМИ	Изделия металлические	
КДИ	Изделия деревянные	
ГОСТ 24454-80Е	Пиломатериалы хвойных пород	
ГОСТ 9463-72*	Лесоматериалы круглые хвойных пород	
ГОСТ 3262-75*	Трубы стальные водогазопроводные	

Условные обозначения

Марки архитектурных форм

Тип I, II, III - Формы одного функционального назначения, решенные в разных строительных материалах или конструкциях

А, Б, В - Формы одного функционального назначения решенного в одинаковых строительных материалах и конструкциях, разных габаритов

Марки изделий заводского изготовления

МИ-1 — железобетонные каркасные элементы
МИ-2 — железобетонные крупные элементы
МИ-3 — железобетонные плоские и брусковые элементы
ММ — Металлические элементы
МД — Деревянные элементы

ГИП инж.	Телеш		310-4-1	АС-1
Гл. арх. ин	Потапов			
Зам. гл. ин	Вигдорчик			
Гл. кон. ин	Герасимчик		Малые архитектурные формы и элементы благоустройства участков дошкольных детских учреждений школ и школ-интернатов	
Гл. техн. т.	Гулько			
Нач. АКМ-4	Кнауэр			
Гл. констр	Михаилович		Оборудование участков детских ясли-садов	Стадия: Р; Лист: 1; Листов:
ГАП	Вишневская			
ГИП	Баршай		Общие данные /начало/	БЕЛГОСПРОЕКТ г. Минск

Инв. № 1130-4

Формат 12

Лист	Наименование	Примечание
1	2	3
	Обложка	
	Титульный лист	
1	Общие данные (начало)	
2	Общие данные (продолжение)	
3	Общие данные (продолжение)	
4	Общие данные (окончание)	
5	Навес теневой тип I-А, тип I-Б. Спецификации	
6	Навес теневой тип I-А. Вид А-А. План.	
7	Навес теневой тип I-А. План. Фрагмент плана пола. Фрагмент разреза 1-1. Фрагмент разреза 2-2.	
8	Навес теневой тип I-А. План покрытия. План кровли. Узлы IV-V	
9.	Навес теневой тип I-А. Разрез 1-1. Узлы VI÷VIII.	
10	Навес теневой тип I-Б. План. Вид А-А. Разрез 1-1	
11	Навес теневой тип I-Б. План пола.	
12	Навес теневой тип I-Б. План покрытия. План кровли.	
13.	Навес теневой тип I-А, тип I-Б. Узлы I-III.	
14	Навес теневой тип I-А, тип I-Б. Шкаф для игрушек. Разрез 1-1, Разрез 2-2, Разрез 3-3. Вид А-А	
15	Навес теневой тип I-А, тип I-Б. Стенка-стеллаж. Вид А-А. Вид Б-Б. Разрез 1-1. Разрез 2-2.	
16	Навес теневой тип II-А. Спецификация.	
16а	Навес теневой тип II-Б. Спецификация.	
17	Навес теневой тип II-А. Вид А-А. Вид Б-Б. Разрез В-В. План кровли	
18	Навес теневой тип II-А. Разрез 1-1	
19	Навес теневой тип II-А. План пола.	
20	Навес теневой тип II-А. План покрытия.	
21	Навес теневой тип II-А. тип II-Б. Узлы	
22	Навес теневой тип II-А, тип II-Б. Шкаф для игрушек.	

1	2	
23	Навес теневой тип II-Б. Вид А-А. Разрез 1-1. Разрез 2-2. Узел I. Фрагмент плана.	
24	Навес теневой тип II-А и II-Б. Варианты компоновки навесов.	
25	Зонт теневой тип I. Разрез 1-1. Вид А-А. Узел I	
26	Дворик песочный тип I. План. Разрез 1-1.	
27	Дворик песочный тип II. План. Разрез 1-1	
28	Дворик песочный тип III. План. Сечение 1-1. Узел I.	
29	Арки тип I, тип II, тип III. Общий вид. Разрез 1-1 Разрез 2-2	
30	Арка с кольцом-мишенью. Общий вид. Разрез 1-1. Разрез 2-2.	
31	Арка-гимнастическая лестница. Общий вид. Разрез 1-1. Разрез 2-2.	
32	Арка-туннель. Общий вид. Разрез 1-1. Разрез 2-2.	
33	Горка-скат тип I. План.	
34	Горка-скат тип I. Вид А-А. Разрез 1-1. Узел I.	
35	Чаша-галечница. План. Разрез 1-1	
36	Балансир тип I. План. Разрез 1-1	
37	Балансир тип II. Балансир тип III. Балансир тип II. Общий вид. Балансир тип III. Общий вид.	

Взам. инв. №

Подпись и дата

Инв. № подл.

Инв. № 1130-4

Нач. АКМ 4	К наузр		29.09.81
Гл. конст.	Михайловский		29.09.81
ГАП	Вишневская		4.09.81
ГИП	Баршай		4.09.81
Рук. гр. арх.	Саурова		4.09.81

310-4-1 АС 1

Малые архитектурные формы и элементы благоустройства участков дошкольных детских учреждений, школ и школ-интернатов.

Оборудование участков детских яслей-садов.

Стадия	Лист	Листов
	2	

Общие данные (продолжение)

БЕЛГОСПРОЕКТ г. Минск

1	2	3
38	Качалка балансир тип I. План Вид А-А.	
	Разрез 1-1.	
39	Качели. Вид А-А. Вид Б-Б. Разрез 1-1. Узел 1.	
	Фрагмент разреза 2-2.	
40ч	Горка-скат тип II-А. Вид А-А. Вид Б-Б.	
	Вид В-В. Разрез 1-1	
41	Горка-скат тип II-Б. Общий вид. Вид 1-1.	
42	Спираль. Вид А-А. Вид Б-Б. Вид В-В.	
43	Лианы тип I и тип II. Вид А-А. тип I.	
	Вид Б-Б. тип I. Вид А-А. тип II. Вид Б-Б. тип II.	
44	Качалка-балансир тип II. Вид А-А. План.	
	Разрез 1-1.	
45	Сетка для лазания тип I. Вид А-А. Вид Б-Б.	
	Вид В-В. Аксонометрия.	
46	Сетка для лазания тип II. Вид А-А. Вид Б-Б.	
	Вид В-В. Аксонометрия.	
47	Манеж. Вид Б-Б. Вид А-А.	
48	Барьер. План. Вид А-А. Разрез 1-1	
49	Горка-манеж. План. Виды А-А, Б-Б, В-В.	
50	Горка-манеж. Разрезы 1-1, 2-2, 3-3.	
51	Лесенки-ступеньки. Вид А-А. План. Вид Б-Б.	
52	Лесенки-перекладины тип I. План. Вид А-А. Вид Б-Б.	
53	Лесенки-перекладины тип II. План. Вид А-А.	
	Вид Б-Б.	
54	Скамьи детские тип I, II, III, IV. План.	
	Разрезы. Узлы 2, 3.	
55	Столики для игр тип I, II, III. План. Разрезы.	
	Узел 1.	
56	Песочница тип I. План. Разрез 1-1.	
57	Песочница тип II. План. Разрез 1-1	
58	Пирамида тип I-А. План. Вид А-А	
59	Пирамида тип I-Б. Вид А-А. Вид Б-Б.	

инв. № 1130-4

1	2	3
60	Пирамида тип I-В. Вид А-А. План.	
61	Горка из бревен. План. Вид А-А.	
62	Качалка-балансир тип III. Разрезы 1-1, 2-2,	
	3-3. Узел 1.	
63	Горки-искусственный рельеф. тип I. План	
	Вид А-А. Разрез 1-1.	
64	Горки-искусственный рельеф тип II-А. Горки	
	из валунов. План. Вид А-А.	
65	Горки-искусственный рельеф тип II-Б. Горки	
	из валунов. План. Вид А-А. Разрез 1-1.	
66	Ограды. Ворота. Ограда тип м46 Ворота	
	тип ВМ16. Ограда тип М75. Ворота тип ВМ25.	
67	Плескательный бассейн. План. Разрез 1-1	
	Узел 1.	
68	Камера управления. Армирование. План.	
	Разрез 2-2.	
69	Камера управления. Схема перекрытия на	
	отм. -0.220. Разрез 1-1.	
70	Плескательный бассейн. Общие данные.	
	Разрезы по выпускам и переливам.	
71	Плескательный бассейн. План. Разрез.	
	Камера управления.	
72	Плескательные бассейны. Смеситель.	
73	Плескательные бассейны. Смеситель детали.	

			310-4-1	АС1
			Малые архитектурные формы и элементы благоустройства участков детских дошкольных учреждений, школ и школ-интернатов	
Нач. АКЦ-4	К ноуэр		Оборудование участков детских яслей-садов.	Стадия: — / Лист: 3 / Листов: —
Гл. Констр.	Михайловский			
ГАП	Вишневская			
ГИП	Баршай		Общие данные (продолжение)	БЕЛГОСПРОЕКТ г. Минск
Рук. гр. АКЦ	Саурова			

Общие указания.

В альбоме III части 1 (АС1) „Оборудование участков детских яслей-садов" строительные чертежи малых архитектурных форм-оборудования и площадок, предназначенных для проведения физкультурно и учебно-воспитательной работы с детьми, а также организации отдыха детей на участке.

Примерные решения генеральных планов детских яслей-садов и рекомендации по размещению оборудования см. альбом I „Застройка и благоустройство участков детских яслей-садов."

Малые архитектурные формы, разработанные на стадии рабочих чертежей, состоят из сборных элементов (см. альбом IV „Изделия заводского изготовления") и рассчитаны на полносборное строительство. Перед серийным производством, предлагаемые малые формы проходят стадию заводской технологии, после чего опытные образцы испытываются в эксплуатации и согласовываются с авторами проектов.

При проектировании учитывались:
антропометрические данные ребенка и групп детей с учетом возраста;
санитарно-технические нормы эксплуатации оборудования;
каталоги, проекты и рекомендации по типам и габаритам оборудования, (список литературы см. альбом 0);
действующие строительные каталоги номенклатурных архитектурных форм, принятые к изготовлению предприятиями Министерства промышленного строительства БССР.

В альбоме малые архитектурные формы распределены по группам в последовательности, отвечающей их назначению, конструктивным и технологическим признакам.

1. Теневые навесы с ветрозащитными и игровыми стенками.
2. Игровое оборудование из железобетонных элементов (блоков, арок, панелей).
3. Игровое оборудование из металлических элементов.
4. Игровое оборудование из деревянных элементов (брусьев и бревен).
5. Насыпные земляные сооружения и водные устройства-горки-искусственный рельеф, плескательный бассейн.

Конструктивная часть

Оборудование из железобетонных элементов предусмотрено сборном и монолитном железобетоне. Указания по изготовлению сборных железобетонных элементов даны в альбоме II „Изделия заводского изготовления".

Монолитные конструкции фундаментов должны быть выдержаны без нагружения оборудованием до достижения бетоном необходимой прочности.

Все металлическое оборудование принято из электросварных и водогазопроводных труб. Отдельные элементы, изготовленные на заводах металлоконструкций, привозятся на площадку строительства загрунтованными, где собираются на сварке. Для изготовления вышеуказанных элементов, возможно применение полученных после ремонта и демонтажа трубных систем, но с обязательным просмотром и отбраковкой их.

Сварки производить электродами Э-42. Все сварные швы и острые кромки должны быть тщательно зачищены. Сварные стыки металлических элементов с фундаментами должны быть зачищены цементным раствором, а поверхности соприкасающиеся с грунтом, окрасить битумной мастикой за 2 раза, причем окраска должна быть выведена над поверхностью земли на 50÷100 мм. В местах возможного попадания влаги установить деревянные антисептированные заглушки из сухих хвойных пород древесины.

Все трущиеся шарнирные соединения должны быть смазаны графитной смазкой, а узлы с подшипниками начинены солидолом, литолом или другими консистентными смазками.

Деревянные элементы изготавливать из древесины хвойных пород не ниже II категории с влажностью не более 15%. Все деревянные элементы должны быть антисептированы фтористым натрием с глубокой пропиткой после механической обработки. Применение в качестве антисептиков составов, содержащих токсичные вещества, категорически запрещать. Концы стоек, соприкасающиеся с грунтом окрасить битумом за 2 раза, причем окраска должна быть выведена над поверхностью земли на 50 : 100 мм.

Все болтовые соединения должны иметь со стороны гаек шайбы после затяжки болтов резьбу на концах забить с целью предотвращения самораскручивания гаек.

				310-4-1	АС1
				Малые архитектурные формы и элементы благоустройства участков дошкольных детских учреждений, школ и школ-интернатов.	
Нач. ПКМ-4	Кнаузр		29.09.87	Оборудование участков детских яслей-садов.	Стадия: Р; Лист: 4; Листов:
Гл. констр.	Михайловская		29.09.87		
ГАП	Вишневская		1.09.87		
ГИП	Баршай		1.09.87	Общие данные /окончание/	Белгоспроект г. Минск

Инв. № подл. | Подпись и дата | Взам. инв. №

Инв. № 1130-4

Спецификация на навес теневой тип -I-А

Марка, поз	Обозначение	Наименование	Кол.	Масса ед. кг	Примечание
		Сборочные единицы:	9	[illegible]	
1	КЖИ-18	Фундамент МЖ-3-4	19	295	
2	КЖИ-20	Фундамент МЖ-3-7	12	1133	
3	КЖИ-04	Стенка МЖ-1-4	7	1090	
4	КМИ-75	Стойка ММ-97	5	35.15	
5	КМИ-76	Стойка ММ-98	3	34.33	
6	КМИ-78	Стойка ММ-99	3	34.93	
7	КМИ-77	Стойка ММ-100	1	35.11	
8	КМИ-46	Кронштейн для скамьи ММ-58	12	2.60	[illegible]
9	КДИ-08	МД-1-9	6		0.039 м³
10	КДИ-09	МД-1-10	6		0.012 м³
11	ГОСТ 24454-80Е	Рейка 19х68, l=1300	2		0.0017 м³
12	ГОСТ 14632-79	Линолеум	1		2.10 м²
	ГОСТ 1144-80	Шуруп 2-4х50,2	4	0.0042	
13	АС3 лист 14	Шкаф для игрушек	2		
14	АС3 лист 15	Стенка-стеллаж	1		
	АС3 лист 11	Элементы пола			1 компл
	АС3 лист 12	Элементы покрытия			1 компл.

Спецификация на навес теневой тип -I-Б

Марка поз.	Обозначение	Наименование	Кол.	Масса ед. кг	Примечание
		Сборочные единицы:			
1	КЖИ-18	Фундамент МЖ-3-4	9	295	
2	КЖИ-20	Фундамент МЖ-3-7	10	133	
3	КЖИ-04	Стенка МЖ-1-4	6	1090	
4	КМИ-75	Стойка ММ-97	6	35.15	
5	КМИ-76	Стойка ММ-98	2	34.33	
6	КМИ-78	Стойка ММ-99	2	34.93	
7	КМИ-77	Стойка ММ-100	1	35.11	
7„А"	КМИ-77	Стойка ММ-100Н	1	35.11	
8	КМИ-46	Кронштейн для скамьи ММ-58	10	2.60	
9	КДИ-08	МД-1-9	5		0.039 м³
10	КДИ-09	МД-1-10	5		0.012 м³
11	ГОСТ 24454-80Е	Рейка 19х68, l=1300	2		0.0017 м³
12	ГОСТ 16432-79	Линолеум	1		2.10 м²
	ГОСТ 1144-80	Шуруп 2-4х50.2	4	0.0042	
13	АС3 лист 14	Шкаф для игрушек	1		
14	АС3 лист 15	Стенка-стеллаж	2		
	АС3 лист 11	Элементы пола			1 компл.
	АС3 лист 12	Элементы покрытия			1 компл.

Нач. АКМ-4	Кнауэр		29.09.81
Гл. констр.	Михайловский		29.09.81
ГАП	Вишневская		4.09.81
ГИП	Баршай		4.09.81
Инженер	Рубина		4.09.81
Арх.	Зданевич		4.09.81

310-4-1 АС-1

Малые архитектурные формы и элементы благоустройства участков детских дошкольных учреждений, школ и школ-интернатов

Оборудование участков детских яслей-садов

Стадия	Лист	Листов
Р	5	

Навес теневой тип I-А, тип I-Б. Спецификации

БЕЛГОСПРОЕКТ

Инв. № подл. | Подпись и дата | Взамен. инв.

инв. № 1130-4

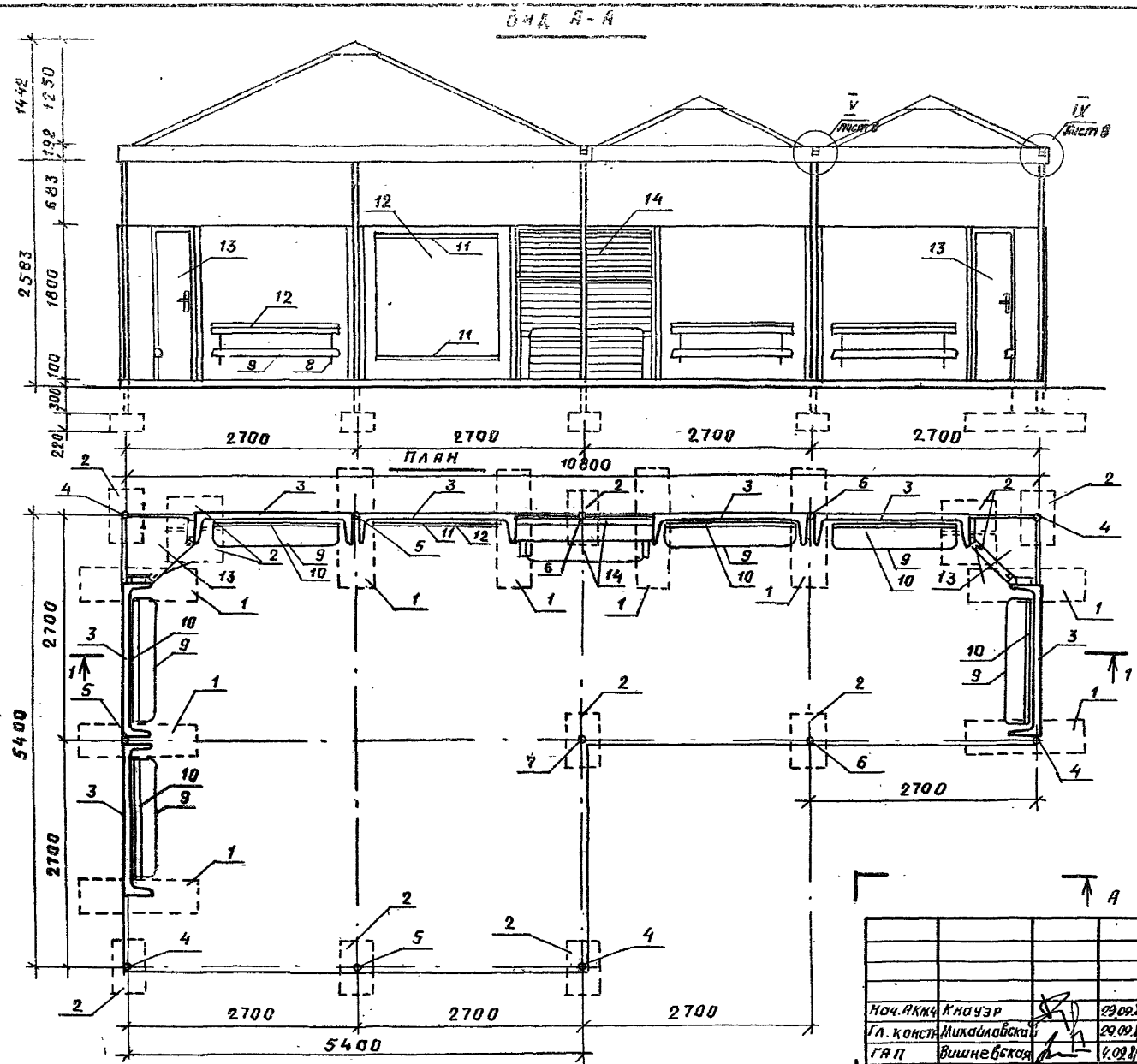

Нач. АКМ4	Кнауэр		29.09.81
Гл. констр.	Михайловский		29.09.81
ГАП	Вишневская		4.09.81
ГИП	Баршай		4.09.81
Ст. инж.	Березовский		4.09.81
Инж.	Каминский		4.09.81
Арх.	Зданевич		4.09.81

310-4-1 АС1

МАЛЫЕ АРХИТЕКТУРНЫЕ ФОРМЫ И ЭЛЕМЕНТЫ БЛАГОУСТРОЙСТВА УЧАСТКОВ ДЕТСКИХ ДОШКОЛЬНЫХ УЧРЕЖДЕНИЙ, ШКОЛ И ШКОЛ-ИНТЕРНАТОВ

Оборудование участков детских яслей-садов.

Стадия	Лист	Листов
Р	6	

Навес теневой тип I-А. Вид А-А, план.

БЕЛГОСПРОЕКТ г. Минск

Инв. № 1130-4

Инв. № подл. | Подпись и дата | Взам. инв. №

Спецификация на элементы пола навеса теневого тип I-А

Марка поз.	Обозначение	Наименование	Кол	Масса ед кг	Приме-
1	ГОСТ 8242-75	Доска половая тип I			442,3 п.м.
2	ГОСТ 24454-80 Е	Лага 100×40			73,2 п.м.
3	ГОСТ 10923-76	Рубероид РПП-300Б (2 слоя)			10 м²
4	ГОСТ 24454-80 Е	Доска 117×43			17,0 п.м.
5	ГОСТ 530-80	Кирпич обыкновенный	140шт		
6	ГОСТ 4028-63*	Гвозди К 2,5×60			2,100кг
7	ГОСТ 4028-63*	Гвозди К 3×100			0,250кг

План пола

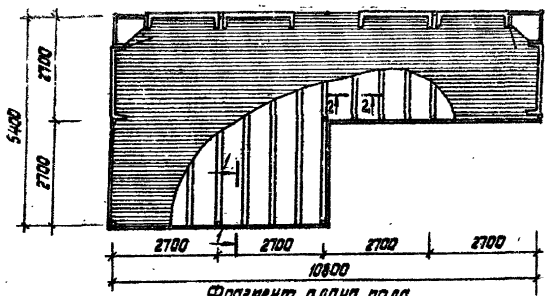

Фрагмент плана пола

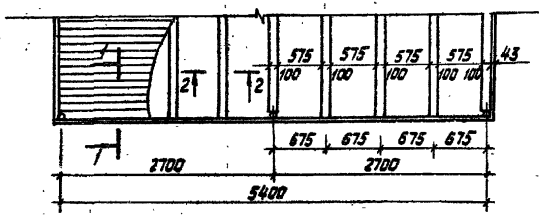

Фрагмент разреза 1-1

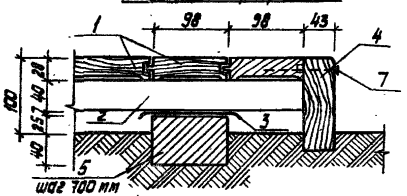

Фрагмент разреза 2-2

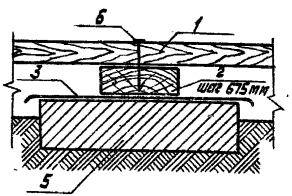

Нач. АКП-4	Кнауэр		29.09.81	
Гл. констр.	Михайловский		29.09.81	
ГАП	Вишневская		1.09.81	
Гип	Баршай		1.09.81	
Ст. инж.	Березовский		1.09.81	
Инж.	Катинский		1.09.81	
Арх.	Заневич		1.09.81	

310-4-1 АС1

Малые архитектурные формы и элементы благоустройства участков детских дошкольных учреждений школ и школ-интернатов

Оборудование участков детских яслей-садов

Стадия	Лист	Листов
Р	7	

Навес теневой тип I-А
План пола. Фрагмент плана пола. Фрагмент разреза 1-1. Фрагмент разреза 2-2.

БЕЛГОСПРОЕКТ г. Минск

Инв. № подл. | Подпись и дата | Взам. инв. №

инв. № 1130-4

План покрытия

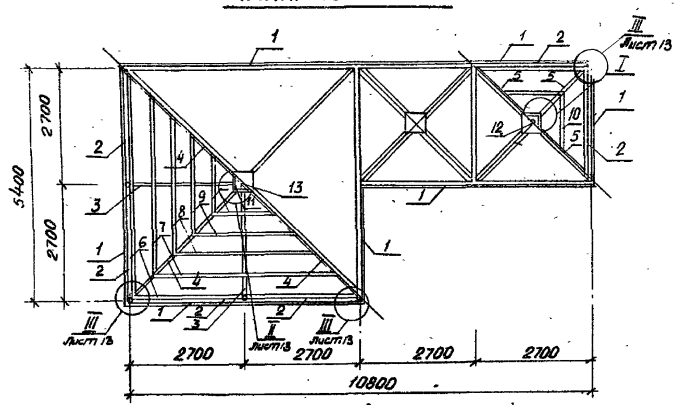

План кровли

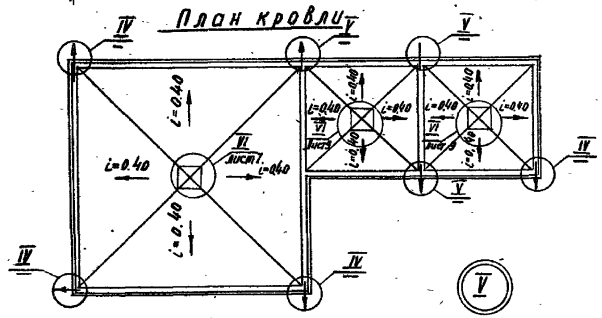

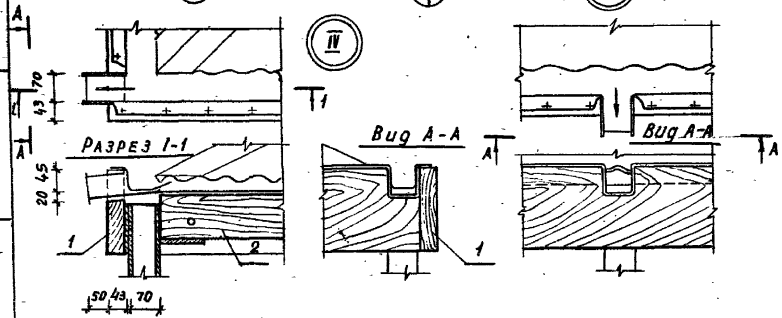

Спецификация на элементы покрытия навеса теневого тип I

Марка, позиция	Обозначение	Наименование	Кол.	Масса ед. кг.	Примеч.
1	ГОСТ 24454-80 Е	Доска 192×43, ℓ=2750	12		0.0250 м³
2	ГОСТ 24454-80 Е	Брус 117×70, ℓ=2630	14		0.0215 м³
3	ГОСТ 24454-80 Е	Брус 117×43, ℓ=3000	4		0.0188 м³
4	ГОСТ 24454-80 Е	Брус 117×43, ℓ=4000	4		0.0250 м³
5	ГОСТ 24454-80 Е	Брус 117×43, ℓ=2100	8		0.0131 м³
6	ГОСТ 24454-80 Е	Брус 33×70, ℓ=5300	4		0.0123 м³
7	ГОСТ 24454-80 Е	Брус 33×70, ℓ=4400	4		0.0102 м³
8	ГОСТ 24454-80 Е	Брус 33×70, ℓ=3500	4		0.0081 м³
9	ГОСТ 24454-80 Е	Брус 33×70, ℓ=2600	12		0.0060 м³
10	ГОСТ 24454-80 Е	Брус 33×70, ℓ=1700	12		0.0040 м³
11	ГОСТ 24454-80 Е	Брус 33×70, ℓ=800	12		0.0019 м³
12	КМИ-79	Элемент ММ-102	2	3.48	
13	КМИ-80	Элемент ММ-103	1	5.56	
	ГОСТ 7801-81	Болт М12×140, кл 2-011	50	0.12	
	ГОСТ 11371-78	Шайба 12	77	0.006	
	ГОСТ 5915-70*	Гайка М12 кл 2-011	77	0.017	
	ГОСТ 4028-63*	Гвозди П1.6×40			1 кг
	ГОСТ 4028-63*	Гвозди К3×80			3 кг
	ГОСТ 7118-78	Лист 0.60×710×1420	28	4.8	
	ОСТ 11390-75	Пластик лист 1020×1080×8	50		1.1 м²
	ГОСТ 7801-81	Болт М12×60 кл 2-011	27	0.065	
	ГОСТ 1144-80	Шуруп 2.5×50.2	4		

Нач. АКМ-4	Кнауэр		29.09.21	310-4-1 АС 1
Гл. констр.	Михайловский		29.09.21	Малые архитектурные формы и элементы благоустройства участков детских дошкольных учреждений, школ и школ-интернатов.
ГАП	Вишневская		4.09.21	Оборудование участков детских яслей-садов. Стадия: Р; Лист: 8; Листов:
ГИП	Баршай		4.09.21	
Ст. инж.	Березовский		4.09.21	Навес теневой. тип I-А. План покрытия. План кровли. Узел IV. Узел V.
Инженер	Каминский		4.09.21	БЕЛГОСПРОЕКТ г. Минск
Архитект.	Зданевич		4.09.21	

Инв. № подл. | Подпись и дата | Взам. инв. №

Инв. №1130-4

Разрез 1-1

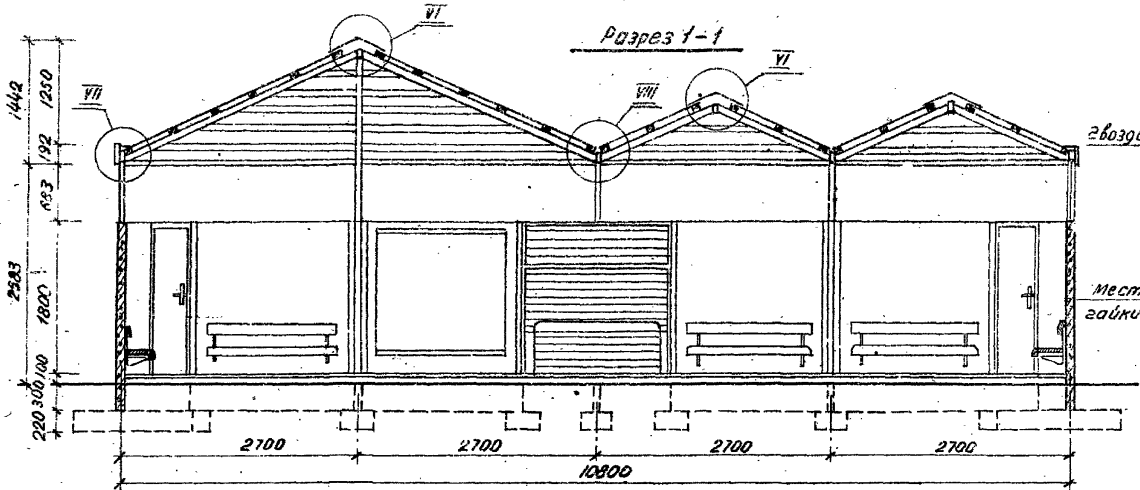

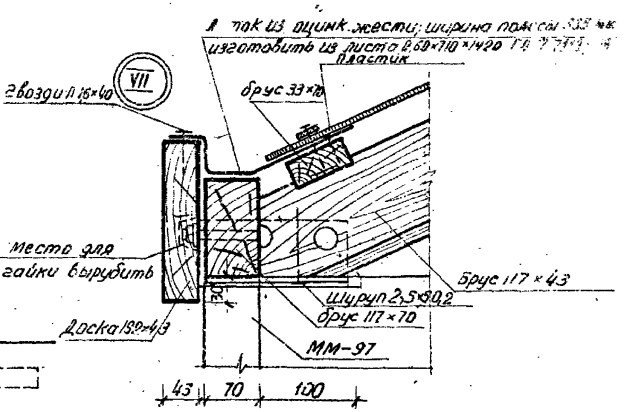

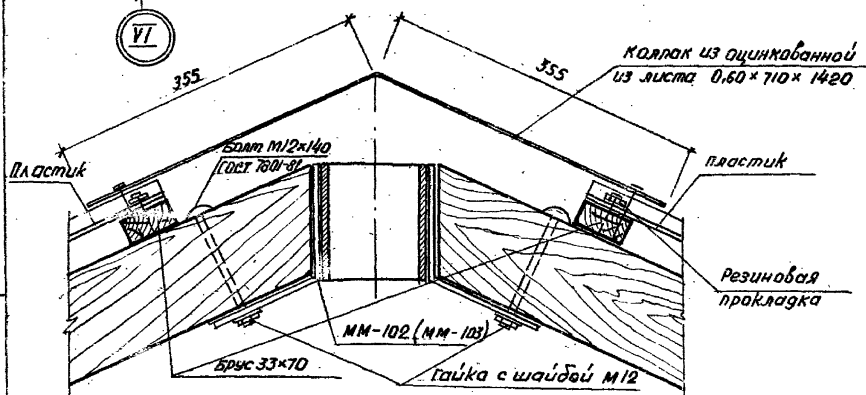

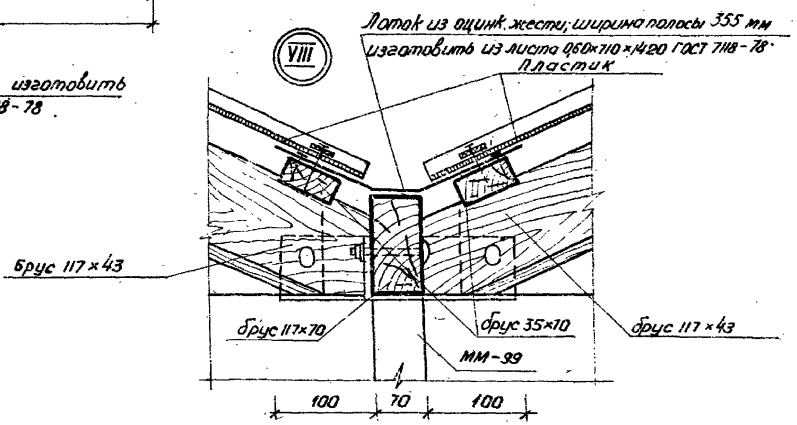

Нач. АКМ-II	Кнауэр		29.09.87
Гл. констр.	Михайловский		29.09.87
ГАП	Вишневская		29.09.87
ГИП	Баршай		4.09.87
Ст. инж.	Березовский		4.09.87
Инженер	Каплинский		4.09.87
Архитект.	Заневич		4.09.87

310-4-1 АС 1

Малые архитектурные формы и элементы благоустройства участков детских дошкольных учреждений, школ и школ-интернатов

Оборудование участков детских яслей-садов

стадия	лист	листов
Р	9	

Навес теневой тип I-А. Разрез 1-1. Узлы VI – VIII

БЕЛГОСПРОЕКТ г. Минск

Инв. № 1130-4

Взам. инв. № | Подпись и дата | Инв. № подл.

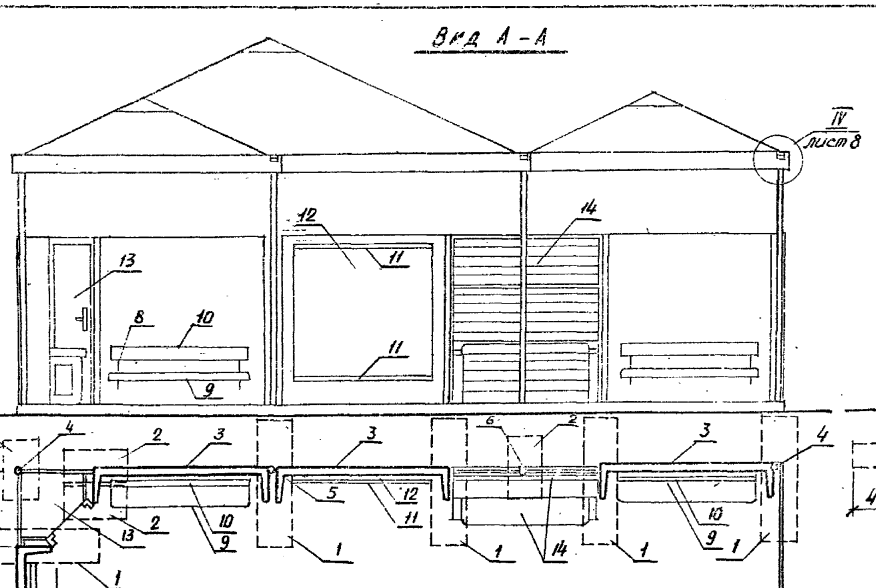

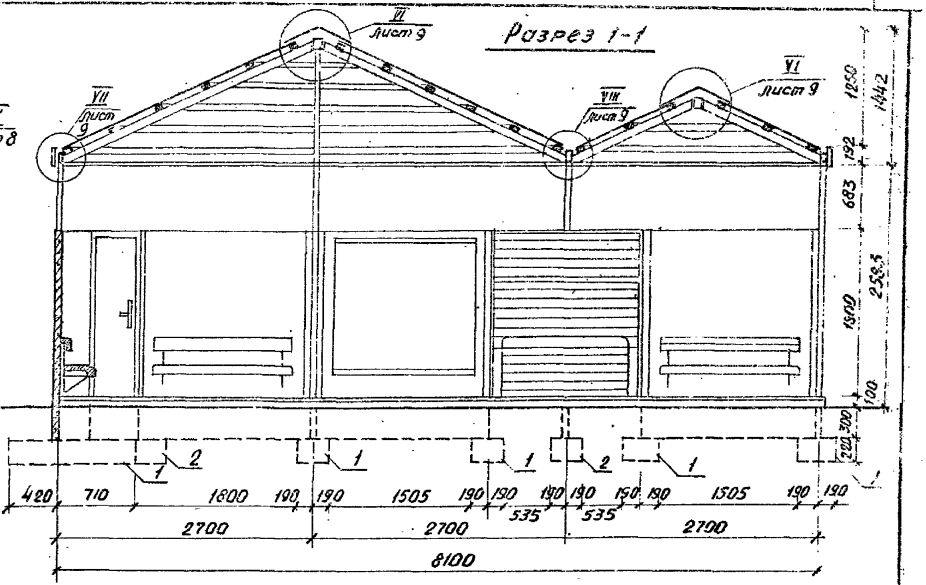

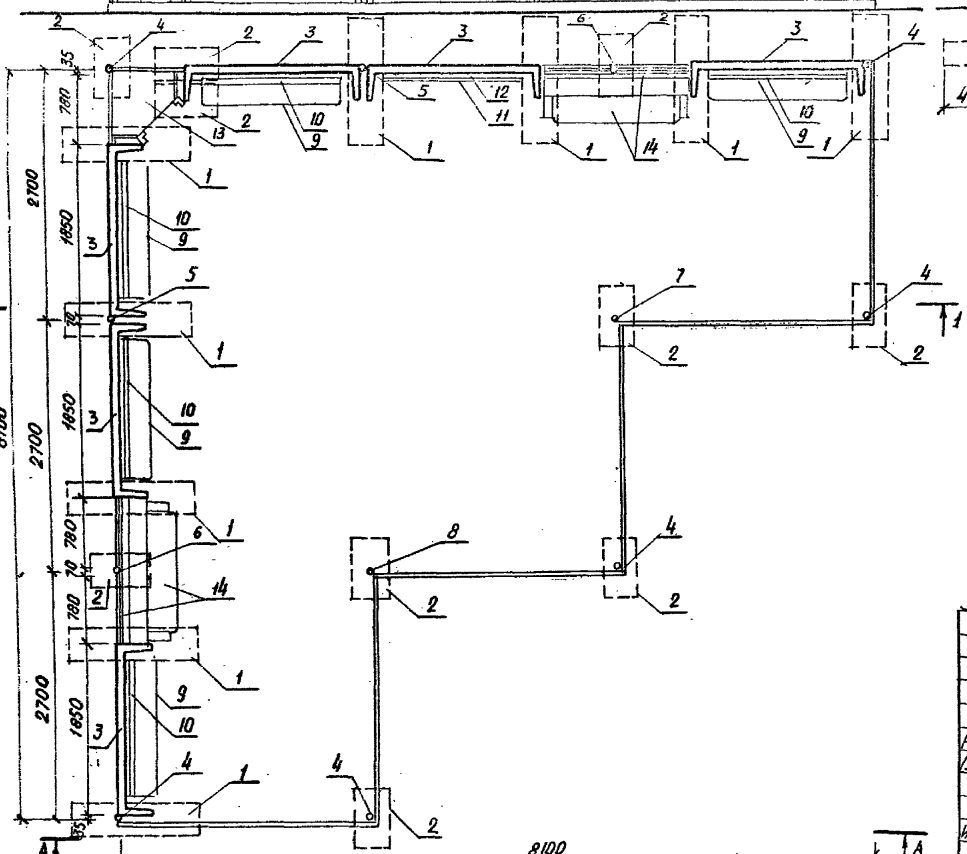

1. См. совместно с листами 11 и 12.

Нач. АКМ	Кнауэр		29.09.81
Гл. констр.	Михайловский		29.09.81
ГАП	Вишневская		1.09.81
ГИП	Баршай		1.09.81
Инженер	Каминский		1.09.81
Арх.	Зданевич		4.08.81

310-4-1

Малые архитектурные формы и элементы благоустройства участков детских дошкольных учреждений, школ и школ-интернатов

Оборудование участков детских яслей-садов.

Стадия	Лист	Листов
Р	10	

Навес теневой тип I-Б. План. Вид А-А, разрез 1-1

БЕЛГОСПРОЕКТ г. Минск

Инв. № 1130-4

Подпись и дата | Взамен инв. №

План пола

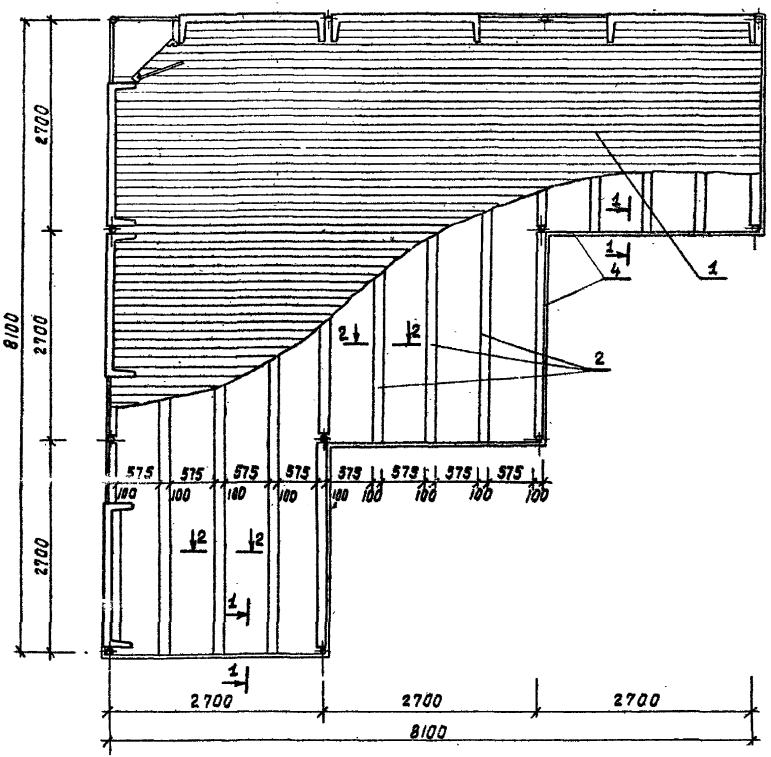

Спецификация на элементы пола на веса теневого тип I-6

Марка позиция	Обозначение	Наименование	Кол.	Масса ед. кг.	Примеч
		Сборные единицы			
1	ГОСТ 8242-75	Доска половая тип I			440.0 м.пог
2	ГОСТ 24454-80Е	Лага 100×40			73.0 м пог.
3	ГОСТ 10923-76	Рубероид РПП-300В (2 слоя)			10 м²
4	ГОСТ 24454-80Е	Доска 117×43			17.0 м.пог.
5	ГОСТ 530-80	Кирпич обыкновенный	115		
6	ГОСТ 4028-63*	Гвозди К 2.5×60			2.100 кг.
7	ГОСТ 4028-63*	Гвозди К 3.0×100			0.250 кг.

1. Сечения 1-1 и 2-2 см. на листе 7

Нач. АКМ-4	Кнауэр		29.09.81
Гл. констр.	Михайловский		29.09.81
ГАП	Вишневская		4.09.81
ГНП	Баршай		4.09.81
Инженер	Каминский		4.09.81
Архит.	Зданевич		4.09.81

310-4-1 АС1

Малые архитектурные формы и элементы благоустройства участков детских дошкольных учреждений, школ и школ-интернатов.

Оборудование участков детских яслей-садов.

Стадия	Лист	Листов
Р	11	

Навес теневой тип I-6. План пола

БЕЛГОСПРОЕКТ г. Минск

Взам. инв. №

Подпись и дата

Инв. № подл.

Инв. № 1130-4

Спецификация на элементы покрытия теневого навеса типа Б

Марка позиции	Обозначение	Наименование	Кол. во	Масса ед. кг	Примеч.
1	ГОСТ 24454-80Е	Доска 192х43 ℓ=2750	12		0.0230м³
2	ГОСТ 24454-80Е	Брус 117х70 ℓ=2630	14		0.0215м³
3	ГОСТ 24454-80Е	Брус 117х43 ℓ=3000	4		0.0188м³
4	ГОСТ 24454-80Е	Брус 117х43 ℓ=4000	4		0.0250м³
5	ГОСТ 24454-80Е	Брус 117х43 ℓ=2100	8		0.0131м³
6	ГОСТ 24454-80Е	Брус 33х70 ℓ=5300	4		0.0123м³
7	ГОСТ 24454-80Е	Брус 33х70 ℓ=4400	4		0.0102м³
8	ГОСТ 24454-80Е	Брус 33х70 ℓ=3500	4		0.0081м³
9	ГОСТ 24454-80Е	Брус 33х70 ℓ=2600	12		0.0060м³
10	ГОСТ 24454-80Е	Брус 33х70 ℓ=1700	12		0.0040м³
11	ГОСТ 24454-80Е	Брус 33х70 ℓ=800	12		0.0019м³
12	КМИ-79	МК-102	2	3.48	
13	КМИ-80	МК-103	1	5.56	
	ГОСТ 7801-81*	Болт М12х140 кл 2-01	49	0.12	
	ГОСТ 11371-78	Шайба М12	73	0.006	
	ГОСТ 5915-70*	Гайка М12 кл 2-01	73	0.017	
	ГОСТ 4028-63*	Гвозди Д1.6х40			1кг
	ГОСТ 7801-80	Болт М12х60 кл 2-01	24	0.065	
	ГОСТ 7118-78	Лист 0.60х710х1420	23	4.8	
	ОСТ 11-390-75	Пластик лист 1020х1080х8	50		1.1м²
	ГОСТ 1144-80	Шуруп 2-5х50	4		
	ГОСТ 4028-63*	Гвозди К3х80			3кг

План покрытия

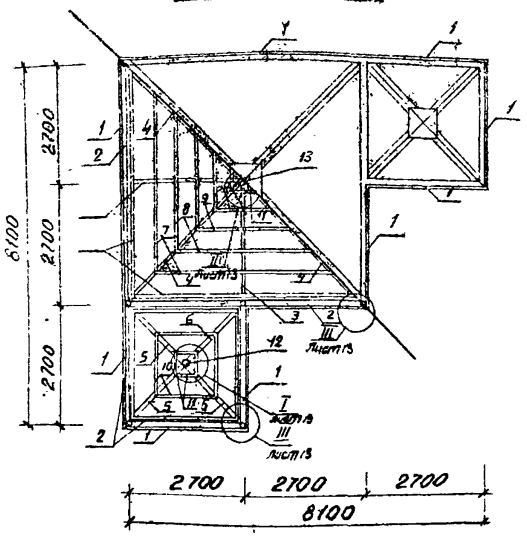

План кровли

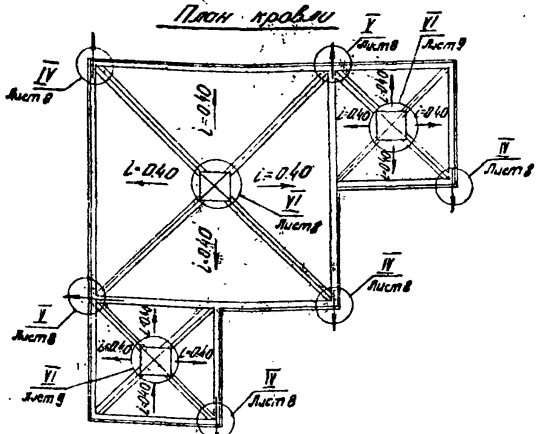
i=0.40
i=0.40
i=0.40

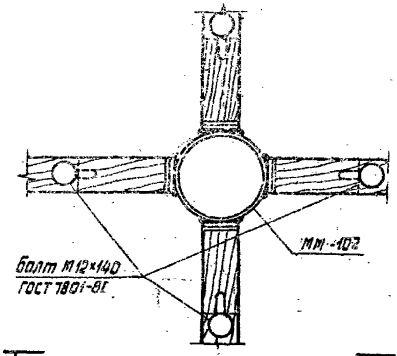

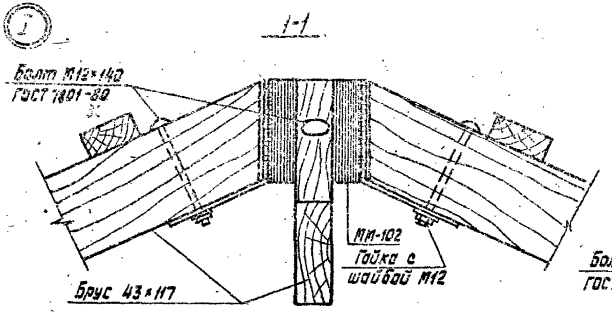

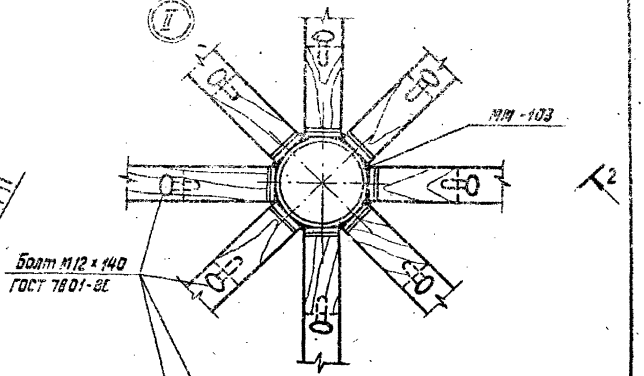

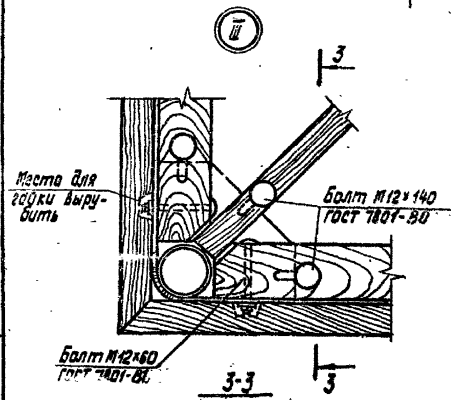

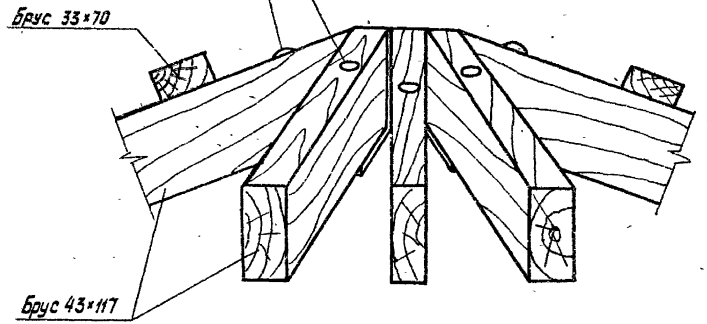

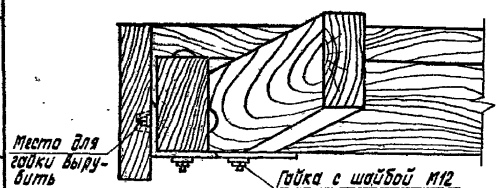

Инв. № 1130-4

Инв. № подл. | Подпись и дата | Взам. инв. №

				310-4-1	АС1
				Малые архитектурные формы и элементы благоустройства участков детских дошкольных учреждений, школ и школ-интернатов	
Нач. АСМ-4	Кнауэр		29.9.81	Оборудование участков детских яслей-садов	Стадия: Р; Лист: 13; Листов:
Гл. констр.	Михайловский		29.9.81		
ГАП	Вишневская		4.9.81	Навес теневой тип Т-А, тип Т-Б. Узлы Т-III. Разрезы 1-1, 2-2, 3-3.	БЕЛГОСПРОЕКТ г. Минск
ГИП	Барший		4.9.81		
Инж.	Рубина		4.9.81		
Арх.	Заднепич		4.9.81		

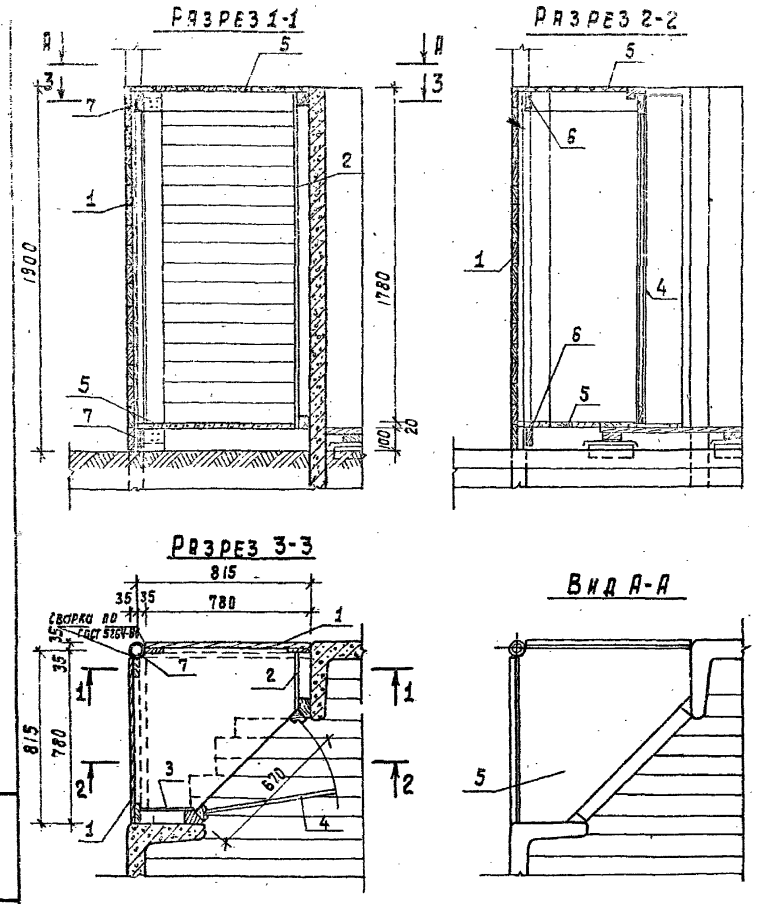

Спецификация на шкаф для игрушек.

Марка поз	Обозначение	Наименование	Кол.	Масса ед. кг.	Примеч.
1	КДИ-33	Щит МД-1-39	2		0.0235 м³
2	КДИ-21	Щит МД-1-22	1		0.016 м³
3	КДИ-21	Щит МД-1-22 Н	1		0.016 м³
4	КСИБ-76	Дверь ДГ-18-7	1		
5	ГОСТ 10632-77	Плита ДСП 850×850×20	2		
6	КСИБ-76	Вагонка 13×94 ℓ=850	4		0.0002 м³
7	ГОСТ 103-76	Полоса 4×50 ГОСТ 103-76 / СТ3кп ГОСТ 6422-76 ℓ=250	2	0.39	
	ГОСТ 1144-80	Шурупы 2-6×20.2	8	0.005	
	ГОСТ 4028-63 *	Гвозди К 2.5×60	0.15кг	0.004	
	ГОСТ 5087-80	Ручка дверная РК2	1		

				310-4-1			АС1
				Малые архитектурные формы и элементы благоустройства участков детских дошкольных учреждений, школ и школ-интернатов			
Нач. АКМ-4	Кнауэр		29.9.81	Оборудование участков детских яслей-садов.	Стадия	Лист	Листов
Гл. Констр.	Михайловский		29.9.81		Р	14	
ГАП	Вишневская		4.9.81				
ГИП	Баршай		4.9.81	Набес теневой тип I (А, Б). Шкаф для игрушек. Разрезы 1-1, 2-2, 3-3, Вид А-А.	БЕЛГОСПРОЕКТ г. Минск		
Инженер.	Рудина		4.9.81				
Арх.	Зданевич		4.9.81				

Инв. № подл. | Подпись и дата | Взамен. инв. №

инв. № 1130-4

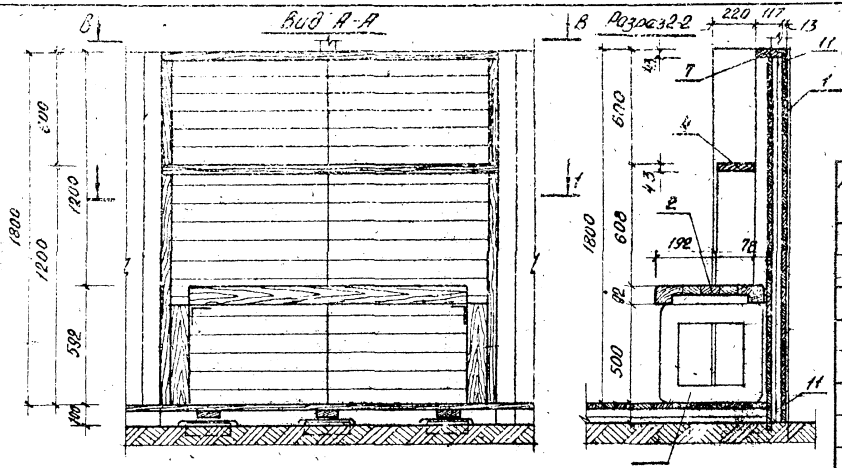

Спецификация на стенку-стеллаж теневого навеса тип-I

Марка поз	Обозначение	Наименование	Кол	Масса ед.кг	Прим.
1	КДЦ-33	Щит МД 1-33	4		0.0235 м³
2	КДЦ-06	МД 1-6	1		0.071 м³
3	КДЦ-04	МД 1-4	2		0.016 м³
4	ГОСТ 24454-80Е	Доска 192х43 ℓ=1630	1		0.013 м³
5	ГОСТ 24454-80Е	Доска 192х43 ℓ=1157	2		0.009 м³
6	ГОСТ 24454-80Е	Доска 92х43 ℓ=1757	2		0.007 м³
7	ГОСТ 24454-80Е	Доска 117х43. ℓ=1630	1		0.008 м³
8	ГОСТ 8510-72*	Уголок 140х90х8 ℓ=80	4	1.05	
9	ГОСТ 7801-81	Болт М12х110	12	0.99	
10	ГОСТ 5915-70*	Гайка М12	12	0.015	
11	ГОСТ 103-76	Полоса 4х50 ГОСТ 103-76 / Ст3кп ГОСТ 6422-76	2	0.39	
	ГОСТ 1144-80	Шуруп 2-6х202	8	0.005	
	ГОСТ 4028-63*	Гвозди К3,5х90	0.15кг	0.007	0.15кг

				310-4-1		АС-1	
				Малые архитектурные формы и элементы благоустройства участков детских дошкольных учреждений школ, школ-интернатов			
Нач. арх-н	Кнауэр		29.9.81	Оборудование участков детских яслей-садов	Стадия	Лист	Листов
Гл. констр.	Михайловский		29.9.81		Р	15	
ГАП	Вушневская		1.9.81				
ГИП	Баршай		1.9.81	Навес теневой тип I (А, Б). Стенка-стеллаж. Вид А-А, Б-Б. Разрезы 1-1, 2-2.	БЕЛГОСПРОЕКТ г. Минск		
Инженер	Рубина		1.9.81				
Арх.	Зданевич		1.9.81				

Инв. № подл. | Подпись и дата | Взам. инв. №

Инв. №1130-4

Марка поз	Обозначение	Наименование	Кол.	Масса ед. кг.	Примеч.
1	КЖИ-04	Стенка МЖ-1-4	6	1090.0	
2	КЖИ-18	Фундамент МЖ-3-4	9	295.0	
3	КЖИ-20	Фундамент МЖ-3-7	10	135.0	
4	КМИ-50	Стойка ММ-63	1	28.60	
5	КМИ-50	Стойка ММ-63Н	1	28.60	
6	КМИ-51	Стойка ММ-64	2	28.91	
7	КМИ-52	Стойка ММ-65	2	38.80	
8	КМИ-53	Стойка ММ-66	1	43.01	
9	КМИ-53	Стойка ММ-66Н	1	43.01	
10	КМИ-54	Стойка ММ-67	1	39.57	
11	КМИ-54	Стойка ММ-67Н	1	39.57	
12	КМИ-46	Кронштейн для скамьи ММ-58	10	2.60	
13	КМИ-55	Кронштейн для скамьи ММ-68	2	3.24	
14	КДИ-02	МД-1-2	1		0.070 м³
15	КДИ-08	МД-1-9	5		0.039 м³
16	КДИ-09	МД-1-10	5		0.012 м³
17	ГОСТ 14632-79	Линолеум	1		2.10 м²
18	ГОСТ 24454-80Е	Рейка 19×68, ℓ=1300	2		0.0017 м³
	ГОСТ 1144-80	Шуруп 2-4×50.2	16	0.0042	
	АС1, лист 22	Шкаф для игрушек	2		
	АС1, лист 19	Элементы пола			1 компл.
	АС1, лист 20	Элементы покрытия			1 компл.

Подпись и дата | Взам. инв. №

Нач. АКМ-Ц	Кнауэр		29.09.81
Гл. констр.	Михайловский		29.09.81
ГАП	Вишневская		29.09.81
ГИП	Баршай		4.09.81
Ст. инж.	Березовский		4.09.81
Инж.	Каминский		4.09.81

Инв. № подл. | Подпись и дата | Взам. инв. №

Инв. № 1130-4

АС 1

Навес теневой тип II-А

Стадия	Лист	Листов
Р	16	

БЕЛГОСПРОЕКТ г. Минск

Марка поз.	Обозначение	Наименование	Кол.	Масса ед. кг.	Примеч.
1	КЖИ-04	Стенка МЖ-1-4	10	1090.0	
2	КЖИ-18	Фундамент МЖ-3-4	15	295.0	
3	КЖИ-20	Фундамент МЖ-3-7	18	135.0	
4	КМИ-50	Стойка ММ-63	2	28.6	
5	КМИ-50	Стойка ММ-63Н	2	28.6	
6	КМИ-68	Стойка ММ-85	2	29.41	
7	КМИ-52	Стойка ММ-65	4	36.80	
8	КМИ-53	Стойка ММ-66	2	43.01	
9	КМИ-53	Стойка ММ-66Н	2	43.01	
10	КМИ-54	Стойка ММ-67	2	39.57	
11	КМИ-54	Стойка ММ-67Н	2	39.57	
12	КМИ-46	Кронштейн для скамьи ММ-58	20	2.60	
13	КМИ-55	Кронштейн для скамьи ММ-68	4	3.24	
14	КДИ-02	МД-1-2	2		0.070 м³
15	КДИ-08	МД-1-9	10		0.039 м³
16	КДИ-09	МД-1-10	10		0.012 м³
17	ГОСТ 14632-73	Линолеум	2		2.10 м²
18	ГОСТ 24454-80Е	Рейка 19×68, ℓ=1300	4		0.0017 м³
	ГОСТ 1144-80	Шуруп 2-4×50.2	32	0.0042	
	КМИ-56	Элемент ММ-77	2	0.34	
	АС1, лист 22	Шкаф для игрушек	4		
	АС1, лист 19	Элементы пола			2 компл.
	АС1, лист 20	Элемент покрытия			2 компл.

Инв. № подл. | Подпись и дата | Взам. инв. №

Нач. АКМ-Ц	Кнауэр		29.9.81
Гл. констр.	Михайловский		29.9.81
ГАП	Вишневская		29.9.81
ГИП	Баршай		29.9.81
Ст. инж.	Березовский		1.03.81
Инж.	Каминский		1.03.81

310-4-1

АС 1

Навес теневой тип II-Б

Стадия	Лист	Листов
Р	16а	

БЕЛГОСПРОЕКТ г. Минск

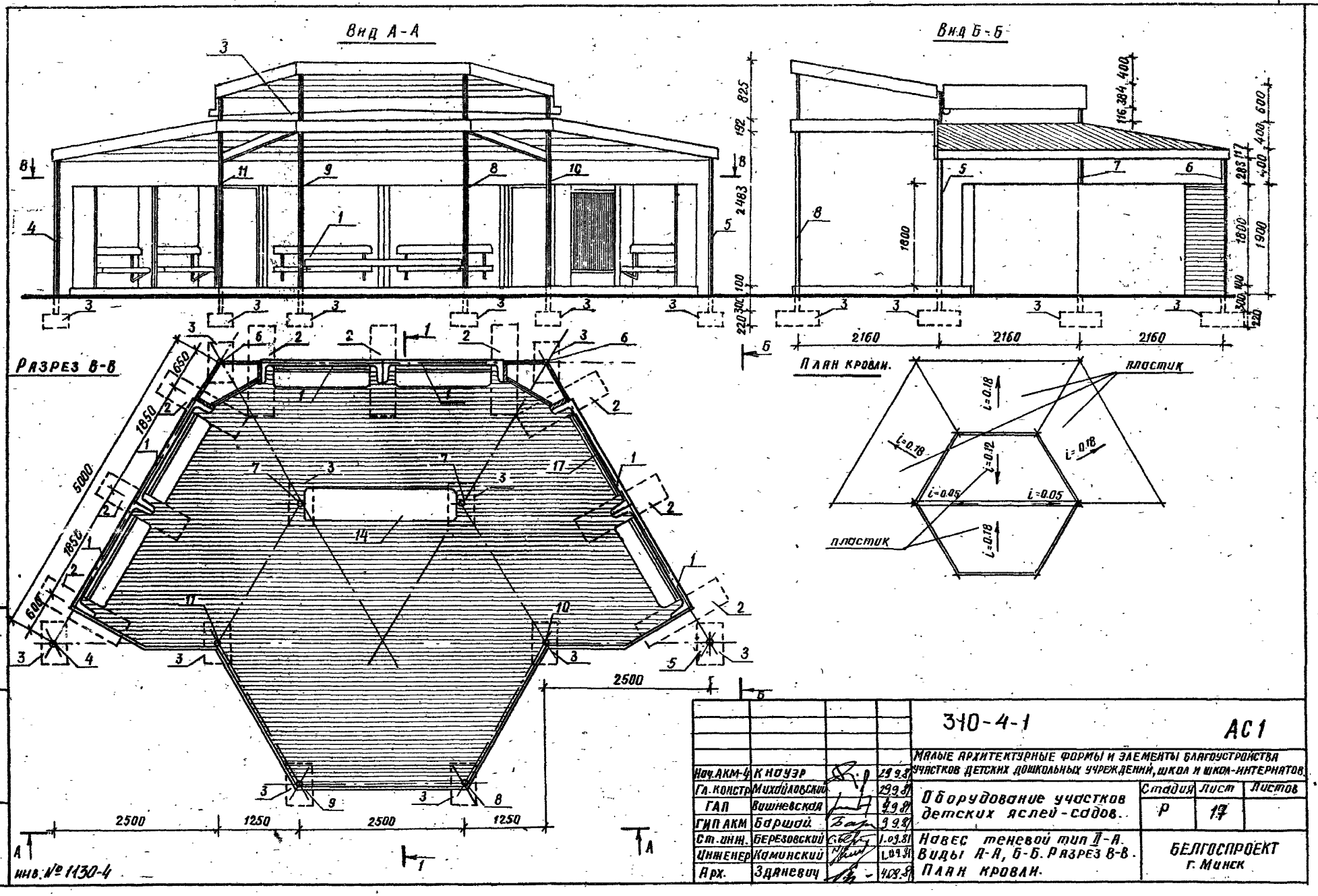

				310-4-1		АС1
				Малые архитектурные формы и элементы благоустройства участков детских дошкольных учреждений, школ и школ-интернатов.		
Нач. АКМ-4	К Науэр		29.9.81	Оборудование участков детских яслей-садов.	Стадия	Лист	Листов
Гл. констр.	Михайловский		29.9.81		Р	17	
ГАП	Вишневская		9.9.81				
ГИП АКМ	Баршай		9.9.81				
Ст. инж.	Березовский		1.09.81	Навес теневой тип II-А. Виды А-А, Б-Б. Разрез В-В. План кровли.	БЕЛГОСПРОЕКТ г. Минск		
Инженер	Каминский		1.09.81				
Арх.	Здяневич		4.09.81				

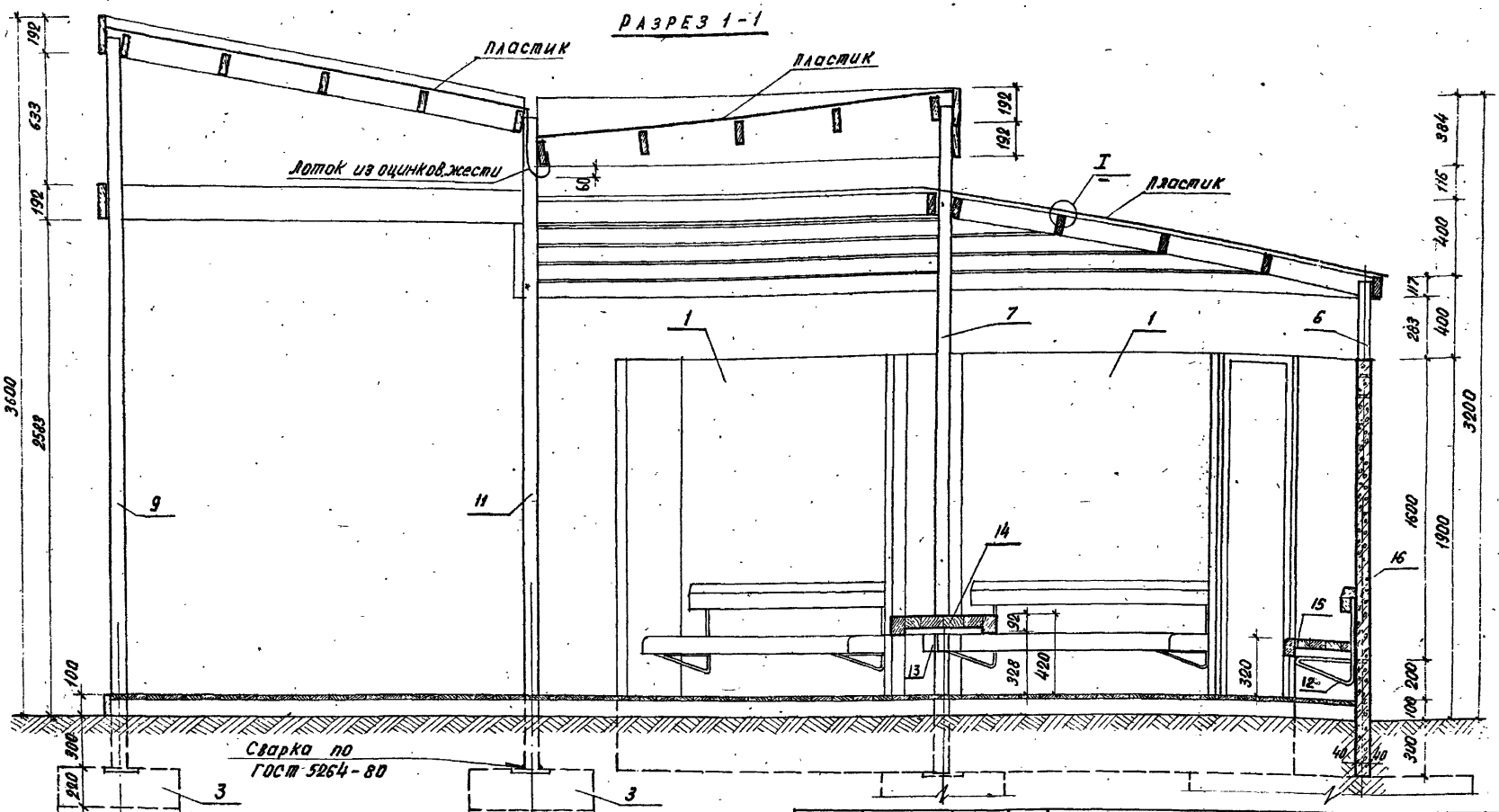

Нач. АКИ-4	Кнаузр		29.08.81
Гл. констр.	Михайловский		29.08.81
ГАП	Вишневская		4.09.81
ГИП	Баршай		4.09.81
Ст. инж.	Березовский		1.09.81
Инженер	Каминский		1.09.81
Арх.	Здановичь		1.09.81

310-4-1 АС-1

Малые архитектурные формы и элементы благоустройства участков детских дошкольных учреждений, школ и школ-интернатов

Оборудование участков детских ясель-садов.

Стадия	Лист	Листов
Р	18	

Навес теневой тип II А
Разрез 1-1. Узел I.

БЕЛГОСПРОЕКТ г. Минск

Инв. № подл. | Подпись и дата | Взам. инв. №

Инв. №11304

План пола

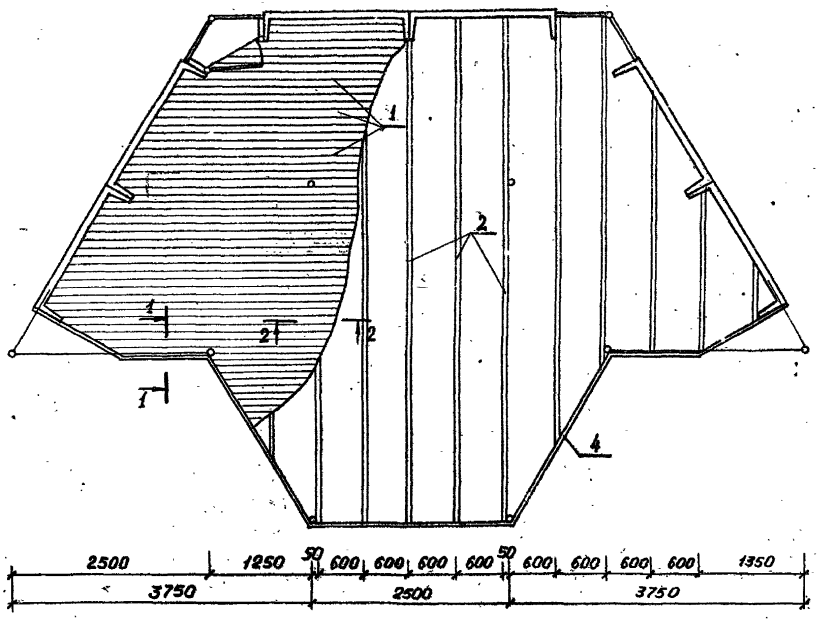

Спецификация элементов пола

Марка	Обозначение	Наименование	Кол.	Масса ед. кг.	Примеч.
		Сборочные единицы:			
1	ГОСТ 8242-75	Доска половая тип 1			425,0 мп
2	ГОСТ 24454-80Е	Лага 100×40			65.0 мп
3	ГОСТ 10923-76	Рубероид РПП-300В (2 слоя)			
4	ГОСТ 24454-80Е	Доска 117×43			12,5 мп
5	ГОСТ 530-80	Кирпич обыкновенный	110 шт		
6	ГОСТ 4028-63 *	Гвозди К 2,5×60			2.0 кг
7	ГОСТ 4028-63 *	Гвозди 3.0×100			0.200 кг

Разрез 1-1

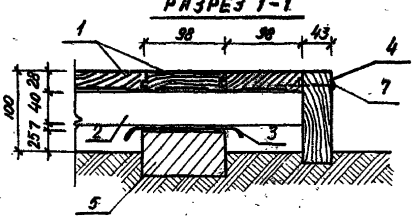

Разрез 2-2

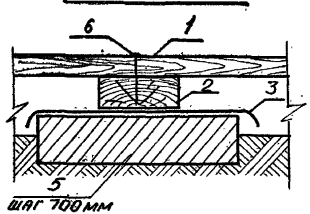

Нач. АКМ-4	Кнауэр		29.09.87
Гл. констр.	Михайловский		29.09.87
ГАП	Вишневская		4.09.87
ГИП	Баршай		4.09.87
Ст. инж.	Березовский		1.09.87
Инженер	Каминский		1.09.87
Архитект.	Зданевич		1.09.87

310-4-1 АС 1

Малые архитектурные формы и элементы благоустройства участков детских дошкольных учреждений, школ, школ-интернатов

Оборудование участков детских яслей-садов

Стадия	Лист	Листов
Р	19	

Навестеневой тип II-А. План пола

БЕЛГОСПРОЕКТ г. Минск

Инв. № подл. | Подпись и дата | Взамен инв. №

инв. № 1130-4

Копировал: Домбровская

Формат 12

План покрытия

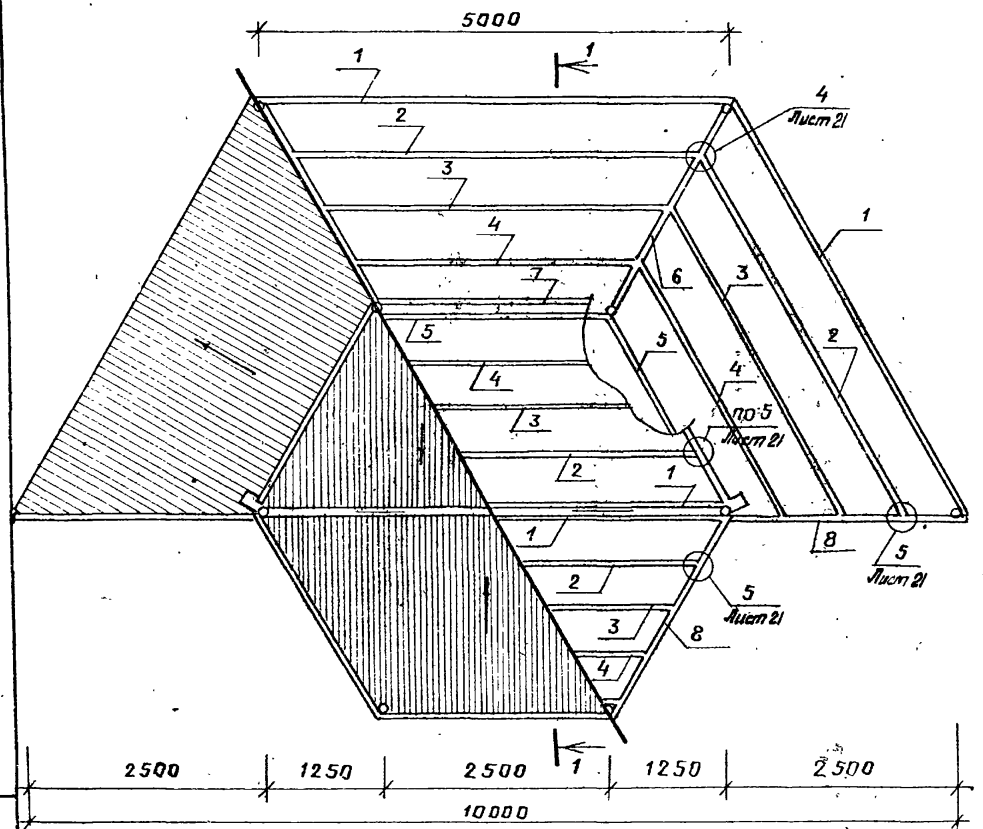

Спецификация элементов покрытия

Марка поз.	Обозначение	Наименование	Кол.	Масса ед.кг	Примечание
		Сборочные единицы:			
1	ГОСТ 24454-80Е	Доска 43×117 ℓ=5200	5	0.025м³	
2	ГОСТ 24454-80Е	То же ℓ=4400	5	0.022м³	
3	ГОСТ 24454-80Е	То же ℓ=3800	5	0.019м³	
4	ГОСТ 24454-80Е	То же ℓ=3200	5	0.016м³	
5	ГОСТ 24454-80Е	То же ℓ=2600	5	0.013м³	
6	ГОСТ 24454-80Е	То же ℓ=2800	2	0.014м³	
7	ГОСТ 24454-80Е	Доска 43×192 ℓ=2600	12	0.021м³	
8	ГОСТ 24454-80Е	То же ℓ=2800	2	0.022м³	
	ГОСТ 1144-80	Шуруп 2-5×60.2	12	0.008	
	ГОСТ 1144-80	Шуруп 2-5×50.2	80	0.007	
	ГОСТ 1144-80	Шуруп 2-5×30.2	24	0.004	
	КМЦ-56	ММ-77	18	0.45	
	КМЦ-62	ММ-78	6	1.02	
	ГОСТ 4028-63*	Гвозди К3.0×80	—		0.5кг
	ГОСТ 7118-78	Лист 0.35×710×1420	5	3.0	
	ОСТ6-11-390-75	Пластик лист 1020×1080×8	70		1.1м²
	ГОСТ 4028-63*	Гвозди К2.0×40	—		1.0кг
	ГОСТ 7801-81	Болт, М12×60.36.016	112	0.061	

Нач.ГКМ	Кнауэр		29.08.87
Гл.конст	Михайловский		28.08.87
ГАП	Вишневская		4.09.87
ГИП	Баршай		4.09.87
Ст.инж.	Березовский		1.09.87
Инженер	Каминский		1.09.87
Арх.	Здановичь		1.09.87

310-4-1 АС1

Малые архитектурные формы и элементы благоустройства детских дошкольных учреждений школ и школ-интернатов

Оборудование участков детских яслей-садов.

Стадия	Лист	Листов
Р	20.	

Навес теневой типП-А План покрытия.

БЕЛГОСПРОЕКТ г. Минск

Инв.№ подл. | Подпись и дата | Взам.инв.№

инв.№ 1130-4

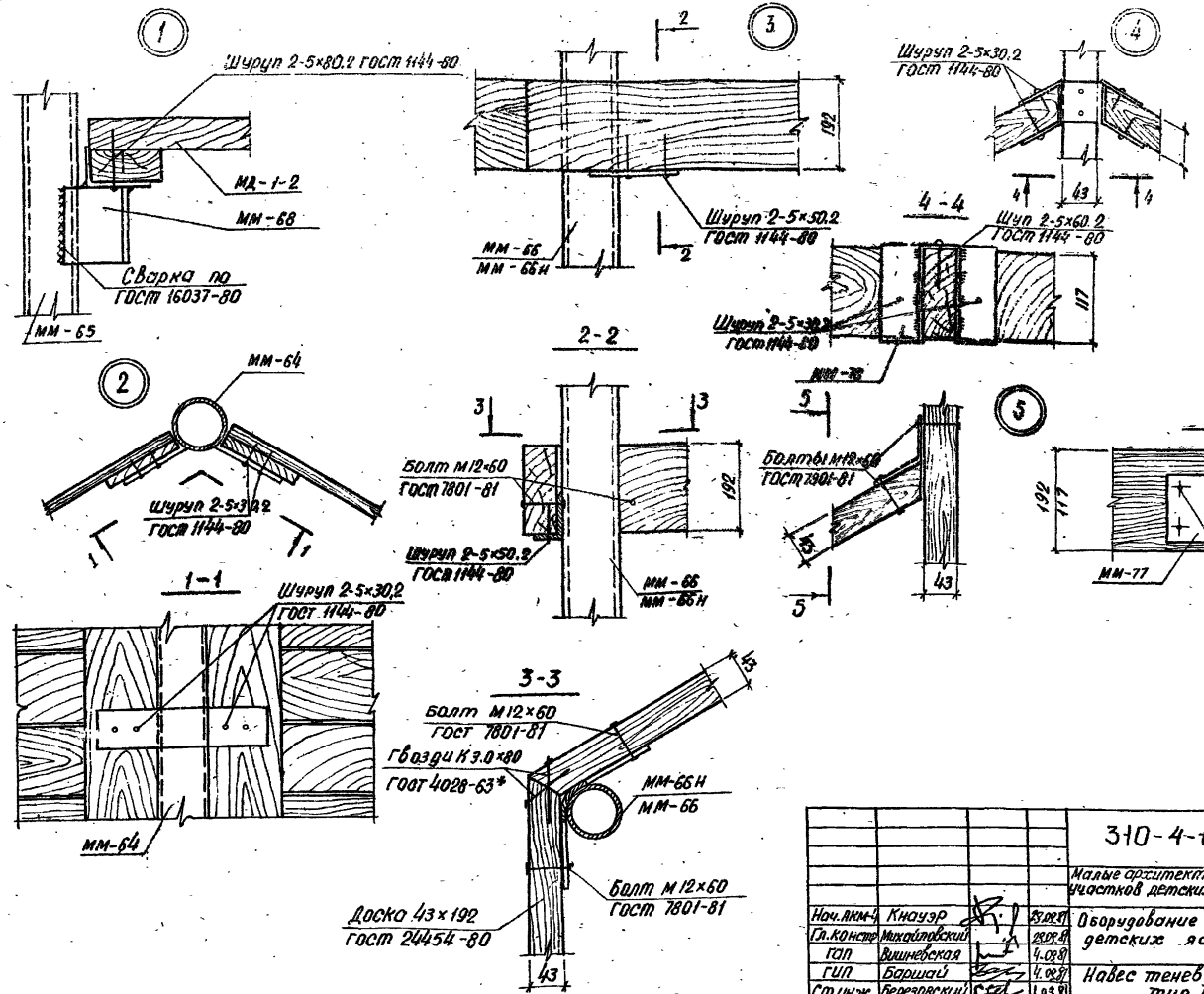

				310-4-1 АС1		
				Малые архитектурные формы и элементы благоустройства участков детских дошкольных учреждений, школ и школ-интернатов.		
Нач.АКМ-4	Кнауэр		25.08.81	Оборудование участков детских яслей-садов	Стадия	Лист	Листов
Гл.констр	Михайловский		28.08.81		Р	21	
ГОП	Вишневская		4.08.81				
ГИП	Барщай		4.08.81	Навес теневой тип II-А, тип II-Б. Узлы 1÷5; Сечения 1-1÷5-5.	БЕЛГОСПРОЕКТ г. Минск.		
Ст.инж.	Березовский		1.03.81				
Инженер	Каминский		1.06.81				

Инв. № 1130-4

Взам. инв. № | Подпись и дата | Инв. № подл.

Вид А-А

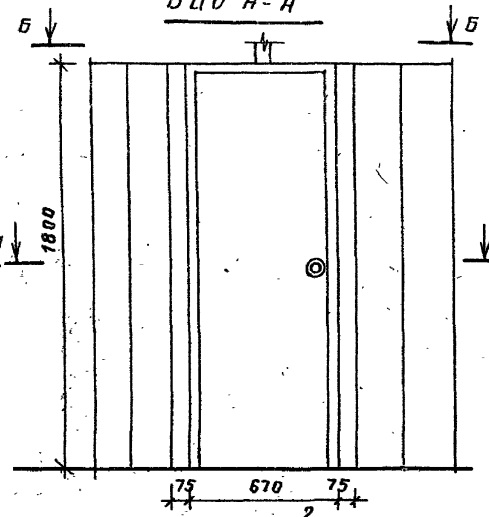

Разрез 2-2

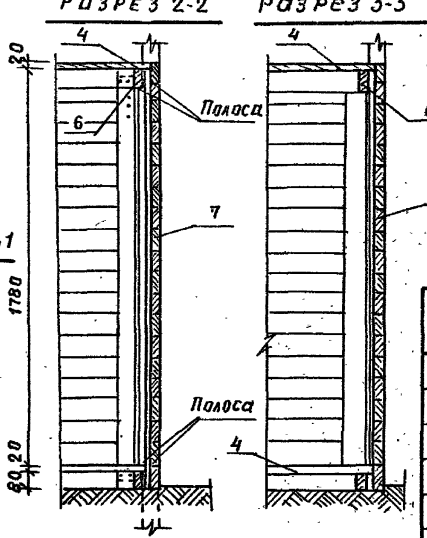

Разрез 3-3

Разрез 1-1

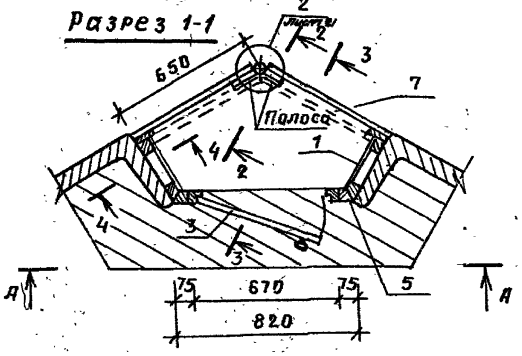

Разрез 4-4

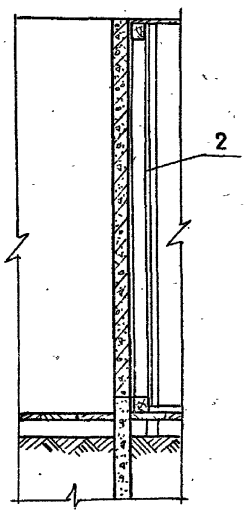

Вид Б-Б

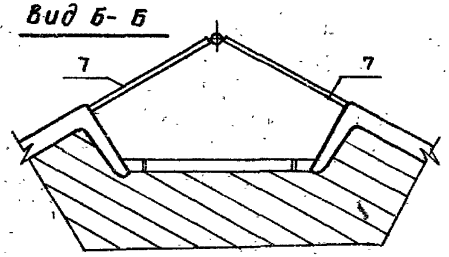

Спецификация на шкаф для игрушек

Марка поз.	Обозначение	Наименование	Кол.	Масса ед.кг.	Примечан.
		Сборочные единицы:			
1	КДИ-21	Щит МД-1-22	1		0.016м³
2	КДИ-21	Щит МД-1-22н	1		0.016м³
3	КСИБ-76	Дверь ДГ-18-7	1		
4	ГОСТ 10632-77	Плита ДСП 1100×600×20	2		
5	ГОСТ 24454-80Е	Рейка 117×88; ℓ=1880	2		
6	КСИБ-76	Вагонка 13×91 ℓ=650	4		
7	КДИ-20	Щит МД-1-21	2		0.0203м³
	ГОСТ 1144-80	Шурупы 2-5×30×2	8	0.005	
	ГОСТ 4028-63*	Гвозди К 2.5×60	0.15кг	0.004	
	ГОСТ 5087-72	Ручка дверная РК2	1		

1. Все наружные и внутренние поверхности шкафа окрасить масляной краской в светло-зеленый цвет.
2. Позицию 5 (Рейка 117×6.8; ℓ=1880) смотри щит МД-1-22.

Нач. АКиЧ	Кнауэр		20.08.81
Гл. констр	Михайловский		28.08.81
ГАП	Вишневская		4.09.81
Гип АКМ	Баршай		4.09.81
Ст. инж.	Березовский		1.09.81
Инженер	Камунский		1.09.81
Арх.	Заневич		1.09.81

310-4-1 АС 1

Малые архитектурные формы и элементы благоустройства участков детских дошкольных учреждений, школ и школ-интернатов

Оборудование участков детских яслей-садов

Стадия	Лист	Листов
Р	22	

Навес теневой тип II-А, тип II-Б
Шкаф для игрушек

БЕЛГОСПРОЕКТ г. Минск

Инв. № подл. | Подпись и дата | Взам. инв. №

Инв. № 1130-4

Разрез 1-1

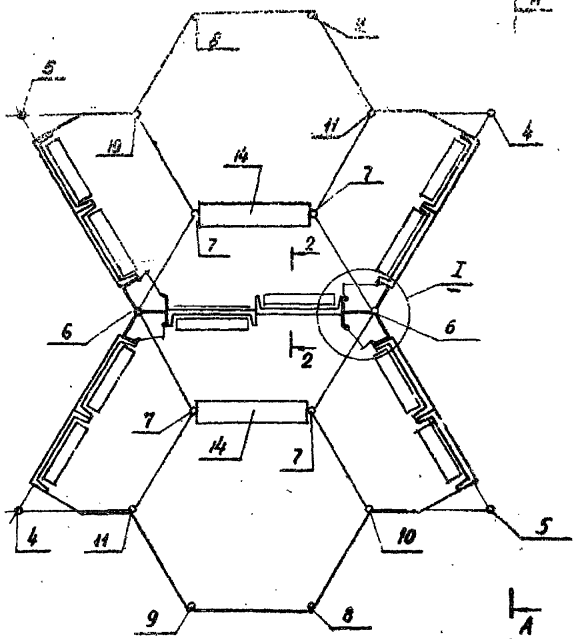

Вид А-А

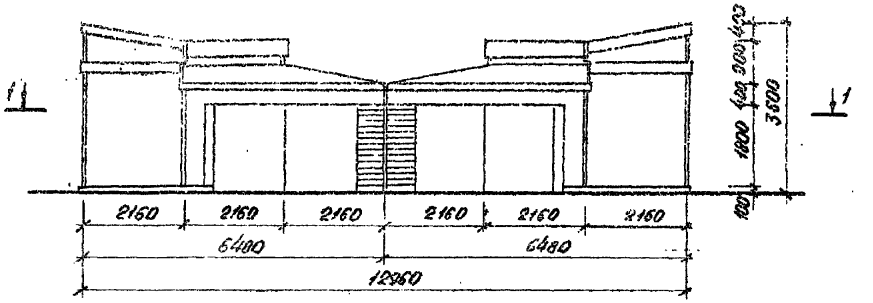

Фрагмент плана

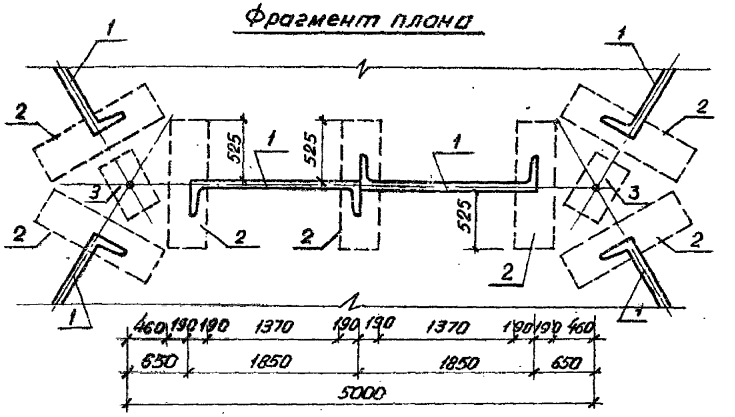

Разрез 2-2

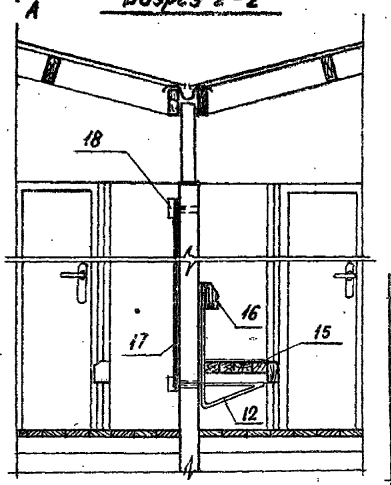

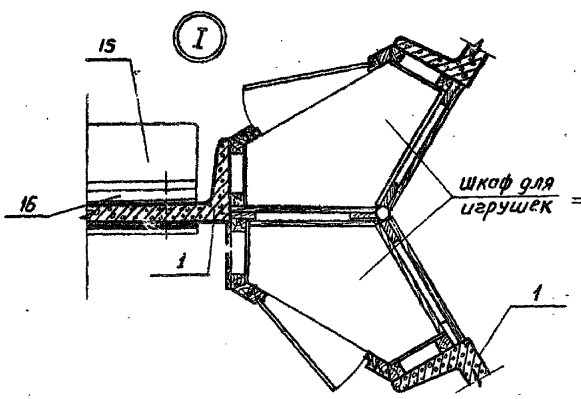

инв.№1130-4

				310-4-1		АС 1
				Малые архитектурные формы и элементы благоустройства участков дошкольных детских учреждений, школ и школ-интернатов		
Нач. АКМ-4	Кнауэр		29.08.81	Оборудование участков детских ясель-садов	Стадия	Лист	Листов
Гл. констр.	Михайловский		28.08.81		Р	23	
ГАП	Вишневская		4.09.81				
ГИП	Баршай		4.09.81	Навес теневой. Тип II-Б			
Техник	Палонова		4.09.81	Разрез 2-2. Фрагмент плана.			
Архитект.	Здановии		4.09.81	Разрез 1-1. Вид А-А. Узел I.			
					БЕЛГОСПРОЕКТ г. Минск		

Инв.№ подл. | Подпись и дата | Взам. инв.№

Варианты компоновки навесов тип II

2А Тип II Б

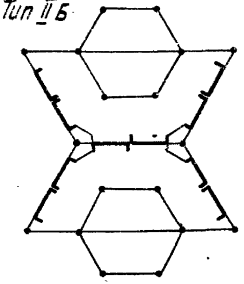

3А

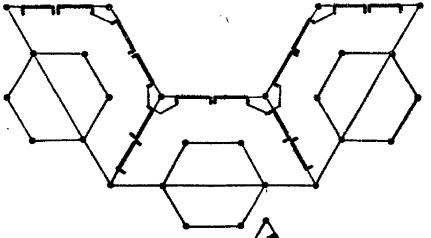

5А

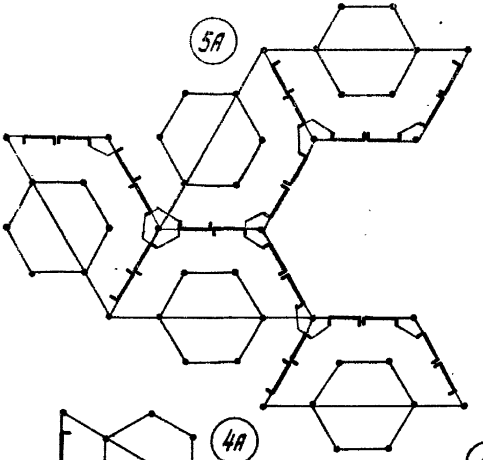

4Б

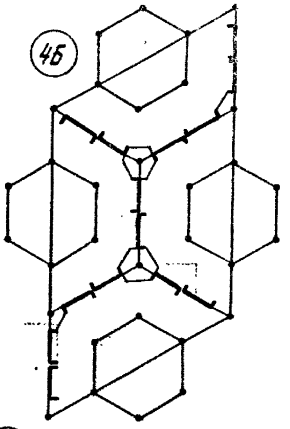

3Б

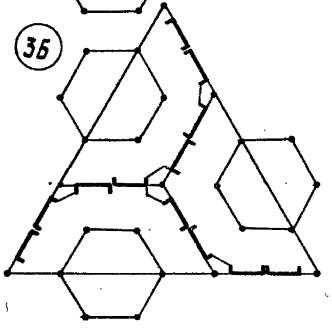

2Б

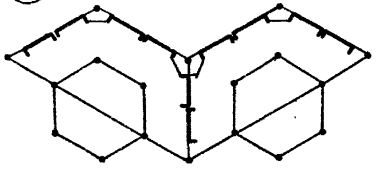

4А

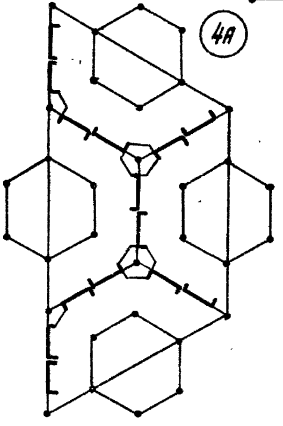

4В

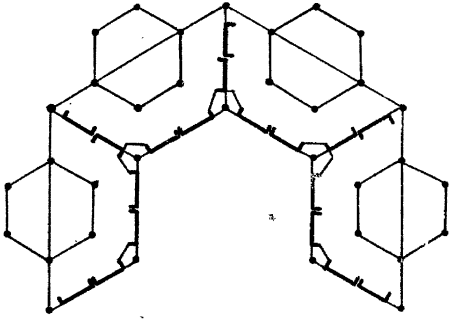

2В

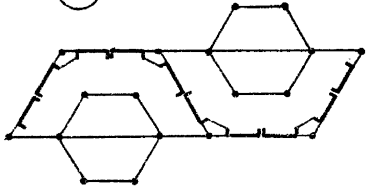

3В

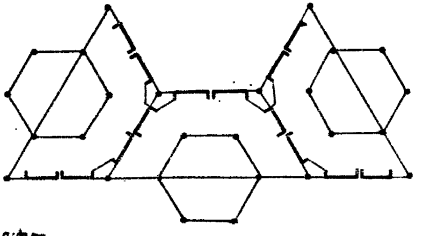

Навес тип II Б см. АС I лист
Узлы блокировки навесов всех вариантов аналогичны узлам блокировки навеса тип II Б из двух планировочных единиц.

Нач. АКП-4	Кнауэр		29.IX.81
Гл. констр.	Михайловский		29.IX.81
ГАП	Вишневская		29.IX.81
ГИП	Баршай		29.IX.81
Инженер	Каминский		29.IX.81
Арх.	Заневич		29.IX.81

310-4-1 АС 1

Малые архитектурные формы и элементы благоустройства участков детских дошкольных учреждений, школ и школ-интернатов

Оборудование участков детских садов-ясель.

Стадия	Лист	Листов
Р	24	

Навес теневой тип II-А и II-Б. Варианты компоновки навесов тип II

БЕЛГОСПРОЕКТ г. Минск

Инв. № подл. | Подпись и дата | Взам. инв. №

Инв. № 1130-4

Формат 12

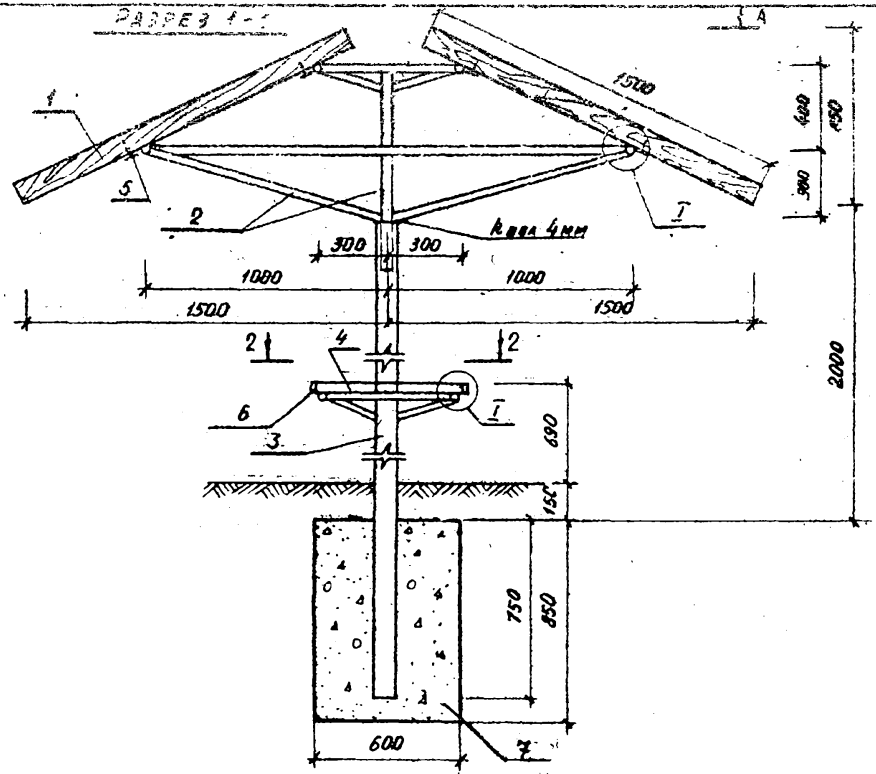

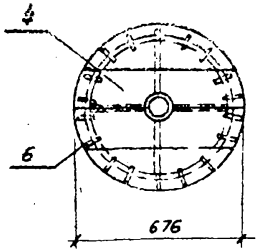

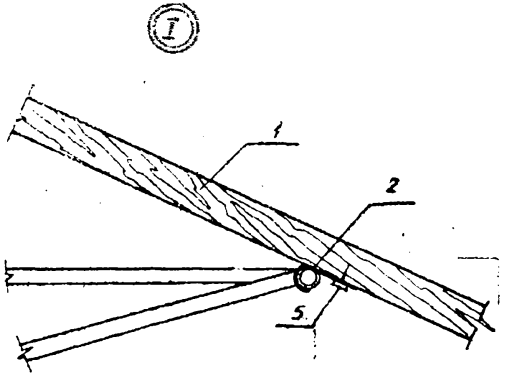

Вид А - А

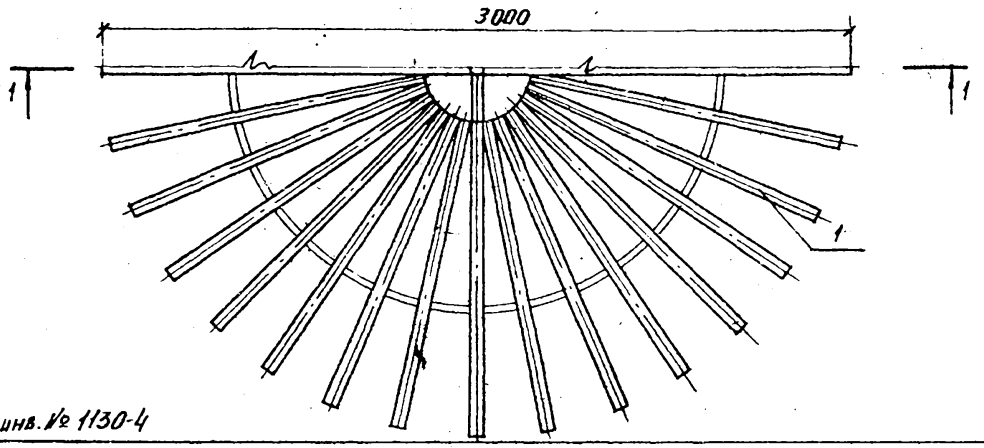

Спецификация изделий на зонт теневой тип I

Марка поз.	Обозначение	Наименование	Кол.	Масса ед., кг	Примечание
1	ГОСТ 24454-80 Е	70×25, ℓ = 1500	32	0,026м³	
2	КМИ-60	мм-73	1	42,676кг	
3	КМИ-60	мм-74	1	34,382кг	
4	ГОСТ 24454-80 Е	169×34, ℓ = 676	4	0,004м³	
5	ГОСТ 1144-80	Шуруп 1-5×50	64	0007кг	
6	ГОСТ 1144-80	Шуруп 2-5×50			
		Материалы:			
7		Бетон М 100		0,27м³	

Нач. АКМЧ	Кнауэр		28.08.91
Гл. констр.	Михайловский		28.08.91
ГАП	Вишневская		4.09.91
ГИП	Баршай		4.09.91
Арх.	Заданевич		4.09.91
Техник	Поланова		4.09.91

310-4-1 АС1.

Малые архитектурные формы и элементы благоустройства участков дошкольных детских учреждений, школ и школ-интернатов.

Оборудование участков детских яслей-садов

Стадия	Лист	Листов
ТР	25	

Зонт теневой. Разрез 1-1. Вид А-А. Узел I. Сечение 2-2.

БЕЛГОСПРОЕКТ г. Минск

Инв. № 1130-4

Взамен инв. №

Подпись и дата

Инв. № подл.

Копировал: Домьровская формат 12

Разрез 1-1

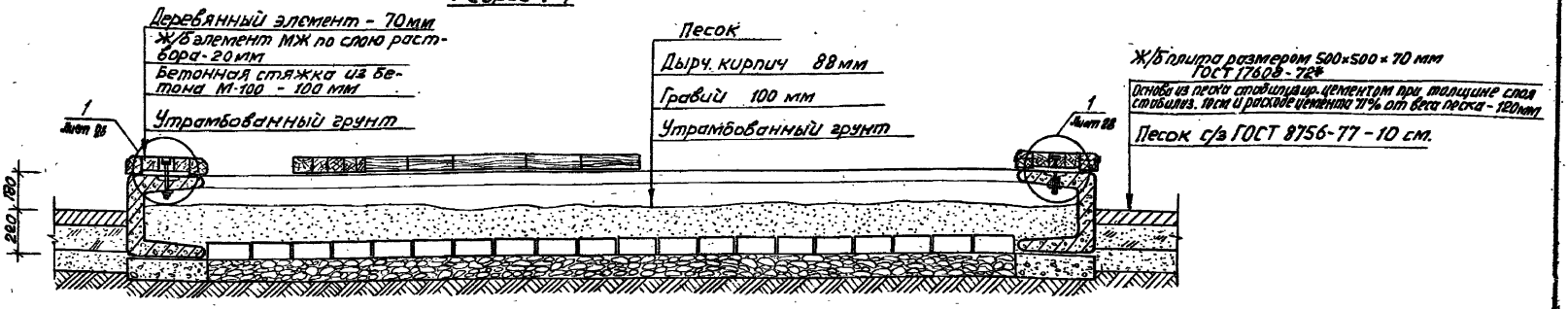

Общий вид

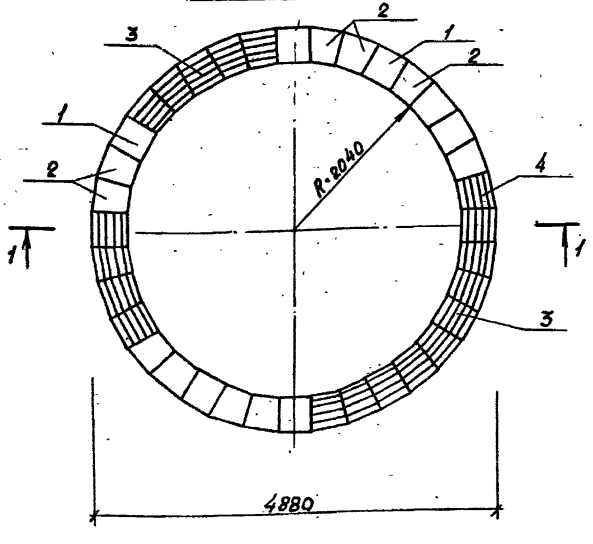

Спецификация изделий на дворик песочный тип I

Марка поз.	Обозначение	Наименование	Кол.	Масса ед.кг	Примечание
1	КЖИ-01	Блок МЖ-1-1	12	75	
2	КЖИ-02	Блок МЖ-1-2	24	68	
3	КДИ-07	МД-1-8	6		
4	КДИ-09	МД-1-7	13		
6	ГОСТ 7801-81	Болт М12×200	19	0.1	
7	ГОСТ 11371-78	Шайба 12	38	0.004	
8	ГОСТ 5915-70*	Гайка М12	19	0.02	

				310-4-1	АС1
				Малые архитектурные формы и элементы благоустройства участков вацкрупных детских учреждений, школ и школ-интернатов.	
Нач. ПКМ'а	Кнауэр		29.08.91	Оборудование участков детских ясель-садов.	Стадия: Р; Лист: 26; Листов:
Гл. констр.	Михайловская		29.08.91		
ГАП	Вишневская		4.08.91		
ГИП	Баршай		4.08.91	Дворик песочный тип I. Общий вид. Разрез 1-1.	БЕЛГОСПРОЕКТ г. Минск
Рук. гр.	Саурова		4.08.91		
Техник	Бондарева		4.08.91		

Инв. № подл. | Подпись и дата | Взам. инв. №

Инв. № 1130-4

Формат 12

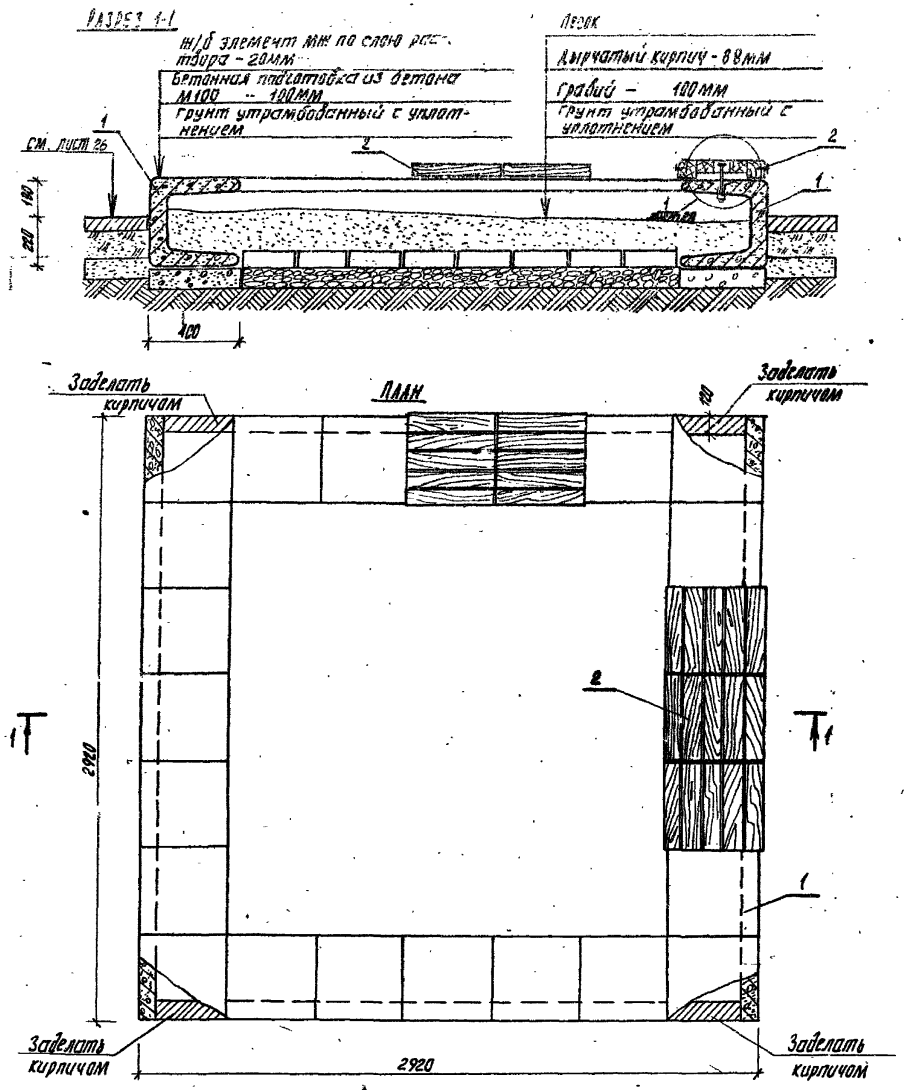

Спецификация на дворик песочный тип II

Марка поз.	Обозначение	Наименование	Кол.	Масса ед.кг	Примечание
		Оборочные единицы:			
1	КЖИ-01	блок МЖ-1-1	24	75	
2	КДИ-07	МД-1-8	5		
6	ГОСТ 7801-81	болт М12 ×200	5	0.1	
7	ГОСТ 11871-78	шайба М12	10	0.004	
8	ГОСТ 5915-70*	гайка М12	5	0.02	

				310-4-1		АС1	
				Малые архитектурные формы и элементы благоустройства участков дошкольных детских учреждений, школ и школ-интернатов			
Нач. АКМ-4	Кнауэр		29.09.81	Оборудование участков детских яслей-садов.	Стадия	Лист	Листов
Гл.констр.	Михайловский		29.09.81		Р	27	
ГАП	Вишневская		4.09.81				
ГИП	Баршай		4.09.81	Дворик песочный тип II План. Разрез 1-1	БЕЛГОСПРОЕКТ г. Мк		
Рук.гр.	Саурова		4.09.81				
Техник	Бондарева		4.09.81				

Инв. № 1130-4

Инв. № подл. | Подпись и дата | Взамен инв. №

Формат 12

План

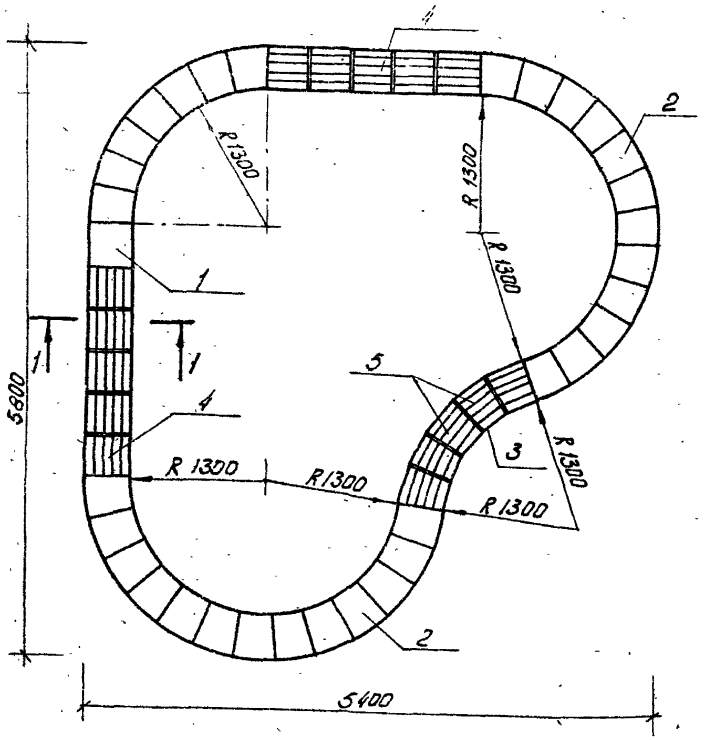

Сечение 1-1

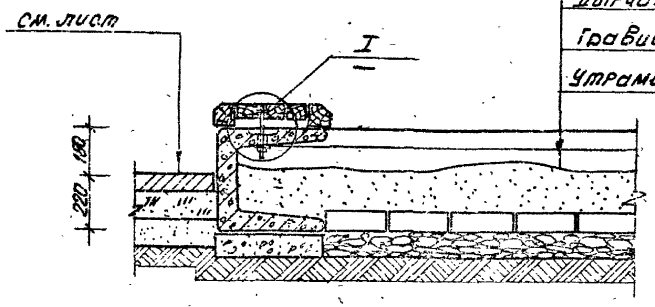

Песок

Дырчатый кирпич	- 88 мм
Гравий	- 100 мм
Утрамбованный грунт	

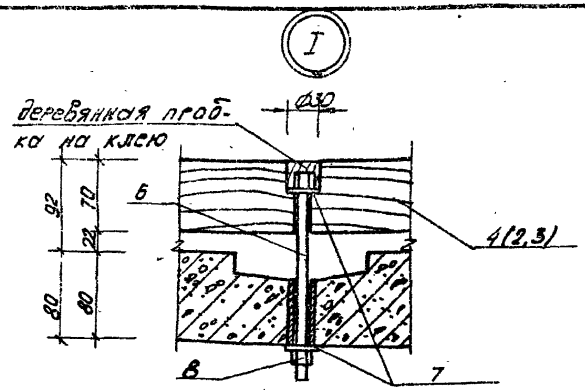

Спецификация на песочный дворик тип III

Марка поз.	Обозначение	Наименование	Кол.	Масса ед.кг.	Примечание
		Сборочные единицы:			
1	КЖИ-01	МЖ 1-1	11	75	
2	КЖИ-02	МЖ-1-2	32	58	
3	КЖИ-03	МЖ 1-3	5		
4	КДИ-07	МД 1-8	10		
5	КДИ-08	МД 1-9	5		
7	ГОСТ 11371-78	Шайба 12	30	0.004	
8	ГОСТ 5915-70*	Гайка М12	15	0.02	
6	ГОСТ 7801-81	Болт М12×200	15	0,1	

Нач. НКМ-4	Кнаузр		29.09.81
Гл. констр.	Михайловский		29.09.81
ГАП	Вишневская		4.09.81
ГИП	Баршай		4.09.81
Рук. гр. арх.	Саурова		4.09.81
Техник	Бондарева		4.09.81

3-10-4-1 АС1

Малые архитектурные формы и элементы благоустройства участков дошкольных детских учреждений, школ и школ-интернатов

Оборудование участков детских яслей-садов.

Стадия	Лист	Листов
Р	28	

Дворик песочный тип III
План. Сечение 1-1. Узел I

БЕЛГОСПРОЕКТ г. Минск

Формат 12

В. № 1130-4

Подп. | Подпись и дата | Взам. инв. №

Общий вид

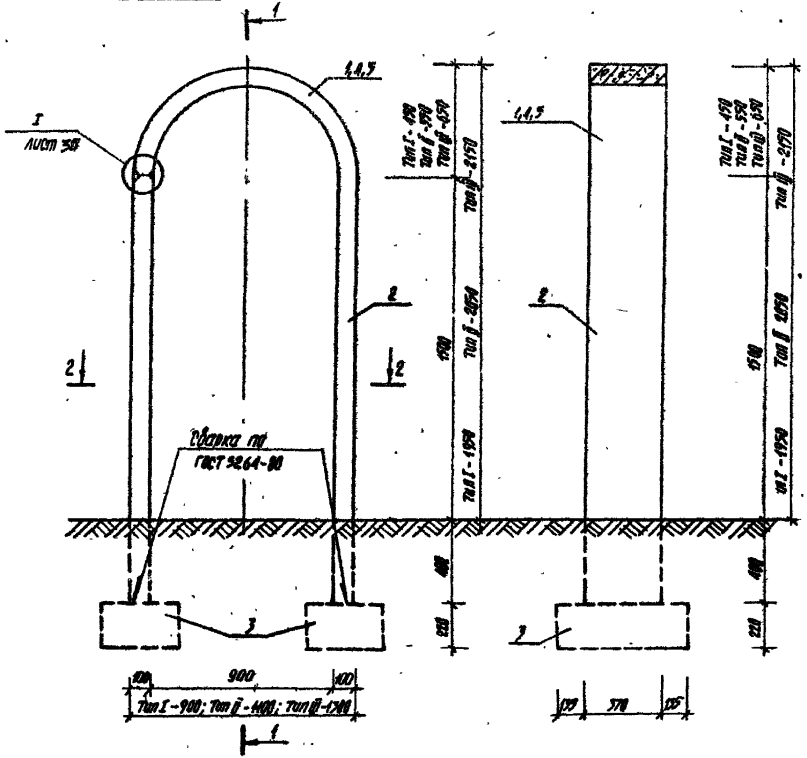

Разрез 1-1

Разрез 2-2

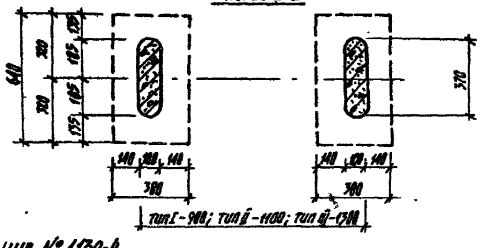

Спецификация на арки типа I, тип II, тип III

Марка поз.	Обозначение	Наименование	Кол.	Масса ед. кг	Примечание
		Сборочные единицы тип I:			
1	КЖИ-10	арка МИ-2-1	1	115	
2	КЖИ-16.02	панель МИ-3-2	2	167	
3	КЖИ-20	фундамент МИ-3-7	2	133	
		Сборочные единицы тип II:			
4	КЖИ-11	арка МИ-2-2	1	145	
2	КЖИ-16.02	панель МИ-3-2	2	167	
3	КЖИ-20	фундамент МИ-3-7	2	133	
		Сборочные единицы тип III:			
5	КЖИ-12	арка МИ-2-3	1	172	
2	КЖИ-16.02	панель МИ-3-2	2	167	
3	КЖИ-20	фундамент МИ-3-7	2	133	

Нач. АКИ-4	К.наузр		28.09.87
Гл. констр.	Михайловский		29.09.87
ГИП	Вишневская		29.09.87
ГИП	Барский		29.09.87
Рук. гр.	Сапрова		29.09.87
Техник	Бондарева		29.09.87

310-4-1 АС1

Малые архитектурные формы и элементы благоустройства участков дошкольных детских учреждений, школ и школ-интернатов

Оборудование участков детских яслей-садов.

Стадия	Лист	Листов
Р	29	

Арки тип I, тип II, тип III. Общий вид. Разрез 1-1. Разрез 2-2.

БЕЛГОСПРОЕКТ г. Минск

Инв. № 1130-4

Инв. № подл. | Подпись и дата | Взам. инв. №

Формат 12

Общий вид

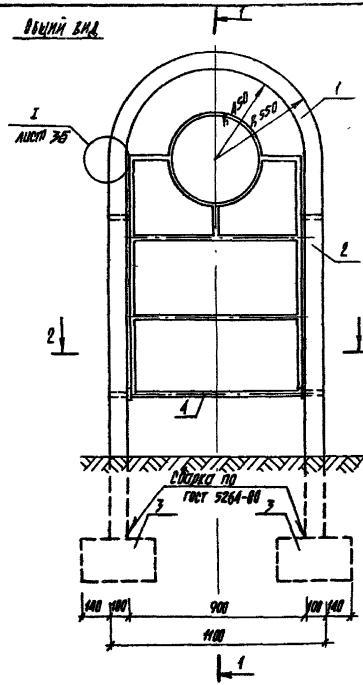

Разрез 1-1

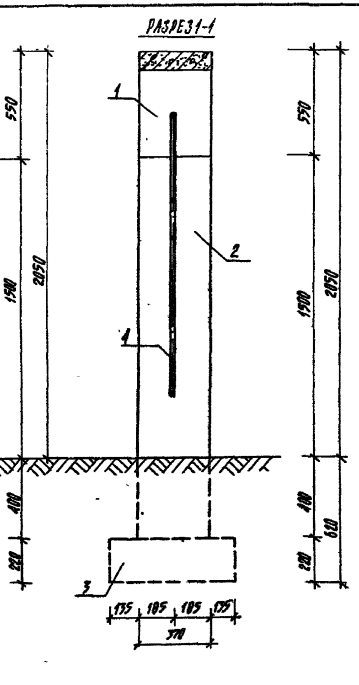

Разрез 2-2

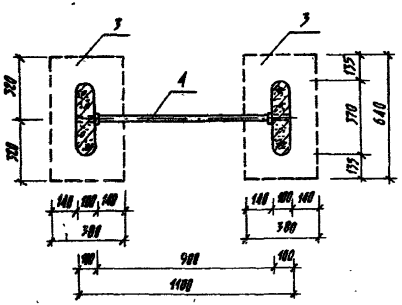

Спецификация на арку с кольцом-мишенью

Марка поз.	Обозначение	Наименование	Кол.	Масса ед.кг	Примечание
		Сборочные единицы			
1	КНИ-11	арка МИ-2-2	1	145	
2	КНИ-16	панель МИ-3-2	2	167	
3	КНИ-20	фундамент МИ-3-7	2	133	
4	КМИ-43.02	МИ-52	1	10.67	

				310-4-1	АС1
				Малые архитектурные формы и элементы благоустройства участков дошкольных детских учреждений, школ и школ-интернатов	
Нач. АКМ-1	Кнауэр		29.09.92	Оборудование участков детских ясель-садов	
Гл. констр.	Михайловский		29.09.92		
ГИП	Бинчевская		4.09.92		
ГИП	Баршай		4.09.92	Арка с кольцом-мишенью Общий вид. Разрез 1-1. Разрез 2-2	
Рук. гр. арх.	Сокурова		4.09.92		
Техник	Бондарева		4.09.92		

стадия	лист	листов
Р	30	

БЕЛГОСПРОЕКТ г. Минск

Копировал

Подпись и дата

Инв. № подл.

Инв. № 1130-4

Формат А2

Общий вид

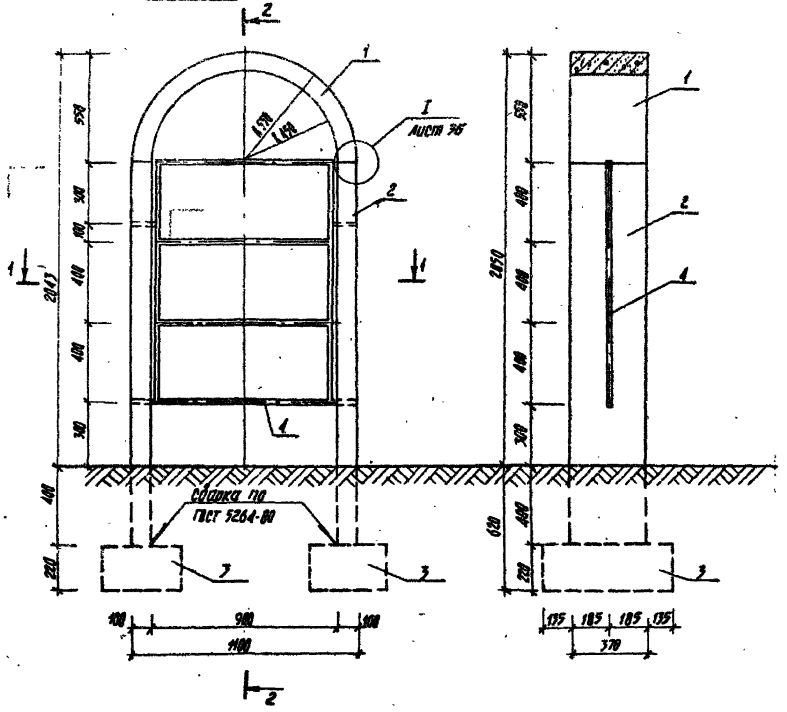

Разрез 2-2

Разрез 1-1

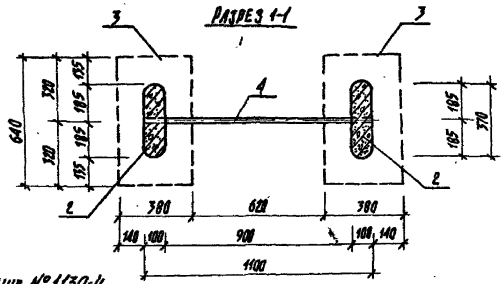

Спецификация изделий на арку-гимнастическую лестницу

Марка поз.	Обозначение	Наименование	Кол	Масса ед.кг	Приме-чание
		Сборочные единицы:			
1	КЖИ-11	арка МЖ-2-2	1	149	
2	КЖИ-16.02	панель МЖ-3-2	2	167	
3	КЖИ-20	фундамент МЖ-3-7	2	133	
4	КМИ-43.01	ММ-51	1	8,76	

Нач.АКМ-4	Кнаузр		22.09.81	3-10-4-1 АС1	
Гл.констр.	Михайловский		22.09.81	Малые архитектурные формы и элементы благоустройства участков дошкольных детских учреждений, школ и школ-интернатов	
ГАП	Винниковская		29.09.81	Оборудование участков детских яслей-садов.	Стадия: Р; Лист: 31; Листов:
ГИП	Баршай		29.09.81	Арка-гимнастическая лестница. Общий вид. Разрез 1-1. Разрез 2-2	БЕЛГОСПРОЕКТ г. Минск
Рук.гр.спец.	Сауреба		4.09.81		
Техник	Бомбарева		4.09.81		

Инв.№ подл. | Подпись и дата | Взам.инв.№

Инв.№ 1130-4

Формат 12

Общий вид

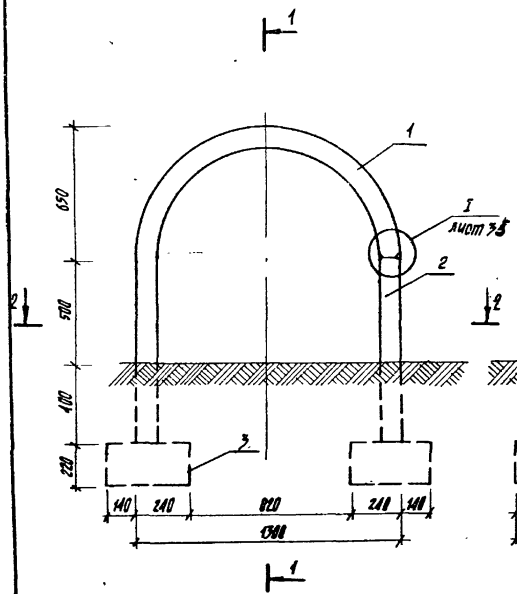

Разрез 1-1

Разрез 2-2

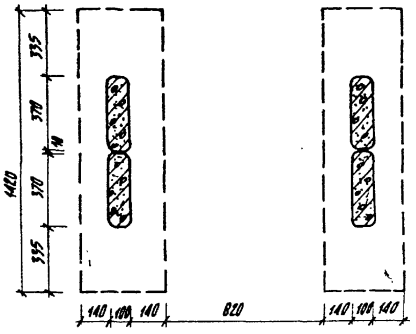

Спецификация на арку-туннель

Марка поз.	Обозначение	Наименование	Кол.	Масса ед.кг	Примечание
1	КЖИ-12	Арка МН-2-3	2	172	
2	КЖИ-16.01	Панель МН-3-1	1	80	
3	КЖИ-18	фундамент МН-3-4	2	295	

				310-4-1	АС1
				Малые архитектурные формы и элементы благоустройства участков дошкольных детских учреждений, школ и школ-интернатов	
Нач.МКМ-4	Кнауэр		29.08.91	Оборудование участков детских ясель-садов.	Стадия: Р; Лист: 32; Листов:
Гл.констр.	Михайловский		29.08.91		
ГАП	Бовневская		29.08.91		
ГИП	Берман		29.08.91	Арка-туннель Общий вид Разрез 1-1. Разрез 2-2.	БЕЛГОСПРОЕКТ г. Минск
Рук.гр.спец.	Сапунова		4.09.91		
Техник	Бондарева		4.09.91		

Инв. № подл. | Подпись и дата | Взамен инв. №

Инв. № 1130-4

Формат 12

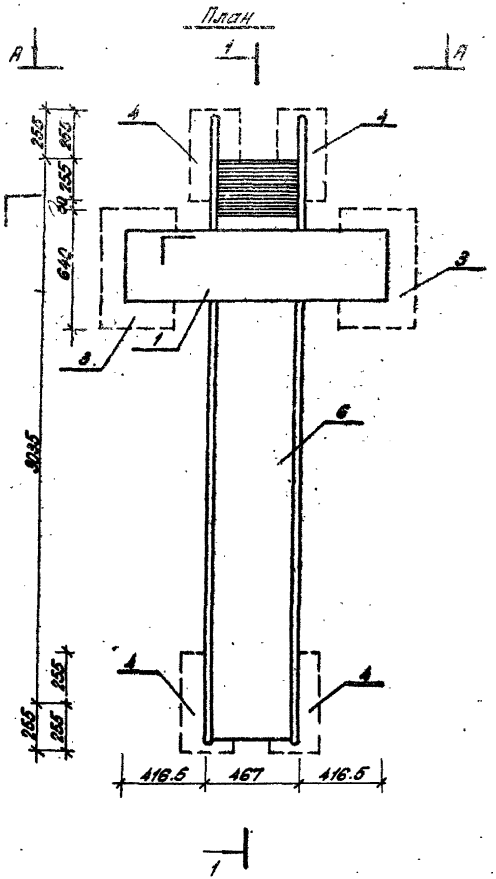

Спецификация на горку-скат тип I

Марка поз.	Обозначение	Наименование	Кол.	Масса ед. кг.	Примечание
		Сборочные единицы:			
1	КШИ-12	арка МЖ-2-3	1	172	
2	КШИ-17	панель МЖ-3-3	2	212	
3	КШИ-20	фундамент МЖ-3-7	2	133	
4	КШИ-19	фундамент МЖ-3-5	4	45	
5	ГОСТ 3262-75*	труба 20×2.5, ℓ=1280	1	1.92	
6	КМИ-16	горка ММ-16	1	81.36	

1. Смотреть с листом 35.

				310-4-1	АС1
				Малые архитектурные формы и элементы благоустройства участков дошкольных детских учреждений, школ и школ-интернатов.	
Нач. АНМ-4	Кнауэр		29.09.81	Оборудование участков детских яслей-садов.	Стадия: Р; Лист: 33; Листов:
Гл. конст.	Михайловский		29.09.81		
Г.АП	Вишневская		29.09.81		
ГИП	Баршай		29.09.81	Горка-скат тип I. План.	БЕЛГОСПРОЕКТ г. Минск
Рук. грут.	Саурова		29.09.81		
Техник	Бондарева		4.09.81		

Инв. № 1130-4

Инв. № подл. | Подпись и дата | Взам. инв. №

Формат 12

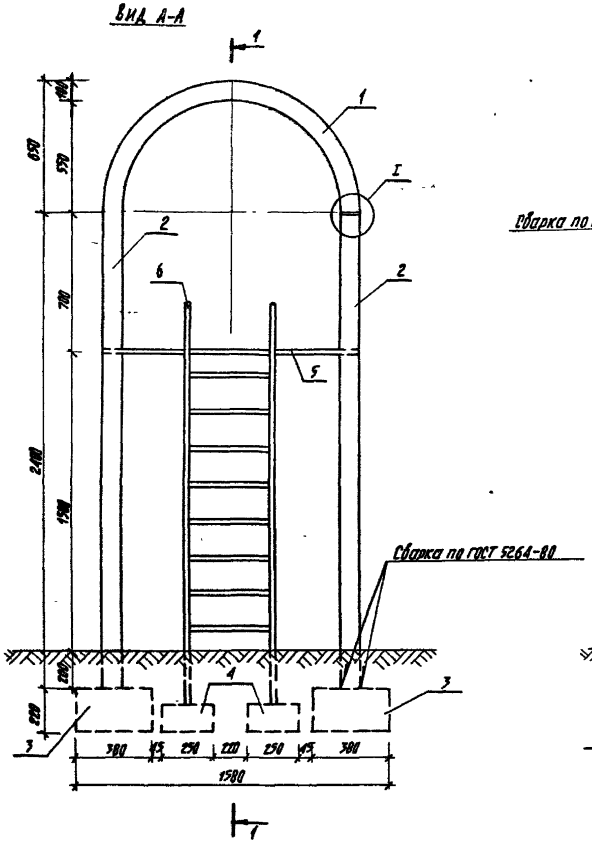

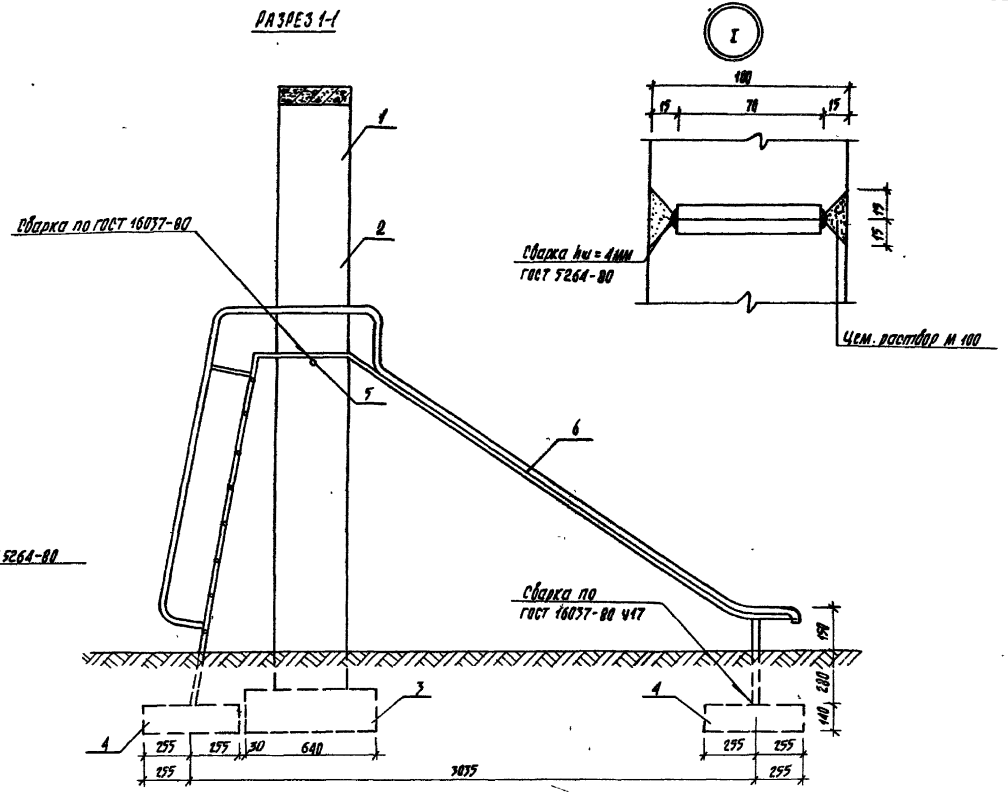

1. Смотреть с листом 34.

				310-4-1	АС1	
				Малые архитектурные формы и элементы благоустройства участков дошкольных детских учреждений, школ и школ-интернатов		
Нач. АКМ-1	Кнаузр		28.09.81	Оборудование участков детских яслей-садов	Стадия: Р	Лист: 34	Листов:
Гл. констр.	Михайловский		28.09.81				
ГИП	Бушневская		28.09.81				
ГИП	Барский		28.09.81	Горка-скат тип I. Вид А-А. Разрез 1-1. Узел I.	БЕЛГОСПРОЕКТ г. Минск		
Рук. гр. ОПХ	Саурова		4.09.81				
Техник	Бондарева		4.09.81				

Инв. № 1/30-4

Подпись и дата

Взам. инв. №

Инв. № подл.

Формат 12

Разрез 1-1

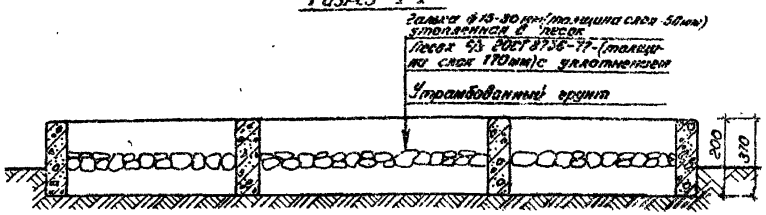

План

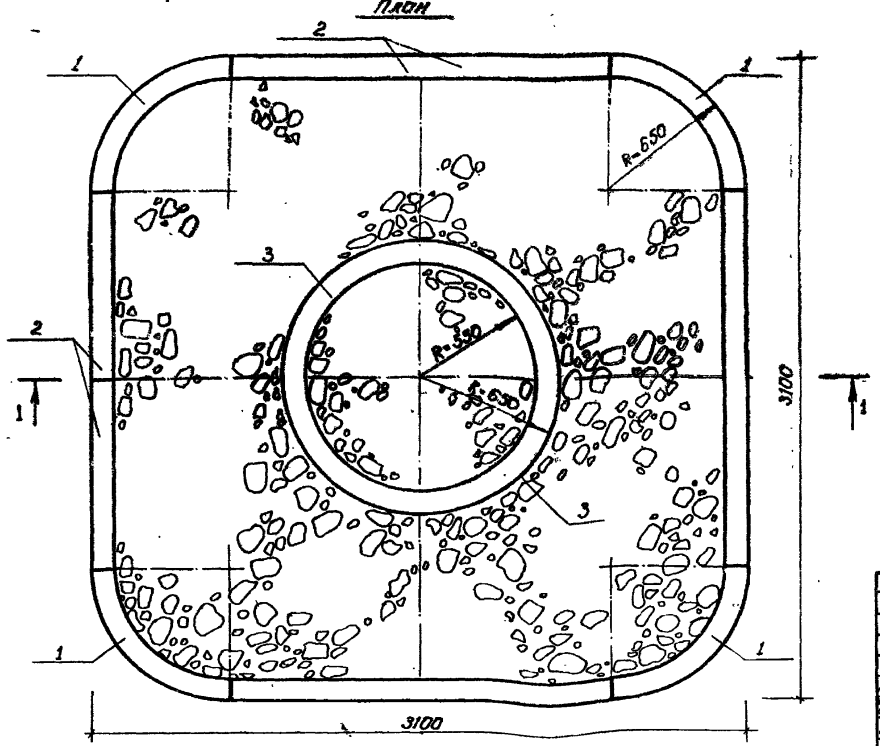

Спецификация изделий на чашу-галечницу

Марка поз.	Обозначение	Наименование	Кол.	Масса ед кг	Прим.
		Сборочные единицы			
1	КНИ-15	полуарка МЖ-2-6	4	73	
2	КНИ-16	панель МЖ-3-1	8	80	
3	КНИ-12	арка МЖ-2-3	2	172	

Нач. АКМ-4	Кнаузр		29.09.87
Гл. констр.	Михайловский		29.09.87
ГАП	Вишневская		4.09.87
ГИП	Баршай		4.09.87
Рук. гр.	Сударова		4.09.87
Техник	Богдарева		4.09.87

310-4-1 АС1

Малые архитектурные формы и элементы благоустройства участков дошкольных детских учреждений, школ и школ-интернатов

Оборудование участков детских яслей-садов

Чаша-галечница. План. Разрез 1-1.

Стадия	Лист	Листов
Р	16	

БЕЛГОСПРОЕКТ г. Минск

Инв.№ подл. | Подпись и дата | Взам. инв.№

Инв. № 1150-4

Формат 12

Разрез 1-1

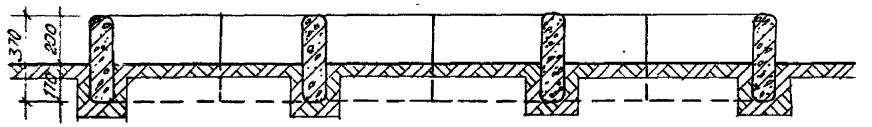

План

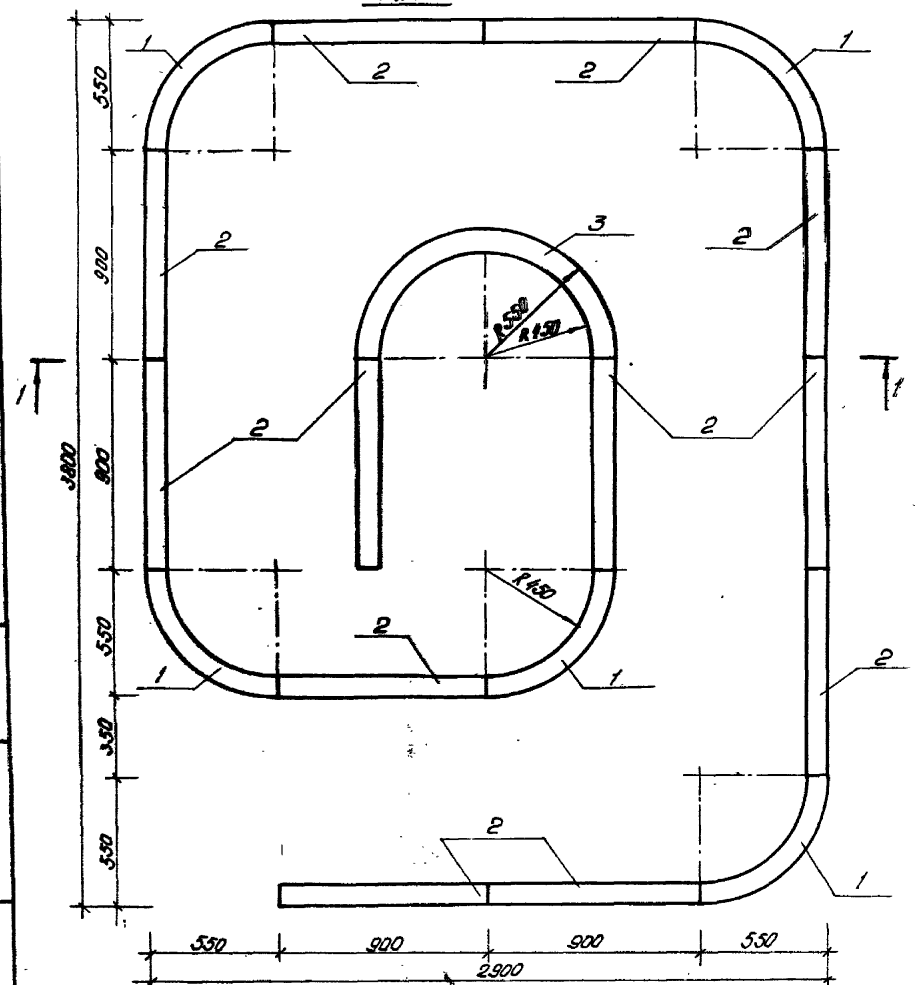

Спецификация изделий на балансир тип I

Марка поз.	Обозначение	Наименование	Кол.	Масса ед. кг.	Примечание
		Сборочные единицы:			
1	КЖИ-14	полуарка МЖ-2-5	5	73	
2	КЖИ-16	панель МЖ-3-1	12	80	
3	КЖИ-11	арка МЖ-2-2	1	145	

				310-4-1			АС1
				Малые архитектурные формы и элементы благоустройства участков дошкольных детских учреждений, школ и школ-интернатов			
Нач. АКМ-4	Кнауэр		29.09.81	Оборудование участков детских яслей-садов.	Стадия	Лист	Листов
Гл. констр.	Михайловский		29.09.81		Р	36	
ГАП	Вишневская		4.09.81				
ГИП	Баршай		4.09.81	Балансир тип I. План. Разрез 1-1.	БЕЛГОСПРОЕКТ г. Минск		
Рук. гр.	Саурова		4.09.81				
Техник	Бондарева		4.09.81				

Инв. № 1130-4

Взам. инв. №

Подпись и дата

Инв. № подл.

Формат 12

Балансир тип II. Общий вид

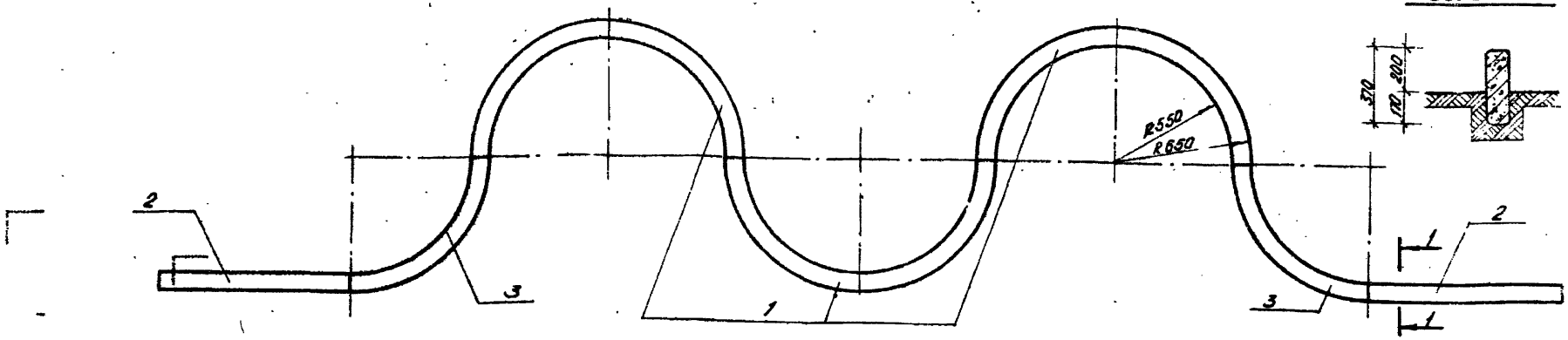

Разрез 1-1

Балансир тип III. Общий вид

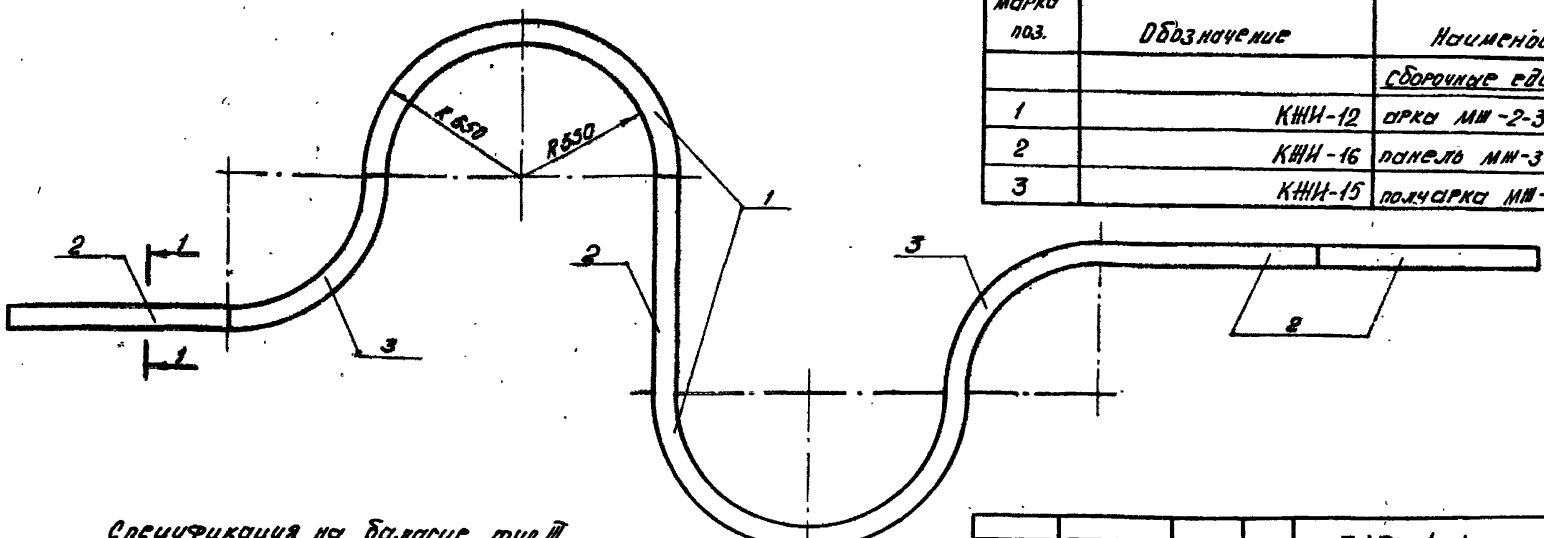

Спецификация на балансир тип II

Марка поз.	Обозначение	Наименование	Кол.	Масса ед. кг.	Примечание
		Сборочные единицы:			
1	КЖИ-12	арка МЖ-2-3	3	172	
2	КЖИ-16	панель МЖ-3-1	2	80	
3	КЖИ-15	полуарка МЖ-2-6	2	73	

Спецификация на балансир тип III

Марка поз.	Обозначение	Наименование	Кол	Масса ед. кг	Примечание
		Сборочные единицы:			
1	КЖИ-12	арка МЖ-2-3	2	172	
2	КЖИ-16	панель МЖ-3-1	4	80	
3	КЖИ-15	полуарка МЖ-2-6	2	73	

				3.0-4-1	АС1
				Малые архитектурные формы и элементы благоустройства участков дошкольных детских учреждений, школ и школ-интернатов	
Нач. АКМ-4	Кнауэр		29.09.87	Оборудование участков детских ясель-садов.	Стадия: Р; Лист: 37; Листов:
Гл. констр.	Михайловский		29.09.87		
ГАП	Вишневская		29.09.87		
ГИП	Баршай		4.09.87	Балансир тип II. Общий вид. Балансир тип III. Общий вид. Разрез 1-1	БЕЛГОСПРОЕКТ г. Минск
Рук. гр. арх.	Саурова		4.09.87		
Техник	Бондарева		4.09.87		

Взам. инв. №

Подпись и дата

Инв. № подл.

инв. № 1130-4

Формат 12

Вид А-А

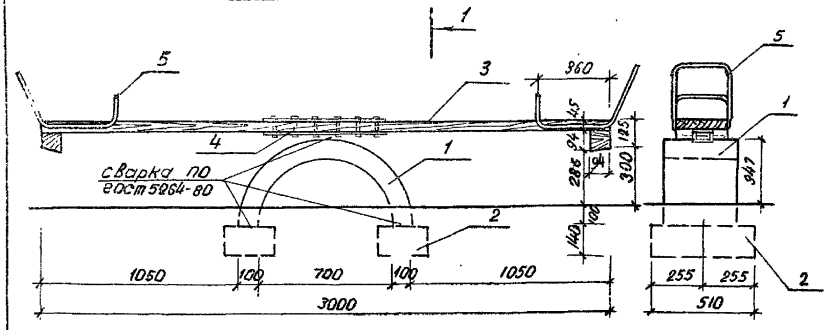

Разрез 1-1

План

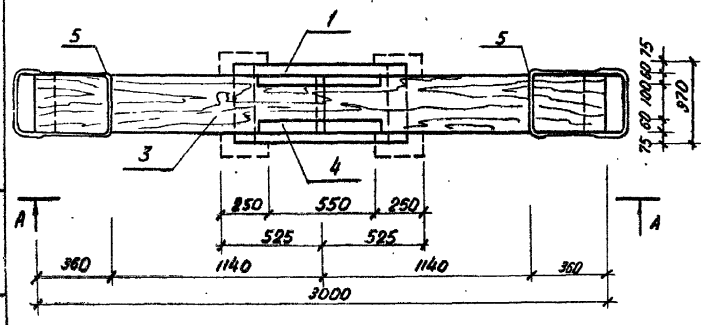

Спецификация на качалку-балансир тип I

Марка поз.	Обозначение	Наименование	Кол.	Масса ед. кг	Примечание
		Сборочные единицы:			
1	КЖИ-10	арка МЖ-2-1а	1	115.0	
2	КЖИ-19	фундамент МЖ3-5	2	45.0	
3	КДИ-10	МД-1-11	1		
4	КМИ-57	ММ-69	1	8.08	
5	КМИ-48	ММ-59	2	2.67	
	ГОСТ 1144-80	Шуруп 1-4×50	12	0.006	

Нач. маст.	Кнауэр		21.08.81
Гл. констр.	Михайловский		29.08.81
ГАП	Вишневская		4.09.81
ГИП	Баршай		4.09.81
Рук. гр.	Саурова		4.09.81
Арх.	Зданевич		4.09.81
Техник	Бондарева		4.09.81

310-4-1

Малые архитектурные формы и элементы благоустройства детских дошкольных учреждений, школ и школ-интернатов

Оборудование участков детских ясель-садов

Стадия	Лист	Листов
Р	38	

Качалка-балансир тип I. Вид А-А. План. Разрез 1-1.

БЕЛГОСПРОЕКТ г. Минск

Инв. № 1130-4

Инв. № подл. | Подпись и дата | Взам. инв. №

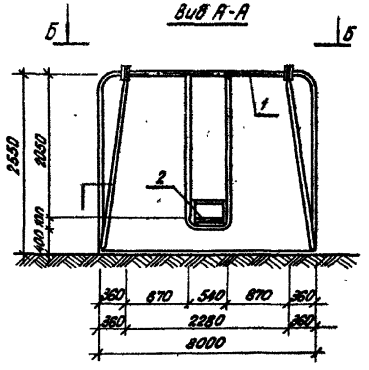

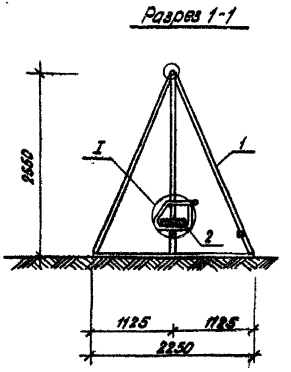

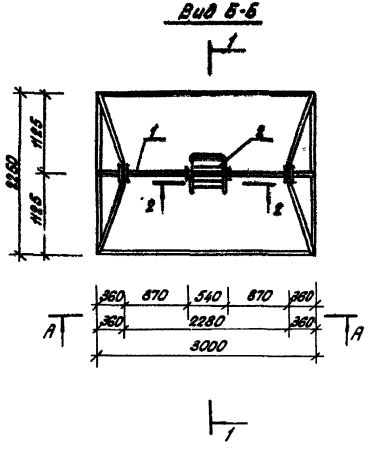

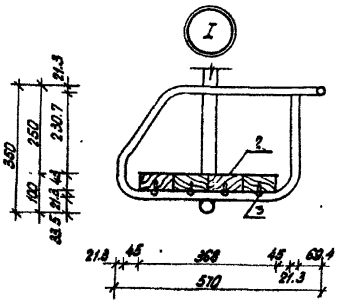

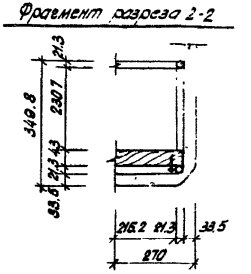

Спецификация на качели тип1

Марка поз.	Обозначение	Наименование	Кол.	Масса ед. кг.	Примечание
		Сборочные единицы:			
1	КМИ-01	Качели ММ-1	1	111.21	
2	ГОСТ 24454-80Е	43×92; ℓ=450	4	0.0017	м3
3	ГОСТ 1144-80	Шуруп 1-6×60.2	8	0,012	

Нач. АКМ-4	Кнауэр		29.09.81	
Гл. конст.	Михайловский		29.09.81	
ГАП	Вишневская		4.09.81	
ГИП	Баршай		4.09.81	
Арх.	Зданевич		4.09.81	
Арх.	Поликарпова		4.09.81	

310-4-1

АС1

Малые архитектурные формы и элементы благоустройства участков дошкольных детских учреждений, школ и школ-интернатов

Оборудование детских яслей-садов

Качели
Вид А-А. Вид Б-Б. Разрез 1-1.
Узел 1. Фрагмент разреза 2-2

Стадия	Лист	Листов
Р	39	

БЕЛГОСПРОЕКТ
г. Минск

Инв. № 1130-4

Инв. № подл. | Подпись и дата | Взам. инв. №

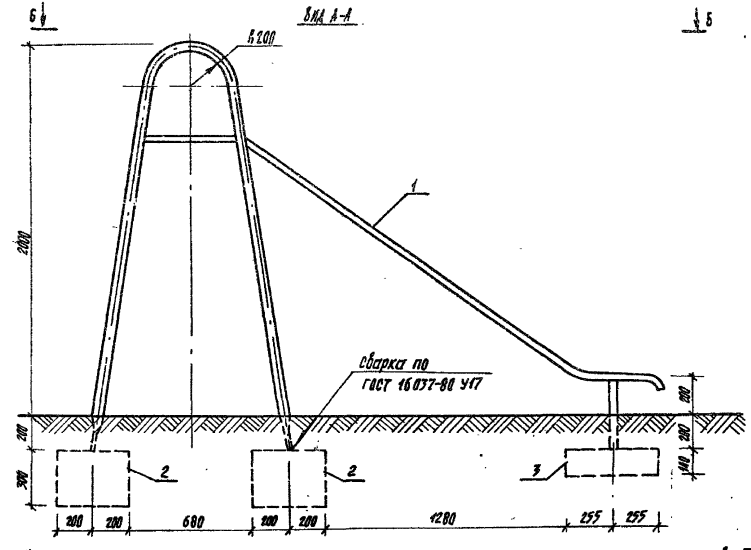

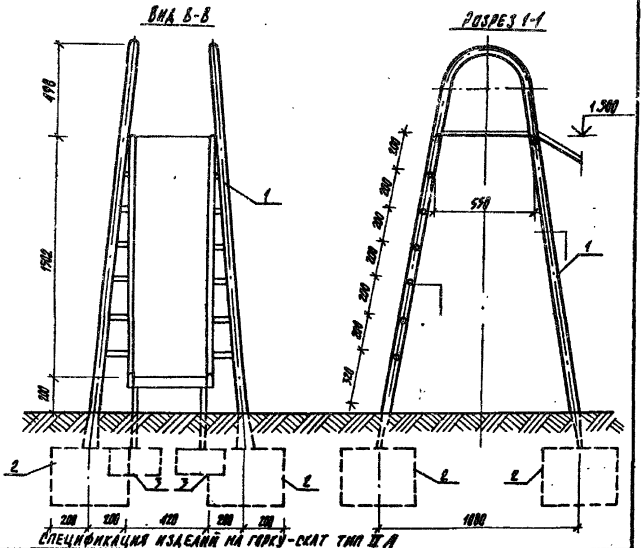

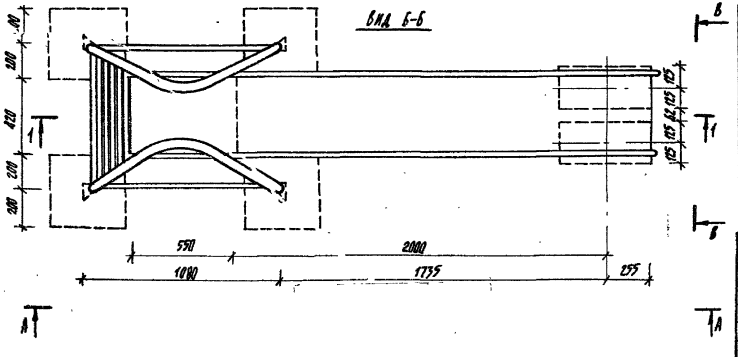

Спецификация изделий на горку-скат тип II А

Марка поз.	Обозначение	Наименование	Кол.	Масса ед. кг	Примечание
		Сборочные единицы:			
1	КМИ-14	горка ММ-14	1	97.33	
2	КЖИ-19	фундамент МЖ-3-6	4	120	
3	КЖИ-19	фундамент МЖ-3-5	2	45	

Нач. АКМ-А	Кнауэр		29.09.81
Гл. констр.	Михайловский		29.09.81
ГИП	Вишневская		4.09.81
ГИП	Барыкин		4.09.81
Арх.	Зданович		4.09.81
Техник	Паланова		4.09.81

310-4-1 АС1

Малые архитектурные формы и элементы благоустройства участков дошкольных детских учреждений, школ и школ-интернатов

Оборудование участков детских яслей-садов

Горка-скат тип II-А
Вид А-А. Вид Б-Б. Вид В-В
Разрез 1-1.

Стадия	Лист	Листов
Р	40	

БЕЛГОСПРОЕКТ г. Минск

Инв. № 1130-4

Взамен инв. №

Подпись и дата

Инв. № подл.

формат 12

Общий вид

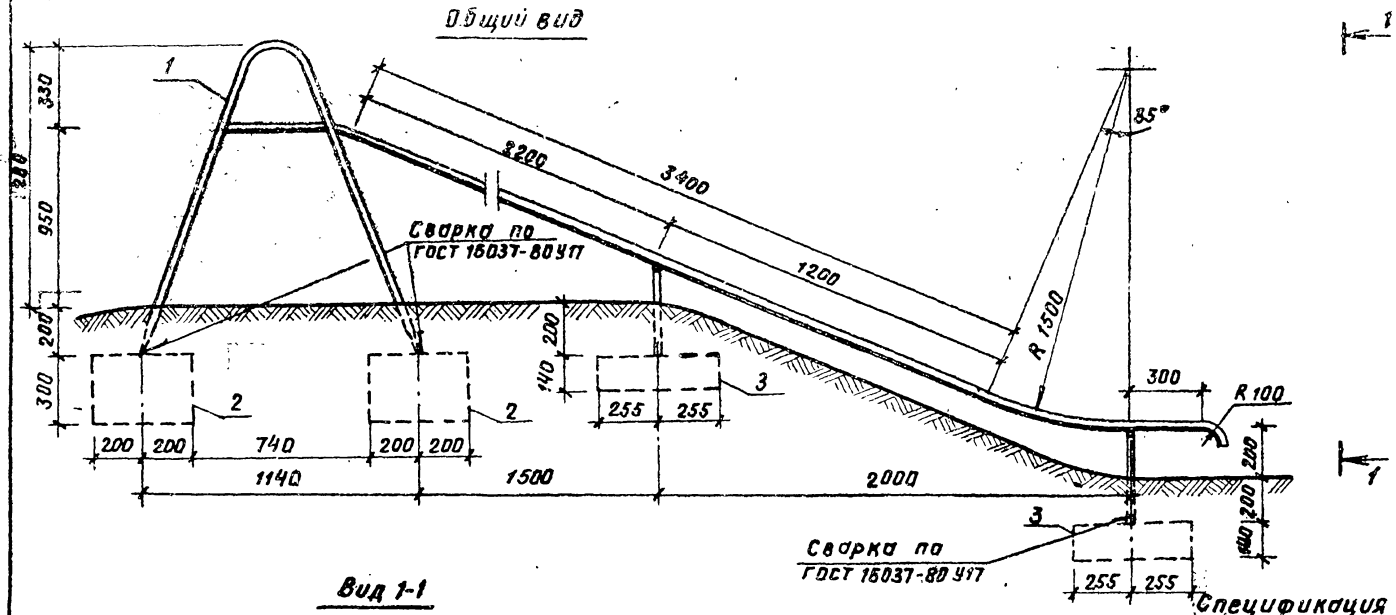

Вид 1-1

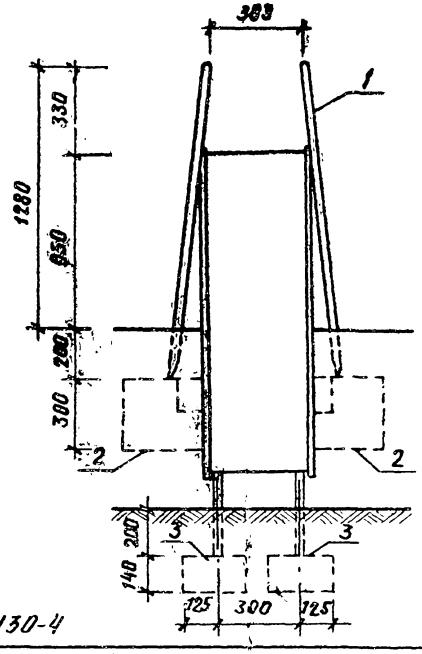

инв. № 1130-4

Спецификация изделий на горку-скат тип II-5

Марка поз.	Обозначение	Наименование	Кол.	Масса ед. кг	Примечание
		Сборочные единицы			
1	КМИ-15	Горка ММ-15	1	92.78	
2	КЖИ-19	Фундамент МЖ-3-6	4	120	
3	КЖИ-19	Фундамент МЖ-3-5	4	45	

Нач. АКМ	Кнауэр		29.09.81
Гл. констр.	Михайловский		29.09.81
ГАП	Вишневская		4.09.81
ГИП	Баршай		4.09.81
Архит.	Заневич		4.09.81

310-4-1 АС1

Малые архитектурные формы и элементы благоустройства участков детских дошкольных учреждений, школ и школ-интернатов

Оборудование участков детских ясель-садов.

Стадия	Лист	Листов
Р	41	

Горка-скат тип IIБ. Общий вид. Вид 1-1.

БЕЛГОСПРОЕКТ г. Минск

Инв. № подл. | Подпись и дата | Взам. инв. №

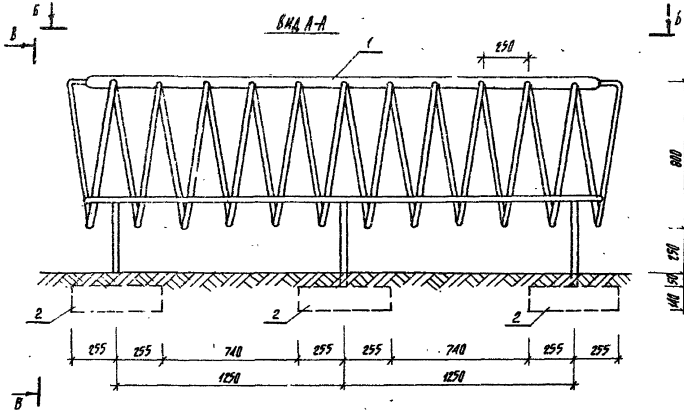

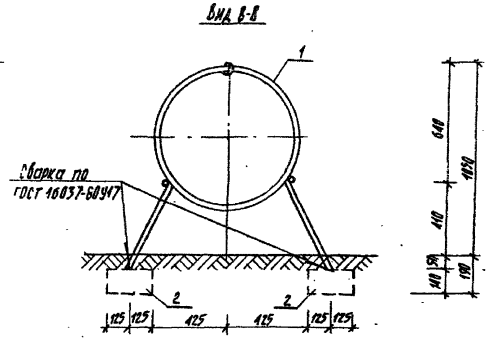

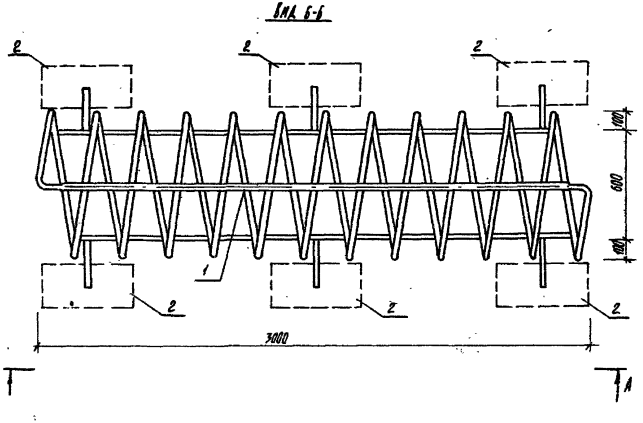

Спецификация изделий на спираль

Марка поз.	Обозначение	Наименование	Кол.	Масса ед. кг	Примечание
		Сборочные единицы:			
1	КМИ-18	спираль ММ-18	1	74,32	
2	КЖИ-19	фундамент МЖ-3-5	6	45	

Нач. АКМ-4	Кнауэр		29.09.81
Гл. констр.	Михайловский		29.09.81
ГАП	Вишневская		4.09.81
ГИП	Барщай		4.09.81
Арх.	Зданевич		4.09.81
Техник	Бондарева		4.09.81

310-4-1 АС1

Малые архитектурные формы и элементы благоустройства участков дошкольных детских учреждений, школ и школ-интернатов

Оборудование участков детских яслей-садов

Спираль
Вид А-А. Вид Б-Б. Вид В-В.

Стадия	Лист	Листов
Р	42	

БЕЛГОСПРОЕКТ г. Минск

Инв. № 1130-4

Инв. № подл. | Подпись и дата | Взамен инв. №

формат 12

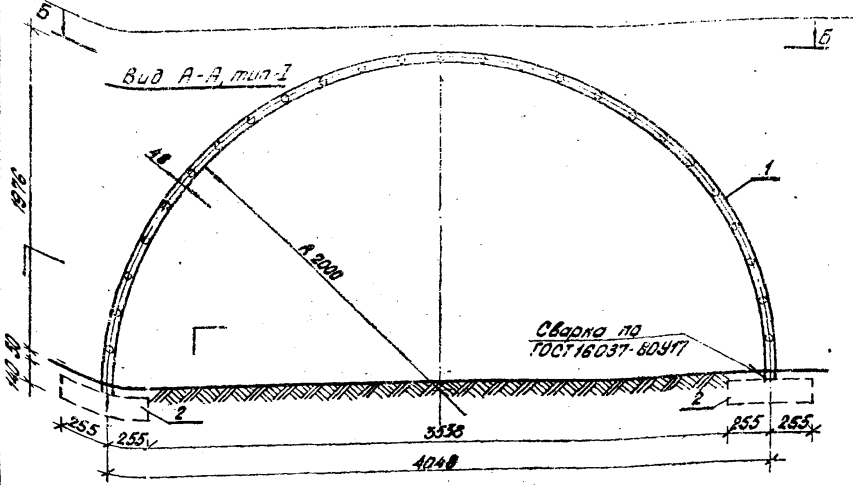

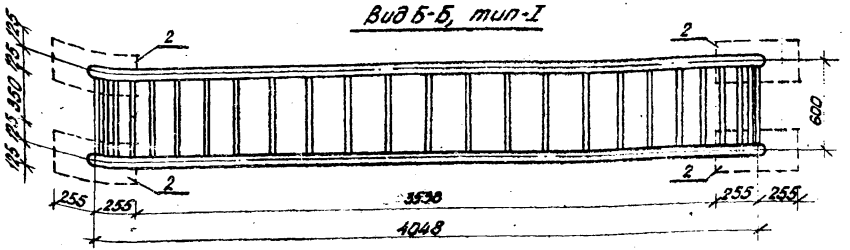

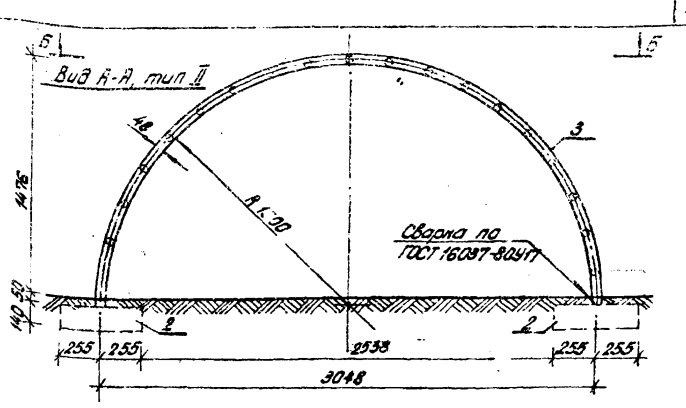

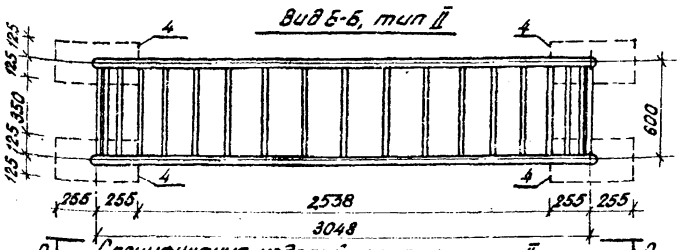

Спецификация изделий на лиану тип I

Марка поз.	Обозначение	Наименование	Кол.	Масса ед. кг.	Примечание
		Сборочные единицы			
1	КМИ-23	Лиана ММ-25	1	85.27	
2	КЖИ-19	Фундамент МЖ-3-5	4	45	

Спецификация изделий на лиану тип II

Марка поз.	Обозначение	Наименование	Кол.	Масса ед. кг.	Примечание
		Сборочные единицы			
3	КМИ-24	Лиана ММ-26	1	64.25	
2	КЖИ-19	Фундамент МЖ-3-5	4	45	

Нач. АКМ-4	Инаузр		19.09.81
Гл. констр.	Михайловский		19.09.81
ГАП	Вишневская		4.09.81
ГИП	Баршай		4.09.81
Техник	Паланова		4.09.81

310-4-1 АС 1

Мал. 2 архитектурные формы и элементы благоустройства участков дошкольных детских учреждений, школ и школ-интернатов.

Оборудование участков детских яслей-садов.

Лианы тип I и тип II. Вид А-А, тип I, Вид Б-Б, тип I. Вид А-А тип II, Вид Б-Б тип II.

Стадия	Лист	Листов
ТР	43	

БЕЛГОСПРОЕКТ г. Минск

Инв. № 1130-4

Инв. № подл. | Подпись и дата | Взам. инв. №

Формат 12

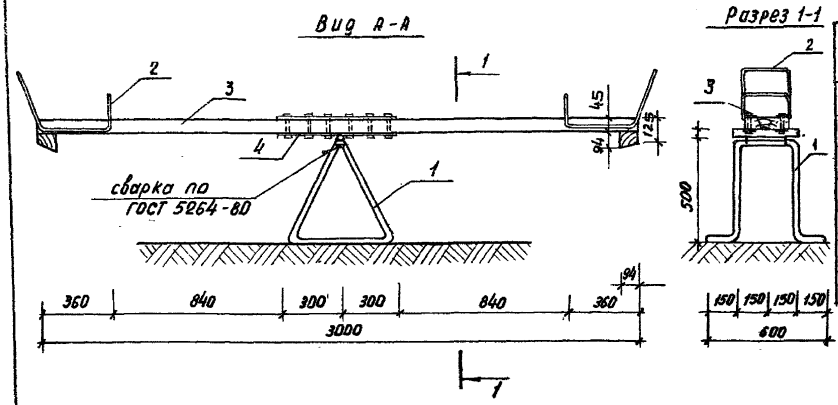

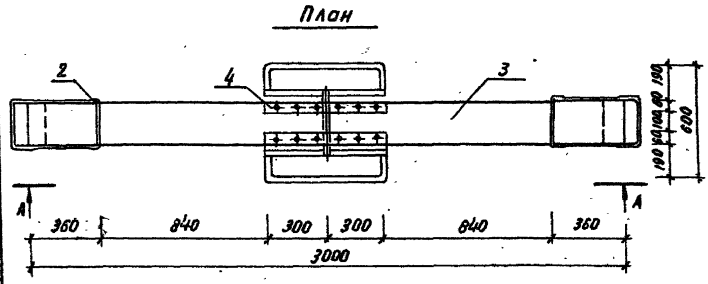

Спецификация на качалку-балансир тип II

Марка поз	Обозначение	Наименование	Кол.	Масса ед.кг	Примечание
1	КМИ-47	ММ-76	1		
2	КМИ-48	ММ-59	2	2.67	
3	КДИ-10	МД-1-11	1	0.3м³	
4	КМИ-57	ММ-69	1	8.08	
	ГОСТ 1144-80	Шуруп 1-4×50	12	0006	

				310-4-1		АС-1	
				Малые архитектурные формы и элементы благоустройства участков детских дошкольных учреждений, школ и школ-интернатов			
Нач.АКМ.Ч	Кнауэр		29.09.81	Оборудование участков детских яслей-садов	Стадия	Лист	Листов
Гл.констр.	Михайловский		29.09.81		Р	44	
ГАП	Вишневская		4.09.81				
ГИП	Баршай		4.09.81	Качалка-балансир тип II Вид А-А. План. Разрез 1-1	БЕЛГОСПРОЕКТ г. Минск		
Архитект.	Зданевич		4.09.81				

Инв. № подл. | Подпись и дата | Взамен инв. №

инв. № 1130-4

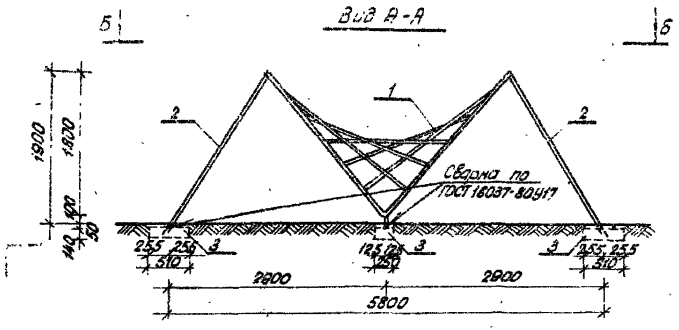

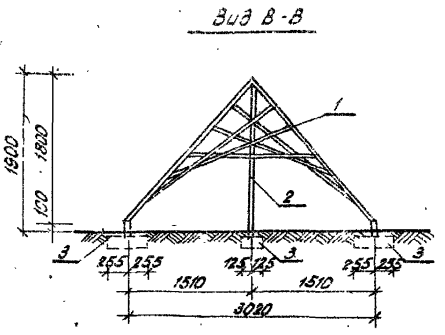

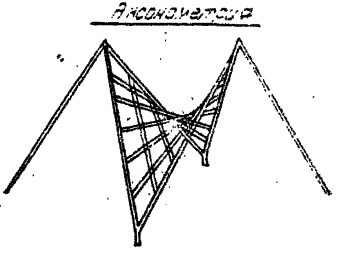

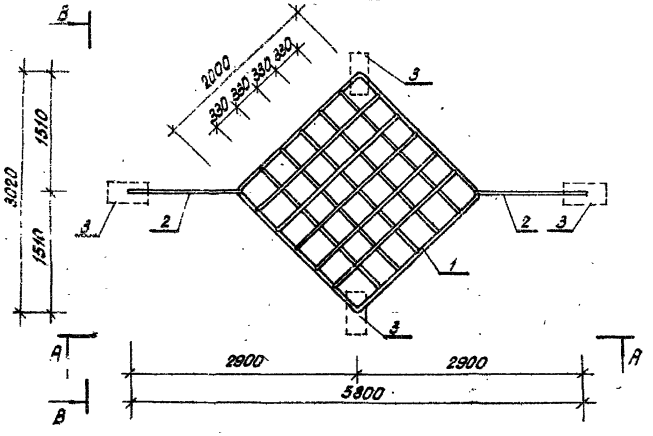

Спецификация изделий на сетку для лазания тип. I

Марка поз.	Обозначение	Наименование	Кол.	Масса ед. кг.	Примечание
		Сборочные единицы			
1	КМИ-29.01	ММ-31	1	81,1	
2	КМИ-29.02	ММ-32	2	10,39	
3	КЖИ-19	Фундамент МЖ-3-5	4	45	

				310-4-1		АС1	
				Малые архитектурные формы и элементы благоустройства участков дошкольных детских учреждений, школ и школ-интернатов.			
Нач. АКМ-4	Кнауэр		29.09.81	Оборудование участков детских яслей-садов.	Стадия	Лист	Листов
Гл. конст.	Михайловский		29.09.81		Р	45	
ГАП	Вишневская		4.09.81				
ГИП	Баршай		4.09.81	Сетка для лазания тип I Вид А-А Вид Б-Б. Вид В-В. Аксонометрия.	БЕЛГОСПРОЕКТ г. Минск		
Арх.	Званевич		4.09.81				
Арх.	Поликарпова		4.09.81				

Инв. № 1130-4

Инв. № подл. | Подпись и дата | Взам. инв. №

Формат 12

Вид А-А

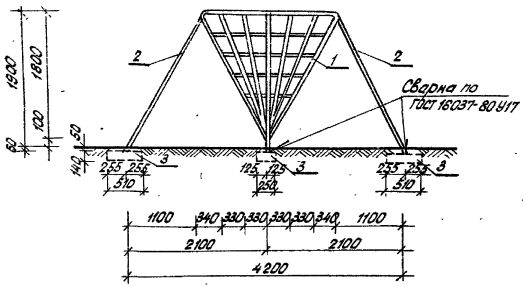

Вид Г-В

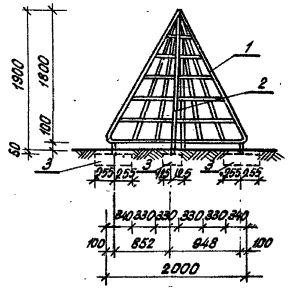

Аксонометрия

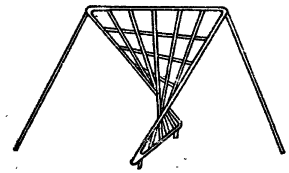

Вид Б-Б

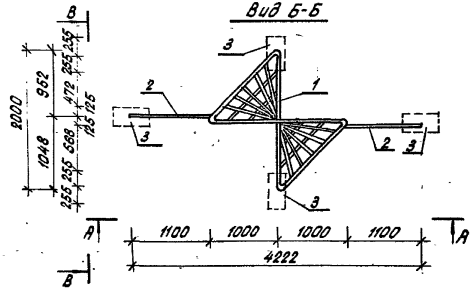

Спецификация изделий на сетку для лазания тип II.

Марка поз.	Обозначение	Наименование	Кол.	Масса ед. кг.	Примечание
		Сборочные единицы			
1	КМИ-28.01	ММ-29	1	69.22	
2	КМИ-28.02	ММ-30	2	9.74	
3	КМИ-19	Фундамент ММ-3-5	4	45	

					310-4-1		АС1
					Малые архитектурные формы и элементы благоустройства участков дошкольных детских учреждений, школ и школ-интернатов.		
Нач.АКМ-4	Кнаузэ			28.09.87	Оборудование качалок детских ясель-садов.	Стадия	Лист	Листов
Гл.конст.	Михайловский			28.09.87		Р	46	
ГИП	Вишневская			4.09.87				
ГИП	Баршай			4.09.87	Сетка для лазания тип II. Вид А-А. Вид Б-Б. Вид В-В. Аксонометрия	БЕЛГОСПРОЕКТ г. Минск		
Арх.	Збаневич			4.09.87				
техник.	Поликарпова			4.09.87				

Инв. № подл. | Подпись и дата | Взам. инв. №

инв. № 1130-4

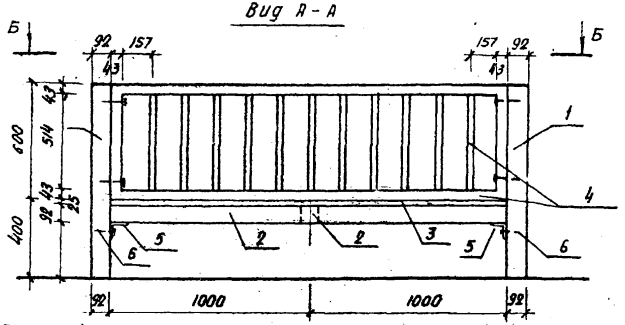

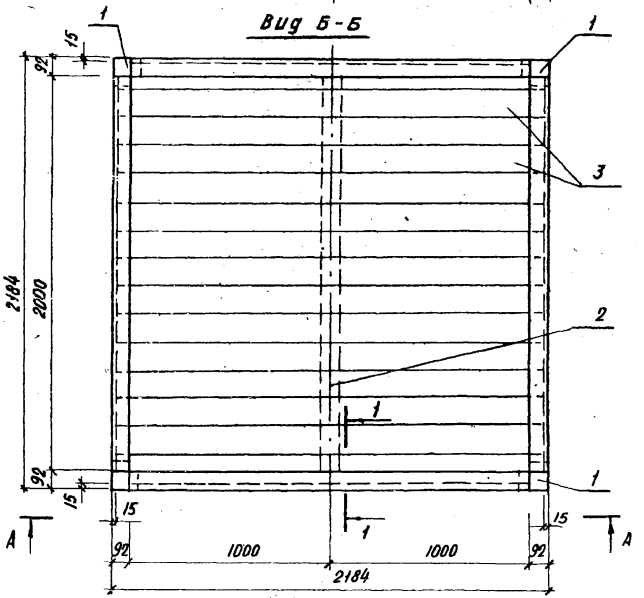

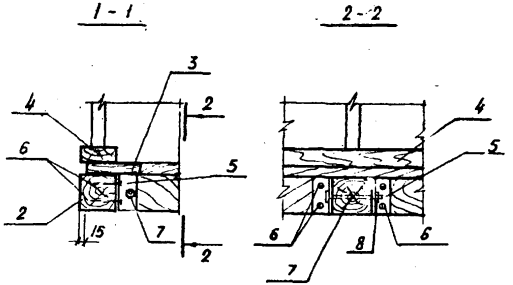

СПЕЦИФИКАЦИЯ НА МАНЕЖ

Марка поз	Обозначение	Наименование	Кол.	Масса ед. кг	Примечание
		Сборочные единицы:			
1	ГОСТ 24454-80 Е	92×92, ℓ = 1000	4	0.10м³	
2	ГОСТ 24454-80 Е	92×92; ℓ = 2000	4	0.20м³	
3	ГОСТ 24454-80 Е	142×25; ℓ = 2154	15	0.005м³	
4	КДИ-11	МД-1-12	4	0.062м³	
		Общий расход древесины:		1.761м³	
5	ГОСТ 8509-72*	L 8-50×50×4, ℓ = 90 из ст 3 сп ГОСТ 535-79	8	0.275	
6	ГОСТ 1144-80	Шуруп 1-5×70	24	0,009	
7	ГОСТ 7798-70*	Болт М10×130 кл 2-011	2	0,093	
8	ГОСТ 5915-70*	Гайка М10 кл 2-011	2	0.011	
9	ГОСТ 4028-63*	Гвозди К3 0×80	24	0.0044	

Нач. АКМ-4	Кнауэр		29.09.81
Гл. констр.	Михайловский		29.09.81
ГАП	Вишневская		29.09.81
ГИП	Боршай		29.09.81
Ст. инж.	Березовский		29.09.81
Арх.	Заневич		29.09.81

310-4-1 **АС-1**

Малые архитектурные формы и элементы благоустройства участков дошкольных детских учреждений, школ, и школ-интернатов

Оборудование участков детских яслей-садов

Стадия	Лист	Листов
Р	48	

Манеж.
Вид А-А. Вид Б-Б. Разрез 1-1

БЕЛГОСПРОЕКТ
г. Минск

Взам. инв. №

Подпись и дата

Инв. № подл.

инв. №1130-4

Вид А-А

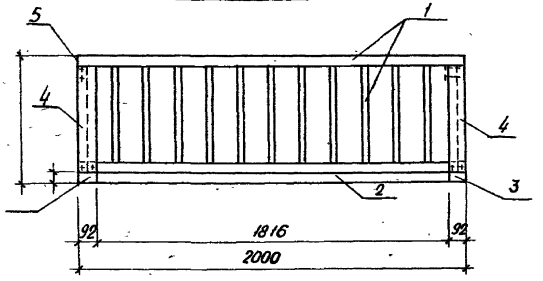

План

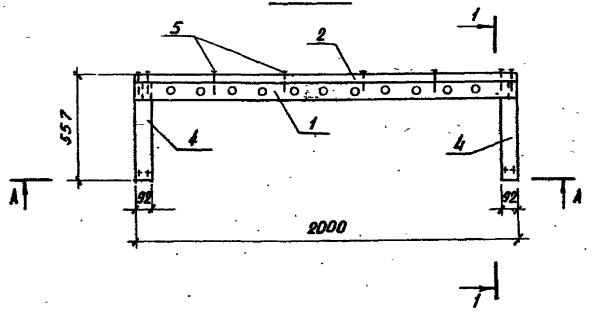

1-1

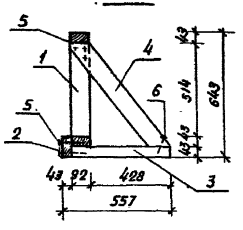

Спецификация на барьер

Марка, поз.	Обозначение	Наименование	Кол.	Масса ед. кг.	Примечание
		Сборочные единицы:			
1	КДИ-11	МД-1-12	1		0.062 м³
2	ГОСТ 24454-80 Е	43×92, ℓ=2000	1		0.01 м³
3	ГОСТ 24454-80 Е	43×92, ℓ=520	2		0.003 м³
4	ГОСТ 24454-80 Е	92×92, ℓ=680	2		0.008 м³
		Общий расход древесины			0.094 м³
5	ГОСТ 4028-63*	Гвозди К3,0×80	14	0,0044	
6	ГОСТ 4028-63*	Гвозди К4,0×120	4	0,012	

				310-4-1	АС-1	
				Малые архитектурные формы и элементы благоустройства участков детских дошкольных учреждений, школ и школ интернатов		
Нач. ВКИ-4	Кноуэр		29.08.81	Оборудование участков детских ясель-садов	Стадия	Лист	Листов
Гл. констр.	Михайловский		29.08.81		Р	49	
ГИП	Вишневская		4.09.81				
ГИП	Баршай		4.09.81	Барьер. Вид А-А. План. Разрез 1-1	БЕЛГОСПРОЕКТ г. Минск		
Ст. инж.	Березовский		4.09.81				
Архитект.	Здиневич		4.09.81				

Инв. № 1130-4

Инв. № подл. | Подпись и дата | Взам. инв. №

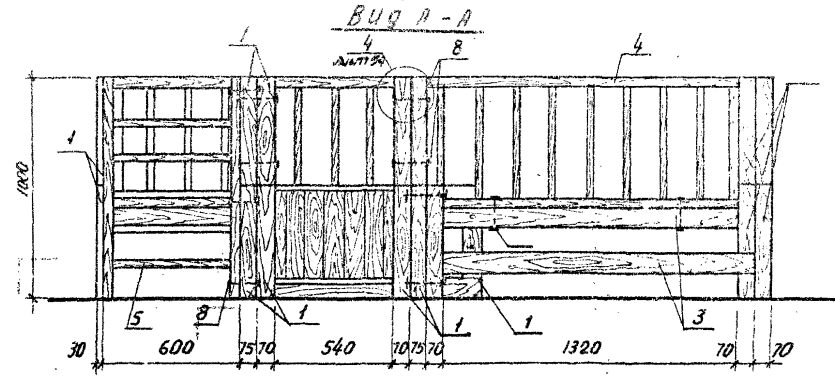

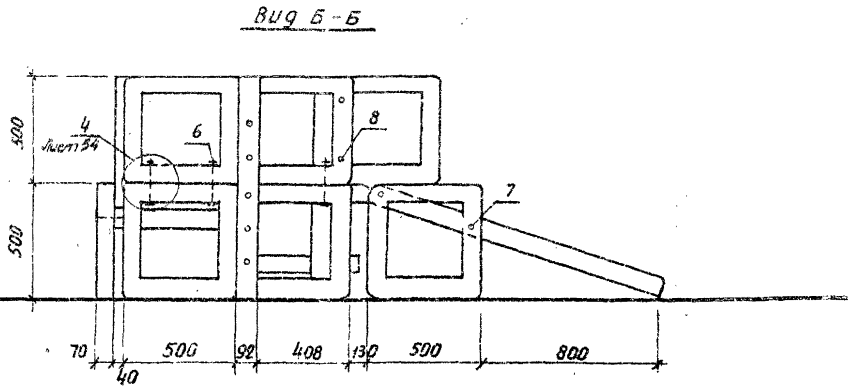

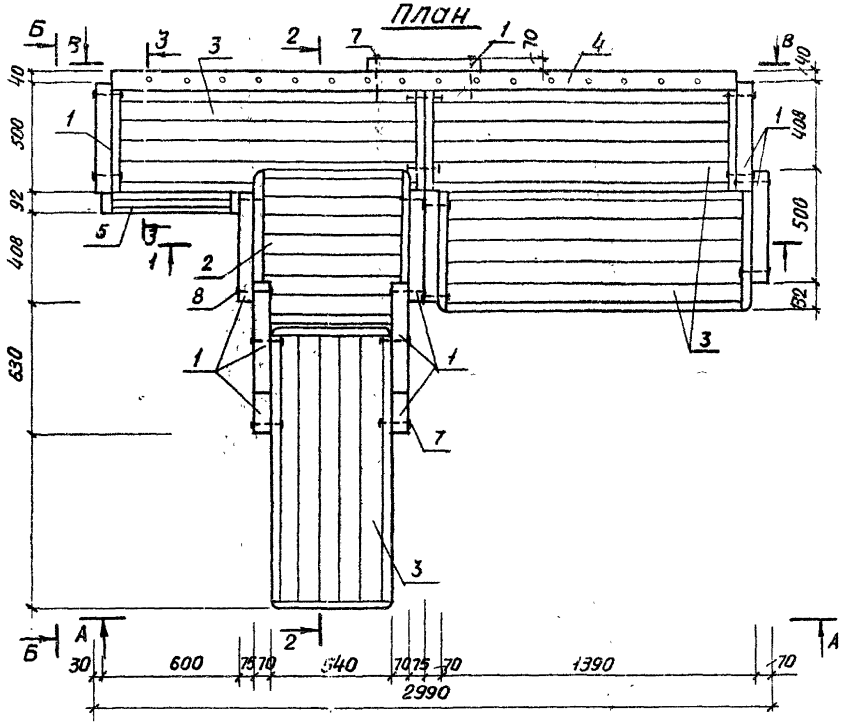

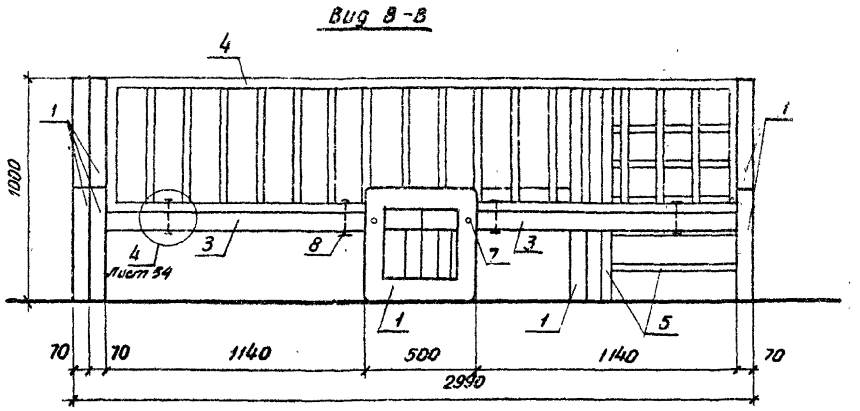

1. Смотреть с листом 50.

				310-4-1		АС 1	
				Малые архитектурные формы и элементы благоустройства участков детских дошкольных учреждений, школ и школ-интернатов.			
Нач. АКиТ-4	Кнауэр		29.09.81	Оборудование участков детских яслей-садов	Стадия	Лист	Листов
ГАП	Вишневская		29.09.81		Р	49	
ГИП	Баршай		30.09.81				
Ст. инж.	Березовский		1.09.81	Горка-манеж. План. Виды А-А; Б-Б; В-В.	БЕЛГОСПРОЕКТ г. Минск		
Инженер	Дудиковская		1.09.81				
Архитект.	Здановичь		1.09.81				

Инв. № подл. | Подпись и дата | Взам. инв. №

Инв. № 1130-4

Разрез 1-1

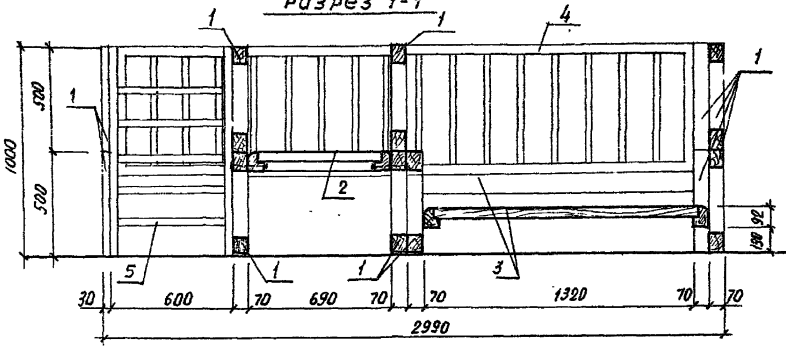

Разрез 2-2

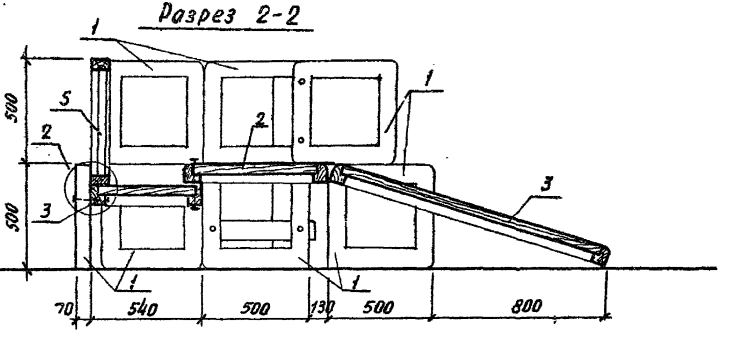

Разрез 3-3

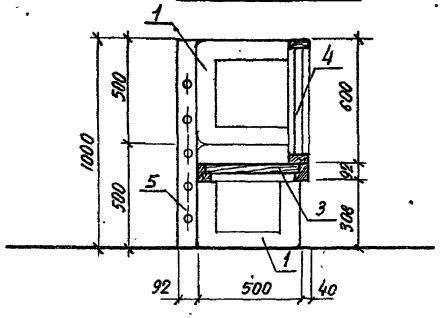

Спецификация на горку-манеж

Марка, поз.	Обозначение	Наименование	Кол.	Масса ед. кг.	Примечание
1	КДИ-04	МД-1-4	15		
2	КДИ-05	МД-1-5	1		
3	КДИ-06	МД-1-6	3		
4	КДИ-17	МД-1-18	1		
5	КДИ-18	МД-1-19	1		
6	ГОСТ 7801-81	Болт М12×190-011		2.60	Общая масса
7	ГОСТ 7801-81	Болт М12×180		2.80	Общая масса
8	ГОСТ 7801-81	Болт М12×140		130	Общая масса
	ГОСТ 5915-70*	Гайка М12 кл 2-011		0.70	Общая масса
	ГОСТ 11371-78	Шайба 12-011		0.30	Общая масса
	ГОСТ 4028-63*	Гвозди К4.0×100		0.20	Общая масса

Нач. АКМ-4	Кнауэр		29.09.81
ГАП	Вишневская		29.09.81
ГИП	Баршай		9.09.81
Ст. инж.	Березовский		1.09.81
Инженер	Дубиковская		1.09.81
Арх.	Зданевич		1.09.81

3.10-4-1 **АС-1**

Малые архитектурные формы и элементы благоустройства участков детских дошкольных учреждений школ и школ-интернатов.

Оборудование участков детских яслей-садов.

Стадия	Лист	Листов
Р	50	

Горка-манеж
Разрезы 1-1; 2-2; 3-3.

БЕЛГОСПРОЕКТ г. Минск

Инв. № подл. | Подпись и дата | Взам. инв. №

Инв. № 11130-4

Вид А-А

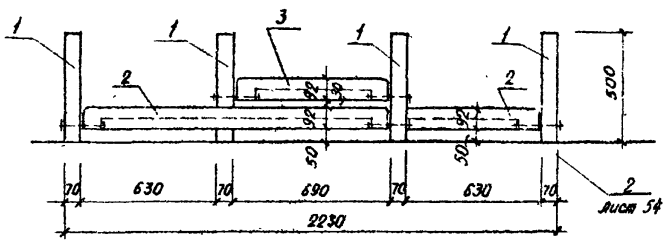

Вид Б-Б

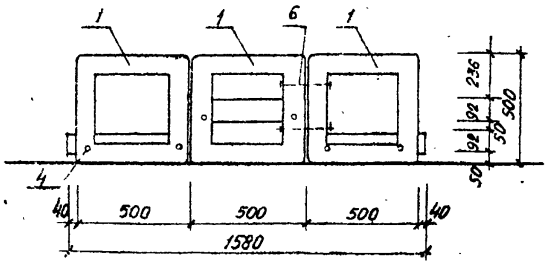

План

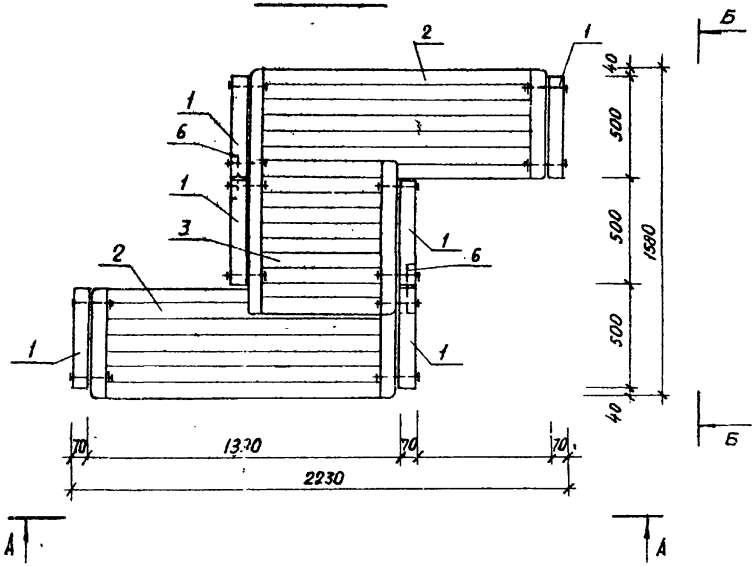

Спецификация на лесенки-ступеньки

Марка поз	Обозначение	Наименование	Кол.	Масса ед. кг	Примечание
1	КДИ-04	МД 1-4	6		0.016 м³
2	КДИ-06	МД 1-6	2		0.071 м³
3	КДИ-05	МД 1-5	1		0.047 м³
4	ГОСТ 7801-81	Болт М12×190 кл2-011	12	0.155	
5	ГОСТ 5915-70*	Гайка М12 кл2-011	16	0.0134	
6	ГОСТ 11371-78	Шайба ∘12	16	0.0063	

Нач. АКМ-4	Кнауэр		29.09.81
ГАП	Вишневская		29.09.81
ГИП	Баршай		4.09.81
Ст. инж.	Березовский		4.09.81
Архитект.	Заневич		4.09.81
Техник	Бондарева		4.09.81

310-4-1 АС-1

Малые архитектурные формы и элементы благоустройства участков детских дошкольных учреждений, школ и школ-интернатов

Оборудование участков детских яслей-садов

Стадия	Лист	Листов
Р	51	

Лесенки-ступеньки. Вид А-А. План. Вид Б-Б

БЕЛГОСПРОЕКТ г. Минск

Инв. № подл. | Подпись и дата | Взамен инв. №

Инв. №11130-4

Вид А-А

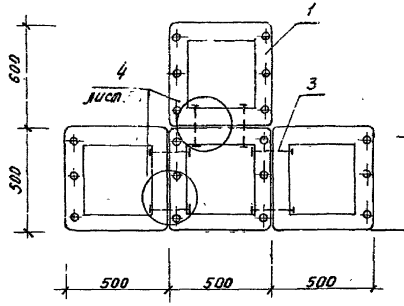

Вид Б-Б

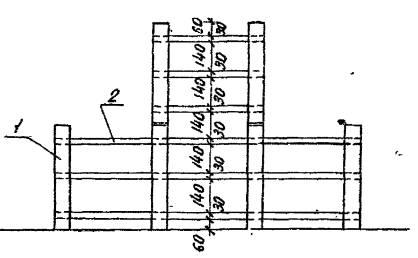

План

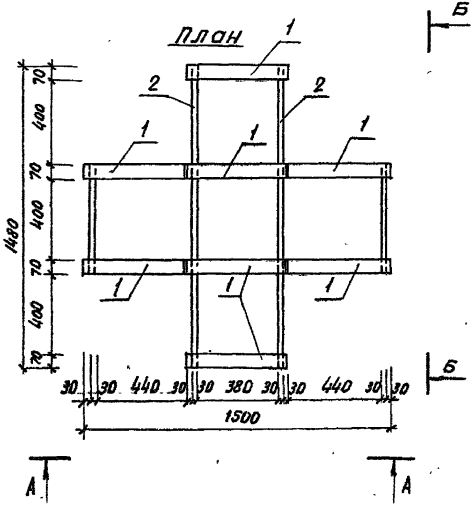

Спецификация на лесенки-перекладины тип I

Марка поз.	Обозначение	Наименование	Кол.	Масса ед, кг.	Примечание
1	КДИ-04	МД-1-4	10		0,016 м³
2	ГОСТ 24454-80 Е	ф30 ℓ=540	30		0,0008 м³
3	ГОСТ 7801-81	Болт М12×190 кл 2-011	12	0,155	
4	ГОСТ 5915-70*	Гайка М12 кл 2-011	12	0,0154	
5	ГОСТ 11371-78	Шайба 12	12	0,0063	

Нач ЛКМ-4	Кнауэр		29.09.81
Гл. констр.	Михайловский		29.09.81
ГАП	Вишневская		4.09.81
ГКП	Баршай		4.09.81
Архитект.	Заневич		4.09.81
Техник	Бондарева		4.09.81

310-4-1 АС-1

Малые архитектурные формы и элементы благоустройства участков детских дошкольных учреждений, школ и школ-интернатов

Оборудование участков детских ясей-садов

Стадия	Лист	Листов
Р	52	

Лесенки-перекладины типI Вид А-А. Вид Б-Б. План.

БЕЛГОСПРОЕКТ г. Минск

Инв. № подл. | Подпись и дата | Взамен инв. №

Инв. № 1130-4

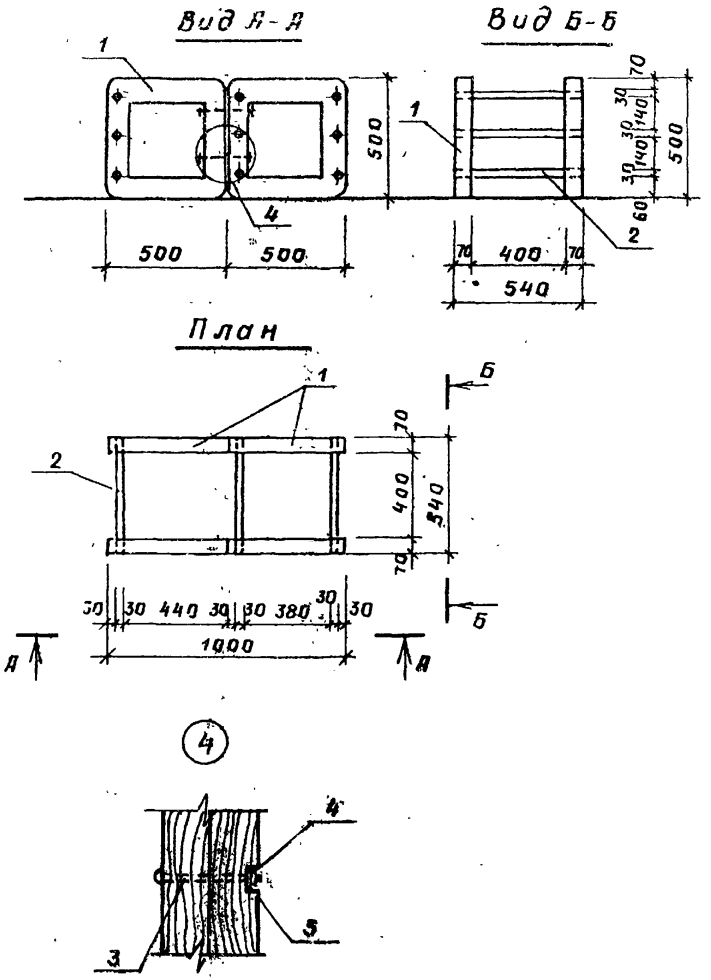

Спецификация на лесенки-перекладины тип II

Марка поз.	Обозначение	Наименование	Кол.	Масса ед. кг	Примечание
1	КДИ-04	МД-1-4			0.016м³
2	ГОСТ 24454-80Е	Ф30, е=540			
3	ГОСТ 7801-81	Болт М12×190 КЛ2-011	4	0.155	
4	ГОСТ 5915-70*	Гайка М12 КЛ2-011	4	0.0154	
5	ГОСТ 11371-78	Шайба 12-011	4	0.0063	

Нач. АКМ 4	К Науэр		29.09.81	310-4-1 АС 1
Гл. конст.	Михайловский		29.09.81	Малые архитектурные формы и элементы благоустройства участков дошкольных детских учреждений, школ и школ-интернатов
ГАП	Вишневская		4.09.81	Оборудование участков детских яслей-садов. Стадия: Р; Лист: 53; Листов:
ГИП	Баршай		4.09.81	Лесенки-перекладины тип II Вид А-А. Вид Б-Б. Узел 4.
Арх.	Зданевич		4.09.81	БЕЛГОСПРОЕКТ г. Минск
Техник	Бондарева		4.09.81	

Инв. № 1130-4

Инв. № подл. | Подпись и дата | Взам. инв. №

Скамья без спинки тип I.

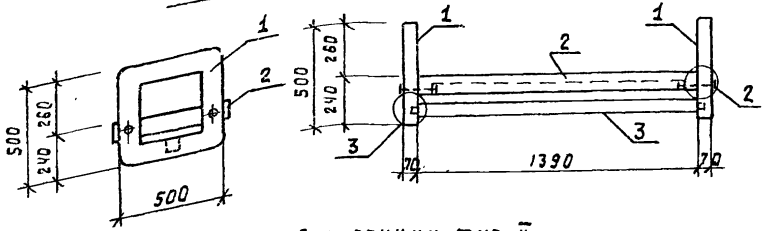

Скамья без спинки тип. II

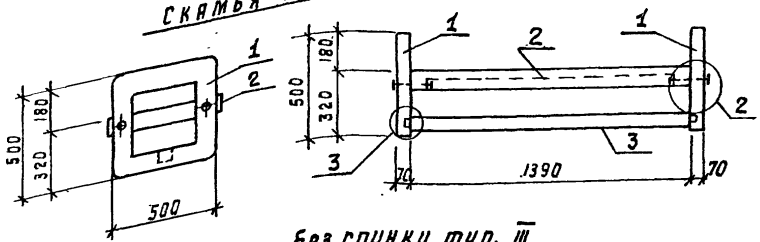

Скамья без спинки тип. III

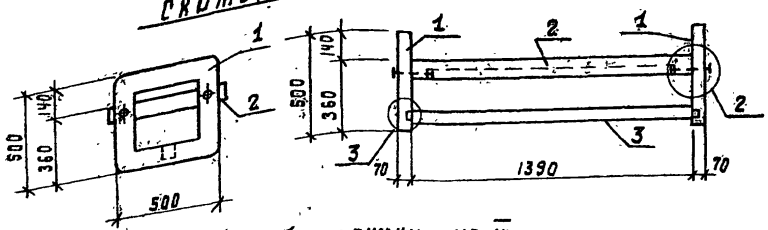

Скамья без спинки тип. IV

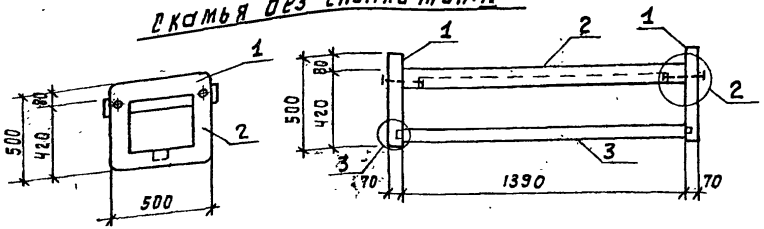

План

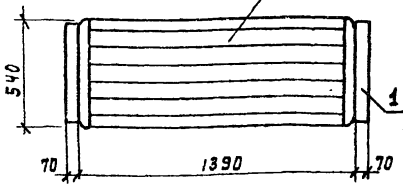

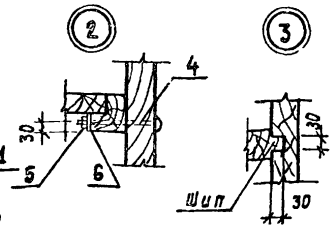

Спецификация на скамьи детская тип I, II, III, IV.

Марка поз	Обозначение	Наименование	Кол	Масса ед. кг.	Примечание
		сборочные единицы:			
1	КДИ-04	МД-1-4	2		0.016 м³
2	КДИ-06	МД-1-6	1		0.091 м³
3	ГОСТ 24454-80Е	67×67 в=1450	1		0.0082 м³
4	ГОСТ 7801-81	Болт М12×180-011	4	0.148	
5	ГОСТ 5915-70*	Гайка М12 КЛ2-011	4	0.015	
6	ГОСТ 11371-78	Шайба 12	4	0.006	

Нач. ОКМ-4	Кнауэр		29.09.88
Гл. констр.	Михайловский		29.09.88
ГАП	Вашневская		4.09.88
Ст. инж.	Березовский		4.09.88
Арх.	Здановский		4.09.88
Инж.	Житина		4.09.88

310-4-1 АС1

Малые архитектурные формы и элементы благоустройства участков детских дошкольных учреждений, школ и школ-интернатов

Оборудование участков детских ясель-садов

Стадия	Лист	Листов
Р	54	

Скамьи детские тип I, II, III, IV. План. Разрезы. Узлы 2; 3.

БЕЛГОСПРОЕКТ г. Минск

Инв. № подл. | Подпись и дата | Взам. инв. №

Инв. №1130-4

Столик для игр тип III

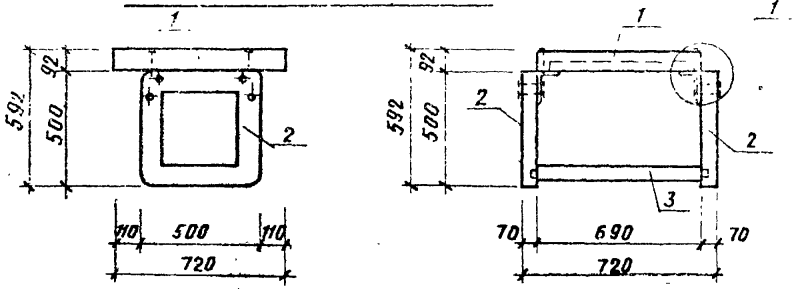

Столик для игр тип II

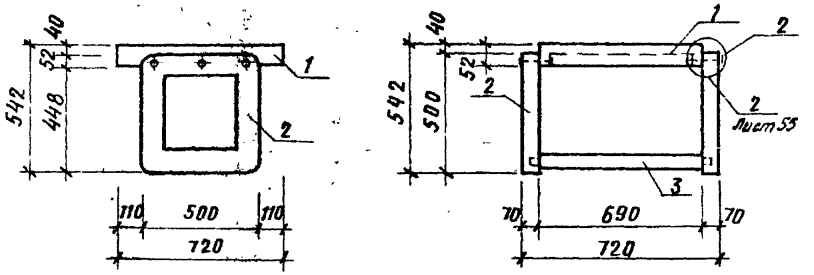

Столик для игр тип I

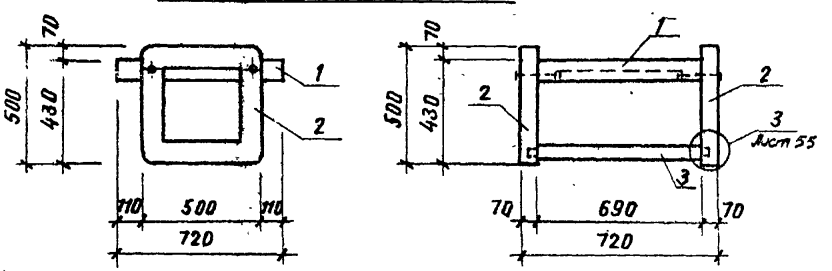

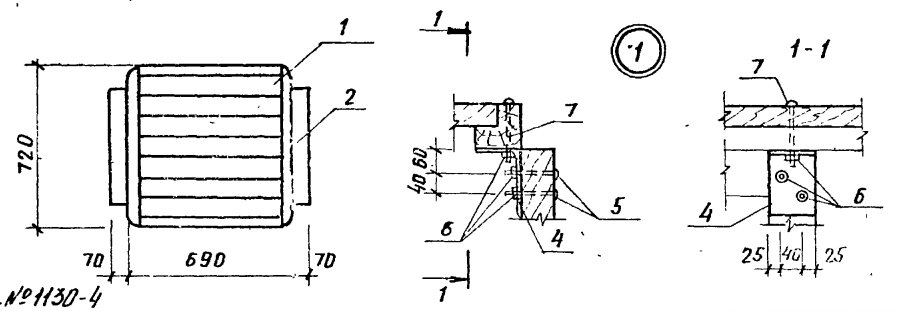

Марка поз	Обозначение	Наименование			
		Столик для игр тип I			
1	КДИ-05	МД-1-5	1		0.047м³
2	КДИ-04	МД-1-4	2		0.016м³
3	ГОСТ 24454-80Е	67×67 ℓ=750	2		0.004м³
4	ГОСТ 3510-72*	∠Б-140×90×8 из Ст2сп ГОСТ 535-79 ℓ=80	4	1.07кг	
5	ГОСТ 7801-81	Болт М12×110 КЛ2-011	8	0.95кг	общая масса
6	ГОСТ 5915-70*	Гайка М12 КЛ2-011	12	0.06кг	
7	ГОСТ 7798-70*	Болт М12×90 КЛ 2-011	4	0.037кг	
		Столик для игр тип II			
1	КДИ-05	МД-1-5	1		0.047м³
2	КДИ-04	МД-1-4	2		0.016м³
3	ГОСТ 24454-80Е	67×67 ℓ=750	2		0.004м³
5	ГОСТ 7801-81	Болт М12×180 КЛ2-011	6	0.148кг	общая масса
6	ГОСТ 5915-70*	Гайка М12 КЛ2-011	6	0.015кг	
8	ГОСТ 11371-78	Шайба	6	0.006кг	
		Столик для игр тип III			
1	КДИ-05	МД-1-5	1		0.047м³
2	КДИ-04	МД-1-4	2		0.016м³
3	ГОСТ 24454-80Е	67×67, ℓ=750	2		0.004м³
5	ГОСТ 7801-81	Болт М12×180 КЛ2-011	4	0.148кг	общая масса
6	ГОСТ 5915-70*	Гайка М12 КЛ-011	4	0.015кг	
7	ГОСТ 11371-78	Шайба 12	4	0.006кг	

Нач. АКМ-4	Кнауэр		29.09.81
Гл. констр.	Михайловский		29.09.81
ГАП	Вишневская		4.09.81
ГИП	Баршай		4.09.81
Ст. инж.	Березовский		1.09.81
Инженер.	Китина		1.09.81

310-4-1 1С1

Малые архитектурные формы и элементы благоустройства участков детских дошкольных учреждений, школ и школ-интернатов

Оборудование участков детских яслей-садов.

Стадия	Лист	Листов
Р	55	

Столики для игр тип I, II, III. План. Разрезы. Узел 1.

БЕЛГОССПРОЕКТ г. Минск

Инв. № подл. | Подпись и дата | Взам. инв. №

Инв. № 1130-4

Разрез 1-1

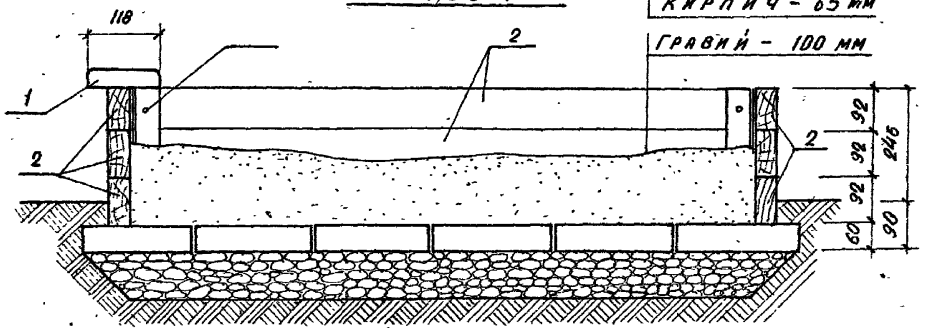

План

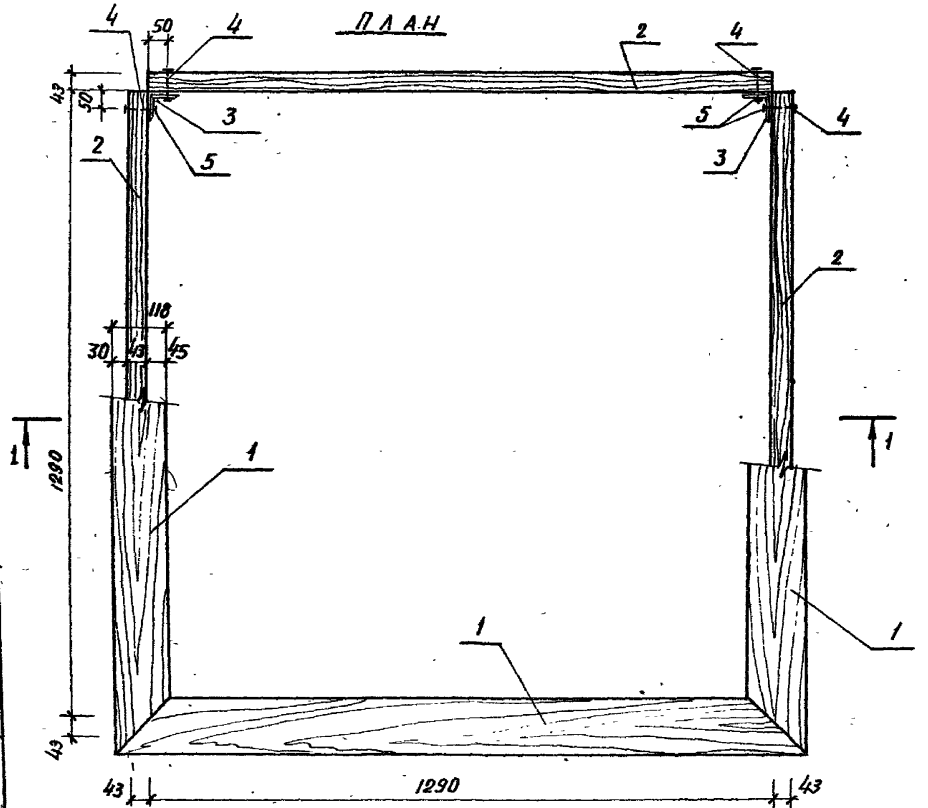

Спецификация на песочницу тип Т

Марка поз.	Обозначение	Наименование	Кол.	Масса ед. кг	Приме-чание
		Сборочные единицы:			
1	ГОСТ 24454 - 80 Е	33 × 118 , ℓ = 1446	4	0.0073	м³
2	ГОСТ 24454 - 80 Е	43 × 92 , ℓ = 1290	12	0.0065	м³
3	ГОСТ 8509 - 72*	L 8-75×75×5 , ℓ = 276 из Ст3сп ГОСТ 539-79	4	1.600 кг	
4	ГОСТ 7798 - 70*	Болт М10 × 60 Кл 2-011	24	0.049 кг	
5	ГОСТ 5915 - 70*	Гайка М10 Кл 2-011	24	0.011 кг	
7	ГОСТ 4028 - 63*	Гвозди К4,0 × 100	28	0.010	

Нач. АКМ-4	Кнауэр		29.09.81
Гл. констр.	Михайловская		29.09.81
ГАП	Вишневская		4.09.81
ГИП	Баршай		4.09.81
Архитект.	Зданевич		4.09.81
Техник	Бондарева		4.09.81

310-4-1 АС 1

Малые архитектурные формы и элементы благоустройства участков детских дошкольных учреждений школ и школ-интернатов

Оборудование участков детских яслей-садов

Стадия	Лист	Листов
Р	56	

Песочница тип Т. План, разрез 1-1

БЕЛГОСПРОЕКТ г. Минск

Инв. № 1130-4

Взамен инв. № | Подпись и дата | Инв. № подл.

Копировал: Домбровская Формат 12

РАЗРЕЗ 1-1

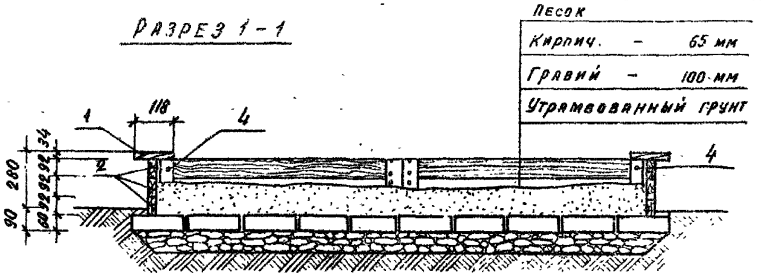

ПЛАН

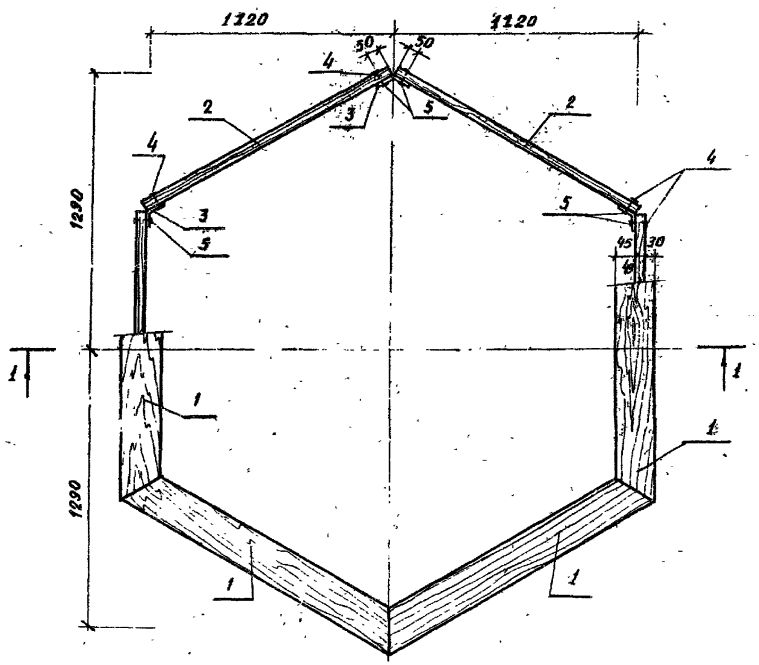

СПЕЦИФИКАЦИЯ НА ПЕСОЧНИЦУ ТИП II

Марка поз	Обозначение	Наименование	Кол.	Масса ед. кг	Примечание
		Сборочные единицы			
1	ГОСТ 24454-80 Е	33 × 118, ℓ = 1375	6	0.007	м³
2	ГОСТ 24454-80 Е	43 × 92, ℓ = 1290	18	0.006	м³
3	ГОСТ 103-76	Полоса Ш-Б-2 4×200, ℓ=276 из Ст.3 кп ГОСТ 6422-76	6	1.723	кг
4	ГОСТ 7798-70*	Болт М10×55 кл 2-0.11	36	0.046	кг
5	ГОСТ 5915-70*	Гайка М10 кл 2-011	36	0.011	кг
7	ГОСТ 4028-63*	Гвозди К4,0×100	42	0.010	кг

				310-4-1 АС 1			
				Малые архитектурные формы и элементы благоустройства детских дошкольных учреждений, школ и школ-интернатов			
Нач. АКМ-4	Кнауэр		29.09.81	Оборудование участков детских яслей-садов	Стадия	Лист	Листов
Гл. Констр.	Михайловский		29.09.81		Р	57	
ГАП	Вишневская		4.09.81				
ГИП	Баршай		4.09.81	Песочница тип II. План, разрез 1-1	Белгоспроект г. Минск		
Архитект.	Зданевич		4.09.81				
Техник	Бондарева		4.09.81				

Копировал: Домбровская Формат 12

Инв. № 1130-4

Взамен инв. № | Подпись и дата | Инв. № подл.

Вид А-А

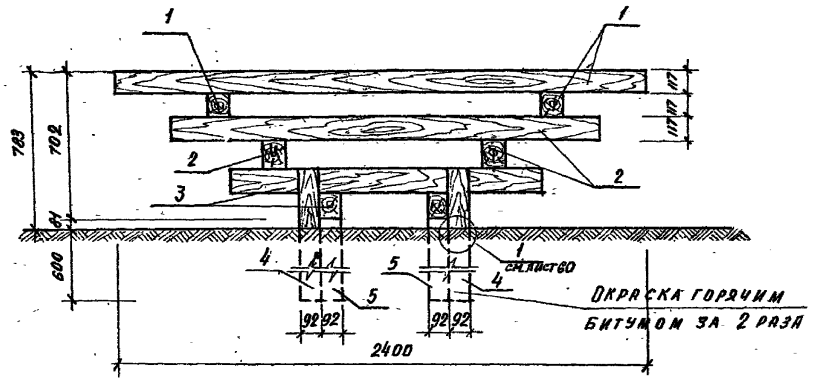

План

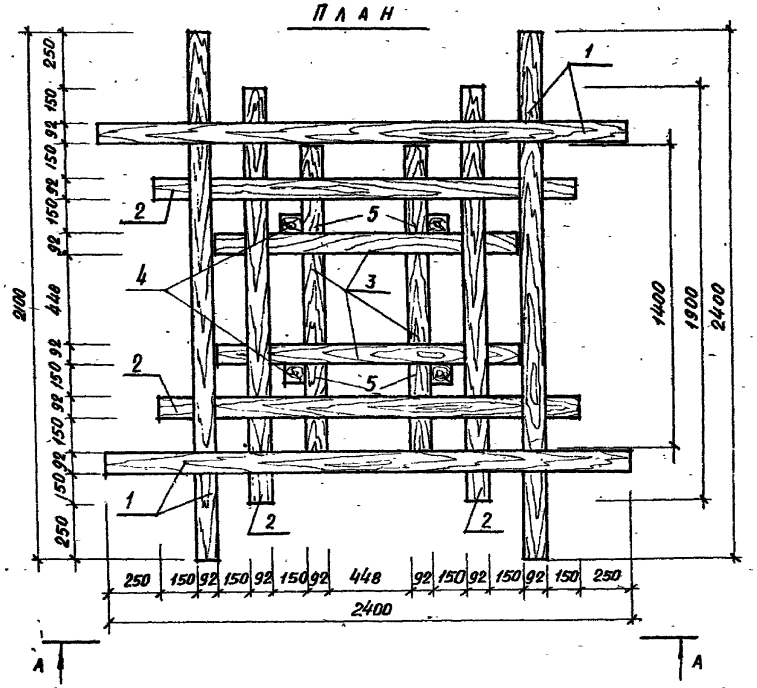

Спецификация на пирамиду тип I-А

Марка, поз.	Обозначение	Наименование	Кол.	Масса ед., кг.	Приме-чание
		Сборочные единицы:			
1	ГОСТ 24454-80Е	92×117, ℓ=2400	4		0.03 м³
2	ГОСТ 24454-80Е	92×117, ℓ=1900	4		0,024 м³
3	ГОСТ 24454-80Е	92×117, ℓ=1400	4		0.018 м³
4	ГОСТ 24454-80Е	92×92, ℓ=915	4		0.009 м³
5	ГОСТ 24454-80Е	92×92, ℓ=681	4		0,007 м³
		Общий расход древесины:			0.360 м³
	ГОСТ 4028-63*	Гвозди К5×150		30	Общая масса

				310-4-1		АС 1	
				Малые архитектурные формы и элементы благоустройства участков детских дошкольных учреждений, школ, школ-интернатов			
Нач.АКМ-4	Кнауэр		29.09.83	Оборудование участков детских ясель-садов	Стадия	Лист	Листов
Гл.констр.	Михайловский		29.09.83		Р	58	
Рук.гр.	Винневская		4.09.83				
ГИП	Барщай		4.09.83	Пирамида тип I-А. План. Вид А-А.	Белгоспроект г. Минск		
Архитект.	Зданевич		4.09.83				
Техник	Паланова		4.09.83				

Копировал: Домбровская Формат 12

Инв. № 1130-4

Вид А-А

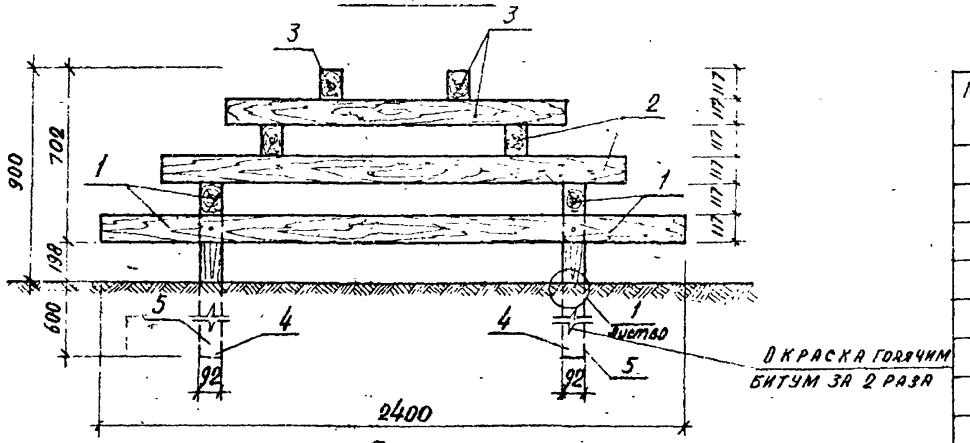

План

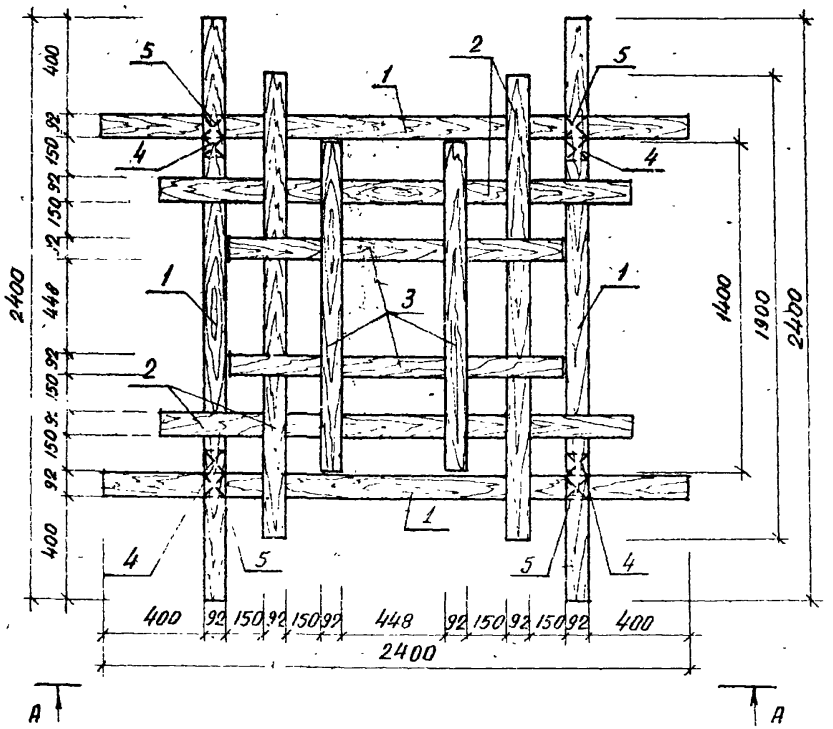

Спецификация на пирамиду тип I-Б

Марка, поз.	Обозначение	Наименование	Кол	Ма. ед	Общее количество
		Сборочные единицы:			
1	ГОСТ 24454-80 Е	92×117, ℓ = 2400	4		0,03 м³
2	ГОСТ 24454-80 Е	92×117, ℓ = 1900	4		0,024 м³
3	ГОСТ 24454-80 Е	92×117, ℓ = 1400	4		0,012 м³
4	ГОСТ 24454-80 Е	92×92, ℓ = 915	4		0,009 м³
5	ГОСТ 24454-80 Е	92×92, ℓ = 800	4		0,008 м³
		Общий расход древесины			0,360 м³
	ГОСТ 4028-63*	Гвозди К5×150		3,2	Общая масса

				310-4-1		АС1
				Малые архитектурные формы и элементы благоустройства участков дошкольных учреждений, школ, школ-интернатов		
Нач АКМ-5	Кнауэр		4.09.81	Оборудование участков детских яслей-садов	Стадия	Лист	Листов
Гл. констр	Михайловский		4.09.81		Р	59	
ГАП	Вишневская		4.09.81				
ГИП	Баршай		4.09.81	Пирамида тип I-Б Вид А-А, План.	Белгоспроект г. Минск		
Архитект.	Заяневич		4.09.81				
Техник	Полянова		4.09.81				

Инв. № подл. | Подпись и дата | Взам. инв. №

инв № 1130-4

Копировал: Домбровская Формат А2

Вид А-А

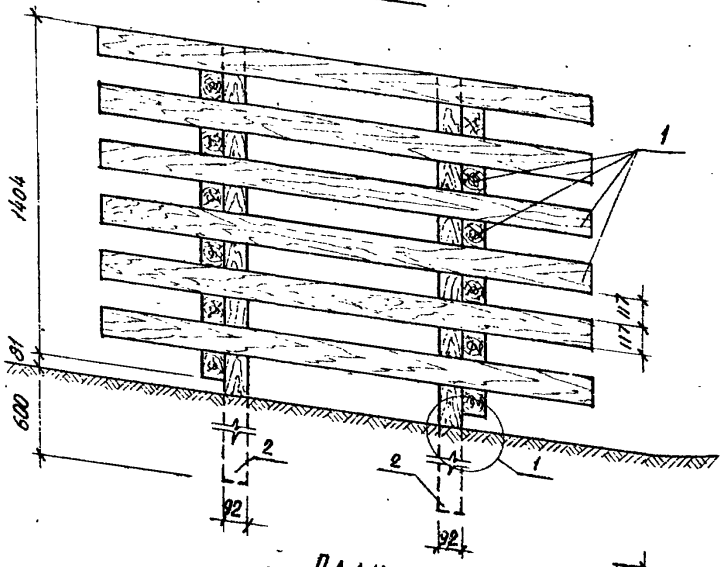

План

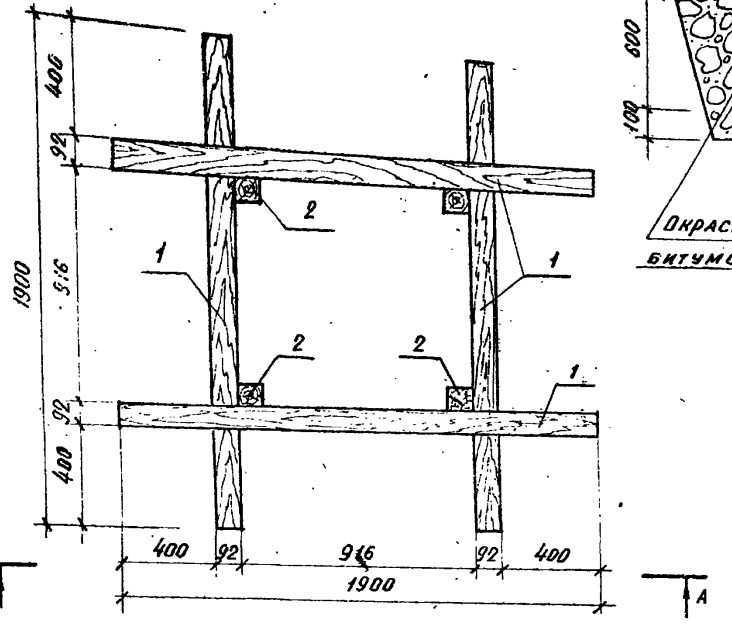

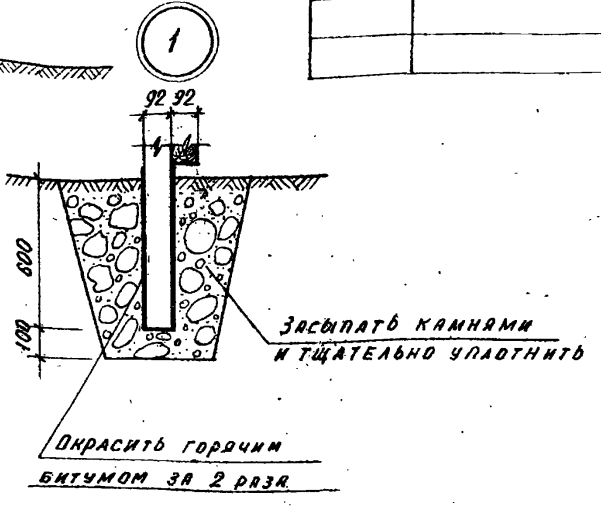

Спецификация на пирамиду тип I-В

Марка, поз	Обозначение	Наименование	Кол.	Марка ед. кг.	Примечание
		Сборочные единицы:			
1	ГОСТ 24454-80 Е	92×117, ℓ=1900	24		0,024 м³
2	ГОСТ 24454-80 Е	92×92, ℓ=2085	4		0,021 м³
		Общий расход древесины	—		0,69 м³
	ГОСТ 4028-63*	Гвозди К5×150	80	1,80	Общая масса

Инв. № подл. | Подпись и дата | Взамен инв. №

Инв. №1130-4

Нач. АКМ-4	Кнауэр		29.09.87	3110-4-1 АС 1
Гл. констр.	Михайловский		29.09.87	Малые архитектурные формы и элементы благоустройства участков детских дошкольных учреждений, школ и школ-интернатов
ГАП	Вишневская		4.09.87	Оборудование участков детских ясель-садов
ГИП	Баршай		4.09.87	Пирамида тип I-В. Вид А-А; План; Узел 1.
Архитект.	Заневич		4.09.87	
Техник	Ананова		4.09.87	

Стадия	Лист	Листов
Р	60	

Белгоспроект, г. Минск

Копировал: Домбровская Формат 12

Вид А-А

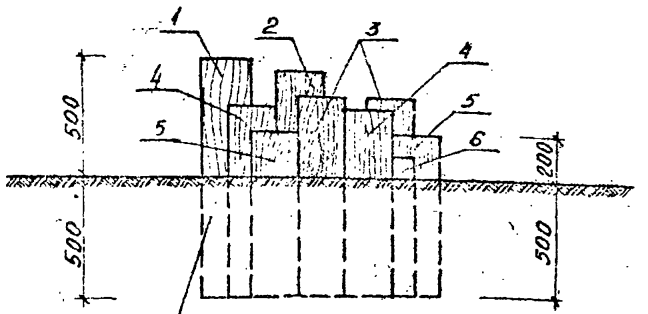

окраска горячим битумом за 2 раза

План

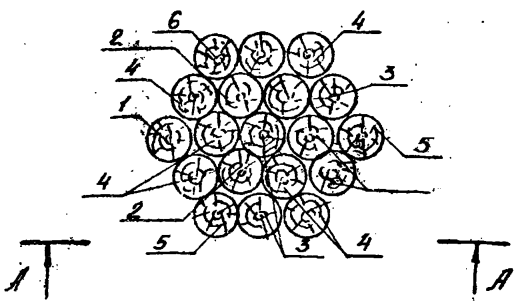

Спецификация на горку из бревен

Марка поз	Обозначение	Наименование	Кол.	Масса ед. кг	Примечание
		Сборочные единицы			
1	ГОСТ 9463-72*	ф200 ℓ=1000	1		0,034 м³
2	ГОСТ 9463-72*	ф200 ℓ=950	2		0,029 м³
3	ГОСТ 9463-72*	ф200 ℓ=850	4		0,025 м³
4	ГОСТ 9463-72*	ф200 ℓ=800	6		0,025 м³
5	ГОСТ 9463-72*	ф200 ℓ=700	3		0,022 м³
6	ГОСТ 9463-72*	ф200 ℓ=600	3		0,018 м³
		Общий расход древесины			0,469 м³

				310-4-1	АС-1
				Малые архитектурные формы и элементы благоустройства участков детских дошкольных учреждений, школ и школ-интернатов	
Нач. АКМ-II	Кнауэр		29.12	Оборудование участков детских ясель-садов	Стадия: Р; Лист: 62; Листов:
Гл. констр	Михайловский		29.12		
ГАП	Вишневская		4.01		
ГИП	Баршай		4.01	Горка из бревен План Вид А-А	БЕЛГОСПРОЕКТ г. Минск
Арх	Здановач		4.01		
Техник	Бондарева		4.01		

Инв. № подл. | Подпись и дата | Взам. инв. №

инв № 1130-4

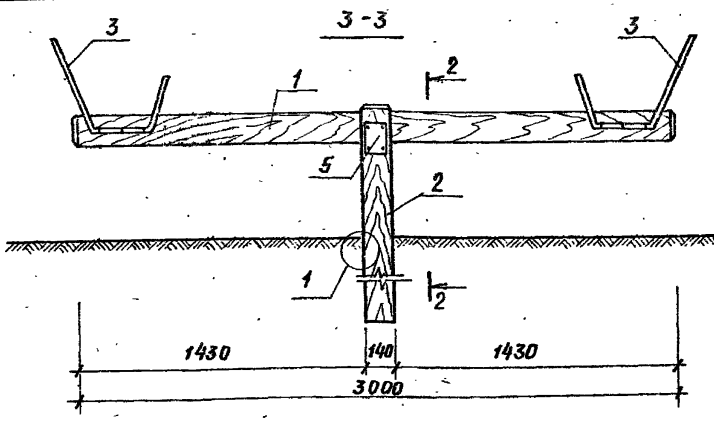

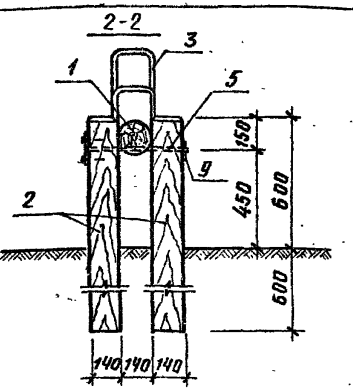

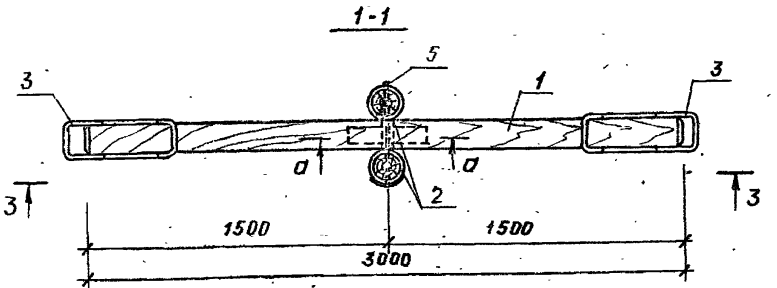

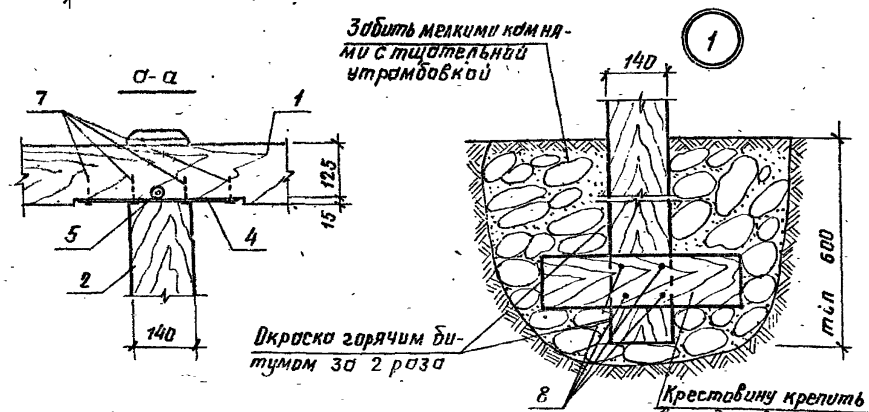

Спецификация на качалку-балансир тип III

Марка поз.	Обозначение	Наименование	Кол.	Масса ед. кг	Примечание
		Качалка-балансир тип III			
1	КДИ-35	МД 2-8	1		0.048м³
2	КДИ-34	МД 2-2	2		0.019м³
3	КМИ-48	ММ-60	2	2.84	
4	КМИ-49	ММ-61	1	1.11	
5	КМИ-49	ММ-62	1	1.71	
6	ГОСТ 24454-80Е	Крестовина 75×125 ℓ=480	2		0.005м³
7	ГОСТ 1144-80	Шурупы 1-4×60	12	0.005	
8	ГОСТ 4028-63*	2 воза КЧ×100	4	0.010	
9	ГОСТ 5915-70*	Гайка М20	1		

Нач. АКМА	Кнаузр		29.09.81
ГАП	Вишневская		29.09.81
ГИП	Баршой		29.09.81
Ст. инж.	Березовский		29.09.81
Инжен.	Дубиковская		29.09.81
Арх.	Заданевич		29.09.81

310-4-1 АС1

Малые архитектурные формы и элементы благоустройства участков детских дошкольных учреждений, школ и школ-интернатов

Оборудование участков детских яслей-садов.

Стадия	Лист	Листов
Р	62	

Качалка-балансир тип III. Разрезы 1-1, 2-2, 3-3. Узел 1.

БЕЛГОСПРОЕКТ г. Минск

Инв. № подл. | Подпись и дата | Взам. инв. №

Инв. № 1130-4

Вид А - А

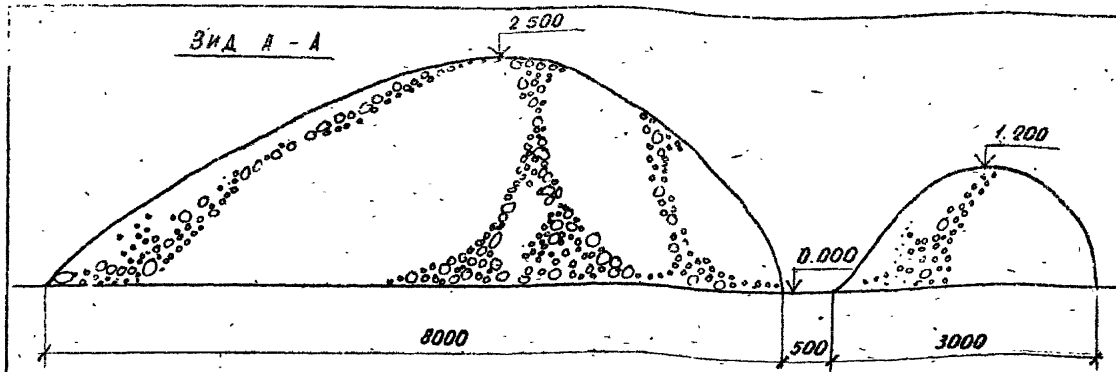

План

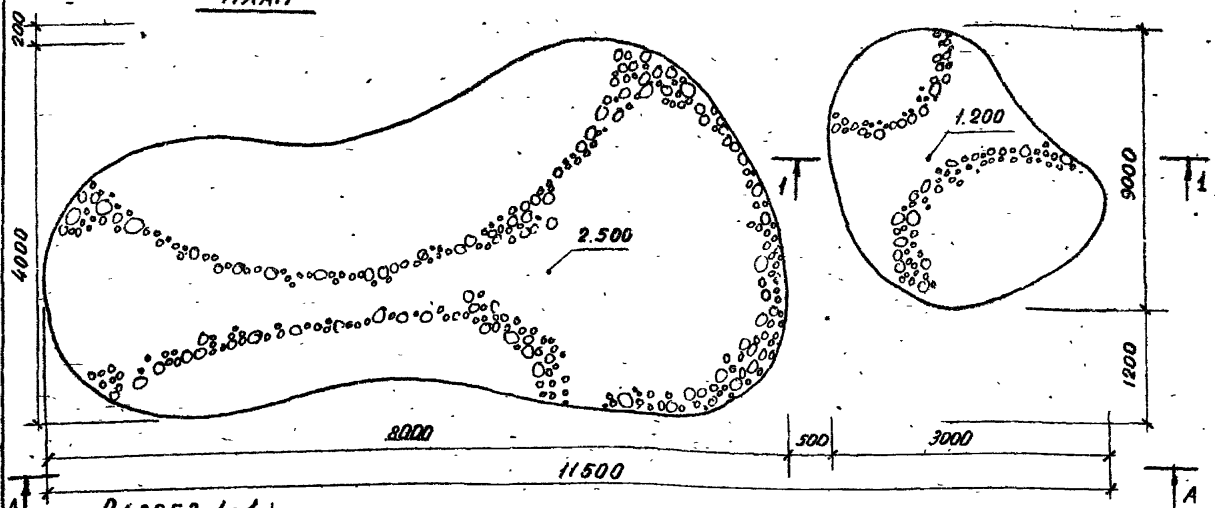

Разрез 1-1

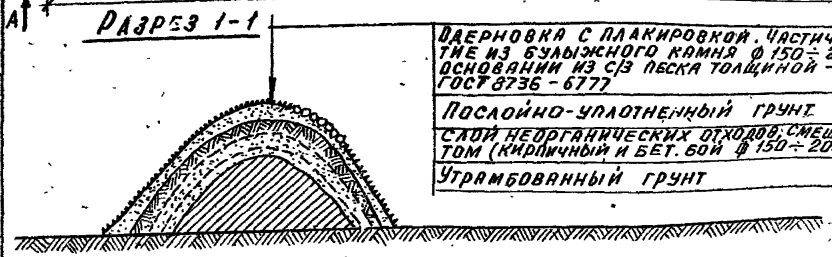

Дерновка с плакировкой. Частично-покрытие из булыжного камня ф 150÷200мм на основании из с/з песка толщиной - 200 мм ГОСТ 8736 - 6777

Послойно-уплотненный грунт

Слой неорганических отходов, смешанных с грунтом (кирпичный и бет. бой ф 150÷200 мм).

Утрамбованный грунт

Таблица основных объемов работ

NN п/п	Наименование работ	Ед. изм.	Кол-во	Условн. обозн.
1	Земляные работы. Насыпь	м³	50	
2	Укрепление откосов дерновкой с плакировкой	м²	50	
3.	Устройство покрытия из булыжного камня ф 150-200мм на основании из с/з песка толщиной - 200 мм ГОСТ 8756-77	м²	25	

Нач. АКМ-4	Кнауэр		09.89
Гл. констр.	Михайловский		09.89
ГАП	Вишневская		4.89
ГИП	Барший		4.89
Рук. гр. арх.	Сауова		4.89

310-4-1 АС 1

Малые архитектурные формы и элементы благоустройства участков детских дошкольных учрежд., школ и школ-интернатов.

Оборудование участков детских яслей-садов

Горки-искусственный рельеф тип I.

План. Вид А-А. Разрез 1-1

Стадия	Лист	Листов
Р	63	

БЕЛГОСПРОЕКТ г. Минск

Копировал: Домбровская Формат 12

Инв. № 1130-4

Инв. № подл. | Подпись и дата | Взамен инв. №

2.200

ВИД А-А

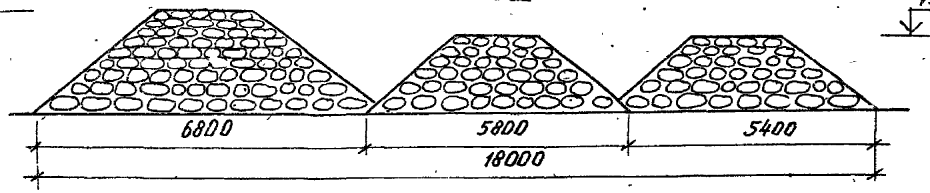

1.800

ПЛАН

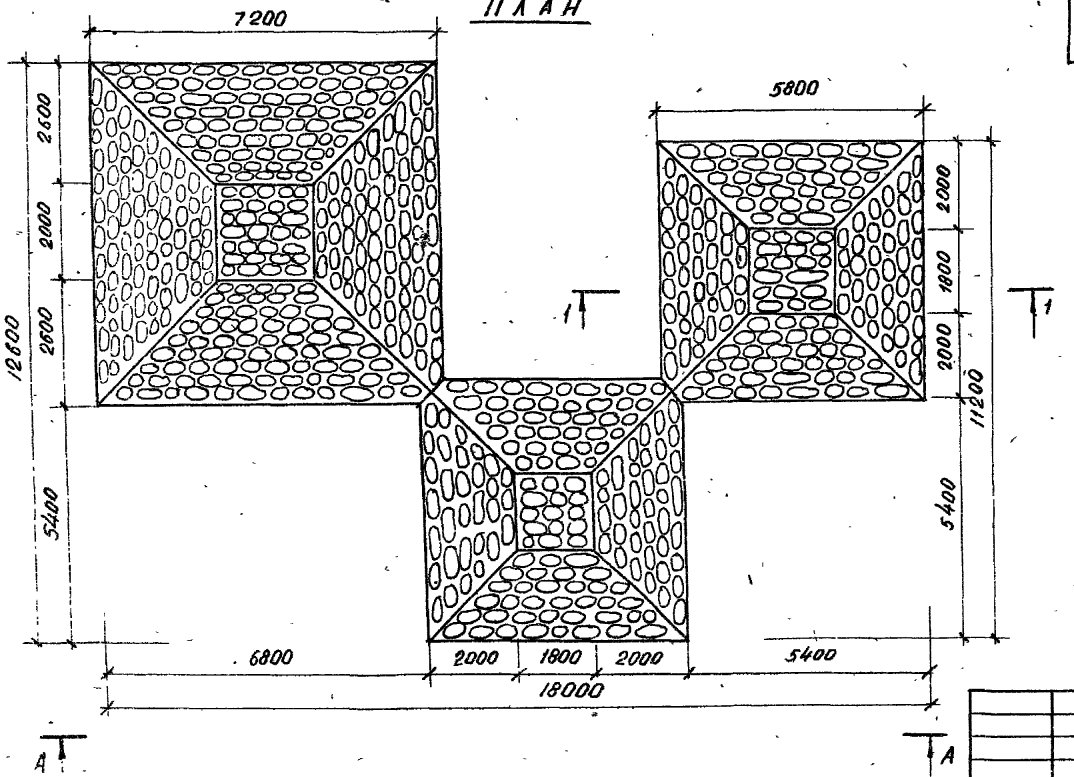

ТАБЛИЦА ОСНОВНЫХ ОБЪЕМОВ РАБОТ

N/N п/п	Наименование работ	Ед. изм	Кол-во	Условн. обознач.
1.	Земляные работы: насыпь	$м^3$	100	
	выемка	$м^3$		
2.	Устройство покрытия из брусчатки или булыжного камня ф 150÷200 мм на основании из с/з песка толщиной 200 мм ГОСТ 8736-77	$м^2$	170	

Нач. АКМ-1	Кнауэр		29.09.81	310-4-1 АС 1
Гл. констр.	Михайловская		29.09.81	Малые архитектурные формы и элементы благоустройства участков детских дошкольных учреждений школ и школ-интернатов
ГАП	Вишневская		29.09.81	Оборудование участков детских яслей-садов
ГИП	Баршай		29.09.81	Горки-искусственный рельеф. Тип II А. Горки из валунов. План. Вид А-А.
Рук. гр. арх.	Саурова		4.09.81	
Арх.	Поликарпова		4.09.81	

Стадия	Лист	Листов
Р	64	

БЕЛГОСПРОЕКТ г. Минск

Инв. № подл. | Подпись и дата | Взам. инв. №

Инв. № 1130-4

Копировал: Домбровская Формат А2

Вид А-А

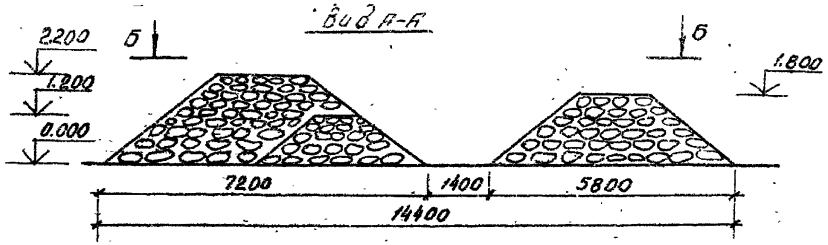

План

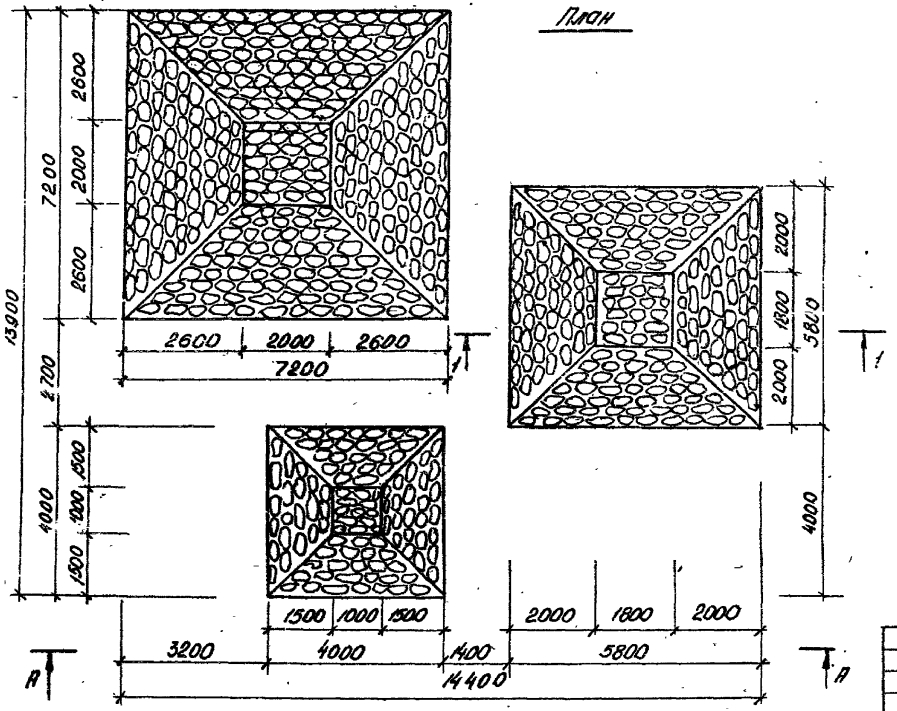

Разрез 1-1

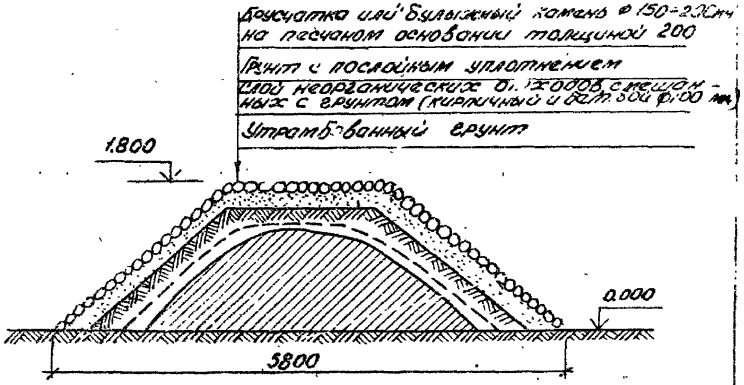

Таблица основных объемов работ

N/N п/п	Наименование работ	Ед изм.	Кол-во	Условные обознач.
1	Земляные работы: насыпь	$м^3$	85	
2	Устройство покрытия из брусчатки или булыжного камня ф150÷200мм на основании из с/з песка толщиной 200мм ГОСТ 8736-77	$м^2$	150	

					310-4-1	АС 1	
					Малые архитектурные формы и элементы благоустройства участков детских дошкольных учреждений, школ-интернатов		
Нач. АКМ-4	Кнауэр			29.09.82	Оборудование участков детских яслей-садов	Стадия	Лист	Листов
Д. констр	Михайловский			29.09.82		Р	65	
ГАП	Янишевская			29.09.82				
ГИП	Баршай			4.09.82	Горки-искусственный рельеф тип IIБ. Горки из валунов. План. Вид А-А. Разрез 1-1	БЕЛГОСПРОЕКТ г. Минск		
Рук. гр. арх.	Сазурова			4.09.82				
Арх.	Поликарпова			4.09.82				

Инв. № подл. | Подпись и дата | Взам. инв. №

Инв. № 1130-4

Ограда тип М4Б

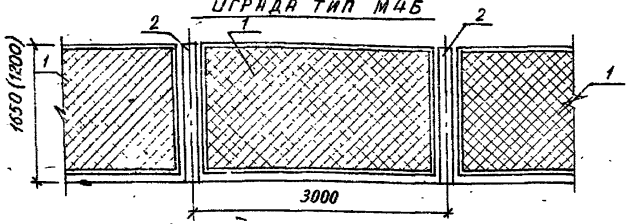

Ворота тип ВМ1Б

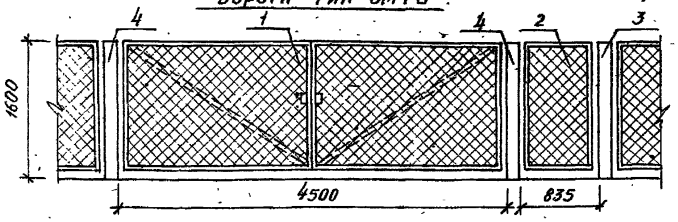

Ограда тип М7Б

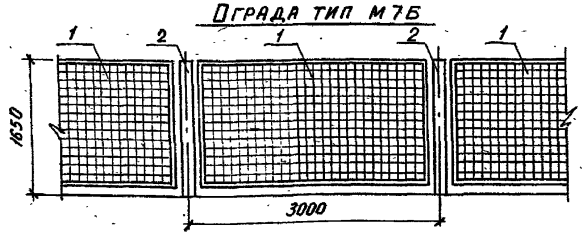

Ворота тип ВМ2Б

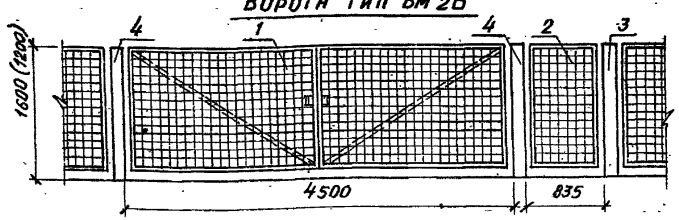

Спецификация на ограды и ворота (секция)

Марка, поз	Обозначение	Наименование	Кол	Масса ед. кг.	Примечание
		Ограда тип М4Б			
1	Серия 3.017-1 вып.2	панель ПМ2	1	30.1	
2	—"— вып.1	столб С3Б в	2	120	
		Ворота тип ВМ1Б			
1	Серия 3.017-1 вып.5	Ворота ВМ1Б	1	99.4	
2	—"—	полотно калитки КМ1Б	1	27.05	
3	—"— вып.1	Столб С3Б в	1	120	
4	—"— вып.1	столб С5Б в	2	120	
		Ограда тип М7Б			
1	Серия 3.017-1 вып2	Панель ПМ5	1	25.7	
2	—"— вып 1	Столб С3Б а	2	120	
		Ворота тип ВМ2Б			
1	Серия 3.017-1 вып5	Ворота ВМ2Б	1	97.6	
2	—"—	полотно калитки КМ2Б	1	26.25	
3	—"— вып.1	Столб С3Б в	1	120	
4	—"—	Столб С5Б в	2	170	

При устройстве ограждений высотой 1200 мм принимать ограду тип - М4А и ворота тип ВМ1А и калитку КМ1А.

Нач. ОКМ-4	Кнауэр		29.09.87
Гл. констр.	Михайловский		29.09.87
ГАП	Вишневская		29.09.87
ГИП	Баршай		4.09.87
Ст. инж.	Рубина		4.09.87
Архитект.	Поникарпова		4.09.87

310-4-1 АС 1

Малые архитектурные формы и элементы благоустройства детских дошкольных учреждений, школ и школ-интернатов

Оборудование участков детских ясель-садов

Стадия	Лист	Листов
Р	66	

Ограда. Ворота.
Ограда тип М4Б. Ворота тип ВМ1Б
Ограда тип М7Б. Ворота тип ВМ2Б.

БЕЛГОСПРОЕКТ г. Минск

Копировал: Домбровская Формат 12

Инв. № 1130-4

Взамен инв. №

Подпись и дата

Инв. № подл.

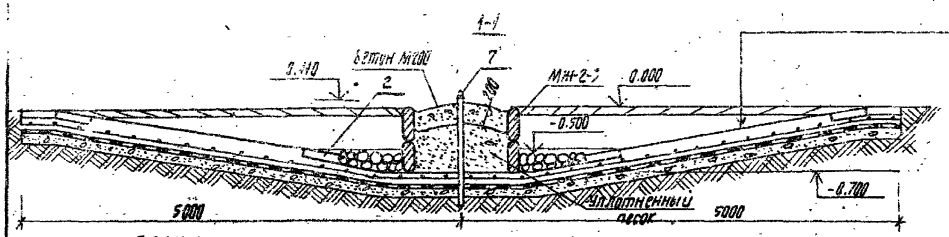

ПЛАН

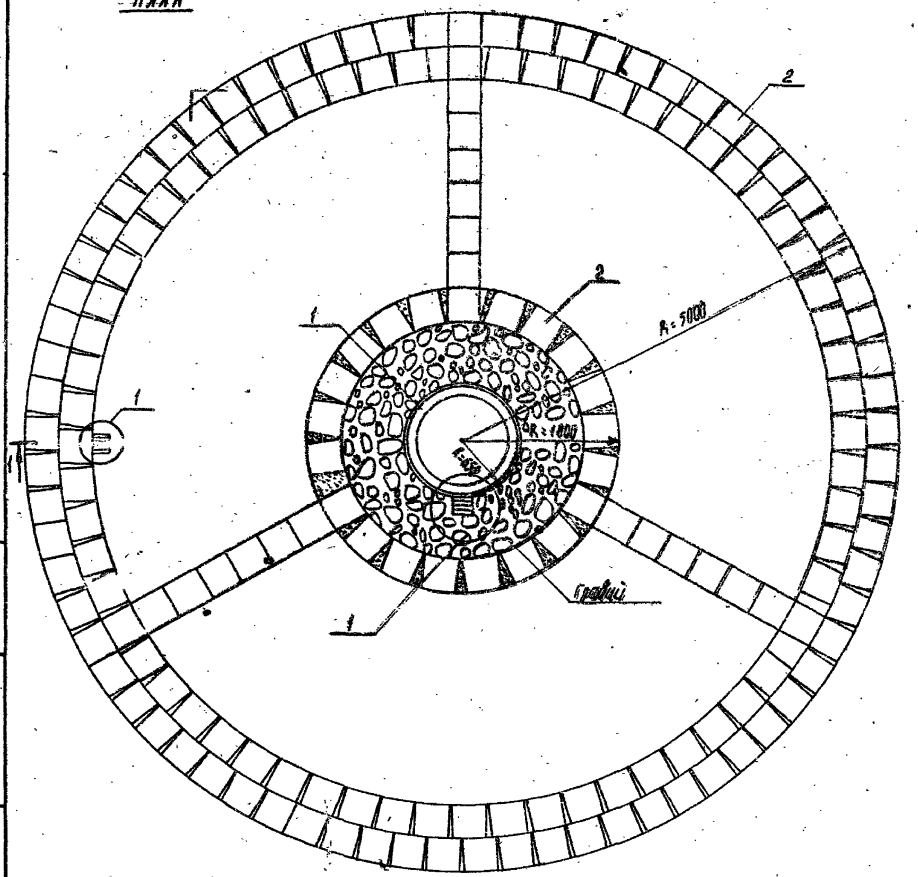

Торкрет- бетон М200 армированный сеткой 200/200/5/5 -120мм
3 слоя гидроизола на нефтебитумной мастике
Бетонная подготовка М100 - 100мм
Уплотненный грунт

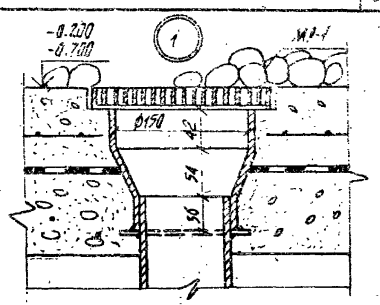

Спецификация на плескательный бассейн

Марка поз.	Обозначение	Наименование	Кол.	Масса ед. кг	Примечания
1	КЖИ-12	ж.б. изделие МН-2-3	4	172	
2		ж.б. плитка 400х400х70	190	27	
	ГОСТ 8478-66	сетка 200/200/5/5		278,64	В=1,50М L=108,0М
МЗ-1		решетка МЗ-1	2	2,92	
		бетон М200		9,00	м³
		бетон М100		8,50	м³
		гравий ф30÷100мм		0,5	м³
		камера управления	1		
7		Насадка ст5 ГОСТ 380-71*	1	0,17	

1. Смотреть с листами 68÷73.
2. Нарезку резьбы на трубе под насадкой (поз. 7) выполнить аналогично поз. 6 на листе КМИ-12 Альбом IV „Изделия металлические."

Нач. АКМ-1	Кнауэр		29.09.81
Гл. констр.	Михайловский		29.09.81
ГИП	Вишневская		29.09.81
ГИП	Баршай		4.09.81
Рук. гр.	Саурова		4.09.81
Ст. инж.	Березовский		1.09.81

310-4-1 АС1.

Малые архитектурные формы и элементы благоустройства участков дошкольных детских учреждений, школ-интернатов.

Оборудование участков детских яслей - садов.

Стадия	Лист	Листов
Р	67	

Плескательный бассейн
Лекн. Разрез 1-1
Узел 1.

БЕЛГОСПРОЕКТ
г. Минск

Инв. № подл. | Подпись и дата | Взам. инв. №

инв. № 1130-4

Формат 12

План

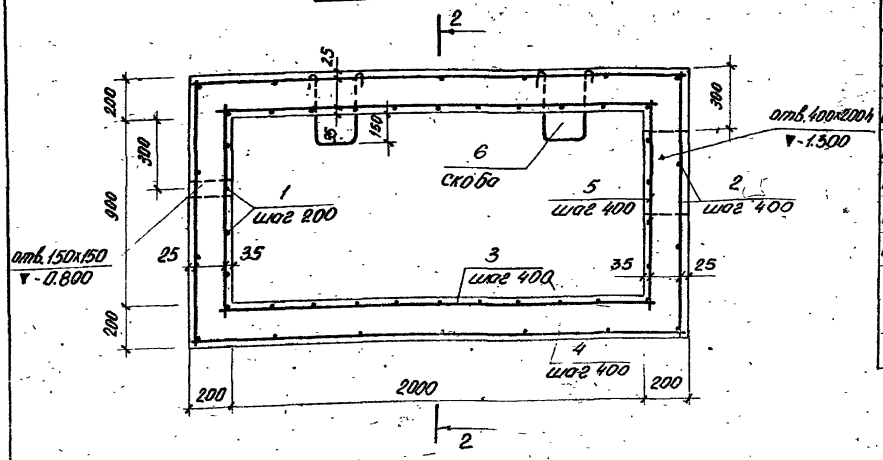

Разрез 2-2

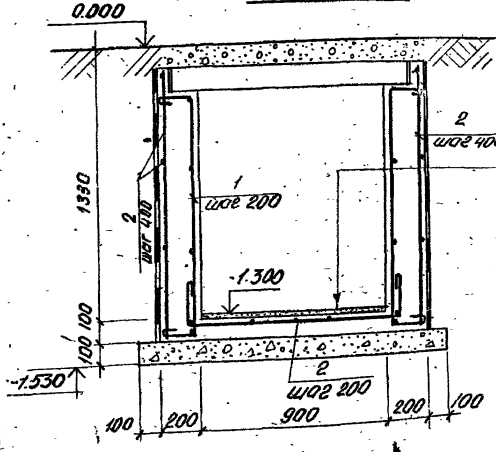

Бетон М300 δ=30 мм
Н.Б днище М200 δ=100 мм
бетонная подготовка М100
Утрамбованный грунт

Спецификация на стены и днище камеры управления

			Обозначение	Наименование	Кол	Примечания
				Детали		
Б4	1			ФВАI ГОСТ 5781-75; ℓ=1700	30	0.67 кг
Б4	2			ФБАI ГОСТ 5781-75; ℓ=1280	29	0.28 кг
Б4	3			ФБАI ГОСТ 5781-75; ℓ=2100	8	0.47 кг
Б4	4			ФБАI ГОСТ 5781-75; ℓ=2380	12	0.53 кг
Б4	5			ФБАI ГОСТ 5781-75; ℓ=1000	8	0.22 кг
Б4	6			ФКАI ГОСТ 5781-75; ℓ=1000	2	1.54 кг
				Материалы		
				Бетон М200		1.50 м³
				Бетон М100		0.39 м³

Ведомость расхода стали на элемент, кг

Марка элемента	Изделия арматурные				Общий расход
	Арматура класса AI ГОСТ 5781-75				
	Ø8	Ø6	Ø14	Итого	
Стены и днище камеры управления	20.10	20.00	3.08	43.18	43.18

Нач. АКМ-4	Кнауэр		29.08.80
Гл. констр.	Михайловский		29.08.80
ГАП	Вишневская		29.08.80
ГИП	Боршай		4.09.80
Ст. ин. ж.	Березовский		1.09.81

310-4-1 – АС-1

Малые архитектурные формы и элементы благоустройство участков дошкольных детских учреждений, школ и школ-интернатов.

Оборудование участков детских яслей-садов

Стадия	Лист	Листов
Р	68	

Камера управления. Армирование. План. Разрез 2-2

БЕЛГОСПРОЕКТ г. Минск

Инв. № подл. | Подпись и дата | Взам. инв. №

Инв. № Н30-4

Схема перекрытия на отм. -0.220

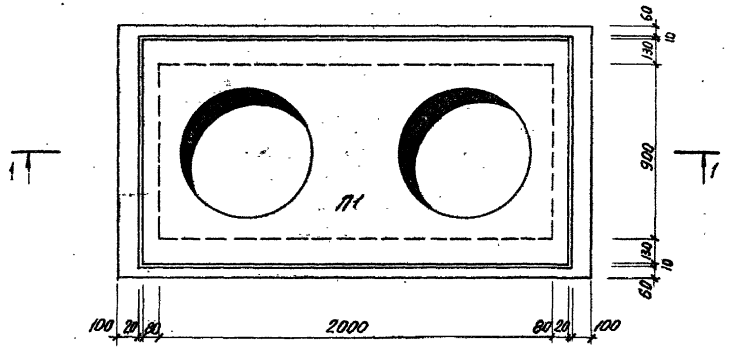

Разрез 1-1

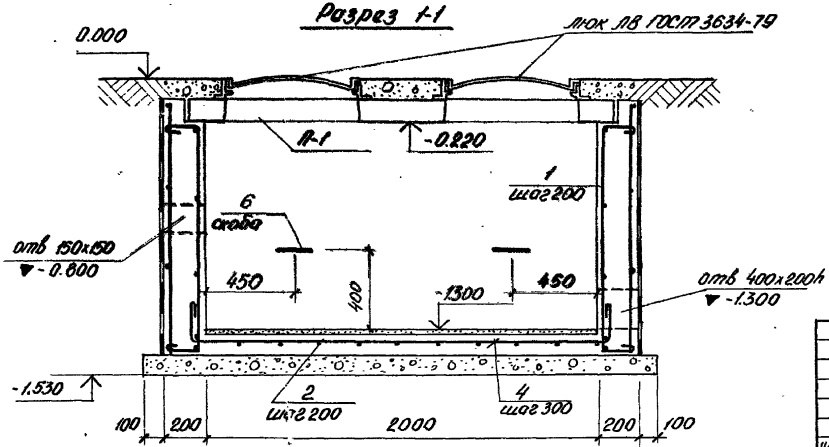

Спецификация на камеру управления

Поз. обознач.	Обозначение	Наименование	Кол	Масса ед.кг	Примеч
П1	КНИ-31	плита П1	1	670	
ЛВ	ГОСТ 3634-79	люк ЛВ	2	65	
	АС1, лист 69	монолитные стены и днище			

1. Стены камеры управления, соприкасающиеся с грунтом окрасить горячим битумом за 2 раза
2. Засыпку грунта производить после укладки плиты перекрытия и заделки швов между плитой и стенками камеры цементным раствором М100.
3. Все отверстия после пропуска коммуникаций заделать мятой глиной с последующей затиркой цементным раствором.
4. Стены и днище из бетона М200.
5. Данный лист см. совместно с листом
6. Работы выполнять в соответствии со СНиП III-15-76.

				310-4-1			АС-1
				Малые архитектурные формы и элементы благоустройства участков дошкольных детских учреждений школ и школ-интернатов.			
Нач. АКМ-4	Кнауэр		29.09.81	Оборудование участков детских яслей-садов.	Стадия	Лист	Листов
Гл. констр.	Михайловский		29.09.81		Р	69	
ГАП	Вишневская		29.09.81	Камера управления. Схема перекрытия. Разрез 1-1	БЕЛГОСПРОЕКТ г. Минск		
ГИП	Баршай		4.09.81				
Ст. инж.	Березовский		1.09.81				

Инв. № подл. | Подпись и дата | Взамен инв.

инв. № 1130-4

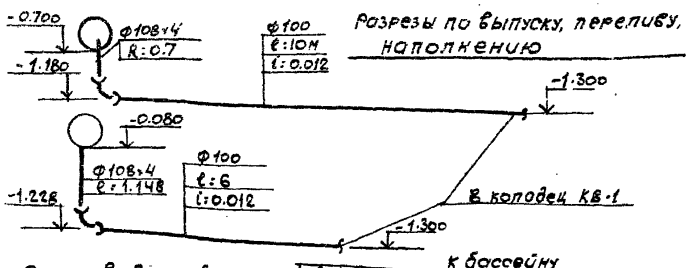

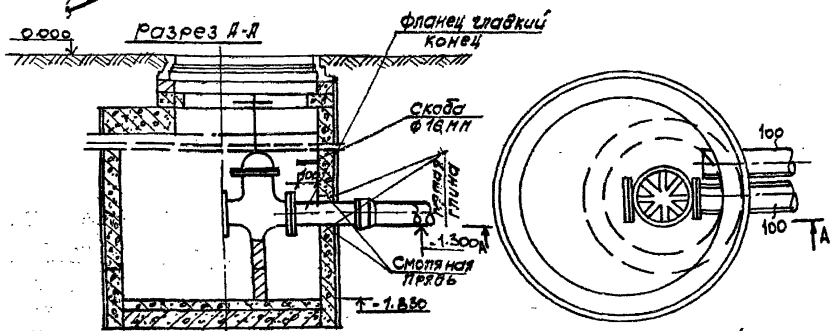

Наполнение плескательного бассейна предусматривается смешанной водой питьевого качества от систем холодного и горячего водоснабжения путем открывания вентилей на трубопроводах, расположенных доступно с поверхности земли в камере управления.

Объем бассейна $V = 3.48 м^3$.

Система водоснабжения с непрерывным протоком свежей воды $G_{св.в} = 3.48 \times 0.2 = 0.695 м^3/ч$.

Температура смешанной воды после смесителя $t_{см} = 32°C$.

Расчетный расход тепла для подогрева свежей воды: $Q = 695(32 - 5) = 18800$ ккал/ч.

Время наполнения плескательного бассейна $t = 3480 : \frac{18800}{32 - 5} = 5$ ч.

При привязке предусмотреть прокладку двух стальных изолированных оцинкованных водогазопроводных труб в тепловом канале КЛ60-45 прокладываемом от здания до камеры управления и учесть трубопровод в камере управления.

Трубопроводы от камеры управления до плескательного бассейна прокладываются в земле, покрываются усиленной антикоррозийной изоляцией и имеют уклон в сторону камеры управления.

Выпуск воды из бассейна производится путем открывания задвижки на спускном трубопроводе в колодце КВ 1.

Перелив производится постоянно по канализационному трубопроводу в колодец КВ-1. Сброс воды из бассейна предусматривается в городскую дождевую канализацию.

Спецификация

Поз обозначение	Обозначение	Наименование	Кол.	Масса ед.т.	Примечание
		Спуск и перелив			
		Муфта переходная 150×100	2		
		Трубопровод из стальных			
		бесшовных труб			
		ГОСТ 8732-78 ф108×4	3.0		
		Трубопровод из чугунных			
		канализационных труб			
		ГОСТ 6942.3-80 ф100	31.0		
		Колодец канализацион-			типовой проект
		ный ф1000 h 1830мм	1		902-9-1 выпуск 1
		Люк А ф700	1		
		Задвижка чугунная па-			
		раллельная с выдвижным			
		шпинделем, фланцевая			
		30ч6бр ГОСТ 8437-75* ф100	1		
		Фланец гладкий конец			
		ГОСТ 9583-75 ф100	1		0.034т
		Камера управления			
		Смеситель	1		см. лист 72
		Вентиль запорный			
		муфтовый 15кч18р ф32	1		
		Вентиль запорный латунный			
		ГОСТ 9086-74* 15Б1бк ф32/ф50	1/1		

Гл. сант.	Кирзнер		28.9.81
Нач. СТО	Брановицкий		28.9.81
Гл. спец.	Козлов		28.9.81
Гл. спец.	Пташкова		28.9.81
Рук. гр.	Бездежская		28.9.81
Ст. техн.	Вигдорчик		28.9.81

310-4-1

ВК

Малые архитектурные формы и элементы благоустройства участков дошкольных детских учреждений, школ и школ-интернатов

Оборудование участков детских яслей-садов.

Стадия	Лист	Листов
Р	70	

Плескательный бассейн. Разрезы по выпуску, переливу, наполнению. КВ-1.

БЕЛГОСПРОЕКТ г. Минск

Копировал

Формат 12

Инв. № подл. | Подпись и дата | Взамен инв.

инв. № 1130-4

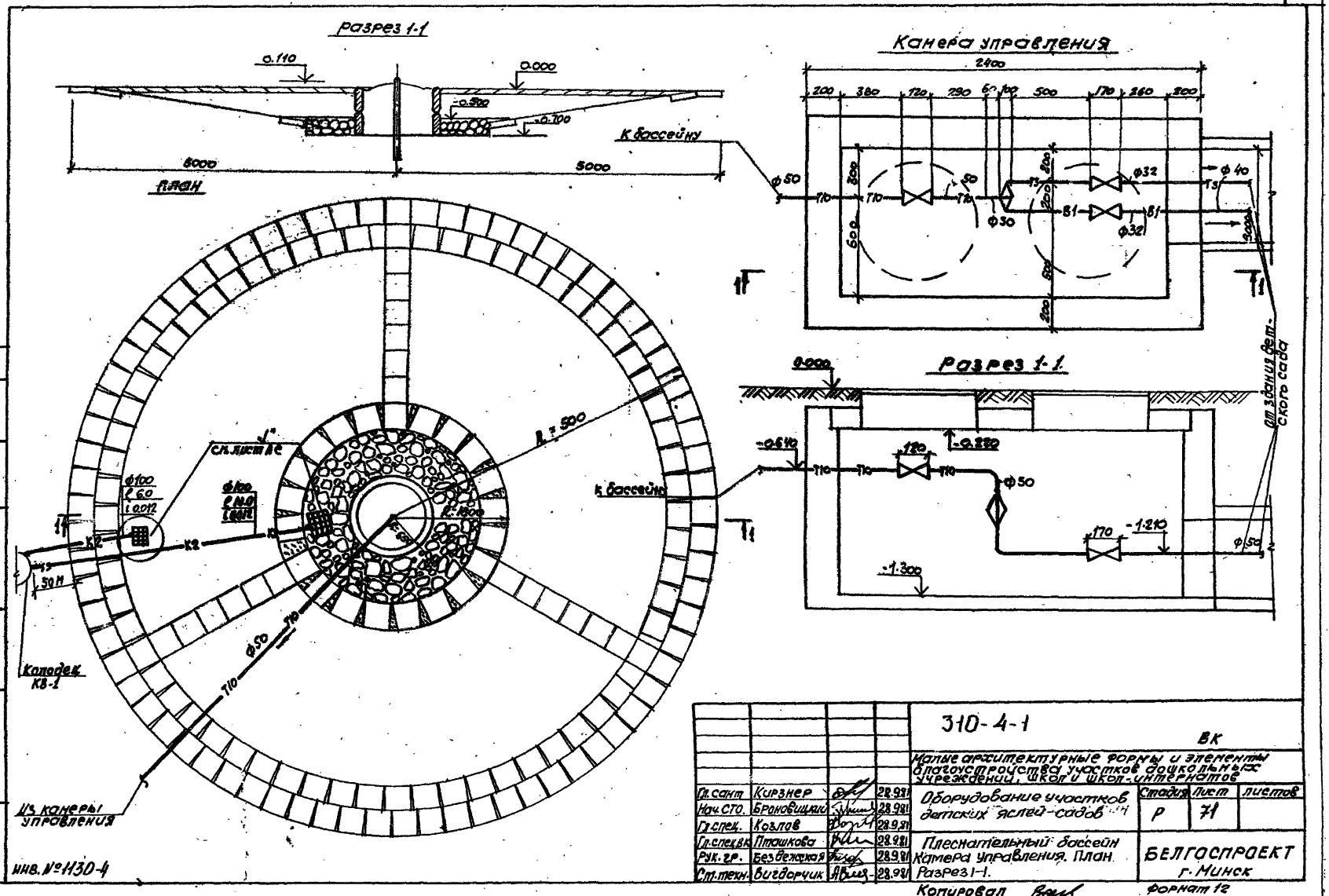

Гл. сант	Кирзнер		28.9.81	310-4-1 ВК
Нач. СТО.	Броновицкий		28.9.81	Малые архитектурные формы и элементы благоустройства участков дошкольных учреждений, школ и школ-интернатов
Гл. спец.	Козлов		28.9.81	Оборудование участков детских яслей-садов
Гл. спец. ВК	Пташкова		28.9.81	Плеснательный бассейн Камера управления. План. Разрез 1-1.
Рук. гр.	Бездежская		28.9.81	
Ст. техн.	Вигдорчик		28.9.81	

Стадия	Лист	Листов
Р	71	

БЕЛГОСПРОЕКТ г. Минск

Копировал

Формат 12

Согласовано: ГАП Ушневская; ГИП Баршай

Инв. № подл. | Подпись и дата | Взамен инв. №

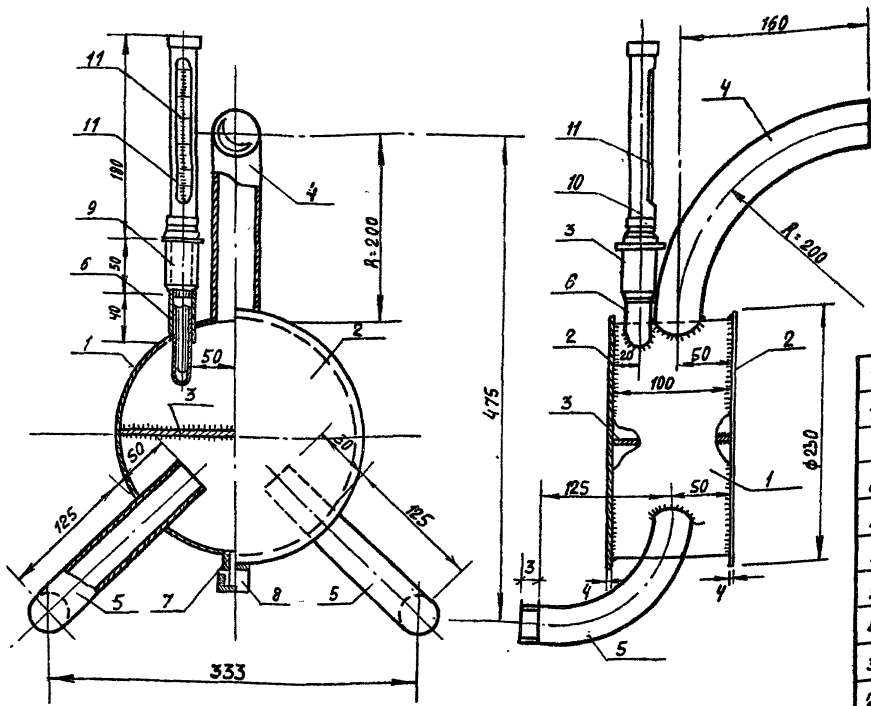

N поз	Обозначение	Наименование	Кол.	1 шт. Масса 1 кг	Комп. Масса 1 кг	Материал	Прим.	N лис
11		Термометр технический RN1-0,5°-160-120 ГОСТ 28823-73	1					
10	00.00-10	Оправа прямая ГОСТ 3029-59 тип „А"	1	0.5	0.5	Ст-3		
9	00.00-09	Бобышка БН 27×2 К4 Марка ЗКУ-1-69	1	0.6	0.6	Ст-3		
8	00.00-08	Пробка dy=15 ГОСТ 8963-75	1	0.05	0.03	Ковк. чугун		
7	00.00-07	Штуцер труба d·15 ГОСТ 3262-75* ℓ=30 мм	1	0.03	0.03	Ст-3		
6	00.00-06	Патрубок-труба dy=25 ГОСТ 3262-75* ℓ=40 мм	1	0.09	0.09	Ст-10		
5	00.00-03	Патрубок труба dy=25/20 ГОСТ 3262-75* ℓ=260 мм	2	0.53	1.24	Ст-10		
4	00.00-04	Патрубок труба dy=32/25 ГОСТ 3262-75* ℓ=300 мм	1	0.928	0.928	Ст-10		
3	00.00-03	Перегородка	1	0.65	0.65	Ст-3		ВК-9
2	00.00-02	Крышка	2	5.65	11.3	Ст-3		
1	00.00-01	Корпус-труба ст. бесшовная d·219×7 ГОСТ 8732-70*	1	3.6	3.6	Ст-10		ВК-8
		Смеситель			19.55			

Технические требования.

1. Сварку производить электродом Э-42 ГОСТ 8467-75.
2. Катет шва не меньше толщины свариваемых деталей
3. Сварной шов зачистить.

		310-4-1	АС III ВК	
		Малые архитектурные формы и элементы благоустройства участков дошкольных детских учреждений, школ и школ интернатов		
Гл. спец.	Кирзнер	IX.81	Оборудование участков детских ясель-садов	Стадия: Р; Лист: 72; Листов:
Нач. СТО	Броновицкий	IX.81		
Гл. спец.	Козлов	IX.81		
Гл. сп. ВК	Пташкова	IX.81	Плескательные бассейны Смеситель	БЕЛГОСПРОЕКТ г. МИНСК
Рук. гр.	Афанасенко	IX.81		

Инв. № подл. | Подпись и дата | Взам. инв. №

инв. № 1130-4

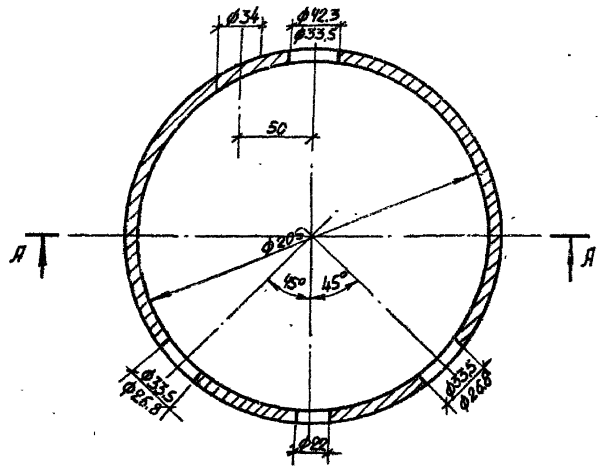

А-А

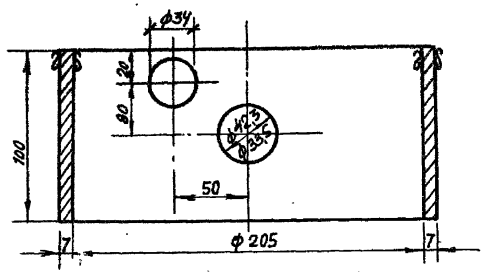

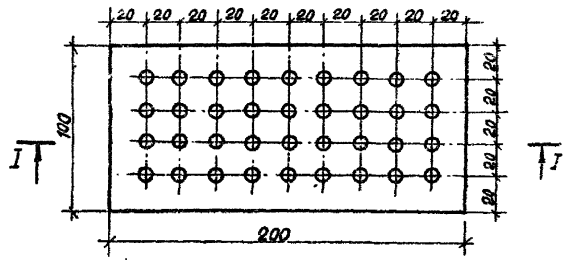

I-I

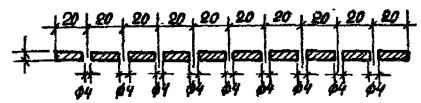

Разраб.		Дата	Корпус	00.00-01	
Проверил					
Труба ø219 кт		ГОСТ 8732-70*		Масса 3,6	Масштаб 1:25	Лист

Разраб		Дата	Перегородка	00.00-33		
Проверил						
Сталь Ст-3 ГОСТ 380-71*				Масса 0,65	Масштаб 1:2,5	Лист
				310-4-1	АСШ ВК	
				Малые архитектурные формы и элементы благоустройства участков дошкольных детских учреждений, школ-интернатов		
Гл. спец. ц.	Кирзнер		IX.91	Оборудование участков детских яслей-садов	Стадия	Лист	Листов
Нач. СТО	Броновицкий		IX.91		Р	73	
Гл. спец.	Козлов		IX.91				
Гл. сп. ВК.	Пташкова		IX.91	Плескательные бассейны Смеситель детали	БЕЛГОСПРОЕКТ г. Минск		
Рук. гр.	Афанасенко		IX.91				

Инв. № подл. | Подпись и дата | Взам. инв. №

инв. № 1130-4

gost.e-ecolog.ru