ТИПОВОЙ ПРОЕКТ
813-2-63.91
СЕКЦИОННОЕ ХРАНИЛИЩЕ СЕМЕННОГО КАРТОФЕЛЯ ВМЕСТИМОСТЬЮ 1000 ТОНН
(ДЛЯ $T_н$ = минус 20°С)
АЛЬБОМ 5

Строительные изделия
(вариант с неполным железобетонным каркасом)

24994-05

Отпускная цена на момент реализации указана в счет-накладной

gost.e-ecolog.ru

ТИПОВОЙ ПРОЕКТ
813-2-63.91
СЕКЦИОННОЕ ХРАНИЛИЩЕ СЕМЕННОГО КАРТОФЕЛЯ ВМЕСТИМОСТЬЮ 1000 ТОНН

(ДЛЯ $T_н$ = минус 20°С)

АЛЬБОМ 5

Разработан:
институтом „Гипронисельпром"

Главный инженер института А. Д. Бутенко
Главный инженер проекта Р. А. Хлебников

Утвержден
Главагропромнаучпроектом
Государственной комиссии
Совмина СССР по продовольствию
и закупкам
Приказ от 18 июня 1991 г. №27
Введен в действие
институтом „Гипронисельпром"
Приказ от 18 июня 1991 г. №53

24994-05 2

Альбом 5

№ листа	Наименование и обозначение документов Наименование листа		Стр.
	Содержание альбома №5		
	Изделие закладное (МН1, МН2, МН6)	АР2.И.010000	3
	Изделие закладное МН3	АР2.И.000002	4
	Изделие соединительное МД1	АР2.И.000003	4
	Элемент фасонный ЭФ1	АР2.И.000004	5
	Элемент фасонный ЭФ2	АР2.И.000005	5
	Технические требования	КЖ2.И.ТТ	6
	Перемычки (4ПБ44-8-А, 6ПГ44-40-А)	КЖ2.И.010000	7
	Лоток Л8-15-А	КЖ2.И.020000	8
	Лоток Л8д-15-А	КЖ2.И.030000	9
	Плита П8-8-А	КЖ2.И.040000	10
	Перемычка ПР2	КЖ2.И.05000	11
	Каркас (КР1, КР2)	КЖ2.И.050100	12
	Перемычка ПР3	КЖ2.И.060000	13
	Колонна (2К69.4-4-П-А, 1К69.4-5-А)	КЖ2.И.070000	14
	Колонна (1К45.3-1-А, 2К45.3-1-А)	КЖ2.И.080000	15
	Балка (БСП9.2-3АIVТ-Н-1, БСП 9.2-5АIVТ-А-1)	КЖ2.И.090000	16
	Балка (БСП9.2-1АIVТ-1, БСП 9.2-3АIVТ-1)	КЖ2.И.100000	17
	Опорная подушка ОП1	КЖ2.И.110000	18
	Опорная подушка ОП2	КЖ2.И.120000	19

№ листа	Наименование и обозначение документов Наименование листа		Стр.
	Плита 1ПГ6-4АIVТ-Н-А	КЖ2.И.130000	20
	Каркас (КР3... КР5)	КЖ2.И.140000	21
	Изделие закладное МН1	КЖ2.И.150000	22
	Изделие закладное МН2	КЖ2.И.020100	22
	Изделие закладное МН3	КЖ2.И.110200	23
	Изделие соединительное МС1	КЖ2.И.160000	23
	Щит Щ1	КЖ2.И.170000	24
	Шибер (Ш61, Ш62)	КЖ2.И.180000	25
	Изделие соединительное (МС1, МС2)	КД2.И.010000	26

Инв.№ подл. | Подпись и дата | Взам. инв.№

Альбом 5

Рис. 1

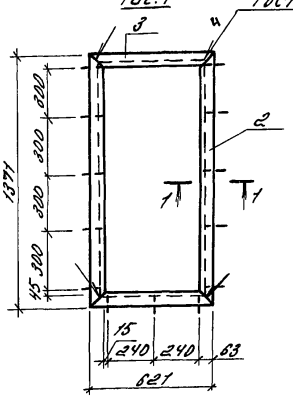

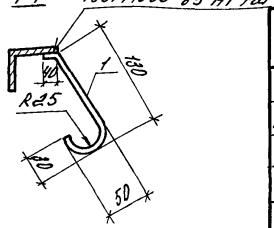

Рис. 3
остальное см. рис. 1

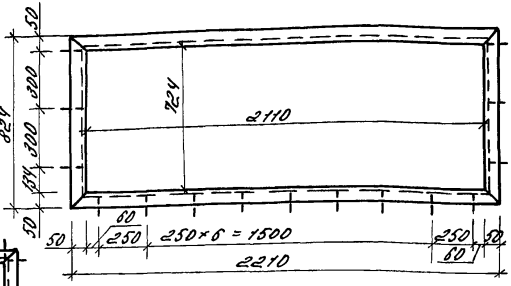

Рис. 2
остальное см. рис. 1

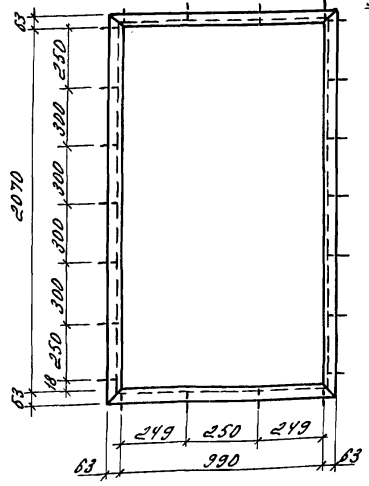

Обозначение	Марка	Рис.	Масса кг
АР2.И.010000	МН1	1	19.94
-01	МН2	2	33.18
-02	МН6	3	23.78

Формат	Зона	Поз.	Обозначение	Наименование	Кол.	Примечание
				Документация		
А3			КЖ2.И.ТТ	Технические требования		
				АР2.И.010000		
				Детали		
Б4		1	АР2.И.010001	ф6 А I ГОСТ 5781-82, с=250	13	0.06 кг
Б4		2	АР2.И.010002	Уголок 63×63×5-В ГОСТ 8509-86 Ст3кп3-1 ГОСТ 535-88 с=1371	2	6.59 кг
Б4		3	АР2.И.010003	Уголок 63×63×5-В ГОСТ 8509-86 Ст3кп3-1 ГОСТ 535-88 с=821	2	5.97 кг
				АР2.И.010000-01		
				Детали		
Б4		1	АР2.И.010001-01	ф6 А I ГОСТ 5781-82 с=250	22	0.06 кг
Б4		2	АР2.И.010002-01	Уголок 63×63×5-В ГОСТ 8509-86 Ст3кп3-1 ГОСТ 535-88 с=2198	2	10.56 кг
Б4		3	АР2.И.010003-01	Уголок 63×63×5-В ГОСТ 8509-86 Ст3кп3-1 ГОСТ 535-88 с=1116	2	5.37 кг
				АР2.И.010000-02		
				Детали		
Б4		1	АР2.И.010001-01	ф6 А I ГОСТ 5781-82 с=250	15	0.06 кг
Б4		2	АР2.И.010002-02	Уголок 50×50×5-В ГОСТ 8509-86 Ст3кп3-1 ГОСТ 535-88 с=824	2	3.11 кг
			АР2.И.010003-02			
Б4		3		Уголок 50×50×5-В ГОСТ 8509-86 Ст3кп3-1 ГОСТ 535-88 с=2270	2	8.33 кг

Н.контр.	Махонина		30.1.91
Гл.констр.	Тимошенко		30.1.91
Гл.спец.	Мефодьев		30.1.91
Зав.гр.	Сачков		30.1.91
Инж.	Макарова		30.1.91
Пров.	Неверобетов		30.1.91

813-2-63.91 АР2.И.010000

Изделие закладное (МН1; МН2; МН6)

Стадия	Масса	Масштаб
РП	см. табл.	1:25
Лист	Листов 1	

ГИПРОНИСЕЛЬПРОМ г. Орел

Привязан

Инв. № подл. | Подпись и дата | Взам. инв. №

Инв. №

24994-05 4

Копировал Варич Формат А3

Альбом 5

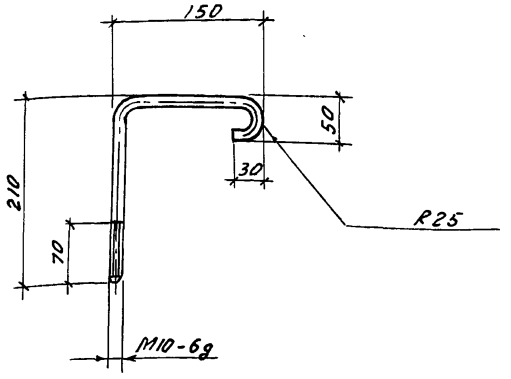

Привязан

Инв.N

Н.контр.	Мохонина		31.01.91
Гл.конст.	Тимашенко		30.1.91
Гл.спец.	Медолазов		30.1.91
Зав.гр.	Сачков		30.1.91
Инж.	Макарова		30.1.91
Техник	Филипчук		30.1.91

Инв.N подл. | Подпись и дата | Взам.инв.N

813-2-63.91 АР2.И.000002

Изделие закладное МН3

Стадия	Масса	Масштаб
РП	0.36	1:5
Лист	Листов 1	

•Ф10АI ГОСТ 5781-82

ГИПРОНИСЕЛЬПРОМ г. Орел

Копировал Иноземцева Формат А4

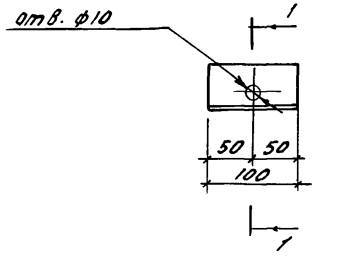

Привязан

Инв.N

Н.контр.	Мохонина		31.01.91
Гл.конст.	Тимашенко		30.1.91
Гл.спец.	Медолазов		30.1.91
Зав.гр.	Сачков		30.1.91
Инж.	Макарова		30.1.91
Техник	Филипчук		30.1.91

Инв.N подл. | Подпись и дата | Взам.инв.N

813-2-63.91 АР2.И.000003

Изделие соединительное МД1

Стадия	Масса	Масштаб
РП	0.48	1:5
Лист	Листов 1	

Уголок 63×63×5-В ГОСТ 8509-86 Ст3кп3-1 ГОСТ 535-88 ℓ=100

ГИПРОНИСЕЛЬПРОМ г. Орел

24994-05 5

Копировал Иноземцева Формат А4

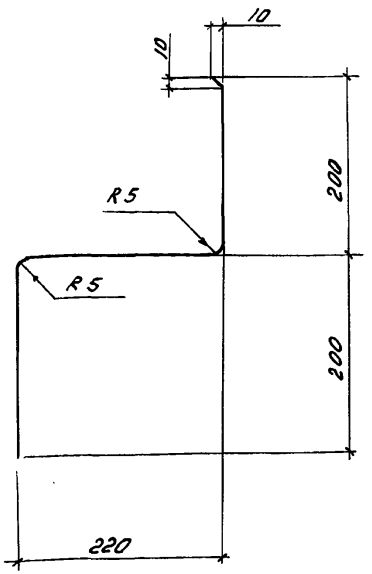

Привязан

Инв.N

Н. контр.	Махонина		30.1.91
Гл. конст.	Титошенко		30.1.91
Гл. спец.	Медолазов		30.1.91
Зав. гр.	Сачков		30.1.91
Инж.	Макарова		30.1.91
Техник	Филипчук		30.1.91

813-2-63.91 АР2.И.000004

Элемент фасонный ЭФ1

Стадия	Масса	Масштаб
РП	2.92	1:10
Лист	Листов 1	

ОЦ Б-ПН-НО-0,7 ГОСТ 19904-90 / Н-МТ-1 ГОСТ 14918-80 620×1000

ГИПРОНИСЕЛЬПРОМ г. Орел

Копировал Иноземцева Формат А4

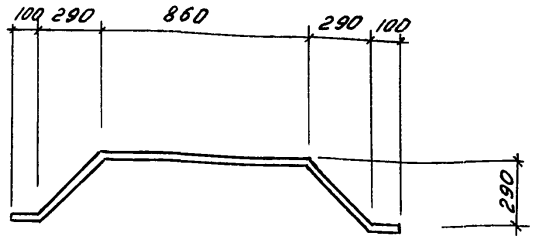

Привязан

Инв.N

Н. контр.	Махонина		30.1.91
Зам. нач. НТК	Репало		30.1.91
Гл. спец.	Медолазов		30.1.91
Зав. гр.	Сачков		30.1.91
Инж.	Макарова		30.1.91
Техник	Филипчук		30.1.91

813-2-63.91 АР2.И.000005

Фасонный элемент ЭФ2

Стадия	Масса	Масштаб
РП	11.40	1:2
Лист	Листов 1	

ОЦ Б-ПН-НО-0,7 ГОСТ 19904-90 / Н-МТ-1 ГОСТ 14918-80 2220×1000

ГИПРОНИСЕЛЬПРОМ г. Орел

24994-05 6

Копировал Иноземцева Формат А4

1. Знак Ⓐ на колоннах и плитах покрытия нанести несмываемой краской.
2. Закладные детали железобетонных изделий (колонн, балок и плит покрытия) на глубину 50 мм от поверхности железобетонного изделия должны быть покрыты слоем цинка толщиной 120 мкм (способом металлизации) согласно СНиП 2.03.11-85.
3. Марка стали для изготовления закладных изделий Ст3 кп3-1 по ГОСТ 380-88, монтажных петель Ст3пс класса А-I ГОСТ 5781-82.
4. Марку бетона по морозостойкости для колонны 2К69.4-4-П-А принять F 100, марку по водонепроницаемости принять - W6; для остальных колонн марка бетона по морозостойкости - F 75, марка по водонепроницаемости - W4.
5. Марку бетона по морозостойкости для плит покрытия 1ПГ6-4АIVТ-Н-А принять F 100, марку по водонепроницаемости - W4.
6. Марку бетона по морозостойкости для балок покрытия БСП9.2-3АIVТ-Н-1 принять F100, марку по водонепроницаемости принять W6, для остальных балок марка бетона по морозостойкости - F 75, марка по водонепроницаемости - W4.
7. Для строительных изделий марки АР2.И. выполнить покрытие эмалью ЛФ-133 темно-серого цвета ГОСТ 926-82 VII; 4/1 по грунту ГФ-021 ГОСТ 25129-82.

Инв.№ подл. | Подпись и дата | Взам. инв.№

Н.контр.	Бурдыкина			
Гл.констр.	Титошенко		01.01.91	
Гл.спец.	Медолазов		01.01.91	
Зав.гр.	Бутенко		01.01.91	
Техн.контр.	Ветрова		01.01.91	
Пров.	Молудева		01.01.91	

Привязан

Инв.№

813-2-63.91 КН2.И.ТТ

Технические требования

Стадия	Лист	Листов
РП		1

ГИПРОНИСЕЛЬПРОМ г. Орел

24994-05 7

Копировал Фомушкина

Формат А3

Альбом 5

Рис. 1
М 1:10

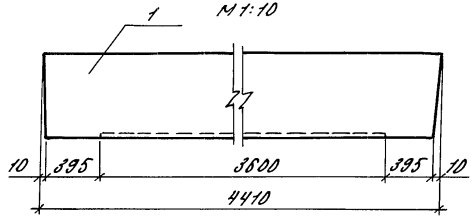

Рис. 2

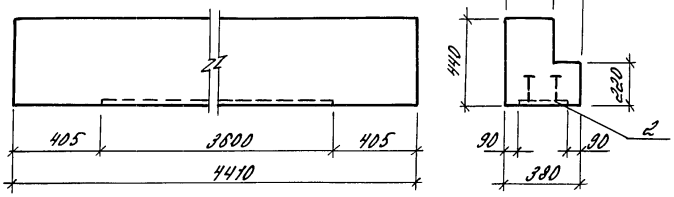

Формат	Зона	Поз.	Обозначение	Наименование	Кол. на испол. –	Кол. на испол. 01	Примечание
				Документация			
А3			КЖ2.И.ТТ	Технические требования			
				Сборочные единицы			
				Перемычки			
		1	ГОСТ 948-84	4ПБ44-8	1	–	
		1	ГОСТ 948-84	БПГ44-40	–	1	
				Изделия закладные			
		2	1.400-15, в.1 140-23	МН 130-6, с=3600	1	–	
		2	1.400-15, в.1 140-05	МН 127-6, с=3600	–	1	

Ведомость расхода стали на дополнительные закладные детали, кг

Марка элемента	Изделия закладные							Всего
	Арматура класса А-III ГОСТ 5781-82			Прокат марки ВСт3 пс 6-1 ГОСТ 19903-74				
	ф8	ф12	Итого	-б=6	-б=8	-б=10	Итого	
БПГ44-40-А	–	5.4	5.4	–	45.4	7.2	52.6	58.0
4ПБ44-8-А	1.1	–	1.1	16.9	3.6	–	20.3	21.6

Обозначение	Наименование	Рис.	Масса, кг
КЖ2.И 010000	4ПБ44-8-А	1	384
-01	БПГ44-40-А	2	1528

Н.контр.	Бурдыкина		21.01.91
Гл.констр.	Тимошенко		21.01.91
Гл.спец.	Медолазов		21.01.91
Зав.гр.	Бутенко		21.01.91
Техник	Шорина		21.01.91
Пров.	Голубева		21.01.91

Привязан

Инв.№

В13-2-63.91 КЖ2.И.01 00 00

Перемычка (4ПБ44-8-А, БПГ44-40-А)

Стадия	Масса	Масштаб
РП	см. табл.	1:20
Лист	Листов 1	

ГИПРОНИСЕЛЬПРОМ г.Орел

Инв.№ подл. | Подпись и дата | Взам.инв.№

Копировал Варич Формат А3

Альбом 5

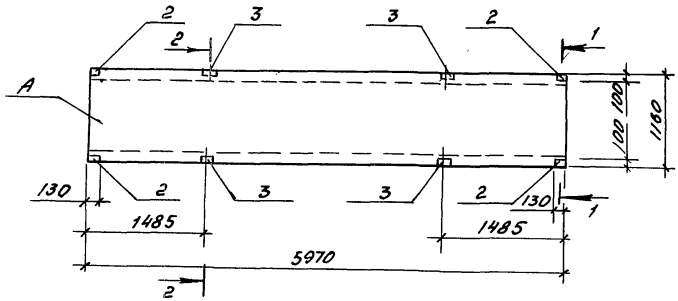

1-1

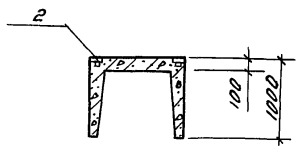

2-2

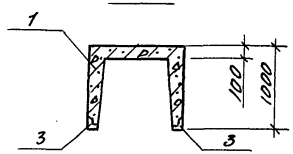

Формат	Зона	Поз.	Обозначение	Наименование	Кол.	Примечание
				Документация		
А3			КН2.И.ТТ	Технические требования		
			1.400-6/76. Вып.1	Унифицированные закладные детали сборных ж.б. конструкций зданий промышленных предприятий		
				Сборочные единицы		
		1	3.006.1-2.87.1-15	Лоток Л8-15	1	
				Изделия закладные		
		2	1.400-6/76.Вып.1 л.109	М8-10	4	
А4		3	КН2.И.020100	МН2	4	

Ведомость расхода стали на дополнительные закладные закладные детали, кг

Марка элемента	Изделия закладные								Всего
	Арматура класса A-III				Прокат марки Ст3кп3-1				
	ГОСТ 5781-82				ГОСТ 19903-74		ГОСТ 8509-86		
	ф8	ф10	ф14	Итого	-5=8	Итого	L50×50×5	Итого	
Л8-15-А	0.8	1.2	0.4	2.4	3.2	3.2	2.28	2.28	7.88

Н.контр.	Бирдыкина		23.01.91
Гл.конст.	Пимошенко		21.01.91
Гл.спец.	Медолазов		21.01.91
Зав.гр.	Бутенко		21.01.91
Инж.	Горячева		21.01.91
Пров.	Жолудева		21.01.91

813-2-63.91 КН2.И.020000

Лоток Л8-15-А

Стадия	Масса	Масшт.
РП	3.9т	1:50
Лист	Листов 1	

ГИПРОНИСЕЛЬПРОМ г. Орел

Привязан

Инв.№

Инв.№ подл. | Подпись и дата | Взам.инв.№

24994-05 9

Копировал Иноземцева Формат А3

Альбом 5

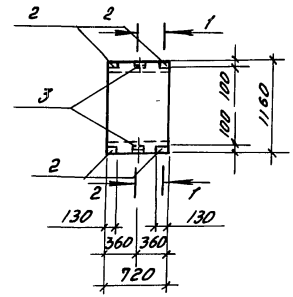

1-1

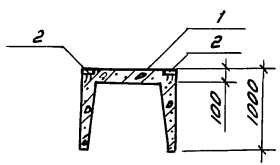

2-2

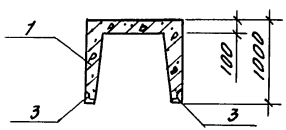

Формат	Зона	Поз.	Обозначение	Наименование	Кол.	Примечание
				Документация		
А3			КЖ2.И.ТТ	Технические требования		
			1.400-6/76, Вып. 1	Унифицированные		
				закладные детали		
				сборных ж.-б. конст-		
				рукций зданий про-		
				мышленных предпри-		
				ятий		
				Сборочные единицы		
		1	3.006.1-2.87. 1-16	Лоток 18д-15	1	
				Изделия закладные		
		2	1.400-6/76, Вып. 1, л. 109	М8-10	4	
А4		3	КЖ2.И.030100	МН2	2	

Ведомость расхода стали на дополнительные закладные детали, кг

Марка элемента	Изделия закладные								
	Арматура класса А-III ГОСТ 5781-82				Прокат марки Ст3кп3-1				Всего
					ГОСТ 19903-74		ГОСТ 8509-86		
	ф8	ф10	ф14	Итого	-δ=8	Итого	L50×50×5	Итого	
18д-15-А	0.4	1.2	0.2	1.8	3.2	3.2	1.14	1.14	6.14

Н.контр.	Бурдыкина		23.01.91
Гл.констр.	Тимошенко		21.01.91
Гл.спец.	Медолазов		21.01.91
Зав.гр.	Бутенко		21.01.91
Инж.	Горячева		21.01.91
Пров.	Жолудева		21.01.91

813-2-63.91 КЖ2.И.030000

Лоток 18д-15-А

Стадия	Масса	Масштаб
РП	0.5т	1:50
Лист	Листов 81	

ГИПРОНИСЕЛЬПРОМ г. Орел

Привязан

Инв. №

Инв. № подл. | Подпись и дата | Взам. инв. №

Копировал Иноземцева Формат А3

Альбом 5

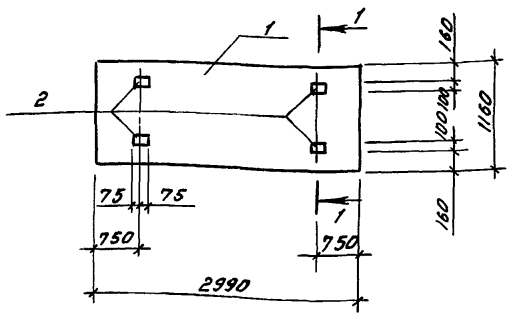

1-1
М1:20

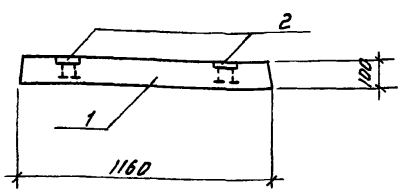

Формат	Зона	Поз.	Обозначение	Наименование	Кол.	Примечание
				Документация		
А3			КЖ2.Ц.77	Технические требования		
				Сборочные единицы		
		1	3.006.1-2.87.2-32	Плита П8-8	1	
		2	1.400-15.81.120-11	Изделие закладное		
				МН 108-6	4	

Ведомость расхода стали на дополнительные закладные детали, кг

Марка элемента	Изделие закладное					
	Арматура класса		Прокат марки			Всего
	А-III		Ст3кп3-1			
	ГОСТ 5781-82		ГОСТ 19903-74			
	⌀8	Итого	-8=6	-8=8	Итого	
П8-8-А	0.48	0.48	2.8	1.6	4.4	4.88

Плита П8-8-А изготавливается в опалубке плиты П8-8 по серии 3.006.1-2.87, вып.2 и отличается от серийной наличием дополнительных закладных деталей.

Н.контр	Бурдыкина		23.01.91
Гл.констр	Тимошенко		21.01.91
Гл.спец	Медолазов		21.01.91
Зав.гр.	Бутенко		21.01.91
Инж.	Горячева		21.01.91
Пров.	Жолудева		21.01.91

Привязан

Инв.№

813-2-63.91 КЖ2.Ц.040000

Плита П8-8-А

Стадия	Масса	Масштаб
РП	0.87т	1:50
Лист	Листов 1	

ГИПРОНИСЕЛЬПРОМ г. Орел

Инв.№ подл. | Подпись и дата | Взам.инв.№

24994-05 11

Копировал Иноземцева Формат А3

Альбом 5

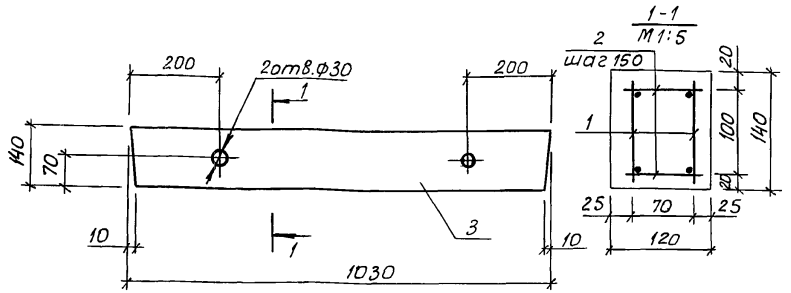

Расчетная схема

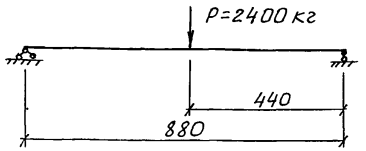

Формат	Зона	Поз.	Обозначение	Наименование	Кол.	Примечание
				Сборочные единицы		
А3		1	КЖ2.И.05100	Каркас КР1	2	
				Детали		
Б4		2	КЖ2.И.050001	5Вр-1 ГОСТ6727-80, ℓ=100	14	0,02кг
				Материалы		
		3		Бетон класса В15		0,017м³

Ведомость расхода стали на элемент, кг

Марка элемента	Арматура класса				
	Арматура класса				Всего
	А-III		5Вр-1		
	ГОСТ5781-82		ГОСТ6727-80		
	Ф10	Итого	5Вр-1	Итого	
ПР2	2.48	2.48	0,72	0,72	3,2

Перемычка ПР2 выполняется в опалубке перемычки 2ПБ10-1 по ГОСТ 948-84 и отличается заменой армирования.

Н.контр.	Бурдыкина		23.01.91
Гл.констр.	Тимошенко		21.01.91
Гл.спец.	Медолазов		21.01.91
Зав.гр.	Бутенко		21.01.91
Техн.II кат.	Ветрова		21.01.91
Пров.	Жолудева		21.01.91

813-2-63.91 КЖ 2.И.05 0000

Перемычка ПР2

Стадия	Масса	Масштаб
РП	43,0	1:10
Лист	Листов 1	

ГИПРОНИСЕЛЬПРОМ г. Орел

Привязан

Инв.№

Инв.№ подл. | Подпись и дата | Взам.инв.№

Копировал Дюканова Формат А3

Альбом 5

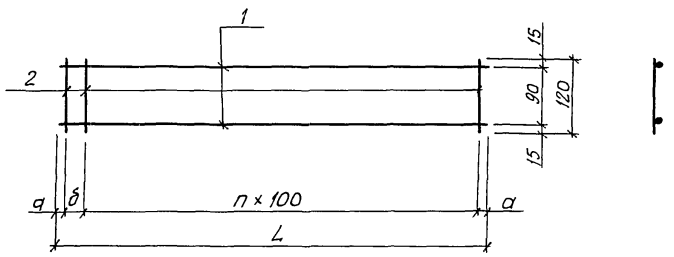

Формат	Зона	Поз.	Обозначение	Наименование	Кол.	Примечание
				КЖ2.И.050100		
				Детали		
Бч		1	КЖ2.И.050101	ф10А-III ГОСТ5781-82, ℓ=1000	2	0,62кг
Бч		2	КЖ2.И.050102	5Вр-1 ГОСТ6727-80, ℓ=120	11	0,02кг
				КЖ2.И.050100-01		
				Детали		
Бч		1	КЖ2.И.050101-01	ф10А-III ГОСТ5781-82, ℓ=660	2	0,4кг
Бч		2	КЖ2.И.050102-01	5Вр-1 ГОСТ6727-80, ℓ=120	7	0,02кг

Обозначение	Марка	L, мм	а, мм	б, мм	n, шт	Масса кг
КЖ2.И.050100	КР1	1000	25	50	9	1,46
-01	КР2	660	30	100	5	0,94

Сварка во всех пересечениях стержней по ГОСТ 14098-85, тип соединения К1, способ сварки Кт.

Н.контр.	Бурдыкина		23.01.91
Гл.констр.	Литошенко		21.01.91
Гл.спец.	Медолазов		21.01.91
Зав.гр.	Бутенко		21.01.91
Техн.кат.	Ветрова		21.01.91
Пров.	Жолудева		21.01.91

813-2-63.91 КЖ2.И.050100

Каркас (КР1, КР2)

Стадия	Масса	Масштаб
РП	см. табл.	1:10
Лист	Листов 1	

ГИПРОНИСЕЛЬПРОМ г.Орел

Привязан

Инв.№

Инв.№ подл. | Подпись и дата | Взам.инв.№

24994-05 13

Копировал Дюканова Формат А3

Альбом 5

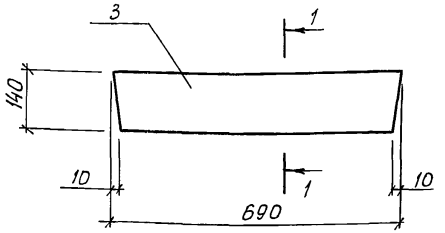

1-1
М 1:5

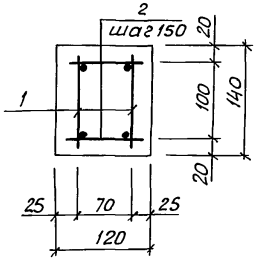

Формат	Зона	Поз.	Обозначение	Наименование	Кол.	Примечание
				Сборочные единицы		
А3		1	КЖ2.И.050100-01	Каркас КР2	2	
				Детали		
БЧ		2	КЖ2.И.050001	5Вр-1 ГОСТ6727-80, ℓ=100	8	0,02кг
				Материалы		
		3		Бетон класса В15		0,01м³

Расчетная схема

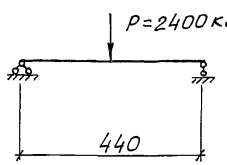

Ведомость расхода стали на элемент, кг

Марка элемента	Изделия арматурные				Всего
	Арматура класса				
	А-III		5Вр-1		
	ГОСТ 5781-82		ГОСТ 6727-80		
	ф10	Итого	ф5	Итого	
ПР3	1,6	1,6	0,44	0,44	2,04

Перемычка ПР3 выполняется в опалубке перемычки 2ПБ10-1 по ГОСТ 948-84 и отличается длиной и армированием.

Н.контр.	Бурдыкина		23.01.91
Гл.констр.	Тимошенко		21.01.91
Гл.спец.	Медолазов		21.01.91
Зав. гр.	Бутенко		21.01.91
Техн.ПКат.	Ветрова		21.01.91
Пров.	Жолудева		21.01.91

8.13-2-63.91

КЖ 2.И.060000

Перемычка ПР3

Стадия	Масса	Масштаб
РП	25,0	1:50
Лист	Листов 1	

ГИПРОНИСЕЛЬПРОМ
г. Орел

Привязан

Инв.№

Инв.№подл. | Подпись и дата | Взам.инв.№

24994-05 14

Копировал Дюканова

Формат А3

Альбом 5

Рис. 1

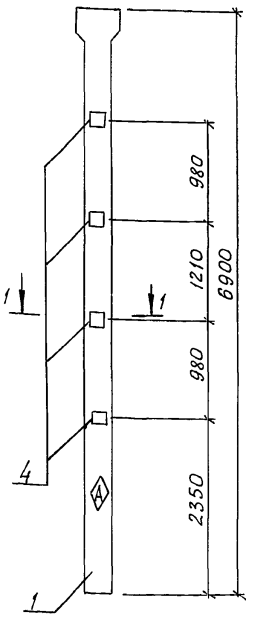

Рис. 2

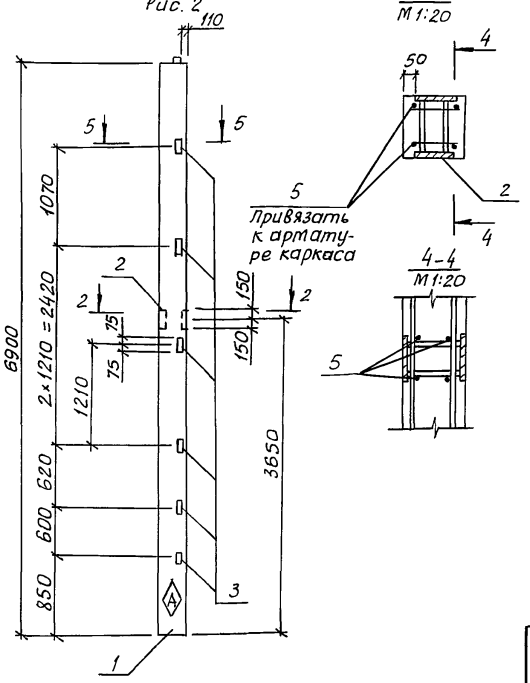

2-2
М1:20

4-4
М1:20

1-1
М1:20

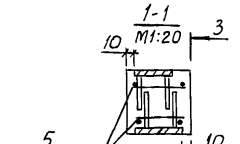

3-3
М1:20

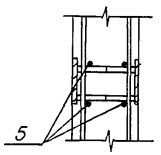

5-5
М1:20

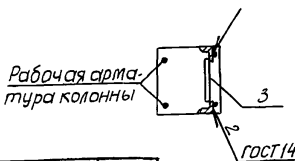

Формат	Зона	Поз.	Обозначение	Наименование	Кол. на испол. —	Кол. на испол. 01	Примечание
				Документация			
А3			КЖ2.И.ТТ	Технические требования			
			1.400-6/76, вып. 1	Унифицированные закладные детали сборных ж.-б. конструкций зданий промышленных предприятий			
				Сборочные единицы			
				Колонны			
		1	1.823.1-2.1 200-31	2К69.4-4-П	1	—	
		1	1.823.1-2.1 100-42	1К69.4-5	—	1	
				Изделия закладные			
		2	1.400-15, в.1 210-42	МН 209-5	—	1	
		3	1.400-6/76, вып. 1, л. 54	М1-14	—	6	
		4	1.400-6/76, вып. 1, л. 23	МО-1-5	8	—	
				Детали			
Б4		5	КЖ2.И.070001	ФБА-III ГОСТ 5781-82, е=370	16	4	0,08кг

Ведомость расхода стали на дополнительные закладные детали, кг

Марка элемента	Изделия закладные: Арматура класса А-III ГОСТ 5781-82 Ф6	Ф10	Ф12	Итого	Прокат марки Вст3пс6-1 ГОСТ 19903-74 δ=8	δ=10	Итого	ГОСТ 8509-86 L63×63×5	Итого	Всего
2К69-4-4-П-А	1,28	7,2	—	8,48	44,0	—	44,0	—	—	52,48
1К69.4-5-А	0,32		3,2	3,52	—	14,2	14,2	9,0	9,0	26,72

Обозначение	Наименование	Рис.	Масса кг
КЖ2.И.070000	2К69.4-4-П-А	1	2800
-01	1К69.4-5-А	2	2750

Привязан

Инв.№

Н.контр.	Бурдыкина		23.01.91
Гл.констр.	Тимошенко		21.01.91
Гл.спец.	Медолазов		21.01.91
Зав.гр.	Бутенко		21.01.91
Техник	Воронина		21.01.91
Пров.	Ясковский		21.01.91

813-2-63.91 КЖ2.И.070000

Колонна (2К69.4-4-П-А, 1К69.4-5-А)

Стадия	Масса	Масштаб
РП	см. табл.	1:50
Лист	Листов 1	

ГИПРОНИСЕЛЬПРОМ г. Орел

24994-05 15

Копировал Дюканова Формат А3

Инв.№ подл. | Подпись и дата | Взам.инв.№

Альбом 5

Рис.1

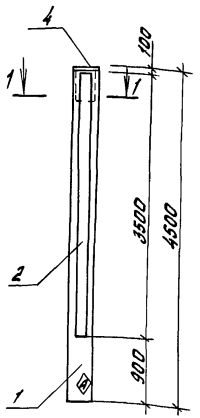

Рис.2

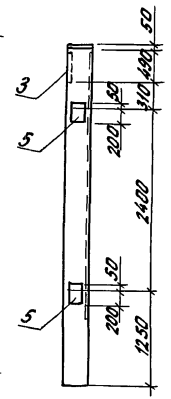

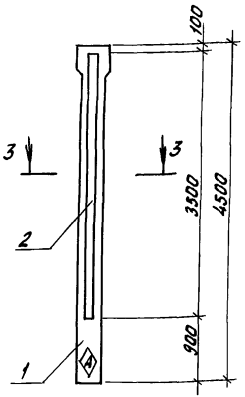

1-1 М1:20

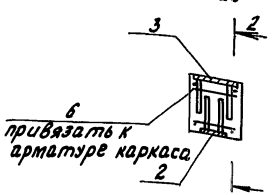

3-3 М1:20

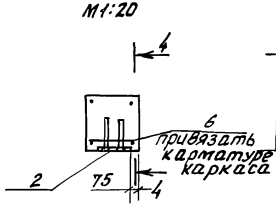

4-4 М1:20

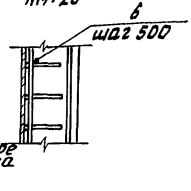

2-2 М1:20

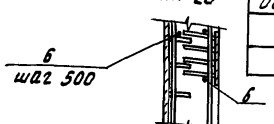

Обозначение	Наименование	Рис.	Масса, кг
КЖ2.У.080000	1К45.3-1-А	1	1030
-01	2К45.3-1-А	1	1100

В колонне 1К45.3-1-А закладную деталь М2 по серии 1.823.1-2, вып.2 заменить на М2-14 (поз.4) по серии 1.400-6/76, вып.1.

Привязан

Инв.№

Формат	Зона	Поз.	Обозначение	Наименование	Кол. на испол. –	Кол. на испол. 01	Примечание
				Документация			
А3			КЖ2.У.ТТ	Технические требования			
			1.400-6/76, вып.1	Унифицированные закладные детали сборных ж.б. конструкций зданий промышленных предприятий			
				Сборочные единицы			
				Колонны			
		1	1.823.1-2.1 100-14	1К45.3-1	1	–	
		1	1.823.1-2.1 200-11	2К45.3-1	–	1	
				Изделия закладные			
		2	1.400-15, В1 140-08	МН12В-3	1	1	
		3	1.400-6/76, вып.1, л.29	М0-9-3	1	–	
		4	1.400-6/76, вып.1, л.60	М2-14	1	–	
		5	1.400-15, В1.210-23	МН20Б-4	2	–	
				Детали			
БЧ		6	КЖ2.У.080001	ФБА-III ГОСТ 5781-82, l=270	17	7	0,06кг

Ведомость расхода стали на дополнительные закладные детали, кг

Марка элемента	Изделия закладные: Арматура класса А-III ГОСТ 5781-82 ф6	ф8	ф12	ф14	ф16	Итого	Прокат марки ВСт3пс6-1 ГОСТ 19903-74 -б=6	-б=10	Итого	Всего
1К45.3-1-А	1.02	2,8	2,0	2,2	2,5	10,52	24,85	34,4	59,25	69,77
2К45.3-1-А	0,42	2,8	–	–	–	3,22	24,85	–	24,85	28,07

Н.контр.	Бурдыкина		21.01.91
Гл.констр.	Титошенко		21.01.91
Гл.спец.	Медолазов		21.01.91
Зав.гр.	Бутенко		21.01.91
Инж.техн.	Яковский		21.01.91
Пров.	Молудева		21.01.91

813-2-63.91 КЖ2.У.080000

Колонна (1К45.3-1-А, 2К45.3-1-А)

Стадия	Масса	Масштаб
РП	см. табл.	1:50
Лист	Листов 1	

ГИПРОНИСЕЛЬПРОМ г.Орел

24994-05 16

Копировал Фомушкина Формат А3

Взам.инв.№ | Подпись и дата | Инв.№ подл.

Альбом 5

Рис.1

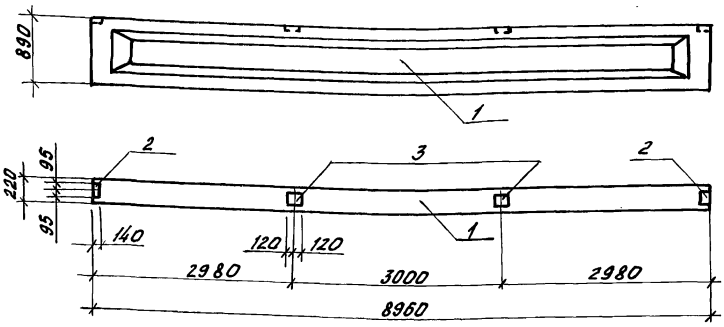

Формат	Зона	Поз.	Обозначение	Наименование	Кол. на испол. –	Кол. на испол. 01	Примечание
				Документация			
А3			КЖ2.И.ТТ	Технические требования			
				Сборочные единицы			
				Балки			
		1	1.462.1-10/89.1-2	БСП9.2-3АIVТ-Н	1	–	
		1	1.462.1-10/89.1-2	БСП9.2-5АIVТ-Н	–	1	
				Изделия закладные			
		2	1.462.1-10/89.2-20	МН2-1	2	2	
		3	1.462.1-10/89.2-20	МН2-2	2	5	

Рис.2

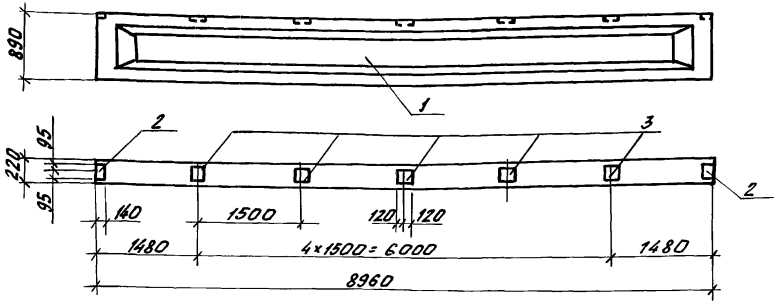

Ведомость расхода стали на дополнительные закладные детали, кг

Марка элемента	Изделия закладные				
	Арматура класса		Прокат марки		Всего
	А-III		Ст3кп3-1		
	ГОСТ5781-82		ГОСТ19903-74		
	Ф8	Итого	-δ=6	Итого	
БСП9.2-3АIVТ-Н-1	0,72	0,72	6,8	6,8	7,52
БСП9.2-5АIVТ-Н-1	1,44	1,44	13,25	13,25	14,69

Обозначение	Рис.	Наименование
КЖ2.И.090000	1	БСП9.2-3АIVТ-Н-1
-01	2	БСП9.2-5АIVТ-Н-1

Н. контр.	Бурдыкина		23.01.91
Гл. констр.	Тимошенко		21.01.91
Гл. спец.	Медолазов		21.01.91
Зав. гр.	Бутенко		21.01.91
Инж.	Грачева		21.01.91
Пров.	Недоудева		21.01.91

813-2-63.91 КЖ2.И.090000

Балка (БСП9.2-3АIVТ-Н-1, БСП9.2-5АIVТ-Н-1)

Стадия	Масса	Масштаб
РП	2,75т	1:50
Лист	Листов 1	

ГИПРОНИСЕЛЬПРОМ г. Орел

Привязан

Инв. №

Инв. № подл. | Подпись и дата | Взам. инв. №

24994-05 17

Копировал Фомушкина

Формат А3

Альбом 5

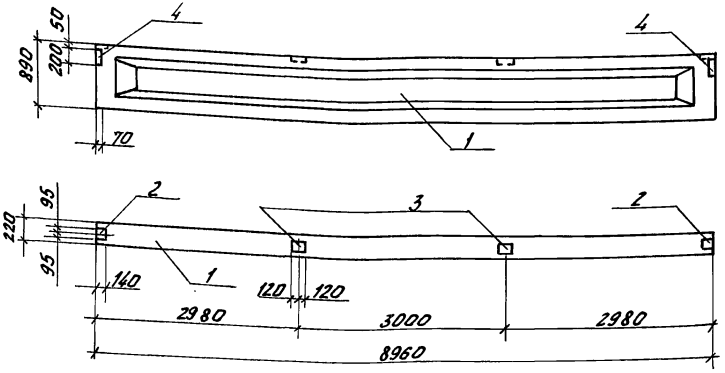

Формат	Зона	Поз.	Обозначение	Наименование	Кол. на испол. –	Кол. на испол. 01	Примечание
				Документация			
А3			КЖ 2.И.ТТ	Технические требования			
				Сборочные единицы			
				Балки			
		1	1.462.1-10/89.1-2	БСП9.2-1АIVТ	1	–	
		1	1.462.1-10/89.1-2	БСП9.2-3АIVТ	–	1	
				Изделия закладные			
		2	1.462.1-10/89.2-20	МН2-1	2	2	
		3	1.462.1-10/89.2-20	МН2-2	2	2	
		4	1.462.1-10/89.2-21	МН3-2	2	2	

Ведомость расхода стали на дополнительные закладные детали, кг

Марка элемента	Изделия закладные							
	Арматура класса			Прокат марки				Всего
	А-III			Ст3кп3-1		Ст3пс5-1		
	ГОСТ 5781-82			ГОСТ 19903-74		ГОСТ 8509-86		
	ф 8	ф 10	Итого	-6=6	Итого	75×75×6	Итого	
БСП9.2-1АIVТ-1	0,72	1,40	2,12	6,80	6,80	6,88	6,88	15,80
БСП9.2-3АIVТ-1								

Обозначение	Наименование
КЖ2.И.10 0000	БСП9.2-1АIVТ-1
-01	БСП9.2-3АIVТ-1

Н.контр.	Бурдыкина		23.01.91
Гл.констр.	Тимошенко		21.01.91
Гл.спец.	Медолазов		21.01.91
Зав.гр.	Бутенко		21.01.91
Инж.	Горячева		21.01.91
Пров.	Жолудева		21.01.91

813-2-63.91 КЖ2.И.10 00 00

Балка (БСП9.2-1АIVТ-1, БСП9.2-3АIVТ-1)

Стадия	Масса	Масштаб
РП	2,75т	1:50

Лист | Листов 1

ГИПРОНИСЕЛЬПРОМ г. Орел

Привязан

Инв.№

Инв.№ подл. | Подпись и дата | Взам.инв.№

Альбом 5

Схема армирования

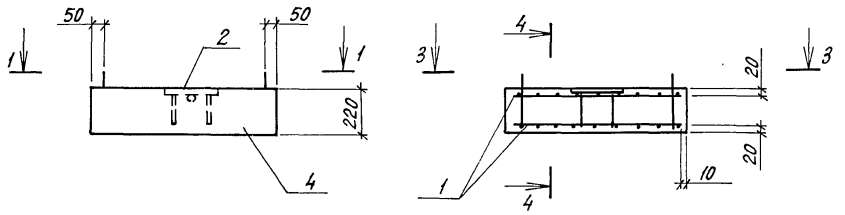

Вид 1-1

3-3

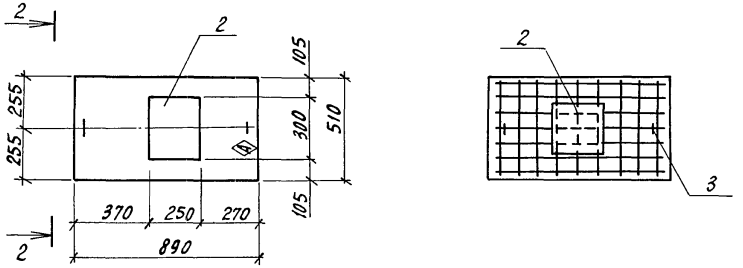

Вид 2-2

4-4

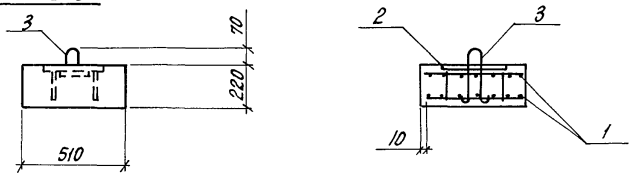

Поз. 3
М 1:10

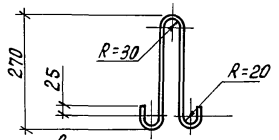

Петли поз. 3 приварить к сетке поз. 1 по ГОСТ 14098-85, тип соединения К1, способ сварки Кт

Формат	Зона	Поз	Обозначение	Наименование	Кол.	Примечание
				Документация		
А3			КЖ2.И.ТТ	Технические требования		
				Сборочные единицы		
		1	КЖ2.И.110100	Сетка С-$\frac{6А\text{-}III\text{-}100}{6А\text{-}III\text{-}75}$ 490×850 $\frac{30}{20}$		
				ГОСТ 8478-81	2	2.32кг
		2	КЖ2.И.110200	Изделие закладное МН3	1	
				Детали		
		3	КЖ2.И.110001	ФВА-III ГОСТ 5781-82, ℓ=710	2	0.28кг
				Материалы		
		4		Бетон класса В15		0.1м^3

Ведомость расхода стали на один элемент, кг

Марка элемента	Изделия арматурные			Изделия закладные						Общий расход
	Арматура класса		Всего	Арматура класса			Прокат марки		Всего	
	А-III			А-III			ВСт3пс6-1			
	ГОСТ 5781-82			ГОСТ 5781-82			ГОСТ 19903-74			
	ф6	Итого		ф8	ф10	Итого	-б=10	Итого		
ОП1	4.64	4.64	4.64	0.56	0.50	1.06	5.89	5.89	6.95	11.59

Н.контр.	Бурдыкина		30.10.91
Гл.констр.	Тимошенко		21.01.91
Гл.спец.	Медолазов		21.01.91
Зав.гр.	Бутенко		21.01.91
Техник	Воронина		21.01.91
Пров.	Ясковский		21.11.91

813-2-63.91

КЖ2.И.110000

Опорная подушка ОП1

Стадия	Масса	Масштаб
РП	250	1:20
Лист	Листов 1	

ГИПРОНИСЕЛЬПРОМ г.Орел

Привязан

Инв.N

Инв.N подл. | Подпись и дата | Взам.инв.N

24994-05 19

Копировал Перелыгина

Формат А3

Альбом 5

Схема армирования

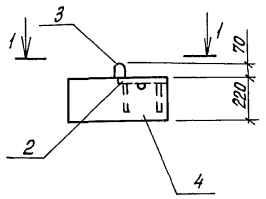

Вид 1-1

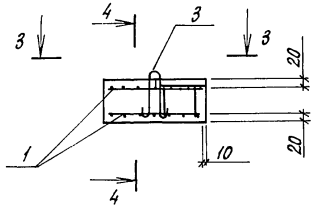

3-3

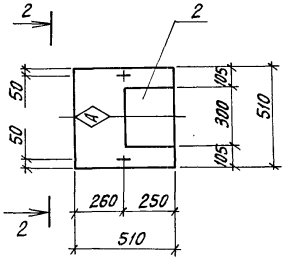

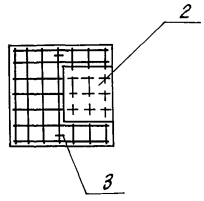

Вид 2-2

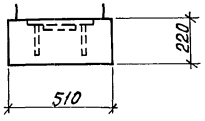

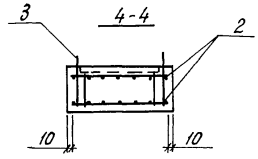

Формат	Зона	Поз.	Обозначение	Наименование	Кол.	Примечание
				Документация		
А3			КЖ 2.И.ТТ	Технические требования		
				Сборочные единицы		
		1	КЖ 2.И.120100	Сетка С $\frac{6А-III-75}{6А-III-75}$ 490×490		
				ГОСТ 8478-81	2	1.52кг
		2	КЖ 2.И.120200	Изделие закладное МН3	1	
				Детали		
		3	КЖ 2.И.120001	ФВАIII ГОСТ 5781-82, ℓ=710	2	0.28кг
				Материалы		
		4		Бетон класса В15		0.06м³

Ведомость расхода стали на один элемент, кг

Марка элемента	Изделия арматурные			Изделия закладные					Всего	Общий расход
	Арматура класса		Всего	Арматура класса			Прокат марки			
	А-III			А-III			ВСт3пс6-1			
	ГОСТ 5781-82			ГОСТ 5781-82			ГОСТ 19903-74			
	ф6	Итого		ф8	ф10	Итого	б=10	Итого		
ОП2	3.04	3.04	3.04	0.56	0.50	1.06	5.89	5.89	6.95	9.99

Петли поз. 3 приварить к сетке поз. 1 по ГОСТ 14098-85, тип соединения К1, способ сварки Кт

Н.контр.	Бурдыкина		30.01.91
Гл.констр.	Тимощенко		01.01.91
Гл.спец.	Медолазов		01.01.91
Зав.гр.	Бутенко		01.01.91
Техник	Воронина		01.01.91
Пров.	Ясковский		01.01.91

Привязан

Инв. N

813-2-63.91 КЖ 2.И.120000

Опорная подушка ОП2

Стадия	Масса	Масштаб
РП	150	1:20
Лист	Листов 1	

ГИПРОНИСЕЛЬПРОМ г.Орел

24994-05 20

Копировал Перелыгина

Формат А3

Инв.N подл. | Подпись и дата | Взам.инв.N

Альбом 5

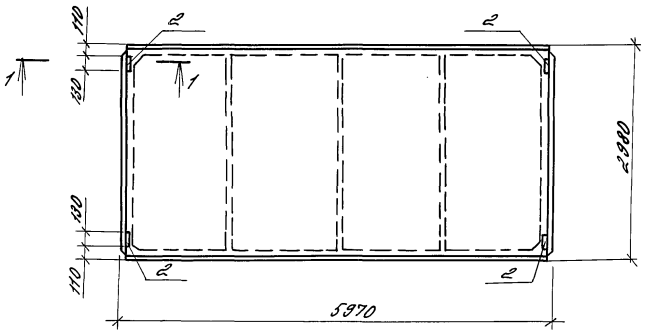

1-1
М 1:20

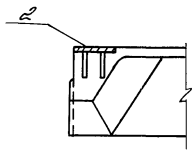

Формат	Зона	Поз.	Обозначение	Наименование	Кол.	Примечание
				Документация		
			КЖ 2.И.ТТ	Технические требования		
				Сборочные единицы		
				Плиты		
		1	1.885.1-4/89.1-1	1ПГ6-4АIVТ-Н	1	
		2	1.885.1-4/89.2-15	Изделие закладное МН6	4	

Ведомость расхода стали на дополнительные закладные детали, кг

Марка элемента	Изделия закладные				
	Арматура класса		Прокат марки		Всего
	A-III		Ст3кп3-1		
	ГОСТ 5781-82		ГОСТ 19903-74		
	ф10	Итого	-б=8	Итого	
1ПГ6-4АIVТ-Н-А	1.6	1.6	3.6	3.6	5.2

Н. контр.	Будылкина		21.01.91
Гл. констр.	Тимошенко		21.01.91
Гл. спец.	Меболазов		21.01.91
Зав. гр.	Бутенко		21.01.91
Инж.	Родачева		21.01.91
Пров.	Жолудева		21.01.91

813-2-63.91 КЖ 2.И.130000

Плита 1ПГ6-4АIVТ-Н-А

Стадия	Масса	Масштаб
РП	2.25т	1:50
Лист	Листов 1	

ГИПРОНИСЕЛЬПРОМ г. Орел

Привязан

Инв. №

Инв. № подл. | Подпись и дата | Взам. инв. №

24994-05 21

копировал Варич Формат А3

Альбом 5

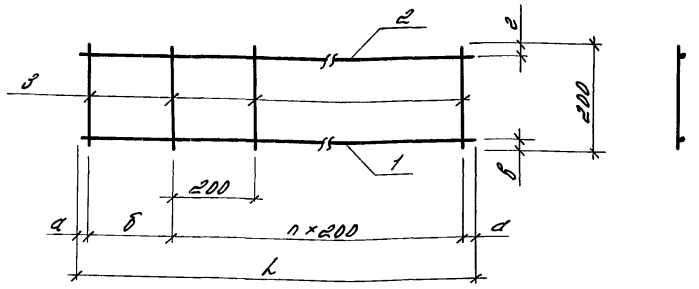

Обозначение	Марка	а, мм	б, мм	в, мм	г, мм	n, шт.	L, мм	Масса, кг
-КН2.И.140000	КР3	25	200	25	25	12	2650	8.71
-01	КР4	150	200	45	35	5	1500	4.86
-02	КР5	75	100	25	25	14	3050	10.01

Формат	Зона	Поз.	Обозначение	Наименование	Кол.	Примечание
				-КН2.И.140000		
				Детали		
Б4		1	-КН2.И.140001	ф20 А-III ГОСТ 5781-82 ℓ=2650	1	8.54кг
Б4		2	-КН2.И.140002	ф8 А-I ГОСТ 5781-82, ℓ=2650	1	1.05кг
Б4		3	-КН2.И.140003	ф8 А-I ГОСТ 5781-82, ℓ=200	14	0.08кг
				-КН2.И.140000-01		
				Детали		
Б4		1	-КН2.И.140001-01	ф20 А-III ГОСТ 5781-82, ℓ=1500	1	3.71кг
Б4		2	-КН2.И.140002-01	ф8 А-I ГОСТ 5781-82, ℓ=1500	1	0.59кг
Б4		3	-КН2.И.140003-01	ф8 А-I ГОСТ 5781-82, ℓ=200	7	0.08кг
				КН2.И.140000-02		
				Детали		
Б4		1	КН2.И.140001-02	ф20 А-III ГОСТ 5781-82, ℓ=3050	1	7.53кг
Б4		2	КН2.И.140002-02	ф8 А-I ГОСТ 5781-82, ℓ=3050	1	1.20кг
Б4		3	КН2.И.140003-02	ф8 А-I ГОСТ 5781-82, ℓ=200	16	0.08кг

Сварка во всех точках пересечения по ГОСТ 14098-85, тип соединения К1, способ сварки К7.

Н.контр.	Бурдыкина		21.01.91
Гл.констр.	Тимошенко		21.01.91
Гл. спец.	Меволазов		21.01.91
Зав.гр.	Бутенко		21.01.91
Инж.	Горячева		21.01.91
Пров.	Колудева		21.01.91

813-2-63.91 КН 2.И. 140000

Каркас (КР3...КР5)

Стадия	Масса	Масштаб
РП	см. табл.	1:10
Лист	Листов 1	

ГИПРОНИСЕЛЬПРОМ г. Орел

Привязан

Инв. №

Инв.№подл. | Подпись и дата | Взам.инв.№

Копировал Варич Формат А3

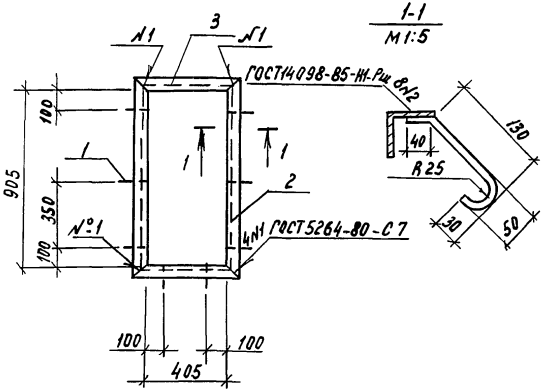

Формат	Зона	Поз.	Обозначение	Наименование	Кол.	Примечание
				Детали		
Б4		1	КЖ2.И.150001	ф6А-I ГОСТ 5781-82, ℓ=250	8	0,06кг
Б4		2	КЖ2.И.150002	Уголок 63х63х5-В ГОСТ 8509-86 ℓ=1031 Ст3кп3-1 ГОСТ 535-88*	2	4,95кг
Б4		3	КЖ2.И.150003	Уголок 63х63х5-В ГОСТ 8509-86 ℓ=531 Ст3кп3-1 ГОСТ 535-88	2	2,54кг

Окраска эмалью ПФ-133 (2слоя)
ГОСТ 926-82 VII; 4/1 по грунту.
ГФ-021 (1слой) по ГОСТ 25129-82

Привязан

Инв. N°

Взам. инв. N

Подпись и дата

Инв. N подл.

Н.контр.	Бурдыкина		23.01.91
Гл.констр.	Тимощенко		21.01.91
Гл.спец.	Медолазов		21.01.91
Зав.гр.	Бутенко		21.01.91
Инж.	Горячева		21.01.91
Пров.	Нолудева		21.01.91

813-2-63.91 КЖ2.И 150000

Изделие закладное
МН1

Стадия	Масса	Масштаб
РП	15,46	1:20
Лист	Листов 1	

ГИПРОНИСЕЛЬПРОМ
г. Орел

Копировал Варич

Формат А4

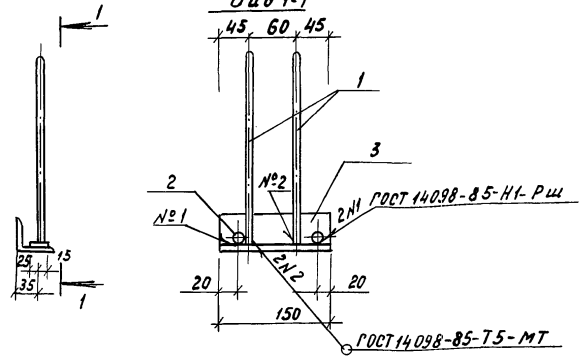

Формат	Зона	Поз.	Обозначение	Наименование	Кол.	Примечание
				Детали		
Б4		1	КЖ2.И.020101	ф8А-III ГОСТ 5781-82, ℓ=250	2	0,10кг
Б4		2	КЖ2.И.020102	ф14А-III ГОСТ 5781-82, ℓ=40	2	0,05кг
Б4		3		Уголок 50х50х5-В ГОСТ 8509-86 Ст3кп3-1 ГОСТ 535-88		
				ℓ=150	1	0,57кг

Покрытие- Ц 12

Привязан

Инв. N°

Взам. инв. N

Подпись и дата

Инв. N подл.

Н.контр.	Бурдыкина		23.01.91
Гл.констр.	Тимощенко		21.01.91
Гл.спец.	Медолазов		21.01.91
Зав.гр.	Бутенко		21.01.91
Техник	Ветрова		21.01.91
Пров.	Нолудева		21.01.91

813-2-63.91 КЖ2.И.020100

Изделие закладное
МН2

Стадия	Масса	Масштаб
РП	0,27	1:5
Лист	Листов 1	

ГИПРОНИСЕЛЬПРОМ
г. Орел

Копировал Варич

Формат А4

Альбом 5

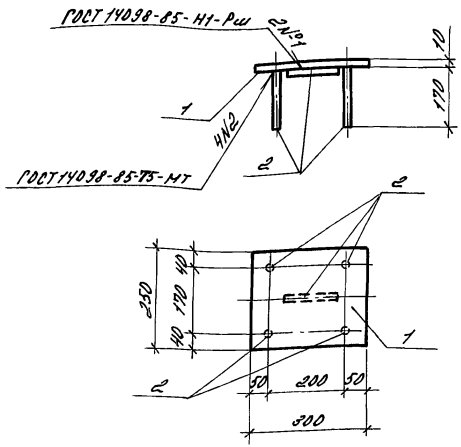

Формат	Зона	Поз.	Обозначение	Наименование	Кол.	Примечание
				Детали		
		1	КЖ 2.И. 110201	Лист БПН-НО-10 ГОСТ 19903-74 / В Ст3пс6-17У14-1-3023-80		
				250×300	1	5.89кг
Б4		2	КЖ 2.И. 110202	ф10А-III ГОСТ 5781-82, ℓ=170	5	0.10кг

Покрытие Ц12

Привязан

Инв.N

Н.контр.	Бурдыкина		23.01.91
Гл.констр.	Тимошенко		21.01.91
Гл.спец.	Медведзов		21.01.91
Зав.гр.	Бутенко		21.01.91
Инж.	Горячева		21.01.91
Пров.	Колбичева		21.01.91

813-2-63.91 КЖ 2.И. 110200

Изделие закладное МН3

Стадия	Масса	Масштаб
РП	6.39	1:10
Лист	Листов 1	

ГИПРОНИСЕЛЬПРОМ г.Орел

Инв.N подл. | Подпись и дата | Взам.инв.N

копировал Варич Формат А4

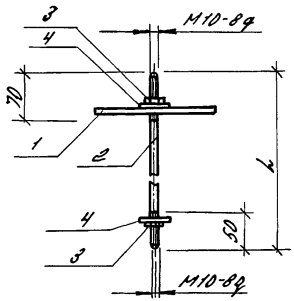

Поз. 1

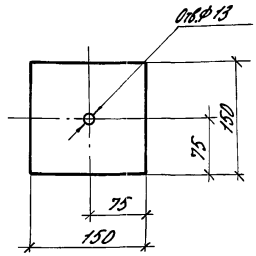

Формат	Зона	Поз.	Обозначение	Наименование	Кол.	Примечание
				Детали		
		1	КЖ 2.И. 160001	Лист БПН-НО-10 ГОСТ 19903-74 / В Ст3пс6-17У14-1-3023-80		
				150×150	1	1.77кг
Б4		2	КЖ 2.И. 160002	ф10А-I ГОСТ 5781-82, ℓ=225	1	1.39кг
				Стандартные изделия		
		3		Гайка М10-7Н.5.016 ГОСТ 5915-70	2	
		4		Шайба 10.01.08кп.016 ГОСТ 11371-78	2	

Привязан

Инв.N

Н.контр.	Бурдыкина		23.01.91
Гл.констр.	Тимошенко		21.01.91
Рук.сект.	Медведзов		21.01.91
Рук.гр.	Бутенко		21.01.91
Техник	Воронина		21.01.91
Пров.	Молодцева		21.01.91

813-2-63.91 КЖ 2.И. 160000

Изделие соединительное МС1

Стадия	Масса	Масштаб
РП	3.16	1:5
Лист	Листов 1	

ГИПРОНИСЕЛЬПРОМ г.Орел

24994-05 24

Инв.N подл. | Подпись и дата | Взам.инв.N

копировал Варич Формат А4

Альбом 5

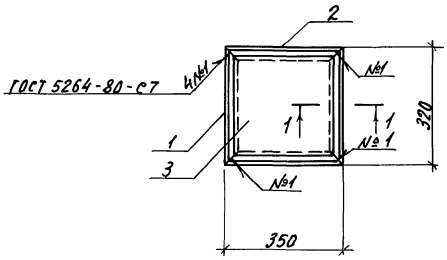

1-1
М 1:5

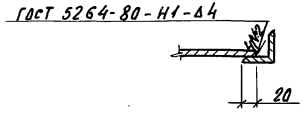

Формат	Зона	Поз.	Обозначение	Наименование	Кол.	Примечание
				Детали		
64		1	КН2.И.170001	Уголок 50×50×5-В ГОСТ 8509-86 / Ст3кп3-1 ГОСТ 535-88		
				ℓ = 350	2	1.32кг
64		2	КН2.И.170002	Уголок 50×50×5-В ГОСТ 8509-86 / Ст3кп3-1 ГОСТ 535-88		
				ℓ = 320	2	1.21кг
64		3	КН2.И.170003	Лист ПВ1 406×290×260 ГОСТ 8706-88 / Вст3кп2 ГОСТ 380-88	1	1.18кг

Окраска эмалью ПФ-133 (2 слоя) ГОСТ 926-82
по грунту ГФ-021 (1 слой) по ГОСТ 25129-82

Н. контр.	Бурдыкина		23.01.91
Гл. конст.	Тимошенко		21.01.91
Гл. спец.	Медолазов		21.01.91
Зав. гр.	Бутенко		21.01.91
Инж.	Бирюкова		21.01.91
Пров.	Жолудева		21.01.91

813-2-63.91 КН2.И.170000

Щит Щ1

Стадия	Масса	Масштаб
РП	6,24	1:10

Лист | Листов 1

ГИПРОНИСЕЛЬПРОМ г. Орел

Привязан

Инв. №

Инв. N подл. | Подпись и дата | Взам. инв. N

Копировал Николаева 24994-05 25 Формат А3

Альбом 5

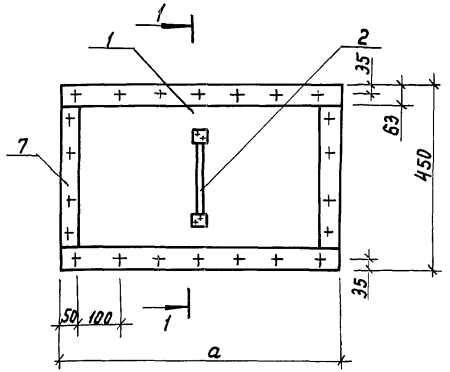

1-1

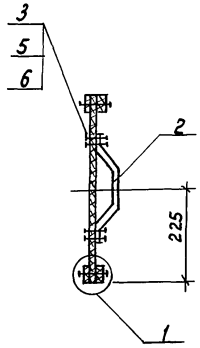

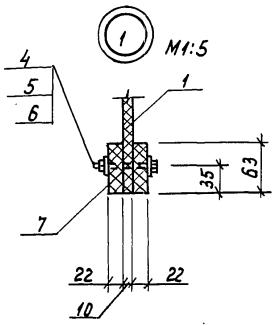

Обозначение	Марка	a, мм	Масса, кг
КЖ2.И.180000	ШБ1	700	4,4
-01	ШБ2	400	2,5

Привязан

Инв.№

Формат	Зона	Поз.	Обозначение	Наименование	Кол.	Примечание
				КЖ2.И.180000		
				Детали		
		1	КЖ2.И.180001	Лист винипласта		
				ВН 700×450×10		
				ГОСТ 9639-71	1	4,4 кг
				Стандартные изделия		
		2		Ручка-скоба РС140-2 ГОСТ 5087-80	1	
		3		Болт М4-6g×30.58.016 ГОСТ 7805-70	4	
		4		Болт М4-6g×60.58.016 ГОСТ 7805-70	22	
		5		Гайка М4-6Н.5.016 ГОСТ 5915-70	26	
		6		Шайба 4.01.08кп 016 ГОСТ 11371-78	52	
				Материалы		
		7		Шнур 1-1с 20×63 ГОСТ 6467-79		ℓ=2050
				КЖ2.И.180000-01		
				Детали		
		1	КЖ2.И.180001-01	Лист винипласта		
				ВН 700×450×10		
				ГОСТ 9639-71	1	2,5 кг
				Стандартные изделия		
		2		Ручка-скоба РС140.2 ГОСТ 5087-80	1	
		3		Болт М4-6g×30.58.016 ГОСТ 7805-70	4	
		4		Болт М4-6g×60.58.016 ГОСТ 7805-70	16	
		5		Гайка М4-6Н.5.016 ГОСТ 5915-70	20	
		6		Шайба 4.01.08кп 016 ГОСТ 11371-78	40	
				Материалы		
		7		Шнур 1-1с 20×63 ГОСТ 6467-79		ℓ=1450

Н.контр.	Бурдыкина		20.01.91
Гл.констр.	Тимошенко		21.01.91
Гл.спец.	Медолазов		21.01.91
Зав.гр.	Бутенко		21.01.91
Инж.	Горячева		21.01.91
Пров.	Жолудева		21.01.91

813-2-63.91 КЖ2.И. 180000

Шибер (ШБ1, ШБ2)

Стадия	Масса	Масштаб
РП	см. табл.	1:10
Лист	Листов 1	

ГИПРОНИСЕЛЬПРОМ г. Орел

Копировал Муратова

Альбом 5

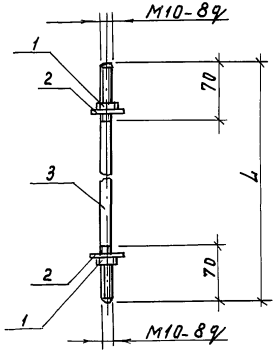

Обозначение	Марка	L, мм	Масса, кг
КД2.И.01 00 00	МС1	500	0,31
- 01	МС2	870	0,54

Формат	Зона	Поз.	Обозначение	Наименование	Кол.	Примечание
				Стандартные изделия		
		1		Гайка М10-7Н.5.016 ГОСТ 5915-70	2	
		2		Шайба 10.01.08 КП.016 ГОСТ 11371-78	2	
			Переменные данные для исполнений			
				КД2.И.01 00 00		
				Детали		
Б4		3	КД2.И.01 00 01	Ф10А-I ГОСТ 5781-82, ℓ=500	1	0,31 кг
				КД2.И.01 00 00-01		
				Детали		
Б4		3	КД2.И.01 00 01-01	Ф10А-I ГОСТ 5781-82, ℓ=870	1	0,54 кг

Покрытие - Ц12.

Н.контр.	Бурдыкина		23.01.91
Гл.констр.	Тимощенко		21.01.91
Гл.спец.	Медлазов		21.01.91
Зав.гр.	Бутенко		21.01.91
Инж.	Горячева		21.01.91
Пров.	Жолудева		21.01.91

813-2-63.91 КД2.И.01 00 00

Изделие соединительное (МС1, МС2)

Стадия	Масса	Масштаб
РП	см. табл.	1:5
Лист	Листов 1	

ГИПРОНИСЕЛЬПРОМ г. Орел

Привязан

Инв.№

Подпись и дата | Взам.инв.№ | Инв.№подл

gost.e-ecolog.ru

Копировал Муратова

24994-05 27

Формат А3