ТИПОВОЙ ПРОЕКТ
813-2-63.91
СЕКЦИОННОЕ ХРАНИЛИЩЕ СЕМЕННОГО КАРТОФЕЛЯ ВМЕСТИМОСТЬЮ 1000 ТОНН
(ДЛЯ $T_н$ = минус 20°С)
АЛЬБОМ Ч

Строительные изделия
(вариант с полным железобетонным каркасом)

24994-04

Отпускная цена на момент реализации указана в счет-накладной

gost.e-ecolog.ru

ТИПОВОЙ ПРОЕКТ
813-2-63.91
СЕКЦИОННОЕ ХРАНИЛИЩЕ СЕМЕННОГО КАРТОФЕЛЯ ВМЕСТИМОСТЬЮ 1000 ТОНН

ДЛЯ $T_н$ = минус 20°С
АЛЬБОМ 4

Разработан:
институтом „Гипронисельпром"

Главный инженер института А.Д. Бутенко
Главный инженер проекта Г.А. Хлебников

Утвержден
Главагропромнаучпроектом
Государственной комиссии
Совмина СССР по продовольствию
и закупкам
Приказ от 18 июня 1991 г №27
введен в действие
институтом „Гипронисельпром"
Приказ от 18 июня 1991 г. №53

Альбом 4

N листа	Наименование и обозначение документов Наименование листа		Стр.
	Содержание альбома №4		2
	Изделие закладное (МН1, МН2)	АР1.И.010000	3
	Изделие соединительное МН3	АР1.И.000002	4
	Изделие соединительное МД1	АР1.И.000003	4
	Фасонный элемент ЭФ1	АР1.И.000004	5
	Изделие закладное МН4	АР1.И.050000	5
	Технические требования	КЖ1.И.ТТ	6
	Перемычка (2ПГ44-31-А, 4ПВ44-8-А)	КЖ1.И.010000	7
	Лоток Л8-15-А	КЖ1.И.020000	8
	Лоток Л8д-15-А	КЖ1.И.030000	9
	Перемычка ПР2	КЖ1.И.040000	10
	Каркас (КР1, КР2)	КЖ1.И.040100	11
	Перемычка ПР3	КЖ1.И.050000	12
	Колонна(1К69.4-5-П-А, 1К69.4-5-П-Б)	КЖ1.И.060000	13
	Колонна 1К69.4-5-А	КЖ1.И.070000	14
	Колонна 1К69.4-5-Б	КЖ1.И.080000	15
	Колонна(2К69.4-4-П-А, 2К69.4-4-А)	КЖ1.И.090000	16
	Колонна 1К69.4-5-Г	КЖ1.И.100000	17
	Колонна(1К45.3-1-А, 2К45.3-1-А)	КЖ1.И.110000	18
	Балка (БСП9.2-3АIVТ-Н-1, БСП9.2-3АIVТ-1, БСП9.2-5АIVТ-Н-1)	КЖ1.И.120000	19
	Балка БСП9.2-4АIVТ-А	КЖ1.И.130000	20
	Плита 1ПГ6-4АIVТ-Н-А	КЖ1.И.140000	21
	Панель(ПСТ60.9.30-ТП-А, ПСТ60.9.30-ТП-Б)	КЖ1.И.150000	22
	Панель(ПСТ60.12.30-1-ТП-А, ПСТ60.12.30-1-ТП-В)	КЖ1.И.160000	22
	Панель (ПСТ60.12.30-ТП-Б, ПСТ60.12.30-ТП-В ПСТ60.12.30-ТП-Г)	КЖ1.И.170000	23
	Каркас (КР3... КР7)	КЖ1.И.180000	24
	Изделие закладное МН1	КЖ1.И.190000	25
	Изделие закладное МН2	КЖ1.И.020100	25
	Изделие соединительное МС1	КЖ1.И.200000	26
	Изделие соединительное МС4	КЖ1.И.210000	26
	Изделие соединительное МС2	КЖ1.И.000022	27
	Изделие соединительное МС3	КЖ1.И.230000	27
	Рама (РМ1, РМ2)	КЖ1.И.240000	28
	Шивер Ш51	КЖ1.И.250000	29
	Шивер Ш52	КЖ1.И.260000	30
	Щит Щ1	КЖ1.И.270000	31
	Изделие соединительное МС1	КД1.И.010000	32
	Фасонный элемент ЭФ2	АР1.И.000006	(32)

Инв. № подл. | Подпись и дата | Взам. инв. №

Копировал Иноземцева Формат А3

Альбом 14

Рис.1

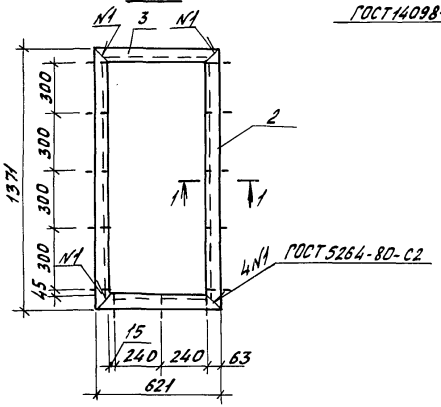

1-1

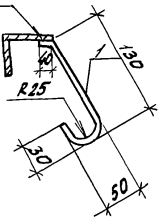

Рис.2
остальное см. рис.1

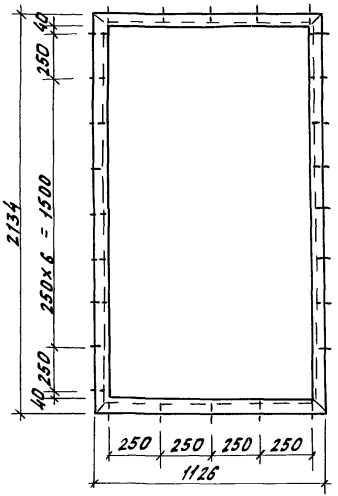

Обозначение	Марка	Рис.	Масса кг
АР1.Ш.0100	МН1	1	19,94
-01	МН2	2	33,03

Формат	Зона	Поз.	Обозначение	Наименование	Кол.	Примечание
				Документация		
А3			КН1.Ш.ТТ	Технические требования		
				АР1Ш.010000		
				Детали		
Б4		1	АР1.Ш.010001	ФБАIГОСТ 5781-82, ℓ = 250	13	0,06 кг
Б4		2	АР1.Ш.010002	Уголок 63х63х5-В ГОСТ 8509-86 / Ст3кп3-1 ГОСТ 535-88 ℓ = 1371	2	6,59 кг
Б4		3	АР1.Ш.010003	Уголок 63х63х5-В ГОСТ 8509-86 / Ст3кп3-1 ГОСТ 535-88 ℓ = 621	2	5,97 кг
				АР1Ш.010000-01		
				Детали		
Б4		1	АР1.Ш.010001-01	ФБАIГОСТ 5781-82, ℓ = 250	28	0,06 кг
Б4		2	АР1.Ш.010002-01	Уголок 63х63х5-В ГОСТ 8509-86 / Ст3кп3-1 ГОСТ 535-88 ℓ = 2134	2	10,26 кг
Б4		3	АР1.Ш.010003-01	Уголок 63х63х5-В ГОСТ 8509-86 / Ст3кп3-1 ГОСТ 535-88 ℓ = 1126	2	5,41 кг

Н. контр.	Бурдыкина		10.02.91
Гл. констр.	Тимошенко		10.02.91
Гл. спец.	Меволазов		10.02.91
Зав. гр.	Сачков		10.02.91
Арх.	Шкарлета		10.02.91

8/3-2-63.91 АР1.Ш.010000

Изделие закладное (МН1; МН2)

Стадия	Масса	Масштаб
РП	см. табл. лицу	1:25
Лист	Листов 1	

ГИПРОНИСЕЛЬПРОМ г. Орел

Привязан

Инв. №

Взам. инв. №

Подпись и дата

Инв. № подл.

Копировал Фотушкина Формат А3

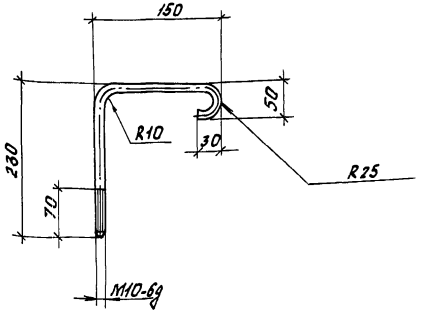

Привязан

Инв. N

Н.контр.	Бурдыкина		13.01.91
Гл.констр.	Титошенко		11.02.91
Гл.спец.	Медолазов		11.02.91
Зав.гр.	Сачков		11.02.91
Арх.	Шкарпета		11.02.91

8I3-2-63.91 АРI.И.000002

Изделие соединительное МН3

Стадия	Масса	Масштаб
РП	0,28	1:5
Лист	Листов 1	

Ф10 AI ГОСТ 5781-82, ℓ=460

ГИПРОНИСЕЛЬПРОМ г. Орел

Инв.N подл. | Подпись и дата | Взам.инв.N

Копировал Фомушкина Формат А4

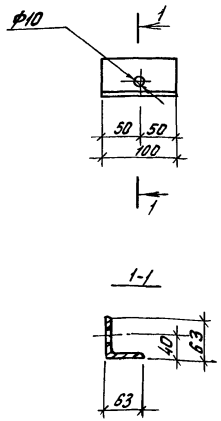

Привязан

Инв.N

Н.контр.	Бурдыкина		13.01.91
Гл.констр.	Титошенко		11.02.91
Гл.спец.	Медолазов		11.02.91
Зав.гр.	Сачков		11.02.91
Арх.	Шкарпета		11.02.91

8I3-2-63.91 АРI.И.000003

Изделие соединительное МД1

Стадия	Масса	Масштаб
РП	0,48	1:5
Лист	Листов 1	

Уголок 63х63х5-В ГОСТ 8509-86 / Ст3кп3-1 ГОСТ 535-88 ℓ=100

ГИПРОНИСЕЛЬПРОМ г. Орел

Инв.N подл. | Подпись и дата | Взам.инв.N

24994-04 5

Копировал Фомушкина Формат А4

Альбом 4

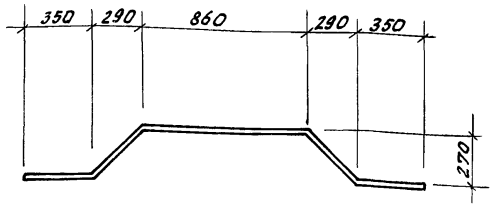

Привязан

Инв. №

Н.контр.	Бурдыкина		30.01.91
Гл.констр.	Тимошенко		11.02.91
Гл.спец.	Медолазов		11.02.91
Зав.гр.	Саучков		11.02.91
Арх.	Шкарпета		11.02.91

813-2-63.91 АР1.И.000004

Фасонный элемент ЭФ1

Стадия	Масса	Масштаб
РП	11,55	1:2
Лист	Листов 1	

ОЦ Б-ПН-КО-07 ГОСТ 19904-90
Н-М1-1 ГОСТ 14918-80
240х1000

ГИПРОНИСЕЛЬПРОМ г. Орел

Копировал Фомушкина Формат А4

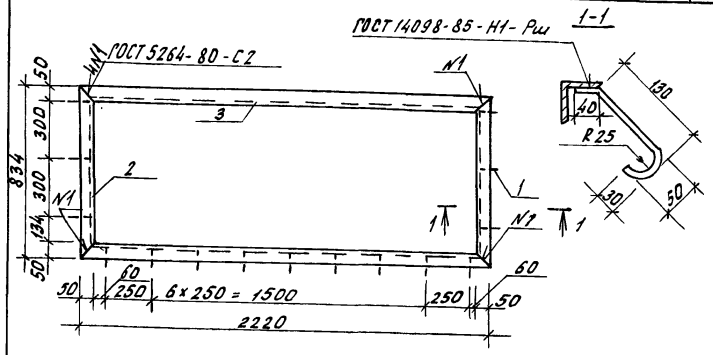

Формат	Зона	Поз.	Обозначение	Наименование	Кол.	Примечание
				Документация		
А4			КН1.И.ТТ	Технические требования		
				Детали		
Б4		1	АР1.И.050001	ФБАГ ГОСТ 5781-82 ℓ=250	15	0,06 кг
Б4		2	АР1.И.050002	Уголок 50х50х5-В ГОСТ 8509-86 Ст3кп3-1 ГОСТ 535-88 ℓ=834	2	3,14 кг
Б4		3	АР1.И.050003	Уголок 50х50х5-В ГОСТ 8509-86 Ст3кп3-1 ГОСТ 535-88 ℓ=2220	2	8,37 кг

Привязан

Инв. №

Н.контр.	Бурдыкина		11.02.91
Гл.констр.	Тимошенко		11.02.91
Гл.спец.	Медолазов		11.02.91
Зав.гр.	Саучков		11.02.91
Арх.	Шкарпета		11.02.91

813-2-63.91 АР1.И.050000

Изделие закладное МН4

Стадия	Масса	Масштаб
РП	23,92	1:20
Лист	Листов 1	

ГИПРОНИСЕЛЬПРОМ г. Орел

24994-04 6

Копировал Фомушкина Формат А4

Альбом 4

1. Знак А на колоннах нанести несмываемой краской
2. Закладные детали железобетонных изделий (колонн, балок и плит покрытия, стеновых панелей) на глубину 50 мм от поверхности железобетонного изделия должны быть покрыты слоем цинка толщиной 120 мкм (способ металлизации) согласно СНиП 2.03.11-85.
3. Марка стали для изготовления закладных изделий Ст 3 кп 3-1 ГОСТ 380-88, монтажных петель Ст 3 пс класса А-I ГОСТ 5781-82.
4. Марку бетона по морозостойкости для колонн 1К69.4-5-П-А, 1К69.4-5-П-Б, 2К69.4-4-П-А принять F100, марку по водонепроницаемости принять - W6, для остальных колонн марка бетона по морозостойкости - F75, марка по водонепроницаемости - W4.
5. Марку бетона по морозостойкости для плиты 1ПГ6-4А IV Т-Н-А принять F100, марку по водонепроницаемости - W4.
6. Марку бетона по морозостойкости для балок БСП9.2-3А IV Т-Н-I, БСП9.2-5А IV Т-Н-I принять F100, марку по водонепроницаемости - W4, для остальных балок марка бетона по морозостойкости F50, марка по водонепроницаемости - W2.
7. Марку бетона по морозостойкости для стеновых панелей принять F200, марку по водонепроницаемости W4.
8. Гибкие связи стеновых панелей покрыть слоем цинка толщиной 120 мкм (способом металлизации).
9. Для строительных изделий марки АР1.И. выполнить покрытие эмалью ПФ-133 темно-серого цвета ГОСТ 926-82 VII; 4/1 по грунту ГФ-021 ГОСТ 25129-82

Н.контр.	Бурдыкина		23.01.91
Гл.констр.	Тимошенко		21.01.91
Гл.спец.	Меболазов		21.01.91
Зав.гр.	Бутенко		21.01.91
Инж.	Горячева		21.01.91
Пров.	Жалудева		21.01.91

Привязан

Инв.№

813-2-63.91 КЖ1.И.ТТ

Технические требования

Стадия	Лист	Листов
РП		1

ГИПРОНИСЕЛЬПРОМ г. Орел

Инв.№ подл. | Подпись и дата | Взам.инв.№

24994-04 7

Копировал Иноземцева Формат А3

Альбом 4

Рис. 1

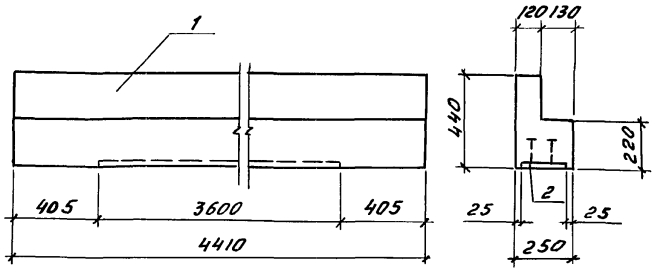

Рис. 2

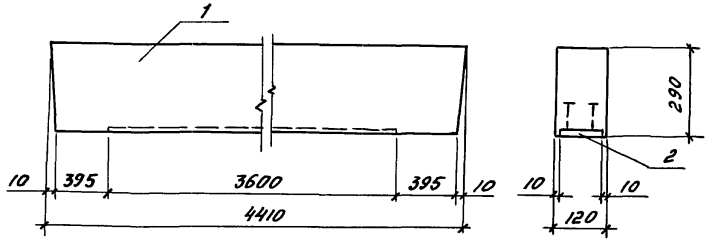

Формат	Зона	Поз.	Обозначение	Наименование	Кол. на испол. —	Кол. на испол. 01	Приме-чание
				Документация			
А3			КЖ1.И.ТТ	Технические требования			
				Сборочные единицы			
				Перемычки			
		1	ГОСТ 948-84	2ПГ44-31-А	1	—	
		1	ГОСТ 948-84	4ПБ44-8-А	—	1	
				Изделия закладные			
		2	1.400-15, В.1 140-23	МН 130-6, ρ=3600	1	—	
		2	1.400-15, В.1 140-05	МН 127-6, ρ=3600	—	1	

Ведомость расхода стали на дополнительные закладные детали, кг

Марка элемента	Изделия закладные							
	Арматура класса			Прокат марки				Всего
	А-III			В Ст 3пс 6-1				
	ГОСТ 5781-82			ГОСТ 19903-74				
	ф8	ф12	Итого	-5=6	-8=8	-8=10	Итого	
2ПГ44-31-А	—	5.4	5.4	—	45.4	7.2	52.6	58.0
4ПБ44-8-А	1.1	—	1.1	16.9	3.6	—	20.5	21.6

Обозначение	Марка	Рис.	Масса кг
КЖ1.И.010000	2ПГ44-31-А	1	8.97
-01	4ПБ44-8-А	2	384

Н.контр.	Бурдыхина		23.01.91
Гл.констр.	Тимощенко		21.01.91
Гл.спец.	Медолазов		21.01.91
Зав.гр.	Бутенко		21.01.91
Техн.ПКат.	Ветрова		21.01.91
Пров.	Жолудева		21.01.91

813-2-63.91 КЖ1.И. 010000

Перемычка (2ПГ44-31-А, 4ПБ44-8-А)

Стадия	Масса	Масштаб
РП	см. табл.	1:20
Лист	Листов 1	

ГИПРОНИСЕЛЬПРОМ г. Орел

Привязан

Инв. N

Инв. N подл. | Подпись и дата | Взам. инв. N

24994-04 8

Копировал Иноземцева

Формат А3

Альбом 4

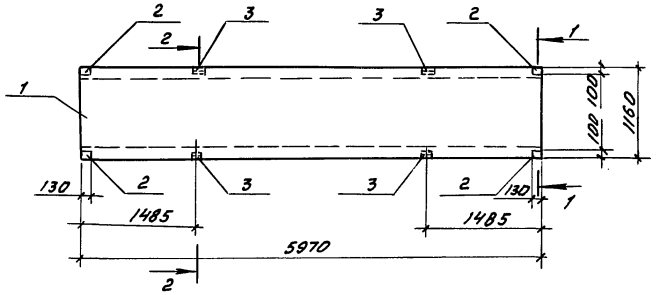

1-1

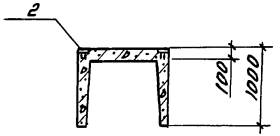

2-2

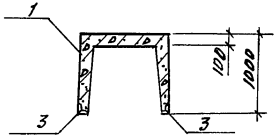

Формат	Зона	Поз.	Обозначение	Наименование	Кол.	Примечание
				Документация		
А3			КНП.У. ТТ	Технические требования		
			1.400-6/76, Вып.1	Унифицированные закладные детали сборных ж.-б. конструкций зданий промышленных предприятий		
				Сборочные единицы		
		1	3.006.1-2.87.1-15	Лоток ЛВ-15-А	1	
				Изделия закладные		
		2	1.400-6/76, Вып.1, л.109	М18-10	4	
А4		3	КНП.У.020100	МН2	4	

Ведомость расхода стали на дополнительные закладные детали, кг

Марка элемента	Изделия закладные								
	Арматура класса А-III ГОСТ 5781-82				Прокат марки Ст3кп3-1				Всего
					ГОСТ 19903-74		ГОСТ 8509-86		
	Ø8	Ø10	Ø14	Итого	-δ=8	Итого	150×50×5	Итого	
ЛВ-15-А	0.8	1.2	0.4	2.4	3.2	3.2	2.28	2.28	7.88

Н.контр.	Бурдыкина		23.01.91
Гл.конст.	Тимошенко		21.01.91
Гл.спец.	Медлазов		21.01.91
Зав.гр.	Бутенко		21.01.91
Инж.	Горячева		21.01.91
Пров.	Желудева		21.01.91

Привязан

Инв.№

8/3-2-63.91 КНП.У.02 00 00

Лоток ЛВ-15-А

Стадия	Масса	Масштаб
РП	3.9т	1:50
Лист	Листов 81	

ГИПРОНИСЕЛЬПРОМ г. Орел

24994-04 9

Копировал Иноземцева

Формат А3

Инв.№ подл. | Подпись и дата | Взам.инв.№

Альбом 4

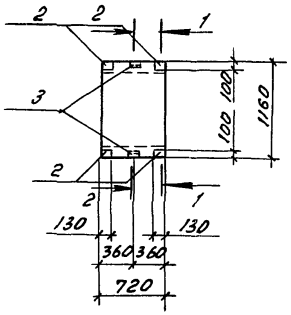

1-1

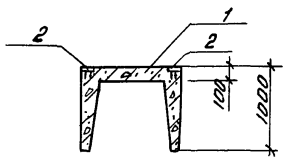

2-2

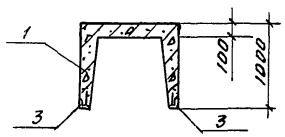

Формат	Зона	Поз.	Обозначение	Наименование	Кол.	Примечание
				Документация		
А3			КЖ1.И. ТТ	Технические требования		
			1.400-6/76, Вып.1	Унифицированные закладные детали сборных ж.-б. конструкций зданий промышленных предприятий		
				Сборочные единицы		
		1	3.006.1-2.87.1-16	Лоток Л8д-15	1	
				Изделия закладные		
		2	1.400-6/76, Вып.1, л.109	МВ-10	4	
А4		3	КЖ1.И. 020100	МН2	2	

Ведомость расхода стали на дополнительные закладные детали, кг

Марка элемента	Изделия закладные								Всего
	Арматура класса А-III ГОСТ 5781-82				Прокат марки Ст3кп3-1 ГОСТ 19903-74		ГОСТ 8509-86		
	ф8	ф10	ф14	Итого	-8=8	Итого	L50×50×5	Итого	
Л8д-15-А	0.4	1.2	0.2	1.8	3.2	3.2	1.14	1.14	6.14

Н.контр.	Бурдыкина		23.01.91
Гл.конст.	Тимошенко		21.01.91
Гл.спец.	Медлазов		21.01.91
Зав.гр.	Бутенко		21.01.91
Инж.	Горячева		21.01.91
Пров.	Жолудева		21.01.91

813-2-63.91 КЖ1.И. 03 0000

Лоток Л8д-15-А

Стадия	Масса	Масштаб
РП	0.5т	1:50
Лист	Листов 1	

ГИПРОНИСЕЛЬПРОМ г. Орел

Привязан

Инв.№ подл. | Подпись и дата | Взам.инв.№

24994-04 10

Копировал Иноземцева Формат А3

Альбом 4

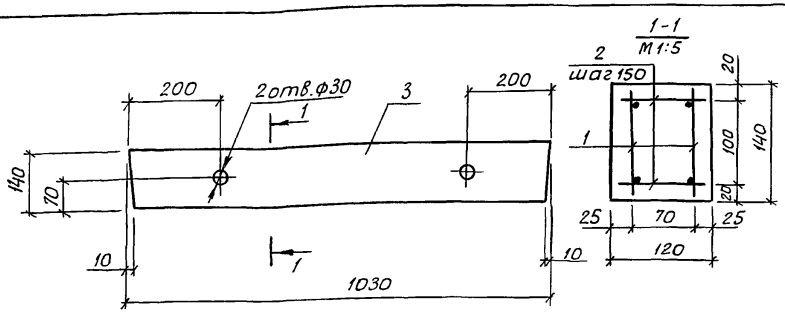

Расчетная схема

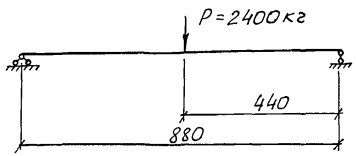

Формат	Зона	Поз.	Обозначение	Наименование	Кол.	Примечание
				Сборочные единицы		
А3		1	КЖ1.И.040100	Каркас КР1	2	
				Детали		
Б4		2	КЖ1.И.040001	Проволока 5Вр1 ГОСТ 6727-80 l=100	14	0,02 кг
				Материалы		
		3		Бетон класса В15		0,017 м3

Ведомость расхода стали на элемент, кг

Марка элемента	Арматура класса				Всего
	Арматура класса				
	A-III		5Вр1		
	ГОСТ 5781-82		ГОСТ 6727-80		
	Ф10	Итого	5Вр-1	Итого	
ПР2	2,48	2,48	0,72	0,72	3,2

Перемычка ПР2 выполняется в опалубке перемычки 2ПБ 10-1 по ГОСТ 948-84 и отличается заменой армирования.

Н.контр.	Бурдыкина		23.01.91
Гл.констр	Тимошенко		21.01.91
Гл.спец.	Медолазов		21.01.91
Зав.гр.	Бутенко		21.01.91
Техн.II кат	Ветрова		21.01.91
Пров.	Жолудева		21.01.91

Привязан

Инв.№

Инв.№ подл. | Подпись и дата | Взам.инв.№

813-2-63.91 КЖ1.И.040000

Перемычка ПР2

Стадия	Масса	Масштаб
РП	43,0	1:10
Лист	Листов 1	

ГИПРОНИСЕЛЬПРОМ г.Орел

24994-04 11

Копировал Дюканова Формат А3

Альбом 4

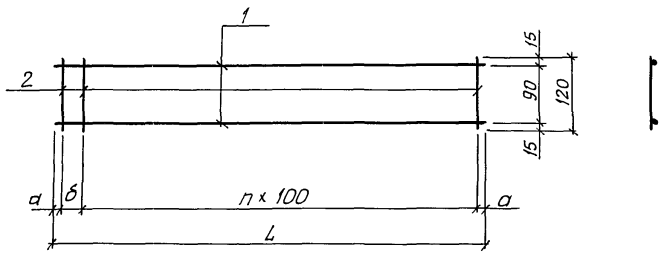

Формат	Зона	Поз.	Обозначение	Наименование	Кол.	Примечание
				КЖ1.У.040100		
				Детали		
БЧ		1	КЖ1.У.040101	Ф10А-III ГОСТ 5781-82, ℓ=1000	2	0,62кг
БЧ		2	КЖ1.У.040102	Проволока 5Вр1 ГОСТ 6727-80, ℓ=120	11	0,02кг
				КЖ1.У.040100-01		
				Детали		
БЧ		1	КЖ1.У.040101-01	Ф10А-III ГОСТ 5781-82, ℓ=660	2	0,4кг
БЧ		2	КЖ1.У.040102-01	Проволока 5Вр1 ГОСТ 6727-80 ℓ=120	7	0,02кг

Обозначение	Марка	L, мм	a, мм	б, мм	n, шт.	Масса, кг
КЖ1.У.040100	КР1	1000	25	50	9	1,46
-01	КР2	660	30	100	5	0,94

Сварка во всех пересечениях стержней по ГОСТ 14098-85, тип соединения К1, способ сварки Кт.

Н.контр.	Бурдыкина		23.01.91
Гл.констр.	Тимошенко		21.01.91
Гл.спец.	Медолазов		21.01.91
Зав.гр.	Бутенко		21.01.91
Техн.II кат.	Ветрова		21.01.91
Пров.	Жолудева		21.01.91

813-2-63.91 КЖ1.У.040100

Каркас (КР1, КР2)

Стадия	Масса	Масштаб
РП	см. табл.	1:10
Лист	Листов 1	

ГИПРОНИСЕЛЬПРОМ г.Орел

Привязан

Инв.N

Инв.N подл. | Подпись и дата | Взам.инв.N

24994-04 12

Копировал Дюканова Формат А3

Альбом 4

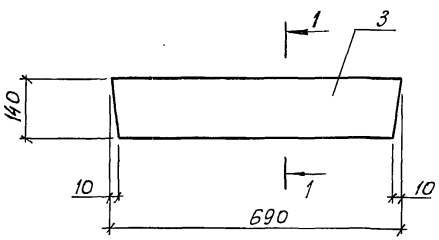

1-1
М 1:5

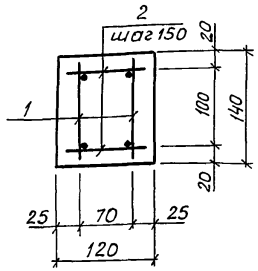

Формат	Зона	Поз.	Обозначение	Наименование	Кол.	Примечание
				Сборочные единицы		
А3		1	КЖ1.И.040100-01	Каркас КР 2	2	
				Детали		
Б4		2	КЖ1.И.050001	Проволока 5Вр1 ГОСТ 6727-80, l=100	8	0,02 кг
				Материалы		
		3		Бетон класса В15		0,01 м³

Расчетная схема

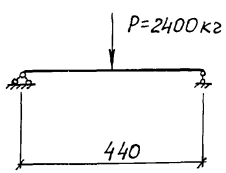

Ведомость расхода стали на элемент, кг

Марка элемента	Изделия арматурные				
	Арматура класса				Всего
	А-III		5Вр1		
	ГОСТ 5781-82		ГОСТ 6727-80		
	ф10	Итого	ф5	Итого	
ПР3	1,6	1,6	0,44	0,44	2,04

Перемычка ПР3 выполняется в опалубке перемычки 2ПБ10-1 по ГОСТ 948-84 и отличается длиной и армированием.

Н.контр.	Бурдыкина		23.01.91
Гл.констр.	Тимошенко		21.01.91
Гл.спец.	Медолазов		21.01.91
Зав.гр.	Бутенко		21.01.91
Техн.контр.	Ветрова		21.01.91
Пров.	Жолудева		21.01.91

813-2-63.91

КЖ1.И.050000

Перемычка ПР3

Стадия	Масса	Масштаб
РП	25,0	1:50
Лист	Листов 1	

ГИПРОНИСЕЛЬПРОМ г. Орел

Привязан

Инв. N подл. | Подпись и дата | Взам. инв. N

Инв. N

24994-04 13

Копировал Дюканова

Формат А3

Альбом 4

Рис. 1

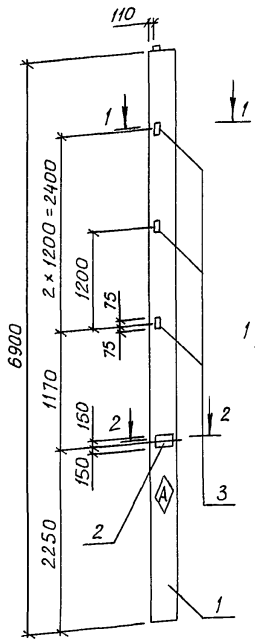

Рис. 2

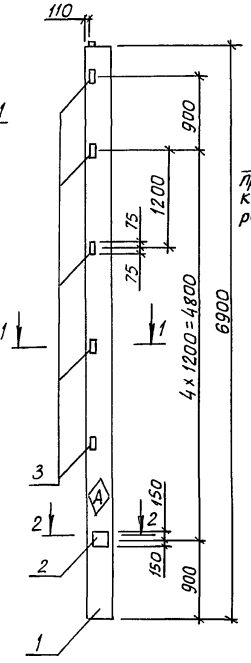

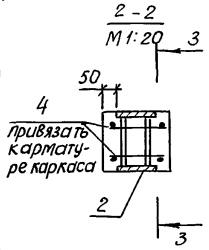

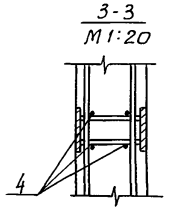

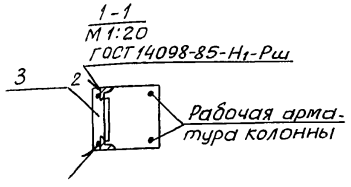

Формат	Зона	Поз.	Обозначение	Наименование	Кол. на испол. —	Кол. на испол. 01	Примечание
				Документация			
А3			КЖ1. И.ТТ	Технические требования			
			1.400-6/76, вып.1	Унифицированные за-			
				кладные детали сбор-			
				ных ж.-б. конструкций			
				зданий промышлен-			
				ных предприятий			
				Сборочные единицы			
				Колонна			
		1	1.823.1-2.1 100-42	1К69.4-5-П	1	1	
				Изделия закладные			
		2	1.400-15 в.1 210-42	МН209-5	1	1	
		3	1.400-6/76, Вып.1 л.54	М1-14	3	5	
				Детали			
БЧ		4	КЖ1.И.06 0001	ФБА-III ГОСТ 5781-82, е=370	4	4	0,08кг

Ведомость расхода стали на дополнительные закладные детали, кг

Марка элемента	Изделия закладные: Арматура класса А-III ГОСТ 5781-82 Ф6	Ф12		Итого	Прокат марки Ст3кп3-1 ГОСТ 8509-86 ∟63×63×5	Итого	ВСт3пс6-1 ГОСТ 19903-74 -δ=10	Итого	Всего
1К69.4-5-П-А	0,32	2,3		2,62	4,5	4,5	14,2	14,2	21,32
1К69.4-5-П-Б	0,32	2,9		3,22	7,5	7,5	14,2	14,2	24,92

Обозначение	Наименование	Рис.
КЖ1.И.06 0000	1К69.4-5-П-А	1
-01	1К69.4-5-П-Б	2

Н.контр.	Бурдыкина		21.01.91
Гл.констр.	Тимошенко		21.01.91
Гл.спец.	Медолазов		21.01.91
Зав.гр.	Бутенко		21.01.91
Инж.II кат.	Ясковский		21.01.91
Пров.	Жолудева		21.01.91

Привязан

Инв.N

813-2-63.91 КЖ1.И.06 0000

Колонна (1К69.4-5-П-А, 1К69.4-5-П-Б)

Стадия	Масса	Масштаб
РП	2,75т	1:50
Лист	Листов 1	

ГИПРОНИСЕЛЬПРОМ г.Орел

24994-04 14

Инв.N подл. | Подпись и дата | Взам.инв.N

Копировал Дюканова Формат А3

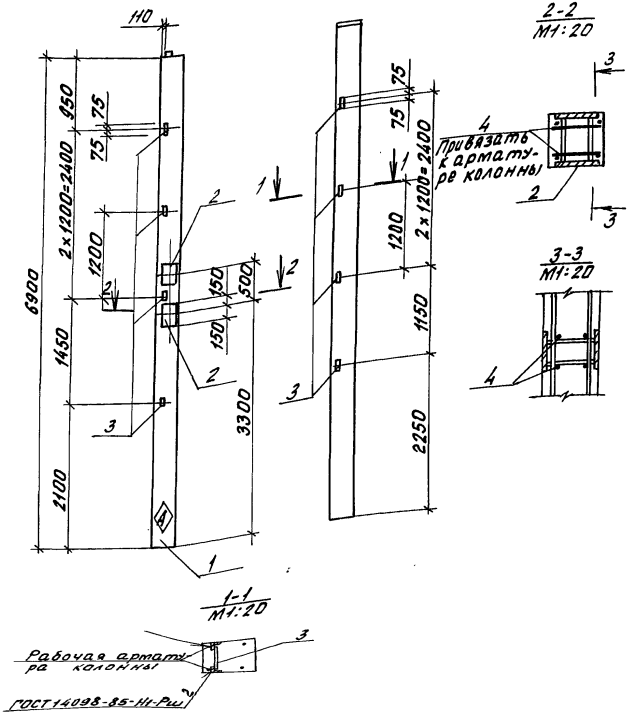

Формат	Зона	Поз.	Обозначение	Наименование	Кол.	Примечание
				Документация		
А3			КЖ1.И.ТТ	Технические требования		
			1.400-6/76, Вып.1	Унифицированные закладные детали сборных ж.б. конструкций промышленных предприятий.		
				Сборочные единицы		
		1	1.823.1-2.1 100-42	Колонна 1К69.4-5	1	
				Изделия закладные		
		2	1.400-15.В.1.210-42	МН209-5	2	
		3	1.400-6/76, Вып.1, л.54	М1-14	8	
				Детали		
Б4		4	КЖ1.И.07 0001	ФБА-III ГОСТ 5781-82, ℓ=370	8	0,08кг

Ведомость расхода стали на дополнительные закладные детали, кг

Марка элемента	Изделия закладные								Всего
	Арматура класса A-III			Прокат марки Вст3пс6-1					
	ГОСТ 5781-82			ГОСТ 8509-86		ГОСТ 19903-74			
	ф6	ф12	Итого	∠63×63×5	Итого	-δ=8	-δ=10	Итого	
1К 69.4-5-А	0,64	5,2	5,84	12,0	12,0	—	28,4	28,4	46,24

Н.контр.	Бурдыкина		21.01.91	813-2-63.91	КЖ1.И.070000
А.констр.	Тютюшенко		21.01.91		
Гл.спец.	Медлазов		21.01.91		
Зав.гр.	Бутенко		21.01.91		
Инж.тех.к.	Асковский		21.01.91		
Пров.	Жлудева		21.01.91	Колонна 1К69.4-5-А	Стадия: РП; Масса: 2,75т; Масштаб: 1:50; Лист; Листов 1
					ГИПРОНИСЕЛЬПРОМ г.Орел

Привязан

Инв.№

Альбом

Инв.№ подл. | Подпись и дата | Взам.инв.№

24994-04 15

Копировал Фомушкина

Формат А3

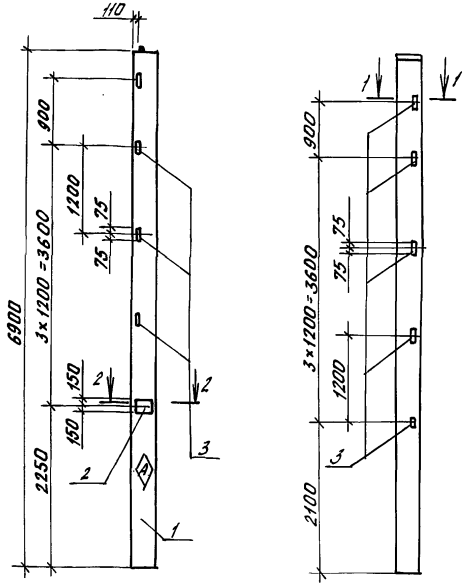

1-1
М1:20

ГОСТ 14098-85-Нг-Рш

Рабочая арматура колонны

2-2
М1:20

4 Привязать к арматуре каркаса

3-3
М1:20

Формат	Зона	Поз.	Обозначение	Наименование	Кол.	Примечание
				Документация		
А3			КЖ1.С.ТТ	Технические требования		
			1.400-6/76, Вып.1	Унифицированные закладные детали сборных ж.-б. конструкций зданий промышленных предприятий		
				Сборочные единицы		
		1	1.823.1-2.1 100-42	Колонна 1К69.4-5	1	
				Изделия закладные		
		2	1.400-15 В.1.210-42	МН209-5	1	
		3	1.400-6/76, Вып.1, л.54	М1-14	9	
				Детали		
Б4		4	КЖ1.С.08 0001	ФБА-III ГОСТ 5781-82, l=370	4	0,08 кг

Ведомость расхода стали на дополнительные закладные детали, кг

Марка элемента	Изделия закладные								Всего
	Арматура класса				Прокат марки				
	А-III				Ст3кп3-1		ВСт3пс6-1		
	ГОСТ 5781-82				ГОСТ 8509-86		ГОСТ 19903-74		
	Ф6	Ф12	Ф14	Итого	∠63×63×5	Итого	-б=10	Итого	
1К69.4-5-Б	0,32	4,10	—	4,42	13,5	13,5	14,2	14,2	32,12

Н. контр.	Бурдыкина		21.01.91
Гл. констр.	Тимошенко		21.01.91
Гл. спец.	Медолазов		21.01.91
Зав. гр.	Бутенко		21.01.91
Инж.	Гордачева		21.01.91
Пров.	Жолудева		21.01.91

813-2-63.91 КЖ1.С.080000

Колонна 1К69.4-5-Б

Стадия	Масса	Масштаб
РП	2,75т	1:50
Лист	Листов 1	

ГИПРОНИСЕЛЬПРОМ г. Орел

Привязан

Инв. N подл. | Подпись и дата | Взам. инв. N

Инв. N

24994-04 16

Копировал Фотушкина

Формат А3

Альбом 4

Рис. 1

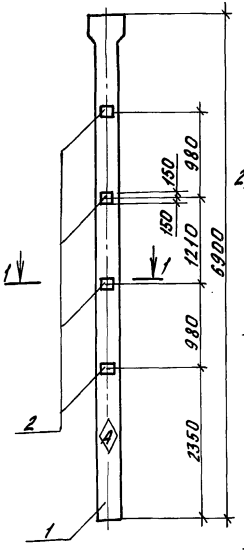

Рис. 2

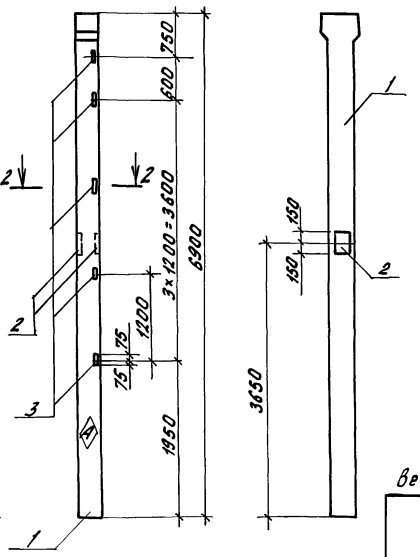

Формат	Зона	Поз.	Обозначение	Наименование	Кол. на испол. –	Кол. на испол. 01	Примечание
				Документация			
А3			КН1.И.ТТ	Технические требования			
			1.400-6/76, Вып.1	Унифицированные закладные детали сборных ж.-б. конструкций зданий промышленных предприятий			
				Сборочные единицы			
				Колонны			
		1	1.823.1-2.1 200-39	2К69.4-4-П	1	–	
		1	1.823.1-2.1 200-39	2К69.4-4	–	1	
				Изделия закладные			
		2	1.400-15.В1.210-42	МН209-5	4	1	
		3	1.400-6/76, Вып.1.л.54	М1-14	–	5	
				Детали			
Б4		4	КН1.И.090001	ФБА-III ГОСТ5781-82 L=370	16	4	0,08кг

Ведомость расхода стали на дополнительные закладные детали, кг

Марка элемента	Изделия закладные: Арматура класса А-III ГОСТ 5781-82 ф6	ф10	ф12	Итого	Прокат марки Ст3кп3-1 ГОСТ8509-86 ∠63×63×5	Итого	ГОСТ19903-74 δ=10	Итого	Всего
2К69.4-4-П-А	1,28	–	5,6	6,88	—	—	56,8	56,8	63,68
2К69.4-4-А	0,32	–	2,9	3,22	7,5	7,5	14,2	14,2	24,92

1-1 М1:20

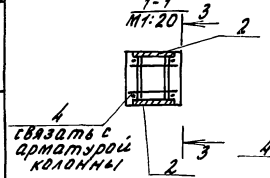

3-3 М1:20

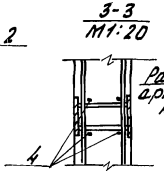

2-2 М1:20

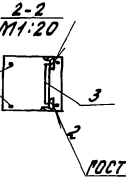

ГОСТ 14098-85-Н1-Рш

Обозначение	Наименование	Рис.
КН1.И.090000	2К69.4-4-П-А	1
-01	2К69.4-4-А	2

Привязан

Инв. №

Н. контр.	Бурдыкина		21.01.91
Гл. констр.	Тимошенко		21.01.91
Гл. спец.	Медолазов		21.01.91
Зав. гр.	Бутенко		21.01.91
Инженер	Яковский		21.01.91
Пров.	Молудева		21.01.91

8.13-2-63.91 КН1.И.090000

Колонна (2К69.4-4-П-А, 2К69.4-4-А)

Стадия	Масса	Масштаб
РП	2,8т	1:50
Лист	Листов 87	

ГИПРОНИСЕЛЬПРОМ г. Орел

24994-04 17

Инв.№ подл. | Подпись и дата | Взам.инв.№

Копировал Фомушкина Формат А3

Альбом 4

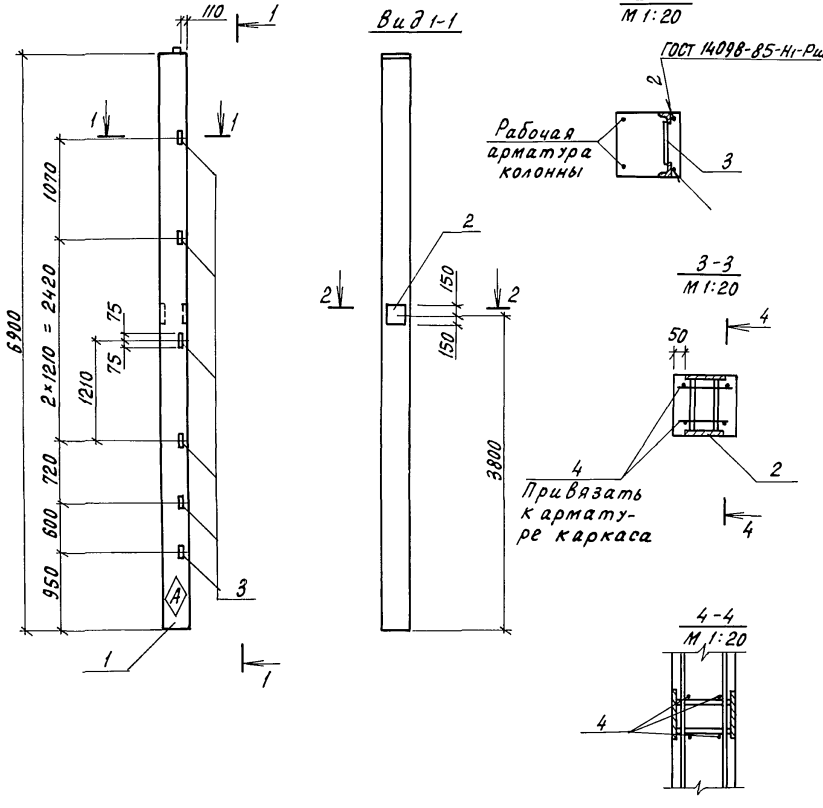

Формат	Зона	Поз.	Обозначение	Наименование	Кол.	Приме-чание
				Документация		
А3			КЖ1.И.ТТ	Технические требования		
			1.400-6/76, Вып. 1	Унифицированные заклад-ные детали сборных ж.б. конструкций зданий про-мышленных предприятий		
				Сборочные единицы		
		1	1.823.1-2.1 100-42	Колонна 1К69.4-5	1	
				Изделия закладные		
		2	1.400-15 81 210-42	МН209-5	1	
		3	1.400-6/76, Вып. 1 л. 54	М1-14	6	
				Детали		
Б4		4	КЖ1.Н.1000.01	ФБА-III ГОСТ 5781-82, ℓ=370	4	0.08 кг

Ведомость расхода стали на дополнительные закладные детали, кг

Марка элемента	Изделия закладные								Всего
	Арматура класса			Прокат марки					
	А-III			ВСт3пс6-1			Ст3кп3-1		
	ГОСТ 5781-82			ГОСТ 19903-74			ГОСТ 8509-86		
	ф6	ф12	Итого		-Б-10	Итого	L63×63×5	Итого	
1К69.4-5-Г	0.32	3.2	3.52		14.2	14.2	9.0	9.0	26.72

Н.контр.	Бурдыкина		23.01.91
Гл.констр.	Тимошенко		21.01.91
Гл.спец.	Медолазов		21.01.91
Зав.гр.	Бутенко		21.01.91
Техник	Воронина		21.01.91
Пров.	Асковский		21.01.91

Привязан

Инв. N

8/3-2-63.91 КЖ1.Н.10 0000

Колонна 1К69.4-5-Г

Стадия	Масса	Масштаб
РП	2,75т	1:50
Лист	Листов 1	

ГИПРОНИСЕЛЬПРОМ г.Орел

Инв. N подл. | Подпись и дата | Взам. инв. N

Копировал Перелыгина

Формат А3

Альбом 4

Рис. 1

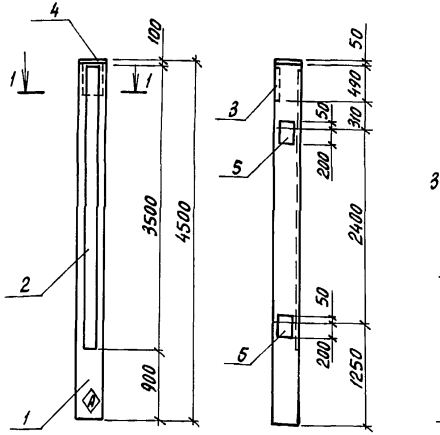

1-1
М1:20

3-3
М1:20

Рис. 2

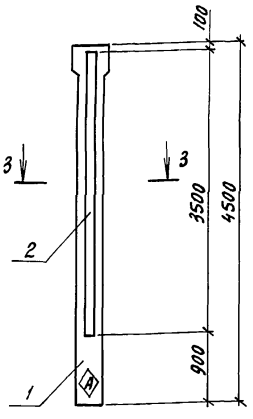

4-4
М1:20

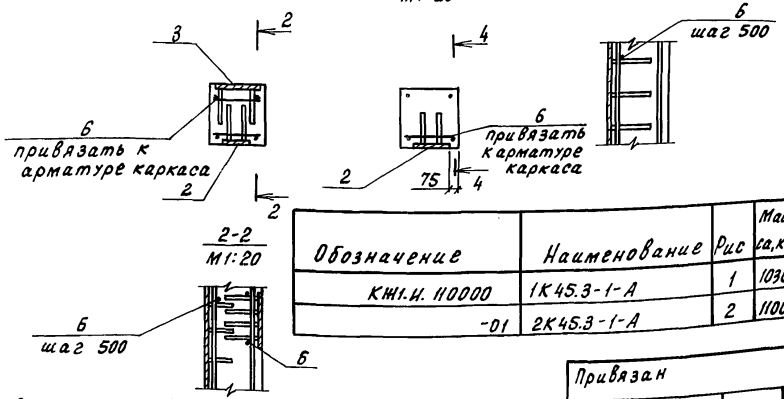

Обозначение	Наименование	Рис	Масса, кг
КЖ1.И. 110000	1К45.3-1-А	1	1030
-01	2К45.3-1-А	2	1100

В колонне 1К45.3-1-А закладную деталь М2 по серии 1.823.1-2, вып. 2 заменить на М2-14 (поз. 4) по серии 1.400-6/76, вып. 1

Формат	Зона	Поз.	Обозначение	Наименование	Кол. на испол. —	Кол. на испол. 01	Примечание
				Документация			
А3			КЖ1.И. ТТ	Технические требования			
			1.400-6/76, вып.1	Унифицированные закладные детали сборных ж.б. конструкций зданий промышленных предприятий			
				Сборочные единицы			
				Колонны			
		1	1.823.1-2.1 100-14	1К45.3-1	1	—	
		1	1.823.1-2.1 200-11	2К45.3-1	—	1	
				Изделия закладные			
		2	1.400-15, В1 140-08	МН12В-3	1	1	
		3	1.400-6/76, вып.1, л.29	МО-9-3	1	—	
		4	1.400-6/76, вып.1, л.60	М2-14	1	—	
		5	1.400-15, В1. 210-23	МН205-4	2	—	
				Детали			
Б4		6	КЖ1.И. 110001	ФБА-III ГОСТ 5781-82, ℓ=270	17	7	0.06кг

Ведомость расхода стали на дополнительные закладные детали, кг

Марка элемента	Изделия закладные: Арматура класса А-III ГОСТ 5781-82 Ф6	Ф8	Ф12	Ф14	Ф16	Итого	Прокат марки ВСт3 пс6-1 ГОСТ 19903-74 -Б=6	-Б=10	Итого	Всего
1К45.3-1-А	1.02	2.8	2.0	2.2	2.5	10.52	24.85	34.4	59.25	69.77
2К45.3-1-А	0.42	2.8	—	—	—	3.22	24.85	—	24.85	28.07

Н.контр.	Бурдыкина		23.01.91
Гл.констр.	Тимощенко		21.01.91
Гл.спец.	Медолазов		21.01.91
Зав.гр.	Бутенко		21.01.91
Инж.-констр.	Ясковский		21.01.91
Пров.	Жолудева		21.01.91

8/3-2-63.91 КЖ1.И. 110000

Колонна (1К45.3-1-А, 2К45.3-1-А)

Стадия	Масса	Масштаб
РП	см. табл.	1:50
Лист	Листов 1	

ГИПРОНИСЕЛЬПРОМ г. Орел

Привязан

Инв.№ подл. | Подпись и дата | Взам. инв.№

24994-04 19

Копировал Перелыгина

Формат А3

Альбом 4

Рис. 1

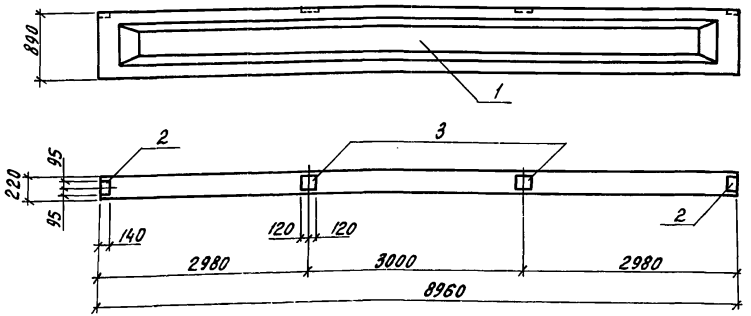

Рис. 2

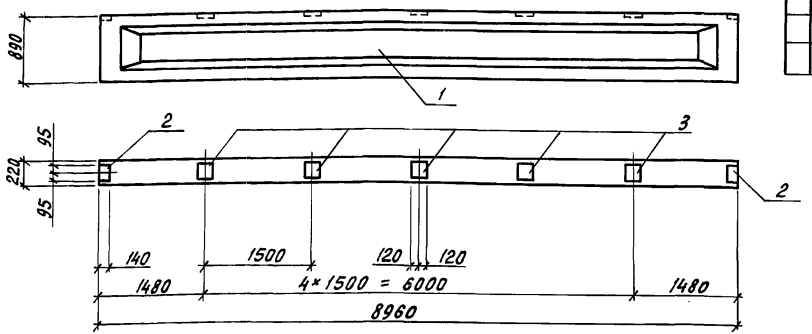

Формат	Зона	Поз.	Обозначение	Наименование	Кол. на испол. –	01	02	Примечание
				Документация				
А3			КЖ1.И.ТТ	Технические требования				
				Сборочные единицы				
				Балки				
		1	1.462.1-10/89.1-2	БСП9.2-3АIVТ-Н	1	–	–	
		1	1.462.1-10/89.1-2	БСП9.2-3АIVТ	–	1	–	
		1	1.462.1-10/89.1-2	БСП9.2-5АIVТ-Н	–	–	1	
				Изделия закладные				
		2	1.462.1-10/89.2-20	МН2-1	2	2	2	
		3	1.462.1-10/89.2-20	МН2-2	2	2	5	

Ведомость расхода стали на дополнительные закладные детали, кг

Марка элемента	Изделия закладные				
	Арматура класса А-III ГОСТ 5781-82		Прокат марки Ст3кп3-1 ГОСТ 19903-74		Всего
	ф8	Итого	-б-6	Итого	
БСП9.2-3АIVТ-Н-1	0.72	0.72	6.8	6.8	7.52
БСП9.2-3АIVТ-1					
БСП9.2-5АIVТ-Н1	1.44	1.44	13.25	13.25	14.69

Обозначение	Наименование	Рис.
КЖ1.И.120000	БСП9.2-3АIVТ-Н-1	1
-01	БСП9.2-3АIVТ-1	1
-02	БСП9.2-5АIVТ-Н-1	2

Привязан

Инв. N

Н.контр.	Бурдыкина		21.01.91
Гл.констр.	Тимощенко		21.01.91
Гл.спец.	Медолазов		21.01.91
Зав.гр.	Бутенко		21.01.91
Инж.	Яковский		21.01.91
Пров.	Жолудева		21.01.91

813-2-63.91 КЖ1.И.120000

Балка (БСП9.2-3АIVТ-Н-1, БСП9.2-3АIVТ-1, БСП9.2-5АIVТ-Н-1)

Стадия	Масса	Масштаб
РП	2,75т	1:50
Лист	Листов 1	

ГИПРОНИСЕЛЬПРОМ г. Орел

24994-04 20

Копировал Перелыгина

Формат А3

Инв. N подл. | Подпись и дата | Взам. инв. N

Альбом V

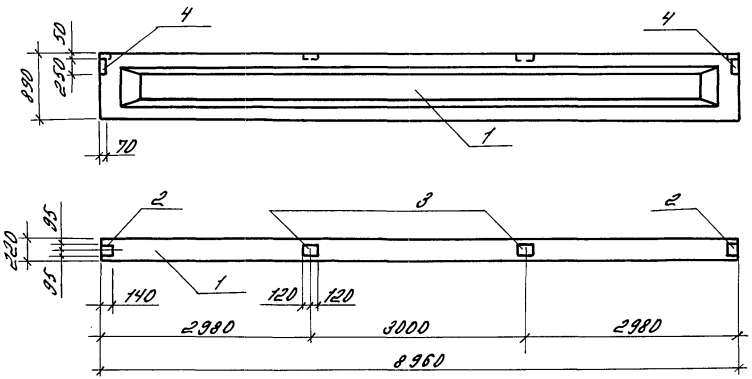

Формат	Зона	Поз.	Обозначение	Наименование	Кол.	Примечание
				Документация		
А3			КНТ.И.ТТ	Технические требования		
				Сборочные единицы		
		1	1.462.1-10/89.1-2	Балка БСП9.2-1А IVТ	1	
				Изделия закладные		
		2	1.462.1-10/89.2-20	МН2-1	2	
		3	1.462.1-10/89.2-20	МН2-2	2	
		4	1.462.1-10/89.2-21	МН3-2	2	

Ведомость расхода стали на дополнительные закладные детали, кг

Марка элемента	Изделия закладные							Всего
	Арматура класса			Прокат марки				
	A-III			Ст3кп3-1		Ст3пс5-1		
	ГОСТ5781-82			ГОСТ19903-74		ГОСТ8509-86		
	ф8	ф10	Итого	-δ=6	Итого	L75×75×6	Итого	
БСП9.2АА IVТ-А	0.72	1.40	2.12	6.80	6.80	6.88	6.88	15.80

Н.контр.	Бурдыкина		23.01.91
Гл.конструктор	Тимошенко		21.01.91
Гл.спец.	Медолазов		21.01.91
Зав.гр.	Бутенко		21.01.91
Снн.	Горячева		21.01.91
Пров.	Колудева		21.01.91

813-2-53.91 КНТ.И.130000

Балка БСП9.2АА IVТ-А

Стадия	Масса	Масштаб
РП	2.75т	1:50
Лист	Листов 1	

ГИПРОНИСЕЛЬПРОМ г.Орел

Привязан

Инв.№

Инв.№ подл. | Подпись и дата | Взам.инв.№

24994-04 21

Копировал Варич Формат А3

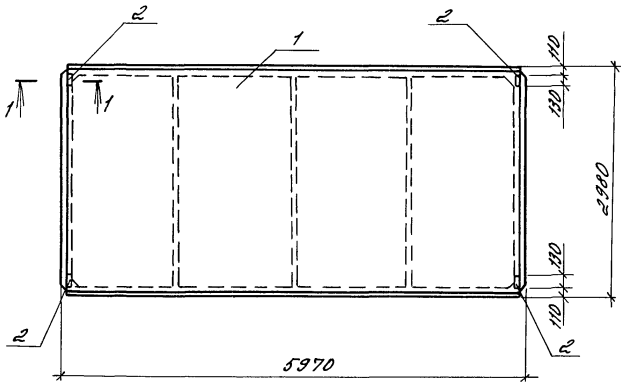

1-1
М 1:10

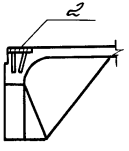

Формат	Зона	Поз.	Обозначение	Наименование	Кол.	Примечание
				Документация		
А3			КНТ.И.ТТ	Технические требования		
				Сборочные единицы		
		1	1.865.1-4/89.1-1	Плита 1ПГ6-4АIVТ-Н	1	
		2	1.865.1-4/89.2-15	Изделие закладное МН6	4	

Ведомость расхода стали на дополнительные закладные детали, кг

Марка элемента	Изделия закладные				Всего
	Арматура класса		Прокат марки		
	A-III		Ст3кп3-1		
	ГОСТ 5781-82		ГОСТ 19903-74		
	ф10	Итого	-5=8	Итого	
1ПГ6-4АIVТ-Н-А	1.6	1.6	3.6	3.6	5.2

Н.контр.	Бурдыкина			23.01.91	813-2-63.91 КНТ.И. 140000
Гл.констр.	Тимошенко			21.01.91	
Гл.спец.	Медведев			21.01.91	
Зав.гр.	Бутенко			21.01.91	Плита 1ПГ6-4АIVТ-Н-А
Инж.	Горячева			21.01.91	
Пров.	Молудова			21.01.91	

Стадия	Масса	Масштаб
РП	2.25т	1:50
Лист	Листов 1	

ГИПРОНИСЕЛЬПРОМ г. Орел

Привязан

Инв. №

Инв.№ подл. | Подпись и дата | Взам.инв.№

копировал варич Формат А3

КЖ1.И.150000 - изображено
КЖ1.И.150000 -01 - зеркальное отражение

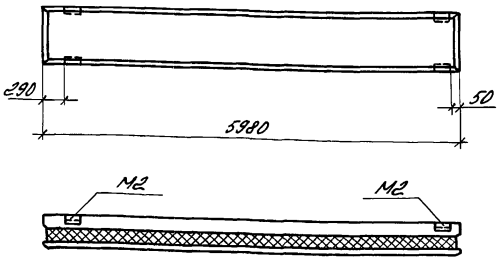

Обозначение	Наименование
КЖ1.И.150000	ПСТ 60.9.30-ТП-А
-01	ПСТ 60.9.30-ТП-Б

Панели ПСТ 60.9.30-ТП-А, ПСТ 60.9.30-ТП-Б отличаются от панели ПСТ 60.9.30-ТП по шифру 1481, вып. 1 размещением закладных деталей М2.

Привязан

Инв.N

Н.контр.	Бурдыкина		23.01.91
Гл.констр.	Тимошенко		21.01.91
Гл.спец.	Неволаздов		21.01.91
Зав.гр.	Бутенко		21.01.91
Инж.	Горячева		21.01.91
Пров.	Жолудева		21.01.91

813-2-63.91 КЖ1.И.150000

Панель (ПСТ 60.9.30-ТП-А, ПСТ 60.9.30-ТП-Б)

Стадия	Масса	Масштаб
РП	1.9т	1:50
Лист	Листов 1	

ГИПРОНИСЕЛЬПРОМ г.Орел

Инв.N подл. | Подпись и дата | Взам.инв.N

копировал Варич Формат А4

КЖ1.И.160000 - изображено
КЖ1.И.160000-01 - зеркальное отражение

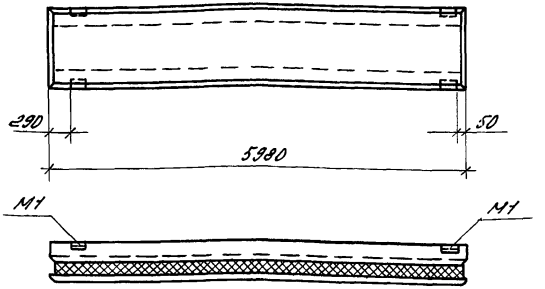

Обозначение	Наименование
КЖ1.И.160000	ПСТ 60.12.30-1-ТП-А
-01	ПСТ 60.12.30-1-ТП-В

Панели ПСТ 60.12.30-1-ТП-А, ПСТ 60.12.30-1-ТП-В отличаются от панели ПСТ 60.12.30-1-ТП по шифру 1481, вып. 1 размещением закладных деталей М2.

Привязан

Инв.N

Н.контр.	Бурдыкина		23.01.91
Гл.констр.	Тимошенко		21.01.91
Гл.спец.	Неволаздов		21.01.91
Зав.гр.	Бутенко		21.01.91
Инж.	Горячева		21.01.91
Пров.	Жолудева		21.01.91

813-2-63.91 КЖ1.И.160000

Панель (ПСТ 60.12.30-1-ТП-А, ПСТ 60.12.30-1-ТП-В)

Стадия	Масса	Масштаб
РП	3.4т	1:50
Лист	Листов 1	

ГИПРОНИСЕЛЬПРОМ г.Орел

Инв.N подл. | Подпись и дата | Взам.инв.N

24994-04 23

копировал Варич Формат А4

Альбом V

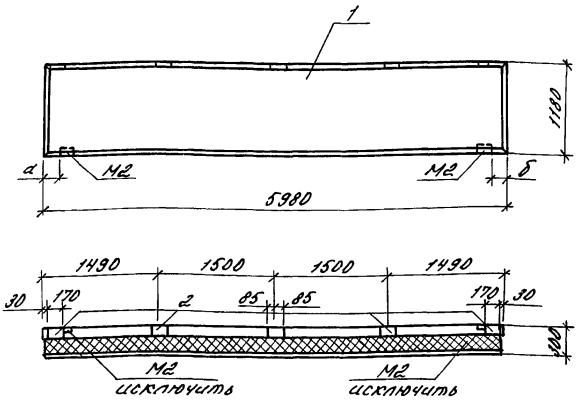

Формат	Зона	Поз.	Обозначение	Наименование	Кол.	Примечание
				Документация		
А3			КЖ1.И.ТТ	Технические требования		
				Сборочные единицы		
				Панель		
		1	1481.1-400-02	ПСТ 60.12.30-ТП	1	
		2	1.030.1-1.1-3 33-02	Изделие закладное М15	5	

Обозначение	Наименование	а, мм	б, мм
КЖ1.И.170000	ПСТ 60.12.30-ТП-Б	50	50
-01	ПСТ 60.12.30-ТП-В	290	50
02	ПСТ 60.12.30-ТП-Г	50	290

Ведомость расхода стали на дополнительные закладные детали, кг

Марка элемента	Изделия закладные				
	Арматура класса А-III ГОСТ 5781-82		Прокат марки Ст3кп3-1 ГОСТ 19903-74		Всего
	ф10	Итого	-Б=8	Итого	
ПСТ 60.12.30-ТП-Б	5.3	5.3	5.35	5.35	10.65
ПСТ 60.12.30-ТП-В					
ПСТ 60.12.30-ТП-Г					

Панели ПСТ 60.12.30-ТП-Б, ПСТ 60.12.30-ТП-В, ПСТ 60.12.30-ТП-Г отличаются от панели ПСТ 60.12.30-ТП по шифру 1481, вып. 1 отсутствием двух закладных деталей М2, размещением закладных деталей М2 и наличием дополнительных закладных деталей М15 (поз. 2).

Н. контр.	Бурдыкина		23.01.91
Гл. конст.	Тимошенко		21.01.91
Гл. спец.	Медовазов		21.01.91
Зав. ер.	Бутенко		21.01.91
Инж.	Горячева		21.01.91
Пров.	Колузаева		21.01.91

813-2-63.91 КЖ1.И.170000

Панель (ПСТ 60.12.30-ТП-Б, ПСТ 60.12.30-ТП-В, ПСТ 60.12.30-ТП-Г)

Стадия	Масса	Масштаб
РП	2.7т	1:50
Лист	Листов 1	

ГИПРОНИСЕЛЬПРОМ г. Орел

Привязан

Инв. №

Инв. № подл. | Подпись и дата | Взам. инв. №

24994-04 24

Копировал Варич Формат А3

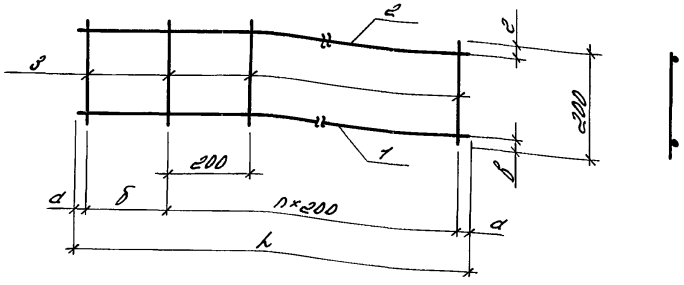

Обозначение	Марка	a, мм	б, мм	в, мм	г, мм	n, шт.	l, мм	Масса, кг
КЖ1.У.180000	КР3	75	200	25	25	13	2950	9.66
-01	КР4	150	100	45	35	5	1400	4.57
-02	КР5	25	150	25	25	11	2400	7.92
-03	КР6	25	100	25	25	18	3750	12.34
-04	КР7	75	200	25	25	22	4750	15.53

Сварка во всех точках пересечения по ГОСТ 14098-85, тип соединения К4, способ сварки К1.

Формат	Зона	Поз.	Обозначение	Наименование	Кол.	Примечание
				-КЖ1.У.180000		
				Детали		
БЧ		1	-КЖ1.У.180001	ф20А-III ГОСТ 5781-82, l=2950	1	7.29кг
БЧ		2	-КЖ1.У.180002	ф8А-I ГОСТ 5781-82, l=2950	1	1.17кг
БЧ		3	-КЖ1.У.180003	ф8А-I ГОСТ 5781-82, l=200	15	0.08кг
				-КЖ1.У.180000-01		
				Детали		
БЧ		1	-КЖ1.У.180001-01	ф20А-III ГОСТ 5781-82, l=1400	1	3.46кг
БЧ		2	-КЖ1.У.180002-01	ф8А-I ГОСТ 5781-82, l=1400	1	0.55кг
БЧ		3	-КЖ1.У.180003-01	ф8А-I ГОСТ 5781-82, l=200	7	0.08кг
				-КЖ1.У.180000-02		
БЧ		1	-КЖ1.У.180001-02	ф20А-III ГОСТ 5781-82, l=2400	1	5.93кг
БЧ		2	-КЖ1.У.180002-02	ф8А-I ГОСТ 5781-82, l=2400	1	0.95кг
БЧ		3	-КЖ1.У.180003-02	ф8А-I ГОСТ 5781-82, l=200	13	0.08кг
				-КЖ1.У.180000-03		
БЧ		1	-КЖ1.У.180001-03	ф20А-III ГОСТ 5781-82, l=3750	1	9.26кг
БЧ		2	-КЖ1.У.180002-03	ф8А-I ГОСТ 5781-82, l=3750	1	1.48кг
БЧ		3	-КЖ1.У.180003-03	ф8А-I ГОСТ 5781-82, l=200	20	0.08кг
				-КЖ1.У.180000-04		
БЧ		1	-КЖ1.У.180001-04	ф20А-III ГОСТ 5781-82, l=4750	1	11.73кг
БЧ		2	-КЖ1.У.180002-04	ф8А-I ГОСТ 5781-82, l=4750	1	1.88кг
БЧ		3	-КЖ1.У.180003-04	ф8А-I ГОСТ 5781-82, l=200	24	0.08кг

Н.контр.	Бурдыкина		23.01.91
Гл.констр.	Тимошенко		21.01.91
Гл.спец.	Медведев		21.01.91
Зав.ер.	Бутенко		21.01.91
Инж.	Горячева		21.01.91
Пров.	Голубева		21.01.91

3.013-2-63.91 КЖ1.У.180000

Каркас (КР3... КР7)

Стадия	Масса	Масштаб
РП	см. табл.	1:10
Лист	Листов 1	

ГИПРОНИСЕЛЬПРОМ г. Орел

Привязан

Инв. №

Инв. № подл. | Подпись и дата | Взам. инв. №

Альбом 4

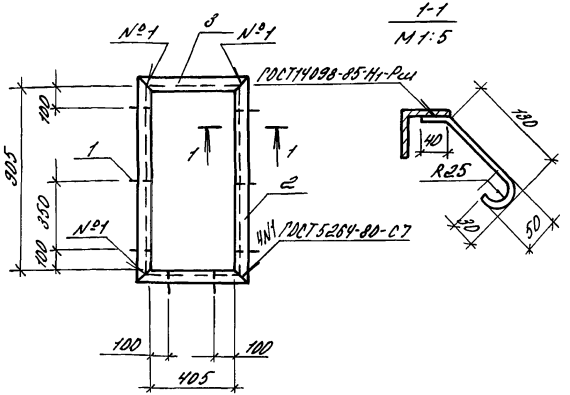

Формат	Зона	Поз.	Обозначение	Наименование	Кол.	Примечание
				Детали		
Б4		1	КЖ1.И.190001	ф6А-I ГОСТ5781-82, ℓ=250	8	0.06кг
Б4		2	КЖ1.И.190002	Уголок 63×63×5-В ГОСТ8509-86 / Ст3кп3-1 ГОСТ535-88 ℓ=1031	2	4.95кг
Б4		3	КЖ1.И.190003	Уголок 63×63×5-В ГОСТ8509-86 / Ст3кп3-1 ГОСТ535-88 ℓ=531	2	2.54кг

Окраска эмалью ПФ-133 (2слоя) по ГОСТ 926-82 по грунту ГФ-021 (1слой) по ГОСТ 25129-82.

Привязан

Инв. №

Н.контр.	Бурдыкина	[подпись]	23.01.91
Гл.констр.	Тимошенко	[подпись]	21.01.91
Гл.спец.	Медолазов	[подпись]	21.01.91
Зав.гр.	Бутенко	[подпись]	21.01.91
Инж.	Горячева	[подпись]	21.01.91
Пров.	Жолудева	[подпись]	21.01.91

813-2-63.91 КЖ1.И.190000

Изделие закладное МН1

Стадия	Масса	Масштаб
РП	15.46	1:50

Лист | Листов 1

ГИПРОНИСЕЛЬПРОМ г. Орел

Взам.инв.№ | Подпись и дата | Инв.№ подл.

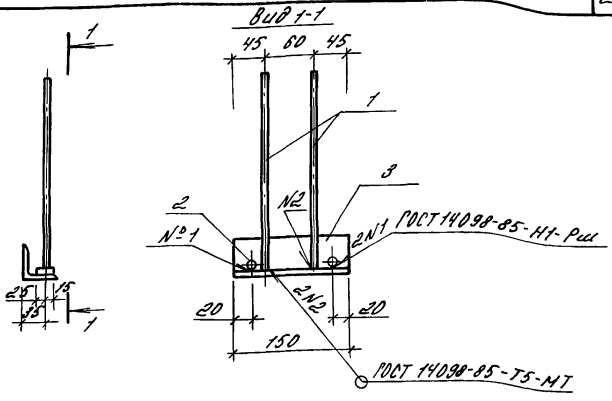

Формат	Зона	Поз.	Обозначение	Наименование	Кол.	Примечание
				Детали		
Б4		1	КЖ1.И.020101	ф8А-III ГОСТ5781-82, ℓ=250	2	0.10кг
Б4		2	КЖ1.И.020102	ф14А-III ГОСТ5781-82, ℓ=40	2	0.05кг
Б4		3	КЖ1.И.020103	Уголок 50×50×5-В ГОСТ8509-86 / Ст3кп3-1 ГОСТ535-88		
				ℓ=150	1	0.57кг

Покрытие- Ц12

Привязан

Инв. N

Н.контр.	Бурдыкина	[подпись]	23.01.91
Гл.констр.	Тимошенко	[подпись]	21.01.91
Гл.спец.	Медолазов	[подпись]	21.01.91
Зав.гр.	Бутенко	[подпись]	21.01.91
Техник	Ветрова	[подпись]	21.01.91
Пров.	Жолудева	[подпись]	21.01.91

813-2-63.91 КЖ1.И.020100

Изделие закладное МН2

Стадия	Масса	Масштаб
РП	0.87	1:5

Лист | Листов 1

ГИПРОНИСЕЛЬПРОМ г. Орел

Взам.инв.№ | Подпись и дата | Инв.№ подл.

24994-04 26

копировал Варич Формат А3

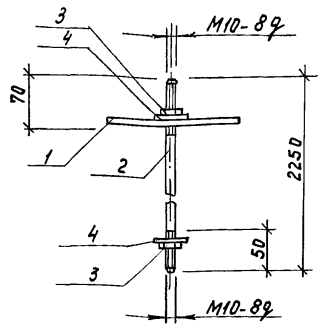

Поз.1

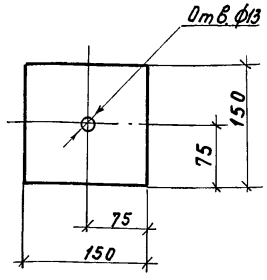

Формат	Зона	Поз.	Обозначение	Наименование	Кол.	Примечание
				Детали		
Б4		1	КЖ1.И.200001	Лист Б-ЛН-НО-10 ГОСТ 19903-74 / Вст3пс6-1 ТУ14-1-3023-80		
				150×150	1	1,77кг
Б4		2	КЖ1.И.200002	ф10А-I ГОСТ 5781-82, ℓ=2250	1	1,39кг
				Стандартные изделия		
		3		Гайка М10-7Н.5.016 ГОСТ 5915-70	2	
		4		Шайба 10.01.08кп.016 ГОСТ 11371-78	2	

Покрытие Ц12.

Привязан

Инв.№

Н.контр.	Бурдыкина		23.01.91
Гл.констр.	Тимошенко		21.01.91
Гл.спец.	Медлазов		21.01.91
Зав.гр.	Бутенко		21.01.91
Инж.	Горячева		21.01.91
Пров.	Жолудева		21.01.91

813-2-63.91 КЖ1.И.200000

Изделие соединительное МС1

Стадия	Масса	Масштаб
РП	3,16	1:5
Лист	Листов 1	

ГИПРОНИСЕЛЬПРОМ г. Орел

Копировал Муратова

Формат А4

Взам.инв.№ | Подпись и дата | Инв.№ подл.

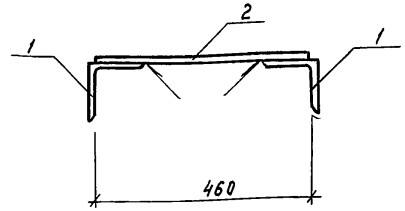

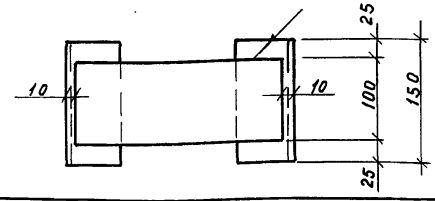

Формат	Зона	Поз.	Обозначение	Наименование	Кол.	Примечание
				Детали		
Б4		1	КЖ1.И.210001	Уголок 70×70×5-В ГОСТ 8509-86 / Ст3кп3-1 ГОСТ 535-88		
				ℓ=150	2	0,81кг
Б4		2	КЖ1.И.210002	Лист Б-ЛН-НО-8.0 ГОСТ 19903-74 / Ст3кп3-1 ГОСТ 14637-89		
				100×460	1	2,89кг

1. Покрытие Ц12.
2. Сварка по ГОСТ 5264-80, тип соединения Н2, катет шва 5мм.

Привязан

Инв.№

Н.контр.	Бурдыкина		23.01.91
Гл.констр.	Тимошенко		21.01.91
Гл.спец.	Медлазов		21.01.91
Зав.гр.	Бутенко		21.01.91
Инж.	Горячева		21.01.91
Пров.	Жолудева		21.01.91

813-2-63.91 КЖ1.И.210000

Изделие соединительное МС4

Стадия	Масса	Масштаб
РП	4,51	1:5
Лист	Листов 1	

ГИПРОНИСЕЛЬПРОМ г. Орел

Копировал Муратова

Формат А4

Взам.инв.№ | Подпись и дата | Инв.№ подл.

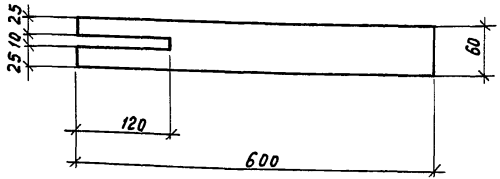

Покрытие - Ц12.

Привязан

Инв.№

Н.контр	Бурдыкина		23.01.91
Гл.констр	Тимощенко		21.01.91
Гл.спец	Медолазов		21.01.91
Зав.гр	Бутенко		21.01.91
Инж.	Горячева		21.01.91
Пров.	Жолудева		21.01.91

8I3-2-63.91 КЖИ. 000022

Изделие соединительное МС2

Стадия	Масса	Масштаб
РП	1,69	1:5
Лист	Листов 1	

Лист Б-ПН-НО-8 ГОСТ 19903-74 Ст3кп3-1 ГОСТ 14637-89

ГИПРОНИСЕЛЬПРОМ г. Орел

Копировал Муратова Формат А4

Инв.№ подл. | Подпись и дата | Взам. инв.№

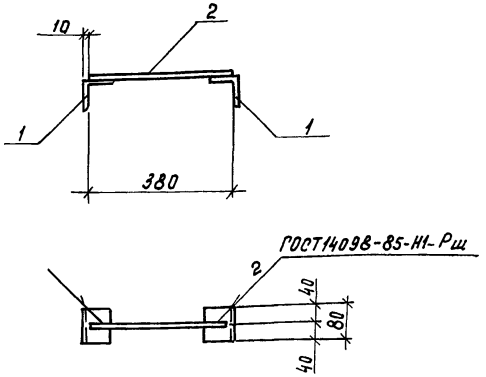

Формат	Зона	Поз.	Обозначение	Наименование	Кол.	Примечание
				Детали		
Б4		1	КЖ1.И.230001	Уголок 63х63х5-В ГОСТ 8509-86 / Ст3кп3-1 ГОСТ 535-88		
				ℓ=80	2	0,38кг
Б4		2	КЖ1.И.230002	ф16 А-I ГОСТ 5781-82, ℓ=370	1	0,58кг

Привязан

Инв.№

Покрытие-Ц12.

Н.контр	Бурдыкина		23.01.91
Гл.констр	Тимощенко		21.01.91
Гл.спец.	Медолазов		21.01.91
Зав.гр.	Бутенко		21.01.91
Инж.	Горячева		21.01.91
Пров.	Жолудева		21.01.91

8I3-2-63.91 КЖ1.И.230000

Изделие соединительное МС3

Стадия	Масса	Масштаб
РП	1,34	1:10
Лист	Листов 1	

ГИПРОНИСЕЛЬПРОМ г. Орел

Копировал Муратова

Формат А4

Инв.№ подл. | Подпись и дата | Взам. инв.№

Альбом 4

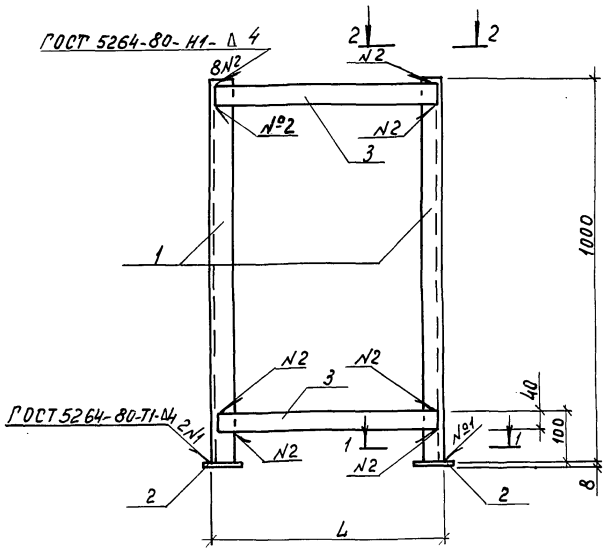

1-1
М1:5

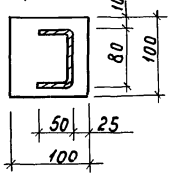

Вид 2-2
М1:5

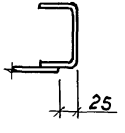

Формат	Зона	Поз.	Обозначение	Наименование	Кол.	Примечание
				Детали		
БЧ		1	КЖ1.И.24 0001	Швеллер 80х50х4 ГОСТ 8278-83 / Ст3кп3-1 ГОСТ 535-88		
				ℓ=1000	2	5,18кг
БЧ		2	КЖ1.И.24 0002	Лист Б-ПН-НО-8 ГОСТ 19903-74 / Ст3кп3-1 ГОСТ 14637-89		
				100х100	2	0,63кг
			Переменные данные для исполнений			
				КЖ1.И.240000		
				Детали		
БЧ		3	КЖ1.И.24 0003	Лист Б-ПН-НО-4 ГОСТ 19903-74 / Ст3кп3-1 ГОСТ 14637-89		
				40х700	2	0,88кг
				КЖ1.И.24 0000-01		
				Детали		
БЧ		3	КЖ1.И.24 0003-01	Лист Б-ПН-НО-4 ГОСТ 19903-74 / Ст3кп3-1 ГОСТ 14637-89		
				40х400	2	0,5кг

Окраска эмалью ПФ-133 (2 слоя) ГОСТ 926-82 по грунту ГФ-021 (1 слой) по ГОСТ 25129-82.

Обозначение	Марка	L, мм	Масса, кг
КЖ1.И.24 0000	РМ1	720	13.38
-01	РМ2	420	12.62

Привязан

Инв.№

Н.контр.	Бурдыкина		23.01.91
Гл.констр.	Тимошенко		21.01.91
Гл.спец.	Медодазов		21.01.91
Зав.гр.	Бутенко		21.01.91
Гент.кат.	Ветрова		21.01.91
Пров.	Нолудева		21.01.91

813-2-63.91

КЖ1.И.24 0000

Рама (РМ1, РМ2)

Стадия	Масса	Масштаб
РП	см. табл.	1:10
Лист	Листов 1	

ГИПРОНИСЕЛЬПРОМ г. Орел

Инв.№ подл. | Подп. и дата | Взам.инв.№

Альбом 4

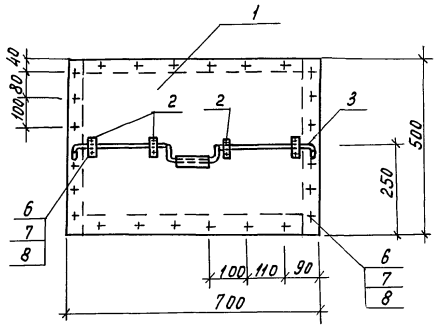

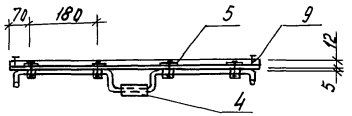

Поз.2
М 1:5

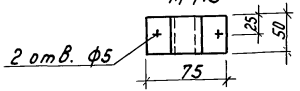

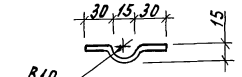

Поз.3

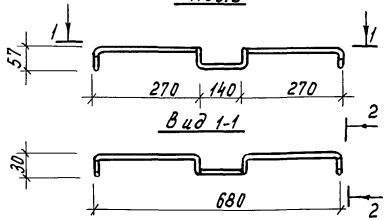

Вид 2-2

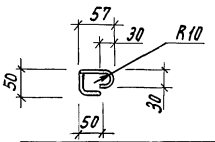

Формат	Зона	Поз.	Обозначение	Наименование	Кол.	Примечание
				Детали		
Б4		1	КН1.И.250001	Лист винипласта		
				ВН 700×500×5		
				ГОСТ 9639-71	1	2,41кг
		2	КН1.И.250002	Лист Б-ПН-НО-4 ГОСТ 19903-74 / Ст3кп3-1 ГОСТ 14637-89		
				50×120	4	0,19кг
		3	КН1.И.250003	Круг В10 ГОСТ 2590-88 / Ст3кп3-1 ГОСТ 535-88		
				ℓ=1140	1	0,69кг
Б4		4	КН1.И.250004	Труба ПНД 16 С техническая		
				ГОСТ 18599-83, ℓ=100	1	0,01кг
Б4		5	КН1.И.250005	Лист Б-ПН-НО-4 ГОСТ 19903-74 / Ст3кп3-1 ГОСТ 14637-89		
				100×100	4	0,31кг
				Стандартные изделия		
		6		Болт М4-6g×30.58.016 ГОСТ 7805-70	32	
		7		Гайка М4-6Н.5.016 ГОСТ 5915-70	32	
		8		Шайба 4.01.08 кл.016 ГОСТ 11371-78	64	
				Материалы		
		9		Шнур 1-10 12×40 ГОСТ 6467-79		ℓ=2240мм

Н.контр.	Бурдыкина		24.01.91
Гл.констр.	Тимошенко		21.01.91
Гл.спец.	Медолазов		21.01.91
Зав.гр.	Бутенко		21.01.91
Техн.кат.	Ветрова		21.01.91
Пров.	Жолудева		21.01.91

813-2-63.91 КН1.И.250000

Шибер ШБ1

Стадия	Масса	Масштаб
РП	4,5	1:10
Лист	Листов 1	

ГИПРОНИСЕЛЬПРОМ г. Орел

Привязан

Инв. №

Инв. № подл. | Подпись и дата | Взам. инв. №

24994-04 30

Копировал Муратова

Формат А3

Альбом 4

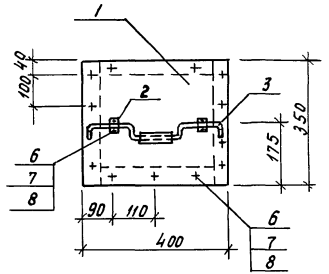

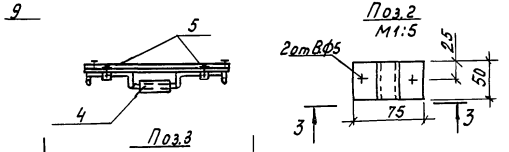

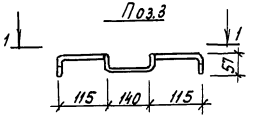

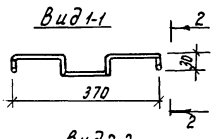

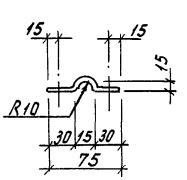

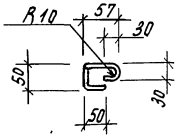

Формат	Зона	Поз.	Обозначение	Наименование	Кол.	Примечание
				Детали		
Б4		1	КНИ. 26 0001	Лист винипласта		
				ВН 400х350х5		
				ГОСТ 9639-71	1	0,97кг
		2	КН1.И. 26 0002	Лист Б-ПН-НО-4 ГОСТ 19903-74 / Ст3кп3-1 ГОСТ 14637-89		
				50х120	2	0,19кг
		3	КН1.И. 260003	Круг В10 ГОСТ 2590-88 / Ст3кп3-1 ГОСТ 535-88 ℓ=660		
					1	0,5кг
Б4		4	КН1.И. 26 0004	Труба ПНД 16С техническая		
				ГОСТ 18599-83 ℓ=100	1	0,01кг
Б4		5	КН1.И. 26 0005	Лист Б-ПН-НО-4 ГОСТ 19903-74 / Ст3кп3-1 ГОСТ 14637-89		
				100х100	2	0,31кг
				Стандартные изделия		
		6		Болт М14-6g х 30.58.016 ГОСТ 7805-70	18	
		7		Гайка М14-6Н.5.016 ГОСТ 5915-70	18	
		8		Шайба 4.01.08кп.016 ГОСТ 11371-78	36	
				Материалы		
		9		Шнур 1-1с 12х40 ГОСТ 6467-79		ℓ=1500мм

Н.контр.	Бурдыкина	21.01.91
Гл.констр.	Тимошенко	21.01.91
Гл.спец.	Медолазов	21.01.91
Зав.ср.	Бутенко	21.01.91
Техн.контр.	Ветрова	21.01.91
Пров.	Нолудева	21.01.91

813-2-63.91 КН1.И. 260000

Шибер Ш62

Стадия	Масса	Масштаб
РП	2,5	1:10
Лист	Листов 1	

ГИПРОНИСЕЛЬПРОМ г. Орел

Привязан

Инв. №

Инв. № подл. | Подпись и дата | Взам. инв. №

Копировал Муратова 24994-04 31 Формат А3

Альбом 4

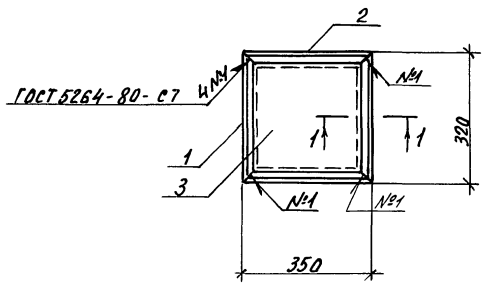

1-1
М 1:5

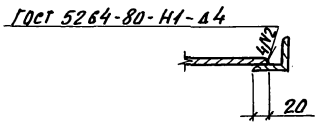

Формат	Зона	Поз.	Обозначение	Наименование	Кол.	Примечание
				Детали		
Б4		1	КН1.И.270001	Уголок 50×50×5-В ГОСТ 8509-86 / Ст 3кп3-1 ГОСТ 535-88		
				ℓ = 350	2	1.32 кг
Б4		2	КН1.И.270002	Уголок 50×50×5-В ГОСТ 8509-86 / Ст 3кп3-1 ГОСТ 535-88		
				ℓ = 320	2	1.21 кг
Б4		3	КН1.И.270003	Лист ПВ1 406×290×260		
				ТУ 36.28.11-5-89	1	1,18 кг

Окраска эмалью ПФ-133 (2 слоя) ГОСТ 926-82
по грунту ГФ-021 (1 слой) по ГОСТ 25129-82

Н.контр.	Бурдыкина		21.01.91
Гл.констр.	Тимашенко		21.01.91
Гл.спец.	Медолазар		21.01.91
Зав.гр.	Бутенко		21.01.91
Инж.	Бирюкова		21.01.91
Пр.в	Молудева		21.01.91

813-2-63.91 КН1.И.270000

Щит Щ1

Стадия	Масса	Масштаб
РП	6,24	1:10
Лист	Листов 1	

ГИПРОНИСЕЛЬПРОМ г.Орел

Привязан

Инв. N подл. | Подпись и дата | Взам. инв. N

Инв. N

Копировал Николаева 24994-04 32 Формат А3

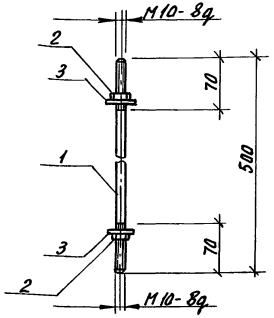

Формат	Зона	Поз.	Обозначение	Наименование	Кол.	Примечание
				Детали		
Б4		1	КД1.И.010001	ф10А-I ГОСТ 5781-82, ℓ=500	1	0,31 кг
				Стандартные изделия		
		2		Гайка М10-7Н.5.016 ГОСТ 5915-70	2	
		3		Шайба 10.01.08кп.016 ГОСТ 11371-78	2	

Покрытие - Ц 12

Привязан

Инв. N

Н.контр.	Бурдыкина		23.01.91
Гл.констр.	Тимошенко		21.01.91
Гл.спец.	Медлазов		21.01.91
Зав.гр.	Бутенко		21.01.91
Инж.	Горячева		21.01.91

813-2-63.91

КД1.И.010000

Изделие соединительное МС1

Стадия	Масса	Масштаб
РП	0,31	1:5
Лист	Листов 1	

ГИПРОНИСЕЛЬПРОМ г. Орел

Копировал Николаева

Формат А4

Инв. N подл. | Подпись и дата | Взам. инв. N

gost.e-ecolog.ru

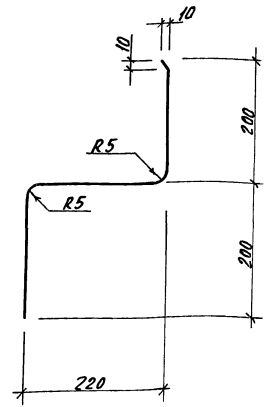

Привязан

Инв. N

Н.контр.	Бурдыкина		23.01.91
Зам.нач.тк	Репало		21.01.91
Гл.констр.	Тимошенко		21.01.91
Гл.спец.	Медлазов		21.01.91
Зав.гр.	Сачков		21.01.91
Арх.	Шкарпета		21.01.91

813-2-63.91

АР1.Н.000006

Фасонный элемент ЭФ2

Стадия	Масса	Масштаб
РП	2,92	1:10
Лист	Листов 1	

ОЦ 6-ПН-НО-07 ГОСТ 19904-90
Н-МТ-1 ГОСТ 14918-80
620х1000

ГИПРОНИСЕЛЬПРОМ г. Орел

Копировал Николаева

Инв. N подл. | Подпись и дата | Взам. инв. N