ТИПОВОЙ ПРОЕКТ
813-2-63.91
СЕКЦИОННОЕ ХРАНИЛИЩЕ СЕМЕННОГО КАРТОФЕЛЯ ВМЕСТИМОСТЬЮ 1000 ТОНН
(ДЛЯ $T_н$ = минус 20°С)
АЛЬБОМ 3

АР2	Архитектурные решения	стр. 3...14
КЖ2	Конструкции железобетонные	стр. 15...34
КМ2	Конструкции металлические	стр. 35...45
КД2	Конструкции деревянные	стр. 46...48

(Вариант с неполным железобетонным каркасом)

24994-03

Отпускная цена на момент реализации указана в счет-накладной

gost.e-ecolog.ru

ТИПОВОЙ ПРОЕКТ
813-2-6391
СЕКЦИОННОЕ ХРАНИЛИЩЕ СЕМЕННОГО КАРТОФЕЛЯ ВМЕСТИМОСТЬЮ 1000 ТОНН
(ДЛЯ $T_н$ = минус 20°С)
АЛЬБОМ 3
(Вариант с неполным ж.-б. каркасом).

ПЕРЕЧЕНЬ АЛЬБОМОВ

Альбом 1	ПЗ	Пояснительная записка
	ТХ	Технология производства
	ХС	Холодоснабжение
	АОВ	Автоматизация отопления и вентиляции
	ЭМ	Силовое электрооборудование
	ЭО	Электрическое освещение
	СС	Связь и сигнализация
	ОВ	Отопление и вентиляция
	ВК	Внутренние водопровод и канализация
Альбом 2	АР1	Архитектурные решения
	КЖ1	Конструкции железобетонные
	КМ1	Конструкции металлические
	КД1	Конструкции деревянные (Вариант с полным железобетонным каркасом)
Альбом 3	АР2	Архитектурные решения
	КЖ2	Конструкции железобетонные
	КМ2	Конструкции металлические
	КД2	Конструкции деревянные (Вариант с неполным железобетонным каркасом)
Альбом 4		Строительные изделия (Вариант с полным железобетонным каркасом)
Альбом 5		Строительные изделия (Вариант с неполным железобетонным каркасом)
Альбом 6	СО	Спецификации оборудования
Альбом 7	ВМ1	Ведомости потребности в материалах (Вариант с полным железобетонным каркасом)
Альбом 8	ВМ2	Ведомости потребности в материалах (Вариант с неполным железобетонным каркасом)
Альбом 9	С1	Сметы (Вариант с полным железобетонным каркасом)
Альбом 10	С2	Сметы (Вариант с неполным железобетонным каркасом)

Разработан:
институтом „ГИПРОНИСЕЛЬПРОМ"

Главный инженер института А.Д. Бутенко
Главный инженер проекта Г.А Хлебников

Утвержден
Главагропромнаучпроектом
Государственной комиссии
Совмина СССР по продовольствию
и закупкам
Приказ от 18 июня 1991 г №27
Введен в действие
институтом „Гипронисельпром"
Приказ от 18 июня 1991г №53

NN листов	Наименование и обозначение документов Наименование листа	Стр.
	Содержание альбома N3	2
	Архитектурные решения АР2	
1	Общие данные (начало)	3
2	Общие данные (окончание)	4
3	Планы на отм. 0.000; -0.800. Фрагмент 1	5
4	Спецификации	6
5	План расположения отверстий и закладных деталей. Разрезы 1-1; 4-4	7
6	Фасады 1...6; 6...1; А...Ж, Ж...А. Фрагменты 2,3	8
7	План кровли. Планы полов на отм. 0.000; 3.380; 4.040 Схема расположения сетчатой перегородки	9
8	Схемы расположения асбестоцементных волнистых листов в стенах. Схемы расположения элементов заполнения оконных проемов	10
9	Схема расположения элементов теплоизоляции кирпичных стен. Узел 1	11
10	Узлы 2...10	12
11	Узлы 11...15	13
12	Узлы 16...22	14
	Конструкции железобетонные КЖ2	
1	Общие данные (начало)	15
2	Общие данные (окончание)	16
3	Схема расположения фундаментов	17
4	Фрагменты 1,2	18
5	Фрагменты 3...7	19
6	Фундаменты монолитные Фм1, Фм2	20
7	Фундаменты монолитные Фм3...Фм7	21
8	Схема расположения каналов, приямка, фундамента под оборудование	22
9	Каналы КЛ1, КЛ2	23
10	Сечения 3-3...7-7	24
11	Узлы 1...6. Сечения 8-8...12-12	25
12	Сечения 13-13...16-16	26
13	Приямок ПРм1. Фундамент под оборудование ФОм1. Узлы 7...11	27
14	Спецификация каналов, приямка, фундамента под оборудование	28
15	Схемы расположения колонн, балок покрытия, опорных подушек и плит покрытия	29
16	Узел 1. Спецификация к схемам расположения колонн, балок покрытия, опорных подушек, плит покрытия	30
17	Разрезы. Узлы 2...7	31
18	Схемы расположения плит перекрытия	32
19	Участки монолитные Ум1, Ум2	33
20	Схемы расположения перегородок	34
	Конструкции металлические КМ2	
1	Общие данные (начало)	35
2	Общие данные (продолжение)	36
3	Общие данные (продолжение)	37
4	Общие данные (окончание)	38
5	Схемы расположения ригелей фахверка	39
6	Узлы 4...7. Изделия соединительные МС1...МС3	40
7	Схема расположения связей. Узлы 1,2	41
8	Площадка ПЛ1. Схема расположения стремянки. Узлы 1...5	42
9	Схемы расположения элементов крепления, опор стремянки, ограждения	43
10	Схема расположения 3½секционного бункера	44
11	Узлы 1...7	45
	Конструкции деревянные КД2	
1	Общие данные	46
2	Схема расположения передней разборной и защитных стенок	47
3	Схема расположения обшивки бункера	48

Инв.№ подл. | Подпись и дата | Взам.инв.№

Альбом 3

Ведомость рабочих чертежей основного комплекта

Лист	Наименование	Примечание
1	Общие данные (начало)	
2	Общие данные (окончание)	
3	Планы на отм. 0.000; -0,800. Фрагмент 1.	
4	Спецификации	
5	План расположения отверстий и закладных деталей. Разрезы 1-1... 4-4	
6	Фасады 1...6; 6...1, А...Ж, Ж...А. Фрагменты 2,3	
7	План кровли. Планы полов на отм. 0.000; 3,380; 4.040. Схема расположения сетчатой перегородки	
8	Схемы расположения асбестоцементных волнистых листов в стенах. Схемы расположения элементов заполнения оконных проемов	
9	Схема расположения элементов теплоизоляции кирпичных стен. Узел 1	
10	Узлы 2... 10	
11	Узлы 11... 15	
12	Узлы 16... 22	

Ведомость ссылочных и прилагаемых документов

Обозначение	Наименование	Примечание
	Ссылочные документы	
ГОСТ 948-84	Перемычки железобетонные для зданий с кирпичными стенами	
ГОСТ 6629-88	Двери деревянные внутренние для жилых и общественных зданий. Типы и конструкции	
ГОСТ 8242-88	Детали профильные из древесины и древесных материалов для строительства	
ГОСТ 12506-81	Окна деревянные для производственных зданий. Типы, конструкции и размеры.	

Типовой проект разработан в соответствии с действующими нормами и правилами и предусматривает мероприятия, обеспечивающие взрывную, взрывопожарную и пожарную безопасность при эксплуатации здания.

Главный инженер проекта (Хлебников Г.А.)

Ведомость ссылочных и прилагаемых документов

Обозначение	Наименование	Примечание
ГОСТ 14624-84	Двери деревянные для производственных зданий. Типы, конструкция и размеры	
1.400-15, вып.1	Унифицированные закладные изделия железобетонных конструкций для крепления технологических коммуникаций.	
1.431-10, вып.2	Перегородки консольные сетчатые стальные	
1.431.6-28, вып.1,2	Перегородки кирпичные зданий промышленных предприятий	
1.435.9-17, вып.0,1	Ворота распашные	
1.444-1, вып.1,2	Конструкции полов производственных зданий автомобильной промышленности	
2.236-2, вып.1	Детали примыкания оконных и дверных блоков в общественных зданиях	
2.244-1, вып.3,4	Детали полов общественных зданий	
2.430-2, вып.1	Типовые архитектурно-строительные детали одноэтажных промышленных неотапливаемых зданий со стенами из асбестоцементных волнистых листов	
2.430-20, вып.0,1,3	Узлы стен из кирпича одноэтажных зданий промышленных предприятий	
2.436-17, вып.0,1	Узлы окон с деревянными переплетами по ГОСТ 12506-81	
2.460-14, вып.1	Типовые узлы покрытий промышленных зданий в местах пропуска вентиляционных шахт	
2.460-18, вып.1,3	Узлы покрытий одноэтажных производственных зданий с рулонными кровлями и железобетонными плитами	
3.019.1-1, вып.1,2	Рампы и навесы над ними	
5.900-2	Сальники набивные Ду 500...1400 для пропуска труб через стены	

На отм. 5,000м по внутреннему периметру помещений камер хранения нанести несмываемой краской сплошную линию красного цвета с надписью сверху: „максимальная высота насыпи продукции".

Условное обозначение:

— железобетон

продолжение

Обозначение	Наименование	Примечание
ТУ 10.15.087-88	Ворота распашные	
	Прилагаемые документы	
	Строительные изделия	Альбом 5
АР2 ВМ	Ведомость потребности в материалах	Альбом 8

Ведомость спецификаций

Лист	Наименование	Примечание
4	Спецификация заполнения проемов	
4	Спецификация перемычек и блоков бортовых	
4	Спецификация стальных элементов, замаркированных на планах разрезах фасадах	
7	Спецификация к схеме расположения элементов сетчатой перегородки	
8	Спецификация к схемам расположения асбестоцементных волнистых листов в стенах здания	
8	Спецификация к схемам расположения элементов заполнения оконных проемов	
9	Спецификация к схеме расположения элементов теплоизоляции стен	

Общие указания:

1. Класс здания - II, степень огнестойкости - II, категория производств по пожарной опасности - Д, Г.

Инв. №				Привязан	
Н. контр.	Махонина		31.01.91	813-2-63.91 АР2	
Гл. спец. т.о.	Александров		02.91		
Нач. НТХ	Иглина		30.1.91		
ГИП	Хлебников		30.1.91		
Гл. контр.	Тимошенко		30.1.91		
Гл. спец.	Медолазов		30.1.91	Секционное хранилище семенного картофеля вместимостью 1000 тонн	Стадия: РП; Лист: 1; Листов: 12
Зав. гр.	Сачков		30.1.91		
Инж.	Макарова		30.1.91		
Пров.	Неверовская		30.1.91	Общие данные (начало)	ГИПРОНИСЕЛЬПРОМ г. Орел

24994-03 4

Копировал Фомушкина

Формат А2

Согласовано: Гл. спец. сантех. сет. Беляев; Зав. гр. техн. Шманев; Зав. гр. ЭЛ Кочергина; Зав. гр. ВК; Зав. гр. Х; Зав. гр. А; Изучено; Комаров; Корягин

Инв. № подл. | Подпись и дата | Взам. инв. №

Альбом 3

Ведомость отделки помещений площадь м²

Наименование или номер помещения	Потолок		Стены или перегородки		Низ стен или перегородок (панель)			Колонны		Примечание
	Площадь	Вид отделки	Площадь	Вид отделки	Площадь	Вид отделки	Высота, м	Площадь	Вид отделки	
Камера хранения №1,2	386	Затирка швов цементно-известковым раствором. Известковая окраска	947	Затирка цементным раствором. Облицовка асбестоцементными плоскими листами (смотри примечание п.8). Известковая окраска				86	Известковая окраска	Отделка на всю высоту
Грузовой коридор, венткамеры	109		607	Затирка цементным раствором стен и перегородок из кирпича и участков кирпичных цоколей стен из асбестоцементных листов. Известковая окраска				48		
Отделение калибровки и переборки, навес	375		205					21		
Отделение протравливания	56	Затирка швов цементно-известковым раствором. Известковая окраска	92	Затирка швов цоколя цементно-известковым раствором. Известковая окраска	39	Окраска химически стойкой эмалью ХВ 784	1800	16	Окраска химически стойкой эмалью ХВ 784	Отделка на высоту 1800 мм
Электрощитовая, щитовая КиПиА	26	Затирка швов цементно-известковым раствором. клеевая окраска	87	Затирка швов цементно-известковым раствором. Клеевая окраска	46	Окраска эмалью ПФ-266	2000	17	Окраска эмалью ПФ-266	Отделка на высоту 2000 мм
Служебное помещение	8	Затирка швов известковым раствором Клеевая окраска	26	Облицовка гипсокартонными листами. Клеевая окраска	18	Окраска эмалью ПФ-266	1800	14	Окраска эмалью ПФ-266	Отделка на высоту 1800

Таблица толщин утеплителя, в мм

Наименование утеплителя	Стены, перегородки						Покрытие			Перекрытие		в полах	
	Стена между грузовым коридором и камерами хранения	Камеры хранения		Венткамеры			Камеры хранения; венткамера	Грузовой коридор, служебное помещение	Противопожарный пояс	Канал по оси Б	Электрощитовая КиПиА	Камеры хранения,	Служебное помещение
		По осям 4;6 в осях Б...Е/1	По осям 5 δст=220 δст=250 Стенка канала по оси 5	По оси 5	Ось ж; ось б/в осях Е/1...ж; стенка канала по оси б	Перегородки электрощитовой и щитовой КиПиА							
Плиты теплоизоляционные из пенопласта полистирольного ПСБ-С ГОСТ 15588-86	100	110	70	60	120	110	180	20	—	150	120	120	—
Перлитоцементные плиты П-225-500.500.50 ГОСТ 18109-80	—	—	—	—	—	—	—	—	470	—	—	—	—
Керамзитовый гравий плотностью 0,45т/м³ ГОСТ 9759-83	—	—	—	—	—	—	—	—	—	—	—	—	150

2. За условную отметку 0.000 принят уровень чистого пола здания, что соответствует абсолютной отметке [ ]

3. Стены здания, за исключением участков наружных стен грузового коридора и стен вентшахт, выполнить из кирпича керамического рядового полнотелого обыкновенного КР100/1650 ГОСТ 530-80 на цементно-известковом растворе марки 50.
Остальные стены и перегородки запроектированы из кирпича КР 75/1650 ГОСТ 530-80 на цементно-известковом растворе марки 25.
Наружные стены отделения протравливания, калибровки и переборки запроектированы из асбестоцементных волнистых листов ГОСТ 16233-77, устанавливаемых на цоколь из кирпича КР 75/1650 ГОСТ 530-80 толщиной 250 мм.
Внутренние стены камер хранения запроектированы из железобетонных панелей плотностью 2400кг/м³ по серии 2.870-1, Вып.1;4.
Опорные подушки под балки покрытия установить при кладке пилястр.
Система перевязки кладки пилястр-цепная на высоту не менее 10 рядов кладки от верха пилястр.

4. Горизонтальная гидроизоляция стен и перегородок на отметке минус 0.030 запроектирована из цементного раствора марки 100 толщиной 30 мм, вертикальная и горизонтальная гидроизоляция стен канала-из 2х слоев гидроизола на битумной мастике. Пароизоляцию ограждающих конструкций камер хранения, венткамер выполнить из слоя изола на битумной мастике, пароизоляцию в покрытии остальных помещений выполнить обмазкой битумом за 2 раза.
5. Для теплоизоляции стен, покрытия, пола принят утеплитель из пенополистирольных плит плотностью 35кг/м³ ГОСТ 15588-86. Для устройства противопожарного пояса-из перлитоцементных плит плотностью 225кг/м³ ГОСТ 18109-80, подсыпка под участки полов-керамзитовый гравий плотностью 450кг/м³ ГОСТ 9759-83.
6. Производство работ в зимнее время производить в соответствии с требованиями СНиП 3.03.01-87; СНиП 3.04.01-87.
Кладку стен и перегородок вести на растворе не ниже марки 50 с противоморозными химическими добавками не вызывающими коррозии материалов кладки, и твердеющего на морозе без обогрева. Система перевязки многорядная. Работу по нанесению защитных лакокрасочных покрытий производить при температуре не ниже 10°С.
Устройство полов из линолеума производить при температуре воздуха в помещении не ниже 15°С, для остальных полов не ниже 5°С.
Облицовочные работы производить при положительной температуре воздуха в помещениях.
7. Вокруг здания выполнить асфальтовую отмостку шириной 600 мм.
8. Отделку здания выполнить в соответствии с требованиями СНиП 3.04.01-87.
Облицовку плоскими асбестоцементными листами выполнить только по участкам стен с теплоизоляцией, горизонтальные швы между асбестоцементными листами затереть цементным раствором.
По стенам и перегородкам из кирпича выполнить затирку цементным раствором.
Наружные поверхности участков стен из кирпича выполнить подрасшивку швов.
Дверные, оконные блоки, ворота и металлические элементы окрасить эмалью ПФ-266 МРТУ 6-10-822-74. Эмаль наносить по грунту ГФ-021 ГОСТ 25129-82. Наружные двери и ворота окрасить эмалью коричневого цвета, оконные блоки и внутренние двери окрасить эмалью светло-серого цвета. Стены здания окрасить силикатной краской светлых тонов.
Откосы обвалования укрепить посевом многолетних трав.
9. Производство работ по теплоизоляции, пароизоляции, гидроизоляции осуществлять в соответствии со СНиП 3.04.01-87.
Наклейку плит утеплителя производить на битумной мастике МБК-Г-65 с перекрытием швов, склейка плит между собой производится точечная и полосовая с тщательным заполнением швов мастикой с наполнителем из отходов плит.
Наклейку пароизоляции и первого слоя плит утеплителя производить по предварительно огрунтованной поверхности слоем битума БН-V на керосине состава 1:2 за 2 раза.
Все деревянные элементы антисептировать препаратом ББ ГОСТ 23787.6-79.
Сетку от грызунов завести в пол на 200 мм и вывести выше пола на 1000 мм.

Привязан

Инв. N

Н.контр.	Махонина		31.01.91
Гл.спец.то.	Александров		02.91
Нач. нтк	Иглина		30.1.91
ГИП	Хлебников		30.1.91
Гл.констр.	Тимошенко		30.1.91
Гл.спец.	Медолазов		30.1.91
Зав. гр.	Сачков		30.1.91
Инж.	Макарова		30.1.91
Пров.	Неверовская		30.1.91

813-2-63.91 АР2

Секционное хранилище семенного картофеля вместимостью 1000 тонн

Стадия	Лист	Листов
РП	2	

Общие данные (окончание)

ГИПРОНИСЕЛЬПРОМ г. Орел

Инв. N подл. | Подпись и дата | Взам. инв. N

24994-03 5

Копировал Кухтинова

Формат А2

План на отм 0.000

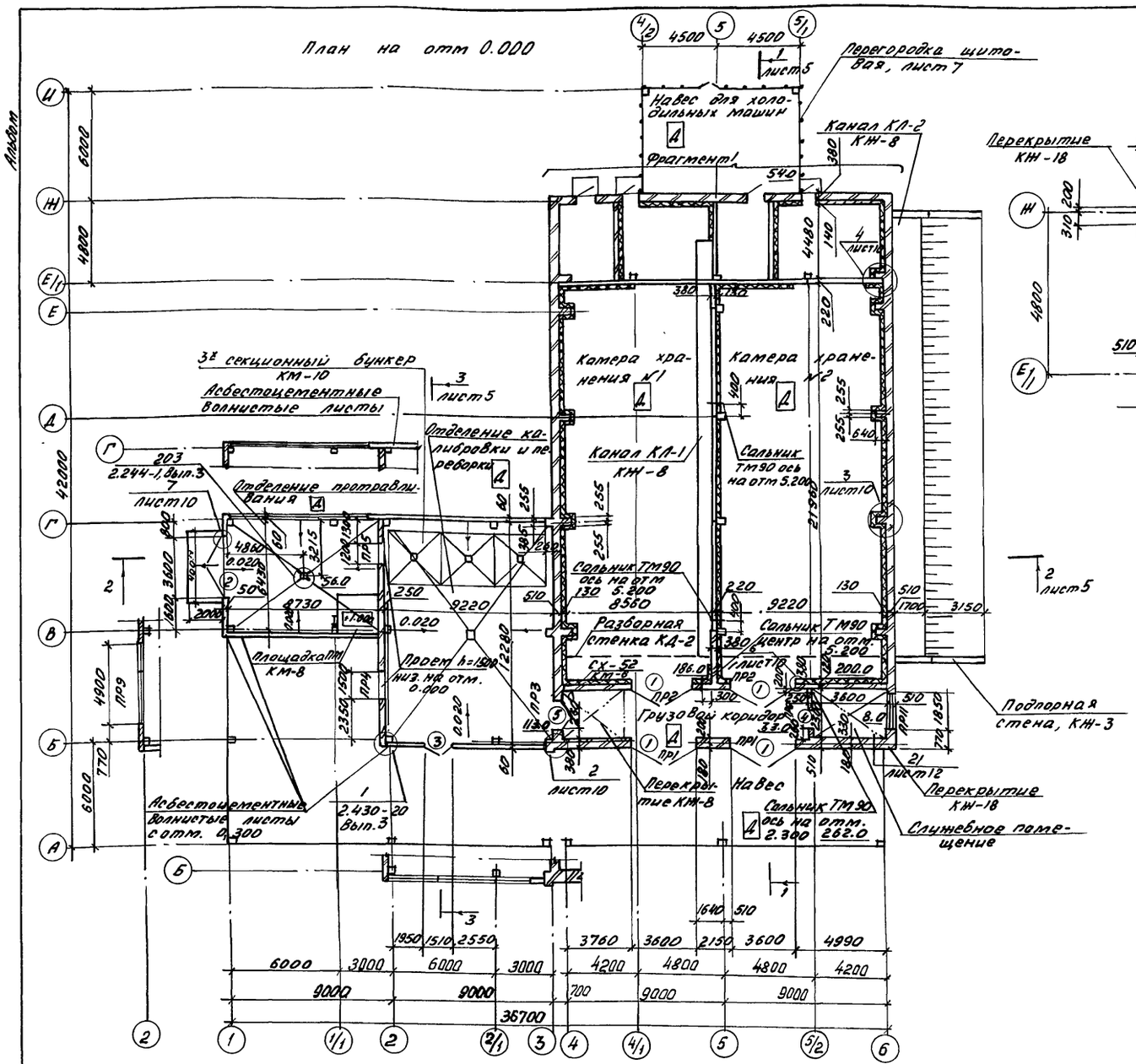

Фрагмент 1

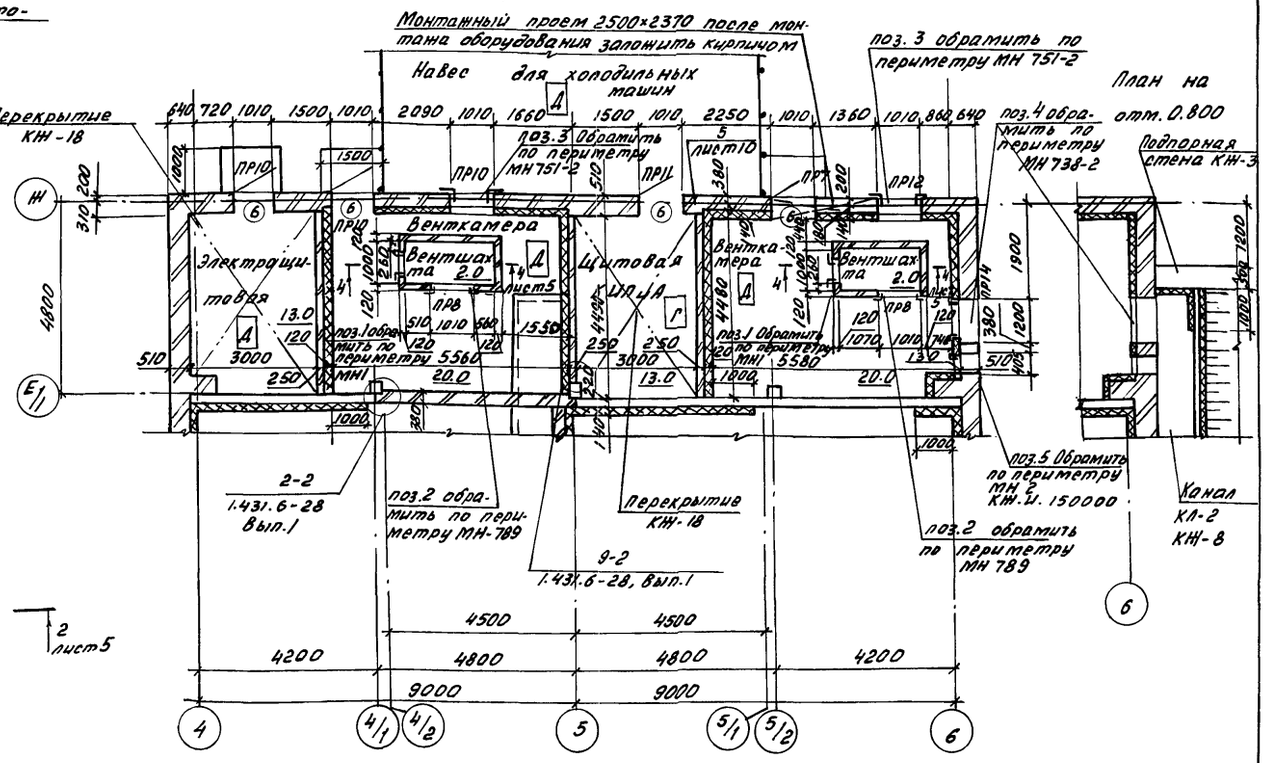

1. При кладке кирпичных стен в дверные и оконные проемы для крепления блоков заложить деревянные антисептированные пробки. согласно узлу 38 серии 2.236-2, вып.1 и узлу 58 серии 2.436-17, вып.1.
2. В местах примыкания кирпичных перегородок к стенам из кирпича заложить 2МЦ4 согласно узлу 5 на листе 10.
3. Монтаж ворот, тип проема 1, производить в соответствии с узлами 6,8 на листе 10 и паспортом ворот, входящим в комплект поставки ворот заводом изготовителем.
4. Кирпичные стены камер хранения по оси 5 в осях Б... В и Е...Е-1; по оси Е/1 в осях 4/1... 5 армировать сеткой С-1 с шагом 1000 мм по высоте.
5. При кладке пилястр под опорные подушки балок покрытия заложить сетки С1; С2 с шагом 150мм согласно узлам 1,2 на листе КЖ-15; КЖ 16. Закладную деталь МН 106-1 установить только для пилястр по оси Е/1 (оси 4,6) в соответствии с узлом 4 на листе 10.

4. Отверстия в стенах, перегородках после пропуска трубопроводов тщательно заделать цементным раствором. Сопряжения стен, перегородок с полом, перекрытием должны быть тщательно заделаны.
5. Двери Венткамер, щитовой КИПиА и электрощитовой тип проема 6, утеплить пенопластом полистиральным плотностью 35 кг/м³ ГОСТ 15588-86 толщиной 100 мм с последующей обивкой их с обеих сторон оцинкованной сталью δ-0.63 мм по ГОСТ 14918-80 с нахлесткой швов. Двери выполнить самозакрывающимися с установкой закрывателя дверного ЗД1 ГОСТ 5091-78 и уплотняющих прокладок в притворах по ГОСТ 19177-81.
6. Над отверстиями, на которых отсутствуют обозначения типов перемычек, шириной от 150 мм до 600 мм выполнить рядовые перемычки, при этом под нижним рядом кирпичей в слой цементного раствора толщиной 30 мм уложить 2МД2 на каждые 130 мм толщины с опорой по 250 мм в каждую сторону проема.
7. Ведомость отверстий смотри на листе 5.

Н. контр.	Махонина		30.09	813-2-63.91 АР2	
Зам.нач.НГК	Репало		30.09		
ГИП	Хлебников		30.09		
Гл.констр.	Тимошенко		30.09		
Гл.спец.	Медолазов		30.09		
Зав.гр.	Сачков		30.09	Секционное хранилище сезонного картофеля вместимостью 1000тонн	Стадия: РП; Лист: 3; Листов:
Вед.инж.	Неверовская			Планы на отм. 0.000, -0.800 Фрагмент 1	ГИПРОНИСЕЛЬПРОМ г. Орел

Привязан

Инв.№

Инв.№ подл. | Подпись и дата | Взам.инв.№

24994-03 6

Копировал Иноземцева

Формат А2

Альбом 3

Ведомость проемов ворот и дверей

Марка, поз.	Размер проема, мм
1	3600 х 3600
2	3600 х 3600
3	1510 х 2070
4	1010 х 2070
5	1510 х 2370
6	1010 х 2370

Ведомость перемычек

Тип	Схема сечения
ПР1	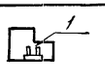
ПР2	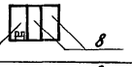
ПР3	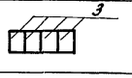
ПР4	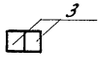
ПР5	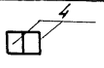

(продолжение)

Тип	Схема сечения
ПР6	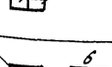
ПР7	
ПР8	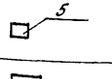
ПР9	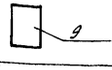
ПР10	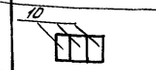

(окончание)

Тип	Схема сечения
ПР11	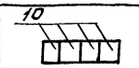
ПР12	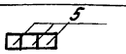
ПР13	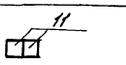
ПР14	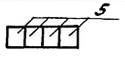

Спецификация заполнения проемов

Марка, поз.	Обозначение	Наименование	Кол.	Масса ед. кг	Примечание
1	ТУ10.15.087-88	Ворота распашные	4		
2	Серия 1.435.9-17, Вып.1	Ворота Вр36х36-Т	1		
3	ГОСТ 14624-84	Дверной блок ДНГ21-15	1		
4	ГОСТ 6629-88	Дверной блок ДГ21-10	1		
5	ГОСТ 6629-88	Дверной блок ДГ24-15	1		
6	ГОСТ 14624-84	Дверной блок ДНГ21-10П	4		
ОК1; ОК5	ГОСТ 12506-81	Окна ПНО 12-30.1	3		поз.1
ОК2	ГОСТ 12506-81	Окно ПНО 12-18.2	2		поз.2
ОК3	ГОСТ 12506-81	Окно ПНД 12-18.1	1		поз.3
	ГОСТ 8242-88	Поборонная доска ПД-1-34х350-1000	1		поз.5
ОК4	ГОСТ 12506-81	Окно ПНО 12-30.2	4		поз.7
ОК5; ОК3а	ГОСТ 12506-81	Окно ПНО 12-18.1	2		поз.8 поз.4

Спецификация перемычек и бортовых блоков

Марка, поз.	Обозначение	Наименование	Кол. шт.	Масса ед. кг	Примечание
		Перемычки			
1	КЖ2.И.010000-01	БПГ44-40-А	2	1528	
2	КЖ2.И.010000	4ПБ44-8-А	2	385	
3	ГОСТ 948-84	2ПБ19-3	6	81	
4	ГОСТ 948-84	2ПБ16-2	6	65	
5	ГОСТ 948-84	1ПБ13-1	11	25	
6	ГОСТ 948-84	2ПБ29-4	1	120	
7	ГОСТ 948-84	5ПБ30-37	1	410	
8	ГОСТ 948-84	4ПБ44-8	4	385	
9	ГОСТ 948-84	7ПБ60-52	1	2175	
10	ГОСТ 948-84	3ПБ16-37	13	102	
11	ГОСТ 948-84	2ПБ25-3	8	103	
		Блоки бортовые			
13	Серия 3.019.1-1, Вып.1	ББН1-П	12	180	см. лист 7

Спецификация стальных элементов, замаркированных на планах, разрезах и фасадах

Марка, поз.	Обозначение	Наименование	Кол. шт.	Масса ед. кг	Примечание
		Изделия соединительные			
МН738-2	1.400-15.В1. 720-25	МН738-2	1	16,9	
МН751-2	1.400-15.В1. 720-51	МН751-2	2	17.1	
МН779	1.400-15.В1. 730-03	МН779	1	5,7	
МС65-1	1.431.6-28.2-29.0-02	МС65-1	16	0,22	
МД5	АР2-5, Б4	Швеллер 10П ГОСТ 8240-89 l_p=7450; Ст3СП-1 ГОСТ 535-88	-	64,10	
МН789	1.400-15.В1. 730	МН789	2	13,3	

(продолжение)

Марка, поз.	Обозначение	Наименование	Кол. шт.	Масса ед. кг	Примечание
МС74-2	1.431.6-28.2-33.0-01	МС74-2	16	0,09	
МН1	1.444-1-КЖИ-МН1	МН1	36	0,25	
МС4	1.444-1-КЖИ-МС4	МС4	4	3,17	
	1.444-1 Вып.1 лист 47	ф14 АI ГОСТ 5781-82	-	62,52	
ЭФ30	2.430-20.4 110	ЭФ30	149	3,2	
ЭФ37	2.430-20.4 150	ЭФ37	80	0,5	

(окончание)

Марка, поз.	Обозначение	Наименование	Кол. шт.	Масса ед. кг	Примечание
ЭФ40	2.430-20.4 180	ЭФ40	46	4,02	
ЭФ41	2.430-20.4 170	ЭФ41	43	5,1	
МС1	2.430-20.4 010	МС1	9	0,52	
МС2	2.430-20.4 020	МС2	9	0,52	
МС24	2.430-20.4 090	МС24	40	0,71	
ММ2	2.236-2, Вып.1 лист 50	ММ2	37	0,28	
ММ3	2.236-2, Вып.1 лист 50	ММ3	21	0,10	
ММ4	2.236-2, Вып.1 лист 50	ММ5	3	1,6	
ММ6	2.236-2, Вып.1 лист 47	ММ6	3	0,6	
ФС1.30	2.436-17.1-350	ФС1.30	11	3,26	
ФС1.18	2.436-17.1-350	ФС1.18	2	1,98	
МС8	2.436-17.1-380	МС8	6	1,37	
	2.436-17.1-280	Уголок 75х75х6-В ГОСТ 8509-86; Ст3кп3-1 ГОСТ 535-88; ℓ=40	12	0,28	
МС34	2.460-18.3 12	МС34	10	4,3	
МС50	2.460-18.3 19	МС50	21	2,6	
МС51	2.460-18.3 20	МС51	21	2,6	
МС52	2.460-18.3 21	МС52	21	4,0	
МС53	2.460-18.3 22	МС53	10	4,0	
МС9	2.436-17.1-390	МС9	57	0,17	
МС1	3.019.1-1.1-МС01	МС1	62	0,6	
МС2	3.019.1-1.1-МС02	МС2	25	4,95	
МС9	3.019.1-1.1-МС09	МС9	34	2,8	
МН1	АР2.И.010000	МН1	2	19.94	
МН2	АР2.И.000002	МН2	2	33,18	
МД1	АР2.И-000003	МД1	102	0,48	
ЭФ1	АР2.Ц.00.0004	ЭФ1	36	2,92	
ЭФ2	АР2.Ц.00.0005	ЭФ2	30	11,40	
МН4	АР-3, Б4	ф8 АI ГОСТ 5781-82, ℓ=900	10	0,36	
МД2	АР-3, Б4	ф8 АIII ГОСТ 5781-82, ℓ=4510	-	1,80	
МН5	АР-6, Б4	Труба 100х4,5 ГОСТ 3262-75 ℓ=3180	-	34,50	
МН6	АР2.Ц.010000	МН6	4	23,78	
С-1	АР-11, Б4	Сетка С $\frac{5Bp1-100}{5Bp1-100}$ 2350х15000 ГОСТ 8478-81	-	87,5	
МД3	АР-11, Б4	Уголок 50х50х5-В ГОСТ 8509-86; Ст3кп3-1 ГОСТ 535-88 ℓ=100	253	0,38	
МН1	КЖ.Ц.150 000	МН1	1	15,46	
МД4	АР-10, Б4	Уголок 50х50х5-В ГОСТ 8509-86; Ст3кп3-1 ГОСТ 535-88 ℓ=3600	1	13,57	
ТМ90	5.900-2	Сальник Ду 50	3	7,0	
ТМ90-02	5.900-2	Сальник Ду 100	3	10,4	
ТМ92	5.900-2	Сальник Ду 50	12	13,0	

Н. контр.	Махонина		31.1.91
Зам. нач. цех.	Репало		30.1.91
ГИП	Хлебников		30.1.91
Гл. спец.	Медолазов		30.1.91
Зав. гр.	Сачков		30.1.91
Инж.	Макарова		30.1.91
Вед. инж.	Неверовская		30.1.91

813-2-63.91 АР2

Секционное хранилище семенного картофеля вместимостью 1000 тонн

Стадия	Лист	Листов
РП	4	

Спецификации

ГИПРОНИСЕЛЬПРОМ г. Орел

Привязан

Инв. N подл. | Подпись и дата | Взам. инв. N

Инв. N

24994-03 7

Копировал Фомушкина Формат А2

Альбом

План расположения отверстий и закладных деталей между осями 2...4 и Б...Г

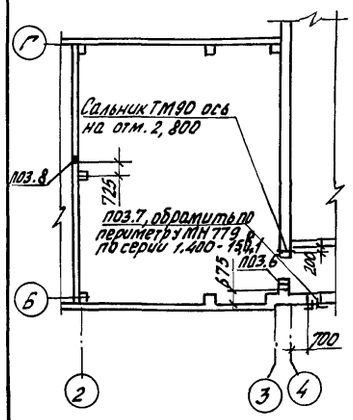

План расположения отверстий и закладных деталей между осями 4...6

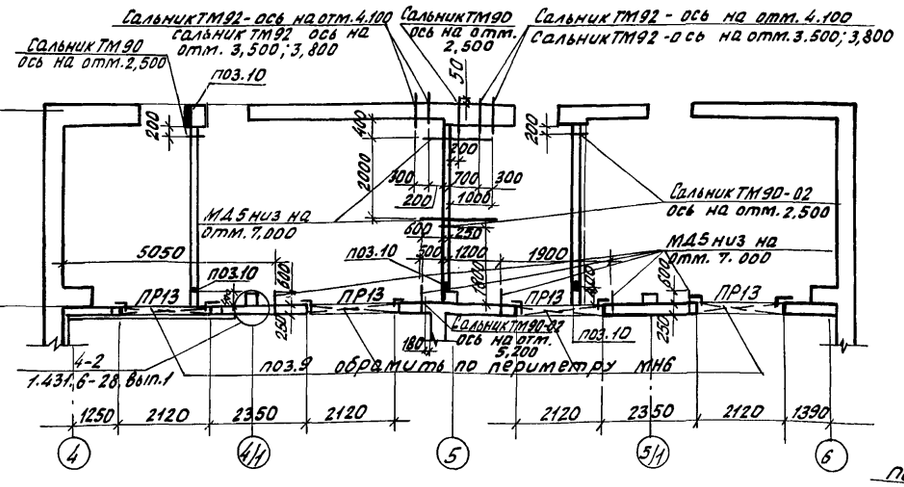

Разрез 2-2

Слой гравия, втопленного в антисептированную битумную мастику МБК-Г-65 -10мм
3 слоя битумной мастики с тремя армирующими прокладками из стеклосетки ССС ТУ6-11-99-75
Грунтовка битумная
Сборные ж.-б. плиты покрытия

Слой гравия, втопленного в антисептированную битумную мастику МБК-Г-65 ГОСТ 2889-80 -10мм
3 слоя мастики с тремя армирующими прокладками из стеклосетки ССС ТУ6-11-99-75
Грунтовка битумная
Утеплитель - смотри таблицу на листе 2
Пароизоляция - смотри примеч. п.9 на листе 2
Грунтовка битумная
Сборные ж.-б. плиты покрытия

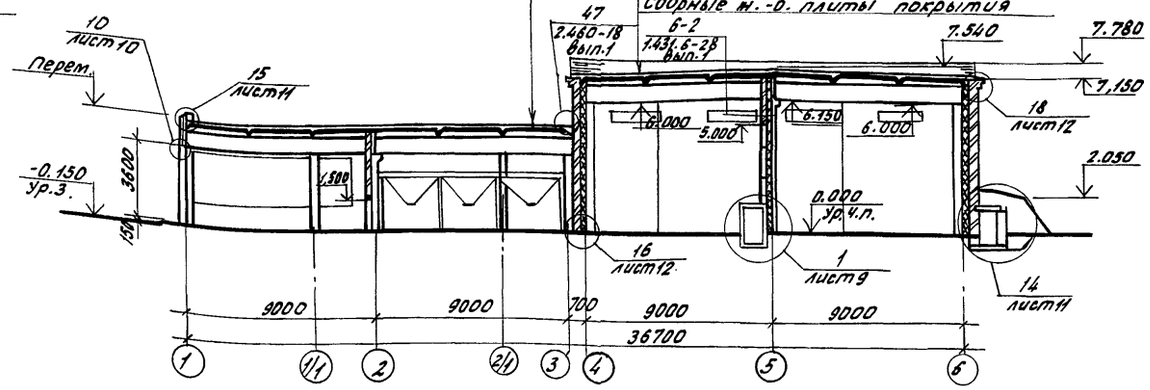

Разрез 1-1

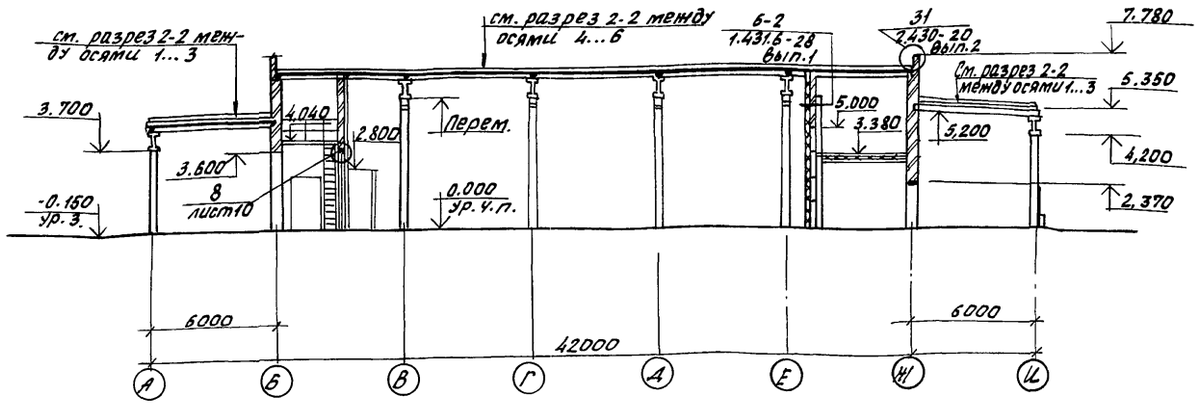

Разрез 3-3

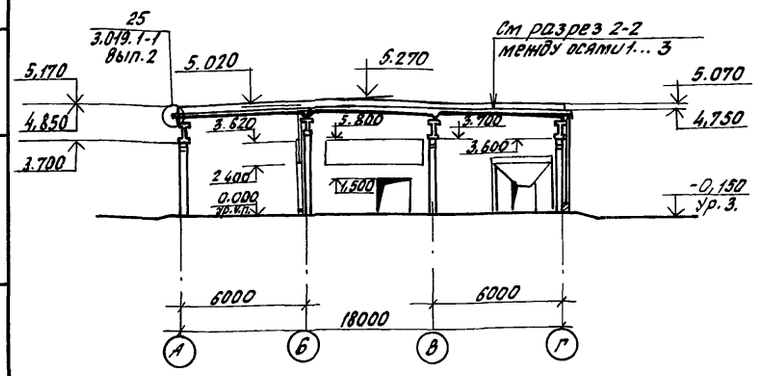

Разрез 4-4

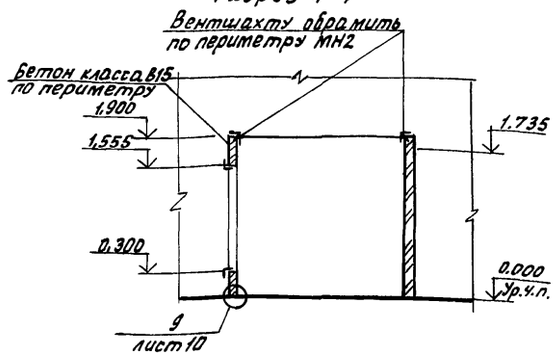

Ведомость отверстий

Отверстие поз.	Размеры, мм В	Размеры, мм h	Отметка низа отверстия м	Назначение
1	505	1255	0,300	ОВ
2	—	1010	0,725	ОВ
3	1010	1010	2,600	ОВ
4	1200	800	0,080	ОВ
5	405	905	0,300	ОВ

продолжение

Отверстие поз.	Размеры, мм В	Размеры, мм h	Отметка низа отверстия м	Назначение
6	450	450	4,040	ОВ
7	—	400	4,440	ОВ
8	150	150	2,150	ВК
9	2120	734	5,130	ХС
10	220	90	2,600	ЭЛ

Н.контр.	Махонина		3.91	813-2-63.91 АР2
Зам.нач.гр.	Репало		3.91	
ГИП	Хлебников		3.91	
Гл.констр.	Тимошенко		3.91	
Гл.спец.	Медлазов		3.91	
Зав.гр.	Сачков		3.91	Секционное хранилище семенного картофеля вместимостью 1000 тонн
Вед.инж.	Неверовская		3.91	Стадия: РП; Лист: 5; Листов:
Инж.	Макарова		3.91	План расположения отверстий и закладных деталей. Разрезы 1-1...4-4
Техник	Филипчук		3.91	ГИПРОНИСЕЛЬПРОМ г. Орел

Привязан

Инв.№

Взам.инв.№ | Подпись и дата | Инв.№ подл.

24994-03 8

Копировал Фотушкина

Формат А2

Альбом 3

Фасад 1...6

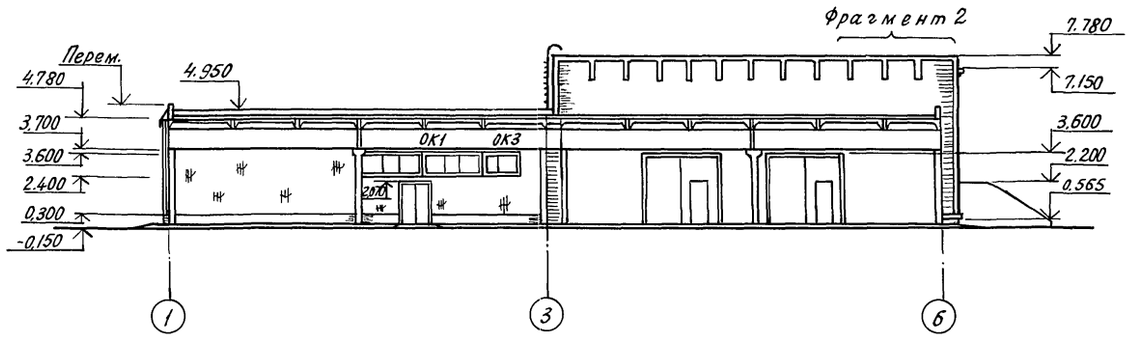

Фасад А...И

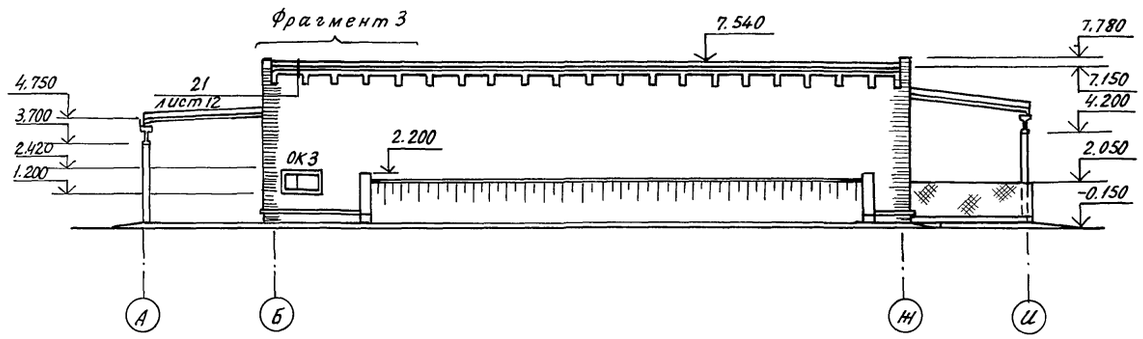

Фасад 6...1

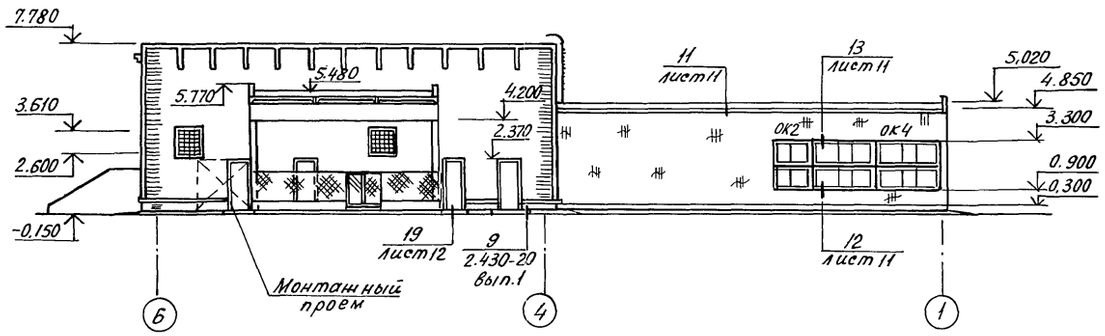

Фасад И...А

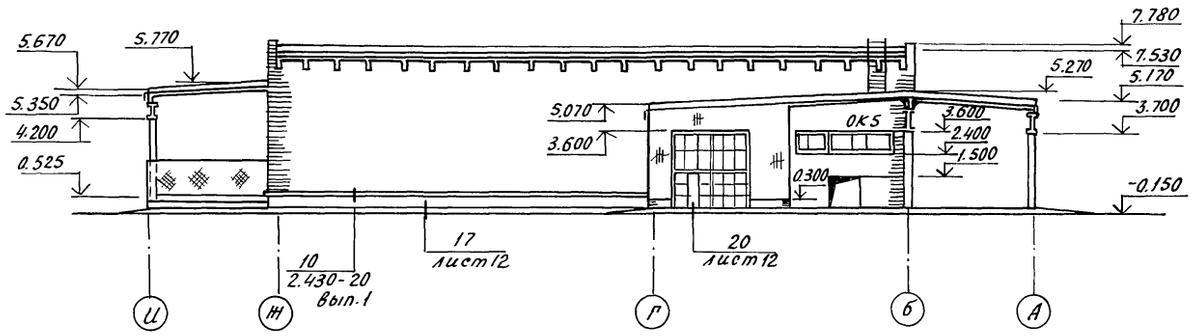

Фрагмент 2

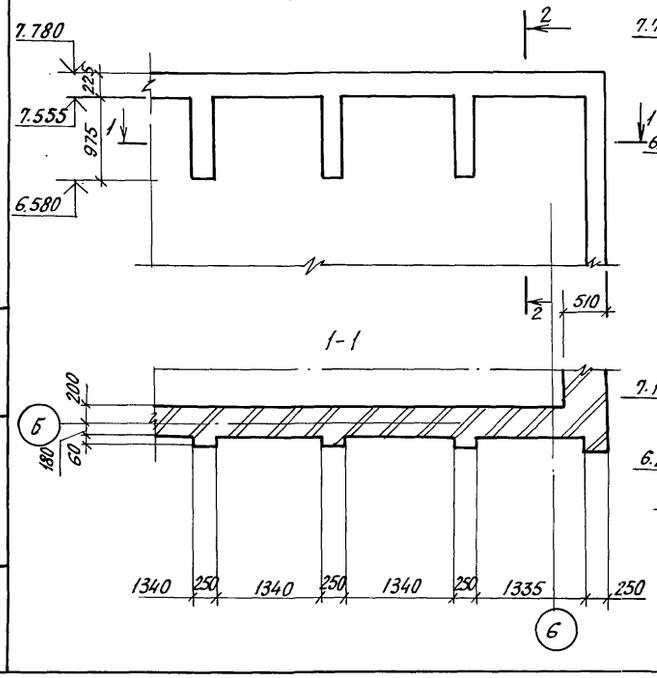

2-2

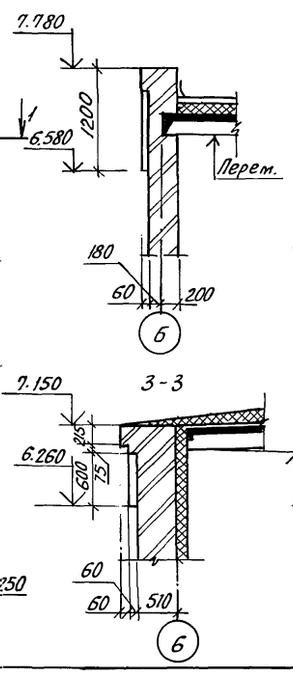

Фрагмент 3

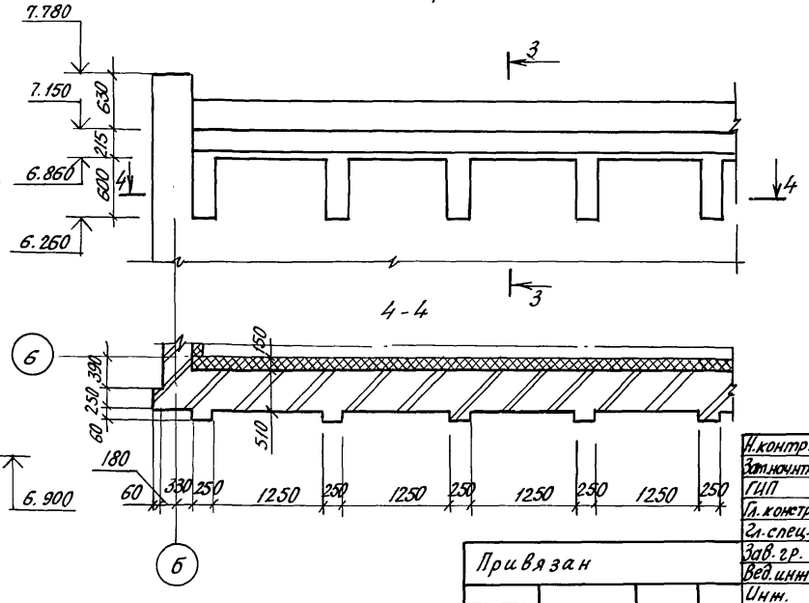

Привязан

Инв.№

Н.контр.	Махонина		30.1.91	813-2-63.91 АР2
Зат.констр.	Репало		30.1.91	
ГИП	Хлебников		30.1.91	
Гл.констр.	Тимошенко		30.1.91	
Гл.спец.	Медолазов		30.1.91	
Зав.гр.	Сачков		30.1.91	Секционное хранилище семенного картофеля вместимостью 1000 тонн — Стадия: РП; Лист: 6; Листов:
Вед.инж.	Неверовская		30.1.91	
Инж.	Макарова		30.1.91	Фасады 1...6; А...И, 6...1; И...А Фрагменты 2,3 — ГИПРОНИСЕЛЬПРОМ г.Орел

Инв.№ подл. | Подпись и дата | Взам.инв.№

24994-03 9

Копировал Кухтинова

Формат А2

План кровли

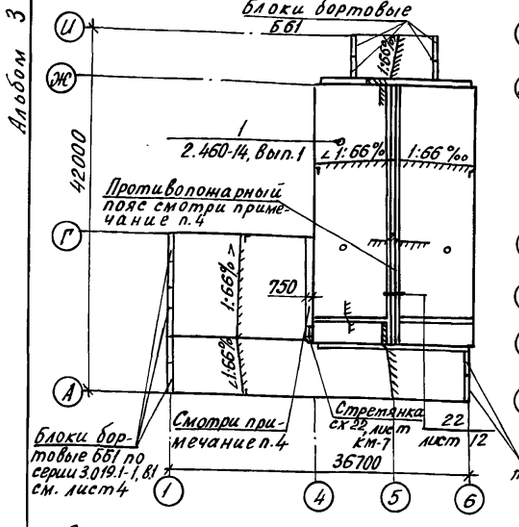

План полов на отм. 0.000

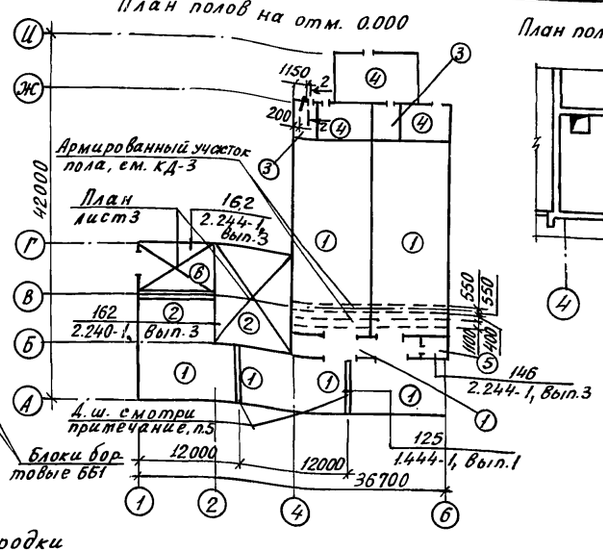

План полов на отм. 4.040

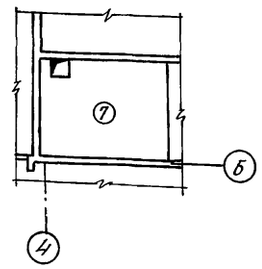

План полов на отм. 3.380

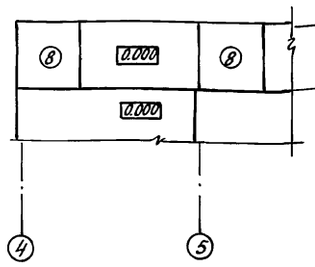

2-2

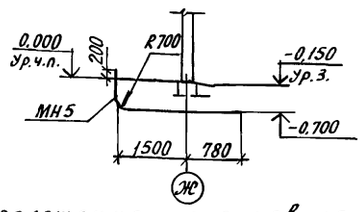

Схема расположения сетчатой перегородки

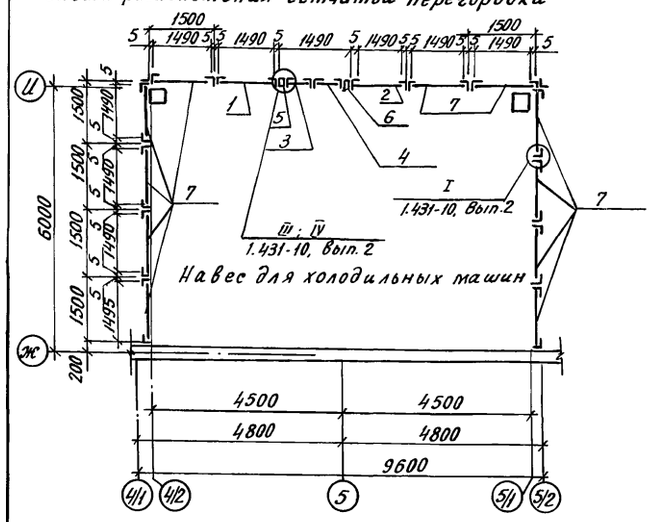

Спецификация к схеме расположения элементов сетчатой перегородки

Марка поз.	Обозначение	Наименование	Кол.	Масса ед, кг	Примечание
1	1.431-10, Вып. 2	Щит 1,5х1.8 ЩПГ-Б	1	20,2	
2	1.431-10, Вып. 2	Щит 1,5х1,8 ЩПГ-А	1	20,2	
3	1.431-10, Вып. 2	Щит 0,7х1.8 ДПГ-П	1	16,1	
4	1.431-10, Вып.2	Щит 0,7х1.8 ДПГ-Л	1	15,6	
5	1.431-10, Вып. 2	Стойка 1.8 ДСГ-П	1	9,4	
6	1.431-10, Вып.2	Стойка 1.8 ДСГ-Л	1	9,4	
7	1.431-10, Вып. 2	Щит 1,5х1.8 ЩПГ	11	22,0	

Экспликация полов

Наименование или номер помещения по проекту	Тип пола по проекту	Схема пола или номер узла по серии	Элементы пола и их толщина	Площадь пола, м²
Камера хранения N1.2, грузовой коридор, навес в осях 1...6	1		Покрытие - бетон класса В 30 - 30мм Подстилающий слой - бетон класса В 22,5 - 140мм Основание - уплотненный грунт	490
Отделение калибровки и переборки, навес в осях Б... В	2		Покрытие - бетон класса В 22,5 - 25мм Подстилающий слой бетон класса В 22,5 - 100мм Основание - уплотненный грунт	175
Электрощитовая, щитовая КиПиА	3	240 2.244-1, Вып.4	Покрытие - керамическая плитка ГОСТ 6787-80 - 13мм	20
Венткамеры, вентшахта, навес для холодильных машин	4	245 2.244-1, Вып.4	Покрытие - бетон класса В 15 - 20мм	84
Служебное помещение	5	230 2.244-1, Вып.4	Покрытие - линолеум поливинилхлоридный на теплоизолирующей подоснове ГОСТ 16108-80 - 2,5мм	8
Отделение протравливания	6		Покрытие - кислотостойкий бетон класса В 20 - 30мм Подстилающий слой - бетон класса В 22,5 - 100мм Основание - уплотненный грунт	56
Площадка на отм. 4.040	7	140 2.244-1, Вып. 4	Покрытие - бетон класса В15 - 20мм	10
Перекрытие над электрощитовой и щитовой КиПиА	8		Покрытие - стяжка из цементно-песчаного раствора марки 150 - 40мм Утеплитель - пенопласт полистирольный плотностью 35кг/м³ ГОСТ 15588-86 - 120мм Пароизоляция - слой изола на битумной мастике; грунтовка битумная - 1мм Стяжка цементным раствором марки 50 - 10мм Основание - ж.б. плиты перекрытия	26

1. До устройства полов выполнить приямки, фундаменты под оборудование, инженерные коммуникации.
2. Рабочие чертежи полов разработаны в соответствии с требованиями СНиП 2.03.13-88 и сериями 2.244-1, вып. 3,4; 1.444-1, вып.1.
3. Производство работ по устройству полов осуществлять согласно СНиП 3.03.01-87
Грунты насыпные и с нарушенной структурой в основаниях необходимо уплотнить механизированным способом в соответствии с требованиями СНиП 3.02.01-87 до плотности сложения грунта 1,6т/м³. В верхний слой основания грунтов втрамбовать слой щебня крупностью 40мм.
бетон подстилающего слоя полов уплотнить поверхностным вибратором. По периметру наружных стен служебного помещения под подстилающим слоем пола выполнить подсыпку из керамзитового гравия плотностью 0,45т/м³ шириной 800мм и толщиной 150мм.
Уклон полов создавать планировкой грунта основания.

Подстилающий слой в полу электрощитовой, венткамеры, щитовой КиПиА принять из бетона класса В7,5 толщиной 100мм. Шлифовку полов не выполнять.
4. Устройство кровли осуществлять согласно СНиП 3.04.01-87
На пониженном участке кровли по оси 4 выполнить защитный слой из цементно-песчаного раствора марки 100 толщиной 30мм и шириной 750мм.
Теплоизоляцию покрытия в осях 4...6 по оси 5 разделить противопожарным поясом из перлитоцементных плит ГОСТ 18109-80 плотностью 225кг/м³. Пароизоляционный слой в местах устройства противопожарного пояса выполнить из цементного раствора на жидком стекле состава 1:3.
5. В полу навеса выполнить деформационные швы через 12м согласно узлу 125 серии 1.444-1, вып.1

6. Устройство полов в местах проемов ворот, тип проема 1, производить только после установки рамы ворот и закладного элемента порога ворот, входящего в комплект поставки ворот. Установку элемента порога производить в соответствии с установочными узлами паспорта ворот.

Н.контр.	Махонина		30.01.91
Зам.нач.к.	Репало		30.01.91
ГИП	Хлебников		30.01.91
Гл.спец.	Медолазов		30.01.91
Зав.гр.	Сачков		30.01.91
Инж.	Макарова		30.01.91
Пров.	Неверовская		30.01.91

813-2-63.91 АР2

Секционное хранилище семенного картофеля вместимостью 1000 тонн

Стадия	Лист	Листов
РП	7	

План кровли. Планы полов на отм. 0.000; 3.380; 4.040. Схема расположения сетчатой перегородки

ГИПРОНИСЕЛЬПРОМ г. Орел

Привязан

Инв. N

Инв.N подл. | Подпись и дата | Взам.инв.N

24994-03 10

Копировал Кухтинова

Формат А2

Альбом 3

Схема расположения асбестоцементных волнистых листов в стене по оси В

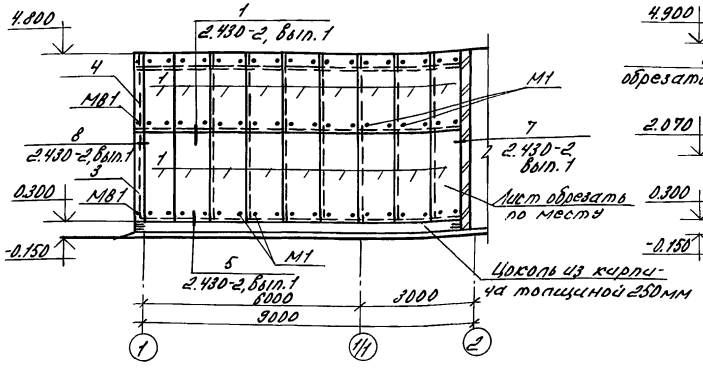

Схема расположения асбестоцементных волнистых листов в стене по оси Б

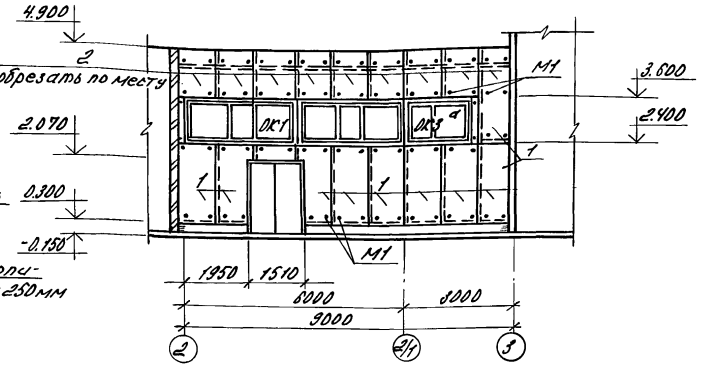

Спецификация к схемам расположения асбестоцементных волнистых листов в стенах здания

Марка, поз.	Обозначение	Наименование	Кол.	Масса, ед. кг	Примечание
		Асбестоцементные волнистые листы			
1	ГОСТ 16233-77	54/200-6-2500	39	39	
2	ГОСТ 16233-77	54/200-6-2000	32	32	
3	ГОСТ 16233-77	Равнобокая угловая деталь РУ-3	2	21.2	
4	ГОСТ 16233-77	Равнобокая угловая деталь РУ-2	5	16.8	
		Элементы крепежные			
М1	2.430-2, вып.1	М1	270	0.169	
МВ1	2.430-2, вып.1	МВ1	96	0.035	

Схема расположения асбестоцементных волнистых листов в стене по оси Г

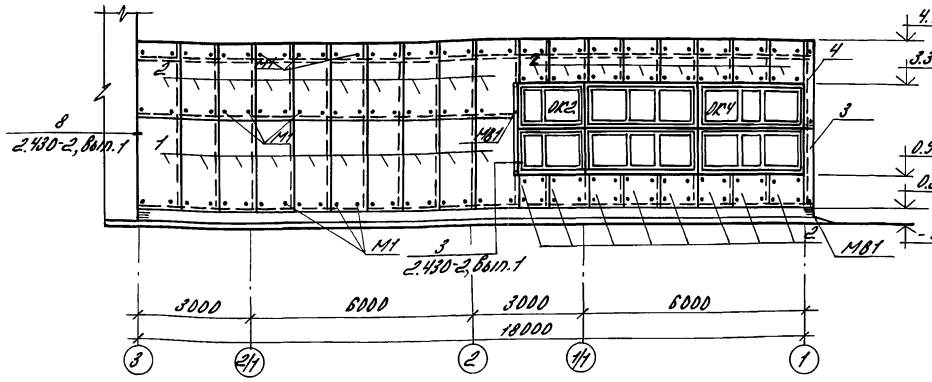

Схема расположения асбестоцементных волнистых листов в стене по оси 1

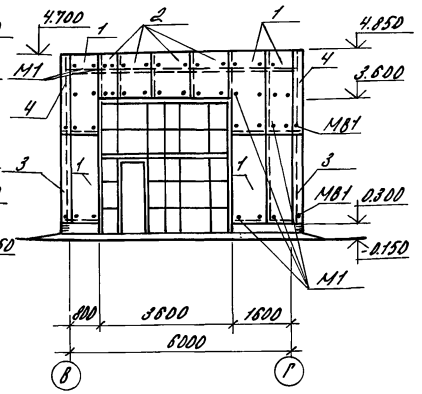

Спецификация к схемам расположения элементов заполнения оконных проемов

Марка, поз.	Обозначение	Наименование	Кол.	Масса ед. кг	Примечание
		Проем ОК1			
поз.1	ГОСТ 12506-81	Оконный блок ПНО12-30.1	2		
		Проем ОК2			
поз.2	ГОСТ 12506-81	Оконный блок ПНО12-18.2	2		
		Проем ОК3, ОК3а			
поз.3	ГОСТ 12506-81	Оконный блок ПНД12-18.1	1		
поз.4	ГОСТ 12506-81	Оконный блок ПНО12-18.1	1		
поз.5	ГОСТ 8242-88	Подоконная доска ПД-1-34×350×1900	1		
		Проем ОК4			
поз.7	ГОСТ 12506-81	Оконный блок ПНО12-30.2	4		
	серия 2.436-17, вып.0	Деревянный импост сеч. 50×130, e=2400	1		
		Проем ОК5			
поз.1	ГОСТ 12506-81	Оконный блок ПНО12-30.1	1		
поз.8	ГОСТ 12506-81	Оконный блок ПНО12-18.1	1		

Подоконную доску в проемах ОК3, ОК3а установить только в оконном проеме служебного помещения

Схемы расположения элементов заполнения оконных проемов

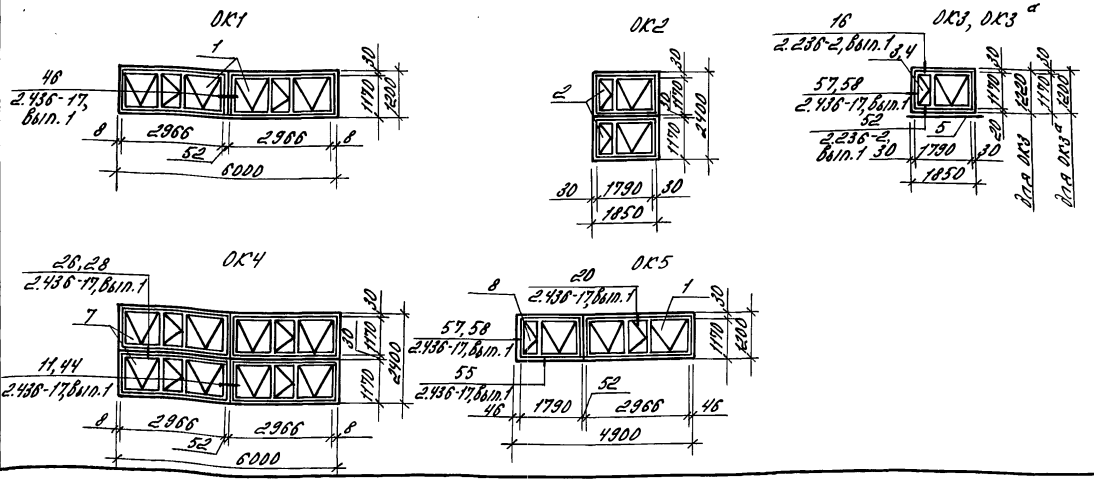

Н.контр.	Махонина		31.01.91
Зам.нач.НТК	Репало		30.1.91
ГИП	Хлебников		30.1.91
Гл.спец.	Медолазов		30.1.91
Зав.гр.	Сачков		30.1.91
Инж.	Макарова		30.1.91
Пров.	Неверовская		30.1.91

813-2-63.91 АР2

Привязан

Инв.№

Секционное хранилище семенного картофеля вместимостью 1000 тонн

Стадия	Лист	Листов
РП	8	

Схемы расположения асбестоцементных волнистых листов в стенах. Схемы расположения элементов заполнения оконных проемов

ГИПРОНИСЕЛЬПРОМ г. Орел

24994-03 11

Инв.№ подл. | Подпись и дата | Взам.инв.№

копировал Варич Формат А2

Альбом 3

Схема расположения элементов теплоизоляции кирпичных стен

Заложить деталь МНЗ | штукатурка цементным раствором | Слой изола на битумной мастике (пароизоляция) | Установка деревянных брусков сеч. 60×125÷250 и наклей ка 1 го слоя, плит толщиной 80мм | Прибивка вертикальных брусков сеч. 50×70 и наклейка 2 го слоя плит толщиной 50мм | Обмазка битумом за два раза | Установка асбестоцементных плоских листов толщиной 8мм

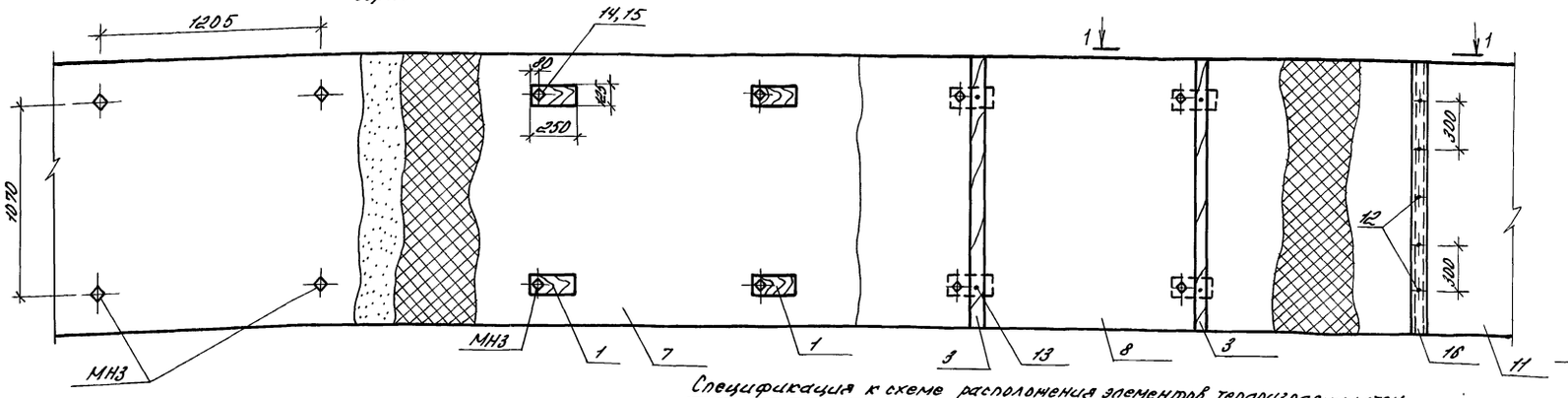

1-1

Кирпичная стена	510мм
Штукатурка цементным раствором	10мм
Слой изола на битумной мастике	
1 ый слой плит	80
2 ой слой плит	50
Обмазка битумом за два раза	
Асбестоцементные плоские листы	

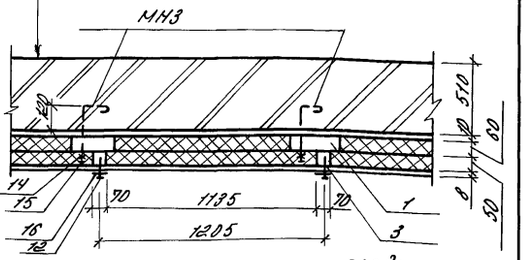

продолжение

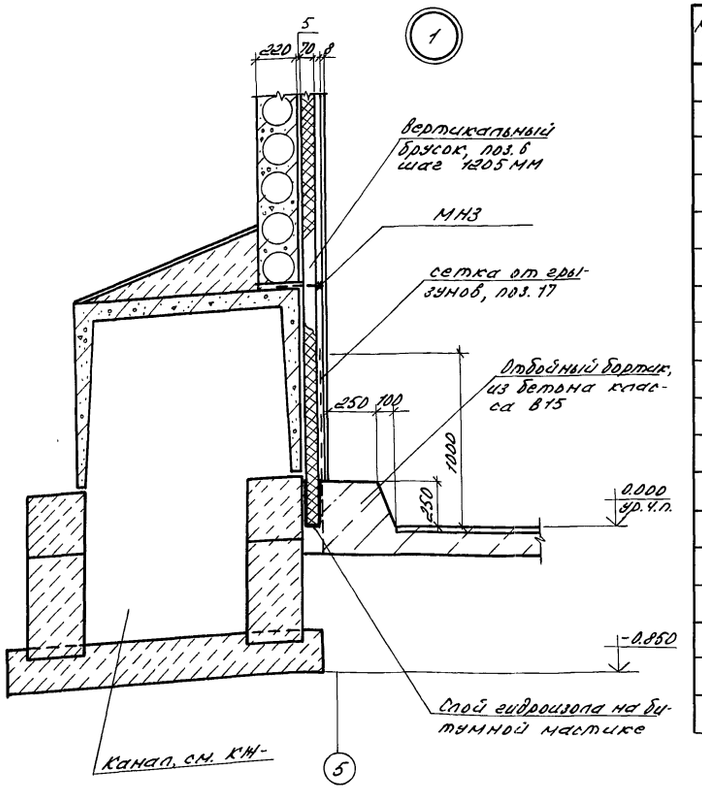

Спецификация к схеме расположения элементов теплоизоляции стен

Марка, поз.	Обозначение	Наименование	Кол.	Масса ед.кг	Примечание
1		Брусок-2×В-80×125×250			
		ГОСТ 8486-86		0,974	м³
2		Брусок-2×В-50×70			
		ГОСТ 8486-86		0,244	м³
3		Брусок-2×В-50×70			
		ГОСТ 8486-86		0,251	м³
4		Брусок-2×В-70×80			
		ГОСТ 8486-86		0,210	м³
5		Брусок-2×В-70×120			
		ГОСТ 8486-86		0,741	м³
6		Брусок-2×В-70×70			
		ГОСТ 8486-86		0,315	м³
		Плиты пенополистирольные ГОСТ 15588-86			
7		ПСБ-С-35-1000×500×80	2280		
8		ПСБ-С-35-1000×500×50	2750		
9		ПСБ-С-35-1000×500×70	1781		
10		ПСБ-С-35-1000×500×120	1050		

Марка, поз.	Обозначение	Наименование	Кол.	Масса ед.кг	Примечание
11	ГОСТ 18124-75	Асбестоцементные			
		плоские листы			
		ЛП-П-2.0×1.2	379	41	
12		Шуруп 1-5×80 ГОСТ 1145-80	1048	0,005	1000 шт
13		Гвозди К5.0×100 ГОСТ 4028-63	524	2,8	1000 шт.
14		Гайка М10-6Н.5.016			
		ГОСТ 5915-70	524	0,012	1000 шт.
15		Шайба 10.01.08 кп 016			
		ГОСТ 11371-78	524	0,004	1000 шт.
16		Дц Б-ПН-НО-3 ГОСТ 19903-74 ОН-кр-1 ГОСТ 14918-80 30×700	524	0,1	
17		Сетка 1-р-5-1,2 ГОСТ 5336-80	-	74,10	
18		Брусок-2×В-100×120			
		ГОСТ 8486-86		0,071	м³
		Изделие закладное			
МНЗ		АР2.И.000003	524	0,28	

Привязан

Инв.№

Н.контр.	Маханина		30.1.91
Зам.нач.пт.	Репало		30.1.91
РПП	Хлебников		30.1.91
Гл.спец.	Мобилизов		30.1.91
Зав.гр.	Сачков		30.1.91
Техник	Филипчук		30.1.91
Сн.н.	Макарова		30.1.91
Пров.	Неверовская		30.1.91

813-2-63.91 АР2

Секционное хранилище семенного картофеля вместимостью 1000 тонн	Стадия	Лист	Листов
	РП	9	
Схема расположения элементов теплоизоляции кирпичных стен. Узел 1.	ГИПРОНИСЕЛЬПРОМ г. Орел		

Альбом 3

2

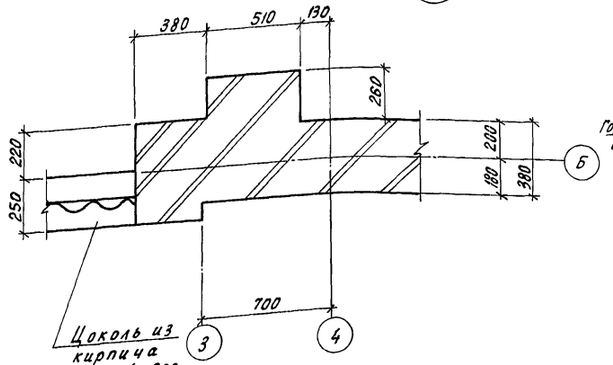

3

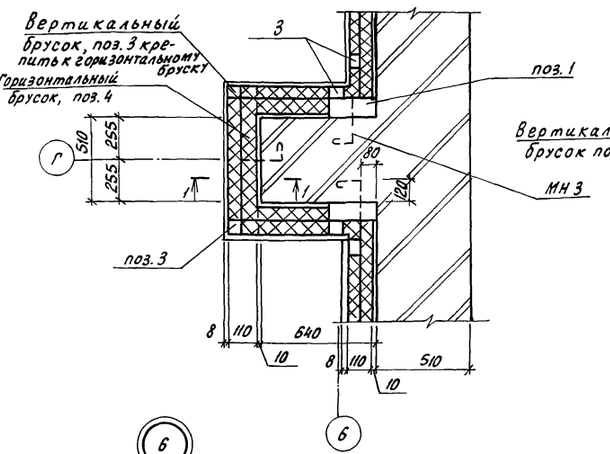

1-1

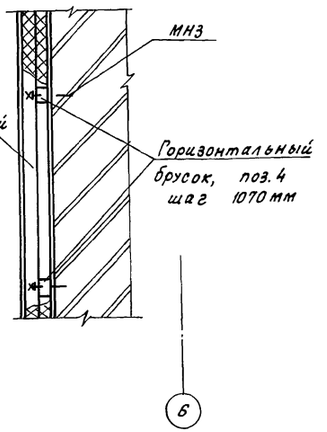

4

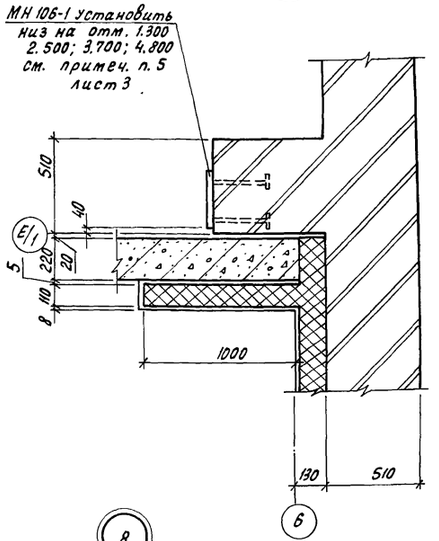

5

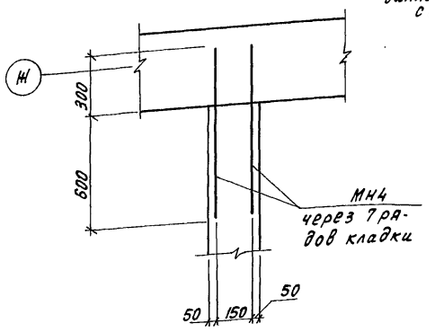

6

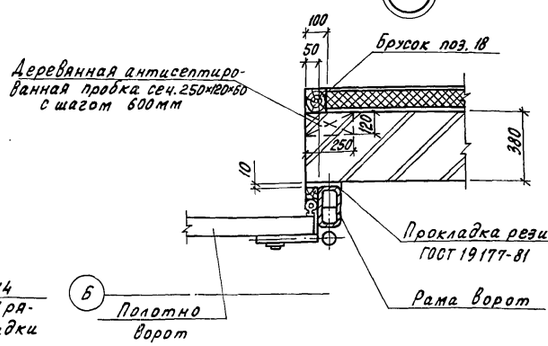

7

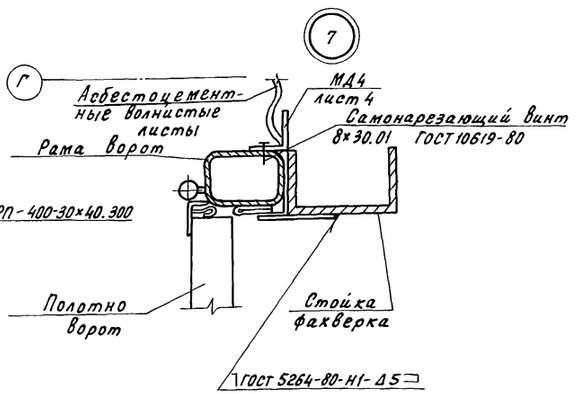

8

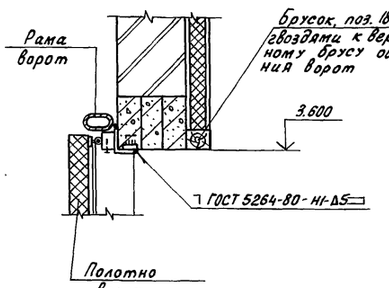

9

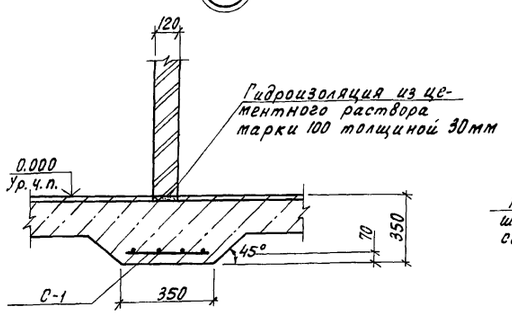

10

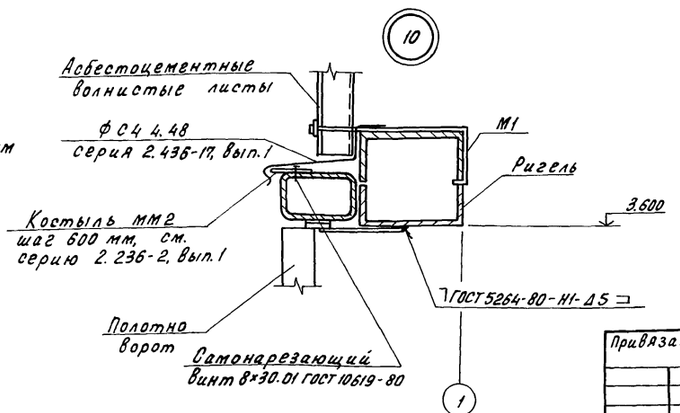

Н. контр.	Махонина		30.01.91
Зам. нач. НТО	Репало		30.01.91
ГИП	Хлебников		30.01.91
Гл. спец.	Медолазов		30.01.91
Зав. гр.	Сачков		30.01.91
Инж.	Макарова		30.01.91
Пров.	Неверовская		30.01.91

813-2-63.91 АР-2

Секционное хранилище семенного картофеля вместимостью 1000 тонн

Стадия	Лист	Листов
РП	10	

Узлы 2...10

ГИПРОНИСЕЛЬПРОМ г. Орел

Привязан

Инв. N

Инв. N подл. | Подп. и дата | Взам. инв. N

24994-03 13

Копировал Перелыгина

Формат А2

Альбом 3

Асфальтовое покрытие	- 25мм
Плотно утрамбованная подготовка из щебня от 100 до 250 мм	
Насыпной уплотненный грунт	
Стяжка из цементного раствора марки 100 по сетке 5-2.0.0-0 ГОСТ 5336-80	- 25мм
2 слоя гидроизола на битумной мастике	
Пенополистирол плотностью 35 кг/м³ ГОСТ 15588-86	- 150мм
2 слоя гидроизола на битумной мастике	
Затирка цементным раствором марки 100	- 5мм
Плита перекрытия канала	

11

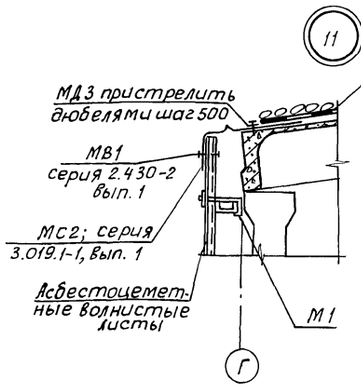

12

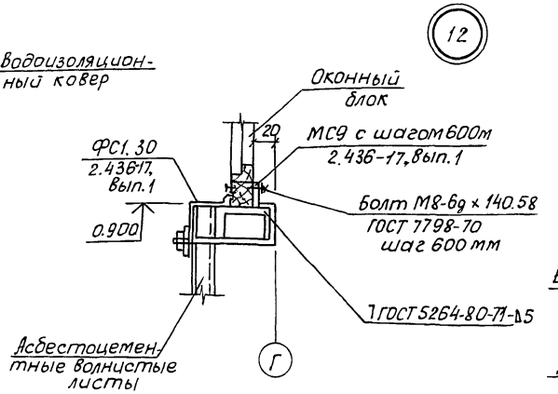

13

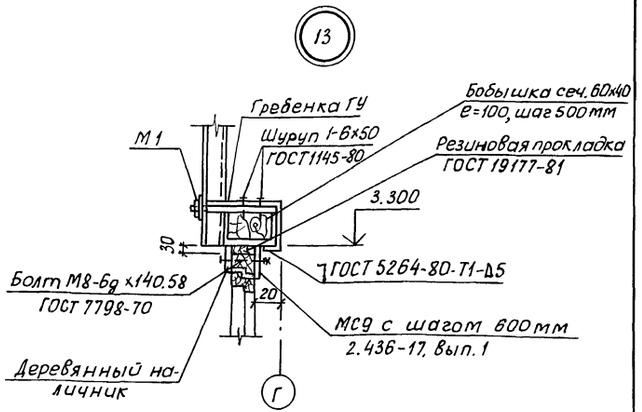

14

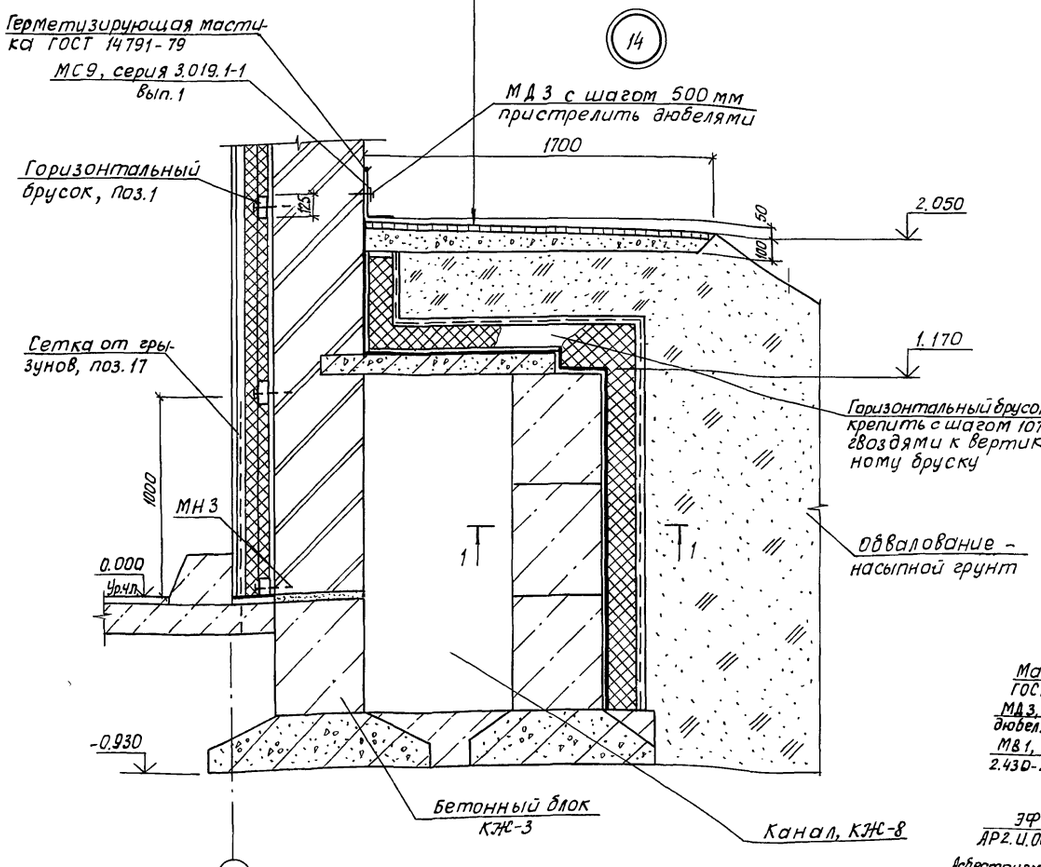

1-1 (повернуто)

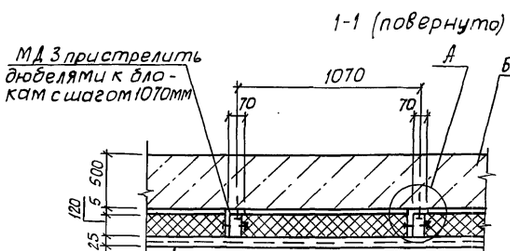

Штукатурка цементным раствором по сетке 2-50-3,0-0 ГОСТ 5336-80	- 25мм
2 слоя гидроизола на битумной мастике	
Утеплитель - пенополистирол плотностью 35 кг/м³ ГОСТ 15588-86	- 120 мм
2 слоя гидроизола на битумной мастике	
Затирка цементным раствором	- 5мм
Стена канала	

А

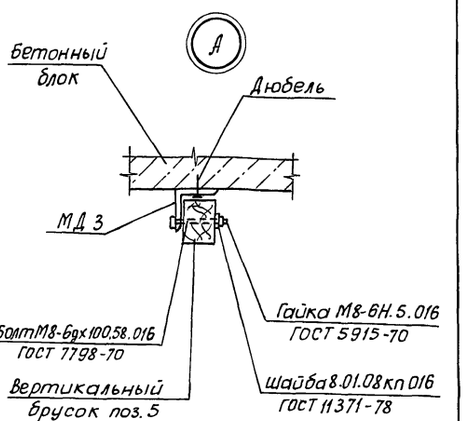

15

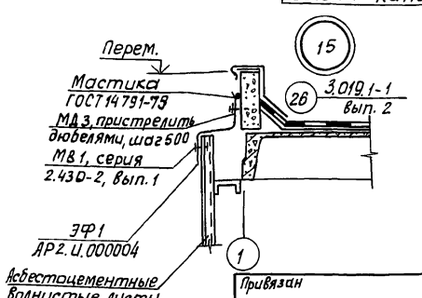

Н.контр.	Махонина		01.91	813-2-63.91 АР2	
Зам.нач.НТК	Релала		30.1.91		
ГИП	Хлебников		30.1.91		
Гл.спец.	Медолазов		30.1.91		
Зав.гр.	Сачков		30.1.91		
Техник	Филипчук		30.1.91	Секционное хранилище семенного картофеля вместимостью 1000 тонн	Стадия: РП; Лист: 11; Листов:
Инж.	Макарова		30.1.91		
Пров.	Неверовская		30.1.91	Узлы 11...15	ГИПРОНИСЕЛЬПРОМ г.Орел

Привязан

Инв.N

Инв.N подл. | Подпись и дата | Взам. инв.N

24994-03 14

Копировал Дюканова

Формат А2

Альбом 3

16

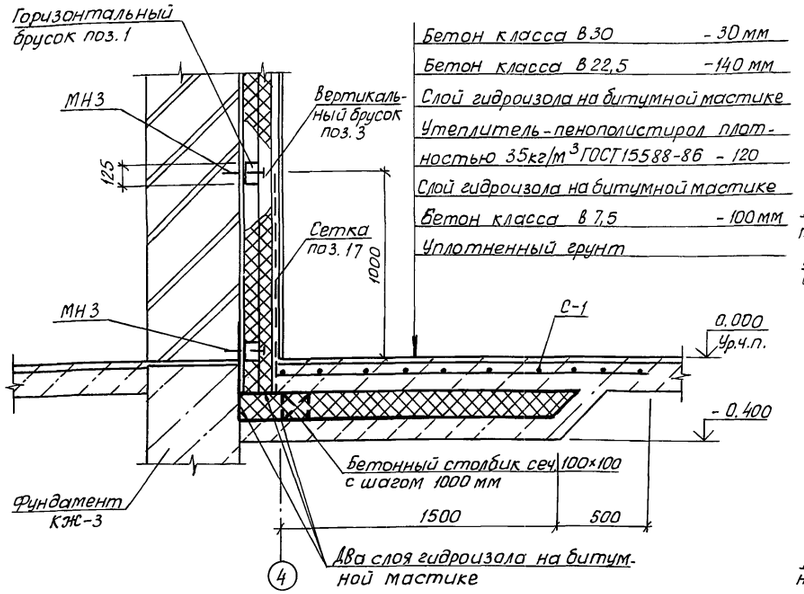

17

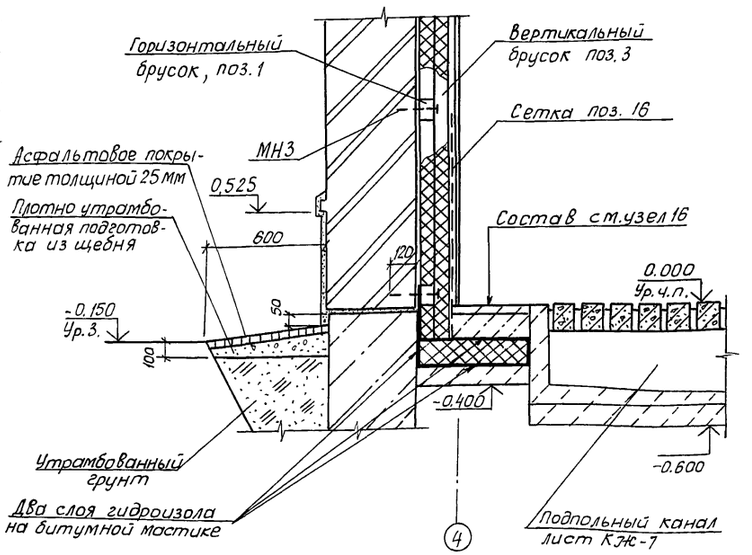

18

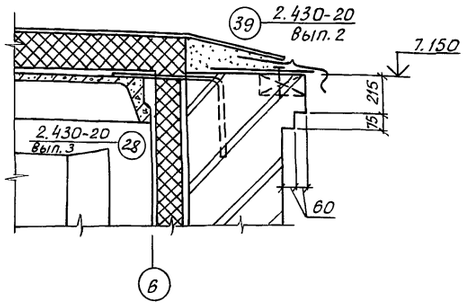

19

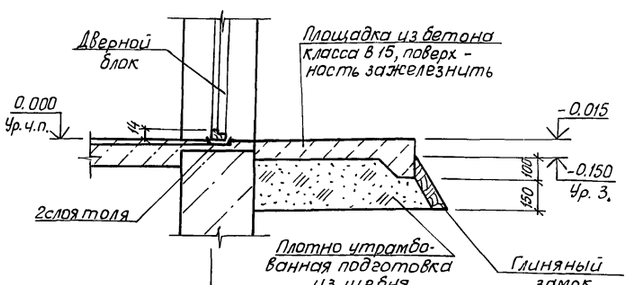

20

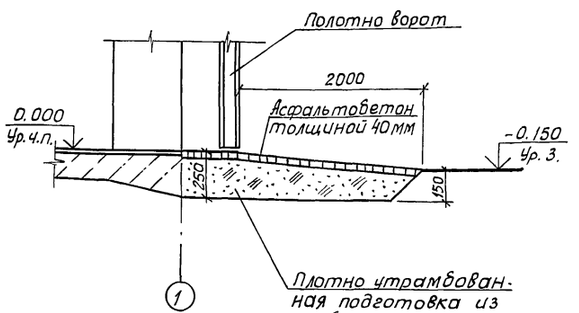

21

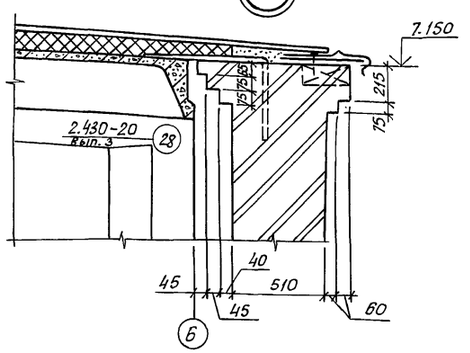

22

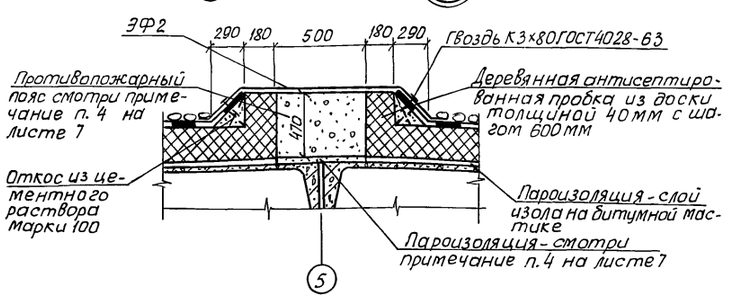

Утепление пола в камерах хранения у наружных стен выполнить согласно узлов 16,17 на листе 12, теплоизоляцию стен венткамер и стены камер хранения между осями 4...6 у оси Б в полне заводить.

Н.контр.	Маконина		30.1.91	813-2-63.91 АР2		
Гл.инженер	Репало		30.1.91			
ГИП	Хлебников		30.1.91			
Гл.спец.	Медолазов		30.1.91			
Зав.гр.	Сачков		30.1.91			
Техник	Филипчук		30.1.91	Секционное хранилище семенного картофеля вместимостью 1000 тонн	Стадия: РП	Лист: 12	Листов:
Инж.	Макарова		30.1.91				
Пров.	Неверовская		30.1.91	Узлы 16...22	ГИПРОНИСЕЛЬПРОМ г. Орел		

Привязан

Инв.N

Инв.N подл. | Подпись и дата | Взам.инв.N

24994-03 15

Копировал Дюканова

Формат А2

Альбом 3

Ведомость рабочих чертежей основного комплекта

Лист	Наименование	Примечание
1	Общие данные (начало)	
2	Общие данные (окончание)	
3	Схема расположения фундаментов	
4	Фрагменты 1, 2	
5	Фрагменты 3...7	
6	Фундаменты монолитные Фм1, Фм2	
7	Фундаменты монолитные Фм3 ... Фм7	
8	Схема расположения каналов, приямка, фундамента под оборудование	
9	Каналы КЛ1, КЛ2	
10	Сечения 3-3 ... 7-7	
11	Узлы 1...6. Сечения 8-8 ... 12-12	
12	Сечения 13-13 ... 16-16	
13	Приямок ПРм1. Фундамент под оборудование ФОм1. Узлы 7...11	
14	Спецификация каналов, приямка, фундамента под оборудование	
15	Схемы расположения колонн, балок покрытия, опорных подушек и плит покрытия	
16	Узел 1. Спецификация к схемам расположения колонн, балок покрытия, опорных подушек, плит покрытия	
17	Разрезы. Узлы 2...7	
18	Схемы расположения плит перекрытия	
19	Участки монолитные Ум1, Ум2	
20	Схемы расположения перегородок	

Ведомость ссылочных и прилагаемых документов

Обозначение	Наименование	Примечание
	Ссылочные документы	
ГОСТ 948-84	Перемычки железобетонные для зданий с кирпичными стенами	
ГОСТ 13579-78	Блоки бетонные для стен подвалов	
ГОСТ 13580-85	Плиты ж.-б. ленточных фундаментов	
ГОСТ 24022-80	Фундаменты ж.-б. сборные под колонны сельскохозяйственных зданий	
1.030.1-1, вып. 4-2	Стены наружные из однослойных панелей для каркасных общественных зданий, производственных и вспомогательных зданий промышленных предприятий	
1.030.9-2, вып. 4,6,7	Перегородки панельные зданий промышленных и сельскохозяйственных предприятий	
1.141-1, вып. 60	Панели перекрытий ж.-б. многопустотные	
1.400-6/76, вып. 1	Унифицированные закладные детали сборных ж.-б. конструкций одноэтажных промышленных зданий	
1.400-15, вып. 1	Унифицированные закладные изделия ж.-б. конструкций для крепления технологических коммуникаций и устройств	
1.412.1-6, вып. 0, 2	Фундаменты монолитные ж.-б. на естественном основании под типовые ж.-б. колонны одноэтажных и многоэтажных производственных зданий	
1.462.1-10/89, вып. 1, 2	Балки стропильные ж.-б. для покрытий зданий с пролетами 6 и 9 м	
1.494-24, вып. 1	Стаканы для крепления крышных вентиляторов и зонтов	

Ведомость ссылочных и прилагаемых документов — продолжение

Обозначение	Наименование	Примечание
1.823.1-2. вып. 0-1, 0-2.1, 2	Колонны ж.-б. для сельскохозяйственных производственных зданий	
1.865.1-4/89, вып. 1...4	Ж.-б. плиты покрытий сельскохозяйственных производственных зданий	
2.400-7, вып. 0.1, 2	Монтажные узлы сопряжений сборных ж.-б. конструкций одноэтажных производственных зданий	
2.460-14, вып. 0	Типовые узлы покрытий промышленных зданий в местах пропуска вентиляционных шахт	
2.870-1, вып. 0-4, 1-4, 2-4	Узлы крепления ограждающих стенок в зданиях по хранению, товарной обработке и переработке картофеля и овощей	
3.006.1-2.87, вып. 0...2	Сборные ж.-б. каналы и тоннели из лотковых элементов	
3.900-3, вып. 7	Сборные ж.-б. конструкции емкостных сооружений для водоснабжения и канализации	

Типовой проект разработан в соответствии с действующими нормами и правилами и предусматривает мероприятия, обеспечивающие взрывную, взрывопожарную и пожарную безопасность при эксплуатации здания

Главный инженер проекта Т.А. Хлебников

Согласовано: Зав. гр. Т Шманев; Гл. спец. сект. ОВ Беляев; Зав. гр. ЭМ Кочергина; Зав. гр. А Корягина; Зав. гр. ВК Цирганов; Гл. спец. гр. Х Котарова

Инв. № подл.	Подпись и дата	Взам. инв. №	Привязан	
Инв. №				
Н. контр.	Махонина			01.91
Гл. спец. то	Александров			01.91
Нач. НТК	Иглина			21.01.91
ГИП	Хлебников			21.01.91
Гл. констр.	Тимошенко			21.01.91
Гл. спец.	Недолазов			21.01.91
Зав. гр.	Бутенко			21.01.91
Инж.	Горячева			21.01.91
Пров.	Жолудева			21.01.91

813-2-63.91 КЖ 2

Секционное хранилище семенного картофеля вместимостью 1000 тонн

Стадия	Лист	Листов
РП	1	20

Общие данные (начало)

ГИПРОНИСЕЛЬПРОМ г. Орел

24994-03 16

Копировал Дюканова Формат А2

Альбом 3

Ведомость ссылочных и прилагаемых документов (продолжение)

Обозначение	Наименование	Примечание
5.904-1, вып. 0	Детали креплений воздуховодов	
	Прилагаемые документы	
	Строительные изделия	Альбом 5
КЖ2 ВМ1	Ведомость потребности в материалах на изготовление монолитных бетонных и ж. б. конструкций	Альбом 8
КЖ2 ВМ2	Ведомость потребности в материалах на изготовление сборных бетонных и ж. б. конструкций	Альбом 8

Ведомость объемов сборных бетонных и железобетонных конструкций по рабочим чертежам основного комплекта

N п/п	Наименование группы элементов конструкций	Код	Кол. м3	Примечание
1	Блоки стен подвала	581100	70,36	
2	Фундаменты стаканного типа и башмаки	581200	22,48	
3	Плиты фундаментов	581300	5,50	
4	Колонны	582100	15,36	
5	Балки стропильные	582200	21,88	
6	Перемычки	582800	19,84	
7	Плиты покрытий	584100	51,72	
8	Плиты перекрытий	584200	22,79	
9	Стаканы для вентиляторов	589600	0,20	
10	Конструкции и детали каналов	585800	22,93	
11	Панели перегородки	583300		
12	Опорные подушки			
13	Архитектурные элементы зданий		1,08	
14	Всего бетона и железобетона		254,14	

Общие указания

1. За условную отметку 0.000 принят уровень чистого пола, что соответствует абсолютной отметке [ ].
2. Проект разработан для строительства в районах со следующими характеристиками природных условий:
   а) расчетная зимняя температура наружного воздуха минус 20°С;
   б) нормативное значение ветрового давления по СНиП 2.01.07-85-0,38кПа (38 кгс/м²) - III ветровой район;
   в) нормативное значение веса снегового покрова по СНиП 2.01.07-85-0,7кПа (70 кгс/м²) - II снеговой район;
   г) рельеф территории спокойный, грунтовые воды отсутствуют;
   д) сейсмичность не выше 6 баллов;
   е) проектом не предусмотрено строительство в районах распространения вечномерзлых грунтов и на подрабатываемых территориях;
3. Монтаж сборных железобетонных конструкций выполнить в соответствии с требованиями СНиП 3.03.01-87 „Несущие и ограждающие конструкции".
4. Земляные работы выполнить в соответствии с требованиями СНиП 3.02.01-87 „Земляные сооружения, основания и фундаменты".
5. Монтажную сварку производить электродами Э42 по ГОСТ 9467-75, высота шва 6 мм.
6. Все необетонированные соединительные и закладные изделия должны быть покрыты слоем цинка толщиной 120 мкм (способом металлизации) согласно СНиП 2.03.11-85, п. 2.40; 2.41; 2.45.
7. Полезная нормативная нагрузка на перекрытия принята 1470 Па (150 кгс/м²) согласно СНиП 2.01.07-85.
8. Ограждающие конструкции помещения хранения рассчитаны на давление продукции высотой насыпи 5,0 м.

Ведомость спецификаций

Лист	Наименование	Примечание
4	Спецификация к схеме расположения фундаментов	
6	Спецификация монолитных фундаментов Фм 1; Фм 2	
7	Спецификация монолитных фундаментов Фм 3 ... Фм 7	
8	Спецификация к схеме расположения каналов, приямка, фундаментов под оборудование	
14	Спецификация каналов, приямка, фундамента под оборудование	
16	Спецификация к схемам расположения колонн, балок покрытия, опорных подушек, плит покрытия	
18	Спецификация к схемам расположения плит перекрытия	
19	Спецификация монолитных участков Ум 1, Ум 2	
20	Спецификация к схемам расположения перегородок	

Материалы на изготовление сборных бетонных и железобетонных конструкций учтены в ведомости потребности в материалах и отдельно не учитываются.

Условные обозначения:

— железобетон

Привязан

Инв. N

Инв. N подл. | Подпись и дата | Взам. инв. N

Н. контр.	Махонина		29.01.91
Гл. спец. ТО	Александров		01.91
Нач. НТК	Иглина		21.01.91
ГИП	Хлебников		21.01.91
Гл. констр.	Тимошенко		21.01.91
Гл. спец.	Медолазов		21.01.91
Зав. гр.	Бутенко		21.01.91
Инж.	Горячева		21.01.91
Пров.	Жолудева		21.01.91

813-2-63.91 КЖ2

Секционное хранилище семенного картофеля вместимостью 1000 тонн

Стадия	Лист	Листов
РП	2	

Общие данные (окончание)

ГИПРОНИСЕЛЬПРОМ г. Орел

24994-03 17

Копировал Дюканова Формат А2

Альбом 3

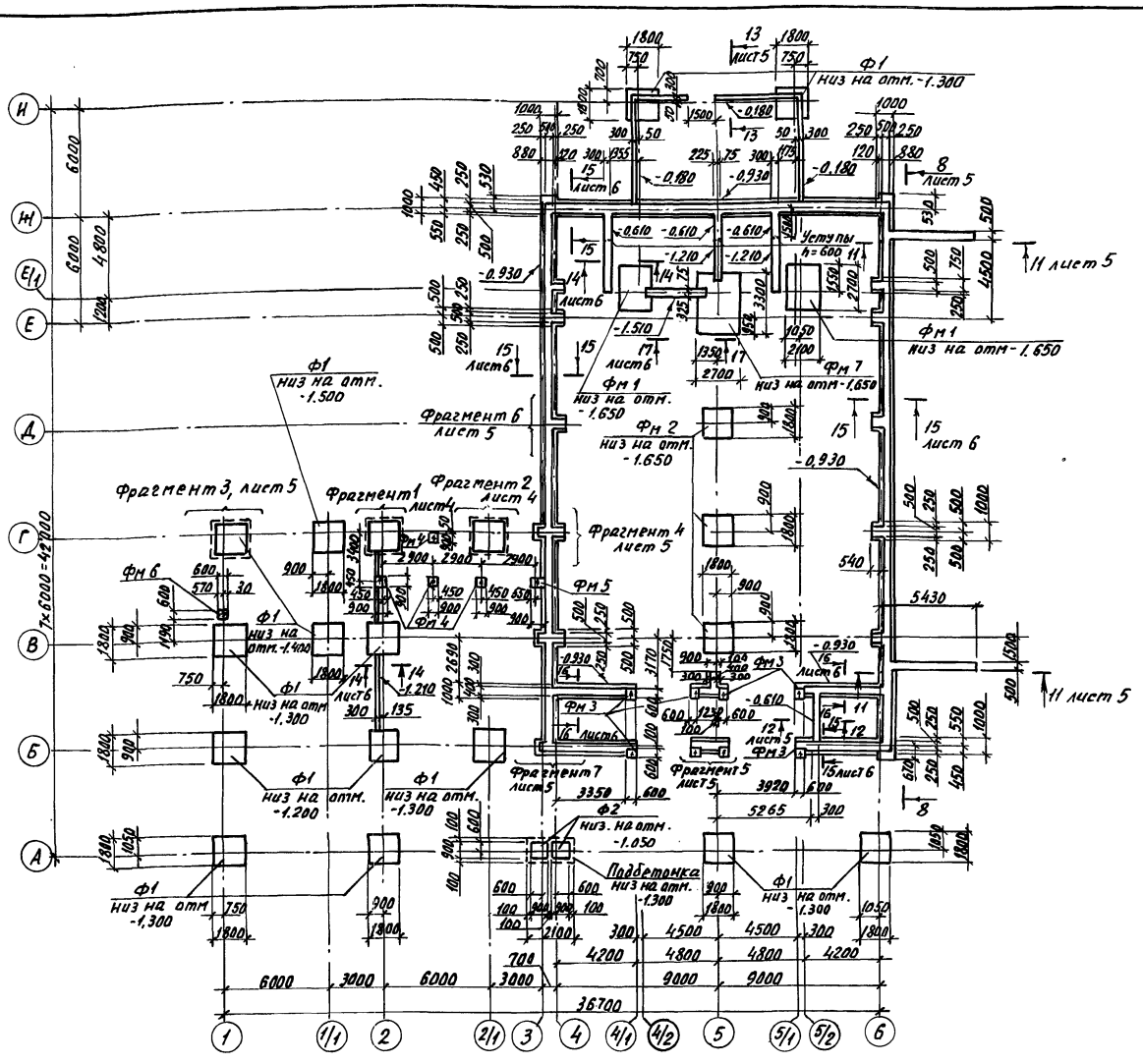

Таблица нормативных усилий на обрезе фундаментов

Схема нагрузок	Фундаменты	Величины нагрузки				
		N, кН	Qx, кН	Qy, кН	Mx, кН·м	My, кН·м
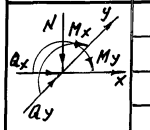	Ф1	373,7	-0,5	—	—	-2,50
	Фм1					
	Фм2	290,7	57,40	—	—	94,7
	Фм7					
	по оси 4	78,5	—	48,1	—	93,8
	по оси 6	81,5	—	48,1	—	93,8
	по оси Ж	104,2	—	—	—	—
	по оси Б	104,2	—	—	—	—
	Между осями 4-6 в осях Б-В	67,4				

В таблице усилий в величину N не включен вес фундамента и грунта на его обрезах

Ось X располагать вдоль буквенных осей. Ось Y - вдоль цифровых осей и по центрам фундаментов.

Знак минус обозначает направление усилия обратное, указанному на схеме.

При расчете ленточных фундаментов и Фм1, Фм2, Фм7 принята расчетная схема с шарниром в уровне подошвы.

Расчетная нагрузка на полы принята 35,8 кН/м².

1. Фундаменты запроектированы из условия строительства на непучинистых непросадочных грунтах со следующими нормативными характеристиками: $\varphi = 28^\circ$, $c^н = 0{,}002$ МПа, $E = 15$ МПа, $\gamma_0 = 1{,}8$ тс/м³. Грунтовые воды отсутствуют.
2. Блоки ленточных фундаментов укладывать на цементном растворе марки 50 с перевязкой швов не менее 240мм на выровненное песчаное основание толщиной 100мм.
3. Горизонтальную гидроизоляцию на отметке минус 0,030 выполнять из цементного раствора марки 100 толщиной 30мм.
4. Подбетонки под сборные фундаменты, обозначенные на схеме пунктиром, выполнить из бетона класса В12,5. Остальные сборные фундаменты устанавливать на выровненное песчаное основание толщиной 100мм.
5. Под монолитные фундаменты выполнить бетонную подготовку из бетона класса В3,5 толщиной 100мм.
6. Монолитные участки ленточных фундаментов выполнять из бетона класса В12,5.
7. На схеме расположения фундаментов по оси 6 отверстия условно не показаны

Н.контр.	Махонина		03.01.91
Зам.нач.	Репало		01.01.91
ГИП	Хлебников		01.01.91
Гл.констр.	Тимошенко		01.01.91
Гл.спец.	Медолазов		01.01.91
Зав.гр.	Бутенко		01.01.91
Инж.I кат.	Бирюкова		01.01.91
Пров.	Кольдичева		01.01.91

Привязан

Инв. N

813-2-63.91 КН2

Секционное хранилище семенного картофеля вместимостью 1000 тонн

Стадия	Лист	Листов
РП	3	

Схема расположения фундаментов

ГИПРОНИСЕЛЬПРОМ г. Орел

Инв. N подл. | Подп. и дата | Взам. инв. N

Копировал Николаева 24994-03 18 Формат А2

Альбом 3

Фрагмент 1

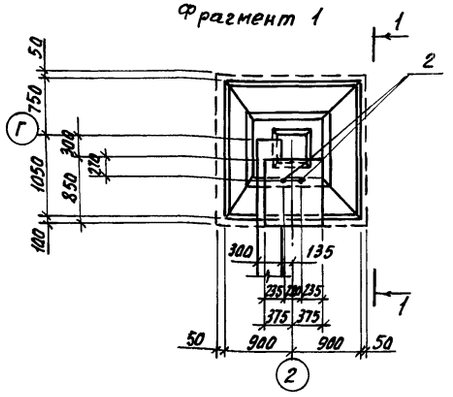

1-1, 2-2

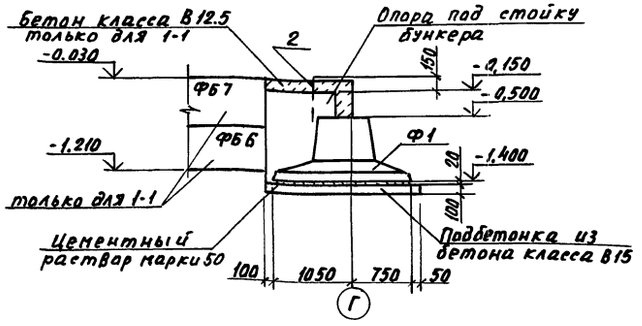

Фрагмент 2

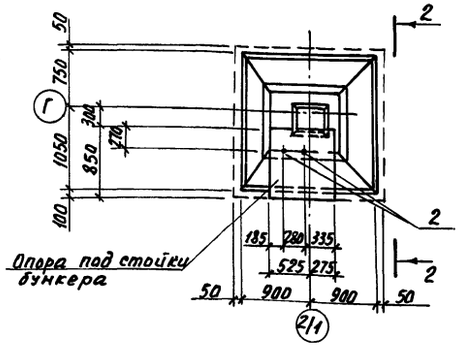

Спецификация к схеме расположения фундаментов

Марка, поз.	Обозначение	Наименование	Кол.	Масса ед. кг	Примечание
		Фундаменты			
Ф1	ГОСТ 24022-80	3Ф18.18-2	16	3400	
Ф2	ГОСТ 24022-80	1Ф9.9-1	2	900	
		Фундаменты монолитные			
Фм1	лист 6	Фм1	2		3.42 м³
Фм2	лист 6	Фм2	3		2.12 м³
Фм3	лист 7	Фм3	8		0,28 м³
Фм4	лист 7	Фм4	4		0,73 м³
Фм5	лист 7	Фм5	1		0,73 м³
Фм6	лист 7	Фм6	1		0,28 м³
Фм7	лист 7	Фм7	1		6,87 м³
		Блоки стен подвалов			
ФБ1	ГОСТ 13579-78	ФБС 24.5.6-Т	26	1630	
ФБ2	ГОСТ 13579-78	ФБС 12.5.6-Т	21	790	
ФБ3	ГОСТ 13579-78	ФБС 9.5.6-Т	19	590	
ФБ4	ГОСТ 13579-78	ФБС 24.4.6-Т	4	1090	
ФБ5	ГОСТ 13579-78	ФБС 9.4.6-Т	7	470	
ФБ6	ГОСТ 13579-78	ФБС 24.3.6-Т	12	970	
ФБ7	ГОСТ 13579-78	ФБС 9.3.6-Т	39	350	
		Плиты железобетонные для ленточных фундаментов			
ФБ8	ГОСТ 13580-85	ФЛ 10.30-1	29	1750	
ФБ9	ГОСТ 13580-85	ФЛ 10.12-1	9	420	
ПР1	ГОСТ 948-84	Перемычка 2ПБ 10-1	36	43	
		Изделия закладные			
МН-1	3.900-3, Вып.7, ч.2	МН-1	1	0,8	
МН553	1.400-15.81.550-04	МН553	22	1,89	ℓ=0,46 м
С1	лист 5	Сетка С $\frac{5\,Вр1-100}{5\,Вр1-100}$ 450×850 $\frac{25}{25}$			
		ГОСТ 8478-81	8	1,3	
1	лист 5	ФВА-I ГОСТ 5781-82, ℓ=800	10	0,32	

Продолжение

Марка, поз.	Обозначение	Наименование	Кол.	Масса ед. кг	Примечание
2		Болт 1.1М24х800 Ст3кп3-1			
		ГОСТ 24379.1-80	8		
		Материалы			
		Монолитные участки ленточных фундаментов			
		Бетон класса В12,5			12,1 м³
		Опоры под стойки бункера			
		Бетон класса В12,5			1,71 м³
		Опора под стойки ворот			
		Бетон класса В12,5			0,42 м³

Н.контр	Маханина		30.01.91
Зам.нач	Репало		21.01.91
ГИП	Харьников		21.01.91
Гл.конст	Тимашенко		21.01.91
Гл.спец	Медолазов		21.01.91
Зав.гр	Бутенко		21.01.91
Инж.	Бирюкова		21.01.91
Пров.	Молудева		21.01.91

813-2-63.91 КЖ2

Секционное хранилище семенного картофеля вместимостью 1000 тонн

Фрагменты 1, 2.

Стадия	Лист	Листов
РП	4	

ГИПРОНИСЕЛЬПРОМ г. Орел

Привязан

Инв. N

Инв. N подл. | Подпись и дата | Взам. инв. N

Копировал Николаева

24994-03 19

Формат А2

Альбом 3

Фрагмент 3

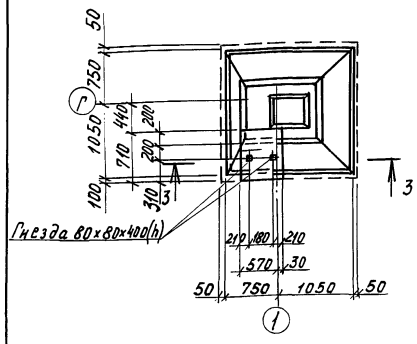

Фрагмент 4

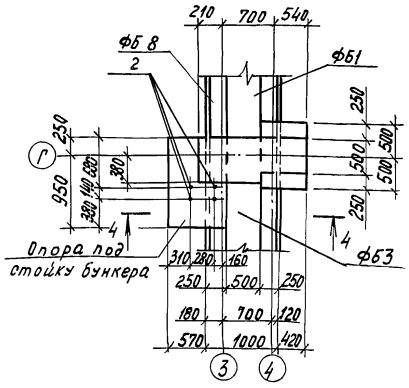

Фрагмент 5

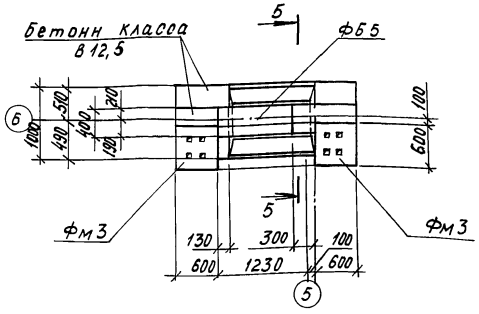

Фрагмент 6

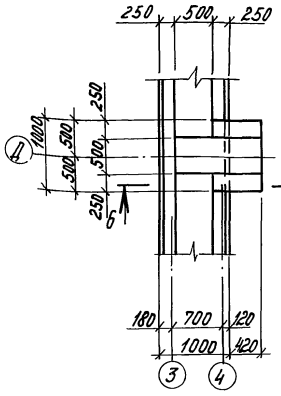

Фрагмент 7

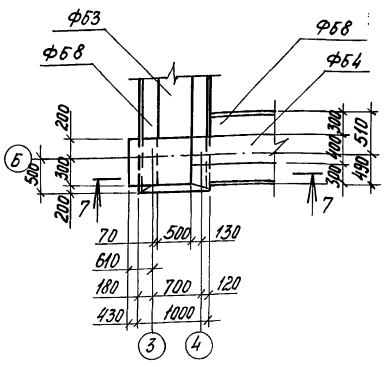

3-3

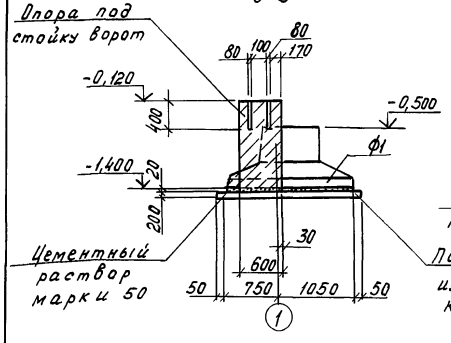

4-4

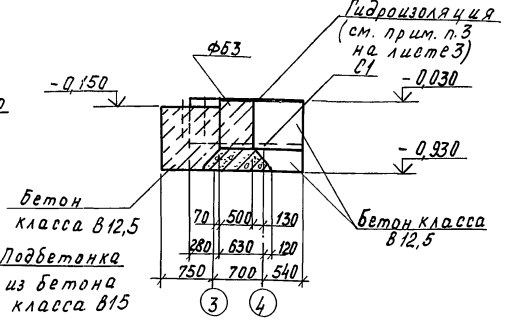

5-5

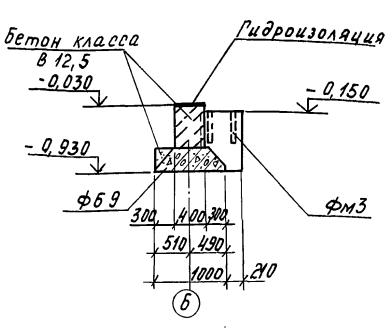

6-6

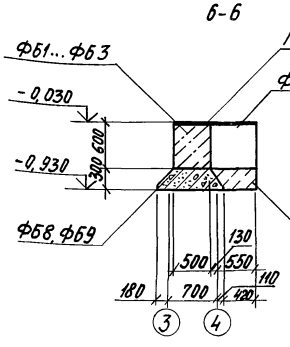

7-7

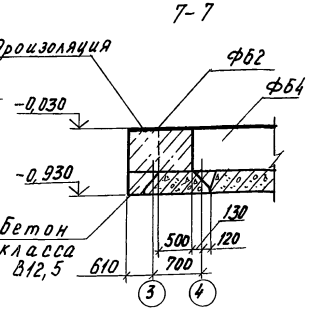

8-8

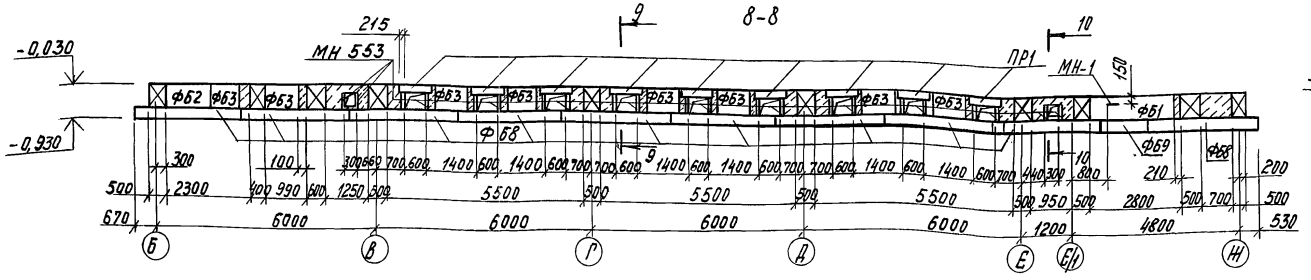

9-9

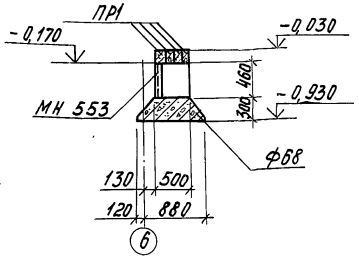

10-10

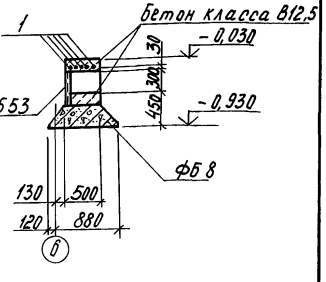

11-11

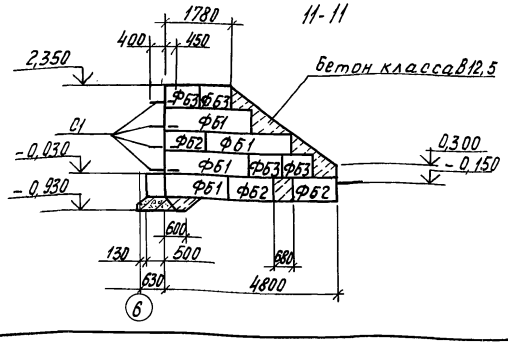

12-12

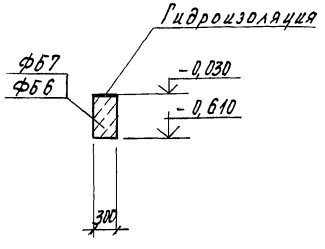

13-13

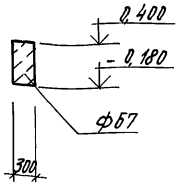

Н.контр.	Махонина		21.01.91	813-2-63.91 КН2	
Зам.нач.	Репало		21.01.91		
ГИП	Хлевников		21.01.91		
Гл.констр.	Тимошенко		21.01.91		
Гл.спец.	Медолазов		21.01.91		
Зав.ср.	Бутенко		21.01.91	Секционное хранилище сетевого картофеля вместимостью 1000 тонн	Стадия: РП; Лист: 5; Листов:
Инж.	Бирюкова		21.01.91		
Пров.	Молчева		21.01.91	Фрагменты 3...7	ГИПРОНИСЕЛЬПРОМ г. Орел

Привязан

Инв.№

Инв.№подл. | Подпись и дата | Взам.инв.№

Копировал Муратова

24994-03 20 Формат А2

Альбом 3

14-14

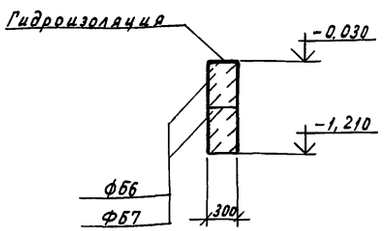

15-15, 16-16

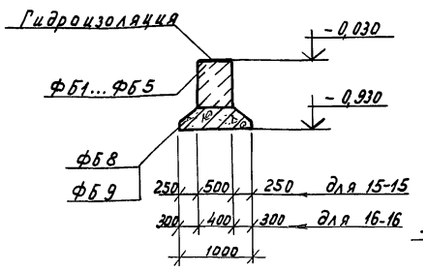

17-17

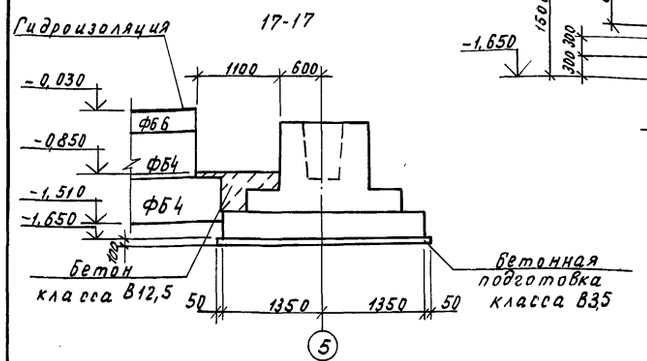

Фм1

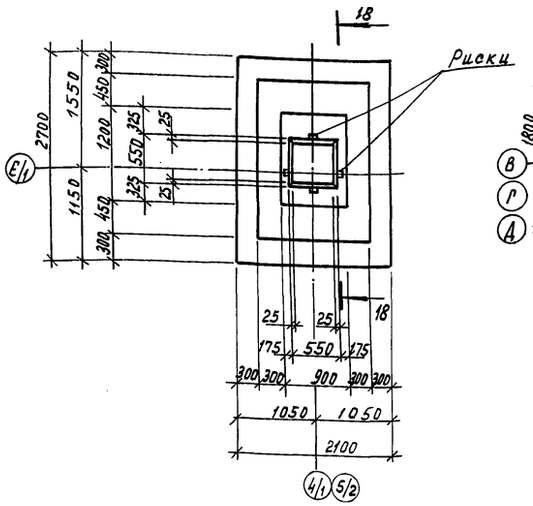

18-18

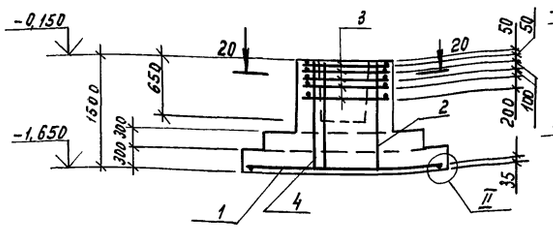

20-20

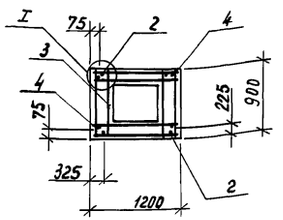

Фм2

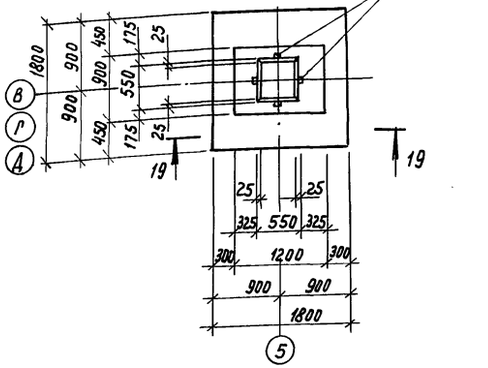

19-19

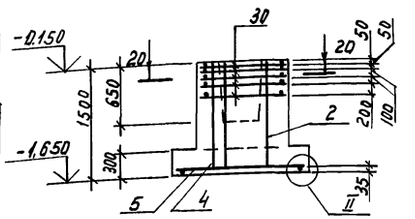

План раскладки сеток подошвы Фм1, Фм2, Фм7

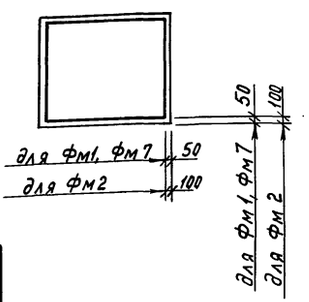

Спецификация монолитных фундаментов Фм1, Фм2

Формат	Зона	Поз.	Обозначение	Наименование	Кол.	Примечание
				Фм1		
				Сборочные единицы		
				Сетки		
		1	1.412.1-6.2-1	С1-65	1	35,68кг
		2	1.412.1-6.2-3	С2-57	2	7,41кг
		3	1.412.1-6.2-4	С3-9	5	3,16кг
		4	1.412.1-6.2-3	С2-1	2	5,88кг
				Материалы		
				Бетон класса В15		3,42м³
				Фм2		
				Сборочные единицы		
				Сетки		
		2	1.412.1-6.2-3	С2-57	2	7,41кг
		3	1.412.1-6.2-4	С3-9	5	3,16кг
		4	1.412.1-6.2-3	С2-1	2	5,88кг
		5	1.412.1-6.2-1	С1-6	1	19,44кг
				Материалы		
				Бетон класса В15		2,12м³

1. Узлы I, II приняты по серии 1.412.1-6, Вып.0 документ 1.412.1-6.0 - 5см.
2. Соединение стержней при сборке пространственных каркасов выполнять дуговой сваркой по узлу VII серии 1.412.1-6, Вып.0 документ 1.412.1-6.0-7см.

Ведомость расхода стали на фундаменты монолитные Фм1, Фм2, Фм4, Фм5, Фм7

Марка элемента	Изделия арматурные: Арматура класса А-III ГОСТ 5781-82							Всего	Изделия закладные: Прокат марки Ст 3 кп 3-1 ГОСТ 2590-88		Всего	Общий расход
	ф6	ф8	ф10	ф12	ф14	ф16	Итого		ф24	Итого		
Фм1	3,36	15,8	35,68	23,22			78,06	78,06				78,06
Фм2	3,36	15,8	19,44	23,22			61,82	61,82				61,82
Фм4, Фм5									12,36	12,36	12,36	12,36
Фм7	3,84	44,24			80,5	142,88	271,46	271,46				271,46

Привязан

Инв.№

Н.контр.	Маханина		3.91
Зам.нач.	Релало		2.01.91
ГИП	Хлебников		2.01.91
Гл.констр.	Тимашенко		2.01.91
Гл.спец.	Медолазов		2.01.91
Зав.гр.	Бутенко		2.01.91
Инж.	Бирюкова		2.01.91
Пров.	Молудева		2.01.91

813-2-63.91 КЖ2

Секционное хранилище семенного картофеля вместимостью 1000 тонн

Стадия	Лист	Листов
РП	6	

Фундаменты монолитные Фм1, Фм2

ГИПРОНИСЕЛЬПРОМ г. Орел

Подпись и дата | Взам.инв.№ | Инв.№подл.

Копировал Муратова

24994-03 21

Формат А2

Альбом 3

Фм3, Фм6

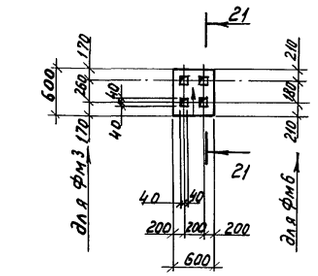

21-21

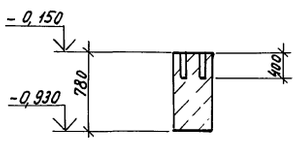

Фм4, Фм5

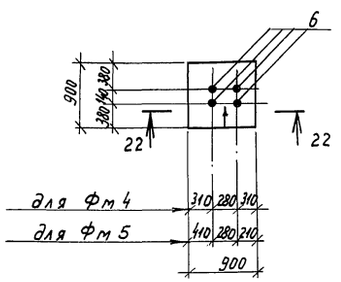

22-22

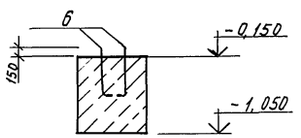

Фм7

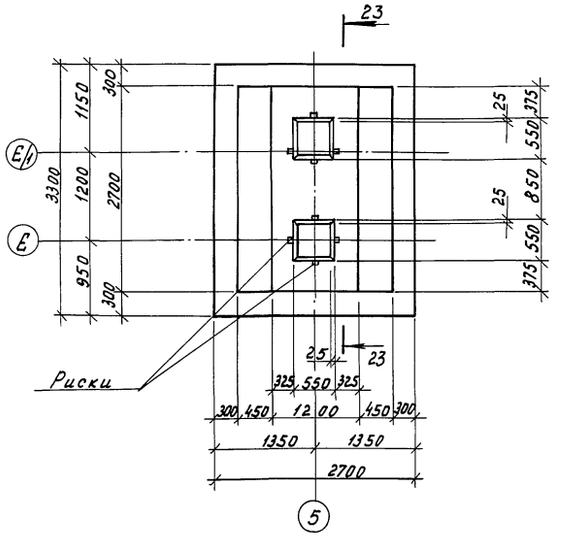

23-23

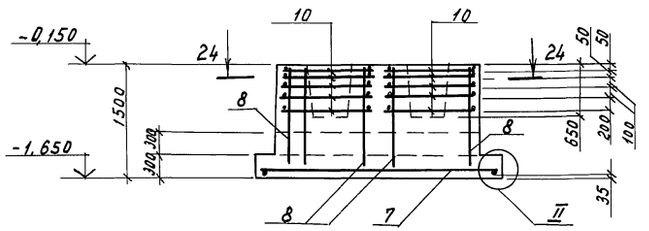

24-24

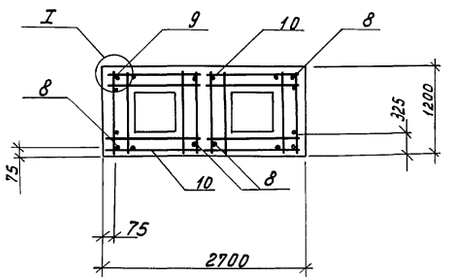

Спецификация монолитных фундаментов Фм3... Фм7.

Формат	Зона	Поз.	Обозначение	Наименование	Кол.	Примечание
				Фм3, Фм6		
				Материалы		
				Бетон класса В15		0,28м³
				Фм4, Фм5		
				Стандартные изделия		
		6		Болт 1.1 М24х800 Ст3кп3-1		
				ГОСТ 24379.1-80		
				Материалы		
				Бетон класса В15		0,73м³
				Фм7		
				Сборочные единицы		
				Сетки		
		7	1.412.1-6.2-1	С1-167	1	142,88кг
		8	1.412.1-6.2-3	С2-58	4	9,71кг
		9	1.412.1-6.2-3	С2-282	2	26,87кг
		10	1.412.1-6.2-4	С3-25	10	3,6кг
				Материалы		
				Бетон класса В15		6,87м³

1. Узлы I, II приняты по серии 1.412.1-6, вып. 0 документ 1.412.1-6.0-5см.
2. Соединение стержней при сборке пространственных каркасов выполнять дуговой сваркой по узлу VI серии 1.412.1-6, вып. 0 документ 1.412.1-6.0-7см.
3. План раскладки сеток подошвы фундамента Фм7 см. на листе 6.

Н.контр.	Махонина		23.01.91
Зам.нач.	Репало		21.01.91
ГИП	Хлебников		21.01.91
Гл.констр.	Тимошенко		21.01.91
Гл.спец.	Медолазов		21.01.91
Зав.гр.	Бутенко		21.01.91
Инж.	Бирюкова		21.01.91
Пров.	Жолудева		21.01.91

813-2-63.91 КЖ2

Привязан

Инв.№

Секционное хранилище семенного картофеля вместимостью 1000 тонн

Стадия	Лист	Листов
РП	7	

Фундаменты монолитные Фм3... Фм7.

ГИПРОНИИСЕЛЬПРОМ г. Орел

Инв.№подл. | Подпись и дата | Взам.инв.№

24994-03 22

Копировал Муратова

Формат А2

Альбом 3

Схема расположения каналов, приямка, фундаментов под оборудование

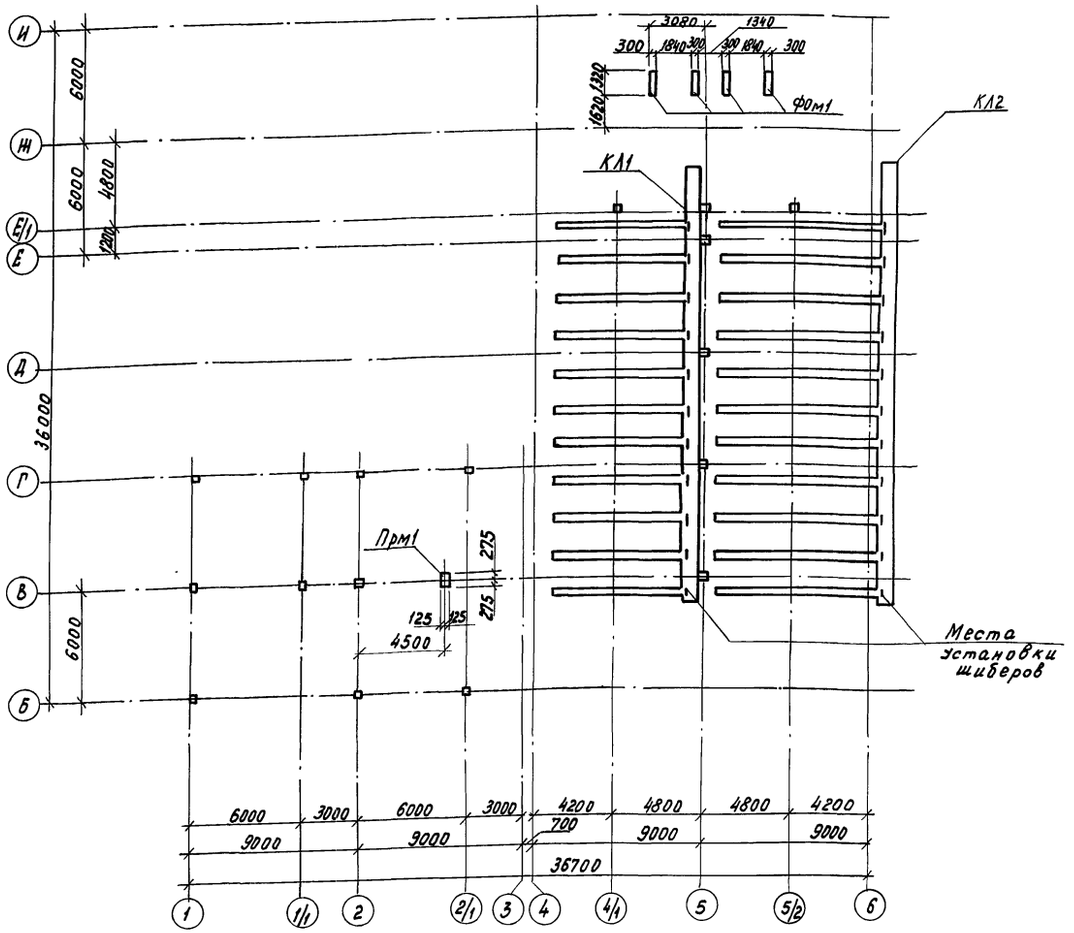

Спецификация к схеме расположения каналов, приямка, фундаментов под оборудование

Марка, поз.	Обозначение	Наименование	Кол.	Масса ед., кг	Примечание
		Каналы			
КЛ1	лист 9	КЛ1	1		
КЛ2	лист 9	КЛ2	1		
		Приямок			
Прм1	лист 13	ПРм1	1		
Ф0м1	лист 13	Фундамент под оборудова-			
		ние Ф0м1	4		

1. Под все сборные каналы выполнить песчаную подготовку толщиной 100мм по утрамбованному грунту.
2. Швы между сборными элементами заполнить цементным раствором марки 50.
3. Плиты укладывать на цементном растворе марки 50.
4. Монолитные днища каналов и приямка выполнить из бетона класса В12,5 по утрамбованному грунту.
5. Монолитные участки стен выполнить из бетона класса В 12.5.
6. Плиты ленточных фундаментов укладывать на песчаное основание толщиной 100мм.
7. Блоки стен подвалов укладывать на цементном растворе марки 50 с перевязкой швов не менее 240 мм.
8. Фундаменты под оборудование выполнить по утрамбованному щебню грунту из бетона класса В12.5.
9. Разбивку колодцев под фундаментные болты в фундаментах под оборудование выполнить по полученному оборудованию, колодцы фундаментов залить после установки анкерных болтов цементным раствором марки 200.
10. Монтаж оборудования производить после приобретения бетоном не менее 70% прочности от проектной марки бетона.
11. Наружные поверхности каналов и приямка, соприкасающиеся с грунтом, обмазать горячим битумом за 2 раза.

Н.контр.	Махонина		23.01.91	813-2-63.91 КН2	
Зам.нач.	Репало		21.01.91		
ГИП	Хлебников		21.01.91		
Гл.констр.	Тимошенко		21.01.91		
Гл.спец.	Медолазов		21.01.91		
Зав.гр.	Бутенко		21.01.91	Декционное хранилище семенного картофеля вместимостью 1000тонн	Стадия: РП; Лист: 8; Листов:
Инж.кат.	Бирюкова		21.01.91		
Пров.	Жолудева		21.01.91	Схема расположения каналов, приямка, фундаментов под оборудование	ГИПРОНИИСЕЛЬПРОМ г. Орел

Привязан

Инв.№

Инв.№ подл. | Подпись и дата | Взам.инв.№

24994-03 23

Копировал Муратова

Формат А2

Канал КЛ1

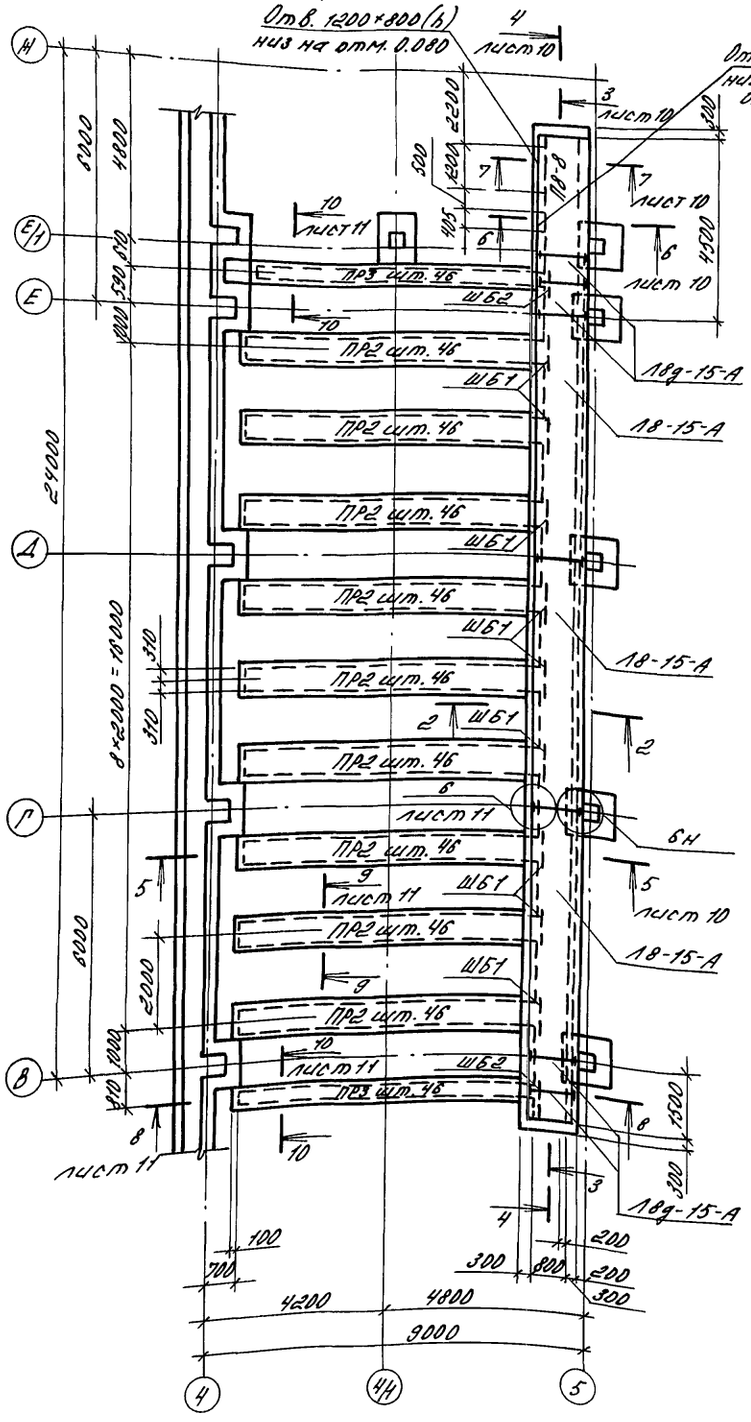

Канал КЛ2

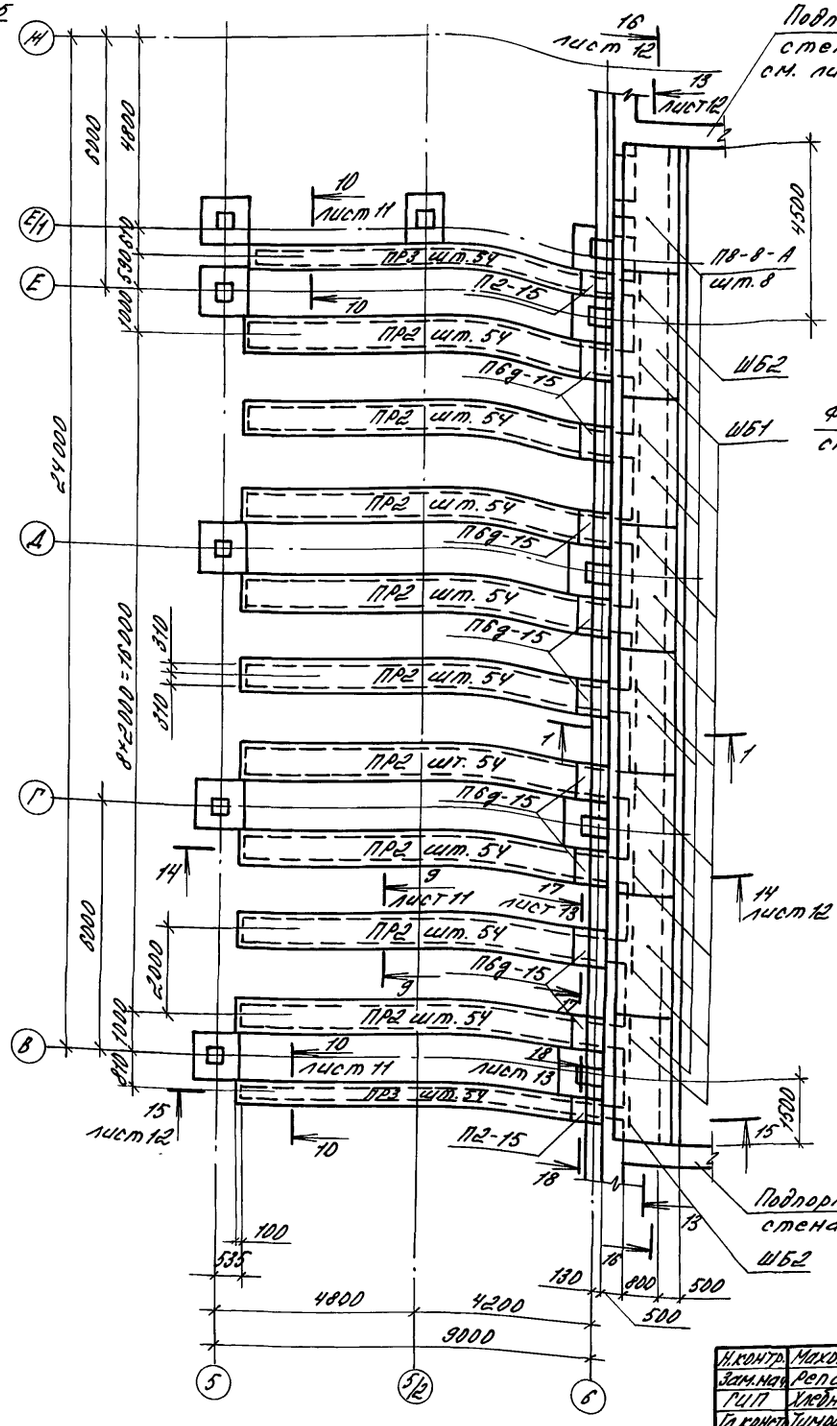

1-1

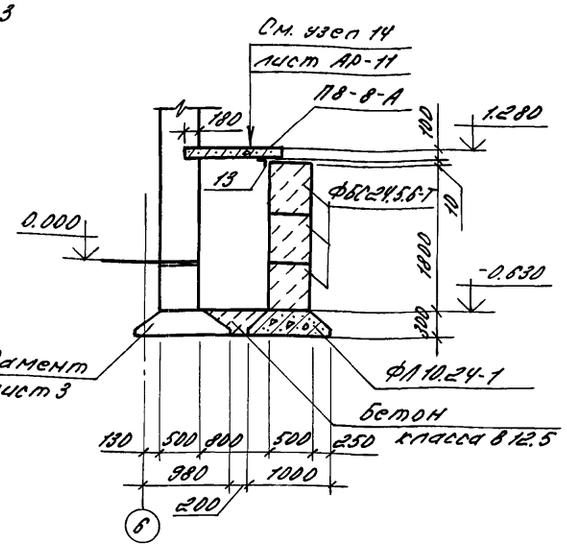

2-2

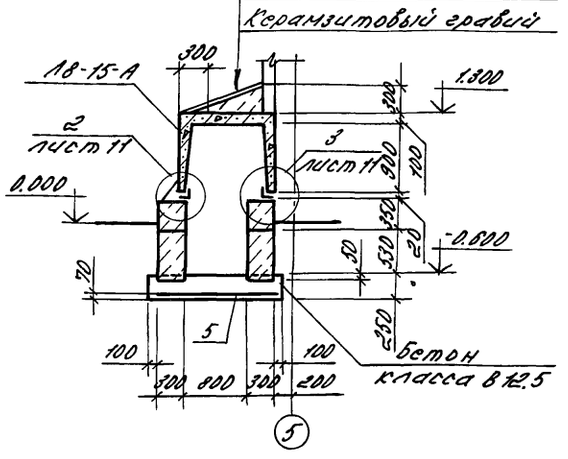

1. На каналах КЛ1, КЛ2 перемычки ПР2, ПР3 условно не показаны.
2. Спецификацию на каналы см. на листе 14.

Н.контр.	Махонина		21.01.91	813-2-63.91 КЛ2	
Зам.нач.	Репало		21.01.91		
ГИП	Хлебников		21.01.91		
Гл.констр.	Тимошенко		21.01.91		
Гл.спец.	Мерзлазов		21.01.91		
Зав.ер.	Бутенко		21.01.91	Секционное хранилище семенного картофеля вместимостью 1000 тонн	Стадия: РП; Лист: 9; Листов:
Инж.	Бирюкова		21.01.91		
Пров.	Мозуева		21.01.91	Каналы КЛ1, КЛ2	ГИПРОНИСЕЛЬПРОМ г. Орел

Привязан

Инв. № подл. | Подпись и дата | Взам. инв. №

Инв. №

копировал Варич Формат А2

Альбом 3

3-3

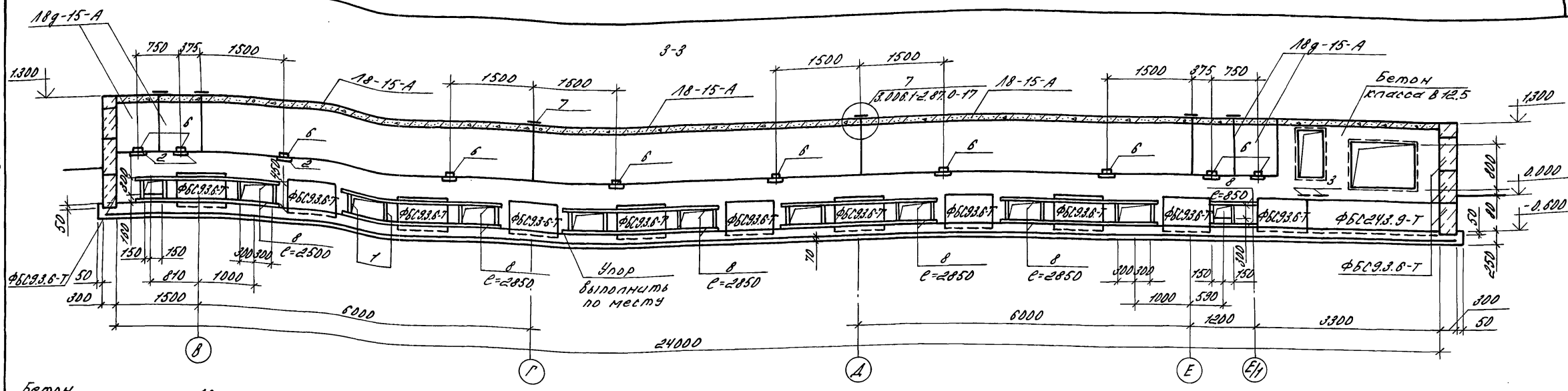

4-4

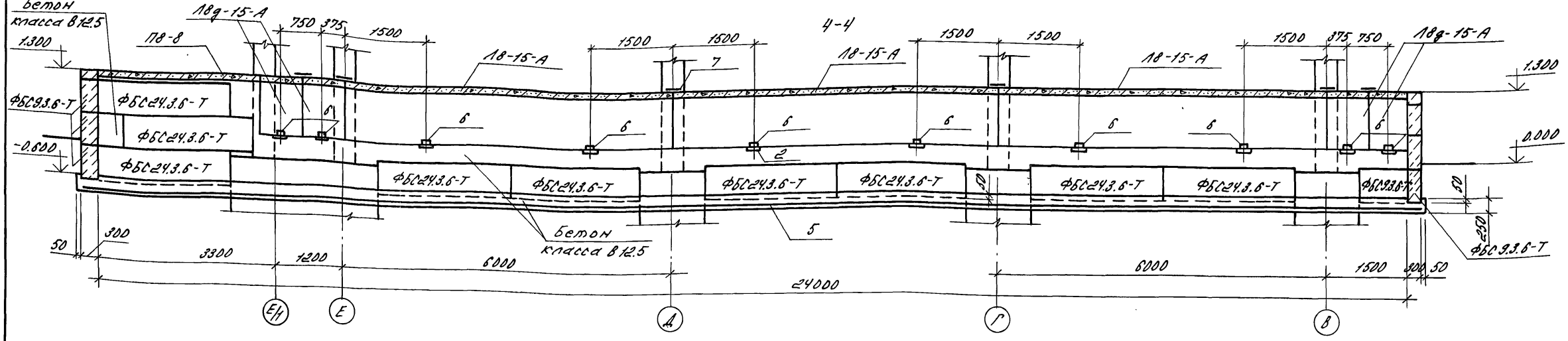

5-5

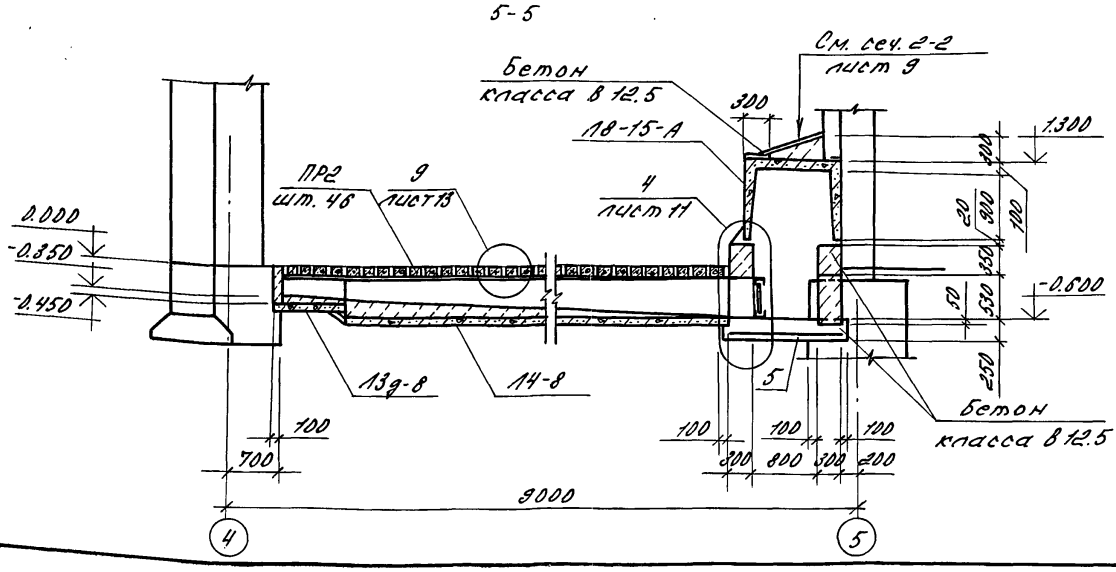

6-6

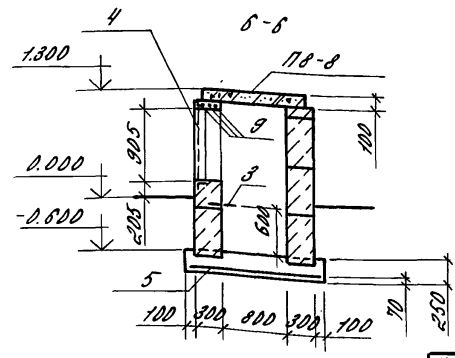

7-7

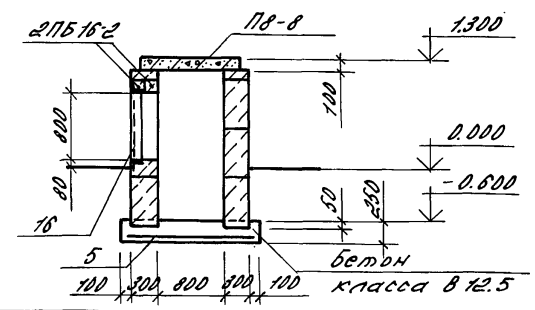

Н.контр.	Махонина		21.01.91	813-2-63.91 КЧ42	
Зам.нач.	Репало		21.01.91		
ГИП	Хлебников		21.01.91		
Гл.констр.	Тимошенко		21.01.91		
Гл.спец.	Мейлазов		21.01.91		
Зав.гр.	Бутенко		21.01.91	Секционное хранилище семенного картофеля вместимостью 1000 тонн	Стадия: РП; Лист: 10; Листов:
Инж.	Бирюкова		21.01.91		
Пров.	Мулдашева		21.01.91	Сечения 3-3 ... 7-7	ГИПРОНИСЕЛЬПРОМ г. Орел

Привязан

Инв. №

Подпись и дата | Взам. инв. №

24994-03 25

Копировал Варич Формат А2

Альбом 3

8 - 8

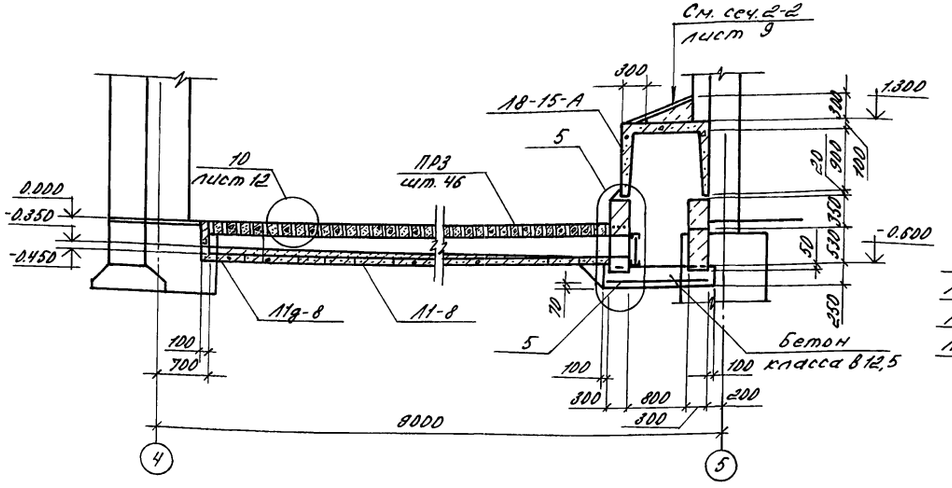

9 - 9, 10 - 10

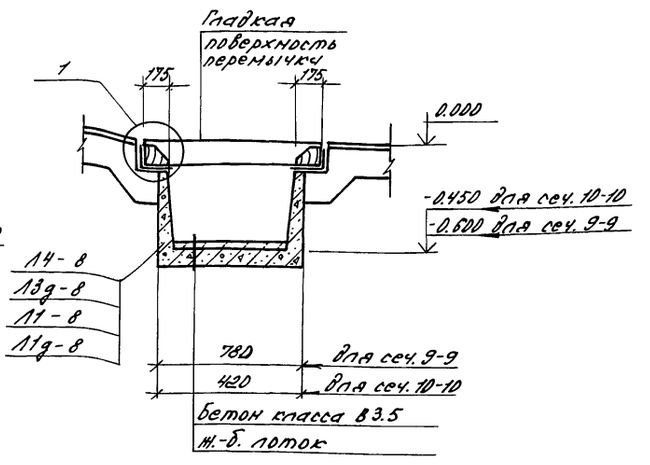

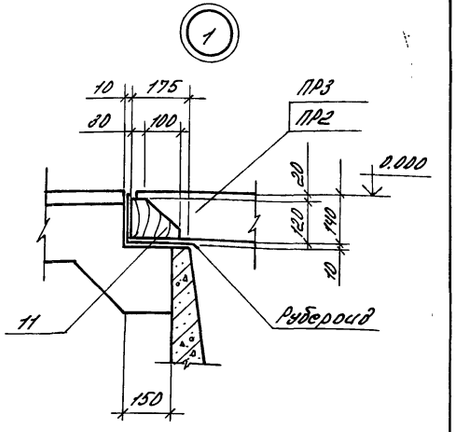

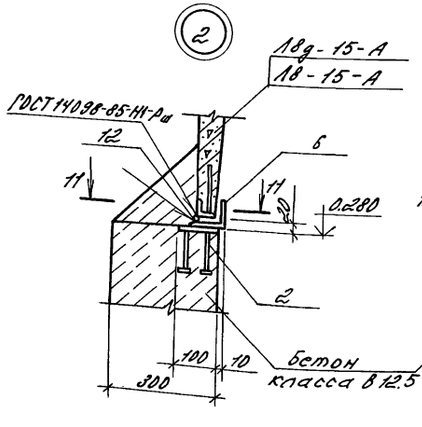

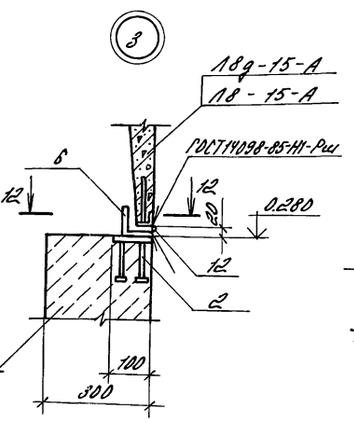

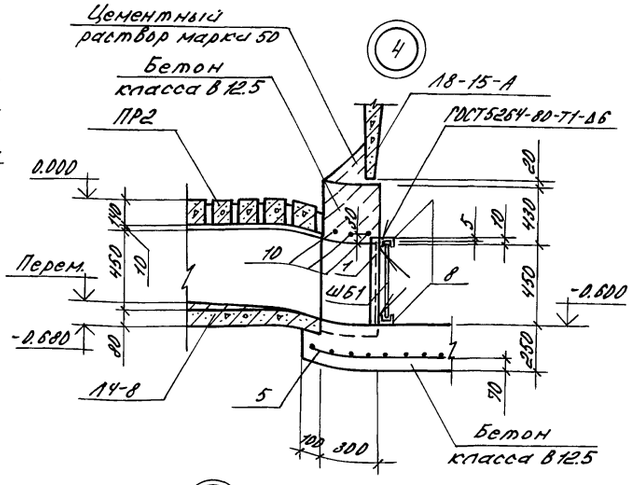

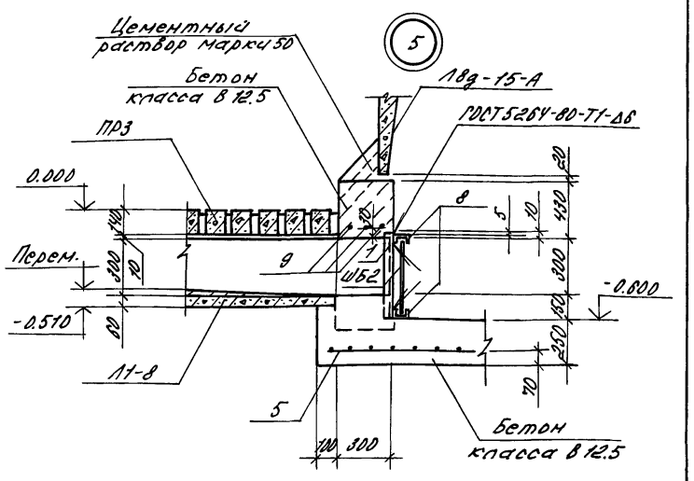

11 - 11

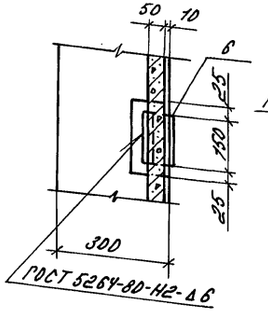

12 - 12

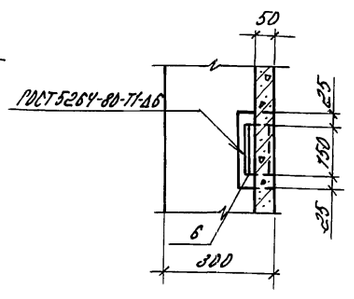

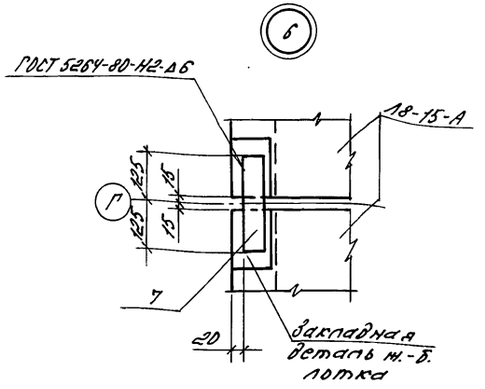

Н. контр.	Маконина		21.01.91	813-2-63.91 КНС
Зам. нач.	Репало		21.01.91	
ГИП	Хлебников		21.01.91	
Гл. констр.	Тимошенко		21.01.91	
Гл. спец.	Медолазов		21.01.91	
Зав. гр.	Бутенко		21.01.91	Секционное хранилище семенного картофеля вместимостью 1000 тонн
Инж.	Бирюкова		21.01.91	Стадия: РП; Лист: 11; Листов:
Пров.	Жолудева		21.01.91	Узлы 1... 6 Сечения 8-8... 12-12
				ГИПРОНИСЕЛЬПРОМ г. Орел

Привязан

Инв. №

Инв. № подл. | Подпись и дата | Взам. инв. №

24994-03 26

Копировал Варич Формат А2

Альбом 3

13-13

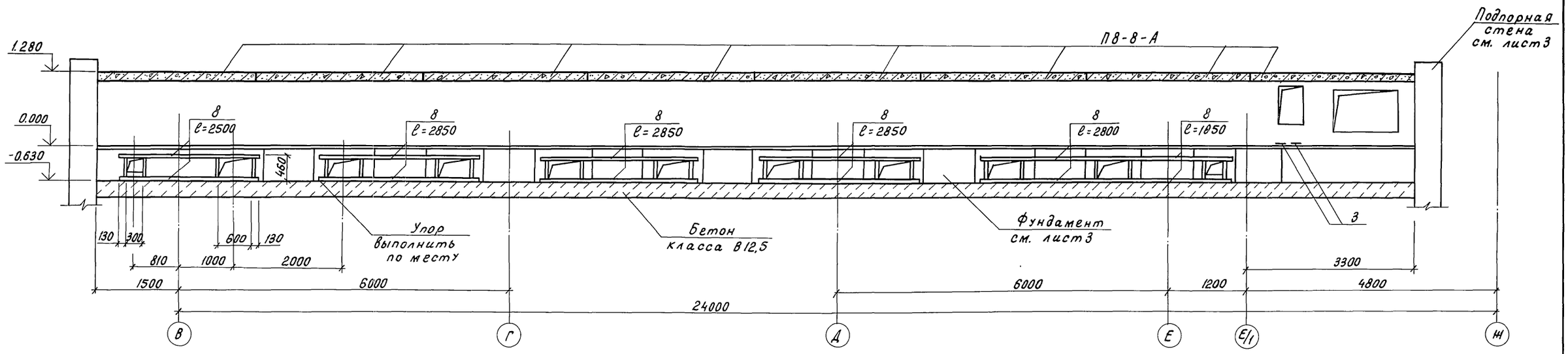

14-14

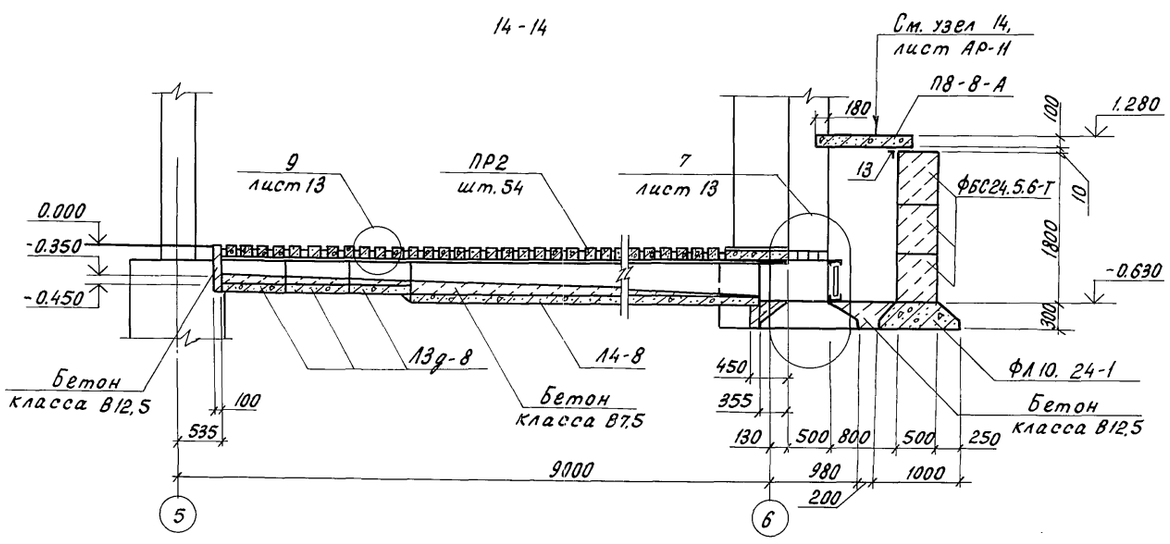

15-15

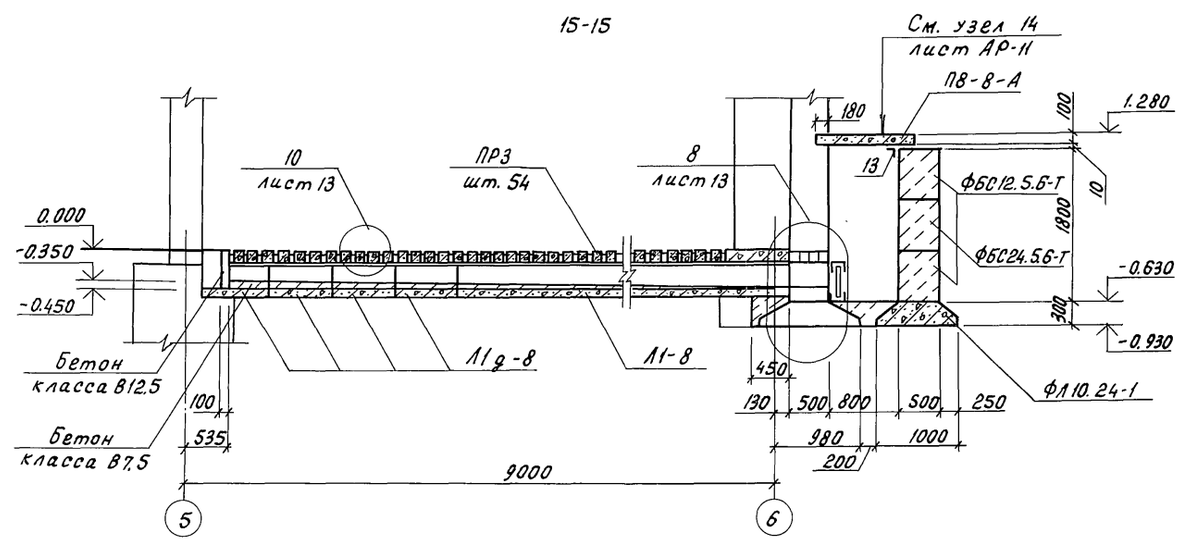

16-16

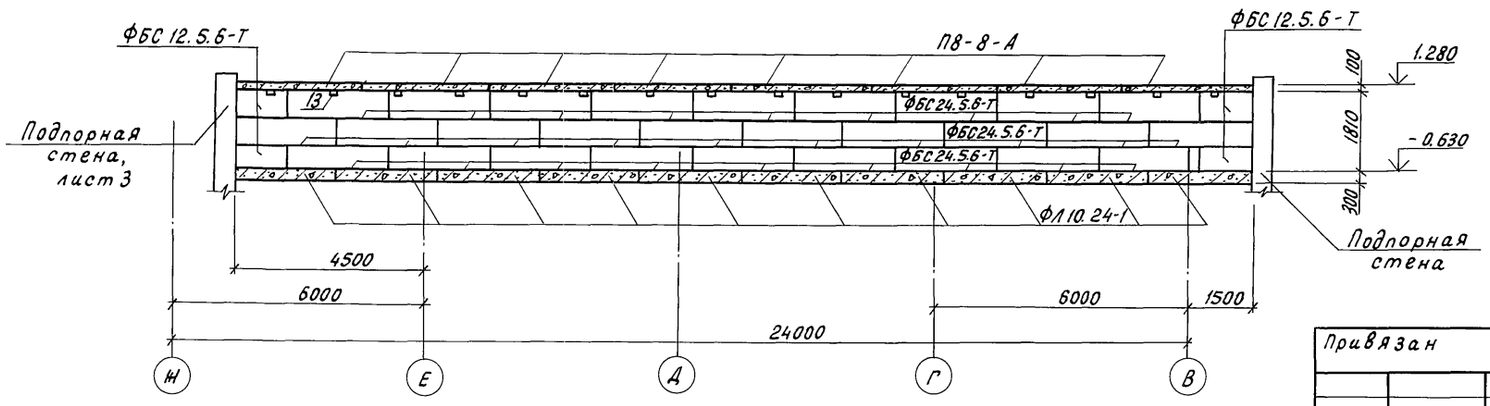

Позицию 13 приварить к закладной детали плиты П8-8-А до монтажа

Н.контр.	Махонина		23.01.91	813-2-83.91 КЖ2	
Зам.нач.	Репало		21.01.91		
ГИП	Хлебников		21.01.91		
Гл.констр.	Тимошенко		21.01.91		
Гл.спец.	Медолазов		21.01.91		
Зав.гр.	Бутенко		21.01.91	Секционное хранилище семенного картофеля вместимостью 1000 тонн	Стадия: РП; Лист: 12; Листов:
Инж.	Бирюкова		21.01.91		
Пров.	Жолудева		21.01.91	Сечения 13-13... 16-16	ГИПРОНИСЕЛЬПРОМ г. Орел

Привязан

Инв. N

Инв. N подл. | Подпись и дата | Взам. инв. N

Копировал Перелыгина Формат А2

Альбом 3

7

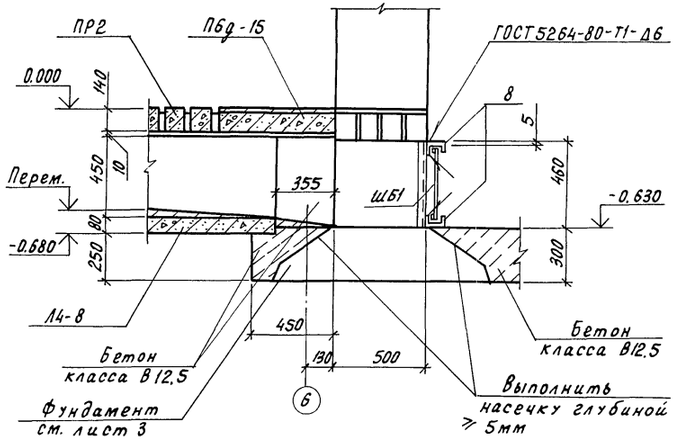

8

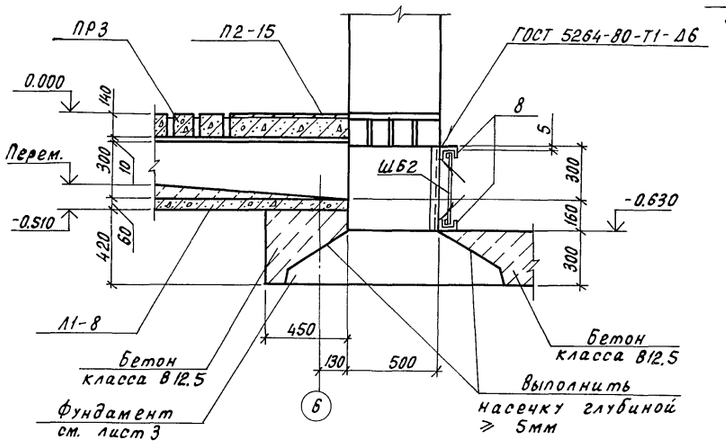

17-17, 18-18

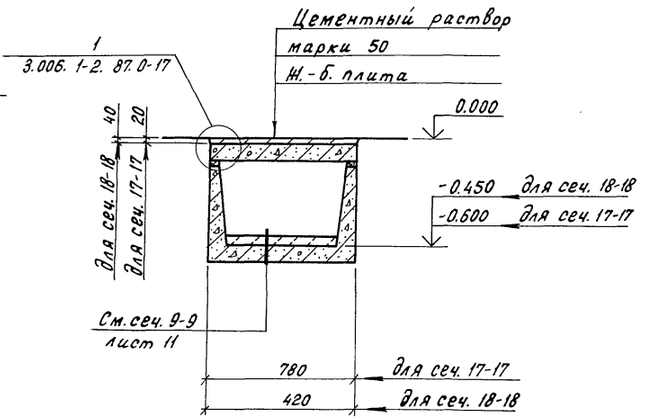

9

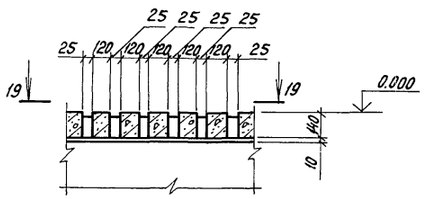

19-19

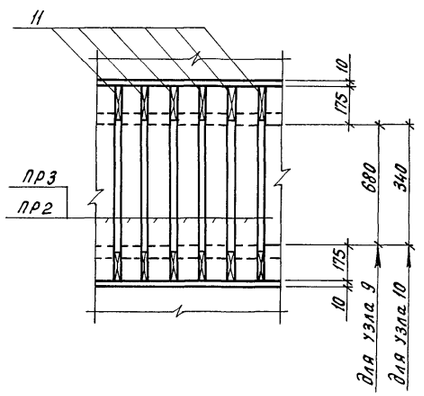

10

ПРм1

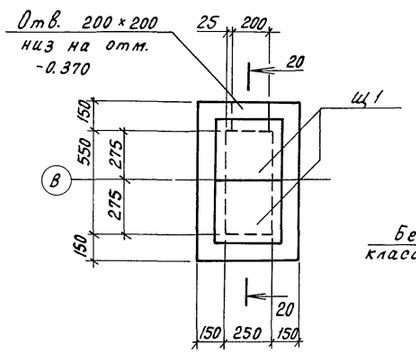

Фм1

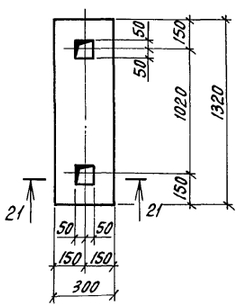

20-20

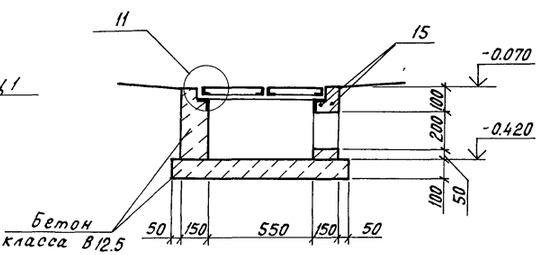

21-21

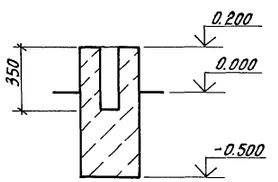

11

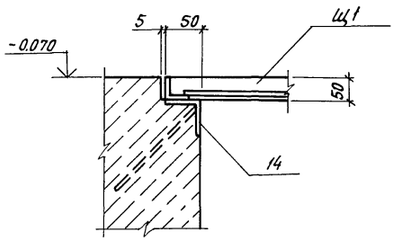

Спецификацию на приямок ПРм1 и фундамент под оборудование Фм1 см. на листе 14.

Н.контр.	Махонина		21.01.91	813-2.-63.91 КЖ2	
Зам.нач.	Репало		21.01.91		
ГИП	Хлебников		21.01.91		
Гл.констр.	Тимошенко		21.01.91		
Гл.спец.	Медолазов		21.01.91		
Зав.гр.	Бутенко		21.01.91	Секционное хранилище семенного картофеля вместимостью 1000 тонн	Стадия: РП; Лист: 13; Листов:
Инж.	Бирюкова		21.01.91		
Пров.	Нолудева		21.01.91	Приямок ПРм1. Фундамент под оборудование Фм1. Узлы 7...11	ГИПРОНИСЕЛЬПРОМ г. Орел

Привязан

Инв.№

Инв.№ подл. | Подпись и дата | Взам.инв.№

24994-03 28

Копировал Перелыгина

Формат А2

Альбом 3

Спецификация каналов, приямка, фундамента под оборудование

Формат	Зона	Поз.	Обозначение	Наименование	Кол.	Примечание
				Канал КЛ1		
				Сборочные единицы		
				Лотки		
			3.006.1-2.87.1-1	Л1-8	2	
			3.006.1-2.87.1-2	Л1д-8	2	
			3.006.1-2.87.1-6	Л3д-8	9	
			3.006.1-2.87.1-7	Л4-8	9	
А3			КЖ2.И.020000	Л8-15-А	3	
А3			КЖ2.И.03 0000	Л8д-15-А	4	
			3.006.1-2.87.2-32	Плита П8-8	1	
				Блоки стен подвалов		
			ГОСТ 13579-78	ФБС 24.3.6-Т	10	
			ГОСТ 13579-78	ФБС 9.3.6-Т	18	
				Перемычки		
А3			КЖ2.И.050000	ПР2	414	
А3			КЖ2.И.060000	ПР3	92	
			ГОСТ 948-84	2ПБ16-2	2	
				Шибера		
А3			КЖ2.И.180000	ШБ1	9	
А3			КЖ2.И.180000-01	ШБ2	2	
				Изделия закладные		
		1	1.400-15.81.550-04	МН 553, ℓ=460	22	1.9кг
		2	1.400-15.81.120-23	МН 108-6	20	
		3	3.900-3, вып.7, ч.2	МН-1	2	
			КЖ2.И.150000	МН1	2	
А4		4		МН 738-2	1	16.9кг
		16	1.400-15.81.720-25			
Б4		5		Сетка С $\frac{5Bpi-100}{5Bp1-100}$ 1540×5700 $\frac{50}{20}$		
				ГОСТ 8478-81	5	27.56кг
				Детали		
Б4		6		Уголок $\frac{80\times80\times6-B\ ГОСТ8509-86}{BСт3пс6-1\ ТУ\ 14-1-3029-80}$		
				ℓ=150	20	1.1кг
Б4		7		Лист $\frac{Б-ПН-НО-8.0\ ГОСТ19903-74}{Ст3кп3-1\ ГОСТ14637-89}$		
				60×250	12	0.94кг

продолжение

Формат	Зона	Поз.	Обозначение	Наименование	Кол.	Примечание
Б4		8		Швеллер $\frac{60\times32\times3\ ГОСТ8278-83}{Ст3кп3-1\ ГОСТ11474-76}$		78.8кг
Б4		9		Ф12А-III ГОСТ 5781-82, ℓ=600	9	0.53кг
Б4		10		Ф12А-III ГОСТ 5781-82, ℓ=900	27	0.8кг
Б4		11		Доска-2х8.-25×130-		
				ГОСТ 8486-86, ℓ=120	1034	0.0003м³
Б4		12		Ф14А-I ГОСТ 5781-82, ℓ=150	20	0.18кг
				Материалы		
				Бетон класса В12.5		17.4м³
				Бетон класса В3.5		4.5м³
				Канал КЛ2		
				Сборочные единицы		
				Лотки		
			3.006.1-2.87.1-1	Л1-8	2	
			3.006.1-2.87.1-2	Л1д-8	8	
			3.006.1-2.87.1-6	Л3д-8	27	
			3.006.1-2, 87.1-7	Л4-8	9	
				Плиты ленточных фундаментов		
			ГОСТ 13580-85	ФЛ 10.24-1	10	
				Блоки стен подвалов		
			ГОСТ 13579-78	ФБС 24.5.6-Т	28	
			ГОСТ 13579-78	ФБС 12.5.6-Т	4	
				Плиты		
			3.006.1-2.87.2-2	П2-15	2	
			3.006.1-2.87.2-6	П6д-15	9	
А3			КЖ2.И.040000	П8-8-А	8	
				Перемычки		
А3			КЖ2.И.050000	ПР2	486	
А3			КЖ2.И.060000	ПР3	108	
				Изделие закладное		
		3	3.900-3, вып.7, ч.2	МН-1	2	

продолжение

Формат	Зона	Поз.	Обозначение	Наименование	Кол.	Примечание
				Шибера		
А3			КЖ2.И.180000	ШБ1	9	
А3			КЖ2.И.180000-01	ШБ2	2	
				Детали		
Б4		8		Швеллер $\frac{60\times32\times3\ ГОСТ8278-83}{Ст3кп3-1\ ГОСТ11474-76}$		83.8кг
Б4		11		Доска-2х8.-25×130-		
				ГОСТ 8486-86, ℓ=120	1210	0.0003м³
Б4		13		Уголок $\frac{63\times63\times5-B\ ГОСТ8509-86}{Ст3кп3-1\ ГОСТ535-88}$		
				ℓ=100	16	0.48кг
				Материалы		
				Бетон класса В12.5		3.4м³
				Бетон класса В7.5		4.5м³
				Приямок ПРм1		
				Сборочные единицы		
А3			КЖ2.И.170000	Щит Щ1	2	6.24кг
		14	1.400-15.81.550-04	Изделие закладное МН553		7.38кг
				Детали		
Б4		15	лист 15	Ф12А-III ГОСТ 5781-82, ℓ=500	2	0.44кг
				Материалы		
				Бетон класса В12.5		0.15м³
				Фундамент под оборудование		
				ФОм1		
				Материалы		
				Бетон класса В12.5		0.28м³

Привязан

Инв.N

Н.контр.	Махонина		21.01.91
Зам.нач.	Репало		21.01.91
ГИП	Хлебников		21.01.91
Гл.констр.	Титошенко		21.01.91
Гл.спец.	Медолазов		21.01.91
Зав.гр.	Бутенко		21.01.91
Инж.	Бирюкова		21.01.91
Пров.	Жолудева		21.01.91

813-2-63.91 КЖ2

Секционное хранилище семенного картофеля вместимостью 1000 тонн

Стадия	Лист	Листов
РП	14	

Спецификация каналов, приямка, фундамента под оборудование

ГИПРОНИСЕЛЬПРОМ г.Орел

Инв.№ подл. | Подпись и дата | Взам.инв.№

Копировал Перелыгина Формат А2

Альбом 3

Схема расположения колонн, балок покрытия и опорных подушек (схема 1)

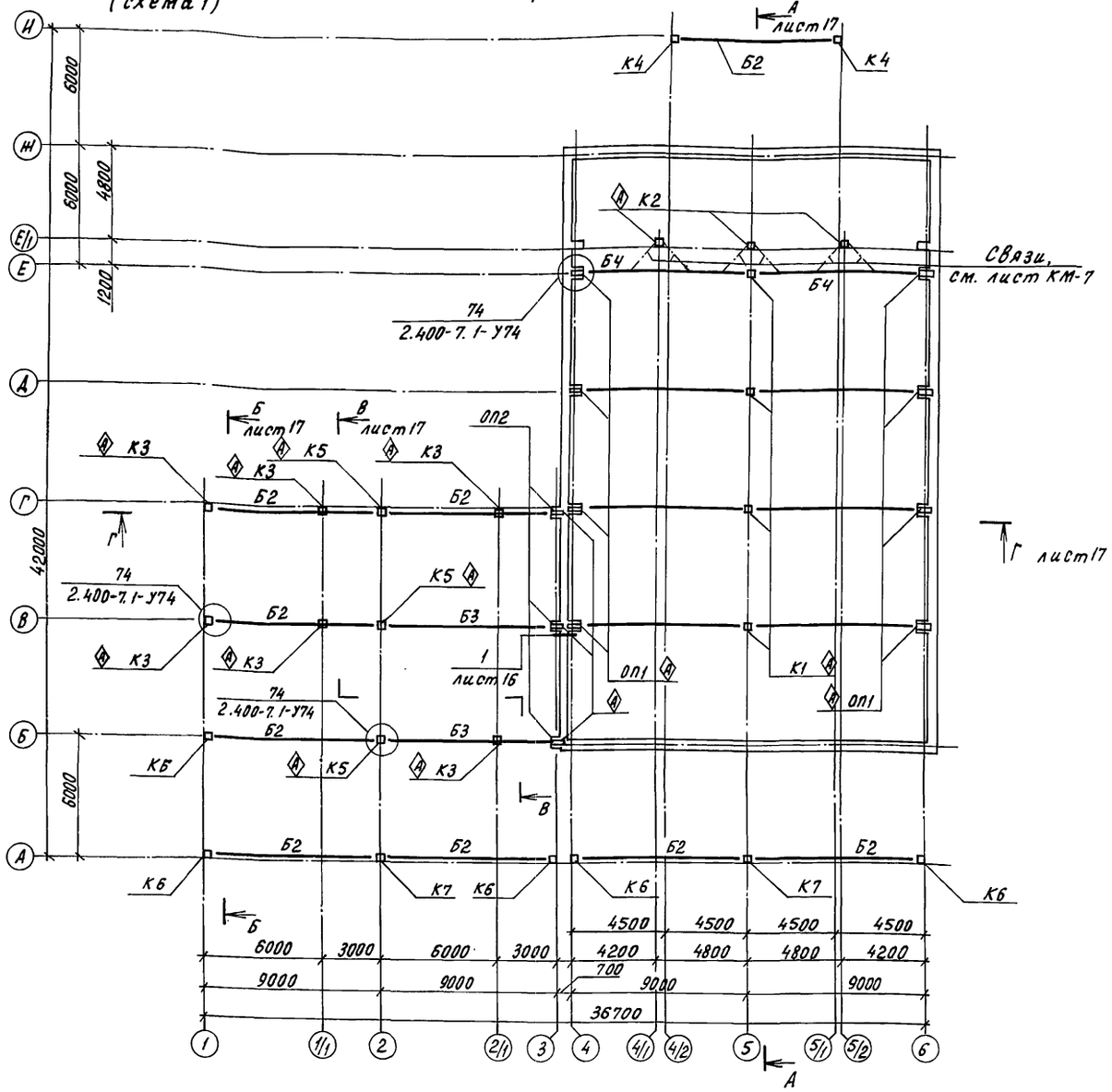

Схема расположения плит покрытия (схема 2)

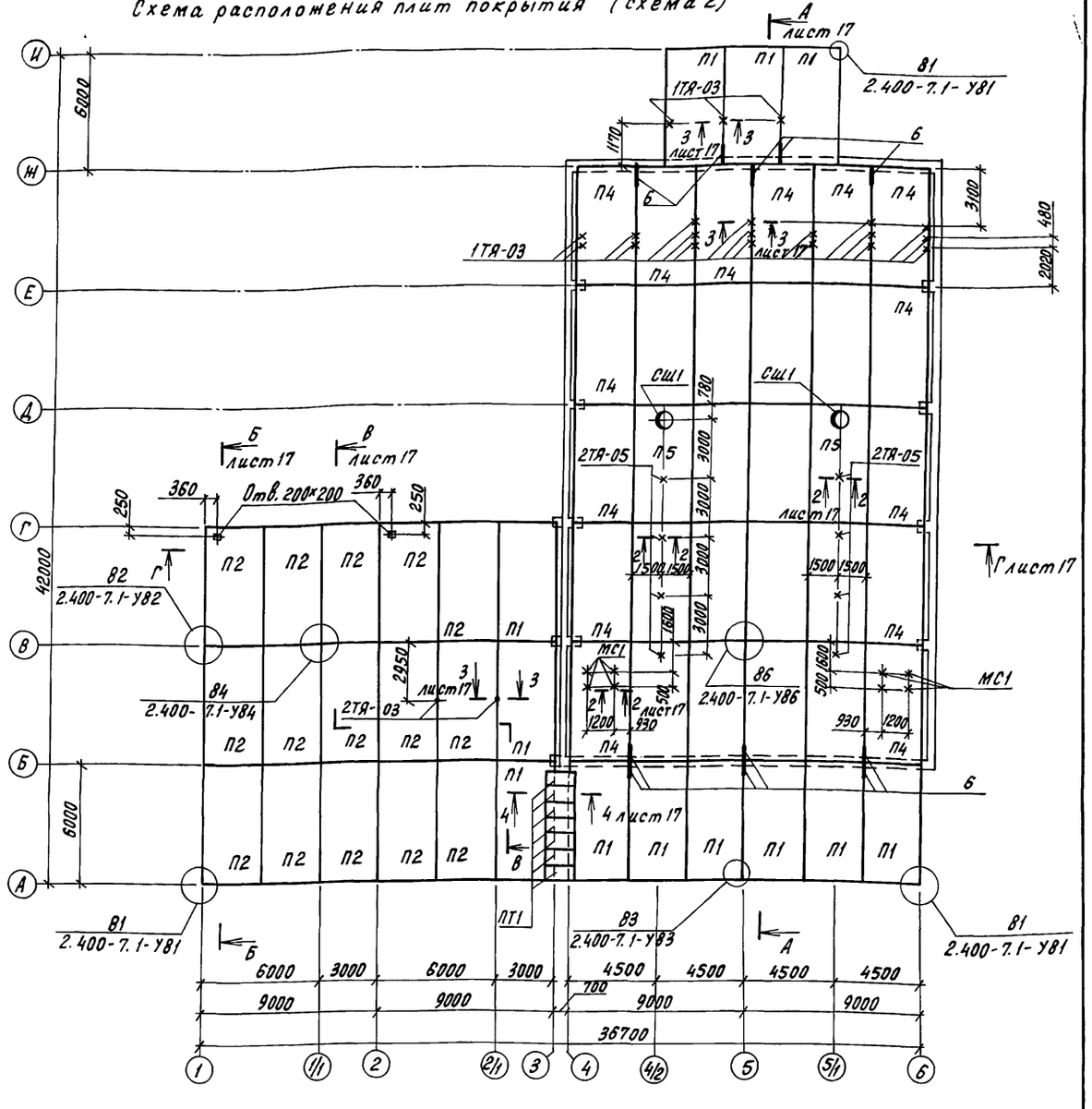

1. Не замаркированные на схеме 1 балки покрытия марки Б1.
2. Не замаркированные на схеме 2 плиты покрытия марки П3.
3. Крепление ж.-б. балок покрытия к колоннам крайнего и среднего ряда см. соответственно узлы 50 и 56 серии 2.400-7, вып. 1.
4. Замоноличивание колонн в стаканы фундаментов производить бетоном класса В15 на мелком заполнителе.
5. Колонны навеса по осям А, 1/Б обрамить на высоту 1.0 м (см. узел 7 на листе 17).
6. К ж.-б. балкам покрытия Б2 по осям А, Г, И в местах опирания плит покрытия приварить соединительные изделия (поз. 2,3) согласно узлам 5, 6 на листе 16.
7. Стальные изделия МС 51 (см. узел 74 серии 2.400-7.1-У74) и МС 3 (см. узел 5 на листе КМ-5) приварить к закладным деталям балок покрытия до монтажа плит покрытия.
8. Плиты покрытия в осях 2...3 и В-Г монтировать после установки трехсекционного бункера.
9. Знаком Ⓐ на схеме 1 показана ориентация колонн и опорных подушек.
10. Изделие соединительное МС2 (см. узел 4 на листе КМ-4) приварить к закладной детали ж.б. колонны до монтажа балок покрытия.
11. Нагрузка на соединительные изделия МС1 не более 415 кг; МС2, МС3 и 2ТЯ-01 не более 40 кг.

Н.контр.	Маханина		23.01.91	813-2-63.91 КЖ2	
Зам.нач.	Репало		21.01.91		
ГИП	Хлебников		21.01.91		
Гл.констр.	Тимошенко		21.01.91		
Гл.спец.	Медолазов		21.01.91		
Зав.гр.	Бутенко		21.01.91	Секционное хранилище семенного картофеля вместимостью 1000 тонн	Стадия: РП; Лист: 15; Листов:
Инж.тк.	Ясковский		21.01.91		
Пров.	Жолудева		21.01.91	Схемы расположения колонн, балок покрытия, опорных подушек и плит покрытия	ГИПРОНИСЕЛЬПРОМ г.Орел

Привязан

Инв. N

Инв. N подл. | Подпись и дата | Взам. инв. N

24994-03 30

Копировал Перелыгина

Формат А2

Альбом 3

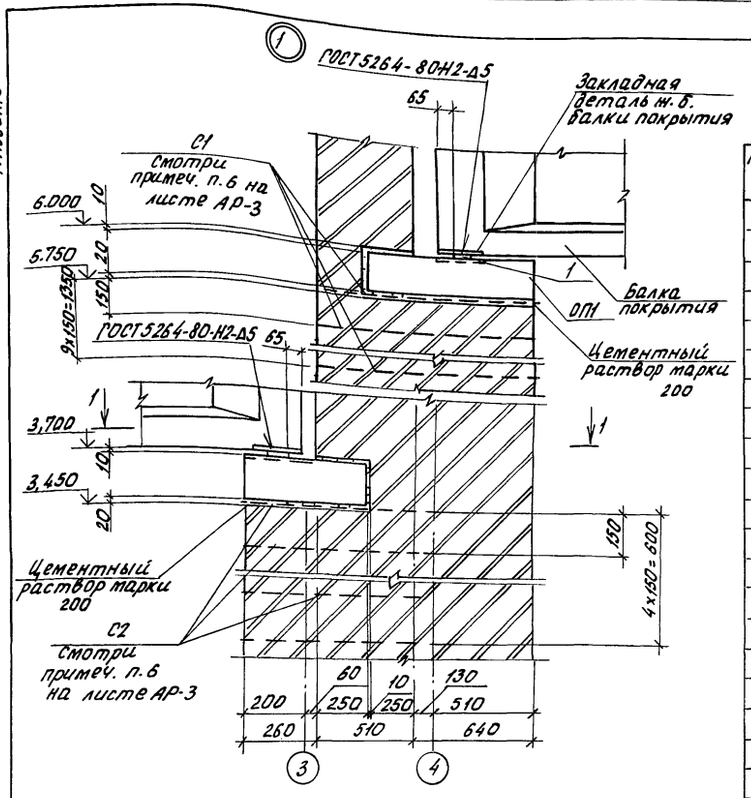

1-1

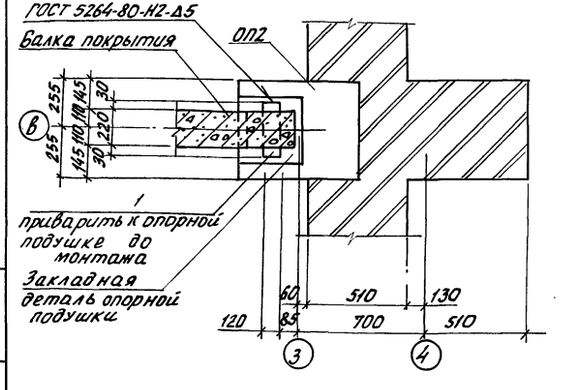

Спецификация к схемам расположения колонн, балок покрытия, опорных подушек и плит покрытия

Марка, поз.	Обозначение	Наименование	Кол.	Масса ед. кг	Примечание
		Схема 1			
		Колонны			
К1	КЖ2.И.070000	2К69.4-4-П-А	4	2800	
К2	КЖ2.И.070000-01	1К69.4-5-А	3	2750	
К3	КЖ2.И.080000	1К45.3-1-А	6	1030	
К4	1.823.1-2.1 100-21	1К51.3-1	2	1150	F75, W4
К5	КЖ2.И.080000-01	2К45.3-1-А	3	1100	
К6	1.823.1-2.1 100-14	1К45.3-1	5	1030	F75, W4
К7	1.823.1-2.1 200-11	2К45.3-1	2	1100	F75, W4
		Балки			
Б1	КЖ2.И.090000	БСП9.2-3АIVТ-Н-1	6	2750	
Б2	КЖ2.И.100000	БСП9.2-1АIVТ-1	9	2750	
Б3	КЖ2.И.100000-01	БСП9.2-3АIVТ-1	2	2750	
Б4	КЖ2.И.090000-01	БСП9.2-5АIVТ-Н-1	2	2750	
		Опорные подушки			
ОП1	КЖ2.И.110000	ОП1	8	250	
ОП2	КЖ2.И-120000	ОП2	3	150	
Т8	1.030.9-2.4-12 КМ1	Стальной элемент Т8	4	32.0	
МС51	2.400-7.2-19	Изделие соединительное МС51	16	1.8	
МС99	1.030.9-2.7-2-045.0-02	Изделие соединительное МС99	4	7.0	
1	лист 17 Б4	Лист Б-ПН-НО-10,0 ГОСТ 19903-74 Ст3Пс6-1 ТУ 14-1-3023-80			
		120х280	11	2,64	
2	лист 17 Б4	Лист Б-ПН-НО-6,0 ГОСТ 19903-74 Ст3кп3-1 ГОСТ 14637-89			
		120х150	14	0,85	
3	лист 17 Б4	Лист Б-ПН-НО-6,0 ГОСТ 19903-74 Ст3кп3-1 ГОСТ 14637-89			
		150х240	14	1,7	
4	лист 17 Б4	Доска-2хВ.-40х100 ГОСТ 8486-86, ℓ=1000	56		0,004м³
5	лист 17 Б4	ФБА-1 ГОСТ 5781-82, ℓ=1300	28	0,29	

продолжение

Марка, поз.	Обозначение	Наименование	Кол.	Масса ед. кг	Примечание
		Сетки			
С1	лист 15, 16	С 5ВР1-100 520х1160 30/10 5ВР1-100			
		ГОСТ 8478-81	80		
С2	лист 15, 16	С 5ВР1-100 520х780 40/10 5ВР1-100			
		ГОСТ 8478-81	15		
		Схема 2			
		Плиты			
П1	1.865.1-4/89.1-1	1ПГ6-4АIVТ	12	2250	F50, W2
П2	1.865.1-4/89.1-1	1ПГ6-2АIVТ	15	2250	F50, W2
П3	1.865.1-4/89.1-1	1ПГ6-3АIVТ-Н	14	2250	F100, W4
П4	КЖ2.И.140000-01	1ПГ6-4АIVТ-Н-А	14	2250	
П5	1.865.1-4/89.1-2	1ПВ6-4АIVТ-Н-10	2	2800	F100, W4
ЛТ1	3.006.1-2.87.2-7	ЛТ7д-3	7	150	
1П	5.904-1, Вып.0	Подкладка 1П	31	1.05	
Сш1	1.494-24, Вып.1	Стакан СБ 10А-1	2	290	F100, W4
		Изделия соединительные			
МС1	2.460-14, Вып.0	МС1	8	0,4	
МС1	КЖ2.И.160000	МС1	8	3,16	
		Тяги			
1ТЯ-03	5.904-1, Вып.0	1ТЯ-03	21	0,25	
2ТЯ-03	5.904-1, Вып.0	2ТЯ-03	2	0,30	
2ТЯ-05	5.904-1, Вып.0	2ТЯ-05	8	0,67	
Б	лист 17	ФБА-1 ГОСТ 5781-82, ℓ=1000	14	0,62	

привязан

Инв. N

Н. контр.	Махонина		25.01.91
Зам. нач. НТО	Репало		21.01.91
ГИП	Хлевников		21.01.91
Гл. констр.	Тимошенко		21.01.91
Гл. спец.	Медолазов		21.01.91
Зав. гр.	Бутенко		21.01.91
Инж. пр.	Яковский		21.01.91
Пров.	Жолудева		21.01.91

813-2-63.91 КЖ2

Секционное хранилище семенного картофеля вместимостью 1000 тонн

Стадия	Лист	Листов
РП	16	

Узел 1. Спецификация к схемам расположения колонн, балок покрытия, опорных подушек, плит покрытия

ГИПРОНИСЕЛЬПРОМ г. Орел

Копировал Фомушкина

Формат А2

Альбом 3

Разрез А-А

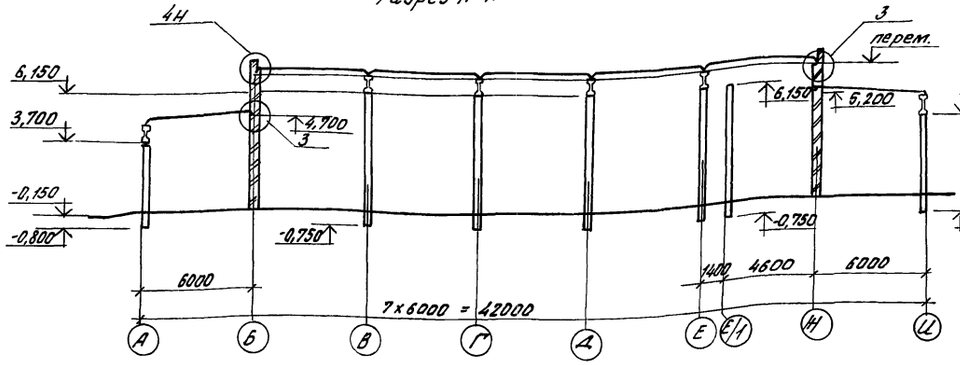

Разрез Б-Б

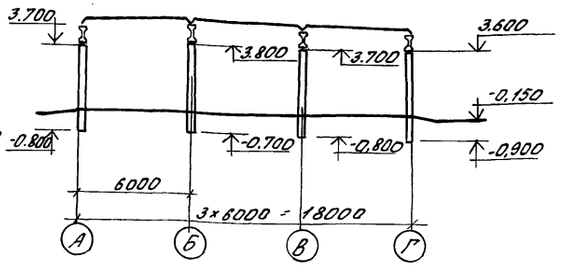

Разрез В-В

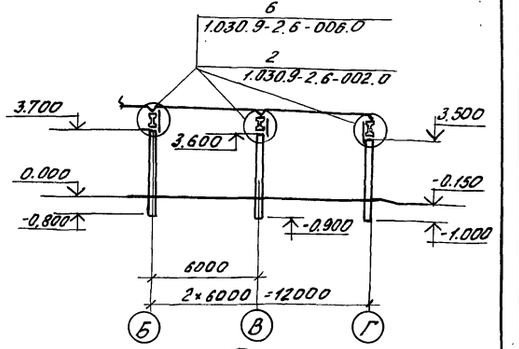

Разрез Г-Г

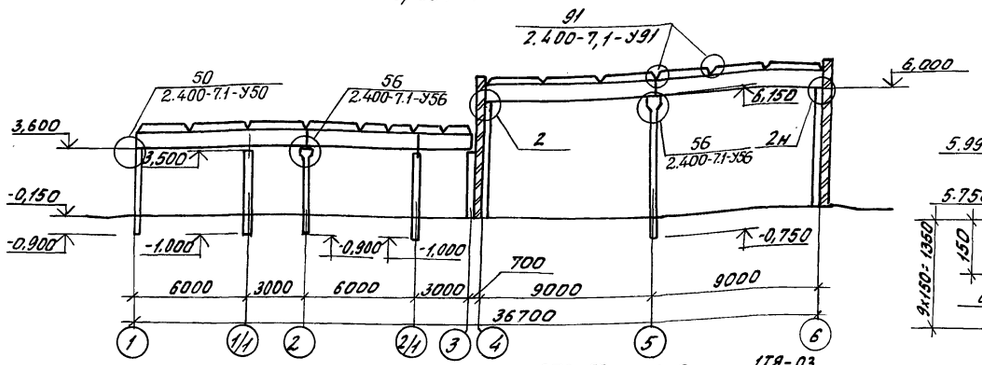

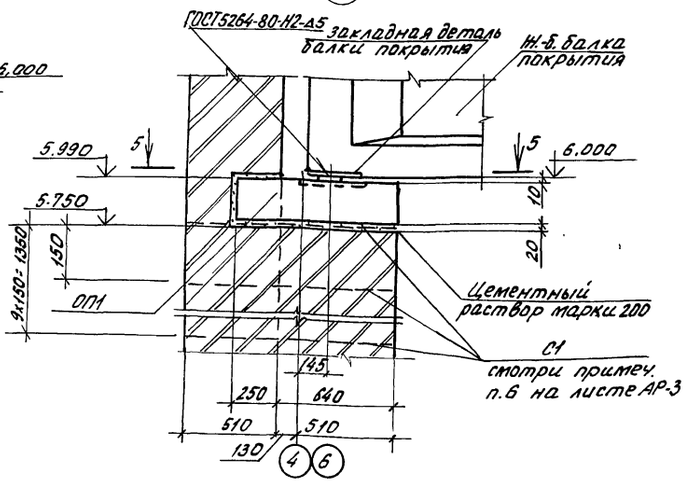

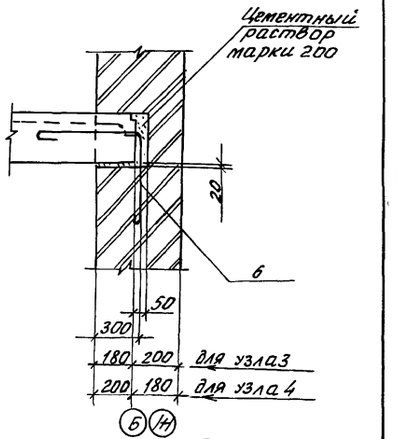

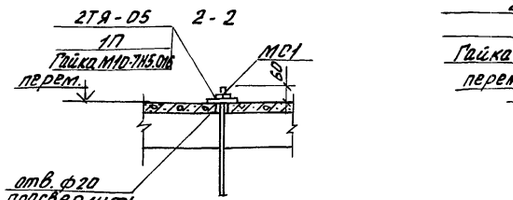

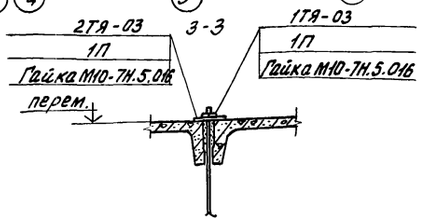

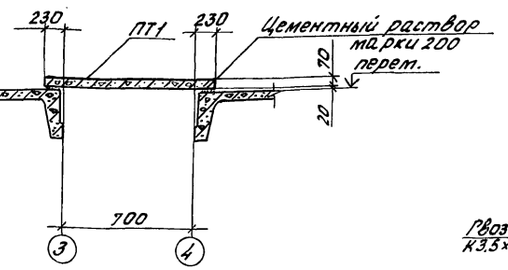

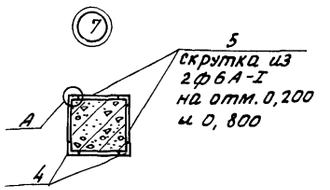

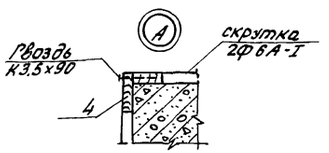

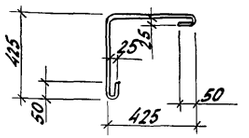

5-5

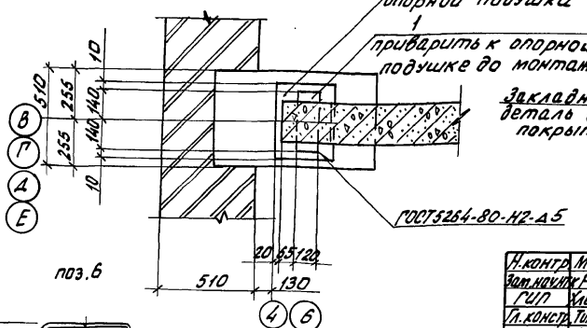

поз.6

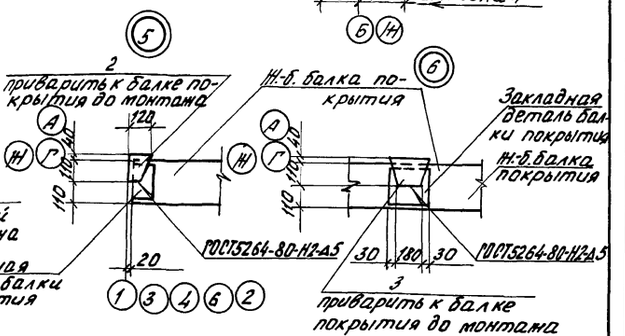

Н.контр.	Маханина		21.01.91	813-2-63.91 КЖ2	
Зат.нач.тр.	Репало		21.01.91		
ГИП	Хлебников		21.01.91		
Гл.констр.	Титошенко		21.01.91		
Гл.спец.	Федоласов		21.01.91		
Зав.гр.	Бутенко		21.01.91	Секционное хранилище семенного картофеля вместимостью 1000 тонн	Стадия: РП; Лист: 17; Листов:
Инж.	Яковский		21.01.91		
Пров.	Колудева		21.01.91	Разрезы. Узлы 2...7	ГИПРОНИСЕЛЬПРОМ г. Орел

Привязан

Инв. №

Инв. № подл. | Подпись и дата | Взам. инв. №

24994-03 32

Копировал Фомушкина

Формат А2

Альбом 3

Схема расположения плит перекрытия низ на отм. 3,800 (схема 1)

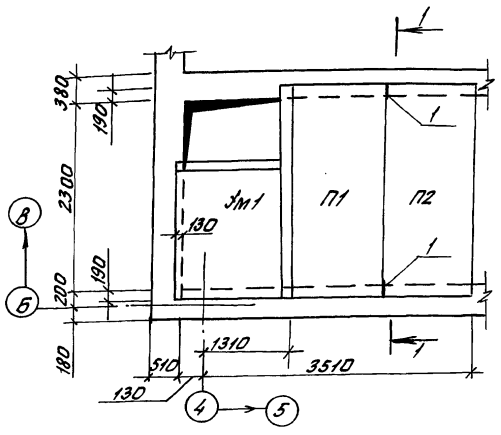

Схема расположения плит перекрытия низ на отм. 2,500 (схема 2)

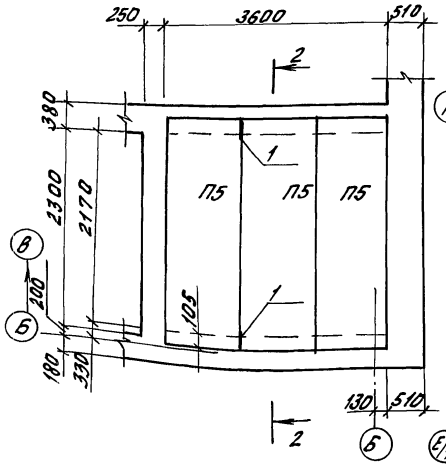

Схема расположения плит перекрытия низ на отм. 3,000 (схема 3)

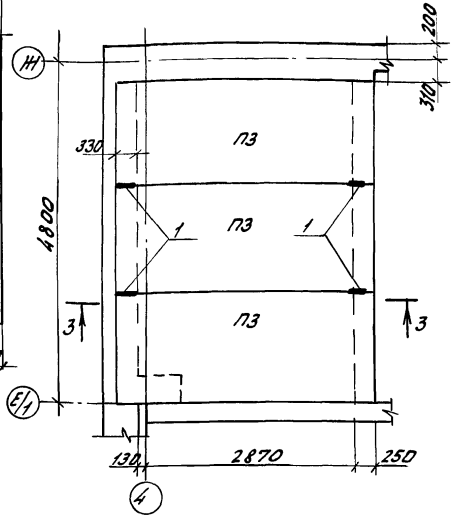

Спецификация к схемам расположения плит перекрытия

Марка, поз.	Обозначение	Наименование	Кол.	Масса ед., кг	Примечание
		Схема 1			
		Панели перекрытия			
П1	1.141-1.60 3000-13	ПК27.12-4Т	1	970	
П2	1.141-1.60 4000-12	ПК27.10-4Т	1	795	
Ум1	лист 19	Участок монолитный			
		Ум1	1		
1	Б4	ф10А-I ГОСТ 5781-82, ℓ=1000	2	0,62	
		Схема 2			
		Панель перекрытия			
П5	1.141-1.60 5000-14	ПК24.12-4Т	3	867	
1	Б4	ф10А-I ГОСТ 5781-82, ℓ=1000	2	0,62	
		Схема 3			
		Панель перекрытия			
П3	1.141-1.60 2000-11	ПК36.15-4Т	3	1700	
1	Б4	ф10А-I ГОСТ 5781-82, ℓ=1000	4	0,62	
		Схема 4			
		Панель перекрытия			
П3	1.141-1.60 2000-11	ПК36.15-4Т	2	1700	
П4	1.141-1.60 3000-11	ПК36.12-4Т	1	1280	
Ум2	лист 19	Участок монолитный			
		Ум2	1		
РК2	1.030.1-1.1-4	Консоль опорная РК2	1		
1	Б4	ф10А-I ГОСТ 5781-82, ℓ=1000	4	0,62	

Схема расположения плит перекрытия низ на отм. 3,000 (схема 4)

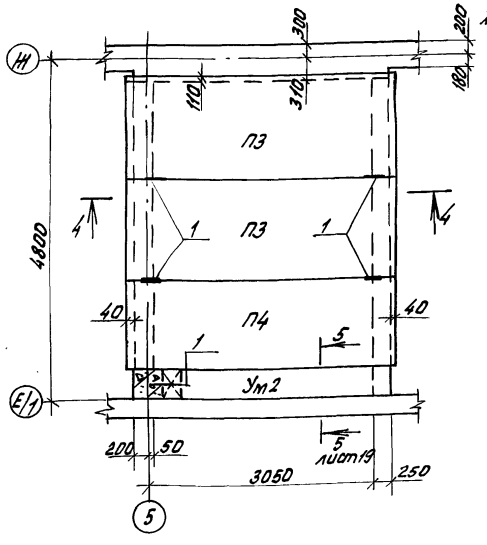

1-1, 2-2

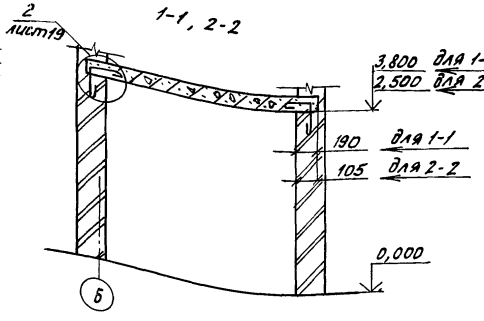

3-3

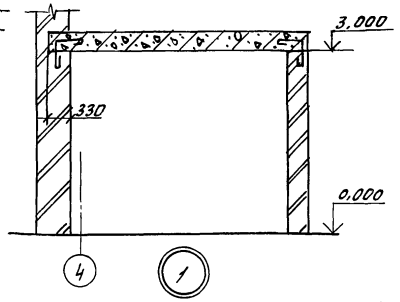

4-4

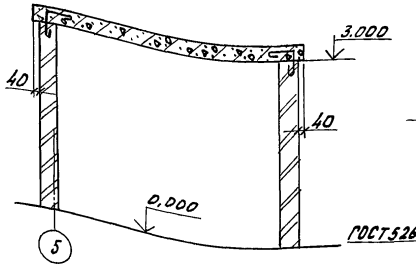

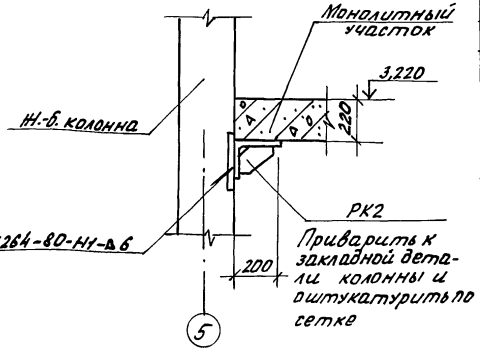

1. Плиты перекрытия укладывать на слой цементного раствора марки 200.
2. Швы между плитами перекрытия заполнить цементным раствором марки 200.

Н. контр.	Маханина		21.01.91	813-2-63.91 КЖ2	
Зам. нач.	Репало		21.01.91		
ГИП	Хлебников		21.01.91		
Гл. конс.	Титошенко		21.01.91		
Гл. спец.	Меволазов		21.01.91		
Зав. гр.	Бутенко		21.01.91	Секционное хранилище семенного картофеля вместимостью 1000 тонн	Стадия: РП; Лист: 18; Листов:
Инж.	Горячева		21.01.91		
Пров.	Колубева		21.01.91	Схемы расположения плит перекрытия	ГИПРОНИСЕЛЬПРОМ г. Орел

Привязан

Инв. N

Инв. N подл. | Подпись и дата | Взам. инв. N

24994-03 33

Копировал Фатушкина

Формат А2

Альбом 3

Ум1

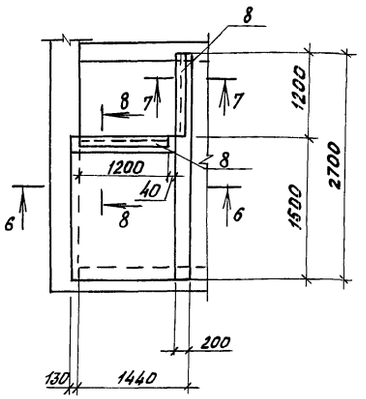

5-5

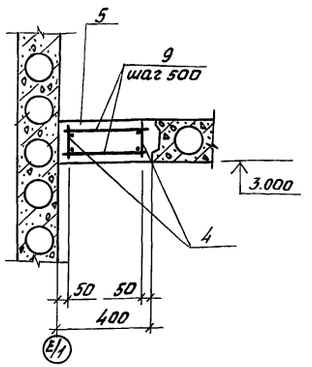

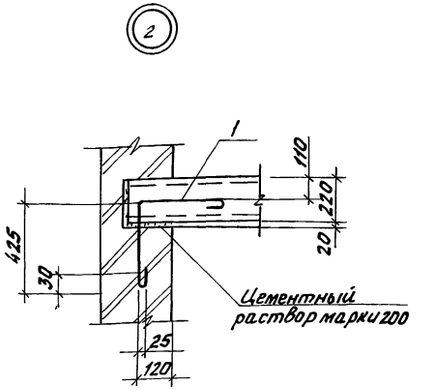

6-6

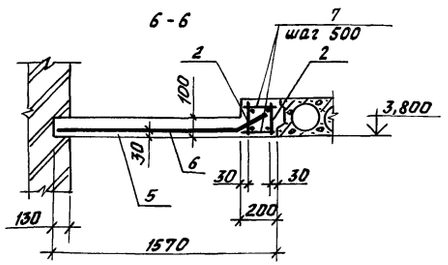

7-7

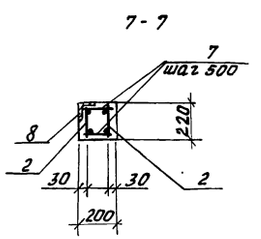

8-8

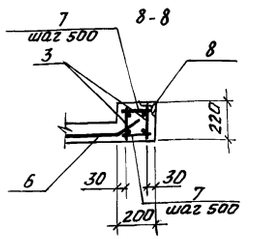

Спецификация монолитных участков Ум1, Ум2

Формат	Зона	Поз.	Обозначение	Наименование	Кол.	Примечание
				Ум1		
				Сборочные единицы		
				Каркасы		
А3		2	КЖ 2.Ц140000	КР3	2	8,71кг
А3		3	КЖ 2.Ц140000-01	КР4	2	4,86кг
				Сетка		
Б4		6		С $\frac{5Вр1-100}{5Вр1-100}$ 1450×1450 $\frac{175}{175}$		
				ГОСТ 8478-81	1	5,36кг
		8	1.400-15, Вып.1 550-04	Изделие закладное		
				МН553, ℓ=1200	2	4,92кг
				Детали		
Б4		7		ф8А-I ГОСТ 5781-82, ℓ=180	12	0,07кг
				Материалы		
		5		Бетон класса В15		0,36м³
				Ум2		
				Сборочные единицы		
А3		4	КЖ 2.Ц.140000	Каркас КР5	2	8,35кг
				Детали		
Б4		9		ф8А-I ГОСТ 5781-82, ℓ=360	12	0,14кг
				Материалы		
		5		Бетон класса В15		0,13м³

Ведомость расхода стали на элемент, кг

Марка элемента	Изделия арматурные									Всего	Изделия закладные					Общий расход
	Арматура класса										Прокат марки		Арматура класса			
	А-I			А-III			Вр1				Ст3кп3-1		А-III			
	ГОСТ 5781-82						ГОСТ 6727-80				ГОСТ 8509-86		ГОСТ 5781-82			
	ф8		Итого	ф20		Итого	ф5		Итого		150×50×5	Итого	ф8	Итого		
Ум1	7.48		7.48	20,5		20,5	5,36		5,36	33,34	9,12	9,12	0,72	0,72	9,84	43,18
Ум2	6,64		6,64	15,06		15,06	—		—	21,70	—	—	—	—	—	21,70

1. Каркасы КР3...КР5 устанавливать в монолитные участки рабочей арматурой (ф 20 А-III) вниз.
2. Временная нормативная нагрузка на монолитные участки Ум 1, Ум 2 принята 150кг/м² (1470Па) согласно СНиП 2.01.07-85, табл.3, п. 11

Н.контр.	Махонина		21.01.91	813-2-63.91 КЖ2	
Зам.нач.	Репало		21.01.91		
ГИП	Хлебников		21.01.91		
Гл.констр.	Титошенко		21.01.91		
Гл.спец.	Медолазов		21.01.91		
Зав.гр.	Бутенко		21.01.91	Секционное хранилище семенного картофеля вместимостью 1000 тонн	Стадия: РП; Лист: 19; Листов:
Инж.	Горячева		21.01.91		
Пров.	Жолудева		21.01.91	Участки монолитные Ум1, Ум2.	ГИПРОНИСЕЛЬПРОМ г. Орел

Привязан

Инв.№

Инв.№ подл. | Подпись и дата | Взам.инв.№

24994-03 34

Копировал Фотушкина Формат А2

Альбом 3

Схема расположения перегородки по оси 5

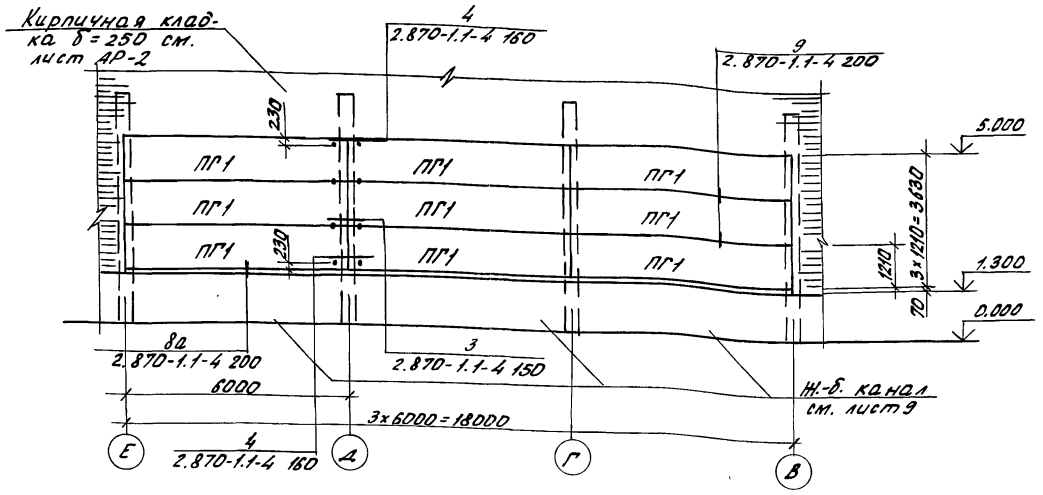

Схема расположения перегородки по оси Е/1

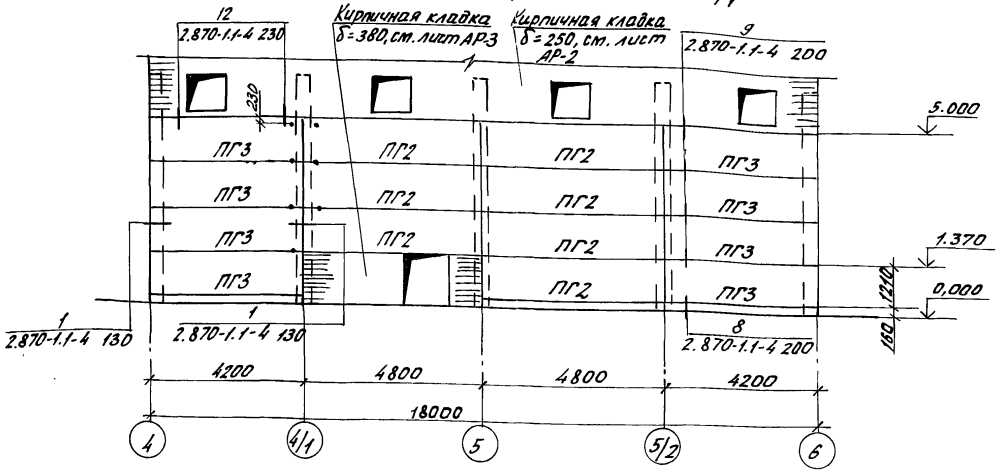

1. Узел 8а отличается от узла 8 по серии 2.870-1, вып.1 высотой подбетонки.
2. Торцы панелей заделать цементно-песчаным раствором марки 100, см. „Деталь заделки торцов панелей" документ 2.870-1.2-4 030 серии 2.870-1, вып.2-4.
3. Перегородки по оси 5 приняты по схеме 52 серии 2.870-1, вып.1-4, перегородки по оси И/1 приняты по схеме 92 серии 2.870-1, вып.1-4.

Спецификация к схемам расположения перегородок

Марка, поз.	Обозначение	Наименование	Кол.	Масса ед., кг	Примечание
		Панели перегородки			
ПГ1	2.870-1.2-4 020	ПК60.12-4АIVТ-Б	9	2100	
ПГ2	1.141-1.64 300-17	ПК48.12-4АIVТ	7	1700	
ПГ3	1.141-1.60 3000-10	ПК42.12-4Т	8	1490	
		Изделия соединительные			
МС1	2.870-1.2-4 070	МС1	30	1,24	
МС2	2.870-1.2-4 080	МС2	30	0,68	
МС3	2.870-1.2-4 090	МС3	24	6,0	
МС6	2.870-1.2-4 070-01	МС6	24	1,49	
		Стандартные изделия			
		Гайка М20-6Н.5.016 ГОСТ 5915-70	54		
		Шайба 20.01.08кп.016 ГОСТ 11371-78	24		
		Материалы			
		Бетон класса В15			0,85м3

Н.контр.	Мажонина			813-2-63.91 КЖ2	
Зам.нач.	Репало		01.01.91		
ГИП	Клевников		01.01.91		
Гл.констр.	Тимощенко		01.01.91		
Гл.спец.	Мерзлазов		01.01.91		
Зав.гр.	Бутенко		01.01.91	Секционное хранилище семенного картофеля вместимостью 1000 тонн	Стадия: РП; Лист: 20; Листов:
Инж.	Горячева		01.01.91		
Пров.	Жолудева		01.01.91	Схемы расположения перегородок	ГИПРОНИСЕЛЬПРОМ г. Орел

Привязан

Инв.№

Инв.№ подл. | Подпись и дата | Взам.инв.№

24994-03 35

Копировал Фомушкина

Формат А2

Альбом 3

Ведомость рабочих чертежей основного комплекта

Лист	Наименование	Примечание
1	Общие данные (начало)	
2	Общие данные (продолжение)	
3	Общие данные (продолжение)	
4	Общие данные (окончание)	
5	Схемы расположения ригелей фахверка	
6	Узлы 4...7. Изделия соединительные МС1...МС3.	
7	Схема расположения связей. Узлы 1,2.	
8	Площадка П11. Схема расположения стремянки. Узлы 1... 5.	
9	Схемы расположения элементов крепления, опор, стремянки, ограждения.	
10	Схема расположения 3х секционного бункера.	
11	Узлы 1... 7.	

Ведомость металлоконструкций по видам профилей

Наименование конструкций по номенклатуре Прейскуранта № 01-09	Позиции по прейскуранту № 01-09	№ строк	Код конструкций	Масса конструкций, т: Всего стали повышенной и высокой прочности	По видам профилей: Балки и швеллеры	Широкополосные универсальные	Крупносортная сталь	Среднесортная сталь	Мелкосортная сталь	Толстолистовая сталь	Универсальная сталь	Гнутые и сложные профили	Прокат из стали повышенной прочности	Трубы	Прочие	Всего	Всего с учетом коэффициента, учитывающего массу наплавленного металла сварных швов	Количество, шт.	Серия типовых конструкций
1	2	3	4	5	6	7	8	9	10	11	12	13	14	15	16	17	18	19	20
Типовые конструкции																			
Стремянки, ограждения		1							0,03	0,05			0,19			0,27	0,28		1.450.3-6.6.0-1.1
Нетиповые конструкции																			
Ригели фахверка		2					0,18		0,03	0,02			1,29			1.52	1,58		
Элементы крепления и опоры		3			0,49		0,05	0,01	0,01							0,56	0,58		
Связи		4					0,05			0,06						0,11	0,11		
Площадка		5			0,13		0,03			0,26			0,02			0,44	0,46		
Бункер 3х секционный		6					1,03			1,14			0,58			2,75	2,86		
Итого		7			0,62		1,34	0,01	0,07	1,53			2,08			5,65	5,87		
Итого с учетом отходов 3,3%		8															6,06		

Ведомость ссылочных и прилагаемых документов

Обозначение	Наименование	Примечание
	Ссылочные документы	
1.450.3-6, вып.0-1, 1	Лестницы, площадки, стремянки и ограждения стальные производственных зданий промышленных предприятий	

Общие указания

1. За условную отметку 0,000 принят уровень чистого пола, что соответствует абсолютной отметке на генплане [ ].
2. Монтаж конструкций должен осуществляться в соответствии с указаниями главы СНиП 3.03.01-87 „Несущие и ограждающие конструкции."
3. Изготовление конструкций должно осуществляться в соответствии с указаниями главы СНиП III-18-75 „Металлические конструкции."
4. Сварные швы выполнить электродами типа Э42 по ГОСТ 9466-75 и ГОСТ 9467-75. Высоту швов, кроме оговоренных особо, принять высотой 6мм.
5. Закрепление гаек на постоянных болтах осуществить путем установки пружинной шайбы (ГОСТ6402-70) или контргайки.
6. Полезная нормативная нагрузка на металлическую площадку принята 1470 Па (150кгс/м2) согласно СНиП 2.01.07-85.
7. Болты принять нормальной точности класса В5.8 по ГОСТ 7798-70.
8. Все металлические конструкции, кроме связей и опор под отопительные агрегаты, должны быть покрыты лакокрасочными покрытиями группы I согласно СНиП 2.03.11-85 (например, эмаль ПФ-133 (2 слоя) ГОСТ 926-82 по грунтовке ГФ-021 (1 слой) ГОСТ 25129-82.

Связи и опоры под отопительные агрегаты должны быть покрыты лакокрасочными покрытиями группы II согласно СНиП 2.03.11-85 (например, эмаль ХВ-113 (4 слоя) ГОСТ 18374-79 по грунтовке ГФ-021 (1 слой) ГОСТ 25129-82).

Типовой проект разработан в соответствии с действующими нормами и правилами и предусматривает мероприятия, обеспечивающие взрывную, взрывопожарную и пожарную безопасность при эксплуатации здания.
Главный инженер проекта Г. А. Хлебников

Согласовано:
За в. ор. Т. Шманев
Гл. спец. тех. надз. Белаев
Гл. спец. ср. х. Комаров

Инв. № подл. | Подпись и дата | Взам. инв. №

Привязан

Инв. №

Н. контр.	Махонина		25.01.91
Гл. спец. по	Александров		01.91
Нач. НТК	Цулина		01.01.91
РИП	Хлебников		01.01.91
Гл. констр.	Тимошенко		01.01.91
Гл. спец.	Медолазов		01.01.91
Зав. гр.	Бутенко		01.01.91
Инж.	Бирюкова		01.01.91
Пров.	Голубева		01.01.91

813-2-63.91 КМ2

Секционное хранилище сезонного картофеля вместимостью 1000 тонн

Стадия	Лист	Листов
РП	1	11

Общие данные (начало)

ГИПРОНИСЕЛЬПРОМ г. Орел

Копировал Фомушкина Формат А2

Альбом 3

Техническая спецификация металла

Вид профиля и ГОСТ, ТУ	Марка металла и ГОСТ	Обозначение и размер профиля (мм)	№№ по порядку	Код: Марки металла	Код: профиля	Код: размера профиля	Количество (шт.)	Длина (мм)	Масса металла по элементам конструкций (т): Ригели фахверка	Элементы крепления и опоры	Связи	Площадка ПЛ1 (шт.1)	Бункер 3х секционный (шт.1)	Типовые		Общая масса (т)	Масса потребности в металле по кварталам (заполняется изготовителем) (т): I	II	III	IV	Заполняется ВЦ
									Код элемента конструкции												
1	2	3	4	5	6	7	8	9	526112	526396	526161	526891	526394	526392							
Сталь горячекатаная Швеллеры. Сортамент ГОСТ 8240-89	С235	[10П	1		26140					0,49		0,13				0,62					
	ГОСТ 27772-88																				
	Итого		2	11240						0,49		0,13				0,62					
Всего профиля			3							0,49		0,13				0,62					
Швеллеры стальные гнутые равнополочные. Сортамент ГОСТ 8278-83	С235	[120×60×4	4		73007								0,08			0,08					
	ГОСТ 27772-88	[140×60×4	5		73007				1,29							1,29					
	Итого		6	11240					1,29				0,08			1,37					
Всего профиля			7						1,29				0,08			1,37					
Профили гнутые замкнутые сварные, квадратные и прямоугольные ТУ 36-2287-80	С255	□ 100×100×4	8		77119							0,02	0,06			0,08					
	ГОСТ 27772-88	□ 140×140×6	9		77119								0,44			0,44					
	Итого		10	11240								0,02	0,50			0,52					
Всего профиля			11									0,02	0,50			0,52					
Сталь прокатная угловая равнополочная. Сортамент ГОСТ 8509-86	С235	L 50×50×5	12		21113							0,01	0,02			0,03					
	ГОСТ 27772-88	L 63×63×5	13		21113							0,01				0,01					
	Итого		14	11240								0,02	0,02			0,04					
	С245	L 75×75×6	15		21113				0,03	0,05	0,05		0,38			0,51					
	ГОСТ 27772-88	L 100×100×7	16		21113								0,63			0,63					
	Итого		17	12300					0,03	0,05	0,05		1,01			1,14					
Всего профиля			18						0,03	0,05	0,05	0,02	1,03			1,18					
Сталь прокатная угловая неравнополочная. Сортамент ГОСТ 8510-86	С245	L 100×63×6	19		22004				0,01							0,01					
	ГОСТ 27772-88	L 125×80×8	20		22004				0,14			0,01				0,15					
	Итого		21	12300					0,15			0,01				0,16					
Всего профиля			22						0,15			0,01				0,16					
Сталь горячекатаная круглая ГОСТ 2590-88	С235	• Ф10	23		11118					0,01						0,01					
	ГОСТ 27772-88	• Ф16	24		11118				0,03							0,03					
		• Ф20	25		11118					0,01						0,01					
	Итого		26	11240					0,03	0,02						0,05					
Всего профиля			27						0,03	0,02						0,05					

Н.контр.	Махонина		23.01.91
Гл.спец.т.о.	Александров		01.91
Нач.НТК	Углина		21.01.91
РИП	Хлебников		21.01.91
Гл.констр.	Тимошенко		21.01.91
Гл.спец.	Медолазов		21.01.91
Зав.гр.	Бутенко		21.01.91
Инж.	Бирюкова		21.01.91
Пров.	Жолудева		21.01.91

813-2-63.91 КМ2

Секционное хранилище семенного картофеля вместимостью 1000 тонн

Стадия	Лист	Листов
РП	2	

Общие данные (продолжение)

ГИПРОНИСЕЛЬПРОМ г. Орел

Привязан

Инв. №

24994-03 37

Инв. № подл. | Подпись и дата | Взам. инв. №

Копировал Фомушкина

Формат А2

Альбом 3

Техническая спецификация металла (продолжение)

Вид профиля и ГОСТ, ТУ	Марка металла и ГОСТ	Обозначение и размер профиля (мм)	№№ по порядку	Код: Марки металла	Код: Профиля	Код: Размеры профиля	Количество (шт)	Длина (мм)	Масса металла по элементам конструкций (т): Ригели фахверка	Элементы крепления и опоры	Связи	Площадка ПЛ1 (шт.1)	Бункер 3х секционный (шт.1)	Типовые		Общая масса (т)	Масса потребности в металле по кварталам (заполняется изготовителем) (т): I	II	III	IV	Заполняется ВЦ
									Код элемента конструкций												
1	2	3	4	5	6	7	8	9	526112	526396	526161	526391	526394	526392							
Листы стальные с ромбическим и чечевичным рифлением. Технические условия. ГОСТ 8568-77	С235	-δ=6	28		71315							0,25				0,25					
	ГОСТ 27772-88																				
	Итого		29	11240								0,25				0,25					
Всего профиля			30									0,25				0,25					
Сталь листовая горячекатаная Сортамент ГОСТ 19903-74	С235	-δ=4	31		71110								0,01			0,01					
	ГОСТ 27772-88	-δ=8	32		71110				0,01		0,06	0,01	0,93			1.01					
	Итого		33	11240					0,01		0,06	0,01	0,94			1.02					
	С245	-δ=10	34		71110				0,01				0,07			0,08					
	ГОСТ 27772-88	-δ=20	35		71110								0,13			0,13					
	Итого		36	12300					0,01				0,20			0,21					
Всего профиля			37						0,02		0,06	0,01	1.14			1,23					
Итого масса металла			38						1,52	0,56	0,11	0,44	2,75			5,38					
Стремянки, ограждения		Лист 4	39											0,27		0,27					
	Итого		40											0,27		0,27					
Всего масса металла			41						1,52	0,56	0,11	0,44	2,75	0,27		5,65					
В том числе по маркам	С235		42													3,35					
	С245		43													1,51					
	С255		44													0,52					
	Вст3кп2		45													0,27					
Масса поставки элементов по кварталам (т), (заполняется заказчиком)	I																				
	II																				
	III																				
	IV																				

Инв.№ подл. | Подпись и дата | Взам.инв.№

Привязан

Инв.№

Н.контр.	Маханина		23.01.91
Гл.спец.т.о	Александров		01.91
Нач.НТК	Иглина		21.01.91
ГИП	Хлебников		21.01.91
Гл.констр.	Тимошенко		21.01.91
Гл.спец.	Медолазов		21.01.91
Зав.гр.	Бутенко		21.01.91
Инж.	Бирюкова		21.01.91
Пров.	Жолудева		21.01.91

813-2-63.91 КМ2

Секционное хранилище семенного картофеля вместимостью 1000 тонн

Общие данные (продолжение)

Стадия	Лист	Листов
РП	3	

ГИПРОНИСЕЛЬПРОМ г.Орел

24994-03 38

Копировал Фомушкина

Формат А2

Альбом 3

Техническая спецификация металла на конструкции, изготовляемые на специализированных заводах

Вид профиля и ГОСТ, ТУ	Марка металла и ГОСТ	Обозначение и размер профиля (мм)	№№ по порядку	Код: Марки металла	Код: Профиля	Код: Размера профиля	Количество (шт)	Длина (мм)	Масса металла по элементам конструкции (т): Стремянка	Масса металла по элементам конструкции (т): Ограждения стремянок и площадок			Общая масса (т)	Масса потребности в металле по кварталам (заполняется изготовителем) (т): I	II	III	IV	Заполняется ВЦ
									Код элемента конструкций									
1	2	3	4	5	6	7	8	9	526242	526244								
Швеллеры стальные гнутые неравнополочные. Сортамент. ГОСТ 8281-80	Ст3кп2	[50×40×12×2,5	1		74002					0,02			0,02					
	ГОСТ 380-88																	
	Итого		2	11240						0,02			0,02					
Всего профиля			3							0,02			0,02					
Профили стальные гнутые корытообразные равнополочные. Сортамент. ГОСТ 8283-77	Ст3кп2	⌊32×20×17×2	4							0,01			0,01					
	ГОСТ 380-88	⌊90×30×22×2	5							0,02			0,02					
	Итого		6	11240						0,03			0,03					
Всего профиля			7							0,03			0,03					
Уголки стальные гнутые равнополочные. Сортамент. ГОСТ 19771-74	Ст3кп2	L 80×80×5	8		75116				0,14				0,14					
	ГОСТ 380-88																	
	Итого		9	11240					0,14				0,14					
Всего профиля			10						0,14				0,14					
Сталь листовая горячекатаная Сортамент ГОСТ 19903-74	Ст3кп2	-δ=4	11		71110					0,04			0,04					
	ГОСТ 380-88	-δ=6	12		71110				0,01				0,01					
	Итого		13	11240					0,01	0,04			0,05					
Всего профиля			14						0,01	0,04			0,05					
Сталь горячекатаная круглая. Сортамент. ГОСТ 2590-88	Ст3кп2	•Ф18	15		11118				0,03				0,03					
	ГОСТ 380-88																	
	Итого		16	11240					0,03				0,03					
Всего профиля			17						0,03				0,03					
Всего масса металла			18						0,18	0,09			0,27					
В том числе по маркам	Ст3кп2		19										0,27					
Масса поставки элементов по кварталам (т), (заполняется заказчиком)	I																	
	II																	
	III																	
	IV																	

Н.контр.	Махонина		23.01.91
Гл.спец.т.о.	Александров		01.91
Нач.НТК	Иглина		21.01.91
ГИП	Хлебников		21.01.91
Гл.констр.	Тимошенко		21.01.91
Гл.спец.	Медолазов		21.01.91
Зав.гр.	Бутенко		21.01.91
Инж.	Бирюкова		21.01.91
Пров.	Жолудева		21.01.91

813-2-63.91 КМ2

Привязан

Инв.N

Секционное хранилище семенного картофеля вместимостью 1000 тонн

Стадия	Лист	Листов
РП	4	

Общие данные (окончание)

ГИПРОНИСЕЛЬПРОМ г.Орел

24994-03 39

Инв. N подл. | Подпись и дата | Взам.инв.

Копировал Фомушкина

Формат А2

Альбом 3

Схема расположения ригелей фахверка по оси В

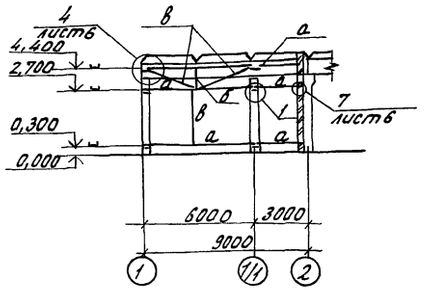

Схема расположения ригелей фахверка по оси Б

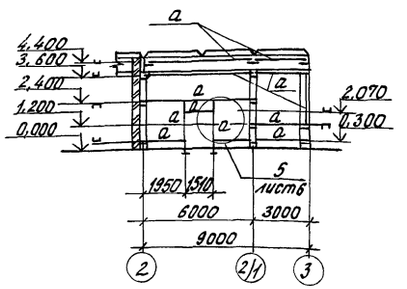

Схема расположения ригелей фахверка по оси 1

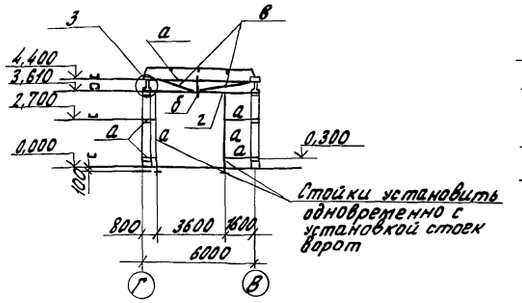

Схема расположения ригелей фахверка по оси Г

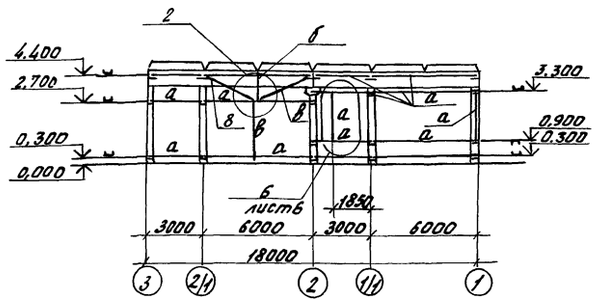

1

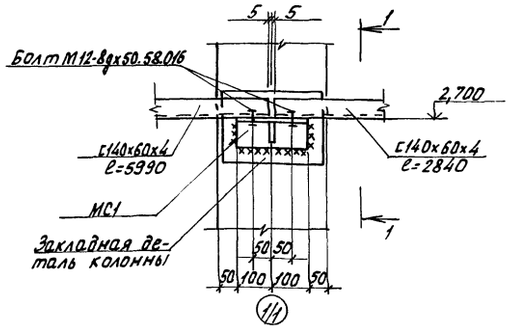

1-1

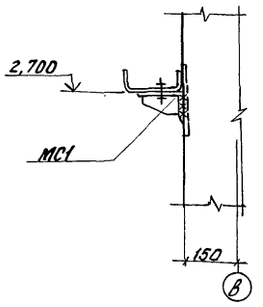

2

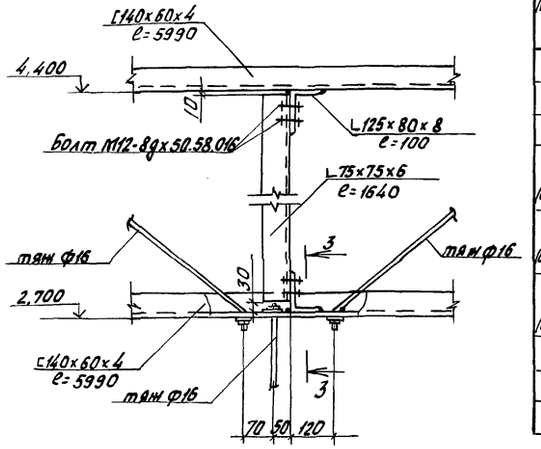

3

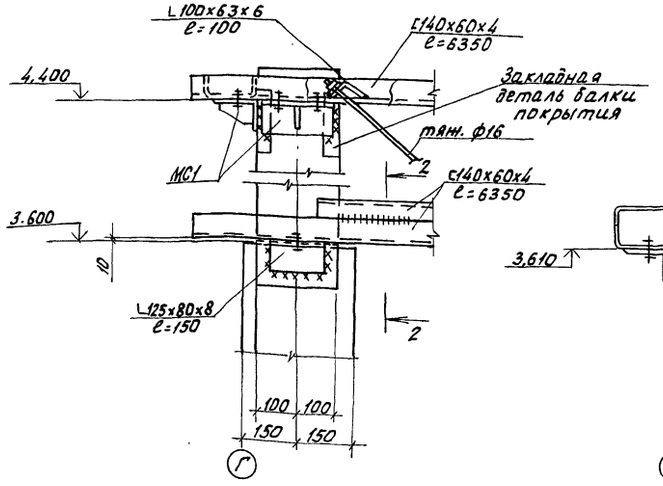

2-2

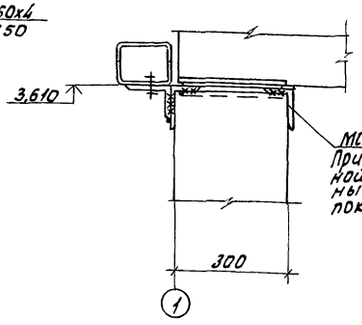

3-3

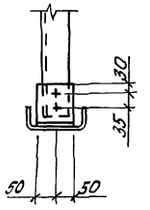

Ведомость элементов

Марка	Сечение Эскиз	Поз.	Состав	Опорные усилия M, кн.м	N, кН	Q, кн	Группа конструкции	Марка металла	Примечание
а			Гн.С140×60×4			2,9	4	С235	
б			L75×75×6				4	С245	
в			ф16А-I				4	С235	
МС1 (шт.11)	1, 2	1	L125×80×8				4	С245	ℓ=200 (шт.1)
		2	-60×10				4	С245	ℓ=100 (шт.1)
МС2 (шт.2)	2, 1	1	L125×80×8				4	С245	ℓ=200 (шт.2)
		3	-140×10				4	С245	ℓ=265 (шт.1)
МС3 (шт.10)	1, 2	1	L125×80×8				4	С245	ℓ=200 (шт.1)
		4	-100×8				4	С245	ℓ=200 (шт.1)
2			2ГнС140×60×4			2,9	4	С235	

Ригели фахверка по оси Г в осях 2-3 установить после монтажа трехсекционного бункера.

Н. контр.	Маханина		30.01.91	813-2-63.91 КМ2	
Зам. нач.	Репало		21.01.91		
ГИП	Хлебников		21.01.91		
Гл. констр.	Тимошенко		21.01.91		
Гл. спец.	Медолазов		21.01.91		
Зав. гр.	Бутенко		21.01.91	Секционное хранилище семенного картофеля вместимостью 1000 тонн	Стадия: РП; Лист: 5; Листов:
Инж.	Горачева		21.01.91		
Пров.	Жолудева		21.01.91	Схемы расположения ригелей фахверка	ГИПРОНИСЕЛЬПРОМ г. Орел

Привязан

Инв. №

Инв. № подл. | Подпись и дата | Взам. инв. №

24994-03 40

Копировал Фомушкина Формат А2

Альбом 3

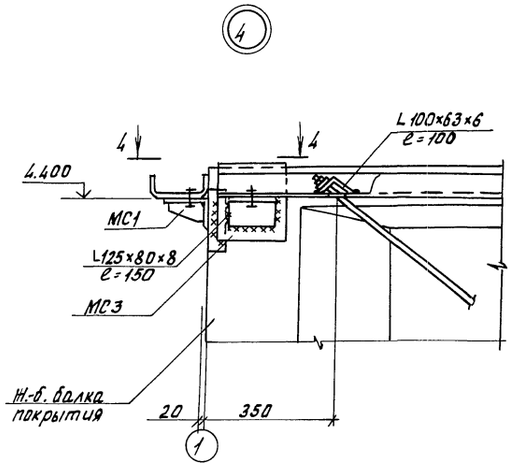

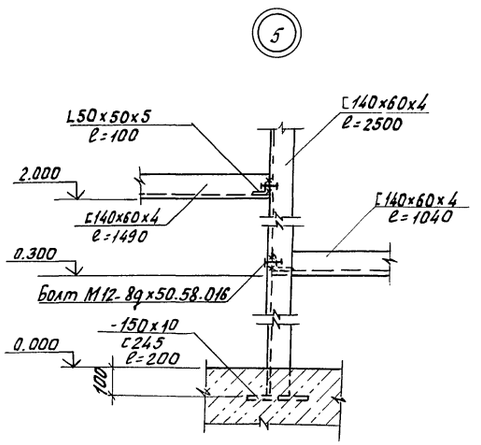

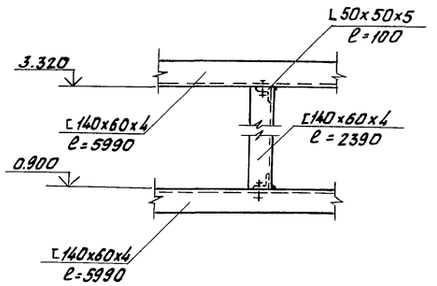

4-4

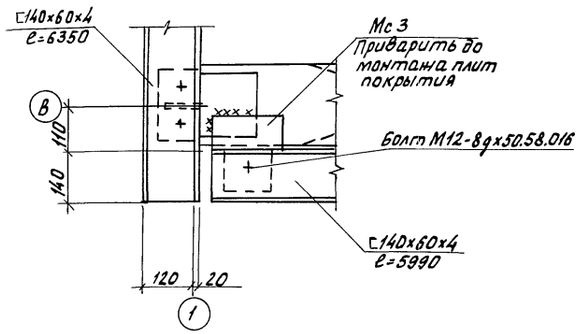

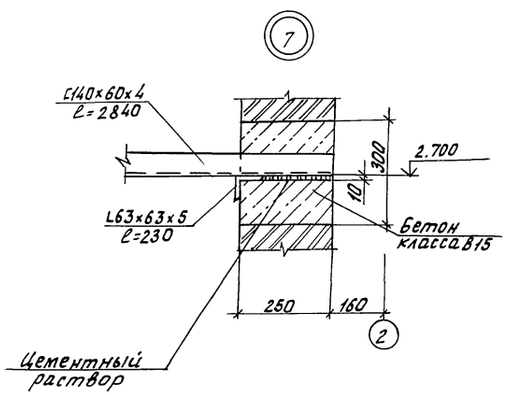

МС1

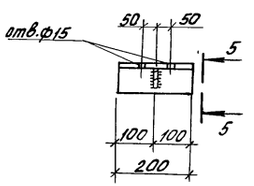

5-5

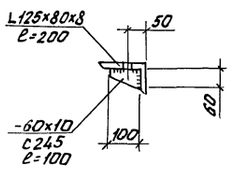

МС2

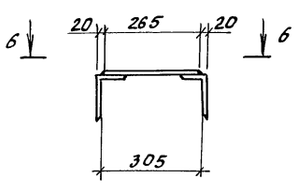

МС3

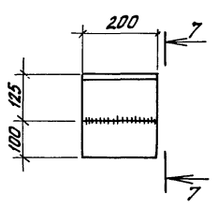

7-7

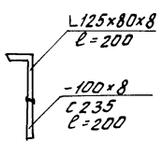

6-6

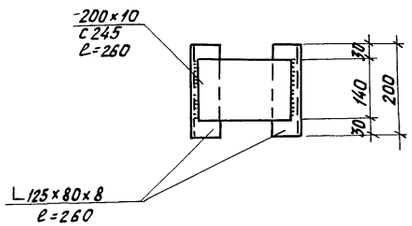

Н.контр.	Махонина		21.01.91	813-2-63.91 КМ2
Зам.нач.	Репало		21.01.91	
ГИП	Хлебников		21.01.91	
Гл.констр.	Тимошенко		21.01.91	
Гл.спец.	Медлазов		21.01.91	
Зав.гр.	Бутенко		21.01.91	Секционное хранилище семенного картофеля вместимостью 1000тонн
Инж.	Горячева		21.01.91	
Пров.	Жолудева		21.01.91	Узлы 4...7. Изделия соединительные МС1...МС3

Стадия	Лист	Листов
РП	6	

ГИПРОНИСЕЛЬПРОМ г.Орел

Привязан

Инв.№

Инв.№ подл. | Подпись и дата | Взам.инв.№

24994-03 41

Копировал Фомушкина

Формат А2

Альбом 3

Схема расположения связей

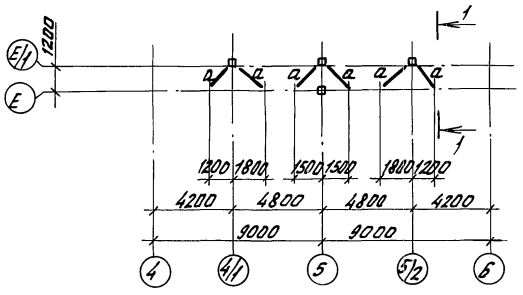

1-1

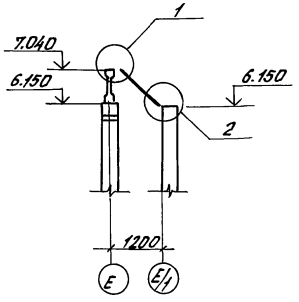

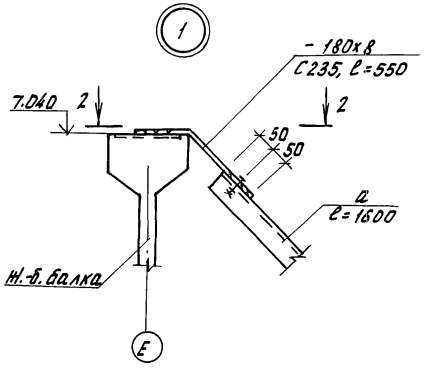

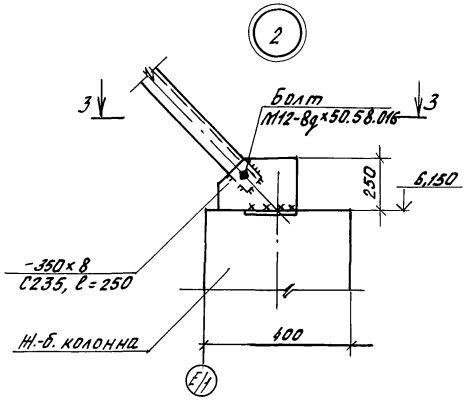

2 - 2

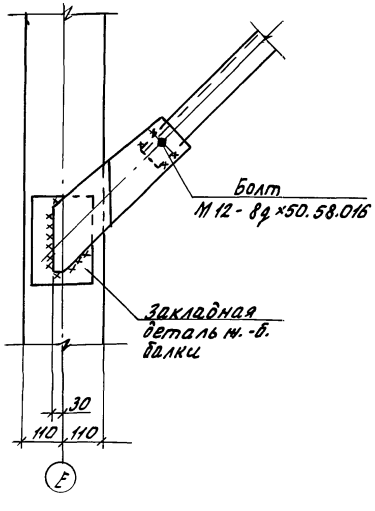

3- 3

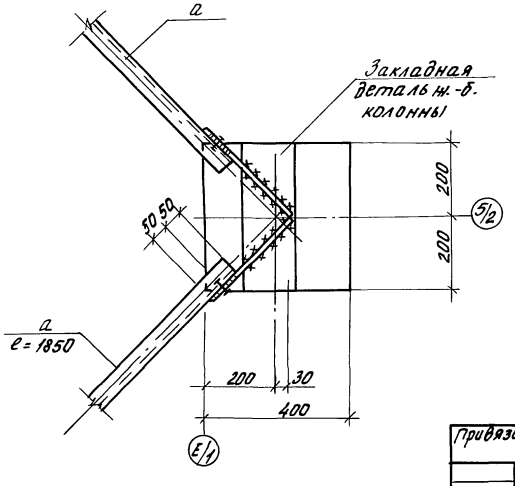

Ведомость элементов									
Марка	Сечение			Опорные усилия			Группа констр.	Марка металла	Примечание
	Эскиз	Поз.	Состав	M, кН·м	N, кН	Q, кН			
a	L		L 75×75×6		15.0		4	C245	

Н.контр.	Махонина		23.01.91
Зам. нач.	Репало		21.01.91
ГИП	Хлебников		21.01.91
Гл. констр.	Тимошенко		21.01.91
Гл. спец.	Медолазов		21.01.91
Зав. гр.	Бутенко		21.01.91
Инж.	Горяева		21.01.91
Пров.	Жолудева		21.01.91

813-2-63.91 КМ2

Секционное хранилище семенного картофеля вместимостью 1000 тонн

Стадия	Лист	Листов
РП	7	

Схема расположения связей. Узлы 1, 2.

ГИПРОНИСЕЛЬПРОМ г. Орел

Привязан

Инв. N

Инв. N подл. | Подпись и дата | Взам. инв. N

24994-03 42

Копировал Фомушкина

Формат А2

Альбом 3

Площадка ПЛ1 на отм.1.000
(схема 1)

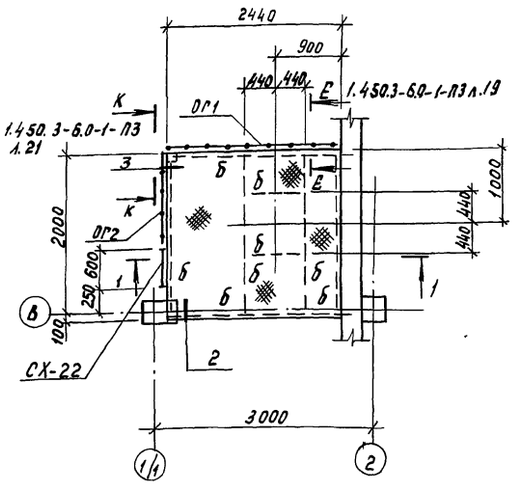

1-1

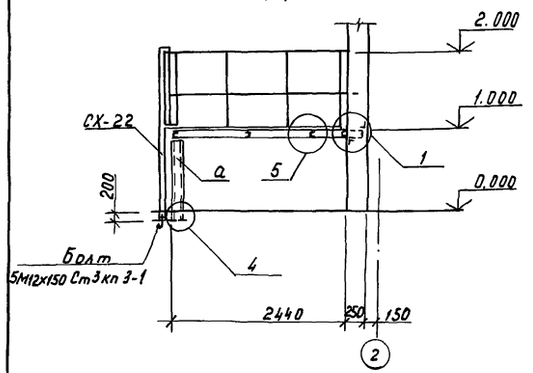

Схема расположения стремянки СХ-28 (схема 2)

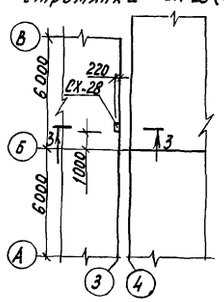

3-3

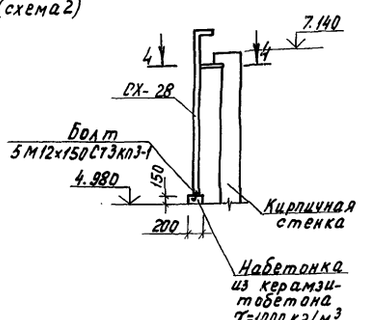

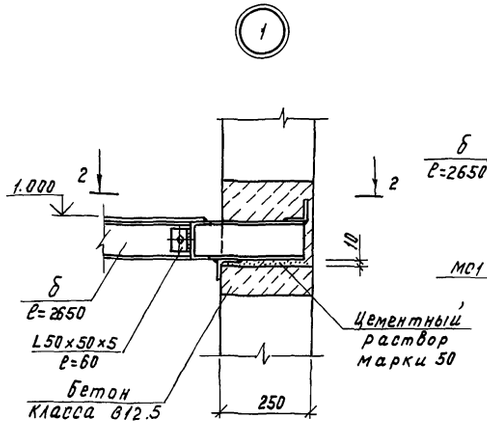

2-2

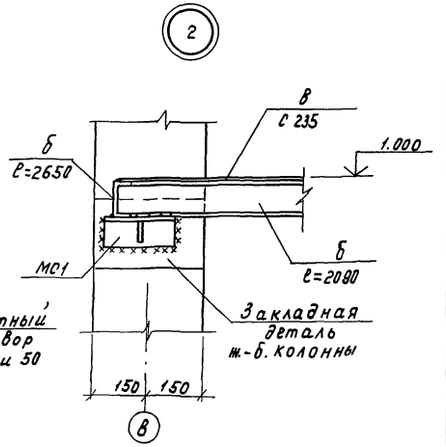

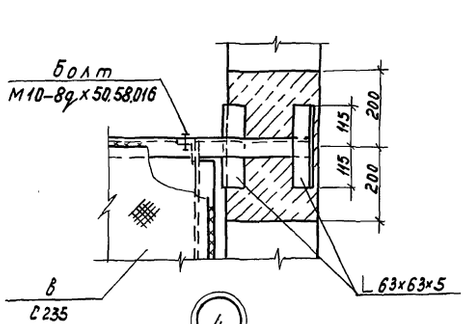

4

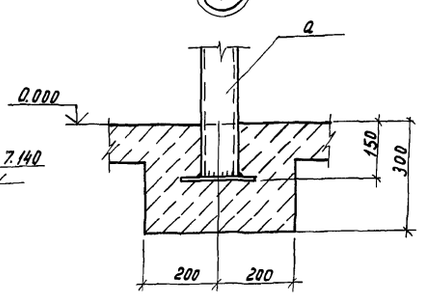

4-4

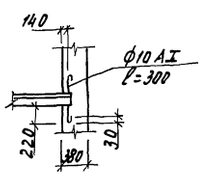

3

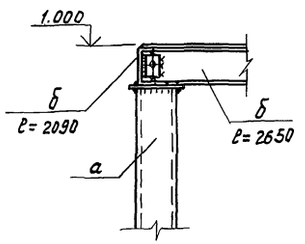

5

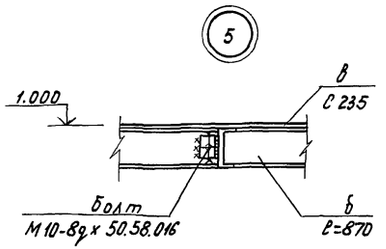

Ведомость элементов

Марка	Сечение: Эскиз	Поз.	Сечение: Состав	Опорные усилия: M, кН.м.	Опорные усилия: N, кН	Опорные усилия: Q, кН	Группа констр.	Марка металла	Примечание
Схема 1									
а (шт.1)	2 / 1 / 2	1	□ 100х100х4		10.0		4	С 255	ℓ=1030 (шт.1)
		2	— 150х8				4	С 235	ℓ=150 (шт.2)
б	С		[10п			8.5	4	С235	
в	—		-рифл. б=6				4	С 235	
МС1 (шт.1)	лист 6		МС1				4		
	Болт 5М 12х150 Ст3кп3-1 ГОСТ 24379.1-80						4		шт. 2
Схема 2									
	Болт 5 М 12х150 Ст 3кп3-1 ГОСТ 24379.1-80						4		шт. 2

Спецификация типовых металлический конструкций

Марка по проекту	Марка по серии		К на элем.	Кол. всего	Масса, кг: 1 элем.	Масса, кг: всего	Примечание
Схема 1							
СХ-22 (шт.1)	Стремянка	СХ-22	1	1	37.5	37.5	1.450.3-6, Вып.1
ОГ1 (шт.1)	Стойка	СПХ	2	2	2,18	4,36	1.450.3-6, Вып.1
	Поручень	ЭПХ-24	1	1	4,4	4,4	1.450.3-6, Вып.1
	Струна	ЭСПХ-24	1	1	3,7	3,7	1.450.3-6, Вып.1
	Бордюр	ЭБПХ-24	1	1	6,8	6,8	1.450.3-6, Вып.1
ОГ2 (шт.1)	Стойка	СПХ	2	2	2,18	4,36	1.450.3-6, Вып.1
	Поручень	ЭПХ-12	1	1	2,2	2,2	1.450.3-6, Вып.1
	Струна	ЭСПХ-12	1	1	1,8	1,8	1.450.3-6, Вып.1
	Бордюр	ЭБПХ-12	1	1	3,3	3,3	1.450.3-6, Вып.1
	Доборы ограждений	ДПУХ-90	1	1	0,24	0,24	1.450.3-6, Вып.1
		ДСУХ-90	1	1	0,11	0,11	1.450.3-6, Вып.1
		ДБУХ-90	1	1	0,33	0,33	1.450.3-6, Вып.1
		КТ	4	4	0,58	2,32	1.450.3-6, Вып.1
Схема 2							
СХ-28 (шт.1)	Стремянка	СХ-28	1	1	46,9	46,9	1.450.3-6, Вып.1

Н.контр.	Махонина		15.01.91
Зам.нач.	Репало		21.01.91
ГИП	Хлевников		21.01.91
Гл.констр.	Тимошенко		21.01.91
Гл.спец.	Медолазов		21.01.91
Зав.гр.	Бутенко		21.01.91
Инж.	Горячева		21.01.91
Инж.	Бирюкова		21.01.91
Пров.	Жолудева		21.01.91

813-2-83.91 КМ2

Секционное хранилище семенного картофеля вместимостью 1000 тонн

Площадка ПЛ1. Схема расположения стремянки. Узлы 1...5.

Стадия	Лист	Листов
РП	8	

ГИПРОНИСЕЛЬПРОМ г. Орел

Привязан

Инв.№

Инв.№ | Подпись и дата | Взам.инв.№

Копировал Муратова

Альбом 3

Схема расположения элементов крепления воздухоохладителей опор под отопительные агрегаты, тали (схема 1)

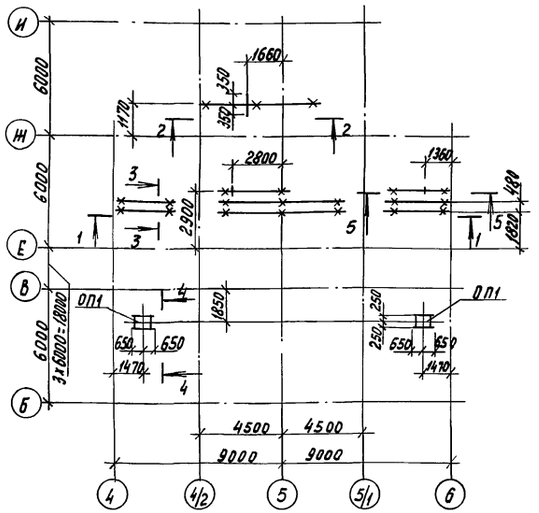

Схема расположения стремянки, ограждения (схема 2)

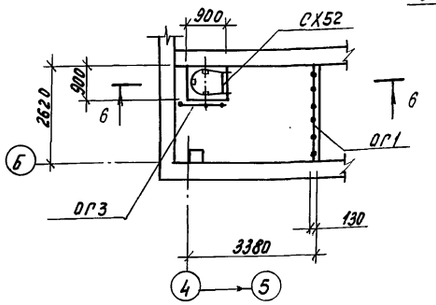

6-6

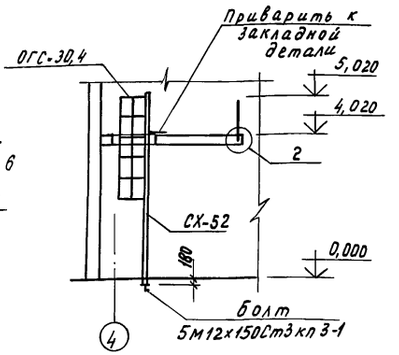

Ведомость элементов									
Марка	Сечение			Опорные усилия			Группа констр.	Марка металла	Примечание
	Эскиз	Поз.	Состав	M, кН·м	N, кН	Q, кН			
	Схема 1								
ОП1 (шт.2)		1	∟ 75×75×6			0,2	4	С 245	ℓ=1300 (шт 2)
		2	∟ 75×75×6				4	С 245	ℓ=410 (шт.2)
а	⊏		⊏ 10П				4	С235	
б	•		ф20А-III				4	С235	ℓ=650 (шт 2)
в	•		ф10А-I				4	С235	ℓ=1780 (шт.4)

4-4

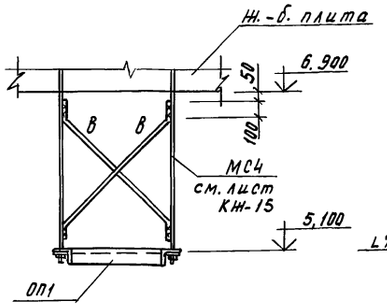

ОП1

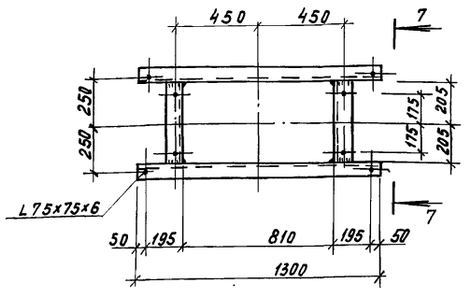

1-1

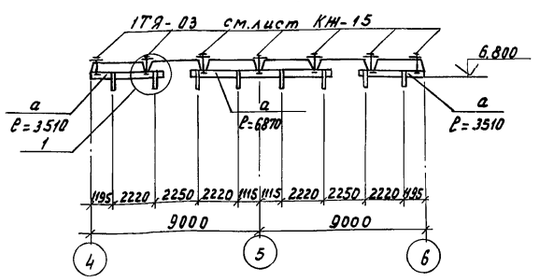

5-5

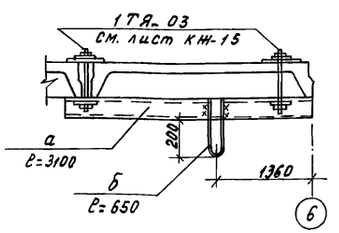

7-7

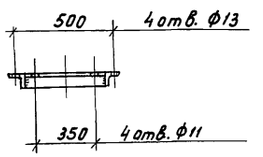

2-2

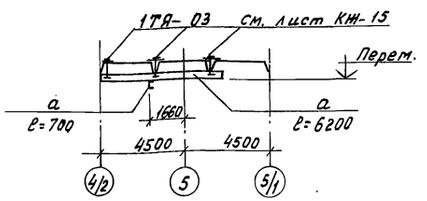

3-3

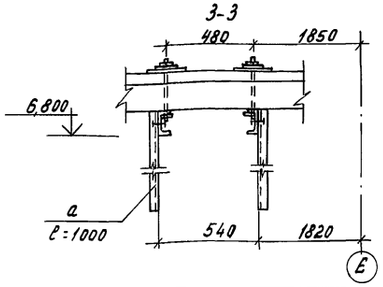

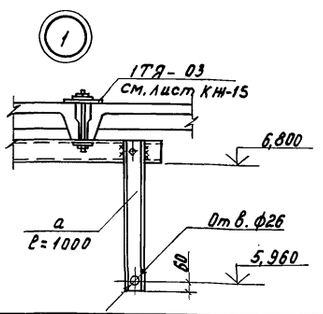

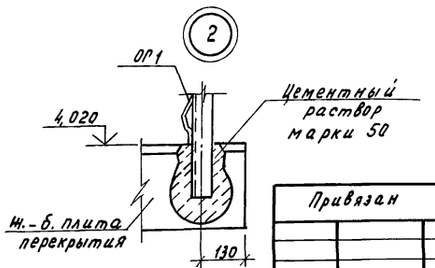

Спецификация типовых металлических конструкций

Марка по проекту	Марка по серии		Кол. на 1 элем.	Кол. Всего	Масса, кг 1 элем.	Масса, кг Всего	Примечание
	Схема 1						
СХ-52 (шт.1)	Стремянка	СХ-52	1	1	88,6	88,6	1.450.3-6, Вып.1
ОГС-30.4 (шт.1)	Ограждение стремянки	ОГС-30.4	1	1	28,5	28,5	1.450.3-6, Вып.1
ОГ1 (шт.1)	Стойка	СПХ	2	2	2,18	4,36	1.450.3-6, Вып.1
	Поручень	ЭППХ-24	1	1	4,4	4,4	1.450.3-6, Вып.1
	Струна	ЭСПХ-24	1	1	3,7	3,7	1.450.3-6, Вып.1
	Бордюр	ЭБПХ-24	1	1	6,8	6,8	1.450.3-6, Вып.1
ОГ3 (шт.1)	Стойка	СПХ	2	2	2,18	4,36	1.450.3-6, Вып.1
	Поручень	ЭППХ-9	1	1	1,6	1,6	1.450.3-6, Вып.1
	Струна	ЭСПХ-9	1	1	1,4	1,4	1.450.3-6, Вып.1
	Бордюр	ЭБПХ-9	1	1	2,9	2,9	1.450.3-6, Вып.1

Н. контр.	Малонина		13.01.91
Зам. нач.	Редало		21.01.91
ГИП	Хлебников		21.01.91
Гл. констр.	Тимошенко		21.01.91
Гл. спец.	Медолазов		21.01.91
Зав. гр.	Бутенко		21.01.91
Инж.	Бирюкова		21.01.91
Инж.	Горячева		21.01.91
Пров.	Жолудева		21.01.91

813-2-63.91 КМ2

Секционное хранилище семенного картофеля вместимостью 1000 тонн

Схемы расположения элементов крепления, опор, стремянки, ограждения

Стадия	Лист	Листов
РП	9	

ГИПРОНИСЕЛЬПРОМ г. Орел

Привязан

Инв. №

Инв. № подл. | Подпись и дата | Взам. инв. №

Копировал Муратова

24994-03 44

Формат А2

Альбом 3

Схема расположения 3х секционного бункера

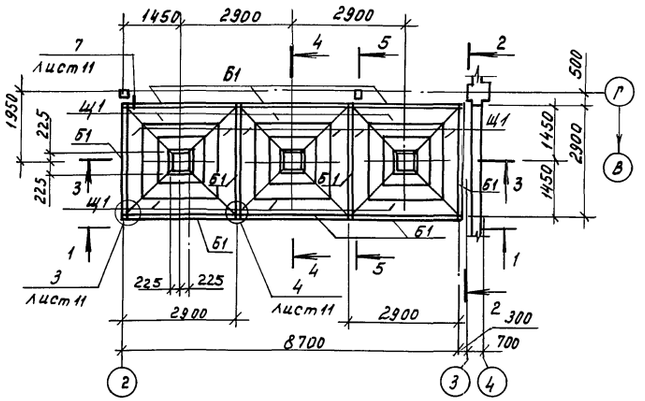

1-1

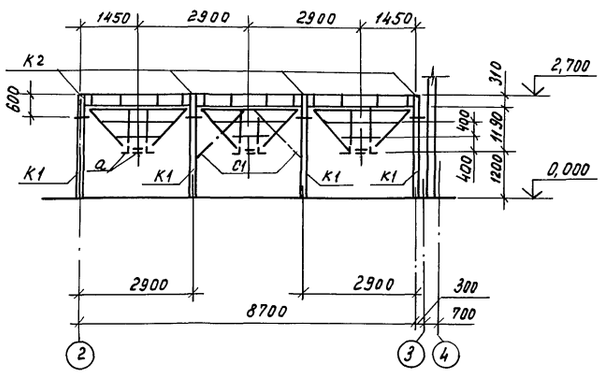

2-2

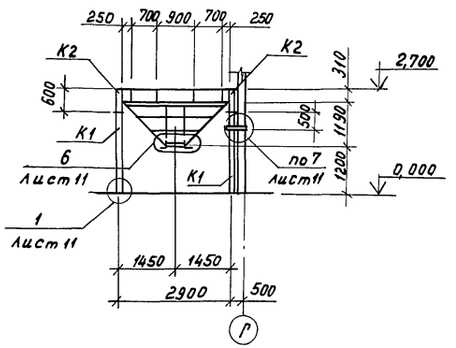

3-3

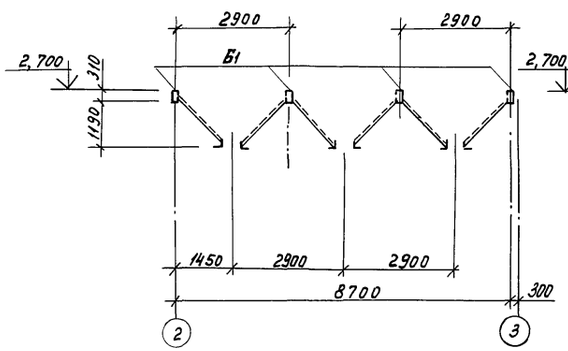

4-4

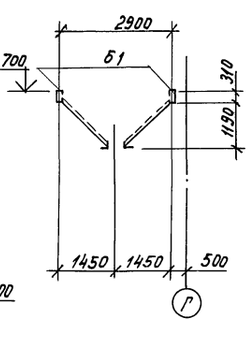

Обшивку 3х секционного бункера см. лист КД-3.

5-5

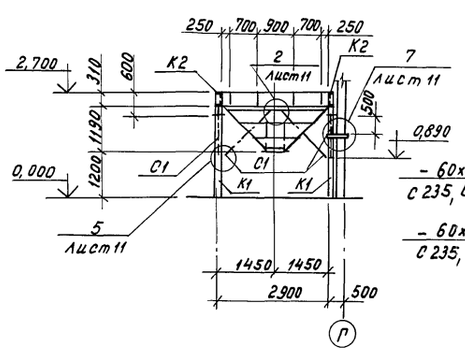

Щит Щ1

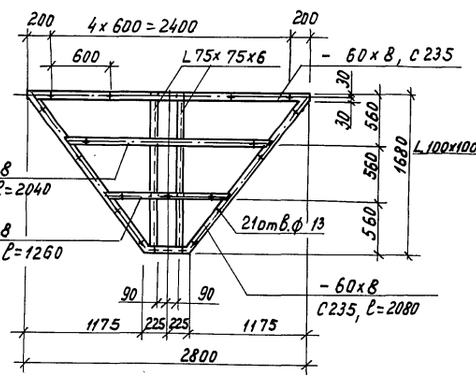

Боковина Б1

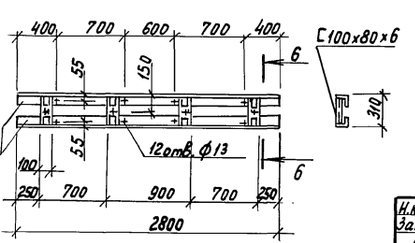

6-6

Ведомость элементов

Марка	Сечение Эскиз	Поз.	Состав	Опорные усилия M, кНм	N, кН	Q, кН	Группа констр.	Марка металла	Примечание
К1 (шт.8)	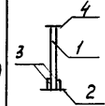	1	□ 140×140×6		27,0		4	С255	ℓ=2170 (шт.1)
		2	— 260×20				4	С245	ℓ=400 (шт.1)
		3	— 150×8				4	С235	ℓ=260 (шт.2)
		4	— 180×10				4	С245	ℓ=300 (шт.1)
К2 (шт.8)		4	— 180×10				4	С245	ℓ=300 (шт.1)
		5	□ 100×100×4		27,0		4	С255	ℓ=590 (шт.1)
Б1 (шт.10)		6	L 100×100×7				4	С245	ℓ=2800 (шт.2)
		7	[120×60×4				4	С235	ℓ=295 (шт.4)
Щ1 (шт.12)		8	— 60×8				4	С235	
		9	L 75×75×6				4	С245	ℓ=1680 (шт.2)
С1 (шт.8)	L		L 75×75×6				4	С245	ℓ=1750 (шт.1)
а	L		L 50×50×5				4	С235	ℓ=550 (шт.12)

Н.контр.	Махонина		23.01.91	813-2-63.91 КМ2
Зам.нач.	Репало		21.01.91	
ГИП	Хлебников		21.01.91	
Гл.констр.	Тимошенко		21.01.91	
Гл.спец.	Медолазов		21.01.91	
Зав.гр.	Бутенко		21.01.91	Секционное хранилище семенного картофеля вместимостью 1000 тонн
Инж.	Бирюкова		21.01.91	Стадия: РП; Лист: 10; Листов:
Пров.	Жолудева		21.01.91	Схема расположения 3х секционного бункера
				ГИПРОНИСЕЛЬПРОМ г. Орел

Привязан

Инв.№

Инв.№ подл. | Подпись и дата | Взам.инв.№

Копировал Муратова

Альбом 3

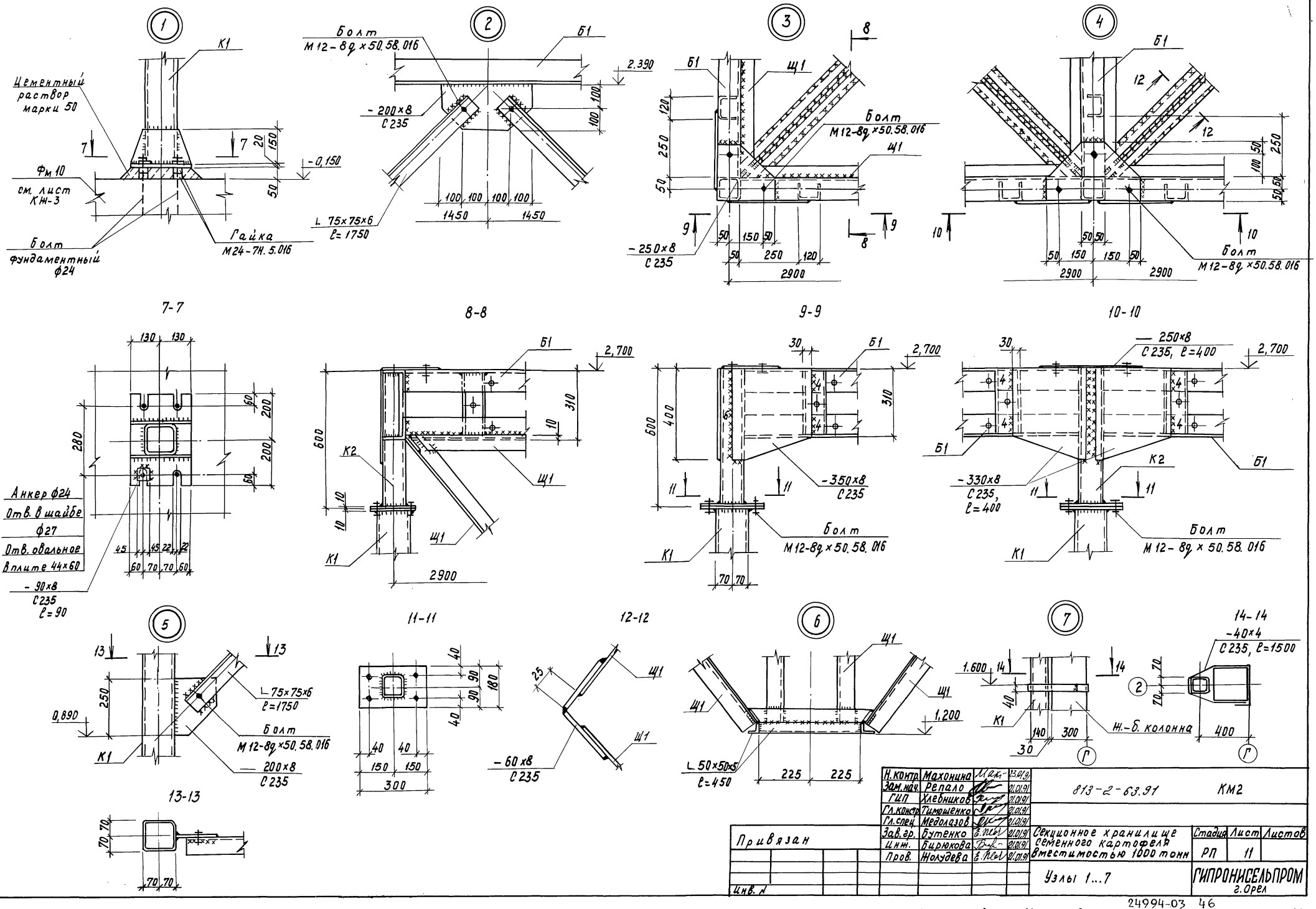

Н.контр.	Махонина		23.01.91	813-2-63.91 КМ2	
Зам.нач.	Репало		21.01.91		
ГИП	Хлебников		21.01.91		
Гл.констр.	Тимошенко		21.01.91		
Гл.спец.	Медолазов		21.01.91		
Зав.гр.	Бутенко		21.01.91	Секционное хранилище семенного картофеля вместимостью 1000 тонн	Стадия: РП; Лист: 11; Листов:
Инж.	Бирюкова		21.01.91		
Пров.	Жолудева		21.01.91	Узлы 1...7	ГИПРОНИСЕЛЬПРОМ г. Орел

Привязан

Инв. №

Инв.№ подл. | Подпись и дата | Взам.инв.№

Копировал Муратова

24994-03 46

Формат А2

Альбом 3

Ведомость рабочих чертежей основного комплекта

Лист	Наименование	Примечание
1	Общие данные	
2	Схема расположения передней разборной и защитных стенок	
3	Схема расположения обшивки бункера	

Выборка древесины на здание

Наименование сечений	Сечение	Объем, м³			Примечание
		Разборная стенка	Защитные стенки	Обшивка 3х секционного бункера	
Брусок	60×75		2,55	0,7	
	100×100	0,44			
Доска	32×100	1,82	2,06	1,42	
	50×100	0,05			
Всего		2,31	4,61	2,12	

Ведомость ссылочных и прилагаемых документов

Обозначение	Наименование	Примечание
	Ссылочные документы	
2.870-1, вып. 0-3, 1-3, 2-3	Узлы крепления ограждающих стенок в зданиях по хранению, товарной обработке и переработке картофеля и овощей	
	Прилагаемые документы	
	Строительные изделия	Альбом 5

Ведомость спецификаций

Лист	Наименование	Примечание
3	Спецификация к схемам расположения передней разборной, защитных стенок и обшивки бункера	

Общие указания.

1. За условную отметку 0.000 принят уровень чистого пола хранилища, что соответствует абсолютной отметке на генплане [ ].
2. Конструкции должны изготовляться из строганой древесины хвойных пород (сосны или ели) с влажностью не более 20% и удовлетворять требованиям СНиП II-25-80 „Деревянные конструкции. Нормы проектирования."
3. Монтаж стенок из пиломатериалов производить после устройства пола в соответствии со СНиП 3.03.01-87 „Несущие и ограждающие конструкции".
4. Для всех деревянных конструкций предусмотреть защиту от биологического повреждения путем антисептирования препаратом ББ-32 по ГОСТ 23787.6-79 в соответствии с рекомендациями ЦНИИСК им. Кучеренко „Руководство по обеспечению долговечности деревянных клееных конструкций при воздействии на них микроклимата зданий различного назначения и атмосферных факторов".
5. Все необетонированные соединительные изделия должны быть покрыты слоем цинка толщиной 120мкм (способом металлизации) согласно СНиП 2.03.11-85.

Согласовано:

Инв. № подл.	Подпись и дата	Взам. инв. №	Зав. гр. Т	Шманев	

Типовой проект разработан в соответствии с действующими нормами и правилами и предусматривает мероприятия, обеспечивающие взрывную, взрывопожарную и пожарную безопасность при эксплуатации здания.

Главный инженер проекта Г. А. Хлебников

Инв. №			
Н. контр.	Махонина		23.01.91
Гл. спец. т.о.	Александров		01.91
Нач. НТК	Иглина		21.01.91
ГИП	Хлебников		21.01.91
Гл. констр.	Тимошенко		21.01.91
Гл. спец.	Медолазов		21.01.91
Зав. гр.	Бутенко		21.01.91
Инж.	Горячева		21.01.91
Пров.	Жолудева		21.01.91

Привязан:

813-2-63.91 КД2

Секционное хранилище семенного картофеля вместимостью 1000 тонн	Стадия	Лист	Листов
	РП	1	3

Общие данные

ГИПРОНИСЕЛЬПРОМ г. Орел

24994-03 47

Копировал Муратова

Формат А2

Альбом 3

Схема расположения передней разборной и защитных стенок

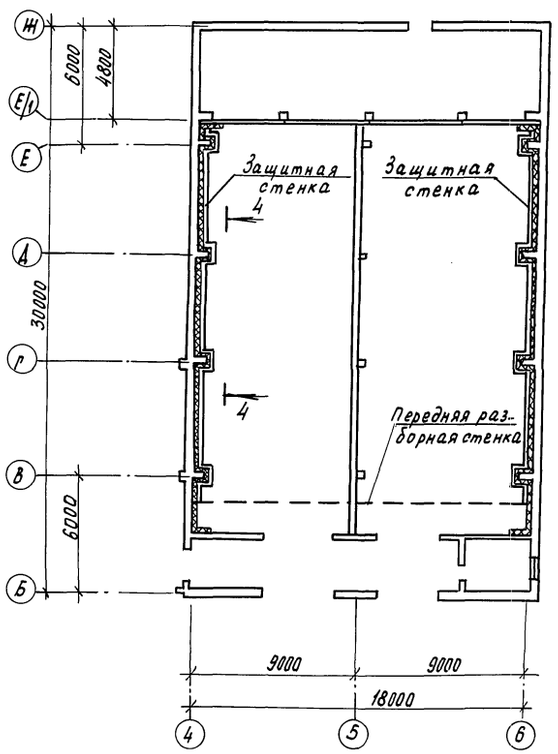

Передняя разборная стенка

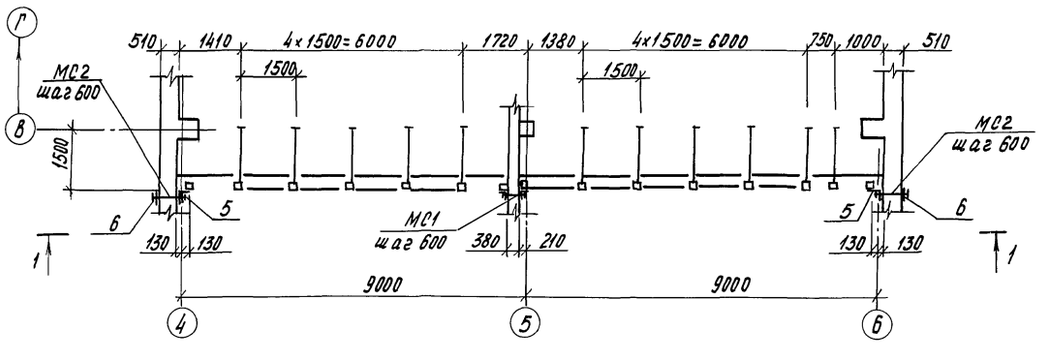

2-2

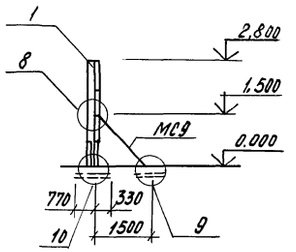

1-1

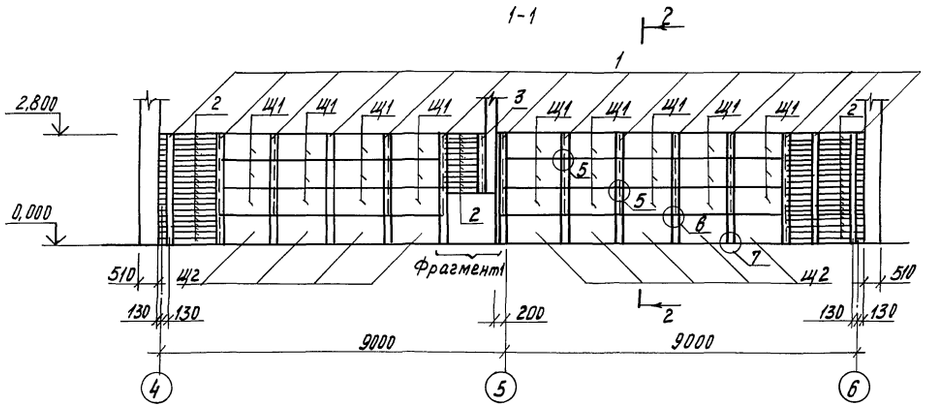

Фрагмент 1

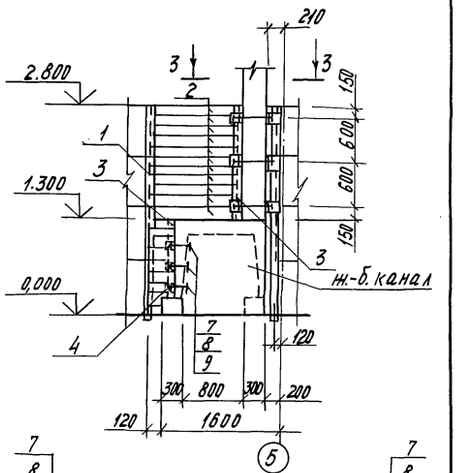

4-4

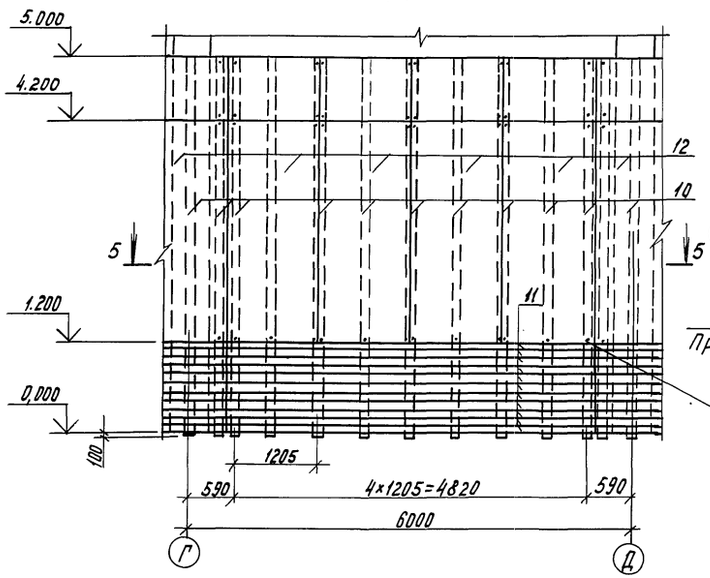

5-5

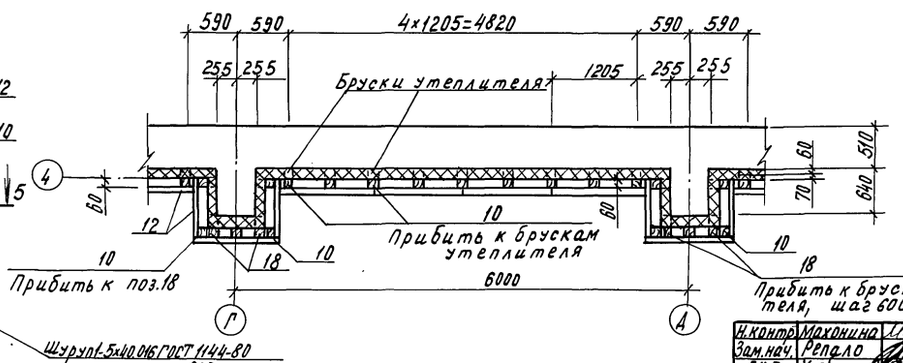

3-3

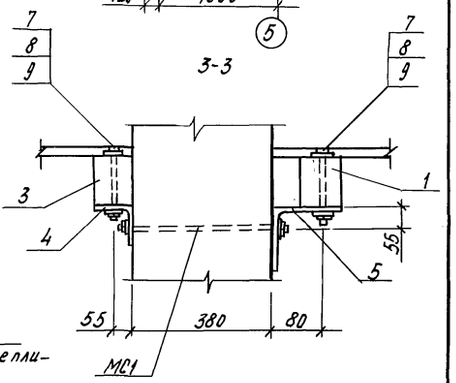

Узлы 5÷10 приняты по серии 2.870-1, вып. 1-3.

Н.контр.	Махонина		23.01.91	813-2-63.91 КД2
Зам.нач.	Репало		21.01.91	
ГИП	Хлебников		21.01.91	
Гл.констр.	Тимощенко		21.01.91	
Гл.спец.	Медолазов		21.01.91	
Зав.гр.	Бутенко		21.01.91	Секционное хранилище семенного картофеля вместимостью 1000 тонн
Инж.	Горячева		21.01.91	
Пров.	Жолудева		21.01.91	Схема расположения передней разборной и защитных стенок

Стадия	Лист	Листов
РП	2	

ГИПРОНИСЕЛЬПРОМ г. Орел

Привязан

Инв.№

Инв.№подл. | Подпись и дата | Взам.инв.№

24994-03 48

Копировал Муратова

Формат А2

Альбом 3

Схема расположения обшивки 3х секционного бункера

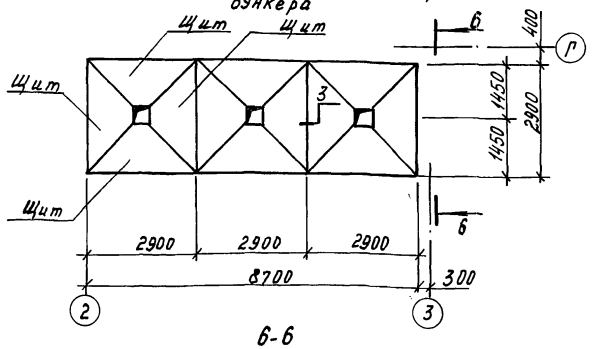

6-6

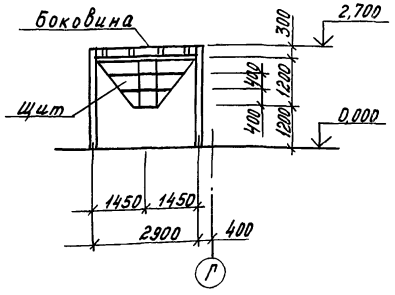

Обшивка боковины бункера

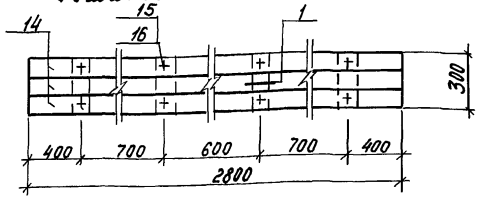

Обшивка щита бункера

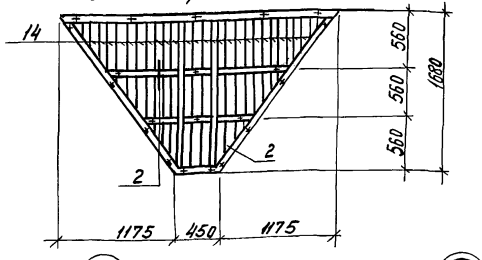

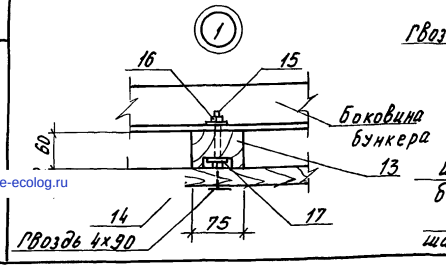

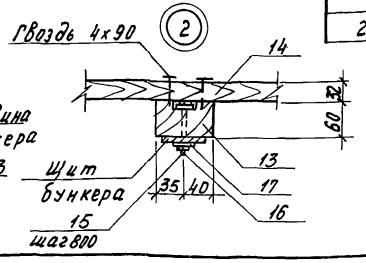

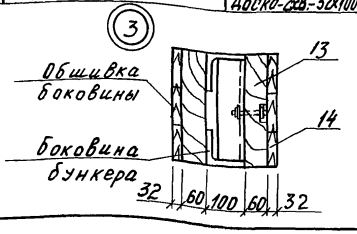

Спецификация к схемам расположения передней разборной, защитных стенок и обшивки бункера

Марка, поз.	Обозначение	Наименование	Кол.	Масса ед., кг	Примечание
		Передняя разборная стенка			
		Щиты			
Щ1	2.870-1.2-3 160	Щ1	27		
Щ2	2.870-1.2-3 170	Щ2	9		
		Изделия соединительные			
МС2	2.870-1.2-3 040	МС2	11	3,27	
МС5	2.870-1.2-3 070	МС5	11	1.94	
МС7	2.870-1.2-3 0.80	МС7	11	3,4	
МС9	2.870-1.2-3 090	МС9	11	12.7	
МС12	2.870-1.2-3 100	МС12	11	0,63	
МС14	2.870-1.2-3 120	МС14	11	0.34	
МС1	КД2И. 010000	МС1	3	0.31	
МС2	КД2И. 010000-01	МС2	10	0,54	
		Изделия закладные			
МН1	2.870-1.2-3 010	МН1	11	11.84	
МН2	2.870-1.2-3 020	МН2	14	3.64	
11	2.870-1.1-3 091	Ф16А-I ГОСТ5781-82, ℓ=200	11	0,3	
12	2.870-1.1-3 092	С 8А-III-150 / 8А-III-150 1100х7800 75/25			
		ГОСТ 8478-81	8	47.24	
13	2.870-1.1-3 090	Болт М12-8g х160.58.016 ГОСТ7798-70	22		
14	2.870-1.1-3 090	Шайба 12.01.08 кп 016 ГОСТ11371-78	11		
15	2.870-1.1-3 090	Гайка М12-7Н.5.016 ГОСТ5915-70	22		
16	2.870-1.1-3 090	Гайка М20-7Н.5.016 ГОСТ5915-70	11		
17	2.870-1.1-3 090	Шуруп 1-5х40.016 ГОСТ1144-80	44		
18	2.870-1.1-3 090	Гвоздь 4х90 ГОСТ 9870-61	100		
20	2.870-1.1-3 090	Доска-2хв.-50х100 ГОСТ8486-86			
		ℓ=750	11		0,004м²
1	лист 2	Брусок-2хв.-100х100 ГОСТ8486-86			
		ℓ=2900	14		0,029м³
2	лист 2	Доска-2хв.-32х100 ГОСТ8486-86			0,3м³

Продолжение

Марка, поз.	Обозначение	Наименование	Кол.	Масса ед., кг	Примечание
3	лист 2	Брусок-2хв.-100х100			
		ГОСТ8486-86, ℓ=1500	2		0,015м³
4	лист 2	Уголок 100х100х7-В ГОСТ8509-86 / Вст3пс6-1ТУ14-1-3023-80			
		ℓ=100	6	1,08	
5	лист 2	Уголок 125х125х8-В ГОСТ8509-86 / ВСт3пс6-1ТУ14-1-3023-80			
		ℓ=100	13	1,55	
6	лист 2	Лист 6-ПН-НО-6,0 ГОСТ19903-74 / Ст3кп3-1 ГОСТ14637-89			
		100х100	10	0,47	
7	лист 2	Болт М12-8g х160.58.016 ГОСТ7798-70	19		
8	лист 2	Шайба 12.01.08 кп.016 ГОСТ11371-78	38		
9	лист 2	Гайка М12-7Н.5 016 ГОСТ5915-70	19		
		Защитные стенки			
18		Брусок-2хв.-60х75			
		ГОСТ8486-86, ℓ=300	144		0,0013м³
10	лист 2	Брусок-2хв.-60х75			
		ГОСТ8486-86, ℓ=5100	102		0,023м³
11	лист 2	Доска-2хв.-32х100 ГОСТ8486-86			2,06м³
12	лист 2	ЛП-П-3,0х1,2-8			
		ГОСТ 18124-75	60	77	
		Обшивка 3х секционного бункера			
13		Брусок-2хв.-60х75 ГОСТ8486-86			0,7м³
14		Доска-2хв.-32х100 ГОСТ8486-86			1,42м³
15		Болт М10-8g х100.58.016 ГОСТ7798-70	340		
16		Гайка М10-7Н.5.016 ГОСТ5915-70	340		
17		Шайба 10.01.08 кп.016 ГОСТ11371-78	680		

Обшивку бункера выполнить после его монтажа.

Н.контр.	Махонина		23.01.91
Зав.нач.	Репало		21.01.91
ГИП	Хлебников		21.01.91
Гл.конст.	Тимошенко		21.01.91
Гл.спец.	Медолазов		21.01.91
Зав.др.	Бутенко		21.01.91
Инж.	Горячева		21.01.91
Пров.	Жолудева		21.01.91

813-2-63.91 КД2

Секционное хранилище семенного картофеля вместимостью 1000 тонн

Стадия	Лист	Листов
РП	3	

Схема расположения обшивки бункера

ГИПРОНИСЕЛЬПРОМ г. Орел

Привязан

Инв. №

Инв.№ | Подпись и дата | Взам. инв.№

24994-03 (49)

Копировал Муратова

Формат А2

igost.e-ecolog.ru