ТИПОВОЙ ПРОЕКТ
813-2-63.91
СЕКЦИОННОЕ ХРАНИЛИЩЕ СЕМЕННОГО КАРТОФЕЛЯ ВМЕСТИМОСТЬЮ 1000 ТОНН
(ДЛЯ $T_н$ = минус 20°С)
АЛЬБОМ 2

АР1	Архитектурные решения	стр. 3...16
КЖ1	Конструкции железобетонные	стр. 17...41
КМ1	Конструкции металлические	стр. 42...52
КД1	Конструкции деревянные	стр. 53...55

(Вариант с полным железобетонным каркасов)

24994-02

Отпускная цена
на момент реализации
указана в счет-накладной

gost.e-ecolog.ru

ТИПОВОЙ ПРОЕКТ
813-2-63.91

СЕКЦИОННОЕ ХРАНИЛИЩЕ СЕМЕННОГО КАРТОФЕЛЯ ВМЕСТИМОСТЬЮ 1000 ТОНН

(ДЛЯ $T_н$ = МИНУС 20°С)

АЛЬБОМ 2

(Вариант с полным ж.-б. каркасом)

ПЕРЕЧЕНЬ АЛЬБОМОВ

Альбом 1	ПЗ	Пояснительная записка
	ТХ	Технология производства
	ХС	Холодоснабжение
	АОВ	Автоматизация отопления и вентиляции
	ЭМ	Силовое электрооборудование
	ЭО	Электрическое освещение
	СС	Связь и сигнализация
	ОВ	Отопление и вентиляция
	ВК	Внутренние водопровод и канализация
Альбом 2	АР-1	Архитектурные решения
	КЖ1	Конструкции железобетонные
	КМ1	Конструкции металлические
	КД1	Конструкции деревянные
		(вариант с полным железобетонным каркасом)
Альбом 3	АР2	Архитектурные решения
	КЖ2	Конструкции железобетонные
	КМ2	Конструкции металлические
	КД2	Конструкции деревянные
		(вариант с неполным железобетонным каркасом)
Альбом 4		Строительные изделия (вариант с полным железобетонным каркасом)
Альбом 5		Строительные изделия (вариант с неполным железобетонным каркасом)
Альбом 6	СО	Спецификации оборудования
Альбом 7	ВМ1	Ведомости потребности в материалах (вариант с полным железобетонным каркасом)
Альбом 8	ВМ2	Ведомости потребности в материалах (вариант с неполным железобетонным каркасом)
Альбом 9	С1	Сметы (вариант с полным железобетонным каркасом)
Альбом 10	С2	Сметы (вариант с неполным железобетонным каркасом)

Разработан:

институтом „ГИПРОНИСЕЛЬПРОМ"

Главный инженер института А.Д. Бутенко

Главный инженер проекта Г.А Хлебников

Утвержден
Главагропромнаучпроектом
Государственной комиссии
Совмина СССР по продовольствию
и закупкам
Приказ от 18 июня 1991 г №27
Введен в действие
институтом „Гипронисельпром"
Приказ от 18 июня 1991 г №53

NN листов	Наименование и обозначение документов Наименование листа	Стр.
	Содержание альбома N 2	2
	Архитектурные решения АР1	
1	Общие данные (начало)	3
2	Общие данные (окончание)	4
3	Планы на отм. 0.000	5
4	Фрагменты 1,2. План расположения	
	отверстий и сальников между осями 2...4,	
	Г... Е	6
5	План расположения отверстий и заклад -	
	ных деталей. Разрезы 1-1; 2-2. Схема распо-	
	ложения элементов сетчатых перегородок	7
6	Разрезы 3-3...4-4. Фасады 1...6; Б...1; А...М; М...А	8
7	Фрагмент 3	9
8	План кровли. Планы полов на отм. 0.000;	
	3,800; 4,040	10
9	Схемы расположения асбестоцементных	
	волнистых листов в стенах	11
10	Схема расположения элементов теплоизо-	
	ляции кирпичных стен	12
11	Узлы 1...8	13
12	Узлы 9...16	14
13	Узлы 17...18	15
14	Узлы 19...27	16
	Конструкции железобетонные КЖ1	
1	Общие данные (начало)	17
2	Общие данные (окончание)	18
3	Схема расположения фундаментов и	
	фундаментных балок. Фрагмент 1	19
4	Спецификация к схеме расположения	
	фундаментов и фундаментных балок	20
5	Фрагмент 2	21
6	Фрагменты 3...6. Сечения	22
7	Фундаменты монолитные Фм1...Фм4	23
8	Фундаменты монолитные Фм5...Фм7	24
9	Фундаменты монолитные Фм8...Фм12	25
10	Фундамент монолитный Фм13	26
11	Схема расположения каналов, приямка,	
	фундамента под оборудование	27
12	Каналы КЛ1, КЛ2	28
13	Сечения 3-3...6-6	29
14	Сечения 7-7...12-12	30
15	Сечения 13-13...16-16	31
16	Сечения. Узлы 6...11. Приямок ПРм1. Фундамент	
	под оборудование. ФОм1.	32
17	Спецификация каналов, приямка, фундамента	
	под оборудование	33
18	Схемы расположения колонн и балок	
	покрытия, плит покрытия	34
19	Спецификация к схемам расположения	
	колонн и балок покрытия, плит покрытия	35
20	Разрезы. Узлы 1...6	36
21	Схемы расположения плит перекрытия	37
22	Участки монолитные Ум1...Ум4	38
23	Схемы расположения стеновых панелей,	
	ограждающих стенок. Узлы 1...3	39
24	Узлы 4...6	40
25	Схемы расположения перегородок	41
	Конструкции металлические КМ1	
1	Общие данные (начало)	42
2	Общие данные (продолжение)	43
3	Общие данные (продолжение)	44
4	Общие данные (окончание)	45
5	Схемы расположения ригелей фахверка	46
6	Узлы 4...7. Изделия соединительные МС1... МС3	47
7	Схема расположения связей. Узлы 1...3	48
8	Площадка ПЛ1. Схема расположения стремянки.	
	Узлы 1...5	49
9	Схемы расположения элементов крепления,	
	опор, стремянки, ограждения	50
10	Схема расположения 3 1/2 секционного	
	бункера	51
11	Узлы 1...7	52
	Конструкции деревянные КД1	
1	Общие данные	53
2	Схема расположения передней разборной	
	и защитных стенок	54
3	Схема расположения обшивки бункера	55

Инв.№подл. | Подпись и дата | Взам. инв.№

Альбом 2

Ведомость рабочих чертежей основного комплекта

Лист	Наименование	Примечание
1	Общие данные (начало)	
2	Общие данные (окончание)	
3	Планы на отм. 0.000	
4	Фрагменты 1, 2. План расположения отверстий и сальников между осями 2...4, Г...Е	
5	План расположения отверстий и закладных деталей. Разрезы 1-1; 2-2. Схема расположения элементов сетчатых перегородок	
6	Разрезы 3-3... 4-4. Фасады 1...6; 6...1; А...М; М...А	
7	Фрагмент 3	
8	План кровли. Планы полов на отм. 0,000; 3.380; 4.040	
9	Схемы расположения асбестоцементных волнистых листов в стенах	
10	Схема расположения элементов теплоизоляции кирпичных стен	
11	Узлы 1... 8	
12	Узлы 9... 16	
13	Узлы 17... 18	
14	Узлы 19... 27	

Ведомость ссылочных и прилагаемых документов

Обозначение	Наименование	Примечание
	Ссылочные документы	
ГОСТ 948-84	Перемычки железобетонные для зданий с кирпичными стенами	
ГОСТ 6629-88	Двери деревянные внутренние для жилых и общественных зданий. Типы и конструкции	
ГОСТ 8242-88	Детали профильные из древесины и древесных материалов для строительства	
ГОСТ 12506-81	Окна деревянные для производственных зданий. Типы, конструкции и размеры	
ГОСТ 14624-84	Двери деревянные для производственных зданий. Типы, конструкция и размеры	
1.400-15, вып. 1	Унифицированные закладные изделия железобетонных конструкций для крепления технологических коммуникации	
1.431.6-28, вып. 1,2	Перегородки кирпичные зданий промышленных предприятий	
1.431-10, вып. 2	Перегородки консольные сетчатые стальные	
1.435.9-17, вып. 0,1	Ворота распашные	
1.444-1, вып. 1,2	Конструкции полов производственных зданий автомобильной промышленности	
2.236-2, вып. 1	Детали примыкания оконных и дверных блоков в общественных зданиях	
2.244-1, вып. 3,4	Детали полов общественных зданий	
2.430-2, вып. 1	Типовые архитектурно-строительные детали одноэтажных промышленных неотапливаемых зданий со стенами из асбестоцементных волнистых листов	
2.430-20, вып. 0,1,2,3	Узлы стен из кирпича одноэтажных зданий промышленных предприятий	
2.436-17, вып. 01	Узлы окон с деревянными переплетами по ГОСТ 12506-81	
2.460-14, вып. 1	Типовые узлы покрытий промышленных зданий в местах пропуска вентиляционных шахт	
2.460-18, вып. 1,3	Узлы покрытий одноэтажных производственных зданий с рулонными кровлями и железобетонными плитами	
3.019.1-1. вып. 1,2	Рампы и навесы над ними	
ТУ 10.15.087-88	Ворота распашные	
5.900-2	Сальники набивные Ду50... 1400 для пропуска труб через стены	
	Прилагаемые документы	
АР.1 И	Строительные изделия	Альбом 5
АР1 ВМ	Ведомость потребности в материалах	Альбом 8

Ведомость спецификаций

Лист	Наименование	Примечание
3	Спецификация заполнения проемов	
5	Спецификация к схеме расположения элементов сетчатых перегородок	
5	Спецификация перемычек и бортовых блоков	
7	Спецификация стальных элементов, замаркированных на планах, разрезах, фасадах	
9	Спецификация к схемам расположения асбестоцементных волнистых листов в стенах здания	
9	Спецификация к схеме расположения элементов заполнения оконных проемов	
10	Спецификация к схеме расположения элементов теплоизоляции стен	

Типовой проект разработан в соответствии с действующими нормами и правилами и предусматривает мероприятия, обеспечивающие взрывную, взрывопожарную и пожарную безопасность при эксплуатации здания

Главный инженер проекта Хлебников Г.А

Условное обозначение:

- железобетон

Привязан

Н.контр.	Махонина		23.01.91
Гл.спец.т.о.	Александров		01.91
Нач.НТК	Иглина		22.01.91
ГИП	Хлебников		22.01.91
Гл.констр.	Тимошенко		22.01.91
Гл.спец.	Медолазов		22.01.91
Зав.гр.	Сачков		22.01.91
Вед.инж.	Журавлева		22.01.91

813-2-63.91 АР1

Секционное хранилище семенного картофеля вместимостью 1000 тонн	Стадия	Лист	Листов
	РП	1	14
Общие данные (начало)	ГИПРОНИСЕЛЬПРОМ г.Орел		

24994-02 4

Согласовано: Зав.гр. А Корягин 24.91; Зав.гр. Х Комаров 23.01.91; Гл.спец.сантех.сек. Беляев 23.01.91; Зав.гр.техн. Шманев 23.01.91; Зав.гр.эл. Кочергина 01.91

Инв. N подл. | Подпись и дата | Взам.инв. N

Копировал Перелыгина

Формат А2

Альбом 2

Ведомость отделки помещений площадь м²

Наименование или номер помещения	Потолок		Стены или перегородки		Низ стен или перегородок (панель)			Колонны		Примечание
	Площадь	Вид отделки	Площадь	Вид отделки	Площадь	Вид отделки	Высота, м	Площадь	Вид отделки	
Камеры хранения №1;2	383	Затирка швов цементно-известковым раствором. Известковая окраска	891	Затирка цементным раствором. Облицовка асбестоцементными плоскими листами (смотри примечание п.8). Известковая окраска.				86	Известковая окраска	Отделка на всю высоту
Грузовой коридор, венткамеры, вентшахты	86		615	Затирка цементным раствором. Облицовка асбестоцементными плоскими листами (смотри примечание п.8). Известковая окраска				48		
Отделение калибровки и переборки, навесы	437		228					21		
Отделение протравливания	52	Затирка швов цементно-известковым раствором. Известковая окраска	92	Затирка швов цоколя цементно-известковым раствором. Известковая окраска	39	Окраска химически-стойкой эмалью ХВ 784	1800	16	Окраска химически-стойкой эмалью ХВ 784	Отделка на высоту 1800 мм
Электрощитовая, щитовая КИП и А	28	Затирка швов цементно-известковым раствором. Клеевая окраска	30	Затирка цементно-известковым раствором. Облицовка асб.-цем. плоскими листами (см. примечание п.8) Клеевая окраска	56	Окраска эмалью ПФ-133	2000	17	Окраска эмалью ПФ-266	Отделка на высоту 2000 мм
Служебное помещение	9	Затирка швов известковым раствором. Клеевая окраска	28	Облицовка гипсокартонными листами. Клеевая окраска	20	Окраска эмалью ПФ-133	1800	14	Окраска эмалью ПФ-266	Отделка на высоту 1800

Таблица толщин утеплителя, в мм

Наименование утеплителя	Стены						Перегородки электрощитовой и щитовой КИПиА	Покрытие			Полы		Перекрытие	
	Оси 4, 6 между осями Д...К	Оси 4,6 между осями Г..Д	Ось 5 δст=250, δст=220 стенка канала	Ось 5 δст=380	Стена между грузовым коридором и камерами	Ось К между осями 4/1...5 5/1...6, стенки канала по оси 6		Камеры хранения, электрощитовая, щитовая КИПиА, венткамеры	Остальные помещения	Противопожарный пояс	Камеры хранения	Служебное помещение	Электрощитовая и щитовая КИПиА	Канал по оси 6
Плиты теплоизоляционные из пенопласта полистирольного ПСБ-С ГОСТ 15588-86	В составе трехслойных панелей по шифру 1481	120	70	60	100	120	110	180	20	—	200	—	120	150
Перлитоцементные плиты ПЦ-225-500.500.50 ГОСТ 18109-80	—	—	—	—	—	—	—	—	—	470	—	—	—	—
Керамзитовый гравий плотностью 0.45 т/м³ ГОСТ 9759-83	—	—	—	—	—	—	—	—	—	—	—	150	—	—

1. Класс здания II, степень огнестойкости II, категория производств по пожарной опасности Д.
2. За условную отметку 0,000 принят уровень чистого пола здания, что соответствует абсолютной отметке. [ ]
3. Наружные стены здания запроектированы из трёх слойных железобетонных панелей плотностью 2400 кг/м³ по шифру 1481.

На отм. 5.000 по внутреннему периметру помещений камер хранения нанести несмываемой краской сплошную линию красного цвета с надписью сверху: „Максимальная высота насыпи продукции".

„Наружные стены отделения протравливания, калибровки и переборки запроектированы из асбестоцементных волнистых листов ГОСТ 16233-77, устанавливаемых на цоколь из кирпича КР 75/1650/15/ГОСТ 530-80 толщиной 250 мм.

Внутренние стены камер хранения запроектированы из железобетонных панелей плотностью 2400 кг/м³ по серии 2.870-1, вып. 1-4.

Кирпичные стены камер хранения, венткамер и электрощитовой выполнить из кирпича керамического рядового полнотелого обыкновенного КР100/1650/ГОСТ 530-80 на цементно-известковом растворе марки 50, остальные стены и перегородки запроектированы из кирпича КР 75/1650/ГОСТ 530-80 на цементно-известковом растворе марки 25.

4. Гидроизоляция запроектирована из цементного раствора марки 100 и гидроизола. Пароизоляцию ограждающих конструкций камер хранения и венткамер выполнить из слоя изола на битумной мастике. Пароизоляцию в покрытии остальных помещений выполнить обмазка битумом за два раза.

5. Для теплоизоляции стен, покрытия, пола принят утеплитель из пенополистирольных плит плотностью 35 кг/м³ ГОСТ 15588-86, противопожарного пояса - перлитоцементные плиты плотностью 225 кг/м³ ГОСТ 18109-80; подсыпки под полы - керамзитовый гравий плотностью 450 кг/м³ ГОСТ 9759-83.

6. Производство работ в зимнее время производить в соответствии с требованиями СНиП 3.03.01-87. СНиП 3.04.01-87. Кладку стен и перегородок вести на растворе не ниже марки 50 с противоморозными химическими добавками не вызывающими коррозии материалов кладки и твердеющих на морозе без обогрева. Система перевязки многорядная. Работу по нанесению защитных лакокрасочных покрытий производить при температуре не ниже 10°С.

Устройство полов из линолеума производить при температуре воздуха в помещении не ниже 15°С, для дополнительных полов не ниже 5°С.

Облицовочные работы производить при положительной температуре воздуха в помещениях.

7. Вокруг здания выполнить асфальтовую отмостку шириной 600, 1400 мм.

8. Отделку здания выполнить в соответствии с требованиями СНиП 3.04.01-87.

Облицовку плоскими асбестоцементными листами выполнить только по участкам стен с теплоизоляцией выполняемой в построечных условиях, горизонтальные швы между асбестоцементными листами затереть цементным раствором. По стенам из кирпича выполнить затирку цементным раствором.

Наружные поверхности участков стен из кирпича оштукатурить цементным раствором под фактуру стеновых панелей.

Дверные оконные блоки, ворота и металлические элементы окрасить эмалью ПФ-266 МРТУ 6-10-822-74. Эмаль наносить по грунту ГФ-021 ГОСТ 25129-82. Наружные двери и ворота окрасить эмалью коричневого цвета оконные блоки и внутренние двери окрасить эмалью светло-серого. Стены здания окрасить силикатной краской светлых тонов.

9. Откосы обвалования укрепить посевом многолетних трав.

Н.контр.	Махонина		03.91	813-2-63.91 АР1
Зам.нач.НТК	Делало			
ГИП	Хлебников		11.02.91	
Гл.констр.	Тимошенко		11.02.91	
Гл.спец.	Медолазов		11.02.91	
Зав.гр.	Сачков		11.02.91	Секционное хранилище семенного картофеля вместимостью 1000 тонн
Вед.инж.	Журавлева		11.02.91	Стадия: РП; Лист: 2; Листов:
				Общие данные (окончание)
				ГИПРОНИСЕЛЬПРОМ г. Орел

Привязан

Инв.№

Инв.№ подл. | Подпись и дата | Взам. инв.№

24994-02 5

Копировал Иноземцева

Формат А2

Альбом 2

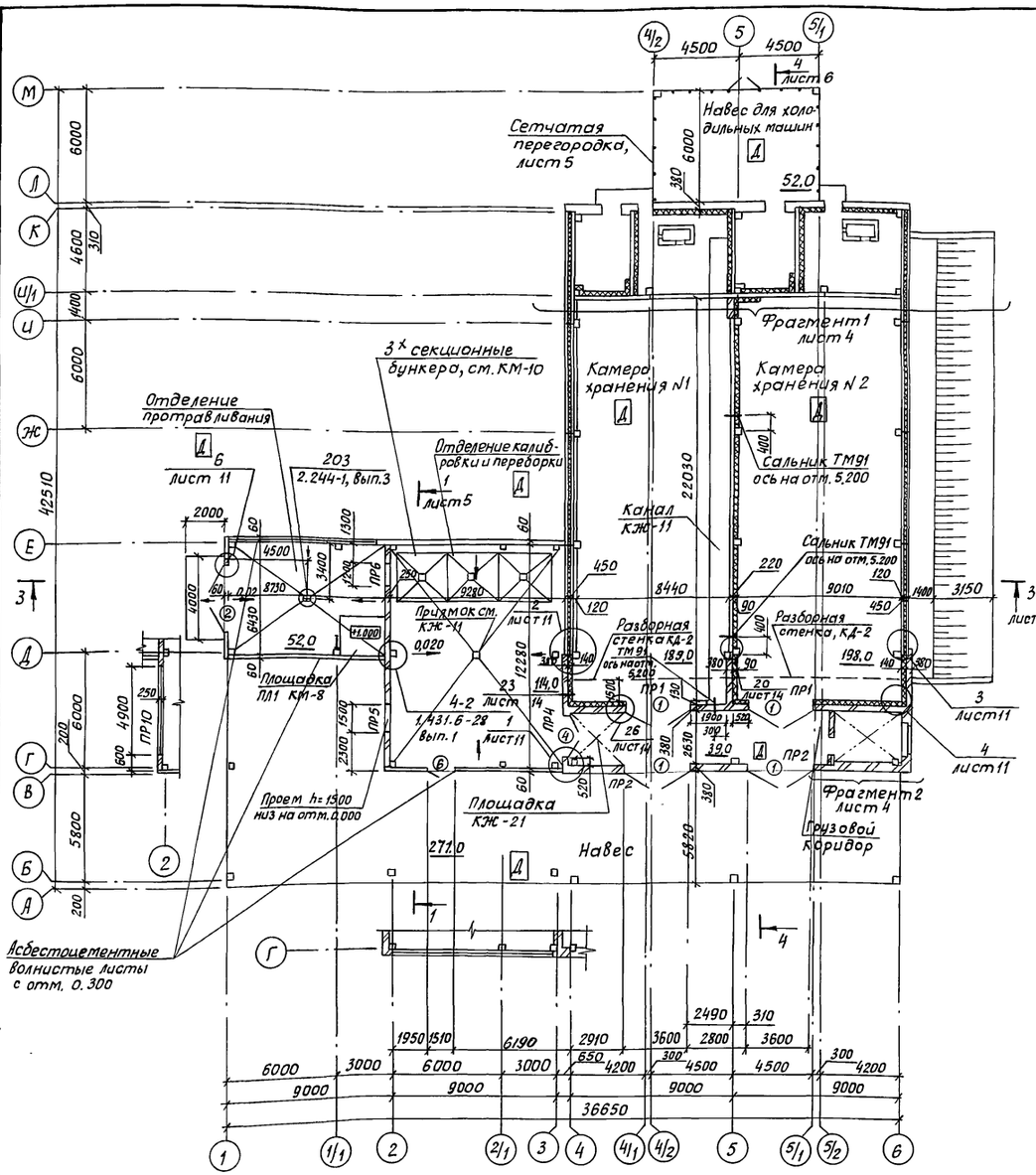

Ведомость проемов ворот и дверей

Марка, поз.	Размер проема, мм
1	3600×3600
2	3600×3600
3	1010×2070
4	1510×2370
5	1010×2070
6	1510×2070

Ведомость перемычек

Тип	Схема сечения
ПР1	10, 1
ПР2	11, 1
ПР3	2
ПР4	3
ПР5	3
ПР6	4
ПР7	5
ПР8	5
ПР9	5
ПР10	9
ПР11	7
ПР12	5, 6
ПР13	5, 6 Наружняя грань
ПР14	8

Спецификация заполнения проемов

Марка, поз.	Обозначение	Наименование	Кол.	Масса ед., кг	Примечание
1	ТУ10.15.087-88	Ворота распашные	4		
2	серия 1.435.9-17 вып. 1	Ворота Вр 36×36-Т	1		
3	ГОСТ 6629-88	Дверной блок ДГ 21-10	1		
4	ГОСТ 6629-88	Дверной блок ДГ 24-15	1		
5	ГОСТ 14624-84	Дверной блок ДНГ 21-10п	4		
6	ГОСТ 14624-84	Дверной блок ДНГ 24-10	1		
ОК1 (1шт)	ГОСТ 12506-81	Окно ПНО 12-30.1	2		поз. 1
ОК2 (1шт)	ГОСТ 12506-81	Окно ПНО 12-30.1	1		поз. 1
ОК3	ГОСТ 12506-81	Окно ПНД 12-18.1	1		поз. 3
(1шт)	ГОСТ 8242-88	Подоконная доска			
		ПД-1-34×350-1900	1		поз. 4
ОК4 (1шт)	ГОСТ 12506-81	Окно ПНО 12-30.2	4		поз. 2
ОК5	ГОСТ 12506-81	Окно ПНО 12-18.1	1		поз. 5
(1шт)	ГОСТ 12506-81	Окно ПНО 12-30.1	1		поз. 1
ОК6 (1шт)	ГОСТ 12506-81	Окно ПНО 12-18.1	2		поз. 5

1. Участки кирпичных стен, устраиваемых выше стен из панелей по осям И/1; 5 выполнить толщиной 250 мм.
2. При кладке кирпичных стен в дверные и оконные проемы для крепления блоков заложить деревянные антисептированные пробки согласно узлу 38 серии 2.236-2, вып. 1 и узлу 58 серии 2.436-17, вып. 1.
3. Участки стен из кирпича в камерах хранения по осям 4,5, 6, И/1 толщиной 380 мм армировать и крепить к колонне согласно узлов 2,3 на листе 11. Сетки завести на стену между камерами хранения и грузовым коридором на 500 мм.
4. Над отверстиями, на которых отсутствуют обозначения типов перемычек, шириной от 150 мм до 600 мм выполнить рядовые перемычки, при этом под нижним рядом кирпичей в слой цементного раствора толщиной 30 мм уложить 2 ф 8А-I ГОСТ 5781-82 на каждые 130 мм толщины с опорой по 250 мм в каждую сторону проема.
5. Монтаж ворот тип проема 1, производить в соответствии с узлами 5,7 на листе 11 и паспортом ворот, входящем в комплект поставки ворот заводом-изготовителем.
6. Отверстия в стенах, перегородках после пропуска трубопроводов тщательно заделать цементным раствором. Сопряжения стен, перегородок с полом, перекрытием и покрытием должны быть тщательно заделаны.
7. Двери помещений венткамер, электрощитовой и щитовой КИПиА утеплить слоем пенопласта полистирольного плотностью 35 кг/м³ ГОСТ 15588-86 толщиной 50 мм с последующей обивкой обеих сторон оцинкованной сталью толщиной 0,6 мм ГОСТ 14918-80. Двери выполнить самозакрывающимися с установкой закрывателя дверного ЗД 1 ГОСТ 5091-78 и уплотняющих прокладок в притворах по ГОСТ 19177-81.
8. При кладке кирпичных стен по оси В между осями 4...6 заложить анкера в соответствии со схемой расположения анкеров и плит покрытия на листе КЖ-18 и узлом на листе КЖ-20 и установить пожарную лестницу в соответствии с чертежом на листе КМ-8.
9. На стенку канала, выходящую в венткамеру наклеить слой пенополистирола толщиной 70 мм со стороны электрощитовой согласно узла 22 на листе 14.

Н.контр.	Маханина		30.11.90
Зам. нач.	Репало		29.12.90
ГИП	Хлебников		29.12.90
Гл. констр.	Тимошенко		29.12.90
Гл. спец.	Медолазов		29.12.90
Зав. гр.	Сачков		29.12.90
Арх.	Шкарпета		29.12.90
Пров.	Журавлева		29.12.90

813-2-63.91 АР1

Секционное хранилище семенного картофеля вместимостью 1000 тонн

Стадия	Лист	Листов
РП	3	

План на отм. 0.000

ГИПРОНИСЕЛЬПРОМ г. Орел

Привязан

Инв. N

Инв. N подл. | Подпись и дата | Взам. инв. N

24994-02 6

Копировал Дюканова

Формат А2

Альбом 2

Фрагмент 1

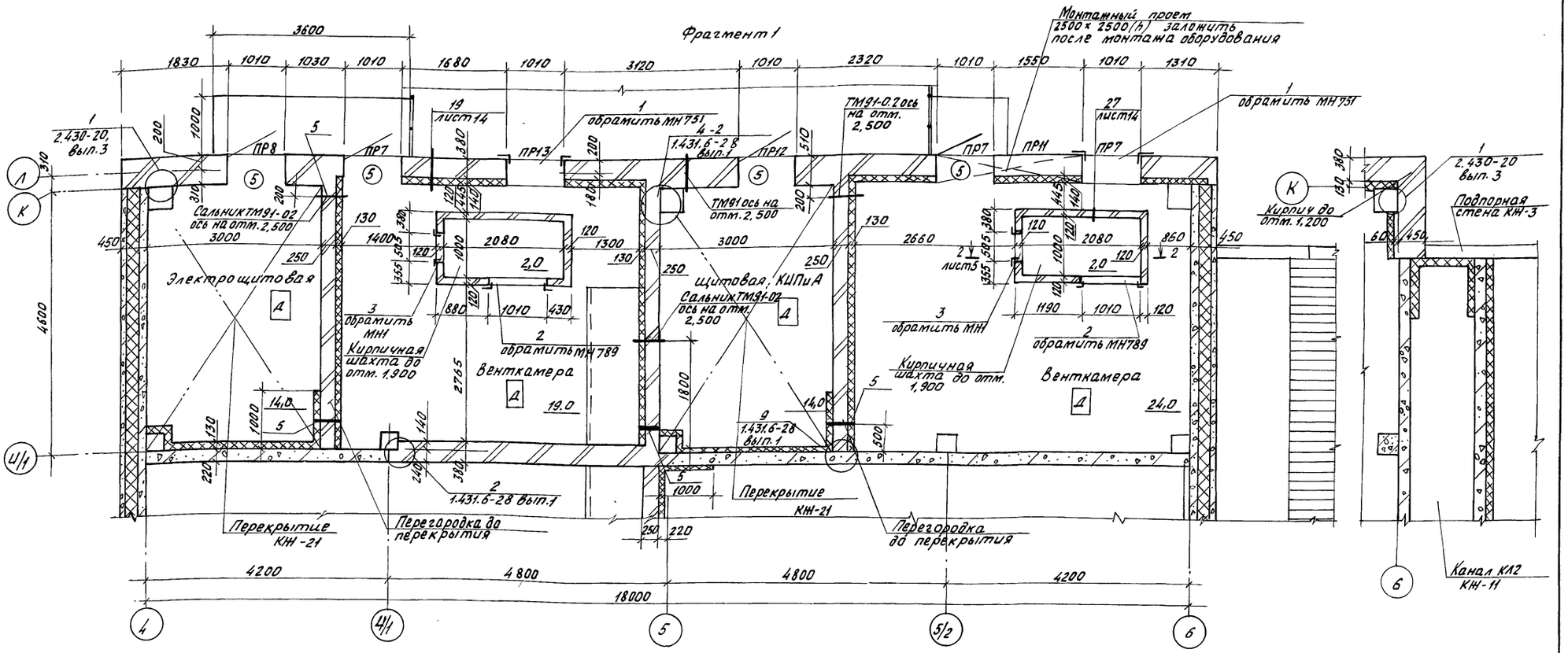

Фрагмент 2

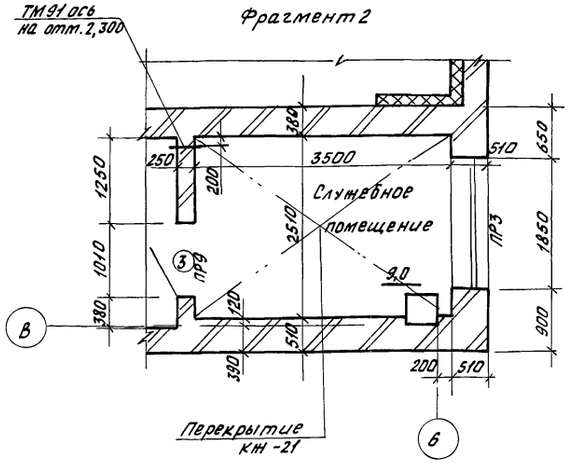

План расположения отверстий и сальников между осями 2...4 и Г...Е

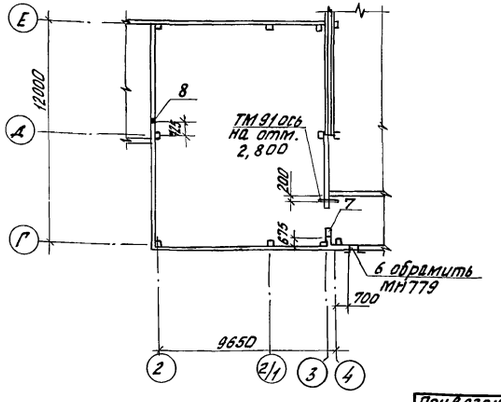

Ведомость отверстий

Отверстие, поз.	Размеры, мм		Отметка низа отверстий, м	Назначение
	в	h		
1	1010	1010	2.590	ОВ
2	—	ф1010	0,725	ОВ
3	505	1255	0.300	ОВ
4	2120	735	5,130	Х
5	250	90	2,600	ЭЛ

продолжение

Отверстие, поз.	Размеры, мм		Отметка низа отверстий, м	Назначение
	в	h		
6	—	ф400	4,400	ОВ
7	450	450	4,040	ОВ
8	150	150	2,150	ВК
9	100	100	5,600	А

Н. контр.	Маконина		23.01.91	813-2-63.91 АР1
Зам. нач. НИК	Репало		22.01.91	
ГИП	Хлебников		22.01.91	
Гл. констр.	Титошенко		21.01.91	
Гл. спец.	Медлазов		22.01.91	
Зав. гр.	Сачков		22.01.91	Секционное хранилище семенного картофеля вместимостью 1000 тонн
Арх.	Шкарлета		21.01.91	Стадия: РП; Лист: 4; Листов:
Пров.	Журавлева		21.01.91	фрагменты 1,2. План расположения отверстий и сальников между осями 2...4, Г...Е
				ГИПРОНИССЕЛЬПРОМ г. Орел

Привязан

Инв. N

Инв. N подл. | Подпись и дата | Взам. инв. N

24994-02 . 7

Копировал Фомушкина

Формат А2

Альбом 2

План расположения отверстий и закладных деталей между осями 4...6

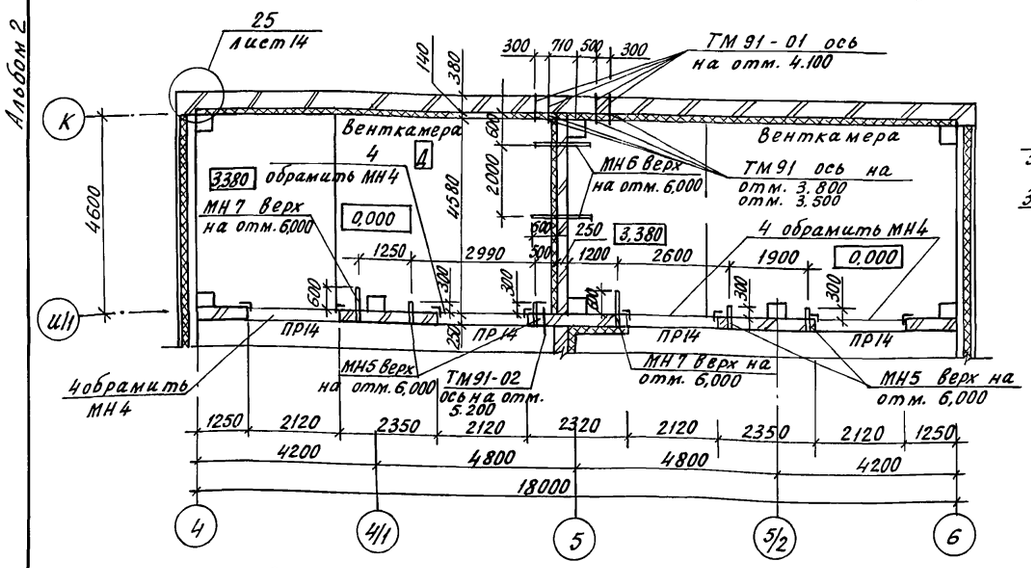

Разрез 1-1

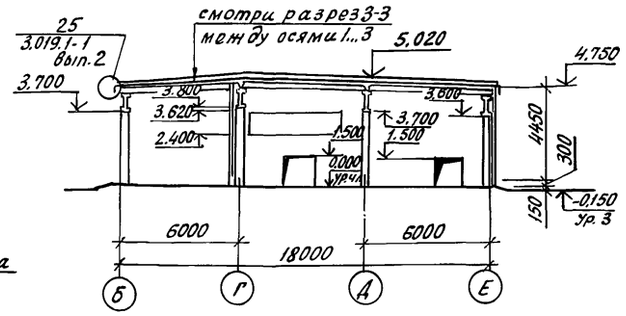

Спецификация к схеме расположения элементов сетчатых перегородок

Марка поз.	Обозначение	Наименование	Кол.	Масса ед.кг	Примечание
1	1.431-10, вып. 2	Щит 1.5х2,4 ЩПГ	11	26,0	
2	1.431-10, вып. 2	Щит 1,5 х 2,4 ЩПГ-А	1	24,4	
3	1.431-10, вып. 2	Щит 1.5х2,4 ЩПГ-Б	1	24,4	
4	1.431-10, вып. 2	Створка дверная 0,7х2,4ДПГ-П	1	20.0	
5	1.431-10, вып. 2	Створка дверная 0,7х2,4ДПГ-Л	1	19.3	
6	1.431-10, вып. 2	Стойка дверная 2,4ДСГ-П	1	11.6	
7	1.431-10, вып. 2	Стойка дверная 2,4ДСГ-Л	1	11.6	

Схема расположения элементов сетчатых перегородок

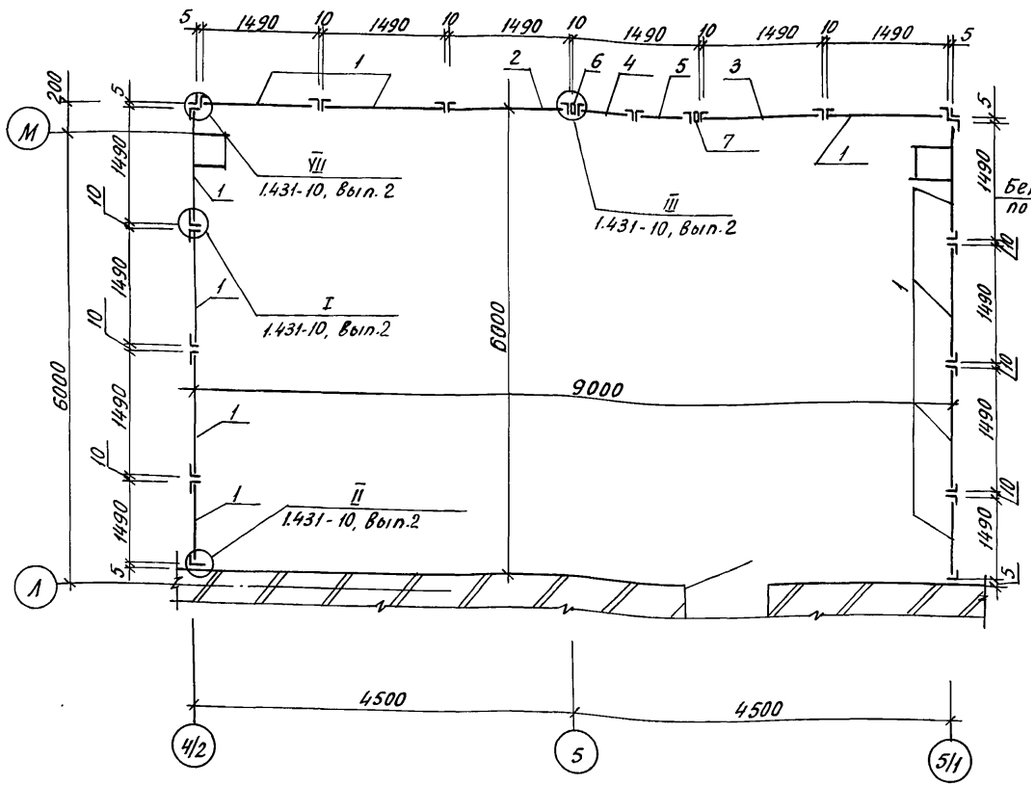

Разрез 2-2

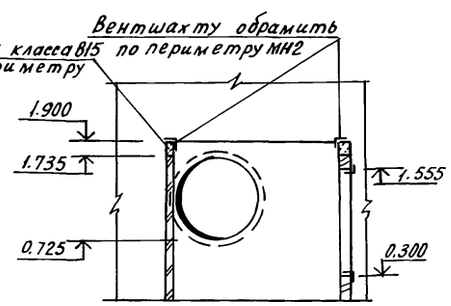

Спецификация перемычек и бортовых блоков

Марка, поз	Обозначение	Наименование	Кол.	Масса, ед.кг	Примечание
		Перемычки			
1	ГОСТ 948-84	4ПБ44-8	6	387	
2	ГОСТ 948-84	3ПБ22-3	4	92	
3	ГОСТ 948-84	2ПБ19-3	5	81	
4	ГОСТ 948-84	2ПБ16-2	2	65	
5	ГОСТ 948-84	1ПБ13-1	15	25	
6	ГОСТ 948-84	3ПБ16-37	4	102	
7	ГОСТ 948-84	2ПБ29-4	3	120	
8	ГОСТ 948-84	2ПБ25-3	8	103	
9	ГОСТ 948-84	7ПБ60-52	1	2175	
10	КЖ1.И 030000-01	4ПБ44-8-А	2	384	
11	КЖ1.И 030000	2ПГ44-31-А	2	897	
ББН1	3.019.1-1.1-ББН 0.00СБ	Бортовой блок ББН1	12	180	

Н.контр.	Махонина		23.01.91	813-2-63.91 АР1
Зам.нач.пгк	Репало		29.12.90	
ГИП	Хлебников		29.12.90	
Гл.контр.	Тимошенко		29.12.90	
Вед.спец.	Медолазов		29.12.90	
Зав.гр.	Сачков		29.12.90	Секционное хранилище семенного картофеля вместимостью 1000 тонн
Арх.	Шкарпета		29.12.90	
Пров.	Журавлева		29.12.90	План расположения отверстий и закладных деталей. Разрез 1-1. 2-2. Схема расположения элементов сетчатых перегородок.

Стадия: РП | Лист: 5 | Листов:

ГИПРОНИСЕЛЬПРОМ г.Орел

Привязан

Инв.N

Взам.инв.N | Подпись и дата | Инв.N подл.

24994-02 8

Копировал Кухтинова

Формат А2

Альбом 2

Разрез 3-3

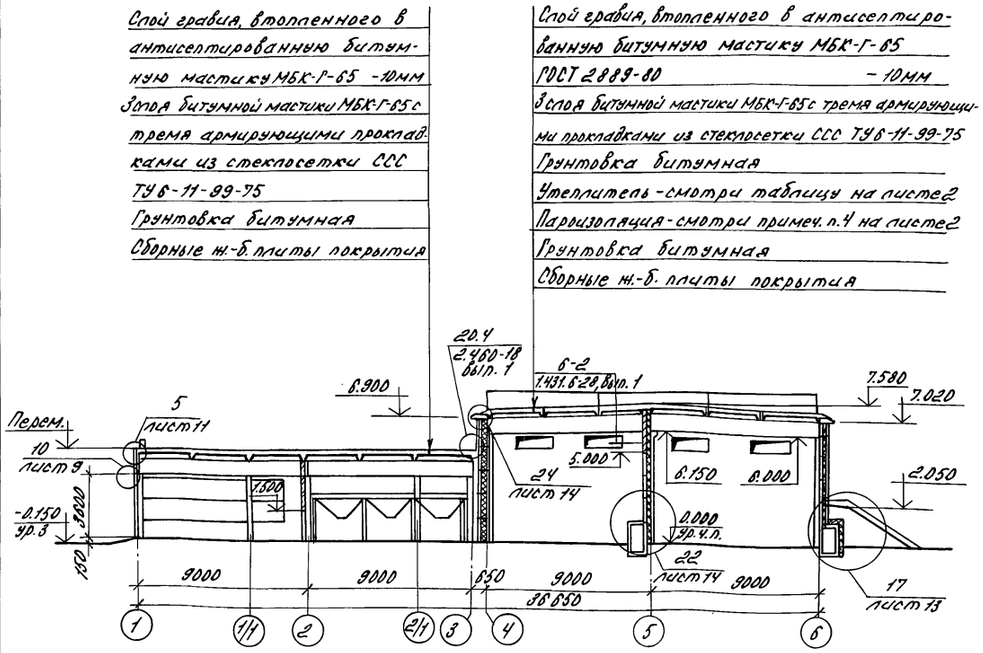

Разрез 4-4

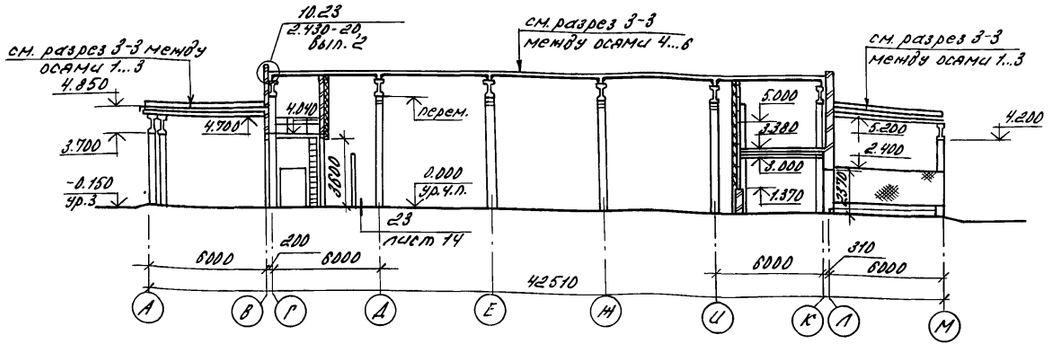

Фасад 1...6

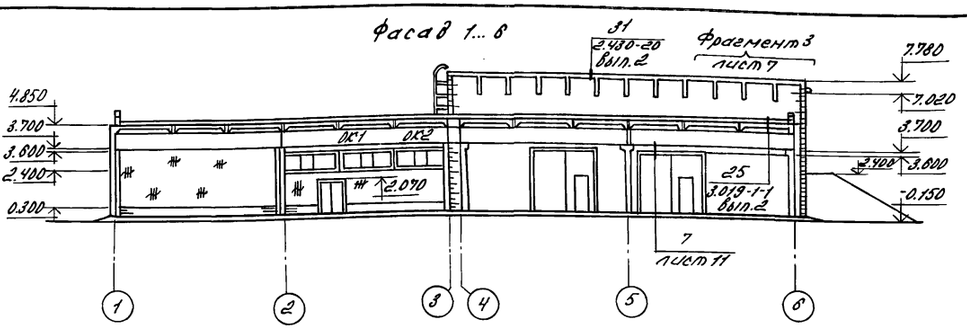

Фасад 6...1

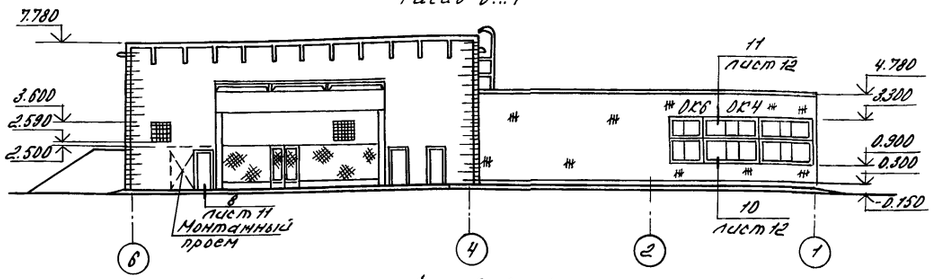

Фасад А...М

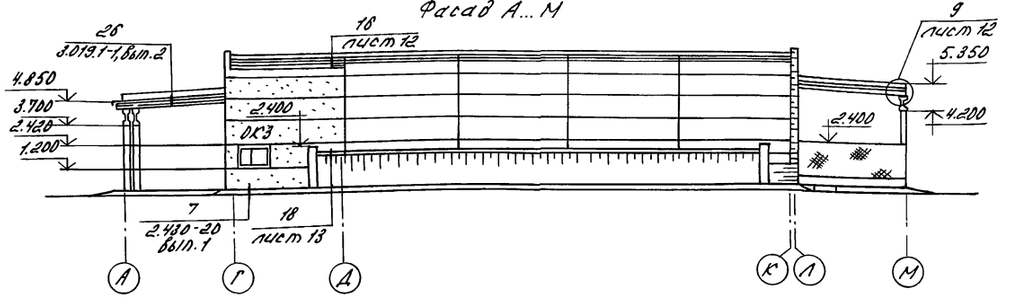

Фасад М...А

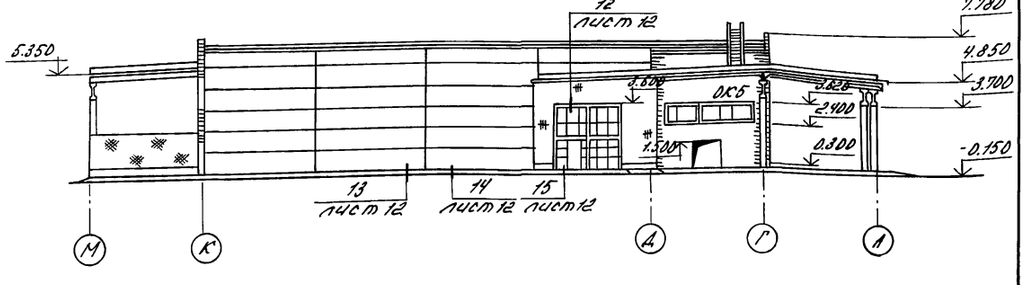

Н.контр.	Махонина		23.01.91	813-2-63.91 АР1
Зам.нач.НТК	Репало			
ГИП	Хлебников		11.02.91	
Гл.констр.	Тимошенко		11.02.91	
Гл.спец.	Медолазов		11.02.91	
Зав.гр.	Сачков		11.02.91	Секционное хранилище семенного картофеля вместимостью 1000 тонн
Арх.	Шкарпета		11.02.91	

Стадия	Лист	Листов
РП	6	

Разрез 3-3; 4-4
Фасады 1...6; 6...1; А...М; М...А

ГИПРОНИСЕЛЬПРОМ г. Орел

Привязан

Инв. N

24994-02 9

Инв. N подл. | Подпись и дата | Взам. инв. N

копировал Варич Формат А2

Альбом 2

Фрагмент 3

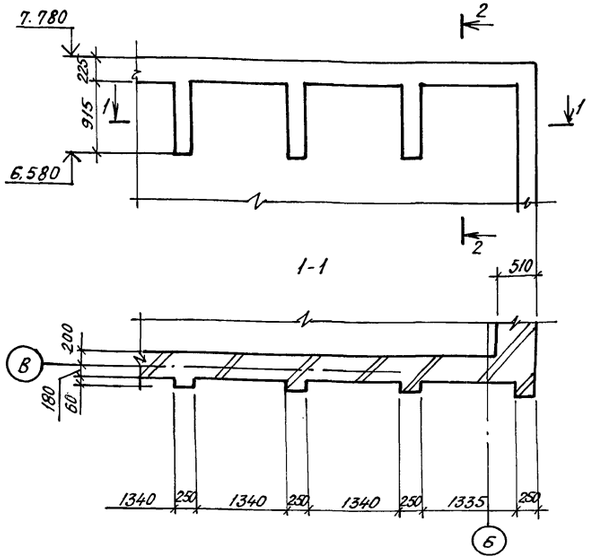

2-2

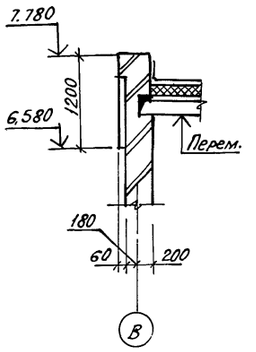

Спецификация стальных элементов, замаркированных на планах, разрезах, фасадах

Марка, поз.	Обозначение	Наименование	Кол.	Масса ед, кг	Примечание
		Изделия соединительные			
МН751-1	1.400-15.81.720 СБ	МН 751-1	2	17,4	
МН789	1.400-15.81.730 СБ	МН 789	2	13,3	
МС54	1.431.6-28.2-29.0	МС 54	18	0,34	
МС64	1.431.6-28.2-33.0	МС 64	18	0,31	
МС65	1.431.6-28.2-34.0	МС 65	12	0,22	
МС74-2	1.431.6-28.2-39.0	МС 74-2	12	0,09	
МН1	1.444-1-КЖИ-МН1	МН1	56	0,25	
МС4	1.444-1-КЖИ-МС4	МС4	42	3,77	
	1.444-1, Вып.1	Ф14А-I ГОСТ 5781-82	–	101,5	
ЭФ37	2.430-20.4 150	Костыль ЭФ37	16	0,5	
ЭФ40	2.430-20.4 160	Костыль ЭФ40	46	4,02	
ММ2	2.236-2, Вып.1	Костыль ММ2	38	0,28	
ММ3	2.236-2, Вып.1	Костыль ММ3	22	0,10	

Марка, поз.	Обозначение	Наименование	Кол.	Масса ед, кг	Примечание
		Фасонные изделия			
ФС1.30	2.436-17.1-350	ФС 1.30	11	3,26	
ФС1.18	2.436-17.1-350	ФС 1.18	1	1,98	
ФС5.48	2.436-17.1-350	ФС 5.48	1	14,3	
ЭФ41	2.430-20.4 170	ЭФ41	13	5,1	
МС56	2.460-18.3 25	МС56	36	3,0	
МС2	3.019-1.1-МС02	МС2	33	4.95	
МС3	3.019.1-1.1-МС03	МС3	14	3,5	
МС5	3.019.1-1.1-МС05	МС5	14	4,5	
		Изделия соединительные			
МС1	2.430-20.4 010	МС1	24	0,52	
МС2	2.430-20.4 020	МС2	24	0,52	
МС5	2.430-20.4 010	МС5	30	0,70	
МД3	Лист 11, Б.Ч.	Уголок 50×50×5-В ГОСТ 8509-86 Ст3кп3-1 ГОСТ 535-88			
		ℓ = 3600	2	13,57	
ТМ91-01	5.900-2	Сальник Ду 80	4	11,6	
ТМ91	5.900-2	Сальник Ду 50	14	9,4	
МН779	1.400-15.81.730 СБ	МН 779	1	5,1	
ТМ91-02	5.900-2	Сальник Ду 100	3	13,9	
МН8	Лист 7, Б.Ч.	Труба 100×4 ГОСТ 3262-75	–	93,0	

Марка, поз.	Обозначение	Наименование	Кол.	Масса ед, кг	Примечание
МС6	2.430-20.4 020	МС 6	30	0,70	
МС25	2.430-20.4 100	МС 25	8	2,6	
МС9	2.436-17.1-390	МС 9	57	0,17	
МС8	2.436-17.1-380	МС 8	6	1,37	
	2.436-17.1-280	Уголок 75×75×6-В ГОСТ 8509-86 Ст3сп2 ГОСТ 535-88			
		ℓ = 40	12	0,28	
МС55	2.460-18.3 24	МС 55	82	0,21	
МС1	3.019.1-1.1-МС01	МС 1	77	0,6	
МС4	3.019.1-1.1-МС04	МС 4	12	0,6	
С-1	Лист 11.12 Б.Ч.	Сетка 5Вр1-100 5Вр1-100 2350×1000			
		ГОСТ 8478-81	21	4,83	
	Лист 3, Б.Ч.	*Ф8АI ГОСТ 5781-82	–	6,7	
МД4	Лист 11...13, Б.Ч.	Лист 6-ПН-НО-4 ГОСТ 19903-74 Ст3кп3 ГОСТ 14637-89 40×1000			
			36	1,26	
	Лист 3, Б.Ч.	Лист 6-ПН-НО-4,0 ГОСТ 19903-74 Ст3 кп3 ГОСТ 14637-89			
			–	70,7	
МН1	АР1.Ц.010000	МН1	2	19,94	
МН2	АР1.И.010000	МН2	2	33,03	
МД1	АР1.У.030000	МД1	214	0,48	
ЭФ1	АР1.У.040000	Фасонный элемент ЭФ1	12	11,55	
ЭФ2	АР1.У.060000	Фасонный элемент ЭФ2	6	2,92	
		Изделия закладные			
МН4	АР1.У.05000	МН4	4	23,92	
МН5	Лист 5, Б.Ч.	Швеллер 10П ГОСТ 8240-89 Ст3 кп2 ГОСТ 535-88			
		ℓ = 550	4	4,72	
МН6	Лист 5, Б.Ч.	Швеллер 10П ГОСТ 8240-89 Ст3 кп2 ГОСТ 535-88			
		ℓ = 2100	2	18,04	
МН7	Лист 5, Б.Ч.	Швеллер 10П ГОСТ 8240-89 Ст3кп2 ГОСТ 535-88			
		ℓ = 850		7,25	

Привязан

Инв. N

Н.контр.	Маконина		13.01.91
Зам.гл.инж.	Репало		11.01.91
ГИП	Хлебников		11.01.91
Гл.спец.	Медолазов		11.01.91
Зав.гр.	Сачков		11.01.91
Вед.инж.	Журавлева		11.01.91

813-2-68.91 АР1

Секционное хранилище семенного картофеля вместимостью 1000 тонн

Фрагмент 3

Стадия	Лист	Листов
РП	7	

ГИПРОНИСЕЛЬПРОМ г. Орел

24994-02 10

Копировал Кухтинова

Формат А2

Инв. N подл. | Подпись и дата | Взам. инв. N

Альбом 2

План кровли

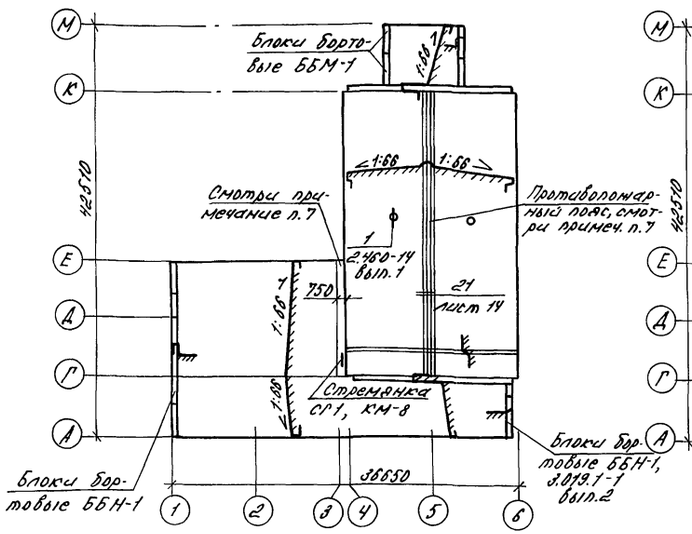

План полов на отм. 0.000

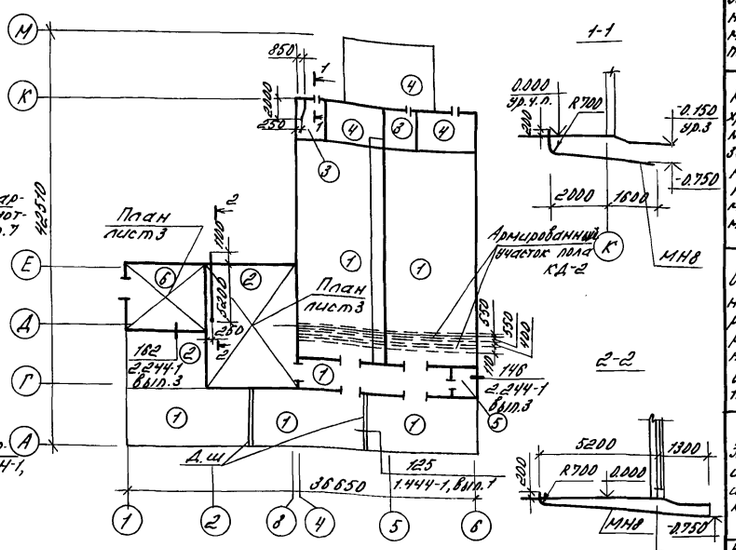

1-1

2-2

План полов на отм. 4.040

Планы полов на отм. 3.380

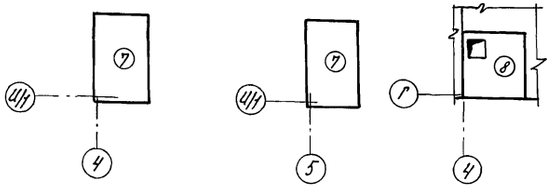

Экспликация полов

Наименование или номер помещения по проекту	Тип пола по проекту	Схема пола или номер узла по серии	Элементы пола и их толщина	Площадь пола м²
Камера хранения №1,2 грузовой коридор, навес между осями 1...6; А...Г	1		Покрытие - бетон класса В 30 - 30 мм Подстилающий слой - бетон класса В 22.5 - 140 мм Основание - уплотненный грунт	491
Отделение калибровки и переборки, навес между осями 1...2; Г...Д	2		Покрытие - бетон класса В 22.5 - 25 мм Подстилающий слой - бетон класса В 22.5 - 100 мм Основание - уплотненный грунт	182
Электрощитовая щитовая КиПиА	3		Покрытие - керамическая плитка РОСТ 6787-89-13 мм Подстилающий слой - бетон класса В 7.5 - 100 мм Основание - уплотненный грунт	28
Венткамера навеса холодильных машин вентшахта	4		Покрытие бетон класса В 15 - 20 мм Бетон класса В 7.5 — 100 мм Основание - уплотненный грунт	99
Служебное помещение	5	230 2.244-1, вып. 4	Покрытие - линолеум поливинилхлоридный на теплоизолирующей подоснове РОСТ 18108-80 - 6 мм	9
Отделение протравливания	6		Покрытие - кислотостойкий бетон класса В 20 - 30 мм Подстилающий слой - бетон класса В 22.5 - 100 мм основание - уплотненный грунт	52
Перекрытие на отм. 3.380	7		Покрытие - бетон класса В 15 - 20 мм Стяжка из цементно-песчаного раствора марки 150 - 10 мм Теплоизоляция - см. таблицы 4 на листе 2 Пароизоляция - слой изола на битумной мастике Грунтовка битумная Затирка цементным раствором марки 50 - 5 мм Основание - сб. ж.-б. плита	28

Наименование или номер помещения по проекту	Тип пола по проекту	Схема пола или номер узла по серии	Элементы пола и их толщина	Площадь пола, м²
Перекрытие на отм. 4.040	8	140 2.244-1 вып.4	Покрытие - бетон класса В 15 - 20 мм	9

1. До устройства полов выполнить приямки, фундаменты под оборудование, инженерные коммуникации, каналы.

2. Рабочие чертежи полов разработаны в соответствии с требованиями СНиП 2.03.13-88 и серий 2.244-1, вып. 3.4; 1.444-1, вып. 1.

3. Производство работ по устройству полов осуществлять согласно СНиП 3.03.01-87.

Грунты насыпные и с нарушенной структурой в основаниях необходимо уплотнять механизированным способом в соответствии с требованиями СНиП 3.02.01-87 до плотности сложения грунта 1.87 т/м³ в верхний слой основания грунтов втрамбовать слой щебня крупностью 40 мм.

Бетон подстилающего слоя полов уплотнить поверхностным вибратором. По периметру наружных стен служебного помещения под подстилающим слоем пола выполнить подсыпку из керамзитового гравия плотностью 450 кг/м³ шириной 800 мм и толщиной 150 мм.

Уклон полов создавать планировкой грунта основания.

Шлифовку полов не выполнять.

4. В полу навеса выполнить деформационные швы согласно узлу 125 серии 1.444-1, вып. 1. Места расположения швов смотри план полов на отметке 0.000.

5. Устройство полов в местах проемов ворот, тип проема 1, производить только после установки рамы ворот и закладного элемента порога ворот, входящего в комплект поставки ворот. Установку элемента порога производить в соответствии с установочными узлами паспорта ворот.

6. Утепление пола в камерах хранения у наружных стен выполнить согласно узлам 13, 14, разработанным на листе 12, участков внутренних и стен помещений между осями 4...6; Ш/1...К согласно узлу 19, разработанному на листе 14.

7. Устройство кровли осуществлять согласно СНиП II-26-76. На пониженном участке кровли по оси 4 выполнить защитный слой из цементно-песчаного раствора марки 100 толщиной 30 мм и шириной 750 мм.

Теплоизоляцию покрытия в осях 4...6; Г...К разделить противопожарным поясом из перлитоцементных плит ГОСТ 18109-80 плотностью 225 кг/м³.

Пароизоляционный слой в местах устройства противопожарного пояса выполнить из цементного раствора на жидком стекле состава 1:3.

8. Под стены вентшахт выполнить утолщенную бетонную подготовку согласно узлу 27, разработанному на листе 12.

Инв. № подл. | Подпись и дата | Взам. инв. №

Привязан

Инв. №

Н. контр.	Наконечная		8.01.91
Зам. нач.	Репало		11.02.91
РП	Хлебников		11.02.91
Гл. констр.	Тимошенко		11.02.91
Гл. спец.	Мефлазов		11.02.91
Зав. ер.	Сачков		11.02.91
Ведущ. инж.	Муравлева		11.02.91
Техник	Филипчук		11.02.91

813-2-63.91 АР1

Секционное хранилище семенного картофеля вместимостью 1000 тонн

Стадия	Лист	Листов
РП	8	

План кровли. Планы полов на отм. 0.000; 3.380; 4.040

ГИПРОНИСЕЛЬПРОМ г. Орел

24994-02 11

Копировал Варич Формат А2

Альбом 2

Схема расположения асбестоцементных волнистых листов в стене по оси Д

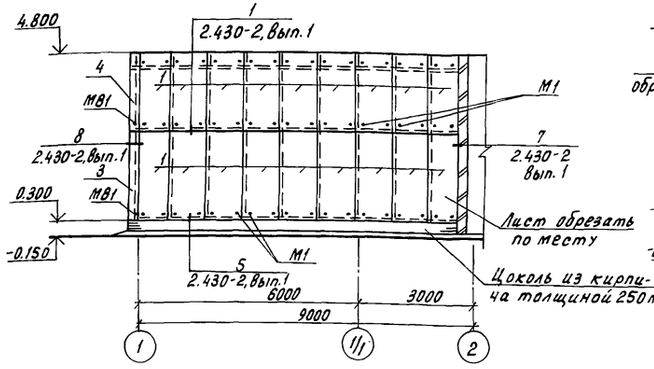

Схема расположения асбестоцементных волнистых листов в стене по оси Г

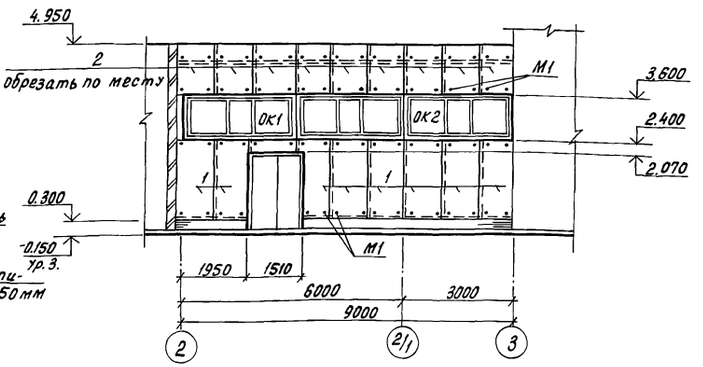

Схема расположения асбестоцементных волнистых листов в стене по оси Е

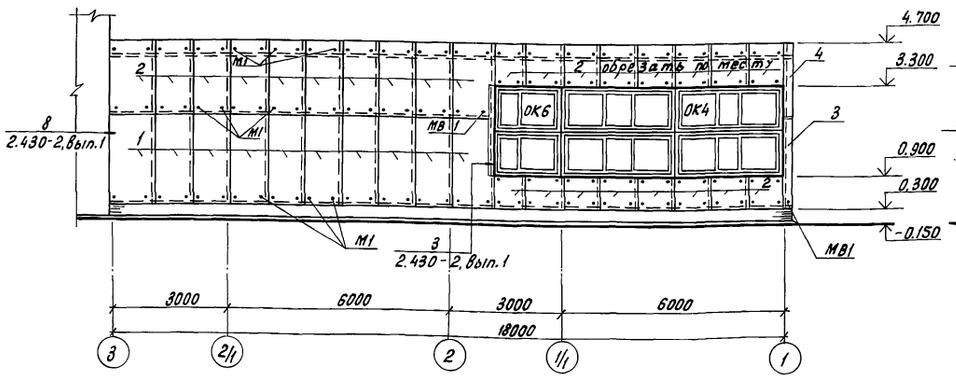

Схема расположения асбестоцементных волнистых листов в стене по оси 1

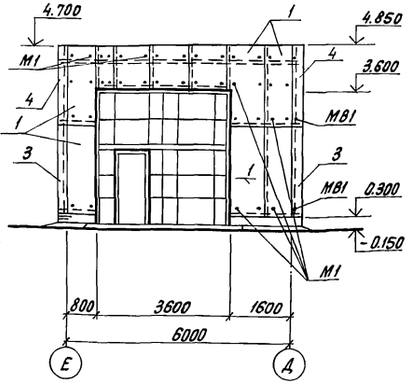

Схема расположения элементов заполнения оконных проемов

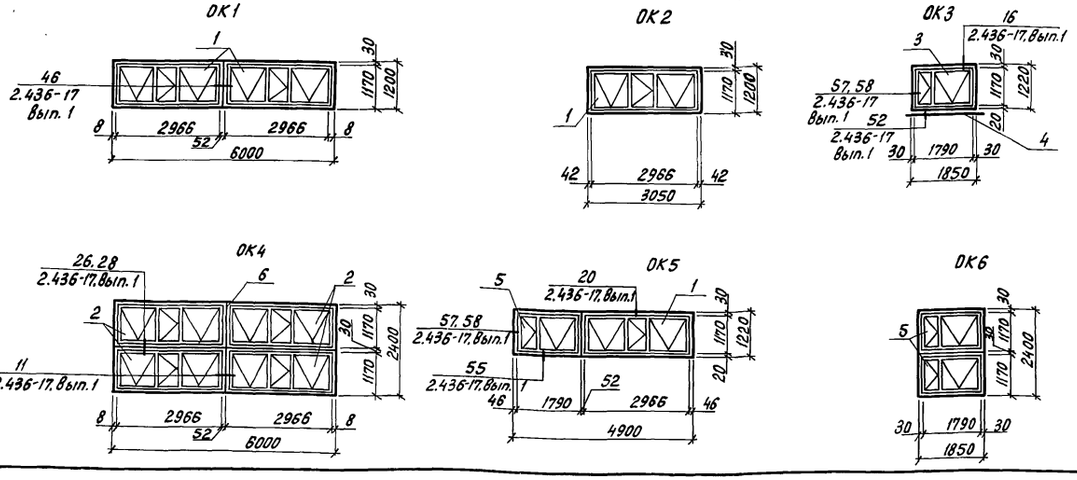

Спецификация к схемам расположения асбестоцементных волнистых листов в стенах здания

Марка, поз.	Обозначение	Наименование	Кол.	Масса, ед.кг	Примечание
		Асбестоцементные волнистые листы			
1	ГОСТ 16233-77	54/200-Б-2500	40	39	
2	ГОСТ 16233-77	54/200-Б-2000	32	32	
3	ГОСТ 16233-77	Равнобокая угловая деталь РУ-3	2	21.2	
4	ГОСТ 16233-77	Равнобокая угловая деталь РУ-2	5	15.8	
		Элементы крепежные			
М1	2.430-2, Вып.1	М1	276	0.169	
М81	2.430-2, Вып.1	М81	96	0.035	

Спецификация к схемам расположения элементов заполнения оконных проемов

Марка, поз.	Обозначение	Наименование	Кол.	Масса ед.кг	Примечание
		Проем ОК1			
поз.1	ГОСТ 12506-81	Оконный блок ПНО 12-30.1	2		
		Проем ОК2			
поз.1	ГОСТ 12506-81	Оконный блок ПНО 12-30.1	1		
		Проем ОК3			
поз.3	ГОСТ 12506-81	Оконный блок ПНД 12-18.1	1		
поз.4	ГОСТ 8242-88	Подоконная доска ПД-1-34х350х1900	1		
		Проем ОК4			
поз.2	ГОСТ 12506-81	Оконный блок ПНО 12-30-2	4		
поз.6	серия 2.436-17, Вып.0	Деревянный импост сеч. 50х130, ℓ=2400	1		
		Проем ОК5			
поз.1	ГОСТ 12506-81	Оконный блок ПНО 12-30.1	1		
поз.5	ГОСТ 12506-81	Оконный блок ПНО 12-18.1	1		
		Проем ОК6			
поз.5	ГОСТ 12506-81	Оконный блок ПНО 12-18.1	2		

Н.контр.	Махонина		01.91
Зам.нач.ПТО	Репало		22.01.91
ГИП	Хлебников		22.01.91
Гл.спец.	Медолазов		22.01.91
Зав.гр.	Сачков		22.01.91
Вед.инж.	Журавлева		22.01.91
Техник	Филипчук		22.01.91

813-2-63.91 АР1

Секционное хранилище семенного картофеля вместимостью 1000 тонн

Стадия	Лист	Листов
РП	9	

Схемы расположения асбестоцементных волнистых листов в стенах

ГИПРОНИСЕЛЬПРОМ г.Орел

Привязан

Инв.N подл. | Подпись и дата | Взам.инв.N

Инв.N

24994-02 12

Копировал Перелыгина

Формат А2

Альбом 2

Схема расположения элементов теплоизоляции кирпичных стен

Заложить деталь МН3 | Штукатурка цементным раствором | Слой изола на битумной мастике (пароизоляция) | Установка деревянных брусков сеч. 60×125×250 и наклейка 1-го слоя плит толщиной 60мм | Прибивка вертикальных брусков сеч. 60×70 и наклейка 2-го слоя плит толщиной 60мм | Обмазка битумом за два раза | Установка асбестоцементных плоских листов толщиной 8мм

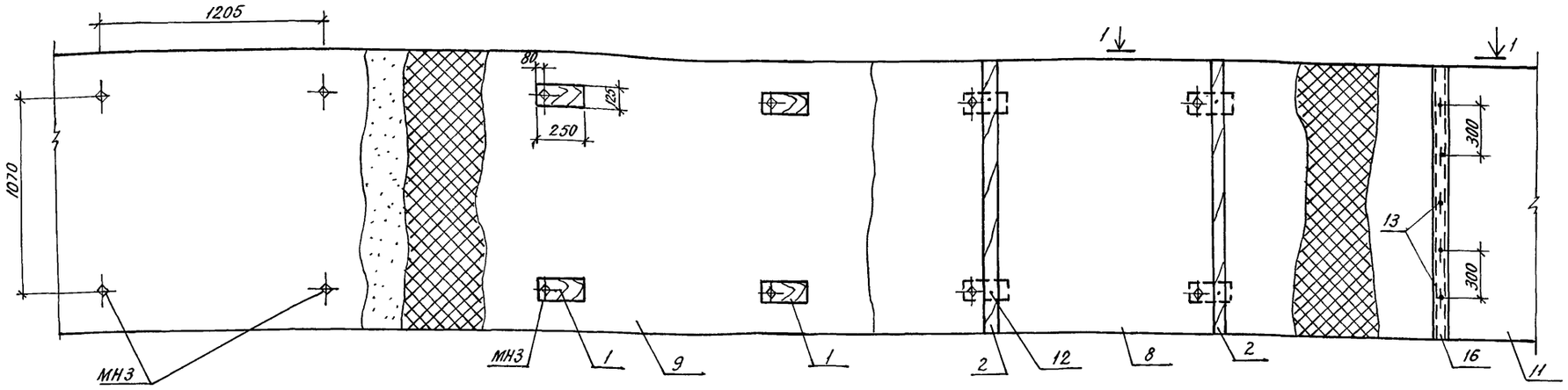

1-1

Кирпичная стена – 380мм
Штукатурка цементным раствором - 10мм
Слой изола на битумной мастике
1-ый слой плит – 60мм
2-ой слой плит – 60мм
Обмазка битумом за два раза
Асбестоцементные плоские листы

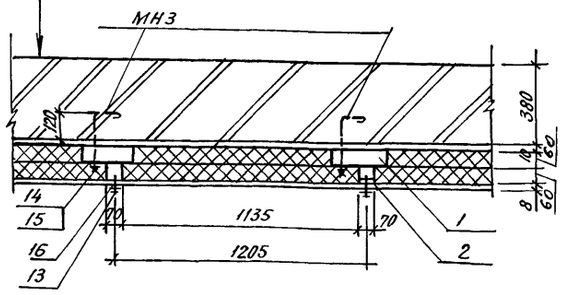

Спецификация к схеме расположения элементов теплоизоляции стен

Марка поз.	Обозначение	Наименование	Кол.	Масса ед кг	Примечание
		Брусок 2ХВ ГОСТ 8486-86			
1		60×120×250			0,202 м³
2		60×70			23,91 м³
3		50×70			16,9 м³
4		70×70			11,37 м³
5		60×40			0,006 м³
6		120×70			0,882 м³
7		100×70			0,335 м³
		Плиты пенополистирольные ГОСТ 15588-86			
8		ПСБ-С-35-1000×500×50	42		
9		ПСБ-С-35-1000×500×60	126		
10		ПСБ-С-35-1000×50×70	132		
11	ГОСТ 18124-75	Асбестоцементные плоские листы			
		ЛП-П-2,0×1,2-8	195	41	

Продолжение

Марка поз.	Обозначение	Наименование	кол.	Масса ед кг	Примечание
12		Гвоздь К 4,0×100			
		ГОСТ 4028-63	98	0,0224	
13		Шуруп 1-4×60 ГОСТ 1144-80	100	0,005	
14		Гайка М10-6Н.5.016 ГОСТ 5915-70	276	0,012	
15		Шайба 10.01.08 кп 016			
		ГОСТ 11371-78	276	0,004	
16		ОЦ Б-ПН-НО-2 ГОСТ 19903-74			
		ОН-КР-1 ГОСТ 14918-80 30×1000	305	0,06	
17		Сетка Р-5-1.2 ГОСТ 5336-80	-	90,5	
18		Брусок 2ХВ-100×120 ГОСТ 8486-86	6	0,037	м³
		Изделие закладное			
МН3	АР1.У.000003	МН3	311	0,28	

Производство работ по теплоизоляции, пароизоляции, гидроизоляции осуществлять в соответствии со СНиП 3.04.01-87.
Наклейку плит утеплителя производить на битумной мастике МБК-Г-65 с перекрытием швов, склейка плит между собой производится точечная и полосовая с тщательным заполнением швов мастикой с наполнителем из отходов плит.
Наклейку пароизоляции и первого слоя плит утеплителя производить по предварительно огрунтованной поверхности слоем битума БН-Ⅴ на керосине состава 1:2 за 2 раза.
Все деревянные элементы антисептировать препаратом ББ ГОСТ 23787.6-79
Сетку от грызунов завести в пол на 200мм и вывести выше пола на 1000мм.

Н.контр.	Маконина		30.01.91
Зам.нач.пр.	Релало		11.02.91
ГИП	Хлебников		11.02.91
Гл.спец.	Медолазов		11.02.91
Зав.гр.	Сачков		11.02.91
Ведущ.инж.	Журавлева		11.02.91
Техник	Филипчук		11.02.91

813-2-63.91 АР1

Секционное хранилище семенного картофеля вместимостью 1000 тонн

Стадия	Лист	Листов
РП	10	

Схема расположения элементов теплоизоляции кирпичных стен

ГИПРОНИСЕЛЬПРОМ г. Орел

Привязан

Инв.N

Инв.N подл. | Подпись и дата | Взам.инв.N

Копировал Кухтинова

Формат А2

Альбом 2

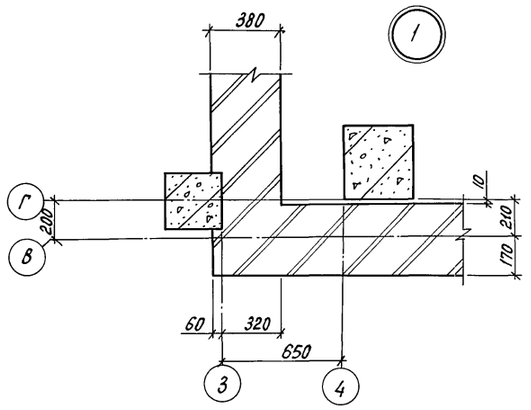

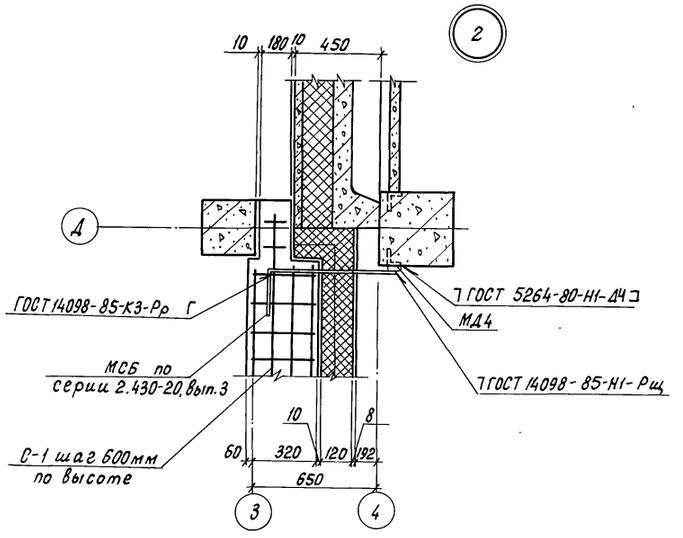

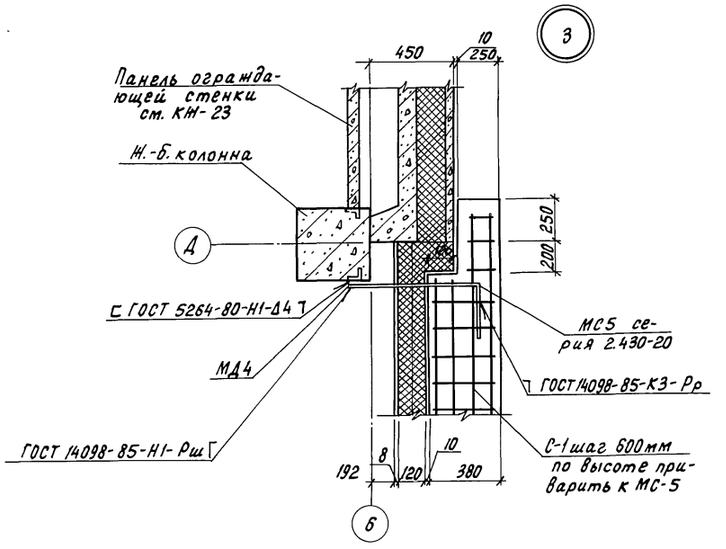

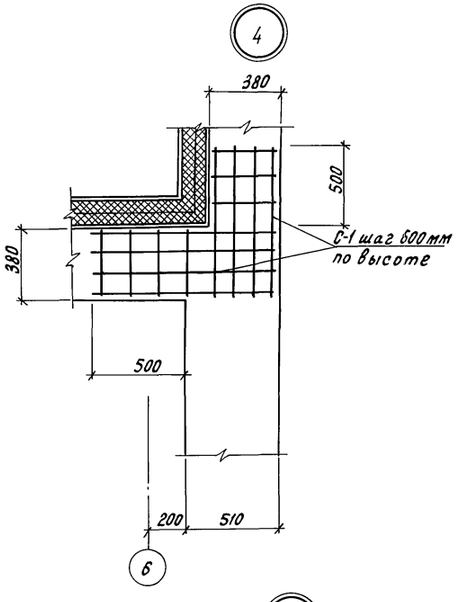

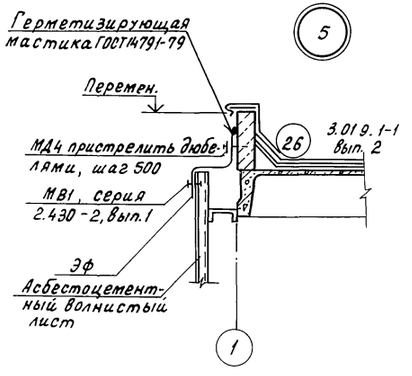

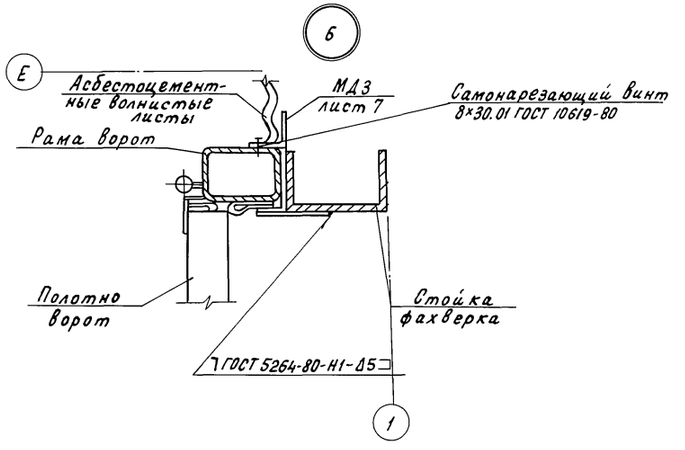

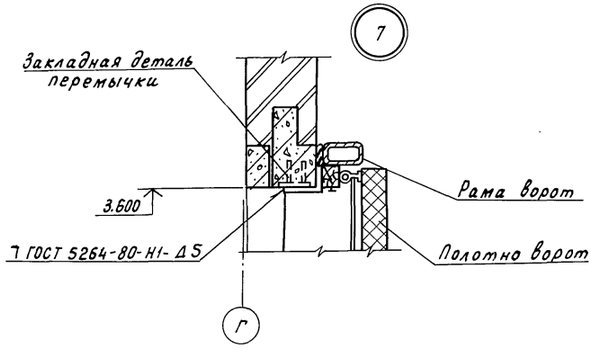

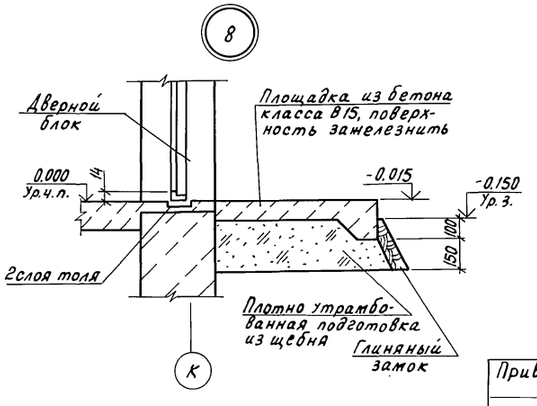

Н. контр.	Махонина		30.01.91	813-2-63.91 АР1	
Зам.нач.НТК	Репало		11.02.91		
ГИП	Хлевников		11.02.91		
Гл.спец.	Медолазов		11.02.91		
Зав.гр.	Сачков		11.02.91		
Вед.инж.	Журавлева		11.02.91	Секционное хранилище семенного картофеля вместимостью 1000 тонн	Стадия: РП; Лист: 11; Листов:
				Узлы 1...8	ГИПРОНИСЕЛЬПРОМ г.Орел

Привязан

Инв.N

Инв.N подл. | Подпись и дата | Взам.инв.N

24994-02 14

Копировал Перелыгина

Формат А2

Альбом 2

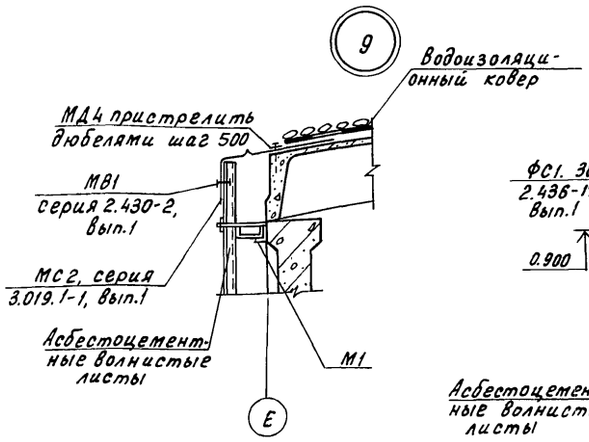

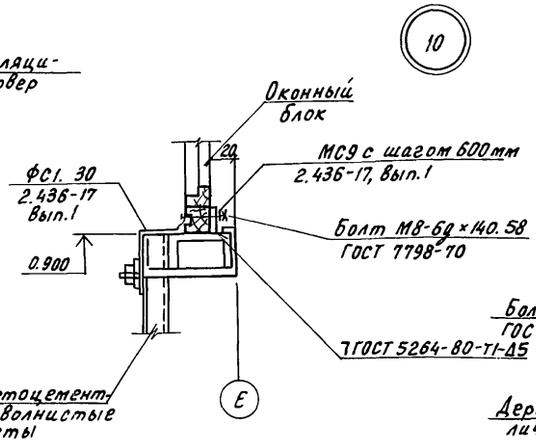

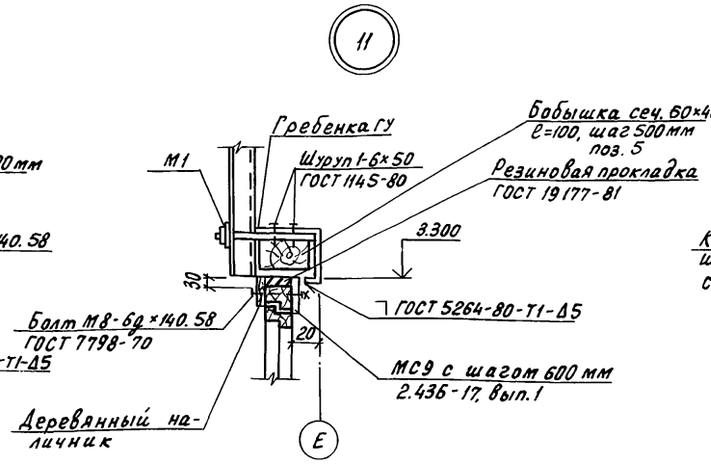

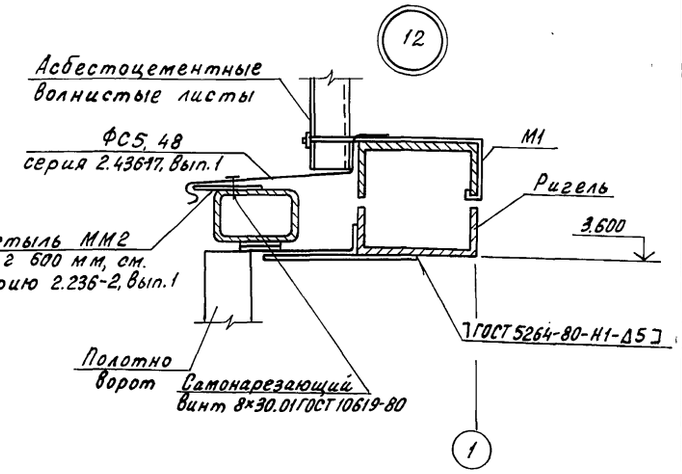

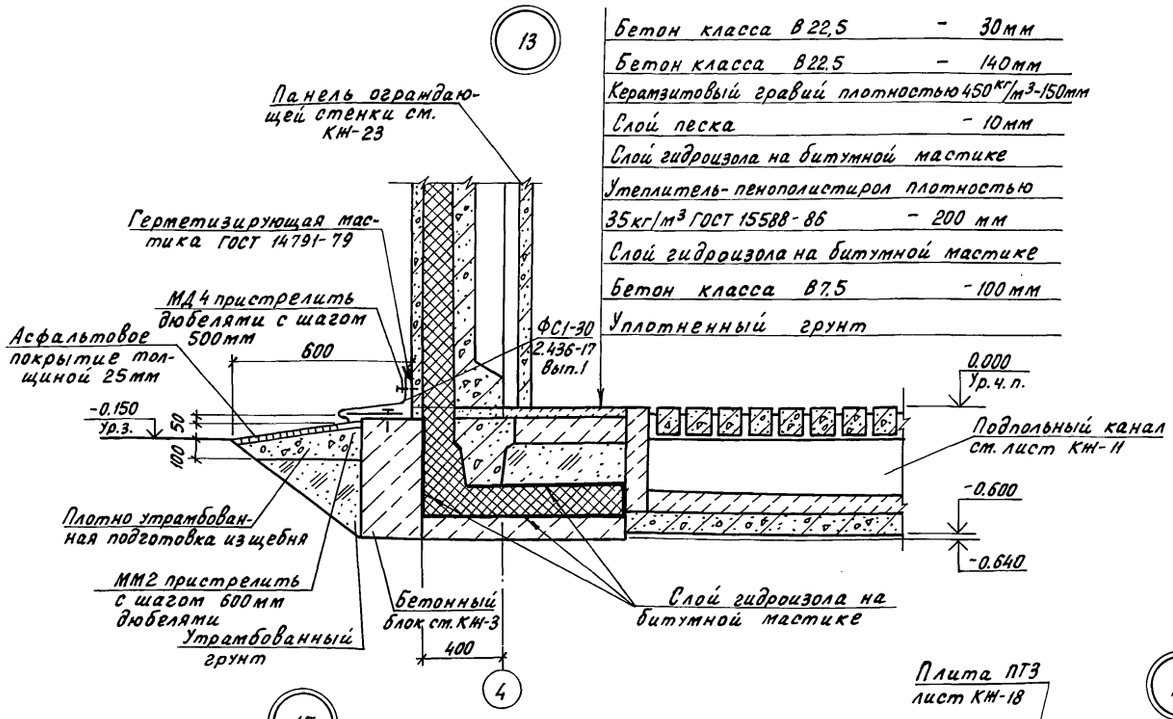

Бетон класса В22,5	- 30мм
Бетон класса В22.5	- 140мм
Керамзитовый гравий плотностью 450 кг/м³	- 150мм
Слой песка	- 10мм
Слой гидроизола на битумной мастике	
Утеплитель- пенополистирол плотностью	
35 кг/м³ ГОСТ 15588-86	- 200 мм
Слой гидроизола на битумной мастике	
Бетон класса В7.5	- 100 мм
Уплотненный грунт	

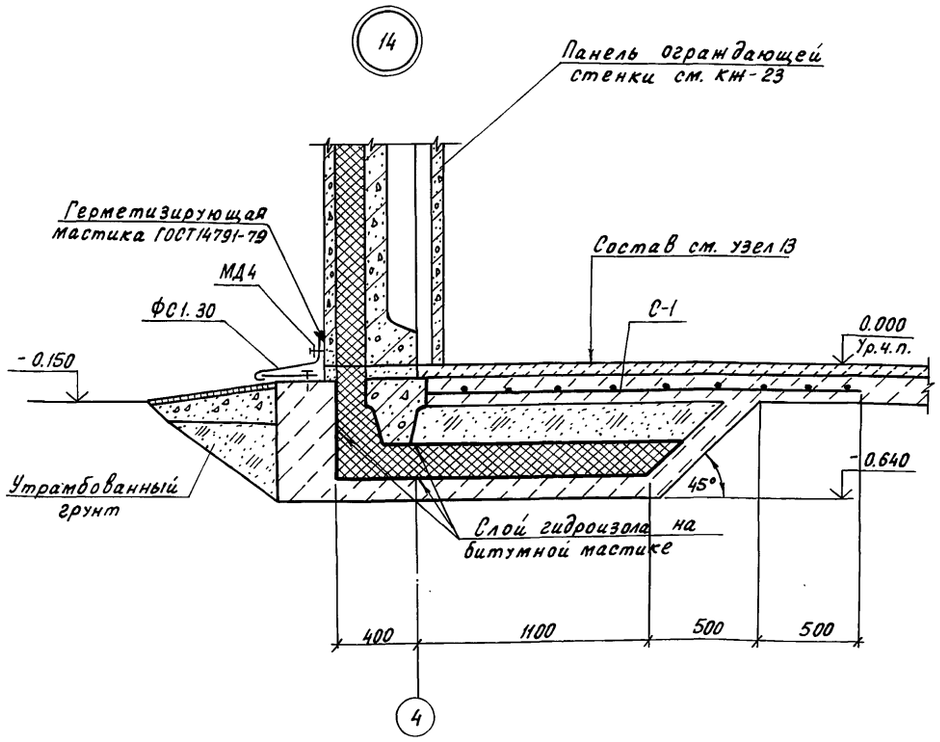

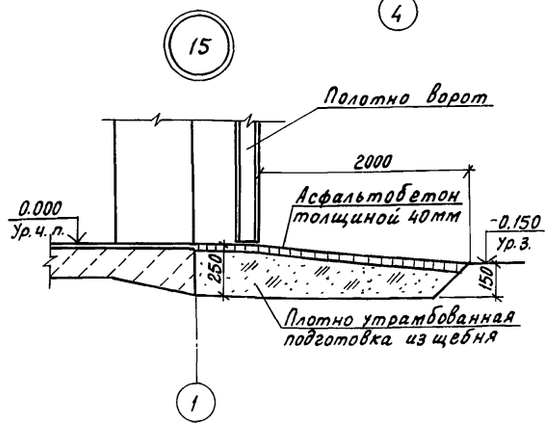

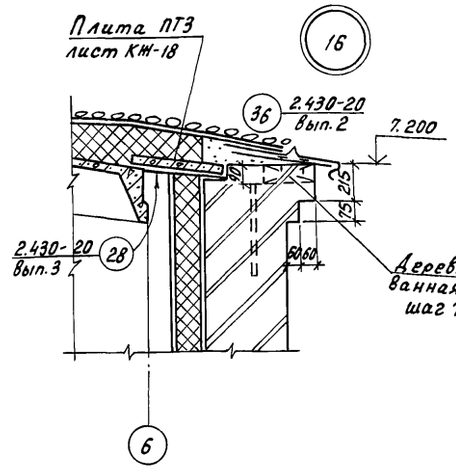

Н.контр.	Махонина		13.01.91
Зам.нач.НТК	Репало		11.02.91
ГИП	Хлебников		11.02.91
Гл.спец.	Медолазов		11.02.91
Зав.гр.	Сачков		11.02.91
Вед.инж.	Журавлева		11.02.91

813-2-63.91 АР1

Привязан

Инв. N

Секционное хранилище семенного картофеля вместимостью 1000 тонн

Стадия	Лист	Листов
РП	12	

Узлы 9... 16

ГИПРОНИСЕЛЬПРОМ г. Орел

24994-02 15

Копировал Перелыгина

Формат А2

Инв. N подл. | Подпись и дата | Взам. инв. N

Альбом 2

Асфальтовое покрытие -25мм
Плотно утрамбованная подготовка из щебня от 100 до 250мм
Насыпной уплотненный грунт
Штукатурка цементным раствором марки 100 по сетке 50
по сетке 5-2.0-0 ГОСТ 5336-80 -25мм
Два слоя гидроизола на битумной мастике
Пенополистирол плотностью 35 кг/м³
ГОСТ 15588-86 -150мм
2 слоя гидроизола на битумной мастике
Стяжка из цементного раствора марки 100 -5мм
Сборный ж.-б. лоток

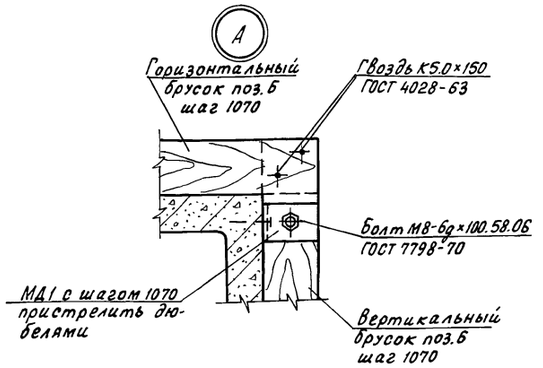

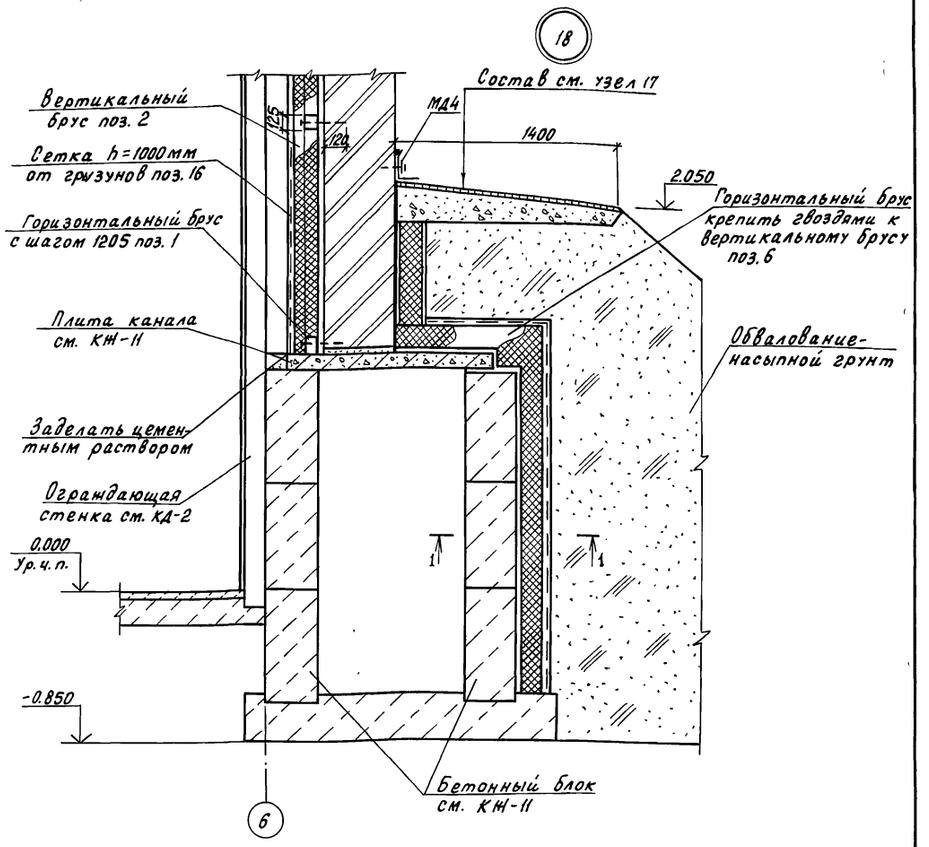

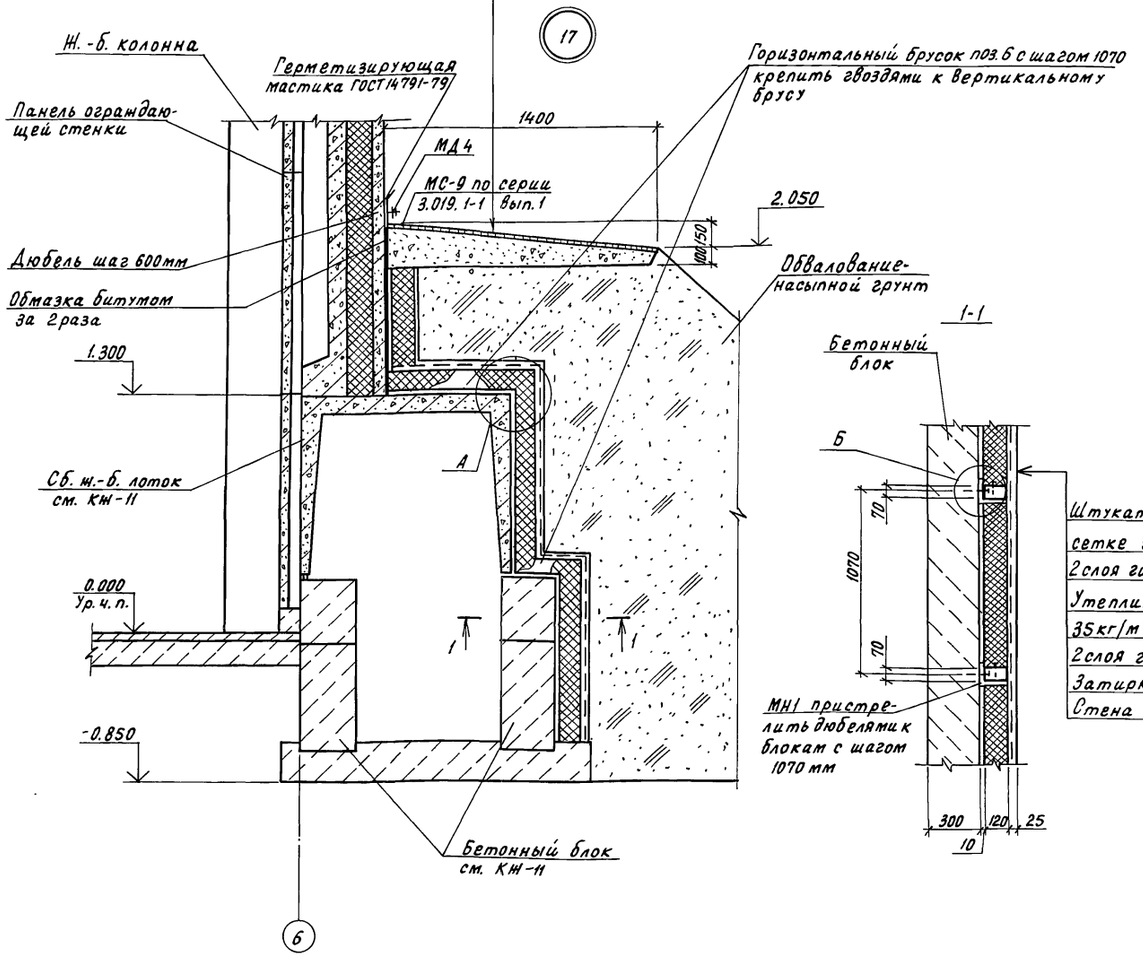

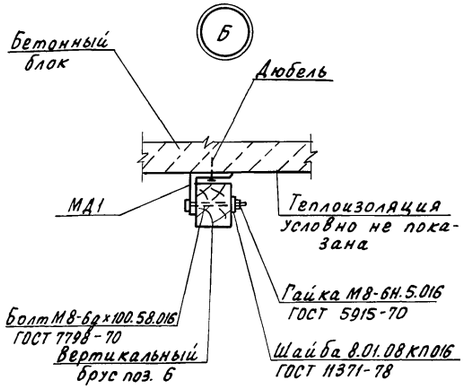

Н. контр.	Махонина		23.01.91
Зам. начальника	Репало		11.02.91
ГИП	Хлебников		11.02.91
Гл. спец.	Медолазов		11.02.91
Зав. гр.	Сачков		11.02.91
Вед. инж.	Журавлева		11.02.91

813-2-63.91 АР1

Секционное хранилище семенного картофеля вместимостью 1000 тонн

Стадия	Лист	Листов
РП	13	

Узлы 17...18

ГИПРОНИСЕЛЬПРОМ г. Орел

Привязан

Инв. N

Инв. N подл. | Подпись и дата | Взам. инв. N

24994-02 16

Копировал Перелыгина

Формат А2

Альбом 2

19

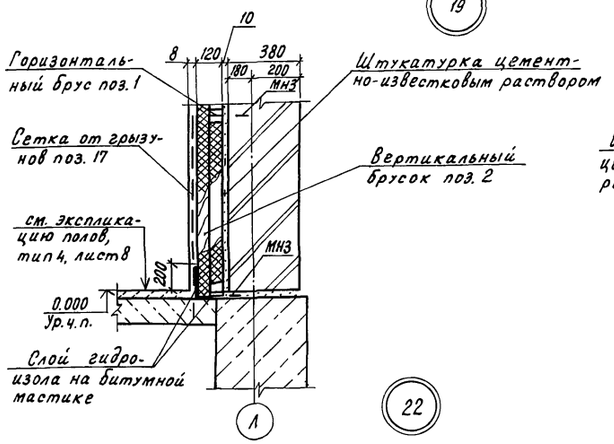

20

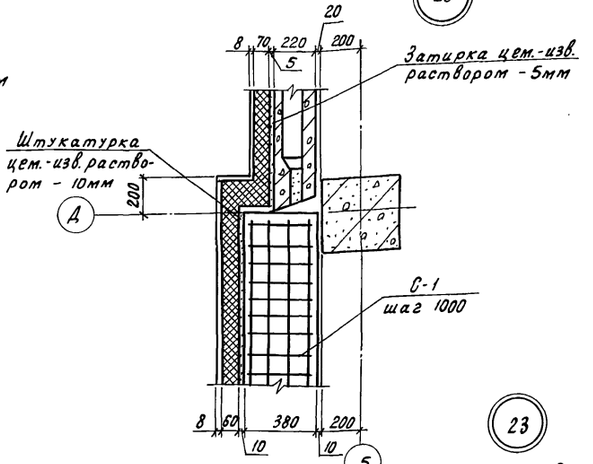

21

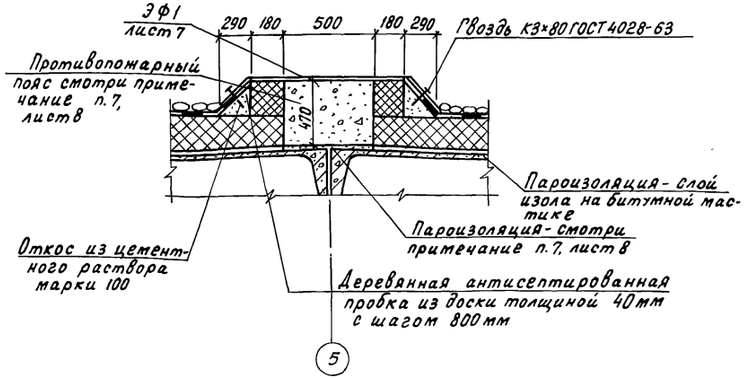

22

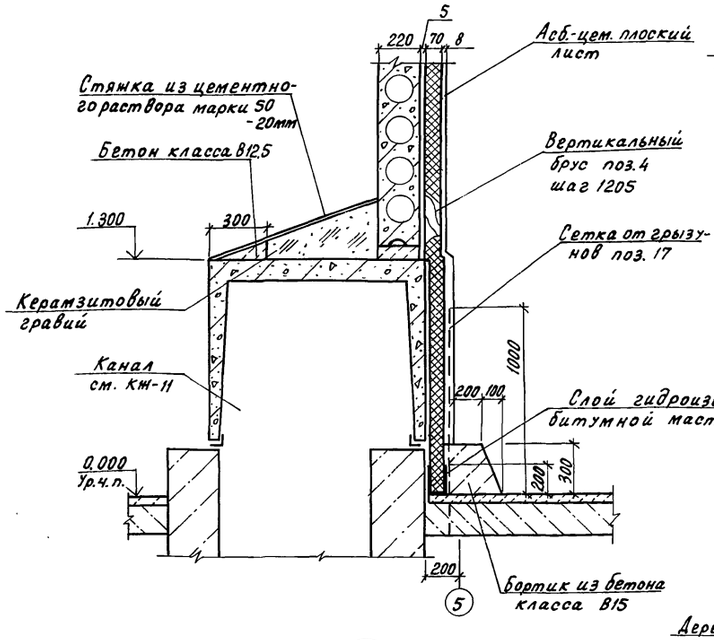

23

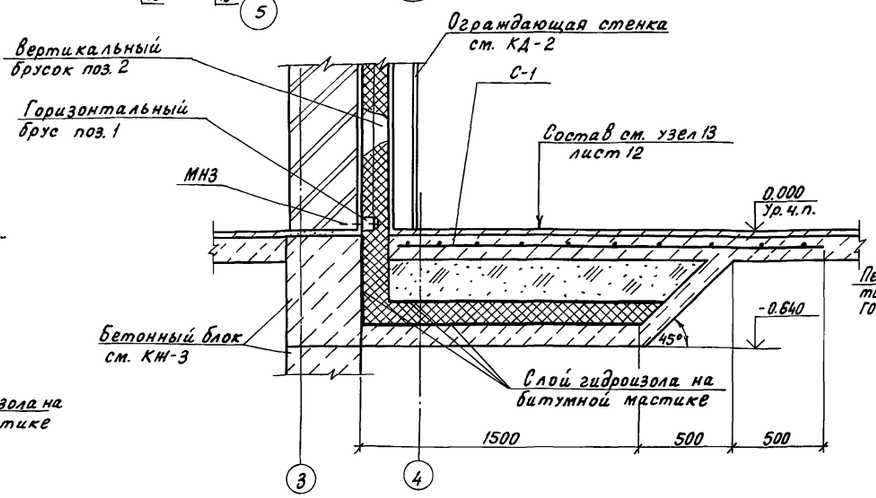

24

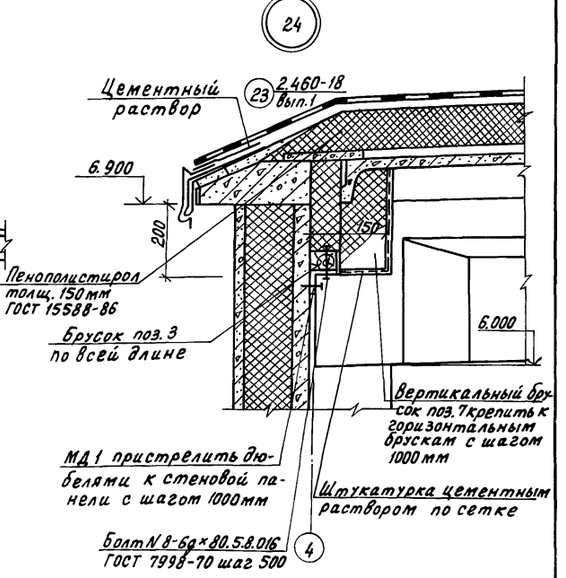

25

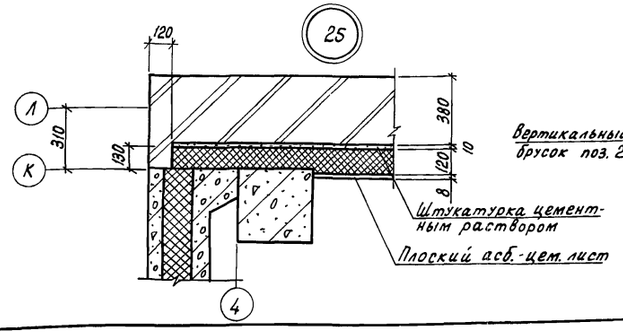

26

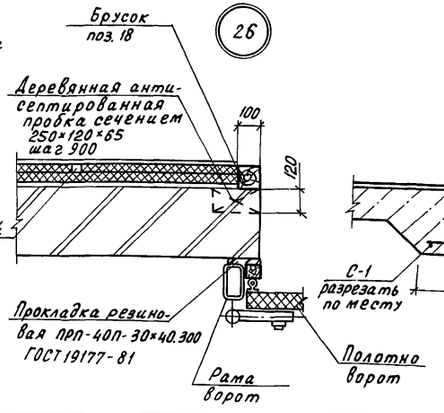

27

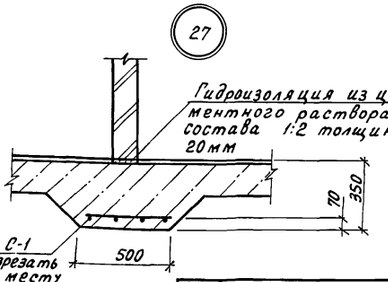

Н. контр.	Махонина		23.09.91
Зам. нач. ПТО	Репало		11.02.91
ГИП	Хлебников		11.02.91
Гл. спец.	Меболазов		11.02.91
Зав. гр.	Сачков		11.02.91
Вед. инж.	Журавлева		11.02.91

Привязан

Инв. N

813 - 2 - 63.91 АР1

Секционное хранилище семенного картофеля вместимостью 1000 тонн

Стадия	Лист	Листов
РП	14	

Узлы 19... 27

ГИПРОНИСЕЛЬПРОМ г. Орел

24994-02 17

Копировал Перелыгина

Формат А2

Инв. N подл. | Подпись и дата | Взам. инв. N

Альбом 2

Ведомость рабочих чертежей основного комплекта

Лист	Наименование	Примечание
1	Общие данные (начало)	
2	Общие данные (окончание)	
3	Схема расположения фундаментов и фундаментных балок. Фрагмент 1	
4	Спецификация к схеме расположения фундаментов и фундаментных балок	
5	Фрагмент 2	
6	Фрагменты 3...6. Сечения	
7	Фундаменты монолитные Фм1...Фм4	
8	Фундаменты монолитные Фм5...Фм7	
9	Фундаменты монолитные Фм8...Фм12	
10	Фундамент монолитный Фм13	
11	Схема расположения каналов, приямка, фундамента под оборудование	
12	Каналы КЛ1, КЛ2	
13	Сечения 3-3...6-6	
14	Сечения 7-7...12-12	
15	Сечения 13-13...16-16	
16	Сечения. Узлы 6...11. Приямок ПРм1. Фундамент под оборудование ФОм1	
17	Спецификация каналов, приямка, фундамента под оборудование	
18	Схемы расположения колонн и балок покрытия, плит покрытия	
19	Спецификация к схемам расположения колонн и балок покрытия, плит покрытия	
20	Разрезы. Узлы 1...6	
21	Схемы расположения плит перекрытия	
22	Участки монолитные Ум1... Ум4	
23	Схемы расположения стеновых панелей, ограждающих стенок, Узлы 1...3	
24	Узлы 4...6	
25	Схемы расположения перегородок	

Ведомость ссылочных и прилагаемых документов

Обозначение	Наименование	Примечание
	Ссылочные документы	
ГОСТ 948-84	Перемычки железобетонные для зданий с кирпичными стенами	
ГОСТ 13579-78	Блоки бетонные для стен подвалов	
ГОСТ 13580-85	Плиты ж.-б. ленточных фундаментов	
ГОСТ 24022-80	Фундаменты ж.-б. сборные под колонны сельскохозяйственных зданий	
1.030.1-1, вып. 0-3, 2-1, 3-3, 4-1	Стены наружные из однослойных панелей каркасных общественных зданий, производственных вспомогательных зданий промышленных предприятий	
1.030.9-2, вып. 4, 6, 7	Перегородки панельные зданий промышленных и сельскохозяйственных предприятий	
1.141-1, вып. 60, 64	Панели перекрытий ж.-б. многопустотные	
1.400-6/76, вып. 1	Унифицированные закладные детали сборных ж.-б. конструкций одноэтажных промышленных зданий	
1.400-15, вып. 1	Унифицированные закладные изделия ж.-б. конструкций для крепления технологических коммуникаций и устройств	
1.412.1-6	Фундаменты монолитные ж.-б. на естественном основании под типовые ж.-б. колонны одноэтажных и многоэтажных производственных зданий	
1.415.1-2, вып. 1...3	Балки фундаментные ж.-б. для наружных и внутренних стен производственных зданий промышленных предприятий	
1.462.1-10/89, вып. 1, 2	Балки стропильные ж.-б. для покрытий зданий с пролетами 6 и 9 м	

продолжение

Обозначение	Наименование	Примечание
1.494-24, вып. 1	Стаканы для крепления крышных вентиляторов и зонтов	
1.823.1-2, вып. 0...2	Колонны ж.-б. для сельскохозяйственных производственных зданий	
1.865.1-4/89, вып. 1...4	Ж.-б. плиты покрытий сельскохозяйственных производственных зданий	
2.400-7, вып. 0, 1, 2	Монтажные узлы сопряжений сборных ж.-б. конструкций одноэтажных производственных зданий	
2.460-14, вып. 0	Типовые узлы покрытий промышленных зданий в местах пропуска вентиляционных шахт	
2.870-1, вып. 0-4, 1-4, 2-4	Узлы крепления ограждающих стенок в зданиях по хранению товарной обработке и переработке картофеля и овощей	
3.006.1-2.87, вып. 0...2	Сборные ж.б. каналы и тоннели из лотковых элементов	
3.900-3, вып. 7	Сборные ж.б. конструкции емкостных сооружений для водоснабжения и канализации	

Согласовано:

Зав. гр. Т	Шманев		
Гл. спец. сект. ОВ	Беляев		
Зав. гр. ЭЛ	Кочергина		
Зав. гр. А	Корягин		
Гл. спец. гр. Х	Комаров		
Рук. гр. ВК	Цурганов		

Инв. № подл. | Подпись и дата | Взам. инв. №

Типовой проект разработан в соответствии с действующими нормами и правилами и предусматривает мероприятия, обеспечивающие взрывную, взрывопожарную и пожарную безопасность при эксплуатации здания.

Главный инженер проекта Г.А. Хлебников

Инв. №			
Н. контр.	Махонина		22.01.91
Гл. спец. т.о.	Александров		01.91
Нач. НТК	Иглина		21.01.91
ГИП	Хлебников		21.01.91
Гл. констр.	Тимошенко		21.01.91
Гл. спец.	Медолазов		21.01.91
Зав. гр.	Бутенко		21.01.91
Инж.	Горячева		21.01.91
Пров.	Жолудева		21.01.91

Привязан

813-2-63.91 КЖ1

Секционное хранилище семенного картофеля вместимостью 1000 тонн

Стадия	Лист	Листов
РП	1	25

Общие данные (начало)

ГИПРОНИСЕЛЬПРОМ г. Орел

24994-02 18

Копировал Фомушкина

Формат А2

Альбом 2

Ведомость ссылочных и прилагаемых документов (продолжение)

Обозначение	Наименование	Примечание
5.904-1, вып.0	Детали креплений воздуховодов	
шифр, 1481, вып.01	Стены из ж-б. трехслойных	
	панелей с эффективной теп-	
	лоизоляцией для зданий	
	хранилищ плодоовощной	
	продукции	
	Прилагаемые документы	
	Строительные изделия	Альбом 4
КЖВМ1	Ведомость потребности в	Альбом 7
	материалах на изготовление	
	монолитных бетонных и	
	ж.-б. конструкций	
КЖВМ2	Ведомость потребности в мате-	Альбом 7
	риалах на изготовление	
	сборных бетонных и ж.-б.	
	конструкций	

Ведомость спецификаций

Лист	Наименование	Примечание
4	Спецификация к схеме расположения	
	фундаментов и фундаментных балок	
7	Спецификация монолитных фундаментов Фм1... Фм4	
8	Спецификация монолитных фундаментов Фм5... Фм8	
9	Спецификация монолитных фундаментов Фм9... Фм12	
10	Спецификация монолитного фундамента Фм13	
11	Спецификация к схеме расположения каналов,	
	приямка, фундаментов под оборудование	
17	Спецификация каналов, приямка, фунда-	
	мента под оборудование	
19	Спецификация к схемам расположения колонн	
	и балок покрытия, плит покрытия	
21	Спецификация к схемам расположения	
	плит перекрытия	
22	Спецификация монолитных участков Ум1... Ум4	
24	Спецификация к схемам расположения стеновых	
	панелей и ограждающих стенок	
25	Спецификация к схемам расположе-	
	ния перегородок	

Ведомость объемов сборных бетонных и железобетонных конструкций по рабочим чертежам основного комплекта

N п/п	Наименование группы элементов конструкций	Код	Кол., м³	Примечание
1	Блоки стен подвала	581100	18,25	
2	Фундаменты стаканного			
	типа и башмаки	581200	22,48	
3	Плиты фундаментов	581300	5,41	
4	Колонны	582100	32,73	
5	Балки стропильные	582200	25,30	
6	Балки фундаментные	582400	0,75	
7	Перемычки	582800	19,99	
8	Панели стеновые наружные	583100	75,44	
9	Карнизные панели	583100	0,72	
10	Плиты покрытий	584100	52,66	
11	Плиты перекрытий	584200	22,28	
12	Стаканы для вентиляторов	589600	0,20	
13	Конструкции и детали			
	каналов	585800	30,97	
14	Всего бетона и железобетона		307,18	

Материалы на изготовление сборных бетонных и железобетонных конструкций учтены в ведомости потребности в материалах и отдельно не учитываются.

Условные обозначения:

— железобетон

Общие указания

1. За условную отметку 0.000 принят уровень чистого пола, что соответствует абсолютной отметке [ ]
2. Проект разработан для строительства со следующими характеристиками природных условий:
   а) расчетная зимняя температура наружного воздуха минус 20°С;
   б) нормативное значение ветрового давления по СНиП 2.01.07-85 - 0,38 кПа (38 кгс/м²) - III ветровой район;
   в) нормативное значение веса снегового покрова по СНиП 2.01.07-85 - 1.0 кПа (100 кгс/м²) - III снеговой район;
   г) рельеф территории спокойный, грунтовые воды отсутствуют;
   д) сейсмичность не выше 6 баллов;
   е) проектом не предусмотрено строительство в районах распространения вечномерзлых грунтов и на подрабатываемых территориях;
3. Монтажные работы сборных железобетонных конструкций выполнить в соответствии с требованиями СНиП 3.03.01.87 „Несущие и ограждающие конструкции."
4. Земляные работы выполнить в соответствии с требованиями СНиП 3.02.01-87 „Земляные сооружения, основания и фундаменты."
5. Монтажную сварку производить электродами Э42 по ГОСТ 9467-75, высота шва 6мм
6. Все необетонированные соединительные и закладные изделия, гибкие связи стеновых панелей ПСТ 60.12.30-1-ТП, ПСТ 60.9.30-ТП должны быть покрыты слоем цинка толщиной 12 мкм (способом металлизации) согласно СНиП 2.03.11-85, п. 2.40, 2,41, 2,45.
7. Временная нормативная нагрузка на перекрытия принята 150 кгс/м² (1470 Па) согласно СНиП 2.01.07-85 табл. 3 п. 11
8. Ограждающие конструкции помещения хранения рассчитаны на давление продукции высотой насыпи 5.0м.

Привязан

Инв. N

Инв. N подл. | Подпись и дата | Взам. инв. N

Н.контр.	Махонина		21.01.91
Гл.спецто	Александров		01.91
Нач. нтк	Целина		21.01.91
ГИП	Хлебников		21.01.91
Гл.констр.	Тимошенко		21.01.91
Гл.спец.	Медомазов		21.01.91
Зав.гр.	Бутенко		21.01.91
Инж.	Горячева		21.01.91
Пров.	Колудева		21.01.91

813-2-63.91 КЖ1

Секционное хранилище семенного картофеля вместимостью 1000 тонн

Стадия	Лист	Листов
РП	2	

Общие данные (окончание)

ГИПРОНИСЕЛЬПРОМ г. Орел

Копировал Кухтинова

Формат А2

Альбом 2

Схема расположения фундаментов и фундаментных балок

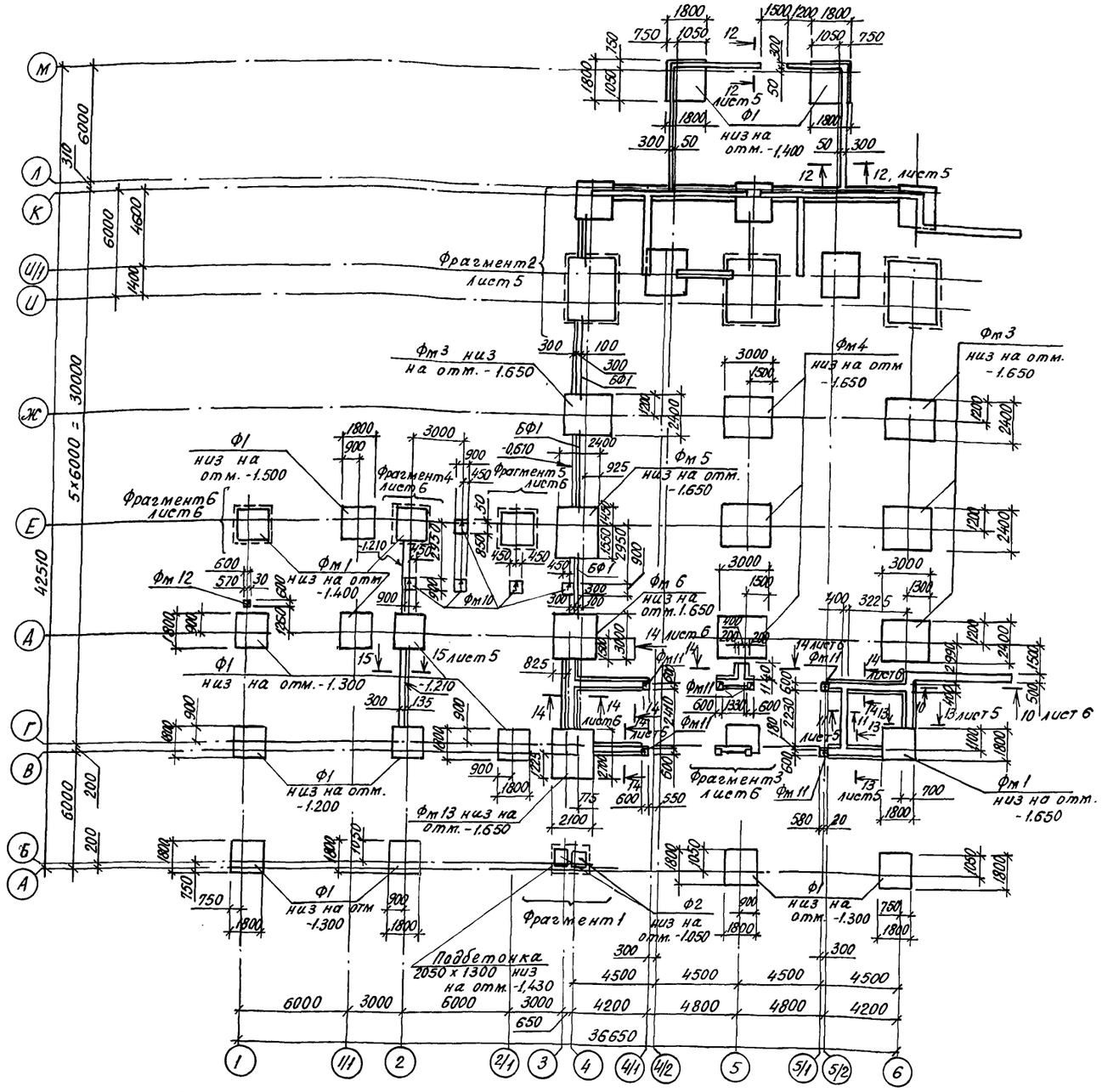

Фрагмент 1

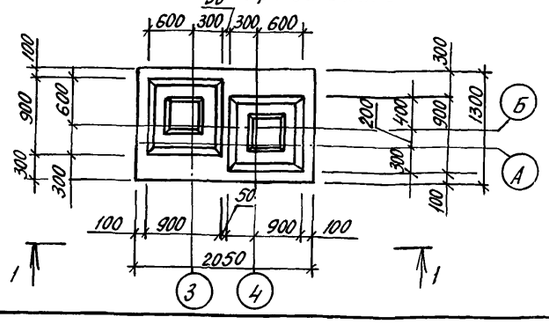

1-1

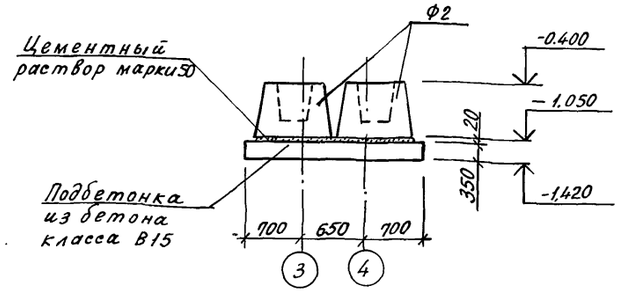

1. Фундаменты запроектированы из условия строительства на непучинистых непросадочных грунтах со следующими нормативными характеристиками: $\varphi = 28°$, $C^н = 0{,}02$ МПа, $E = 15$ МПа, $\gamma_o = 1{,}8$ тс/м³. Грунтовые воды отсутствуют.
2. Под монолитные фундаменты выполнить бетонную подготовку из бетона класса В3,5 толщиной 100 мм. Подбетонки, обозначенные на схеме пунктиром, выполнить из бетона класса В15.
3. Подбетонки под сборные фундаменты, обозначенные на схеме пунктиром, выполнить из бетона класса В15. Остальные сборные фундаменты устанавливать на выровненное песчаное основание толщиной 100 мм.
4. После установки и выверки фундаментных балок зазоры между балками, колоннами и гранями балок заполнить бетоном класса В12,5.
5. Блоки ленточных фундаментов укладывать на цементном растворе марки 50 с перевязкой швов не менее 240 мм на выровненное песчаное основание толщиной 100 мм.
6. Монолитные участки ленточных фундаментов выполнять из бетона класса В12,5.
7. Горизонтальную гидроизоляцию на отметке минус 0.030 выполнять из цементного раствора марки 100 толщиной 30 мм.
8. Поверхность подколонника монолитных фундаментов в местах примыкания монолитных набетонок под фундаментные балки тщательно очистить и выполнить насечку глубиной ≈ 5 мм.
9. Привязка фундаментных балок дана по центру.
10. Стрелки обозначают ориентацию фундаментов Фм 10, Фм 11, Фм 12.

Н.контр.	Махонина		21.01.91	813-2-83.91 КЖ1	
Зам.нач.гп	Репало		21.01.91		
ГИП	Хлебников		21.01.91		
Гл.констр.	Тимошенко		21.01.91		
Гл.спец.	Медолазов		21.01.91		
Зав.гр.	Бутенко		21.01.91	Секционное хранилище семенного картофеля вместимостью 1000 тонн	Стадия: РП; Лист: 3; Листов:
Ведущ.	Кольбичева		21.01.91		
Пров.	Жолудева		21.01.91	Схема расположения фундаментов и фундаментных балок. Фрагмент 1	ГИПРОНИСЕЛЬПРОМ г. Орел

Привязан

Инв. N

Инв. N подл. | Подпись и дата | Взам. инв. N

24994-02 20

Копировал Кухтинова

Формат А2

Альбом 2

Спецификация к схеме расположения фундаментов и фундаментных балок

Марка, поз.	Обозначение	Наименование	Кол.	Масса ед, кг	Примечание
		Фундаменты			
Ф1	ГОСТ 24022-80	3Ф18.18-2	16	3400	
Ф2	ГОСТ 24022-80	1Ф9.9-1	2	900	
		Фундаменты монолитные			
Фм 1	лист 7	Фм 1	3		2,48м³
Фм 2	лист 7	Фм 2	2		2,51м³
Фм 3	лист 7	Фм 3	4		4,54м³
Фм 4	лист 7	Фм 4	3		4,58м³
Фм 5	лист 8	Фм 5	1		5,45м³
Фм 6	лист 8	Фм 6	1		5,45м³
Фм 7	лист 8	Фм 7	2		6,10м³
Фм 8	лист 9	Фм 8	1		5,99м³
Фм 9	лист 9	Фм 9	2		3,58м³
Фм 10	лист 9	Фм 10	5		0,73м³
Фм 11	лист 9	Фм 11	6		0,40м³
Фм 12	лист 9	Фм 12	1		0,40м³
Фм 13	лист 10	Фм 13	1		6,74м³
		Балка фундаментная			
БФ1	1.415.1-2.1-3-61	15Ф6-8	3	630	
		Блоки стен подвалов			
ФБ1	ГОСТ 13579-78	ФБС 24.3.6-Т	25	970	
ФБ2	ГОСТ 13579-78	ФБС 9.3.6-Т	7	350	
ФБ3	ГОСТ 13579-78	ФБС 24.4.6-Т	4	1300	
ФБ4	ГОСТ 13579-78	ФБС 12.4.6-Т	8	640	
ФБ5	ГОСТ 13579-78	ФБС 24.5.6-Т	25	1630	
ФБ6	ГОСТ 13579-78	ФБС 12.5.6-Т	18	790	

Продолжение

Марка, поз.	Обозначение	Наименование	Кол.	Масса ед, кг	Примечание
		Плиты железобетонные для ленточных фундаментов			
ФБ 7	ГОСТ 13580-85	ФЛ 8.24-1	9	1150	
ФБ 8	ГОСТ 13580-85	ФЛ 8.12-1	6	550	
		Сетка			
С1	лист 6	$C\ \frac{5Вр1\text{-}100}{5Вр1\text{-}100}\ 4450\times850$ ГОСТ 8478-81	10	1,3	
		Материалы			
		Монолитные участки ленточных фундаментов			
		Бетон класса В12,5			9,0м³
		Опоры под стойки ворот			
		Бетон класса В15			1,5м³
		Опоры под стойки бункера			
		Бетон класса В15			1,21м³
		Набетонки под стены			
		Бетон класса В15			5,4м³
		Набетонки под фундаментные балки			
		Бетон класса В15			1,7м³

Таблица нормативных усилий на обрезе фундаментов

Схема нагрузок	Фундаменты	Величины нагрузки N, кН	Qx, кН	Qy, кН	Mx кН.м	My кН.м
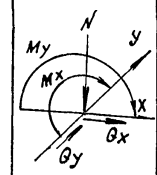	Фм 1	207.1	2,1	—	10.1	-30.4
	Фм 2	213,5	1,1	—	-43,2	7,0
	Фм 3	436,2	-102,4	—	—	-186,1
	Фм 4	395,9	-99,5	—	—	-134,7
	Фм 9	129,4	—	81.0	-7,3	—
	Фм 5, Фм 6	477.5	-102,4	—	20.1	-42,4
	Фм 13	306,4	—	-2,2	22,3	12,1
	Ф1	174,3	—	2,1	6,1	-12,2
N, кН/м 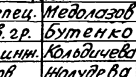	между осями Г-Д	56,50	—	—	—	—
	по оси В в осях 4-4/1	95,40	—	—	—	—
	по оси В в осях 5/1-6	113,70	—	—	—	—

1. В таблице усилий в величину N не включен вес фундамента и грунта на его обрезах.
2. Ось X располагать вдоль буквенных осей, ось y вдоль цифровых осей и по центрам фундаментов.
3. Знак минус обозначает направление усилия обратное, указанному на схеме.
4. Расчетная нагрузка на полы принята 35,8 кН/м².

Н.контр.	Махонина		23.01.91	813-2-63.91 КЖ1			
Зам.нач.тк.	Репало		21.01.91				
ГИП	Хлебников		21.01.91				
Гл.констр.	Тимошенко		21.01.91				
Гл.спец.	Медолазов		21.01.91				
Зав.гр.	Бутенко		21.01.91	Секционное хранилище семенного картофеля вместимостью 1000 тонн	Стадия	Лист	Листов
Вед.инж.	Колбичева		21.01.91		РП	4	
Пров.	Колудева		21.01.91	Спецификация к схеме расположения фундаментов и фундаментных балок	ГИПРОНИСЕЛЬПРОМ г. Орел		

Привязан

Инв.N

Инв.N подл. | Подпись и дата | Взам.инв.N

24994-02 21

Копировал Кухтинова

Формат А2

Альбом 2

Фрагмент 2

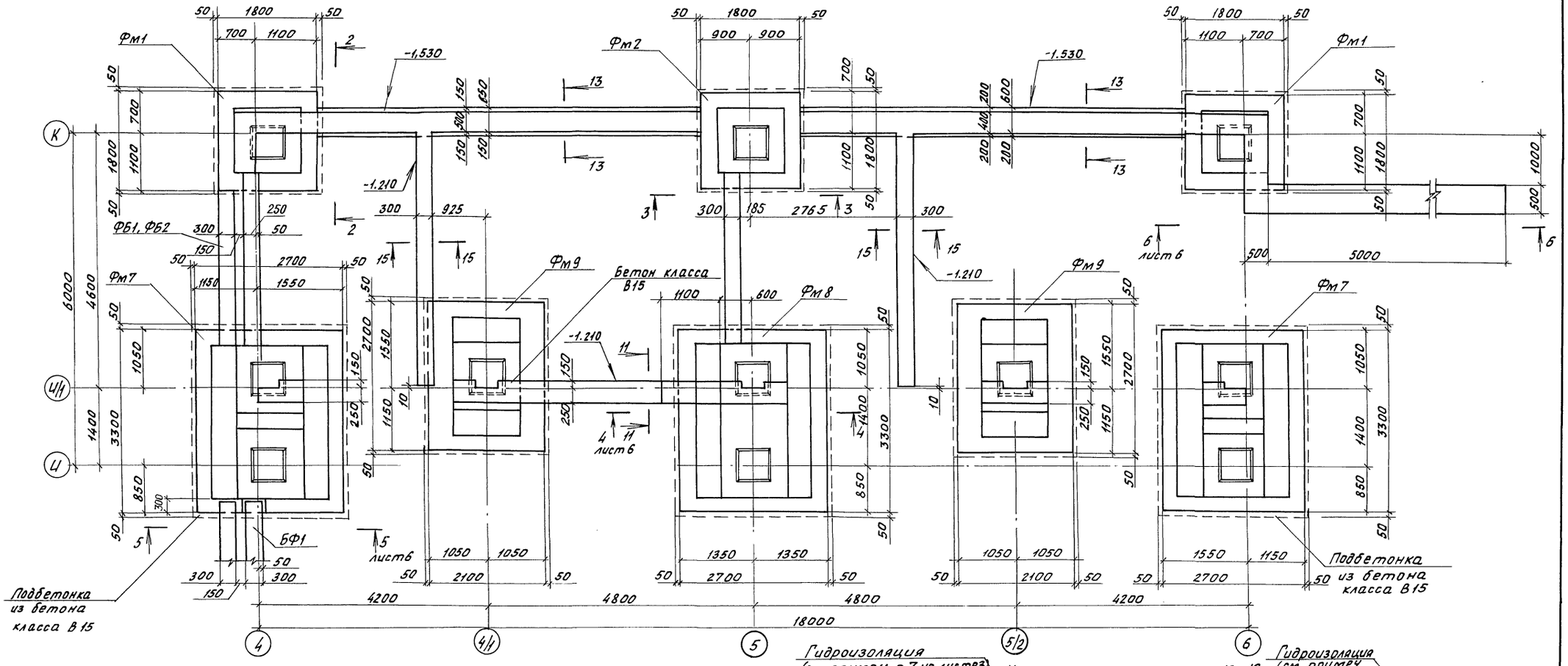

Н. контр.	Махонина		22.01.91	813-2-83.91 КН1	
Зам. нач.	Репало		21.01.91		
ГИП	Хлебников		21.01.91		
Гл. констр.	Тимошенко		21.01.91		
Гл. спец.	Медолазов		21.01.91		
Зав. гр.	Бутенко		21.01.91	Секционное хранилище семенного картофеля вместимостью 1000 тонн	Стадия: РП; Лист: 5; Листов:
Инж. II кат.	Власова		21.01.91		
Пров.	Кольдичева		21.01.91	Фрагмент 2	ГИПРОНИСЕЛЬПРОМ г. Орел

Инв. № подл. | Подпись и дата | Взам. инв. №

24994-02 22

Копировал Фомушкина

Формат А2

Альбом 2

4-4

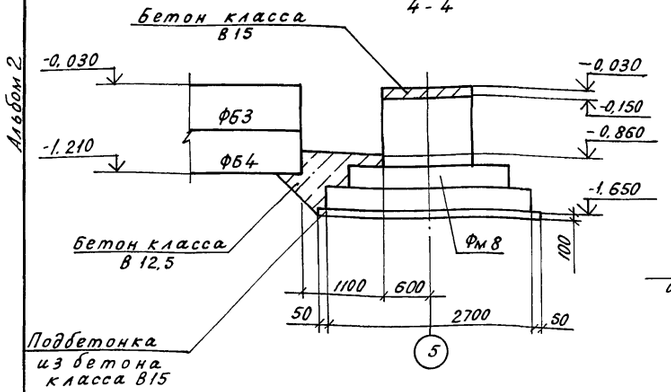

5-5

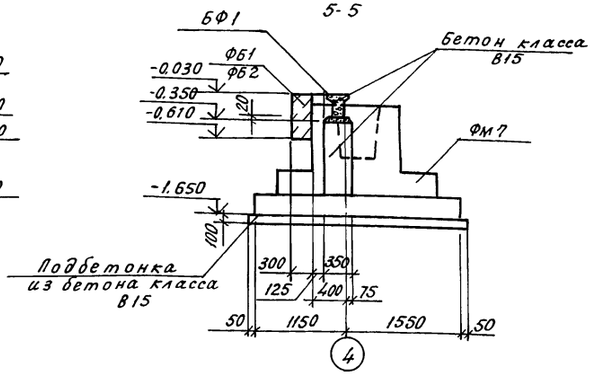

6-6

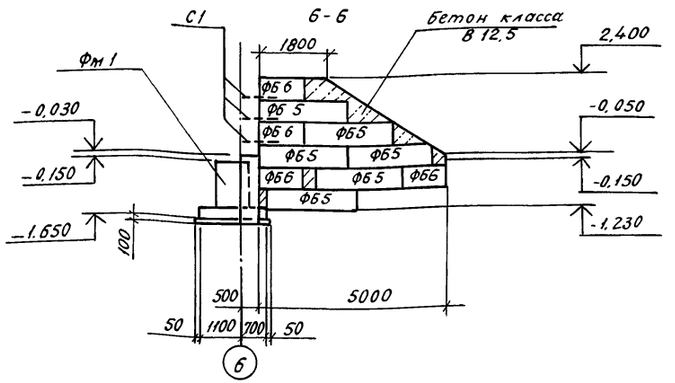

Фрагмент 3

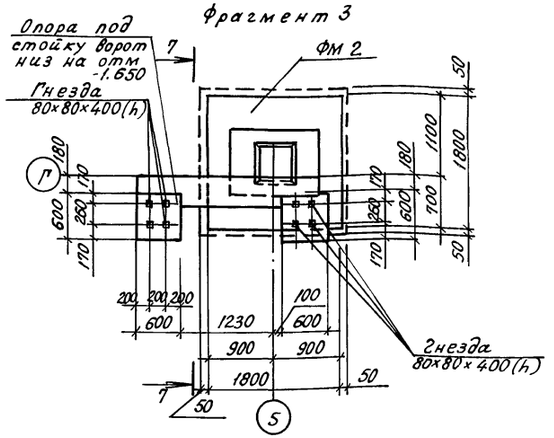

Фрагмент 4, 5

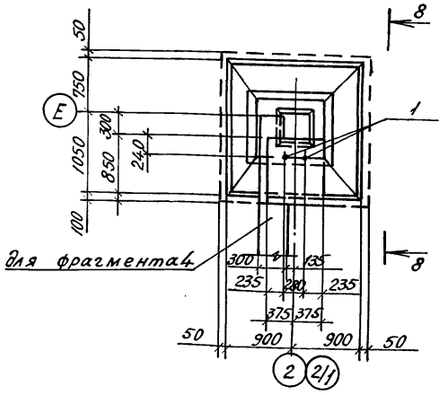

Фрагмент 6

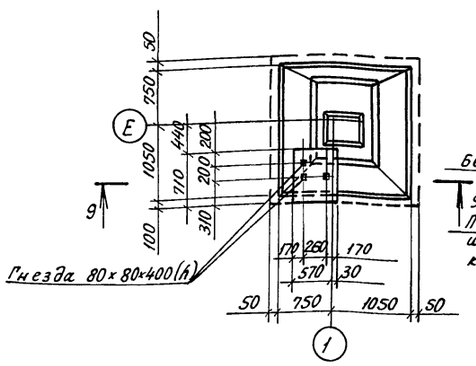

9-9

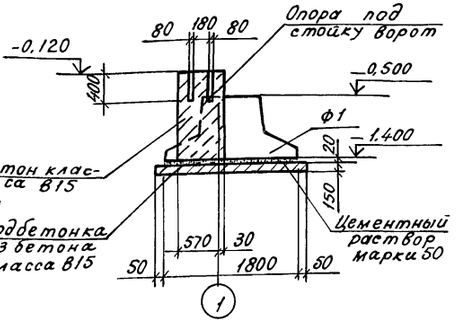

7-7

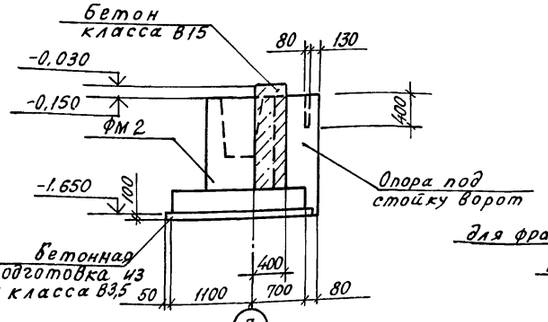

8-8

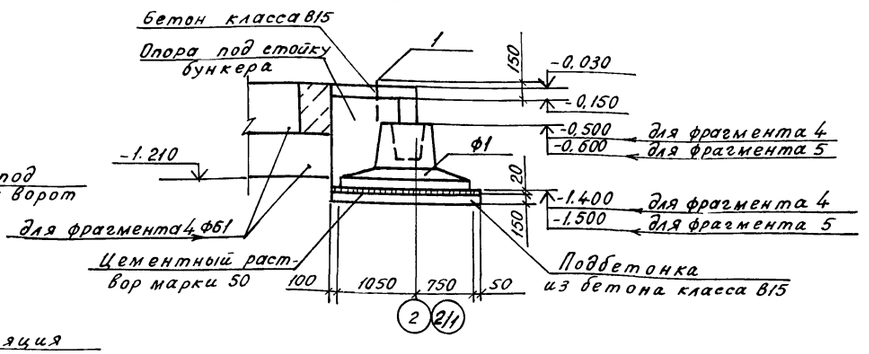

10-10

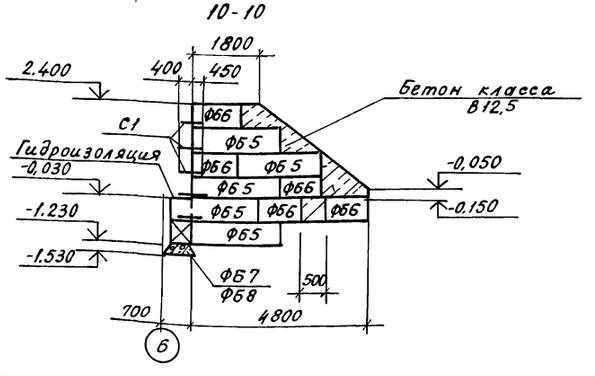

14-14

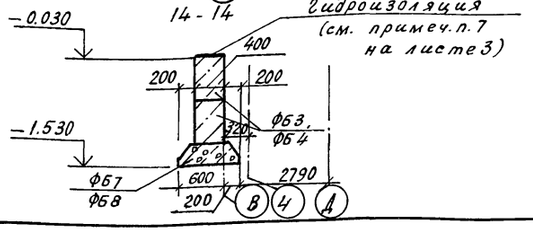

Н.контр.	Махонина		21.01.91	813-2-83.91 КЖ1	
Зам.нач.пт.	Репало		21.01.91		
ГИП	Хлебников		21.01.91		
Гл.констр.	Тимошенко		21.01.91		
Гл.спец.	Медолазов		21.01.91		
Зав.гр.	Бутенко		21.01.91	Секционное хранилище сезонного картофеля вместимостью 1000 тонн	Стадия: РП; Лист: 6; Листов:
Вед.инж.	Кольдичева		21.01.91		
Пров.	Жолудева		21.01.91	Фрагменты 3...6 Сечения.	ГИПРОНИСЕЛЬПРОМ г.Орел

Привязан

Инв. N

Инв. N подл. | Подпись и дата | Взам. инв. N

24994-02 23

Копировал Кухтинова

Формат А2

Альбом 2

Фм 1, Фм 2

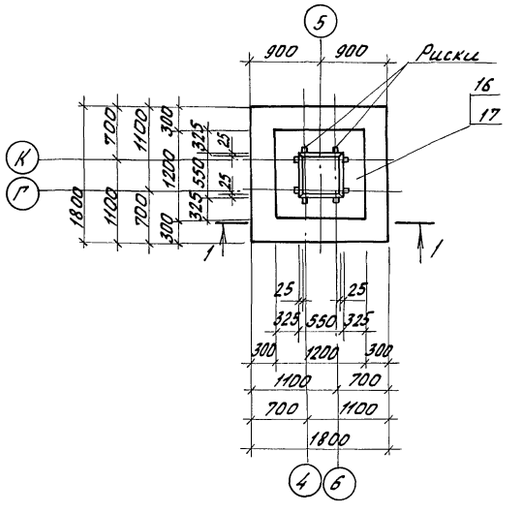

Фм 3, Фм 4

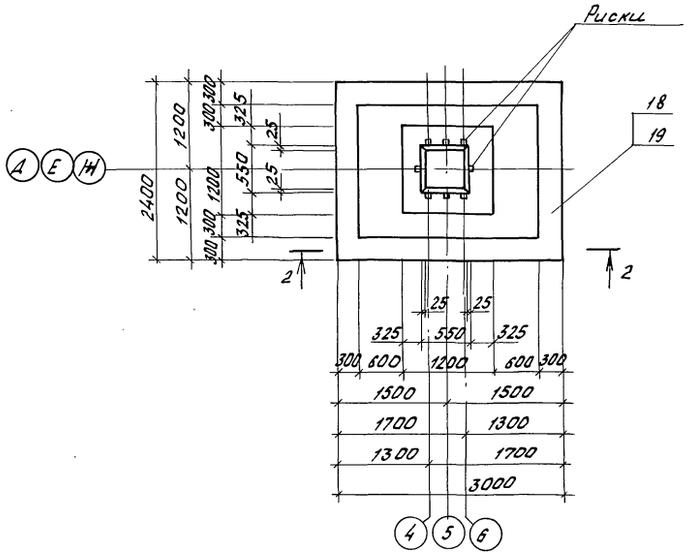

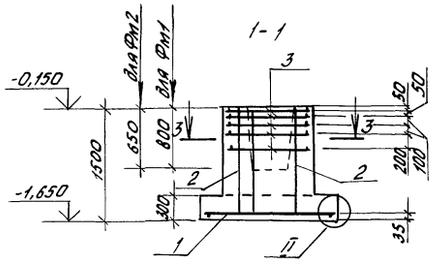

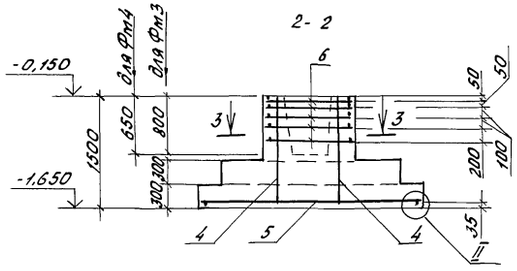

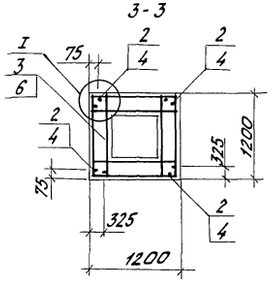

План раскладки сеток подошвы Фм1... Фм6

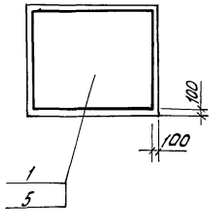

Спецификация монолитных фундаментов Фм 1... Фм 4

Формат	Зона	Поз.	Обозначение	Наименование	Кол.	Примечание
				Фм1, Фм2		
				Сборочные единицы		
				Сетки		
		1	1.412.1-6.2-1	С1-12	1	27,9кг
		2	1.412.1-6.2-3	С2-57	4	7,41кг
		3	1.412.1-6.2-4	С3-25	5	3,6кг
				Материалы		
				Бетон класса В15		
		16		для Фм1		2,48м3
		17		для Фм2		2,51м3
				Фм3, Фм4		
				Сборочные единицы		
				Сетки		
		4	1.412.1-6.2-3	С2-58	4	9,71кг
		5	1.412.1-6.2-1	С1-108	1	62,8кг
		6	1.412.1-6.2-4	С3-27	5	8,2кг
				Материалы		
				Бетон класса В15		
		18		для Фм3		4,54м3
		19		для Фм4		4,58м3

1. Узлы I, II приняты по серии 1.412.1-6, вып.0 документ 1.412.1-6.0-5см.
2. Соединение стержней при сборке пространственных каркасов выполнять дуговой сваркой по узлу VI серии 1.412.1-6, вып.0 документ 1.412.1-6.0-7см.
3. Ведомость расхода стали см. лист 10.

Н.контр.	Махонина		21.01.91	813-2-63.91 КЖ1	
Зам.нач.	Репало		21.01.91		
ГИП	Хлебникова		21.01.91		
Гл.констр.	Тимошенко		21.01.91		
Гл.спец.	Медолазов		21.01.91		
Зав.гр.	Бутенко		21.01.91	Секционное хранилище семенного картофеля вместимостью 1000тонн	Стадия: РП; Лист: 7; Листов:
Инж.	Горячева		21.01.91		
Пров.	Кольвичева		21.01.91	Фундаменты монолитные Фм1... Фм4	ГИПРОНИСЕЛЬПРОМ г. Орел

Привязан

Инв.№

Инв.№ подл. | Подпись и дата | Взам.инв.№

24994-02 24

Копировал Фомушкина Формат А2

Альбом 2

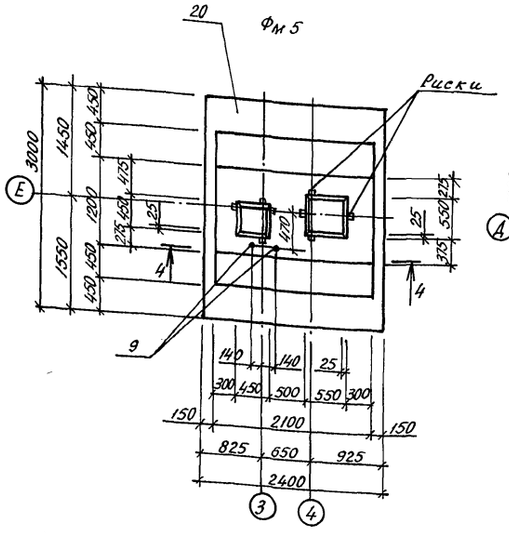

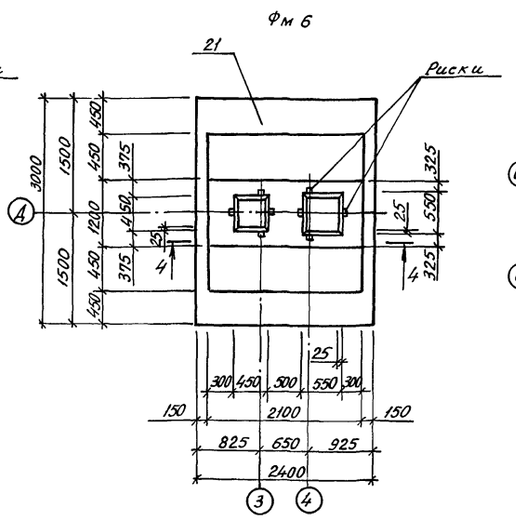

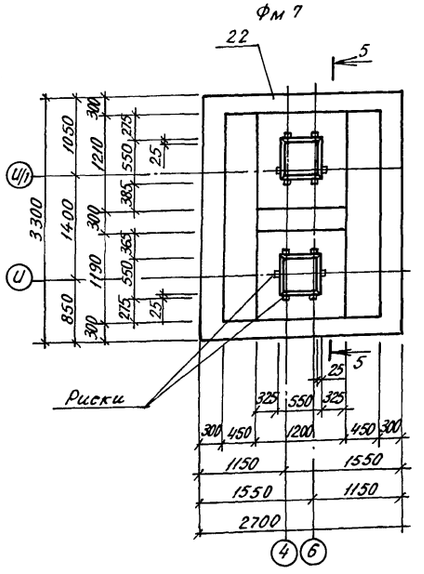

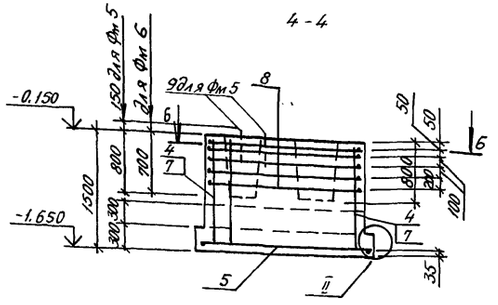

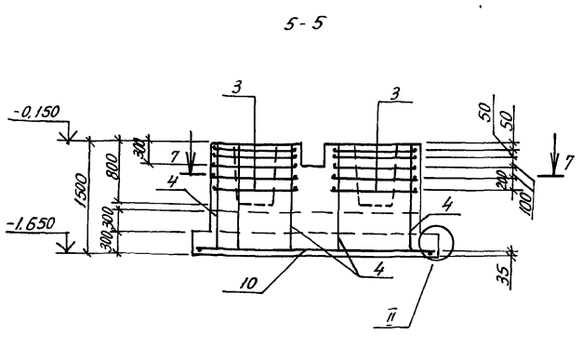

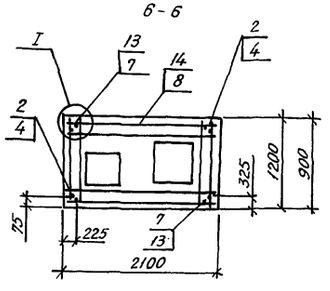

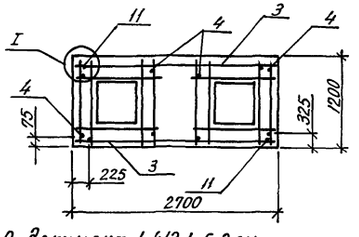

1. Узлы I, II приняты по серии 1.412.1-6, вып.0 документ 1.412.1-6.0 см.
2. Соединение стержней при сборке пространственных каркасов выполнять дуговой сваркой по узлу II серии 1.412.1-6, вып.0 документ 1.412.1-6.0-7 см.
3. План раскладки сеток подошвы фундаментов Фм5, Фм6 см. лист 7, Фм 7- лист 9.
4. Ведомость расхода стали см. лист 10.
5. Фундамент фм 8 см. лист 9.

Спецификация монолитных фундаментов Фм 5... Фм 8

Формат	Зона	Поз.	Обозначение	Наименование	Кол.	Примечание
				Фм 5		
				Сборочные единицы		
				Сетки		
		5	1.412.1-6.2-1	С1-108	1	62,80кг
		4	1.412.1-6.2-3	С2-58	2	9,71кг
		7	1.412.1-6.2-3	С2-226	2	20,66кг
		8	1.412.1-6.2-4	С3-75	5	13,40кг
				Стандартные изделия		
		9		Болт 1.1 М24х800 Ст3кп3-1		
				ГОСТ 24379.1-80	2	
				Материалы		
		20		Бетон класса В15		5,45м³
				Фм 6		
				Сборочные единицы		
				Сетки		
		5	1.412.1-6.2-1	С1-108	1	62,80кг
		4	1.412.1-6.2-3	С2-58	2	9,71кг
		7	1.412.1-6.2-3	С2-226	2	20,66кг
		8	1.412.1-6.2-4	С3-75	5	13,40кг
				Материалы		
		21		Бетон класса В15		5,45м³
				Фм 7, Фм 8		
				Сборочные единицы		
				Сетки		
		10	1.412.1-6.2-1	С1-167	1	142,88кг
		4	1.412.1-6.2-3	С2-58	4	9,71кг
		11	1.412.1-6.2-3	С2-282	2	26,87кг
		3	1.412.1-6.2-4	С3-25	10	3,6кг
				Материалы		
		22	для Фм 7	Бетон класса В15		6,10м³
		23	для Фм 8	Бетон класса В15		5,99м³

Н.контр.	Махонина		21.01.91
Зам.нач.	Репало		21.01.91
ГИП	Хлебников		21.01.91
Гл.констр.	Тимошенко		21.01.91
Гл.спец.	Медолазов		21.01.91
Зав.гр.	Бутенко		21.01.91
Вед.инж.	Колбычева		21.01.91
Инж.Тк.	Горячева		21.01.91
Пров	Колбычева		21.01.91

813-2-63.91 КМ1

Привязан

Инв.№

Секционное хранилище семенного картофеля вместимостью 1000 тонн

Стадия	Лист	Листов
РП	8	

Фундаменты монолитные Фм5... Фм7

ГИПРОНИСЕЛЬПРОМ г.Орел

Инв.№ подл. | Подпись и дата | Взам. инв.№

24994-02 25

Копировал Кухтинова Формат А2

Альбом 2

Фм8

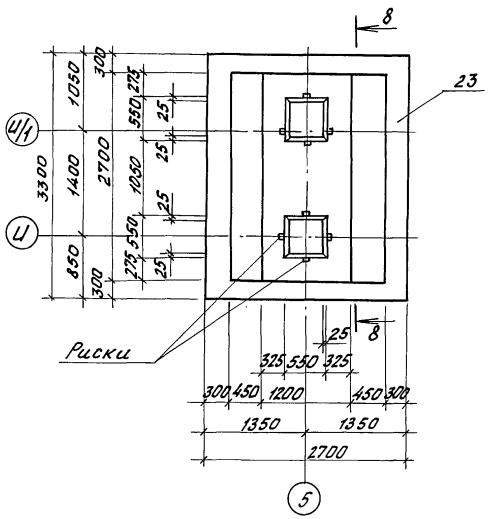

Фм9

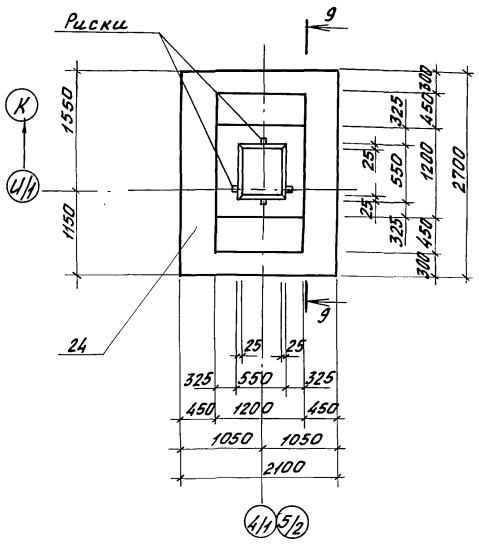

Фм10

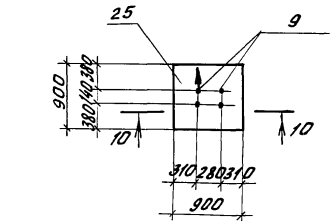

10-10

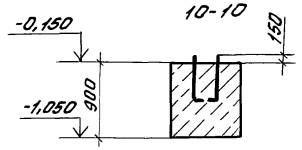

План раскладки сеток подошвы Фм7... Фм9, Фм13

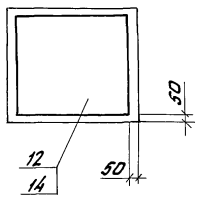

Спецификация монолитных фундаментов Фм9...Фм12

Формат	Зона	Поз.	Обозначение	Наименование	Кол.	Примечание
				Фм9		
				Сборочные единицы		
				Сетки		
		12	1.412.1-6.2-1	С1-65	1	35,68кг
		2	1.412.1-6.2-3	С2-57	4	7.41кг
		3	1.412.1-6.2-4	С3-25	5	3,6кг
				Материалы		
		24		Бетон класса В15		3.58м³
				Фм10		
				Стандартные изделия		
		9		Болт1.1М24х800ст3кп3-1		
				ГОСТ24379.1-80	4	
				Материалы		
		25		Бетон класса В15		0,73м³
				Фм11, Фм12		
				Материалы		
		26		Бетон класса В15		0,4м³

8-8

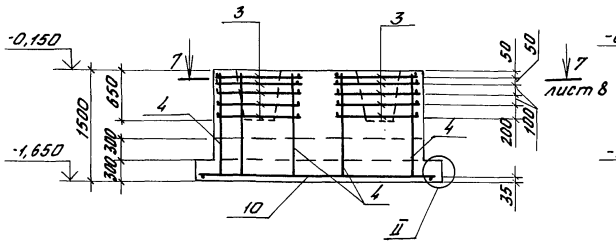

9-9

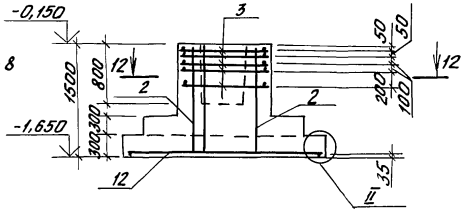

Фм11, Фм12

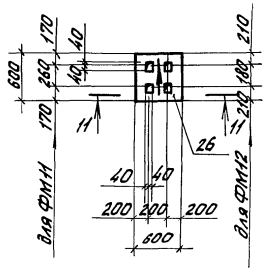

12-12

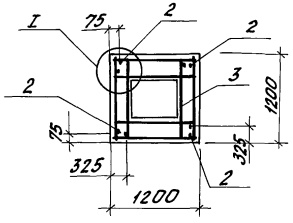

11-11

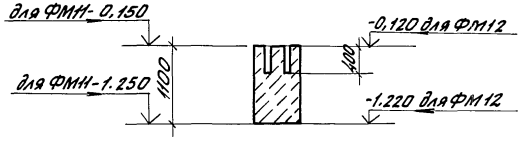

1. Ведомость расхода стали см. лист 10.
2. Спецификацию фундамента Фм8 см. лист 8.
3. Узлы I, II приняты по серии 1.412.1-6, вып.0 документ 1.412.1-6.0-5см.
4. Соединение стержней при сборке пространственных каркасов выполнять дуговой сваркой по узлу II серии 1.412.1-6, вып.0 документ 1.412.1-6.0-7см.
5. Стрелки указывают ориентацию фундаментов Фм10, Фм11, Фм12.

Н.контр.	Махонина		22.01.91	813-2-63.91 КЖ1	
Зам.нач.	Репало		21.01.91		
ГИП	Хлевников		21.01.91		
Гл.констр.	Титошенко		21.01.91		
Гл.спец.	Медолазов		21.01.91		
Зав.гр.	Бутенко		21.01.91	Секционное хранилище семенного картофеля вместимостью 1000тонн	Стадия: РП; Лист: 9; Листов:
Инж.	Горячева		21.01.91		
Пров.	Кольдичева		21.01.91	Фундаменты монолитные Фм8... Фм12	ГИПРОНИСЕЛЬПРОМ г. Орел

Привязан

Инв.№

Инв.№ подл. | Подпись и дата | Взам.инв.№

24994-02 26

Копировал Фотушкина Формат А2

Альбом 2

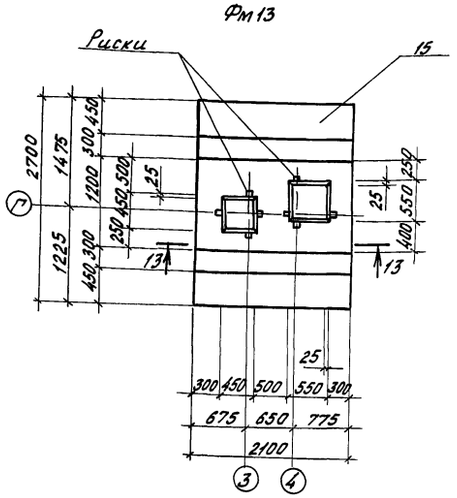

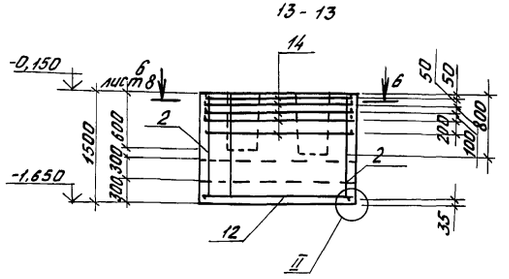

Спецификация монолитного фундамента Фм13

Формат	Зона	Поз.	Обозначение	Наименование	Кол.	Примечание
				Фм13		
				Сборочные единицы		
				Сетки		
		12	1.412.1-6.2-1	С1-65	1	35,68кг
		2	1.412.1-6.2-3	С2-37	2	7,41кг
		13	1.412.1-6.2-3	С2-225	2	16,06кг
		14	1.412.1-6.2-4	С3-73	5	5,94кг
				Материалы		
		15		Бетон класса В15		6,74кг

Ведомость расхода стали на фундаменты монолитные Фм1... Фм10, Фм13

Марка элемента	Изделия арматурные							Всего	Изделия закладные		Всего	Общий расход
	Арматура класса А-III ГОСТ 5781-82								Прокат марки Ст3кп3-1 ГОСТ 2590-88			
	Ф6	Ф8	Ф10	Ф12	Ф14	Ф16	Итого		Ф24	Итого		
Фм1, Фм2	3,84	18,0		53,70			75,54	75,54				75,54
Фм3, Фм4	3,84			103,80	35,0		142,64	142,64				142,64
Фм5, Фм6	1,92	6,32		129,80	52,5		190,54	190,54	6,18	6,18	6,18	196,72
Фм7, Фм8	3,84	44,24			80,5	142,88	271,46	271,46				271,46
Фм9	3,84	18,0	35,68	25,8			83,32	83,32				83,32
Фм10									12,36	12,36	12,36	12,36
Фм13	1,92	36,02	35,68	38,7			112,32	112,32				112,32

1. Узлы I, II приняты по серии 1.412.1-6, вып.0 документ 1.412.1-6.0-5см.
2. Соединение стержней при сборке пространственных каркасов выполнять дуговой сваркой по узлу VI серии 1.412.1-6, вып.0 документ 1.412.1-6.0-7см.
3. План раскладки сеток подошвы фундамента Фм13 см. лист 9.

Н.контр.	Тахонина		21.01.91	813-2-63.91 КН1	
Зам.нач.	Репало		21.01.91		
ГИП	Хлебников		21.01.91		
Гл.констр.	Тимошенко		21.01.91		
Гл.спец.	Медолазов		21.01.91		
Зав.гр.	Бутенко		21.01.91	Секционное хранилище семенного картофеля вместимостью 1000 тонн	Стадия: РП; Лист: 10; Листов:
Вед.инж.	Кольдичева		21.01.91		
Инж.конс.	Горячева		21.01.91		
Пров.	Кольдичева		21.01.91	Фундамент монолитный Фм13	ГИПРОНИСЕЛЬПРОМ г. Орел

Привязан

Инв.№

Инв.№ подл. | Подпись и дата | Взам.инв.№

24994-02 27

Копировал Фомушкина Формат А2

Схема расположения каналов, приямка, фундаментов под оборудование

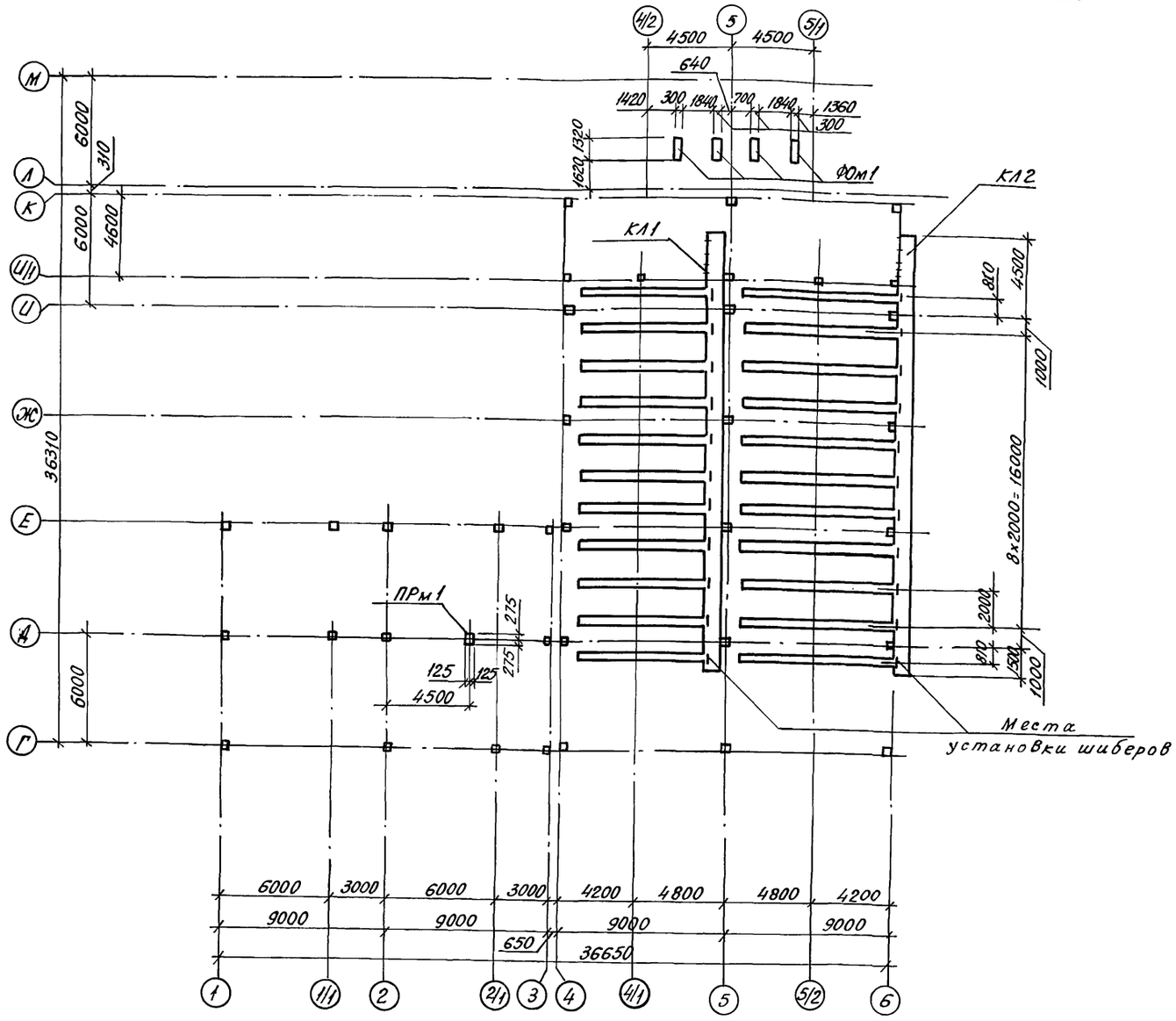

Спецификация к схеме расположения каналов, приямка, фундаментов под оборудование.

Марка, поз.	Обозначение	Наименование	Кол.	Масса ед, кг	Примечание
		Каналы			
КЛ1	лист 12	КЛ1	1		
КЛ2	лист 12	КЛ2	1		
		Приямок			
ПРм1	лист 16	ПРм1	1		
ФОм1	лист 16	Фундамент под обо-			
		рудование ФОм1	4		

1. Под все сборные каналы выполнить песчаную подготовку толщиной 100 мм по утрамбованному грунту.
2. Швы между сборными элементами заполнить цементным раствором марки 50.
3. Плиты укладывать на цементном растворе марки 50.
4. Монолитные днища каналов и приямка выполнить из бетона класса В 12,5 по утрамбованному грунту.
5. Блоки стен подвалов укладывать на цементном растворе марки 50 с перевязкой швов не менее 240 мм.
6. Монолитные участки стен выполнить из бетона класса В 12,5.
7. Фундаменты под оборудование выполнить по утрамбованному щебню грунту из бетона класса В12,5
8. Разбивку колодцев под фундаментные болты в фундаментах под оборудование выполнить по полученному оборудованию. Колодцы фундаментов залить после установки анкерных болтов цементным раствором марки 200.
9. Монтаж оборудования производить после приобретения бетоном не менее 70% прочности от проектной марки бетона.
10. Наружные поверхности каналов и приямка, соприкасающиеся с грунтом, обмазать горячим битумом за 2 раза.

Н.контр.	Махонина		21.01.91	813-2-63.91 КН1
Зам.нач.	Репало		21.01.91	
ГИП	Хлебников		21.01.91	
Гл.констр.	Тимошенко		21.01.91	
Гл.спец.	Медолазов		21.01.91	
Зав.гр.	Бутенко		21.01.91	Секционное хранилище семенного картофеля вместимостью 1000 тонн
Вед.инж.	Колудева		21.01.91	Стадия: РП; Лист: 11; Листов:
Пров.	Бутенко		21.01.91	Схема расположения каналов, приямка, фундаментов под оборудование

Привязан

Инв.N

ГИПРОНИСЕЛЬПРОМ г.Орел

Инв.N подл. | Подпись и дата | Взам.инв.N

Копировал Кухтинова

Формат А2

Альбом 2

Канал КЛ1

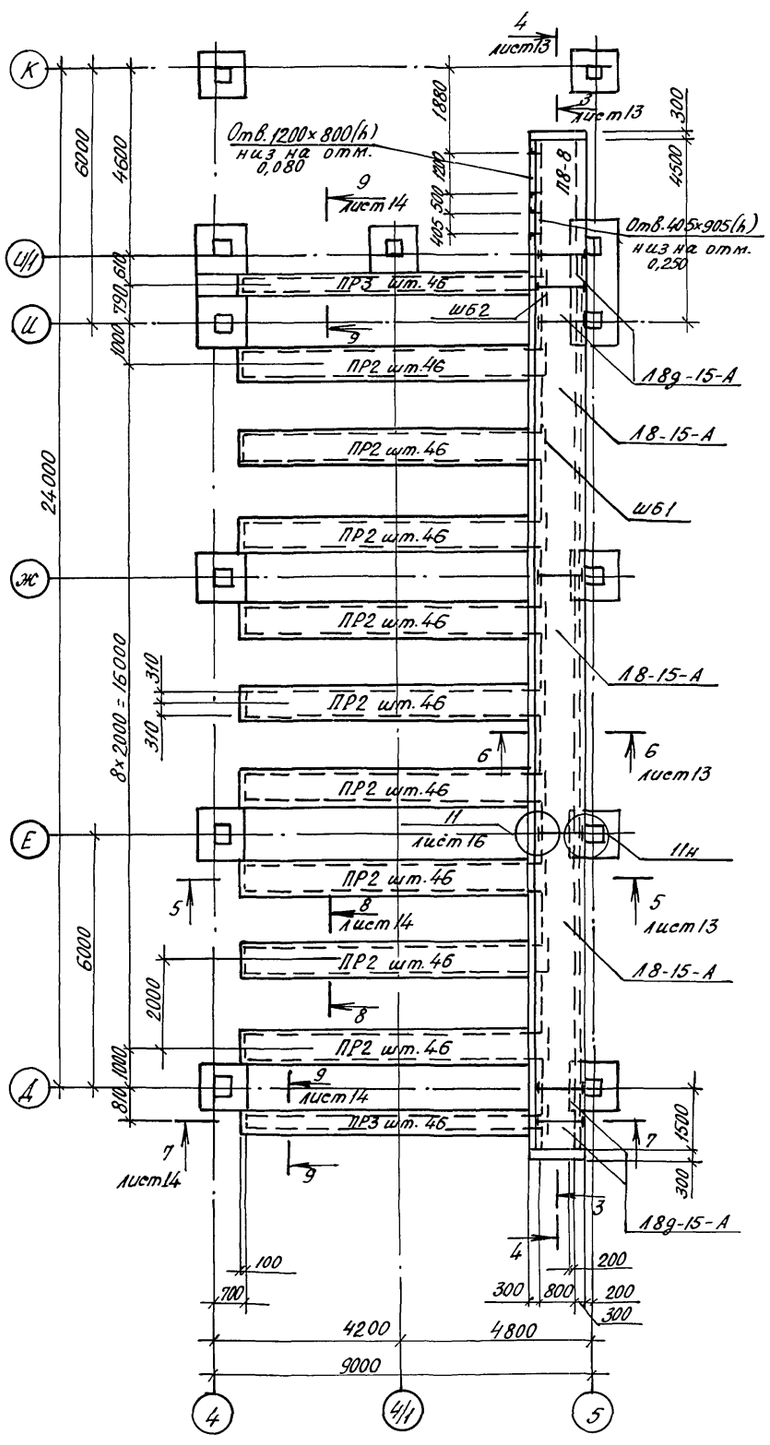

Канал КЛ2

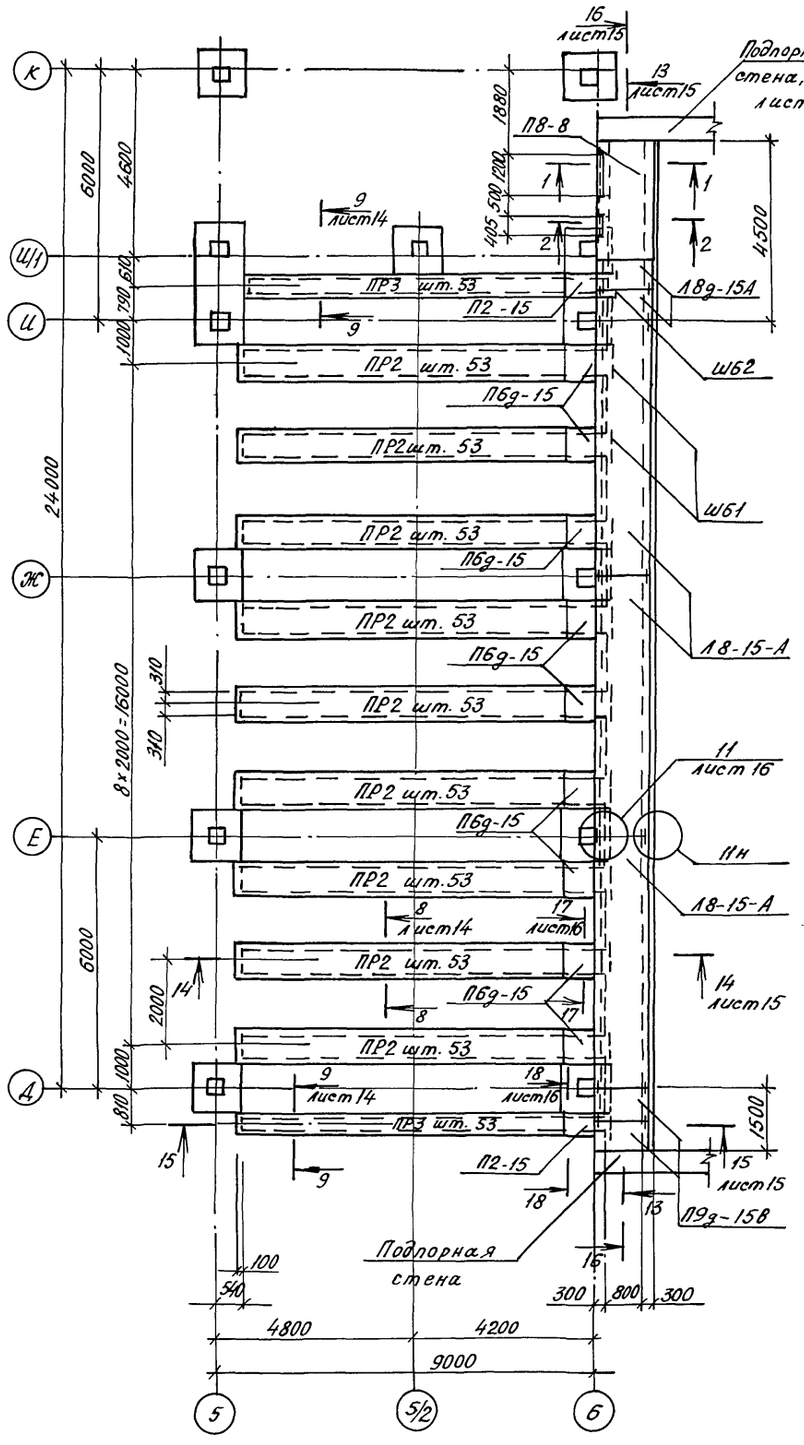

1-1

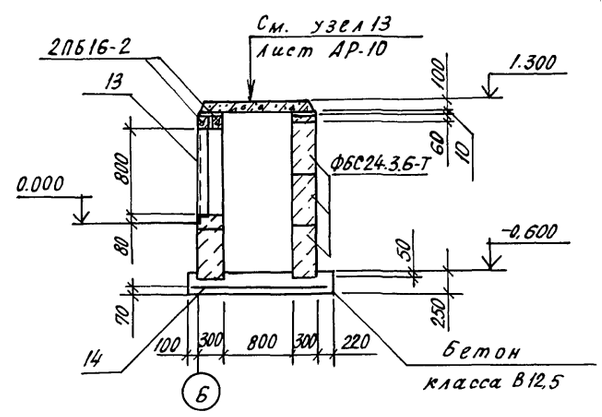

2-2

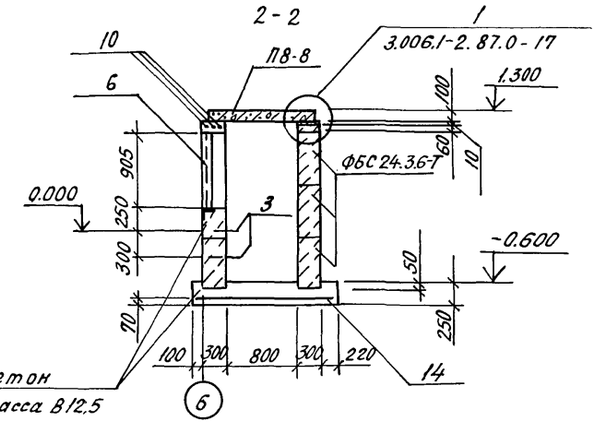

1. Схему расположения каналов и приямка см. на листе 11.
2. На каналах КЛ1, КЛ2 перемычки ПР2, ПР3 условно не показаны
3. Спецификацию на каналы см. на листе 17.

Н.контр.	Махонина		21.01.91	813-2-63.91 КЖ1	
Зам.нач.	Репало		21.01.91		
ГИП	Хлебников		21.01.91		
Гл.констр.	Тимошенко		21.01.91		
Гл.спец.	Медолазов		21.01.91		
Зав.гр.	Бутенко		21.01.91	Секционное хранилище семенного картофеля вместимостью 1000 тонн	Стадия: РП; Лист: 12; Листов:
Вед.инж.	Жолудева		21.01.91		
Пров.	Бутенко		21.01.91		
				Каналы КЛ1, КЛ2	ГИПРОНИСЕЛЬПРОМ г. Орел

Привязан

Инв.N

Инв.N подл. | Подпись и дата | Взам.инв.N

Копировал Кухтинова Формат А2

Альбом 2

3-3

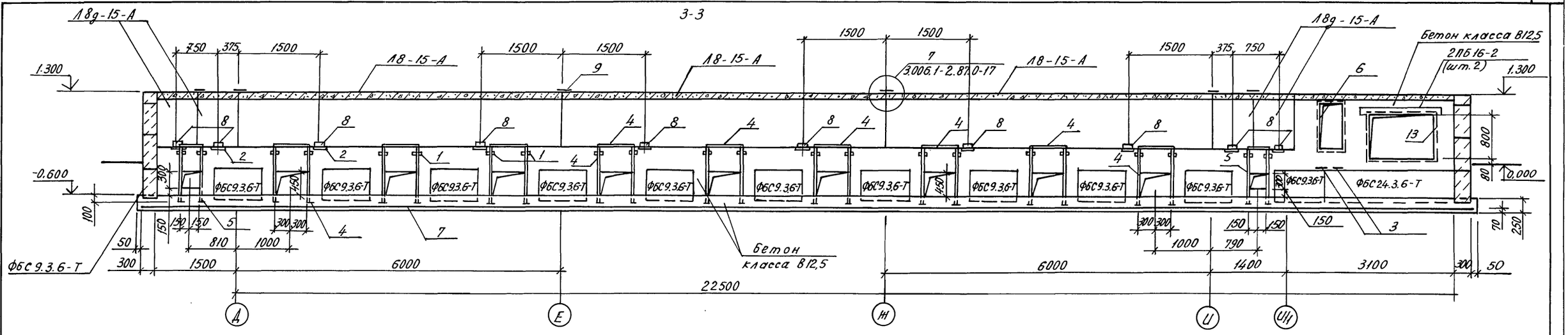

4-4

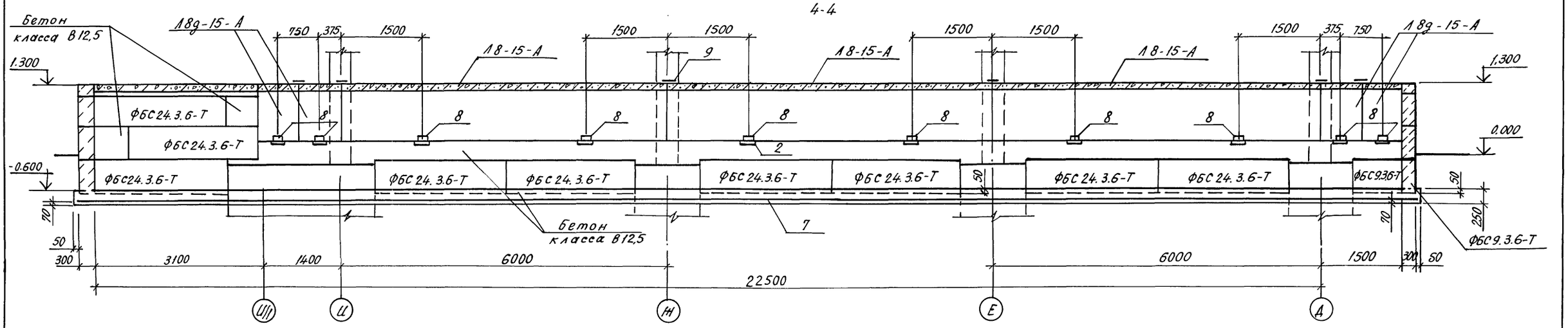

5-5

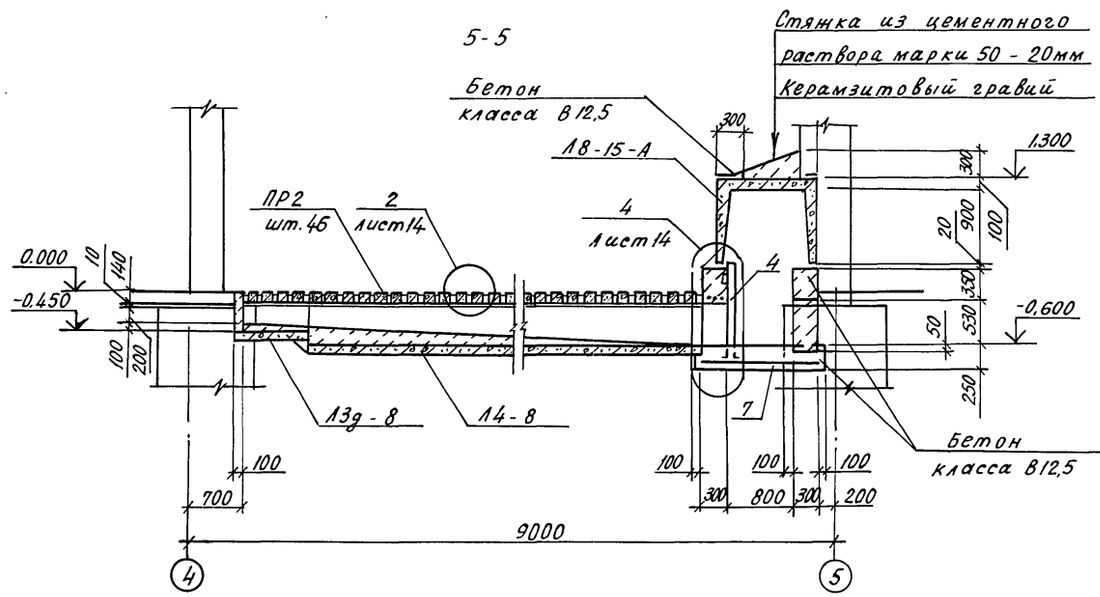

6-6

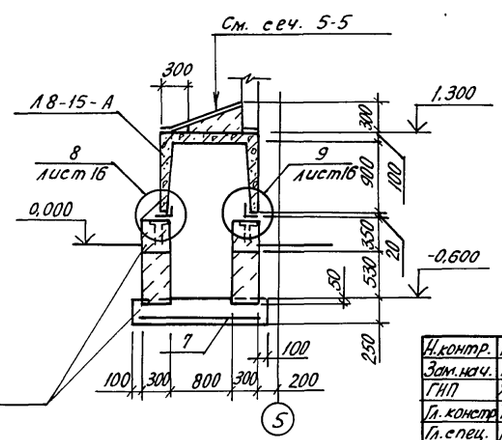

Н.контр.	Махонина		27.04.91	813-2-83.91 КН1	
Зам.нач.	Релало		21.01.91		
ГИП	Хлебников		21.01.91		
Гл.констр.	Титошенко		21.01.91		
Гл.спец.	Медолазов		21.01.91		
Зав.гр.	Бутенко		21.01.91	Секционное хранилище семенного картофеля вместимостью 1000 тонн	Стадия: РП; Лист: 13; Листов:
Вед.инж.	Жолудева		21.01.91		
Пров.	Бутенко		21.01.91	Сечения 3-3 ... 6-6	ГИПРОНИСЕЛЬПРОМ г. Орел

Привязан

Инв.№

Инв.№ подл. | Подпись и дата | Взам.инв.№

Копировал Кухтинова

Формат А2

Альбом 2

7-7

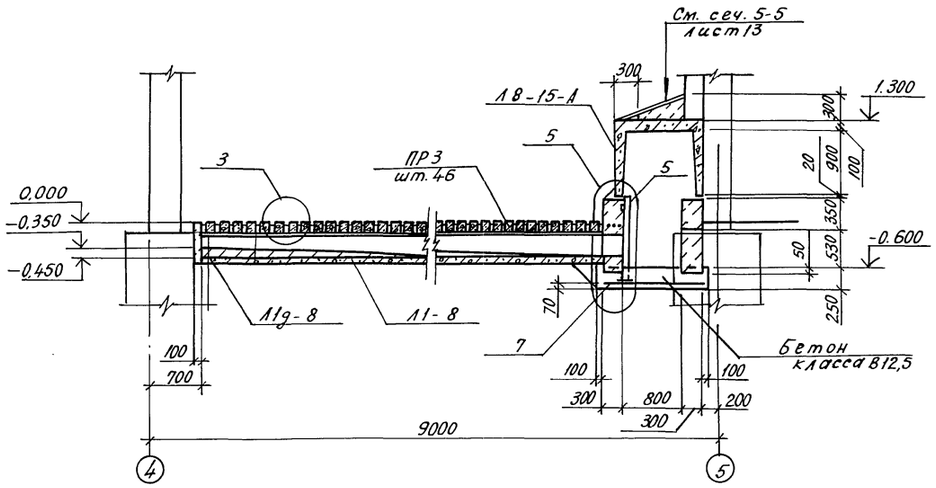

8-8, 9-9

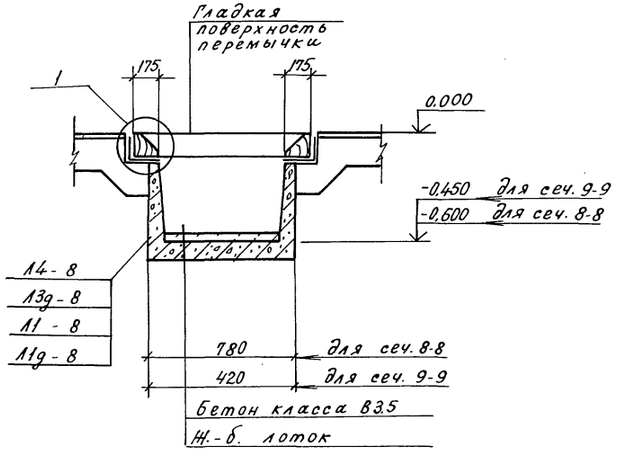

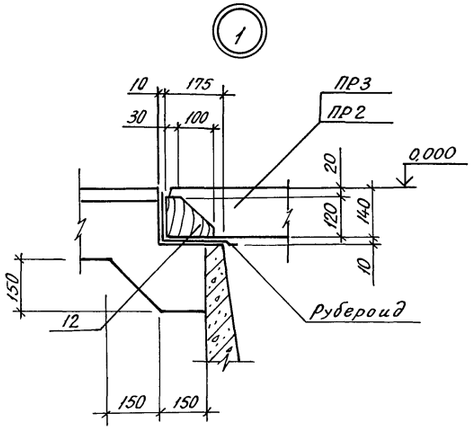

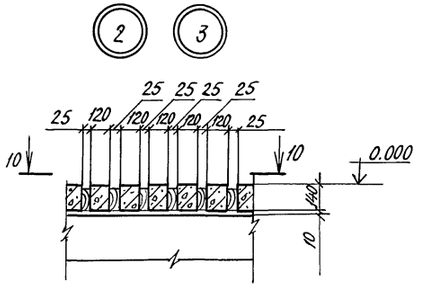

10-10

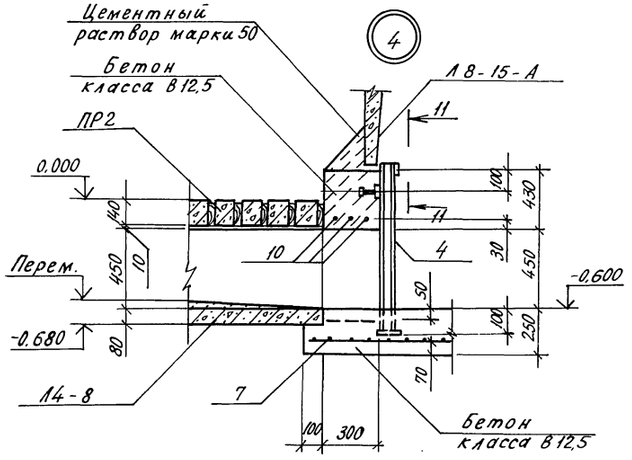

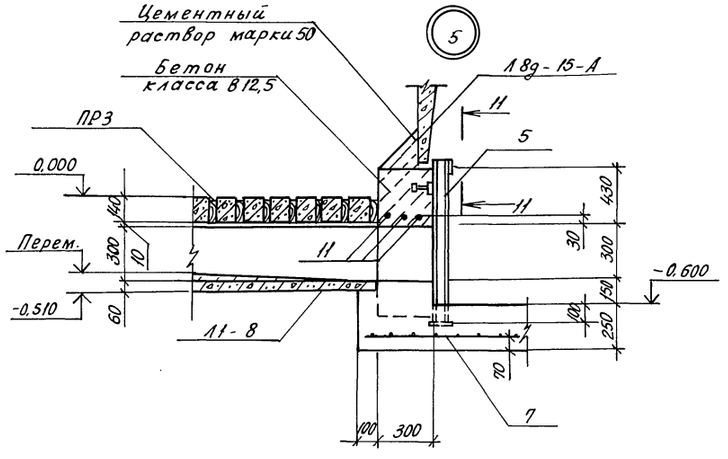

11-11

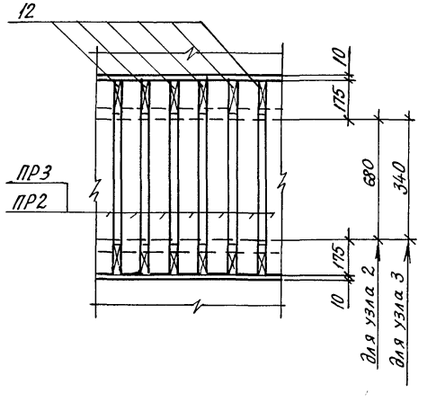

12-12

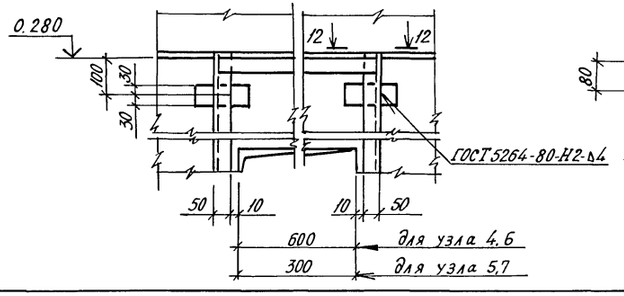

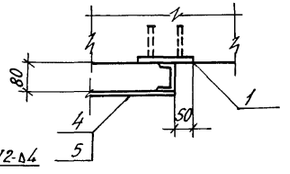

На узлах 4 и 5 шибер условно не показан

Н.контр.	Махонина		12.01.91	813-2-63.91 КН1			
Зам.нач.	Репало		21.01.91				
ГИП	Хлебников		21.01.91				
Гл.констр.	Тимошенко		21.01.91				
Гл.спец.	Медолазов		21.01.91				
Зав.гр.	Бутенко		21.01.91	Секционное хранилище семенного картофеля вместимостью 1000 тонн	Стадия	Лист	Листов
Ведущ.	Жолудева		21.01.91		РП	14	
Пров.	Бутенко		21.01.91	Сечения 7-7... 12-12	ГИПРОНИСЕЛЬПРОМ г.Орел		

Привязан

Инв.N

Инв.N подл. | Подпись и дата | Взам.инв.N

24994-02 31

Копировал Кухтинова

Формат А2

Альбом 2

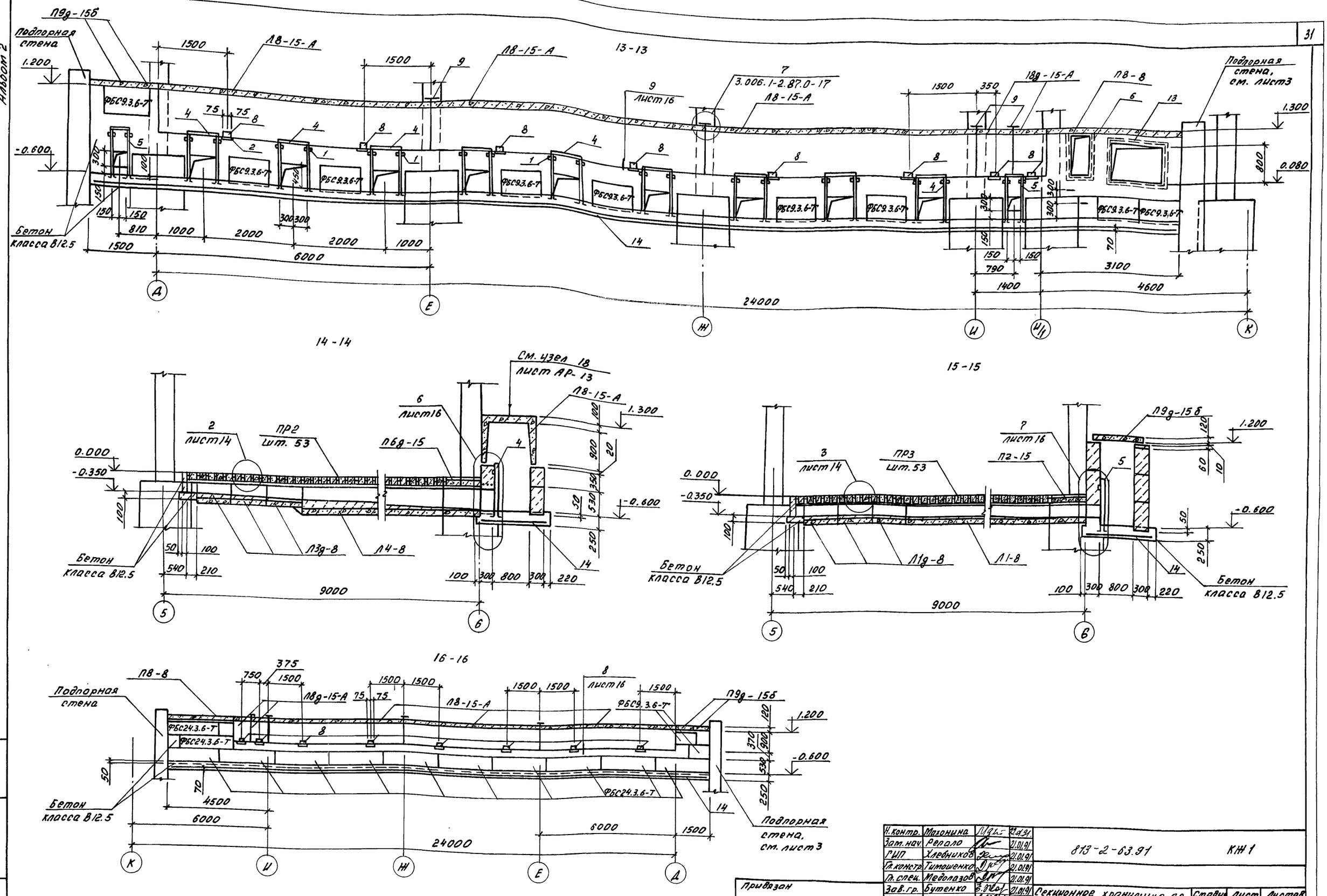

Н.контр.	Мазонина		22.01.91	813-2-63.91		КЖ1	
Зам.нач.	Репало		21.01.91				
ГИП	Хлебников		21.01.91				
Гл.констр.	Тимошенко		21.01.91				
Гл.спец.	Медолазов		21.01.91				
Зав.гр.	Бутенко		21.01.91	Секционное хранилище семенного картофеля вместимостью 1000 тонн	Стадия	Лист	Листов
Вед.инж.	Жолудева		21.01.91		РП	15	
Пров.	Бутенко		21.01.91				
Привязан				Сечения 13-13... 16-16	ГИПРОНИСЕЛЬПРОМ г. Орел		
Инв.N							

Инв.N подл. | Подпись и дата | Взам. инв.N

24994-02 32

Копировал Иноземцева Формат А2

Альбом 2

17-17, 18-18

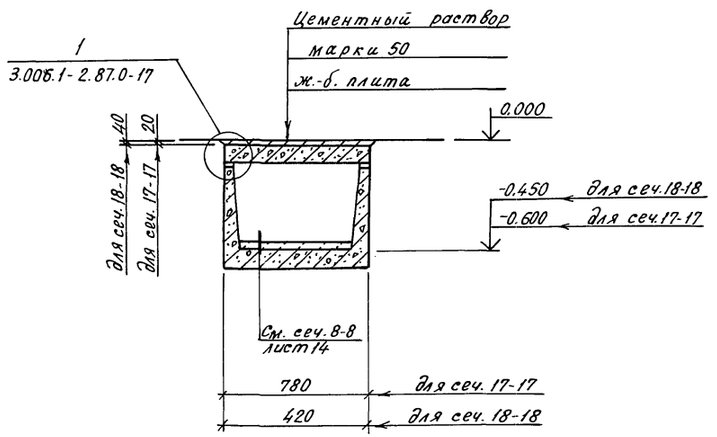

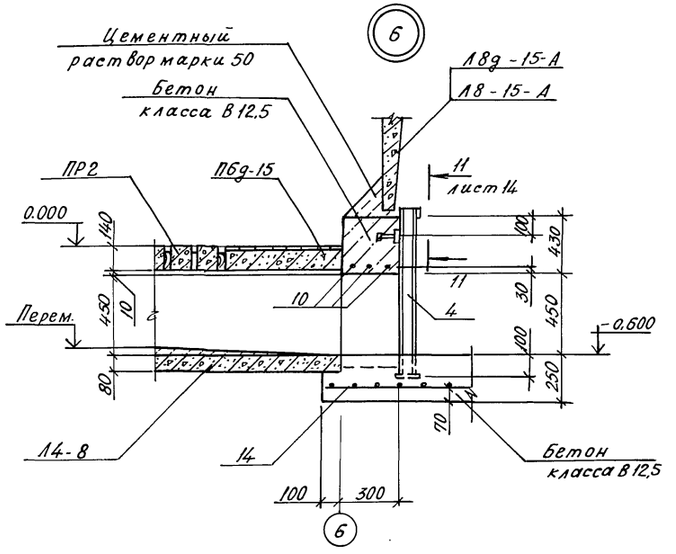

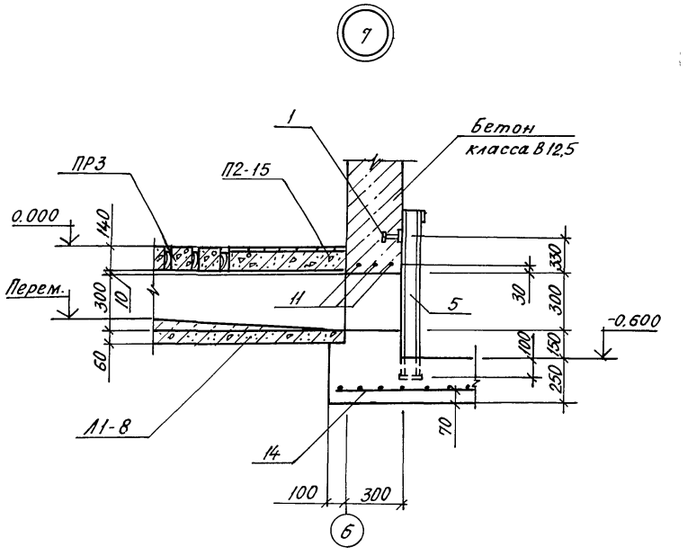

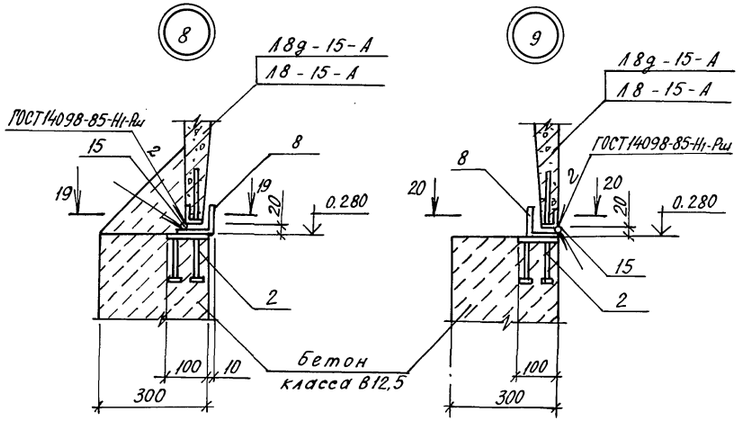

ПРм 1

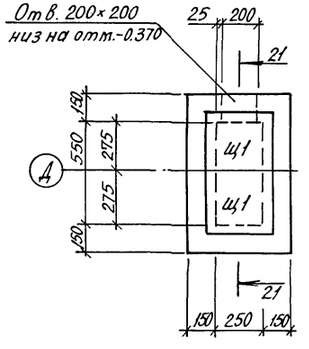

21-21

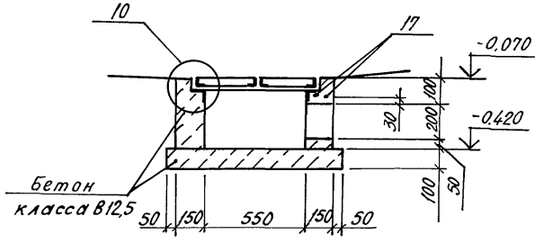

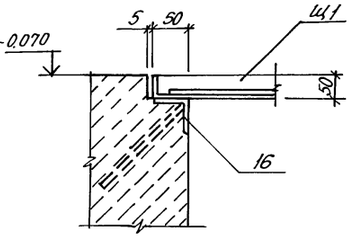

19-19

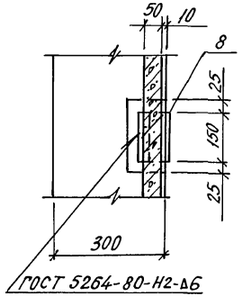

20-20

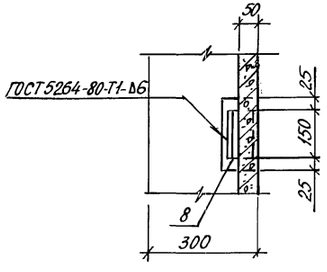

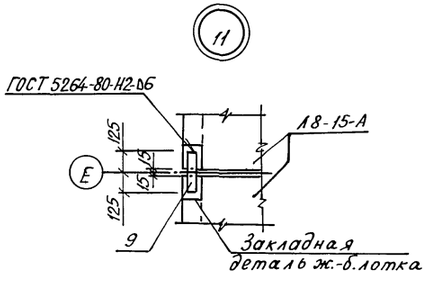

Фом1

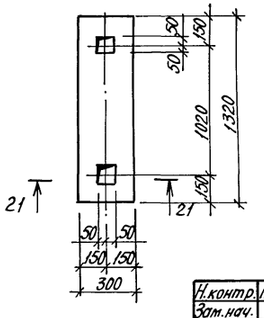

21-21

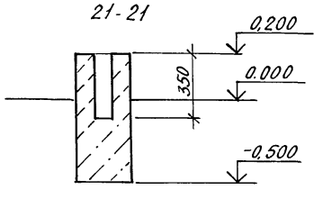

Н.контр.	Махонина		21.01.91	813-2-83.91 КЖ1	
Зам.нач.	Репало		21.01.91		
ГИП	Хлебников		21.01.91		
Гл.констр.	Титошенко		21.01.91		
Гл.спец.	Медлазов		21.01.91		
Зав.гр.	Бутенко		21.01.91	Секционное хранилище семенного картофеля вместимостью 1000 тонн	Стадия: РП; Лист: 16; Листов:
Вед.инж.	Жолудева		21.01.91		
Пров.	Бутенко		21.01.91	Сечения. Узлы 6...11. Приямок ПРм1. Фундамент под оборудование Фом1.	ГИПРОНИСЕЛЬПРОМ г.Орел

Привязан

Инв.N

Инв.N подл. | Подпись и дата | Взам.инв.N

24994-02 33

Копировал Кухтинова

Формат А2

Альбом 2

Спецификация каналов, приямка, фундамента под оборудование

Формат	Зона	Поз.	Обозначение	Наименование	Кол.	Примечание
				Канал КЛ1		
				Сборочные единицы		
				Лотки		
			3.006.1-2.87.1-1	Л1-8	2	
			3.006.1-2.87.1-2	Л1д-8	2	
			3.006.1-2.87.1-6	Л3д-8	9	
			3.006.1-2.87.1-7	Л4-8	9	
А3			КЖ1.И.020000	Л8-15-А	3	
А3			КЖ1.И.030000	Л8д-15-А	4	
			3.006.1-2.87.2-32	Плита П8-8	1	
				Блоки стен подвалов		
			ГОСТ 13579-78	ФБС 24.3.6-Т	10	
			ГОСТ 13579-78	ФБС 9.3.6-Т	18	
				Перемычки		
А3			КЖ1.И.040000	ПР2	414	
А3			КЖ1.И.050000	ПР3	92	
			ГОСТ 948-84	2ПБ16-2	2	
				Шибера		
А3			КЖ1.И.250000	ШБ1	9	
А3			КЖ1.И.260000	ШБ2	2	
				Изделия закладные		
		1	1.400-15.В1.110-05	МН 102-6	22	
		2	1.400-15.В1.120-23	МН 108-6	20	
		3	3.900-3, Вып. 7, ч. 2	МН-1	2	
А4		6	КЖ1.И.190000	МН-1	1	
				Рамы		
А3		4	КЖ1.И.240000	РМ1	9	
А3		5	КЖ1.И.240000-01	РМ2	2	
Б4		7		Сетка		
				С $\frac{5Вр1-100}{5Вр1-100}$ 1540×5700 $\frac{50}{20}$		
				ГОСТ 8478-81	5	27,56кг
				Детали		
Б4		8		Уголок $\frac{80\times80\times6\text{-}В\ ГОСТ8509\text{-}86}{Ст3пс5\text{-}1\ ГОСТ535\text{-}88}$		
				е=150	20	1,1кг
Б4		9		Лист $\frac{6\text{-}ПН\text{-}НО\text{-}8\ ГОСТ19903\text{-}74}{Ст3кп3\text{-}1\ ГОСТ14637\text{-}89}$		
				60×250	12	0,94кг
Б4		10		ф12А-III ГОСТ5781-82, е=900	30	0,8кг
Б4		11		ф12А-III ГОСТ5781-82, е=600	6	0,53кг
Б4		12		Доска-2×В-25×130		
				ГОСТ 8486-86, е=120	1034	0,0003м³

продолжение

Формат	Зона	Поз.	Обозначение	Наименование	Кол.	Примечание
		13	1.400-15 В.1, 720-25	Изделие закладное		
				МН 738-2	1	
Б4		15		ф14А-I ГОСТ5781-82, е=150	20	0,18кг
				Материалы		
				Бетон класса В12,5		17,4м³
				Бетон класса В3,5		4,3м³
				Канал КЛ2		
				Сборочные единицы		
				Лотки		
			3.006.1-2.87.1-1	Л1-8	2	
			3.006.1-2.87.1-2	Л1д-8	5	
			3.006.1-2.87.1-6	Л3д-8	27	
			3.006.1-2.87.1-7	Л4-8	9	
А3			КЖ1.И.020000	Л8-15-А	3	
А3			КЖ1.И.030000	Л8д-15-А	2	
				Блоки стен подвалов		
			ГОСТ 13579-78	ФБС 24.3.6-Т	12	
			ГОСТ 13579-78	ФБС 9.3.6-Т	8	
				Перемычки		
			ГОСТ 948-84	2ПБ 16-2	2	
А3			КЖ1.И.040000	ПР2	477	
А3			КЖ1.И.050000	ПР3	106	
				Плиты		
			3.006.1-2.87.2-2	П2-15	2	
			3.006.1-2.87.2-32	П8-8	1	
			3.006.1-2.87.2-6	П6д-15	9	
			3.006.1-2.87.2-9	П9д-15б	2	
				Шибера		
А3			КЖ1.И.250000	ШБ1	9	
А3			КЖ1.И.260000	ШБ2	2	
				Изделия закладные		
		1	1.400-15.В.1.110-05	МН 102-6	22	
		2	1.400-15.В.1.120-23	МН 108-6	16	
		3	3.900-3, Вып. 7, 4.2	МН-1	2	
А4		6	КЖ1.И.190000	МН 1	1	
				Рамы		
А3		4	КЖ1.И.240000	РМ1	9	
А3		5	КЖ1.И.240000-01	РМ2	2	

продолжение

Формат	Зона	Поз.	Обозначение	Наименование	Кол.	Примечание
		13	1.400-15.В1.720-25	МН 738-2	1	
Б4		14		Сетка		
				С $\frac{5Вр1-100}{5Вр1-100}$ 1640×6200 $\frac{50}{20}$		
				ГОСТ 8478-81	4	30,94кг
				Детали		
Б4		8		Уголок $\frac{80\times80\times6\text{-}В\ ГОСТ8509\text{-}86}{Ст3пс5\text{-}1\ ГОСТ535\text{-}88}$		
				е=150	16	1,1кг
Б4		9		Лист $\frac{6\text{-}ПН\text{-}НО\text{-}8\ ГОСТ19903\text{-}74}{Ст3кп3\text{-}1\ ГОСТ14637\text{-}89}$		
				60×250	8	0,94кг
Б4		10		ф12А-III ГОСТ5781-82, е=900	27	0,8кг
Б4		11		ф12А-III ГОСТ5781-82, е=600	6	0,53кг
Б4		12		Доска-2×В-25×130		
				ГОСТ 8486-86, е=120	1188	0,0003м³
Б4		15		ф14А-I ГОСТ5781-82, е=150	16	0,18кг
				Материалы		
				Бетон класса В12,5		16,91м³
				Бетон класса В3,5		4,1м³
				Приямок ПРм1		
				Сборочные единицы		
			КЖ1.И.270000	Щит Щ1	2	6,24кг
		16	1.400-15 В1.550-04	Изделие закладное МН553		7,38кг
				Детали		
Б4		17		ф12А-III ГОСТ5781-82, е=500	2	0,44кг
				Материалы		
				Бетон класса В12,5		0,15м³
				Фундамент под оборудование ФОм1		
				Материалы		
				Бетон класса В12,5		0,28м³

Привязан

Инв.№

Инв.№ подл. | Подпись и дата | Взам.инв.№

Н.контр.	Махонина		21.01.91
Зам.нач.	Репало		21.01.91
ГИП	Хлебников		21.01.91
Гл.констр.	Тимошенко		21.01.91
Гл.спец.	Медолазов		21.01.91
Зав.гр.	Битенко		21.01.91
Вед.инж.	Жолудева		21.01.91
Пров.	Битенко		21.01.91

813-2-63.91 КЖ1

Секционное хранилище семенного картофеля вместимостью 1000 тонн

Стадия	Лист	Листов
РП	17	

Спецификация каналов, приямка, фундамента под оборудование

ГИПРОНИСЕЛЬПРОМ г. Орел

24994-02 34

Копировал Дюканова Формат А2

Альбом 2

Схема расположения колонн и балок покрытия (схема 1)

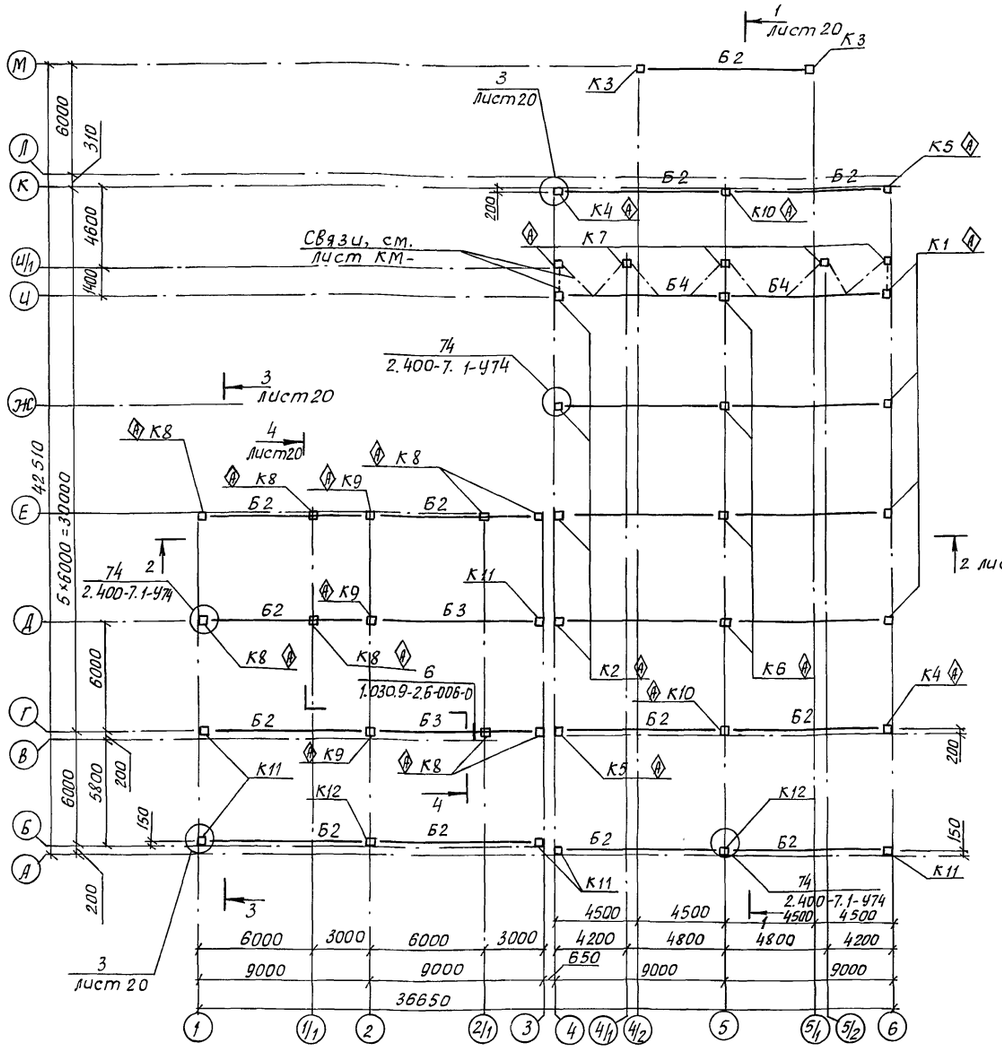

Схема расположения плит покрытия (схема 2)

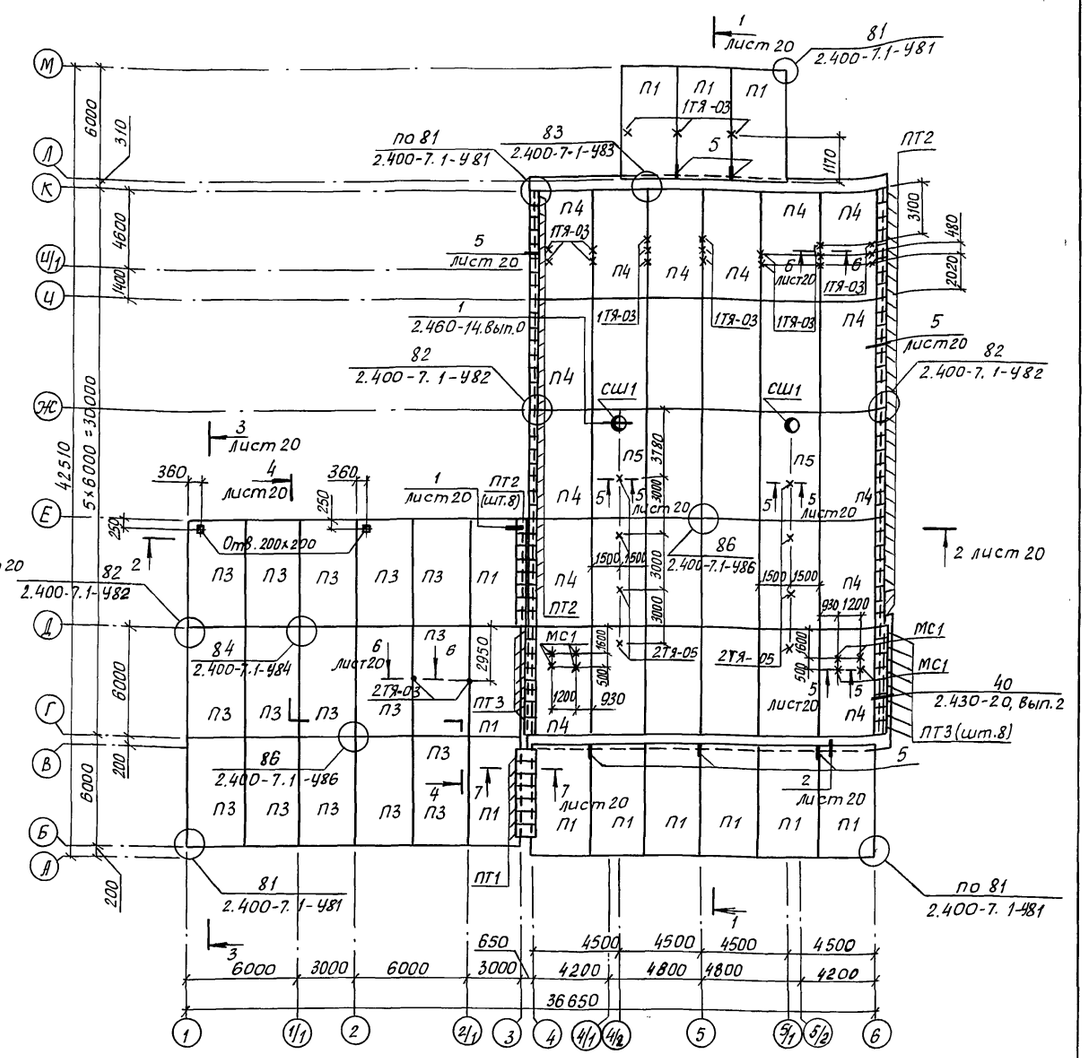

1. Не замаркированные на схеме 1 балки покрытия марки Б1.
2. Не замаркированные на схеме 2 плиты марки П2.
3. Крепление ж.-б. балок покрытия к колоннам крайнего и среднего ряда см. примеры крепления стропильных конструкций узлы 50 и 56 серии 2.400-7, вып. 1.
4. Замоноличивание колонн в стаканы фундаментов производить бетоном класса В15 на мелком заполнителе.
5. Колонны навеса по осям А,Б,1/Г обрамить на высоту 1,0 м (см. узел 6 на листе 20).
6. К ж.-б. балкам покрытия Б2 в местах опирания плит покрытия приварить соединительные изделия (поз.1,2) согласно узлам 3,4 на листе 20.
7. Знаком Ⓐ на схемах расположения показана ориентация колонн.
8. Стальные изделия МС51 (см. узел 74 серии 2.400-7.1-У74) и МС3 (см. узел 5 на листе КМ) приварить к закладным деталям балок покрытия до монтажа плит покрытия.
9. Плиты покрытия в осях 2-3 и Д-Е монтировать после установки трехсекционного бункера.
10. Элемент крепления (поз.3 см. узел 3 на листе) и МС2 (см. узел 4 на листе КМ-4) приварить к закладной детали ж.б. колонны до монтажа балок покрытия.
11. Нагрузка на соединительные изделия 1ТЯ-03 не более 415 кг; МС1, 2ТЯ-03 и 2ТЯ-05 – не более 40 кг.

Н.контр.	Махонина		01.01.91
Зам.нач.НТО	Репало		01.01.91
ГИП	Хлебников		01.01.91
Гл.констр.	Тимошенко		01.01.91
Гл.спец.	Медлазов		01.01.91
Зав.гр.	Бутенко		01.01.91
Инж.-техн.	Яковский		01.01.91
Пров.	Жолудева		01.01.91

Привязан

Инв.№

813-2-63.91 КЖ 1

Секционное хранилище семенного картофеля вместимостью 1000 тонн

Стадия	Лист	Листов
РП	18	

Схемы расположения колонн и балок покрытия, плит покрытия

ГИПРОНИСЕЛЬПРОМ г. Орел

24994-02 35

Копировал Дюканова Формат А2

Инв.№ подл. | Подпись и дата | Взам.инв.№

Альбом 2

Спецификация к схемам расположения колонн и балок покрытия, плит покрытия

Марка, поз.	Обозначение	Наименование	Кол.	Масса ед., кг	Примечание
		Схема 1			
		Колонны			
К1	КЖ1.Ц.060000	1К69.4-5-П-А	4	2750	
К2	КЖ1.Ц.060000-01	1К69.4-5-П-Б	4	2750	
К3	1.823.1-2.1 100-21	1К51.3-1	2	1150	F75,W4
К4	КЖ1.Ц.070000	1К69.4-5-А	2	2750	
К5	КЖ1.Ц.080000	1К69.4-5-Б	2	2750	
К6	КЖ1.Ц.090000	2К69.4-4-П-А	4	2800	
К7	КЖ1.Ц.100000	1К69.4-5-Г	5	2750	
К8	КЖ1.Ц.110000	1К45.3-1-А	8	1030	
К9	КЖ1.Ц.110000	2К45.3-1-А	3	1100	
К10	КЖ1.Ц.090000	2К69.4-4-А	2	2800	
К11	1.823.1-2.1 100-14	1К45.3-1	6	1030	F75,W4
К12	1.823.1-2.1 200-11	2К45.3-1	2	1100	F75,W4
		Балки			
Б1	КЖ1.Ц.120000	БСП9.2-3АIVТ-Н-1	6	2750	
Б2	КЖ1.Ц.130000	БСП9.2-1АIVТ-1	13	2750	
Б3	КЖ1.Ц.120000-01	БСП9.2-3АIVТ-1	2	2750	
Б4	КЖ1.Ц.120000-02	БСП9.2-5АIVТ-Н-1	2	2750	
Т8	1.030.9-2.4-12 КМ	Стальной элемент Т8	4	32,0	
		Изделия соединительные			
МС51	2.400-7.2-19	МС51	24	1,8	
МС99	1.030.9-2.7-2.045.0-02	МС99	4	7,0	
1	лист 20 Б4	Лист Б-ПН-НО-Б.0 ГОСТ 19903-74 Ст3кп3-1 ГОСТ 14637-89			
		200×240	22	2,26	
2	лист 20 Б4	Лист Б-ПН-НО-Б.0 ГОСТ 19903-74 Ст3кп3-1 ГОСТ 14637-89			
		120×150	22	0,85	

продолжение

Марка, поз.	Обозначение	Наименование	Кол.	Масса ед., кг	Примечание
3	лист 20 Б4	Доска-2хВ.-40×100 ГОСТ 8486-86, ℓ=1000	56		0,004м³
4	лист 20 Б4	ФБА-I ГОСТ 5781-82, ℓ=1300	28	0,29	
		Схема 2			
		Плиты			
П1	1.865.1-4/89.1-1	1ПГ6-4АIVТ	12	2250	F50,W2
П2	1.865.1-4/89.1-1	1ПГ6-3АIVТ-Н	14	2250	F100,W4
П3	1.865.1-4/89.1-1	1ПГ6-2АIVТ	15	2250	F50,W2
П4	КЖ1.Ц.140000	1ПГ6-4АIVТ-Н-А	14	2250	
П5	1.865.1-4/89.1-2	1ПВ6-4АIVТ-Н-10	2	2800	F100,W4
ПТ1	3.006.1-2.87.2-5	П5д-5	7	100	
ПТ2	3.006.1-2.87.2-1	П1-5	72	40	
ПТ3	3.006.1-2.87.2-3	П3-5	16	50	
СШ1	1.494-24, Вып.1	Стакан СБ10А-1	2	290	F100,W4
		Изделия соединительные			
МС14	2.400-7.2-08	МС14	1	73,0	
МС1	2.460-14, Вып.0	МС1	8	0,4	
МС1	КЖ1.Ц.200000	МС1	8	3,16	
		Тяги			
1ТЯ-03	5.904-1, Вып.0	1ТЯ-03	21	0,25	
2ТЯ-03	5.904-1, Вып.0	2ТЯ-03	2	0,30	
2ТЯ-05	5.904-1, Вып.0	2ТЯ-05	8	0,67	
1П	5.904-1, Вып.0	Подкладка 1П	31	1,05	
5	лист 20	Ф10А-I ГОСТ 5781-82, ℓ=1000	5	0,62	
6	лист 20 Б4	Лист Б-ПН-НО-Б.0 ГОСТ 19903-74 Ст3кп3-1 ГОСТ 14637-89			
		100×250	3	0,98	
7	лист 20 Б4	Уголок 63×63×5-В ГОСТ 8509-86 Ст3кп3-1 ГОСТ 535-88			
		ℓ=5990	8	28,8	

Н.контр.	Махонина		21.01.91	813-2-63.91 КЖ1
Зам.нач.	Репало		21.01.91	
ГИП	Хлебников		21.01.91	
Гл.констр.	Тимошенко		21.01.91	
Гл.спец.	Медолазов		21.01.91	
Зав.гр.	Бутенко		21.01.91	Секционное хранилище семенного картофеля вместимостью 1000 тонн
Инж.	Горачева		21.01.91	
Пров.	Колудева		21.01.91	Спецификация к схемам расположения колонн и балок покрытия, плит покрытия

Стадия	Лист	Листов
РП	19	

ГИПРОНИСЕЛЬПРОМ г. Орел

Привязан

Инв.№

Инв.№ подл. | Подпись и дата | Взам.инв.№

24994-02 36

Копировал Фомушкина

Формат А2

Разрез 1-1

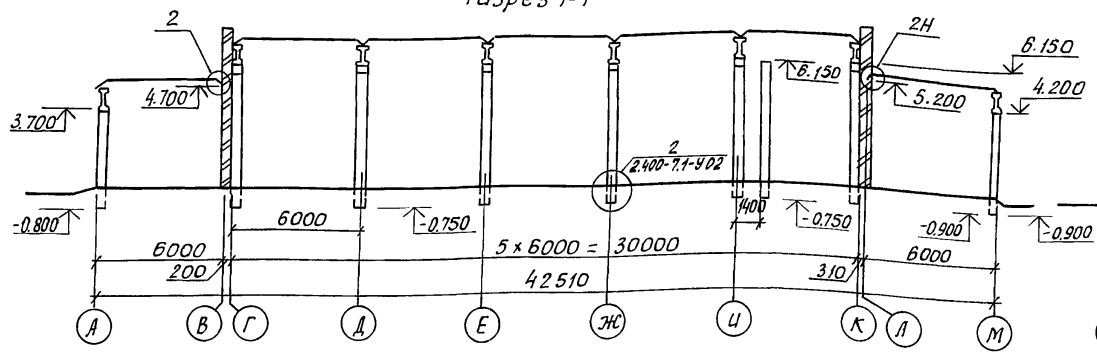

Разрез 3-3

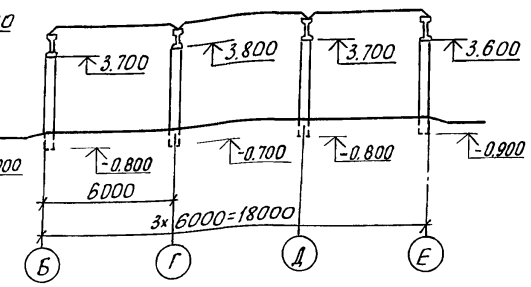

Разрез 4-4

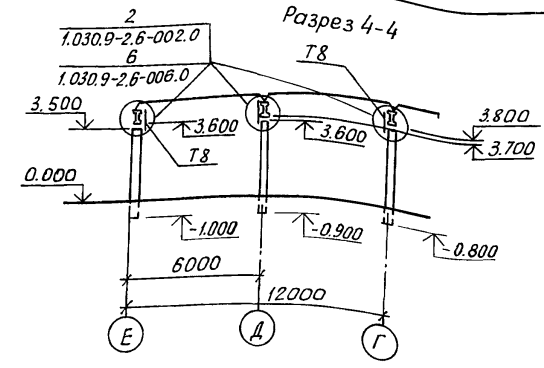

Разрез 2-2

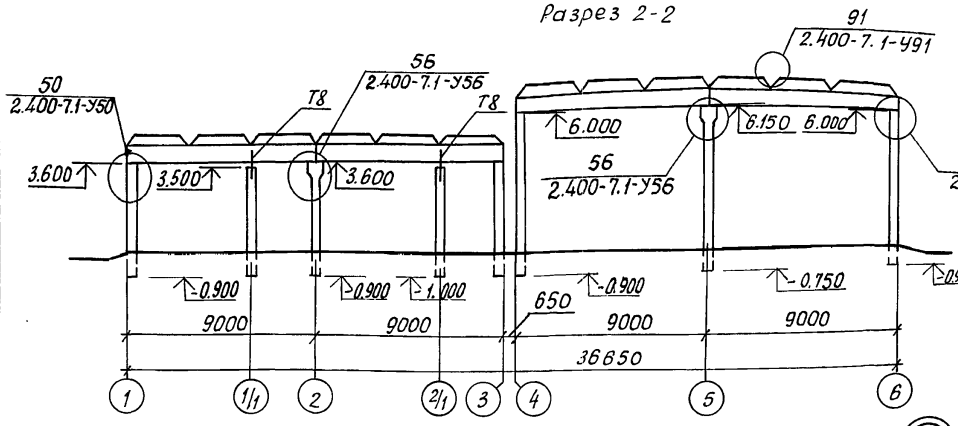

5-5

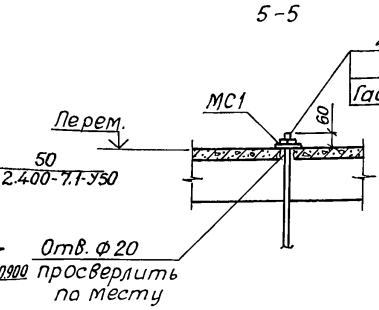

6-6

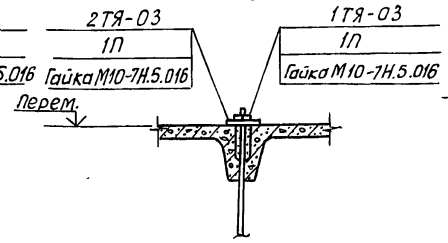

7-7

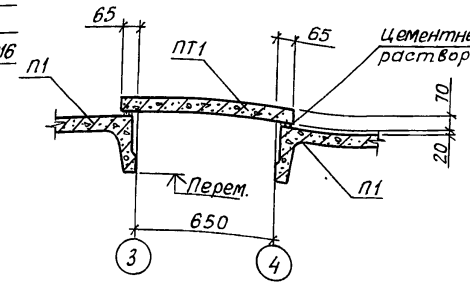

1

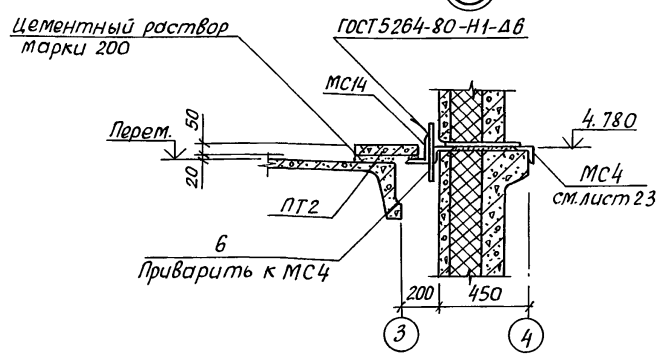

2

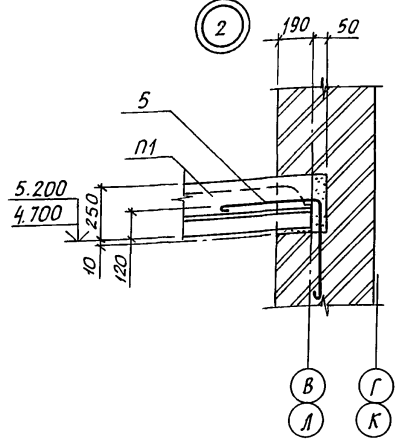

3

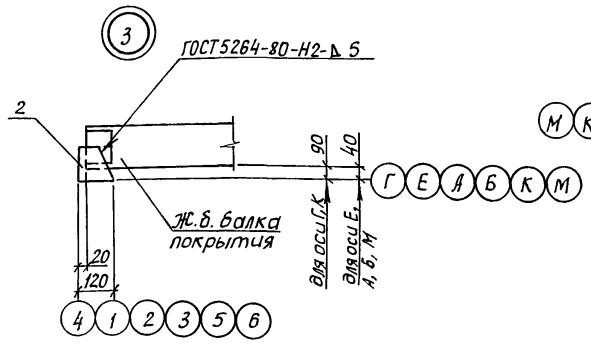

4

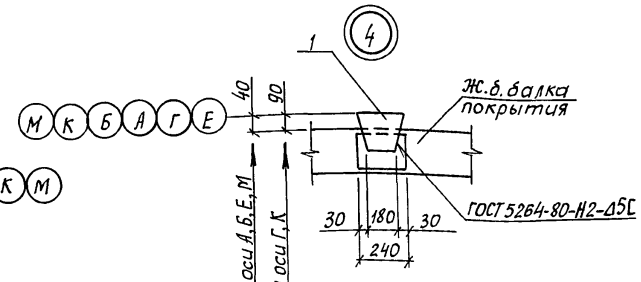

5

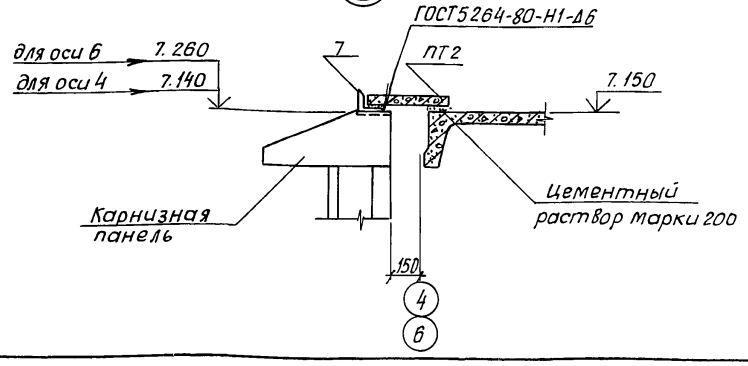

поз. 5

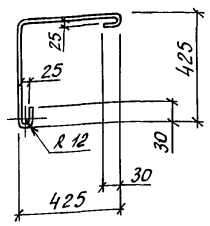

Б

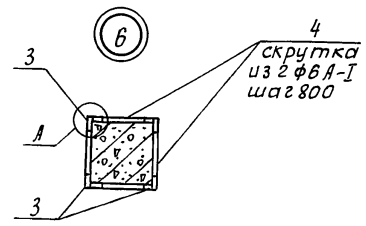

А

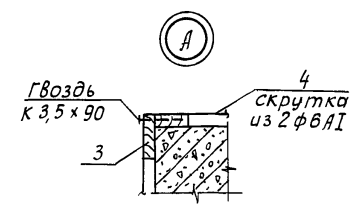

Н.контр.	Махонина		21.01.91	813-2-63.91 КЖ 1	
Зам.нач.	Репало		21.01.91		
ГИП	Хлебников		21.01.91		
Гл.констр.	Тимошенко		21.01.91		
Гл.спец.	Медолазов		21.01.91		
Зав.гр.	Бутенко		21.01.91	Секционное хранилище семенного картофеля вместимостью 1000 тонн	Стадия: РП; Лист: 20; Листов:
Инж.III кат.	Яковский		21.01.91		
Пров.	Жолудева		21.01.91	Разрезы. Узлы 1... 6.	ГИПРОНИСЕЛЬПРОМ г.Орел

Привязан

Инв.№

Инв.№ подл. | Подпись и дата | Взам.инв.№

24994-02 37

Копировал Дюканова

Формат А2

Альбом 2

Схема расположения плит перекрытия низ на отм. 3.800 (схема 1)

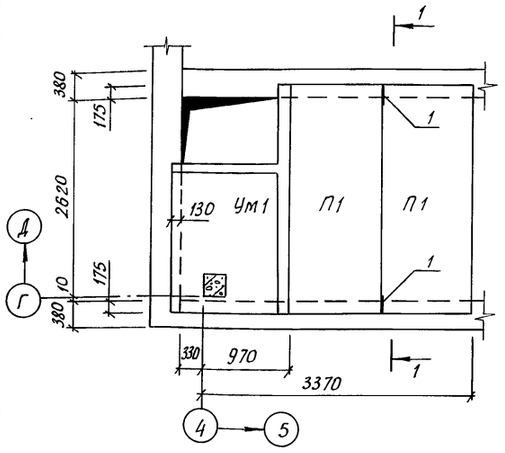

Схема расположения плит перекрытия низ на отм. 2.500 (схема 2)

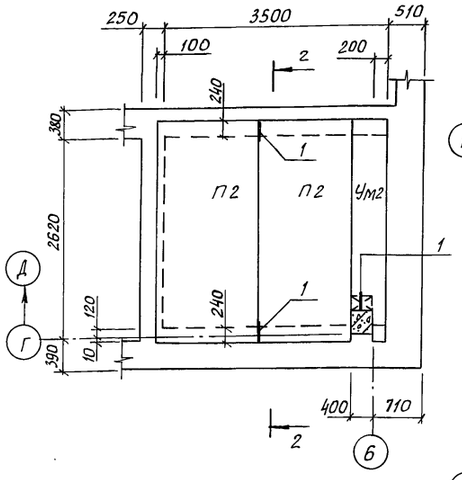

Схема расположения плит перекрытия низ на отм. 3.000(схема 3)

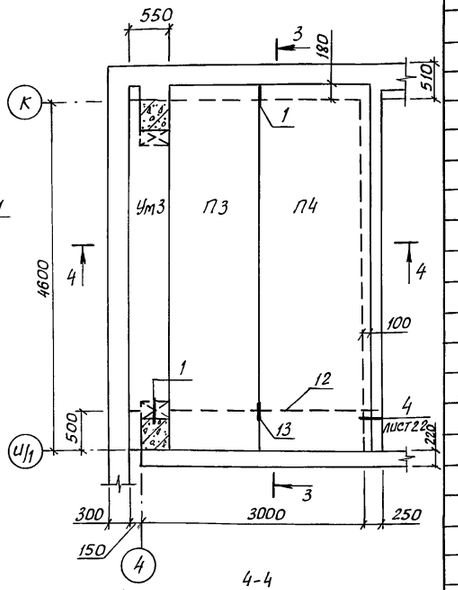

Спецификация к схемам расположения плит перекрытия

Марка, поз.	Обозначение	Наименование	Кол.	Масса ед., кг	Примечание
		Схема 1			
		Панель перекрытия			
П1	1.141-1.60 3000-12	ПК 30.12-4Т	2	1080	
Ум1	лист 22	Участок монолитный			
		Ум1	1		
1	лист 22	Ф10А-I ГОСТ 5781-82, е=1000	2	0,62	
		Схема 2			
		Панель перекрытия			
П2	1.141-1.60 2000-12	ПК 30.15-4Т	2	1425	
Ум2	лист 22	Участок монолитный			
		Ум2	1		
РК2	1.030.1-1.4-1-060-02	Консоль опорная РК2	1	15,6	
1	лист 22	Ф10А-I ГОСТ 5781-82, е=1000	2	0,62	
		Схема 3			
		Панели перекрытия			
П3	1.141-1.64 300-17	ПК 48.12-4АIVТ	1	1700	
П4	1.141-1.64 200-17	ПК 48.15-4АIVТ	1	2250	
Ум3	лист 22	Участок монолитный Ум3	1		
1		Ф10А-I ГОСТ 5781-82, е=1000	1	0,62	
12	БЧ	Швеллер 18 ГОСТ 8240-89 / Ст3кп3-1 ГОСТ 535-88 е=3400	1	55,42	
13		Ф10А-I ГОСТ 5781-82, е=900	1	0,56	
15	БЧ	Уголок 63×63×5-В ГОСТ 8509-86 / Ст3кп3-1 ГОСТ 535-88 е=230	2	1,11	
РК2	1.030.1-1.4-1-060-02	Консоль опорная РК2	2	15,6	
		Схема 4			
		Панели перекрытия			
П3	1.141-1.64 300-17	ПК 48.12-4АIVТ	1	1700	
П4	1.141-1.64 200-17	ПК 48.15-4АIVТ	1	2250	
Ум4	лист 22	Участок монолитный Ум4			
1		Ф10А-I ГОСТ 5781-82, е=1000	1	0,62	
13		Ф10А-I ГОСТ 5781-82, е=900	1	0,56	
14	БЧ	Швеллер 18 ГОСТ 8240-89 / Ст3кп3-1 ГОСТ 535-88 е=3500	1	57,05	
15	БЧ	Уголок 63×63×5-В ГОСТ 8509-86 / Ст3кп3-1 ГОСТ 535-88 е=230	4	1,11	
РК2	1.030.1-1.4-1-060-02	Консоль опорная РК2	2	15,6	

Схема расположения плит перекрытия низ на отм. 3.000 (схема 4)

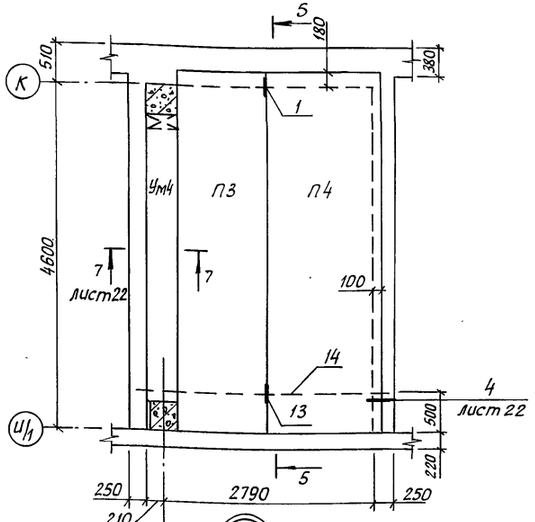

1-1, 2-2

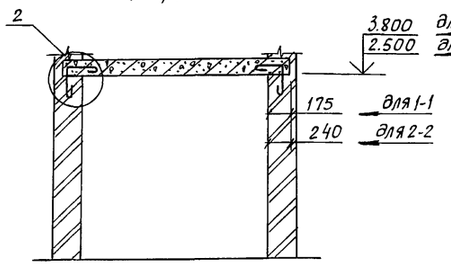

4-4

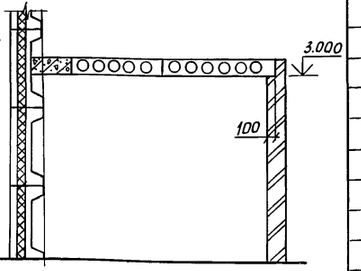

3-3, 5-5

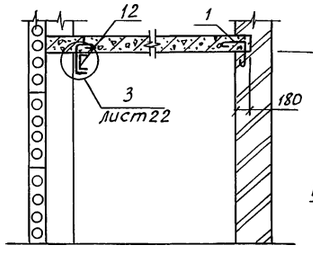

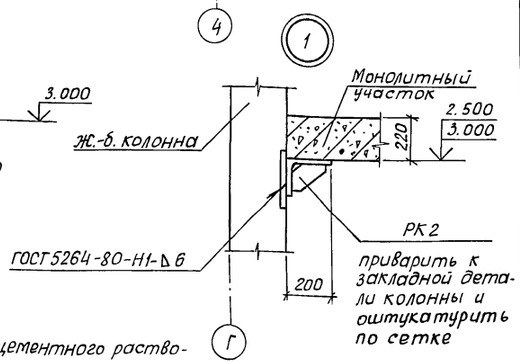

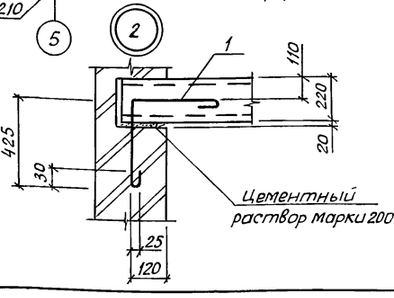

1. Плиты перекрытия укладывать на слой цементного раствора марки 200.
2. Швы между плитами перекрытия заполнить цементным раствором марки 200.
3. Балки поз. 12, 14, опорную консоль РК2 оштукатурить по сетке, толщина штукатурного слоя 20 мм.

Н.контр.	Маханина		01.01.91
Зам.нач.	Репало		01.01.91
ГИП	Хлебников		01.01.91
Гл.констр.	Тимошенко		01.01.91
Гл.спец.	Медолазов		01.01.91
Зав.гр.	Бутенко		01.01.91
Инж.	Горячева		01.01.91
Пров.	Жолудева		01.01.91

813-2-63.91 КЖ 1

Секционное хранилище семенного картофеля вместимостью 1000 тонн

Схемы расположения плит перекрытия

Стадия	Лист	Листов
РП	21	

ГИПРОНИСЕЛЬПРОМ г.Орел

Привязан

Инв. №

Инв. № подл. | Подпись и дата | Взам. инв. №

24994-02 38

Копировал Дюканова

Формат А2

Альбом 2

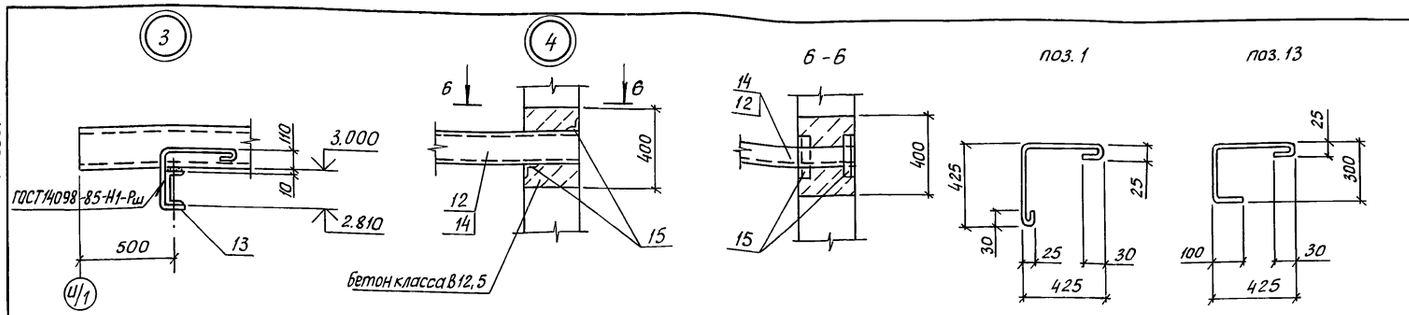

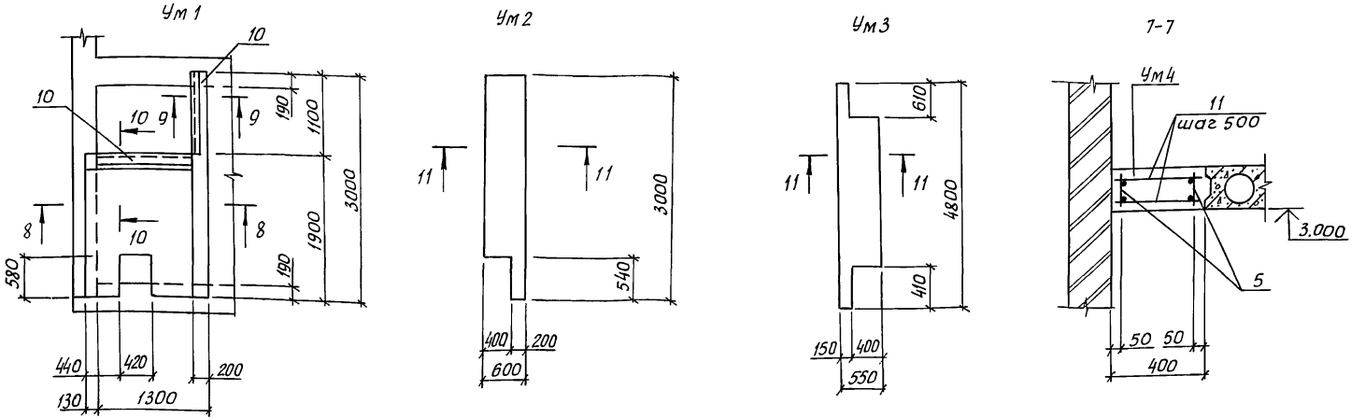

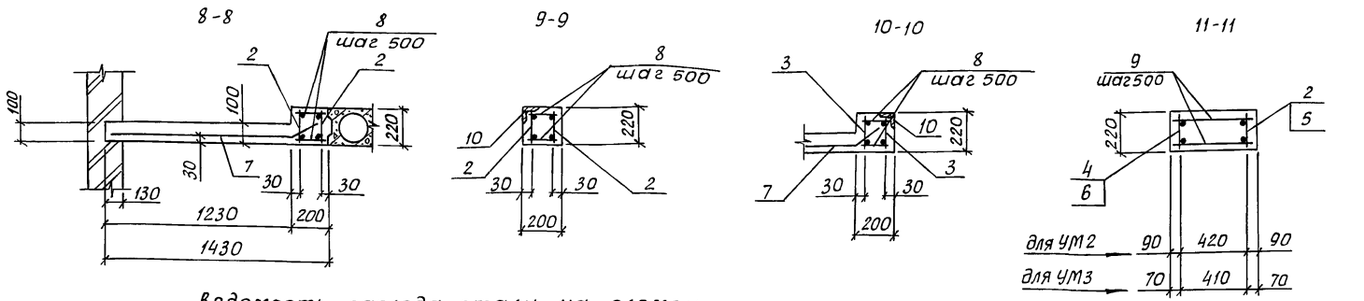

Ведомость расхода стали на элемент, кг

Марка элемента	Изделия арматурные									Всего	Изделия закладные					Общий расход
	Арматура класса										прокат марки		Арматура класса			
	A-I			A-III			Bp1				Ст3кп3-1		A-III			
	ГОСТ 5781-82						ГОСТ 6727-80				ГОСТ 8509-86		ГОСТ 5781-82			
	ф8		Итого	ф20		Итого	ф5		Итого		L50×50×5	Итого	ф8	Итого		
Ум1	7,8		7,8	21,5		21,5	6,46		6,46	35,76	8,36	8,36	0,66	0,66	9,02	44,78
Ум2	6,16		6,16	13,22		13,22	—		—	19,38	—	—	—	—	—	19,38
Ум3	9,76		9,76	20,99		20,99	—		—	30,75	—	—	—	—	—	30,75
Ум4	8,4		8,4	18,52		18,52	—		—	26,92	—	—	—	—	—	26,92

Каркасы КР3...КР7 устанавливать в монолитные участки рабочей арматурой (ф20 A-III) вниз.

2. Временная нормативная нагрузка на монолитные участки принята 150кгс/м²(1470Па) согласно СНиП 2.01.07-85 табл.3 п.11

Спецификация монолитных участков Ум1...Ум4

Формат	Зона	Поз.	Обозначение	Наименование	Кол.	Примечание
				Ум1		
				Сборочные единицы		
				Каркасы		
А3		2	КЖ1.И.180000	КР3	2	9,66кг
А3		3	КЖ1.И.180000-01	КР4	2	4,57кг
БЧ		7		Сетка С 5Вр1-100 175 / 5Вр1-100 175 1350×1850		
				ГОСТ 8478-81	1	6,46кг
		10	1.400-15, Вып.1 550-04	Изделие закладное МН553,2=1100	2	4,51кг
				Детали		
БЧ		8		ф8А-I ГОСТ 5781-82, е=180	12	0,07кг
				Материалы		
				Бетон класса В15		0,39м³
				Ум2		
				Сборочные единицы		
				Каркасы		
А3		2	КЖ1.И.180000	КР3	1	9,66кг
А3		4	КЖ1.И.180000-02	КР5	1	7,92кг
				Детали		
БЧ		9		ф8А-I ГОСТ 5781-82, е=460	10	0,18кг
				Материалы		
				Бетон класса В15		0,35м³
				Ум3		
				Сборочные единицы		
				Каркасы		
А3		5	КЖ1.И.180000-03	КР6	1	12,34кг
А3		6	КЖ1.И.180000-04	КР7	1	15,53кг
				Детали		
БЧ		9		ф8А-I ГОСТ 5781-82, е=460	16	0,18кг
				Материалы		
				Бетон класса В15		0,49м³
				Ум4		
				Сборочные единицы		
А3		5	КЖ1.И.180000-03	Каркас КР6	2	12,34кг
				Детали		
БЧ		11		ф8А-I ГОСТ 5781-82, е=360	16	0,14кг
				Материалы		
				Бетон класса В15		0,33м³

Н.контр.	Маконина		21.01.91
Зам.нач.	Репало		21.01.91
ГИП	Хледников		21.01.91
Гл.констр.	Тимошенко		21.01.91
Гл.спец.	Медолазов		21.01.91
Зав.гр.	Бутенко		21.01.91
Инж.	Горячева		21.01.91
Пров.	Жолудева		21.01.91

813-2-63.91 КЖ1

Секционное хранилище семенного картофеля вместимостью 1000 тонн

Стадия	Лист	Листов
РП	22	

Участки монолитные Ум1...Ум4

ГИПРОНИСЕЛЬПРОМ г.Орел

Привязан

Инв.№

Инв.№ подл. | Подпись и дата | Взам.инв.№

24994-02 39

Копировал Дюканова Формат А2

Альбом 2

Схема расположения стеновых панелей по оси 4

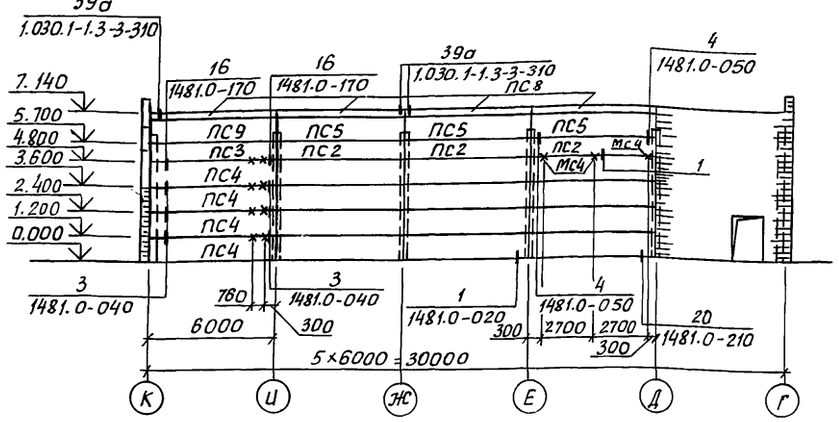

Схема расположения стеновых панелей по оси 6

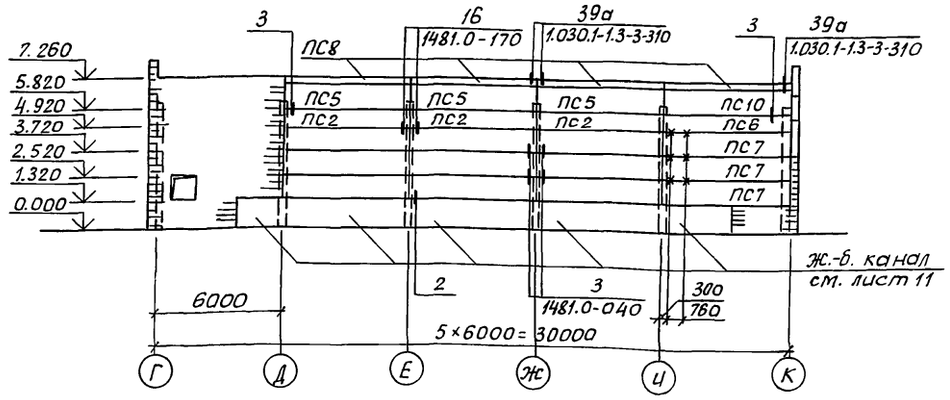

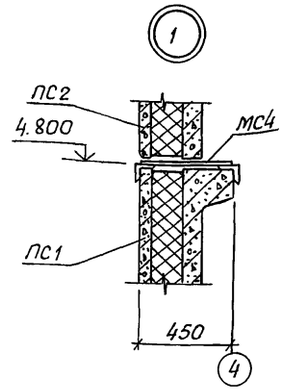

Схема расположения ограждающих стенок по оси 4

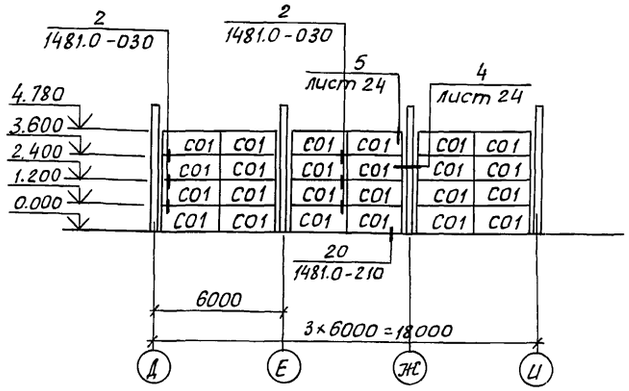

Схема расположения ограждающих стенок по оси 6

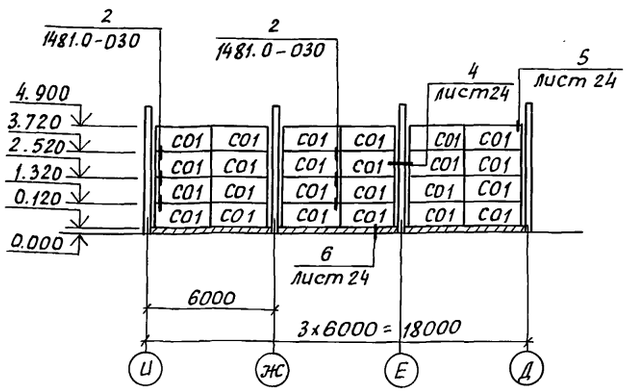

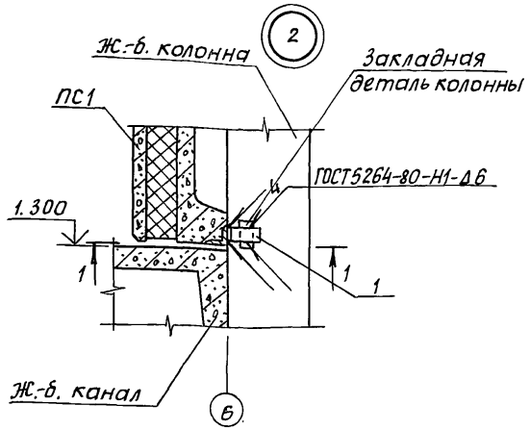

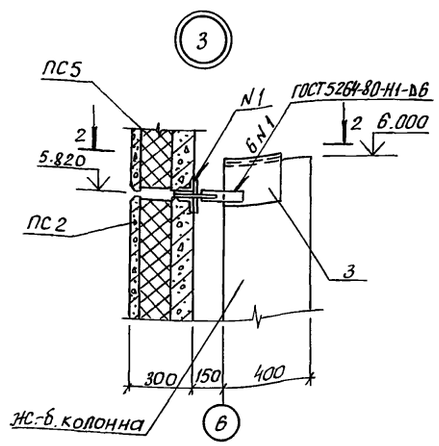

1-1

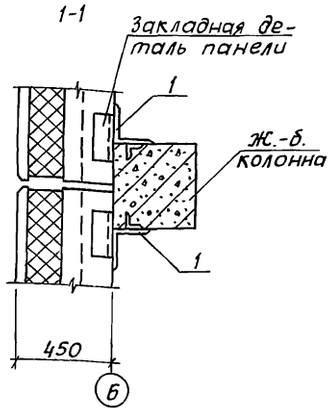

2-2

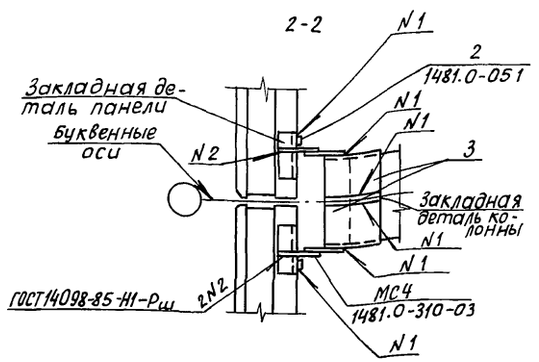

1. На схемах расположения панелей знаком (х) обозначены и не замаркированы места установки соединительных изделий МС5 по шифру 1481, вып. 0, предназначенных для крепления брусков защитной стенки (см. лист КД-2).
2. Не обозначенные на схемах расположения панели марки ПС1.
3. Стеновые панели приняты по шифру 1481, вып. 1 из тяжелого бетона γ = 2400 кг/м3.
4. Карнизную панель крепить к подкарнизной до монтажа, см. документ 1.030.1-1.0-3-2400 серии 1.030.1-1, вып. 0-3.
5. Узел 39а отличается от узла 39 по серии 1.030.1-1, вып. 3-3 заменой элемента крепления Т10 на МС2.
6. Заполнение швов между трехслойными панелями см. документы 1481.0-270 (тип II) и 1481.0-280 (тип III) шифра 1481, вып. 0.

Н.контр.	Махонина		21.01.91	813-2-68.91 КЖ1
Зам.нач.	Репало		21.01.91	
ГИП	Хлебников		21.01.91	
Гл.констр.	Тимошенко		21.01.91	
Гл.спец.	Медолазов		21.01.91	
Зав.гр.	Бутенко		21.01.91	
Инж.	Горячева		21.01.91	Секционное хранилище семенного картофеля вместимостью 1000 тонн — Стадия: РП; Лист: 23; Листов:
Пров.	Жолудева		21.01.91	Схемы расположения стеновых панелей, ограждающих стенок. Узлы 1...3 — ГИПРОНИСЕЛЬПРОМ г.Орел

Привязан

Инв.N

Инв.N подл. | Подпись и дата | Взам.инв.N

24994-02 40

Копировал Дюканова Формат А2

Альбом 2

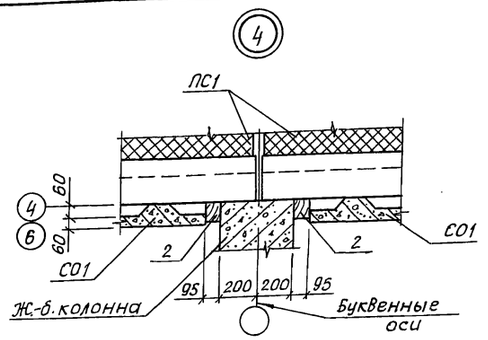

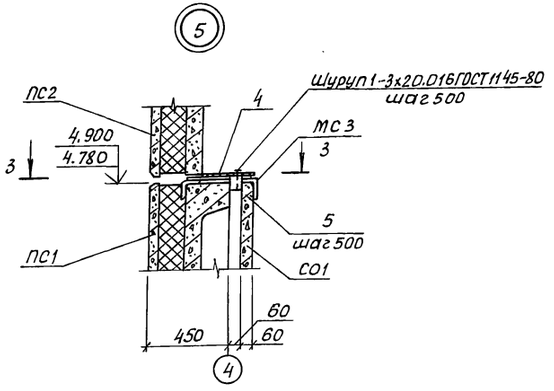

3-3

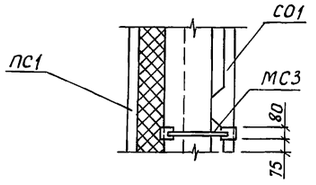

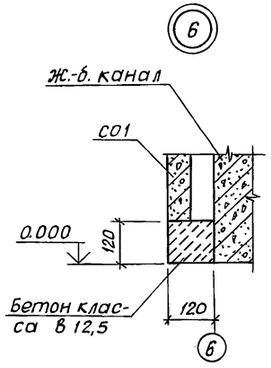

Спецификация к схемам расположения стеновых панелей и ограждающих стенок

Марка, поз.	Обозначение	Наименование	Кол.	Масса ед., кг	Примечание
		Стеновые панели			
ПС1	1481.1-100-04	ПСТ60.12.30-1-ТП	21	3400	
ПС2	1481.1-300-02	ПСТ60.9.30-ТП	6	1900	
ПС3	КЖ1.и.150000	ПСТ60.9.30-ТП-А	1	1900	
ПС4	КЖ1.и.160000	ПСТ60.12.30-1-ТП-А	4	3400	
ПС5	КЖ1.и.170000	ПСТ60.12.30-ТП-Б	6	2700	
ПС6	КЖ1.и.150000-01	ПСТ60.9.30-ТП-Б	1	1900	
ПС7	КЖ1.и.160000-01	ПСТ60.12.30-1-ТП-В	3	3400	
ПС8	1.030.1-1.2-1 6.00.0-02	ПК60.7.5-Л	8	1400	
ПС9	КЖ1.и.170000-01	ПСТ60.12.30-ТП-В	1	2700	
ПС10	КЖ1.и.170000-02	ПСТ60.12.30-ТП-Г	1	2700	
СО1	1481.1-030-01	Панель ограждающей стенки			
		СО27.12.12	48	530	
		Элементы крепления			
А1	1.030.1-1.0-3-2401	А1	16	0,7	
А3	1.030.1-1.0-3-2403	А3	24	0,4	
А4	1.030.1-1.0-3-2404	А4	16	1,5	
		Изделия соединительные			
МС1	1481.0-310	МС1	24	1,4	
МС3	1481.0-310-02	МС3	40	1,1	
МС4	1481.0-310-03	МС4	16	0,77	
МС5	1481.0-320	МС5	72	1,3	
МС10	1481.0-340-01	МС10	16	0,24	
МС2	КЖ1.и.000022	МС2	16	1,64	
МС3	КЖ1.и.230000	МС3	24	1,34	
МС4	КЖ1.и.210000	МС4	3	4,51	
2	1481.0-041	Лист Б-ПН-НО-Б,0 ГОСТ 19903-74 Ст3кп3-1 ГОСТ 14637-89			
		60×120	40	0,34	

продолжение

Марка, поз.	Обозначение	Наименование	Кол.	Масса ед., кг	Примечание
2	1481.0-051	Лист Б-ПН-НО-Б,0 ГОСТ 19903-74 Ст3кп3-1 ГОСТ 14637-89			
		60×100	16	0,28	
1	лист 23 БЧ	Уголок 180×180×12-В ГОСТ 8509-86 Вст3пс6-1 ТУ 14-1-3023-80			
		ℓ=60	8	1,97	
2	БЧ	Брусок-2×в-100×100			
		ГОСТ 8486-86, ℓ=4800	12		0,048 м³
3	лист 23 БЧ	Уголок 200×200×12-В ГОСТ 8509-86 / 265 ГОСТ 19281-89			
		ℓ=100	8	3,7	
4	БЧ	Лист асбестоцементный			
		ЛП-П-10-ГОСТ 18124-75			
		2,8×0,25	12		
5	БЧ	Брусок-2×в.-60×60			
		ГОСТ 8486-86, ℓ=100	60		0,0004 м³
		Материалы			
		Бетон класса В 12,5			0,24 м³

Н.контр.	Махонина		21.01.91
Зам.нач.	Репало		21.01.91
ГИП	Хлебников		21.01.91
Гл.констр.	Тимошенко		21.01.91
Гл.спец.	Медлазов		21.01.91
Зав.гр.	Бутенко		21.01.91
Инж.	Горячева		21.01.91
Пров.	Жолудева		21.01.91

813-2-63.91 КЖ1

Секционное хранилище семенного картофеля вместимостью 1000 тонн

Стадия	Лист	Листов
РП	24	

Узлы 4...6

ГИПРОНИСЕЛЬПРОМ г.Орел

Привязан

Инв.№

Инв.№ подл. | Подпись и дата | Взам.инв.№

24994-02 41

Копировал Дюканова

Формат А2

Альбом 2

Схема расположения перегородки по оси 5

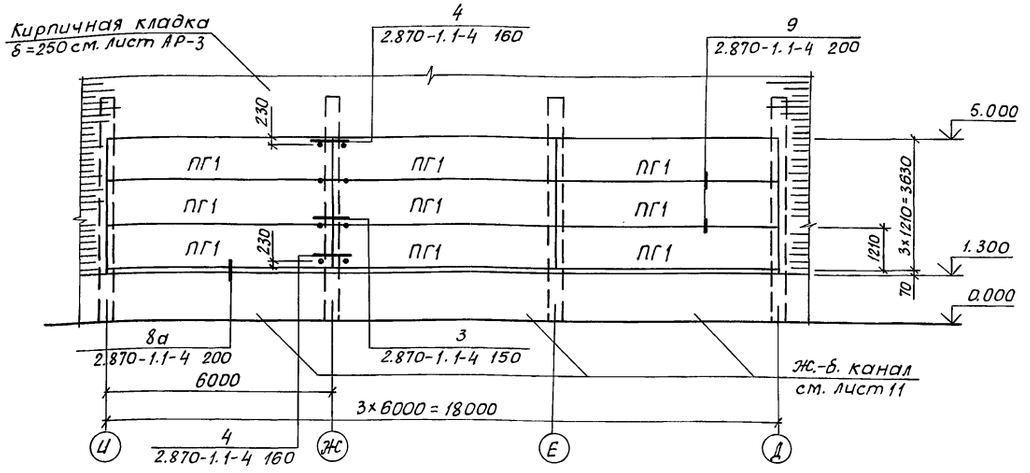

Схема расположения перегородки по оси И/1

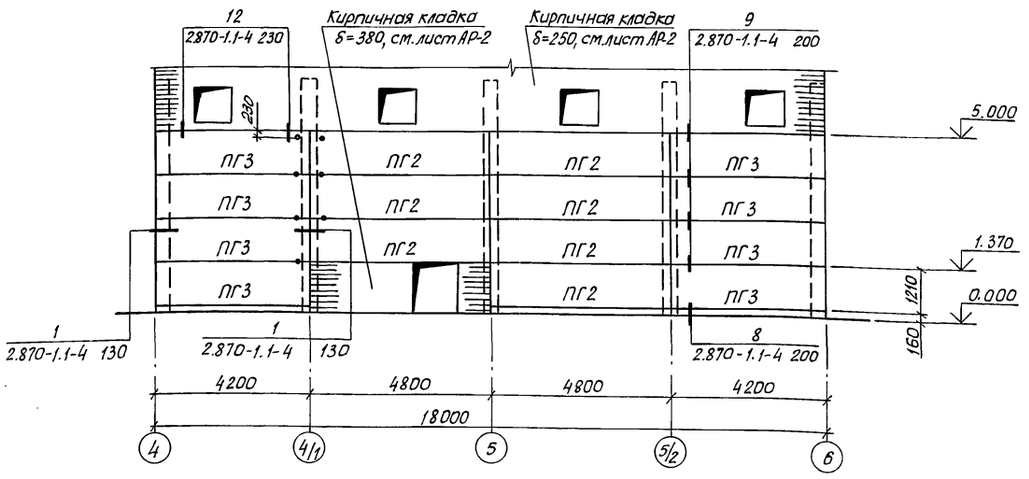

1. Узел 8а отличается от узла 8 по серии 2.870-1, вып. 1 высотой подбетонки.
2. Торцы панелей заделать цементно-песчаным раствором марки 100, см. „Деталь заделки торцов панелей" документ 2.870-1.2-4 030 серии 2.870-1, вып. 2-4.
3. Перегородки по оси 5 приняты по схеме 5г серии 2.870-1, вып. 1-4, перегородки по оси И/1 приняты по схеме 9г серии 2.870-1, вып. 1-4.

Спецификация к схемам расположения перегородок

Марка, поз.	Обозначение	Наименование	Кол.	Масса ед., кг	Примечание
		Панели перегородки			
ПГ1	2.870-1.2-4 020	ПК 60.12-4АIVТ-Б	9	2100	
ПГ2	1.141-1.64 300-17	ПК 48.12-4АIVТ	7	1700	
ПГ3	1.141-1.60 3000-10	ПК 42.12-4Т	8	1490	
		Изделия соединительные			
МС1	2.870-1.2-4 070	МС1	30	1,24	
МС2	2.870-1.2-4 080	МС2	30	0,68	
МС3	2.870-1.2-4 090	МС3	24	6,0	
МС6	2.870-1.2-4 070-01	МС6	24	1,49	
		Стандартные изделия			
		Гайка М20-6Н.5.016			
		ГОСТ 5915-70	54		
		Шайба 20.01.08 кп. 016			
		ГОСТ 11371-78	24		
		Материалы			
		Бетон класса В15			0,85 м³

Н.контр.	Махонина		21.01.91
Зам.нач.	Репало		21.01.91
ГИП	Хлебников		21.01.91
Гл.констр.	Тимошенко		21.01.91
Гл.спец.	Медолазов		21.01.91
Зав.гр.	Бутенко		21.01.91
Инж.	Горячева		21.01.91
Пров.	Жолудева		21.01.91

813-2-63.91 КЖ1

Секционное хранилище семенного картофеля вместимостью 1000 тонн

Стадия	Лист	Листов
РП	25	

Схемы расположения перегородок

ГИПРОНИСЕЛЬПРОМ г. Орел

Привязан

Инв. №

Инв. № подл. | Подпись и дата | Взам. инв. №

24994-02 42

Копировал Дюканова Формат А2

Альбом 2

Ведомость рабочих чертежей основного комплекта

Лист	Наименование	Примечание
1	Общие данные (начало)	
2	Общие данные (продолжение)	
3	Общие данные (продолжение)	
4	Общие данные (окончание)	
5	Схемы расположения ригелей фахверка	
6	Узлы 4...7. Изделия соединительные МС1...МС3.	
7	Схема расположения связей. Узлы 1...3	
8	Площадка ПЛ1. Схема расположения	
	стремянки. Узлы 1...5.	
9	Схемы расположения элементов крепления,	
	опор, стремянки, ограждения	
10	Схема расположения 3х секционного	
	бункера	
11	Узлы 1...7	

Ведомость металлоконструкций по видам профилей

Наименование конструкций по номенклатуре прейскуранта № 01-09	Позиции по прейскуранту № 01-09	№ строк	Код конструкций	Масса конструкций, т: Всего стали повышенной и высокой прочности	По видам профилей: Балки и швеллеры	Широкополочные двутавры	Крупносортная сталь	Среднесортная сталь	Мелкосортная сталь	Толстолистовая сталь δ>4мм	Универсальная сталь	Тонколистовая сталь δ<4мм	Гнутые и гнутосварные профили	Трубы	Прочие	Всего	Всего с учетом 1% на массу наплавленного металла + 3% на уточнение массы в КМД	Количество, шт	Серия типовых конструкций
1	2	3	4	5	6	7	8	9	10	11	12	13	14	15	16	17	18	19	20
Типовые конструкции																			
Стремянки,																			
ограждения		1							0,03	0,05			0,19			0,27	0,28		1.450.3-6, в.0-1,1
Нетиповые конструкции																			
Ригели фахверка		2					0,18		0,03	0,02			1,29			1,52	1,58		
Элементы крепления и опоры		3			0,49		0,05	0,01	0,01							0,56	0,58		
Связи		4					0,13			0,12						0,25	0,26		
Площадка		5			0,13		0,03			0,26			0,02			0,44	0,46		
Бункер 3х секцион-																			
ный		6					1,03			1,14			0,58			2,75	2,86		
Итого		7			0,62		1,42	0,01	0,07	1,59			2,08			5,79	6,02		
Итого с учетом																			
отходов 3,3%		8															6,22		

Ведомость ссылочных и прилагаемых документов

Обозначение	Наименование	Примечание
	Ссылочные документы	
1.450.3-6, вып.0-1,1	Лестницы, площадки, стремян-	
	ки и ограждения стальные	
	производственных зданий	
	промышленных предприятий	

Общие указания

1. За условную отметку 0.000 принят уровень чистого пола, что соответствует абсолютной отметке на генплане ▭.
2. Монтаж конструкций должен осуществляться в соответствии с указаниями главы СНиП 3.03.01-87 „Несущие и ограждающие конструкции."
3. Изготовление конструкций должно осуществляться в соответствии с указаниями главы СНиП III-18-75 „Металлические конструкции."
4. Сварные швы выполнить электродами типа Э42 по ГОСТ 9466-75 и ГОСТ 9467-75. Высоту швов, кроме оговоренных особо, принять высотой 6мм.
5. Закрепление гаек на постоянных болтах осуществить путем установки пружинной шайбы (ГОСТ 6402-70) или контргайки.
6. Полезная нормативная нагрузка на металлическую площадку принята 1470 Па (150кгс/м²) согласно СНиП 2.01.07-85.
7. Болты принять нормальной точности класса В 5.8 по ГОСТ 7798-70.
8. Все металлические конструкции, кроме связей и опор под отопительные агрегаты, должны быть покрыты лакокрасочными покрытиями группы I согласно СНиП 2.03.11-85 (например, эмаль ПФ-133 (2 слоя) ГОСТ 926-82 по грунтовке ГФ-021 (1 слой) ГОСТ 25129-82.) Связи и опоры под отопительные агрегаты должны быть покрыты лакокрасочными покрытиями группы II согласно СНиП 2.03.11-85 (например, эмаль ХВ-113 (4 слоя) ГОСТ 18374-79 по грунтовке ГФ-021 (1 слой) ГОСТ 25129-82.)

Типовой проект разработан в соответствии с действующими нормами и правилами и предусматривает мероприятия, обеспечивающие взрывную, взрывопожарную и пожарную безопасность при эксплуатации здания

Главный инженер проекта Г.А. Хлебников

Согласовано

Зав. гр. Т	Шманев		21.01.91
Гл. спец. сект. ОВ	Беляев		21.01.91
Гл. спец. гр. Х	Комаров		21.01.91

Взам. инв. N | Подпись и дата | Инв. N подл.

Привязан

Инв. №

Инв. №			
Н. контр.	Махонина		22.01.91
Гл. спец. ТО	Александров		01.91
Нач. НТК	Иглина		21.01.91
ГИП	Хлебников		21.01.91
Гл. констр.	Тимошенко		21.01.91
Гл. спец.	Медолазов		21.01.91
Зав. гр.	Бутенко		21.01.91
Инж.	Бирюкова		21.01.91
Пров.	Жолудева		21.01.91

Привязан

813-2-63.91 КМ1

Секционное хранилище семенного картофеля вместимостью 1000 тонн	Стадия	Лист	Листов
	РП	1	11
Общие данные (начало)	ГИПРОНИСЕЛЬПРОМ г. Орел		

24994-02 43

Копировал Дюканова

Формат А2

Альбом 2

Техническая спецификация металла

Вид профиля и ГОСТ, ТУ	Марка металла и ГОСТ	Обозначение и размер профиля (мм)	№№ по порядку	Код: Марки металла	Код: профиля	Код: размера профиля	Количество (шт.)	Длина (мм)	Масса металла по элементам конструкций (т): Ригели фахверка	Элементы крепления и опоры	Связи	Площадка ПЛ1 (шт.1)	Бункер 3х секционный (шт.1)	Типовые	Общая масса (т)	Масса потребности в металле по кварталам (заполняется изготовителем) (т): I	II	III	IV	Заполняется ВЦ
									Код элемента конструкций: 526112	526395	526161	526891	526394	526392						
1	2	3	4	5	6	7	8	9												
Сталь горячекатаная Швеллеры. Сортамент ГОСТ 8240-89	С 235 ГОСТ 27772-88	⊏ 10	1		26140					0,49		0,13			0,62					
	Итого		2	11240						0,49		0,13			0,62					
Всего профиля			3							0,49		0,13			0,62					
Швеллеры стальные гнутые равнополочные Сортамент ГОСТ 8278-83	С 235 ГОСТ 27772-88	⊏ 120×60×4	4		73007								0,08		0,08					
		⊏ 140×60×4	5		73007				1,29						1,29					
	Итого		6	11240					1,29				0,08		1,37					
Всего профиля			7						1,29				0,08		1,37					
Профили гнутые замкнутые сварные, квадратные и прямоугольные ТУ 36-2287-80	С 255 ГОСТ 27772-88	□ 100×100×4	8		77119							0,02	0,06		0,08					
		□ 140×140×6	9		77119								0,44		0,44					
	Итого		10	11240								0,02	0,50		0,52					
Всего профиля			11									0,02	0,50		0,52					
Сталь прокатная угловая равнополочная. Сортамент ГОСТ 8509-86	С 235 ГОСТ 27772-88	∟ 50×50×5	12		21113							0,01	0,02		0,03					
		∟ 63×63×5	13		21113							0,01			0,01					
	Итого		14	11240								0,02	0,02		0,04					
	С 245 ГОСТ 27772-88	∟ 75×75×6	15		21113				0,03	0,05	0,13		0,38		0,59					
		∟ 100×100×7	16		21113								0,63		0,63					
	Итого		17	12300					0,03	0,05	0,13		1,01		1,22					
Всего профиля			18						0,03	0,05	0,13	0,02	1,03		1,26					
Сталь прокатная угловая неравнополочная. Сортамент ГОСТ 8510-86	С 245 ГОСТ 27772-88	∟ 100×63×6	19		22004				0,01						0,01					
		∟ 125×80×8	20		22004				0,14			0,01			0,15					
	Итого		21	12300					0,15			0,01			0,16					
Всего профиля			22						0,15			0,01			0,16					
Сталь горячекатаная круглая ГОСТ 2590-88	С 235 ГОСТ 27772-88	• Ф10	23		11118					0,01					0,01					
		• Ф16	24		11118				0,03						0,03					
		• Ф20	25		11118					0,01					0,01					
	Итого		26	11240					0,03	0,02					0,05					
Всего профиля			27						0,03	0,02					0,05					

Н.контр.	Маконина		22.01.91
Гл.спец.ТО	Александров		01.91
Нач.НТК	Иглина		21.01.91
ГИП	Хлебников		21.01.91
Гл.констр.	Тимошенко		21.01.91
Гл.спец.	Медолазов		21.01.91
Зав.гр.	Бутенко		21.01.91
Инж.	Бирюкова		21.01.91
Пров.	Жолудева		21.01.91

813-2-63.91 КМ1

Секционное хранилище семенного картофеля вместимостью 1000 тонн

Стадия	Лист	Листов
РП	2	

Общие данные (продолжение)

ГИПРОНИСЕЛЬПРОМ г.Орел

Привязан

Инв.№

Взам.инв.№ | Подпись и дата | Инв.№ подл.

24994-02 44

Копировал Дюканова Формат А2

Техническая спецификация металла (продолжение)

Вид профиля и ГОСТ, ТУ	Марка металла и ГОСТ	Обозначение и размер профиля (мм)	№№ по порядку	Код: Марки металла	Код: Профиля	Код: Размера профиля	Количество (шт)	Длина (мм)	Масса металла по элементам конструкций (т): Ригели фахверка	Элементы крепления и опоры	Связи	Площадка ПЛ1 (шт.1)	Бункер 3х секционный (шт.1)	Типовые		Общая масса (т)	Масса потребности в металле по кварталам (заполняется изготовителем) (т): I	II	III	IV	Заполняется ВЦ
									Код элемента конструкции: 526112	526396	526181	526391	526394	526392							
1	2	3	4	5	6	7	8	9													
Листы стальные с ромбическим и чечевичным рифлением. Технические условия ГОСТ 8568-77	С 235	-δ=6	28		71315							0,25				0,25					
	ГОСТ 27772-88																				
	Итого		29	11240								0,25				0,25					
Всего профиля			30									0,25				0,25					
Сталь листовая горячекатаная Сортамент ГОСТ 19903-74	С 235	-δ=4	31		71110								0,01			0,01					
	ГОСТ 27772-88	-δ=8	32		71110				0,01		0,12	0,01	0,93			1,07					
	Итого		33	11240					0,01		0,12	0,01	0,94			1,08					
	С 245	-δ=10	34		71110				0,01				0,07			0,08					
	ГОСТ 27772-88	-δ=20	35		71110								0,13			0,13					
	Итого		36	12300					0,01				0,20			0,21					
Всего профиля			37						0,02		0,12	0,01	1,14			1,29					
Итого масса металла			38						1,52	0,56	0,25	0,44	2,75			5,52					
Стремянки, ограждения		Лист 4	39											0,27		0,27					
	Итого		40											0,27		0,27					
Всего масса металла			41						1,52	0,56	0,25	0,44	2,75	0,27		5,79					
В том числе по маркам	С 235		42													3,41					
	С 245		43													1,59					
	С 255		44													0,52					
	Вст3кп 2		45													0,27					
Масса поставки элементов по кварталам (т), (заполняется заказчиком)	I																				
	II																				
	III																				
	IV																				

Инв. N подл. | Подпись и дата | Взам. инв. N

Н.контр.	Махонина		21.01.91
Гл.спец.ТО	Александров		01.91
Нач. НТК	Иглина		21.01.91
ГИП	Хлебников		21.01.91
Гл.констр.	Титошенко		21.01.91
Гл.спец.	Медолазов		21.01.91
Зав. гр.	Бутенко		21.01.91
Инж.	Бирюкова		21.01.91
Пров.	Жолудева		21.01.91

813-2-63.91 КМ1

Привязан

Инв. N

Секционное хранилище семенного картофеля вместимостью 1000 тонн

Стадия	Лист	Листов
РП	3	

Общие данные (продолжение)

ГИПРОНИСЕЛЬПРОМ г. Орел

Копировал Дюканова

Формат А2

Альбом 2

Техническая спецификация металла на конструкции, изготовляемые на специализированных заводах

Вид профиля и ГОСТ, ТУ	Марка металла и ГОСТ	Обозначение и размер профиля (мм)	№№ по порядку	Код: Марки металла	Код: Профиля	Код: Размера профиля	Количество (шт)	Длина (мм)	Масса металла по элементам конструкций (т): Стремянка	Ограждения стремянок и площадок			Общая масса (т)	Масса потребности в металле по кварталам (заполняется изготовителем) (т): I	II	III	IV	Заполняется ВЦ
									Код элемента конструкций: 526242	526244								
1	2	3	4	5	6	7	8	9										
Швеллеры стальные гнутые неравнополочные. Сортамент ГОСТ 8281-80	Ст3кп2 ГОСТ 380-88	[50×40×12×2,5	1		74002					0,02			0,02					
	Итого		2	11240						0,02			0,02					
Всего профиля			3							0,02			0,02					
Профили стальные гнутые корытообразные равнополочные. Сортамент ГОСТ 8283-77	Ст3кп2 ГОСТ 380-88	⌐ 32×20×17×2	4							0,01			0,01					
		⌐ 90×30×22×2	5							0,02			0,02					
	Итого		6	11240						0,03			0,03					
Всего профиля			7							0,03			0,03					
Уголки стальные гнутые равнополочные. Сортамент ГОСТ 19771-74	Ст3кп2 ГОСТ 380-88	L 80×80×5	8		75116				0,14				0,14					
	Итого		9	11240					0,14				0,14					
Всего профиля			10						0,14				0,14					
Сталь листовая горячекатаная Сортамент ГОСТ 19903-74	Ст3кп2 ГОСТ 380-88	-δ=4	11		71110					0,04			0,04					
		-δ=6	12		71110				0,01				0,01					
	Итого		13	11240					0,01	0,04			0,05					
Всего профиля			14						0,01	0,04			0,05					
Сталь горячекатаная круглая. Сортамент ГОСТ 2590-88	Ст3кп2 ГОСТ 380-88	• ф18	15		11118				0,03				0,03					
	Итого		16	11240					0,03				0,03					
Всего профиля			17						0,03				0,03					
Всего масса металла			18						0,18	0,09			0,27					
В том числе по маркам	Ст3кп2		19										0,27					
Масса поставки элементов по кварталам (т), (заполняется заказчиком)	I																	
	II																	
	III																	
	IV																	

Н.контр.	Махонина		12.91
Гл.спецТО	Александров		01.91
Нач.НТК	Иглина		21.01.91
ГИП	Хлебников		21.01.91
Гл.констр.	Тимошенко		21.01.91
Гл.спец.	Медолазов		21.01.91
Зав.гр.	Бутенко		21.01.91
Инж.	Бирюкова		21.01.91
Пров.	Жолудева		21.01.91

813-2-63.91 КМ1

Привязан

Инв.N

Секционное хранилище семенного картофеля вместимостью 1000 тонн

Общие данные (окончание)

Стадия	Лист	Листов
РП	4	

ГИПРОНИСЕЛЬПРОМ г.Орел

Инв.N подл. | Подпись и дата | Взам.инв.N

Копировал Дюканова Формат А2

Альбом 2

Схема расположения ригелей фахверка по оси Д

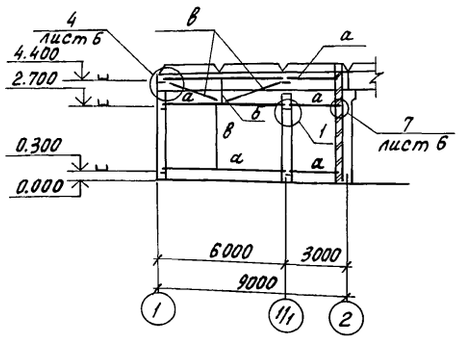

Схема расположения ригелей фахверка по оси Г

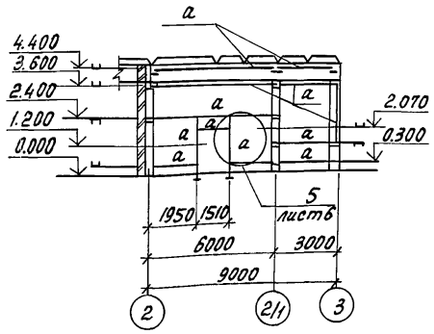

Схема расположения ригелей фахверка по оси 1

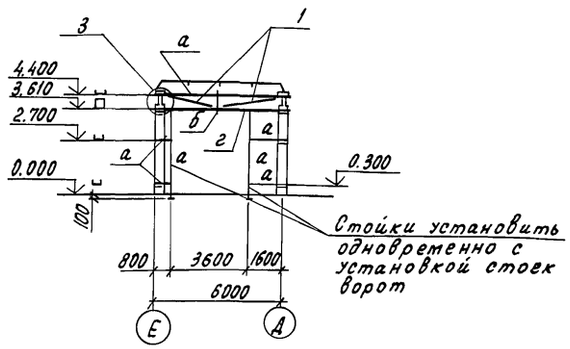

Схема расположения ригелей фахверка по оси Е

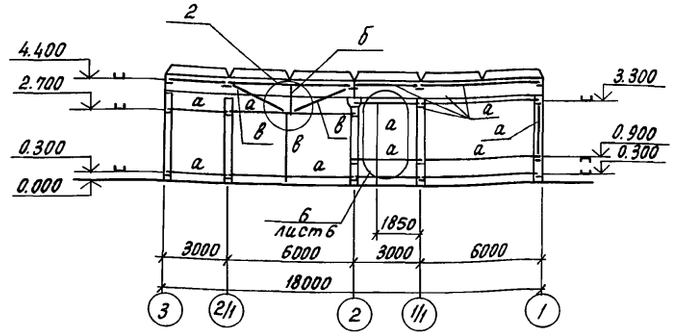

1

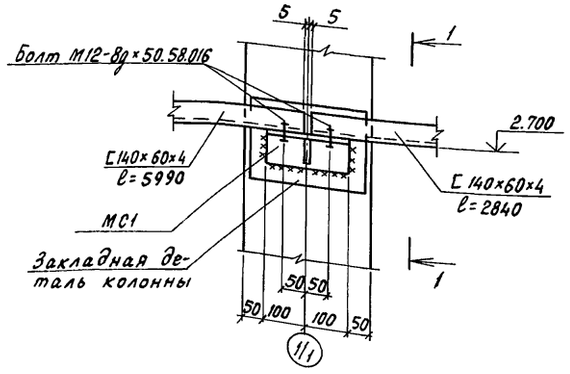

1-1

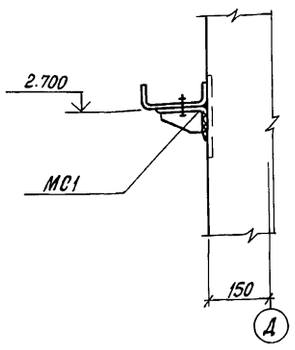

2

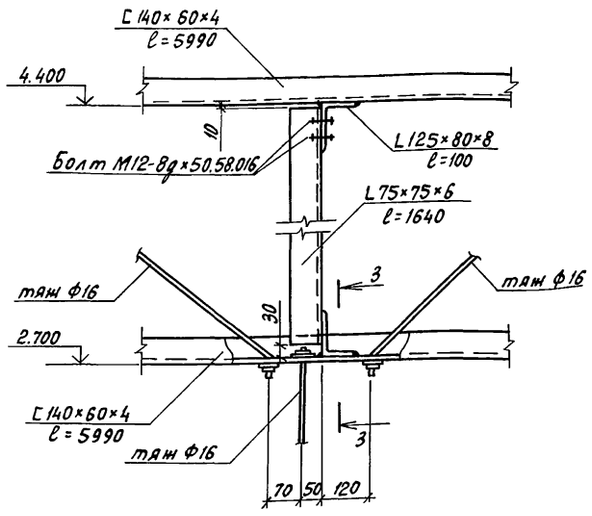

3

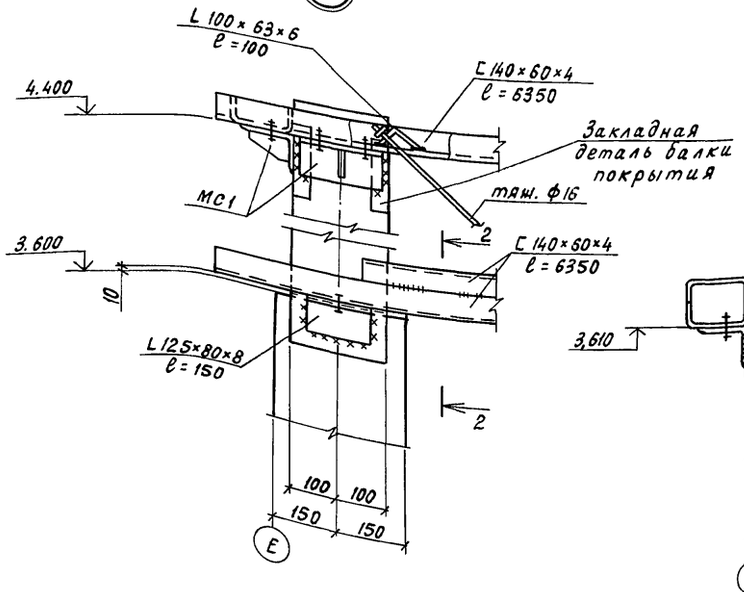

2-2

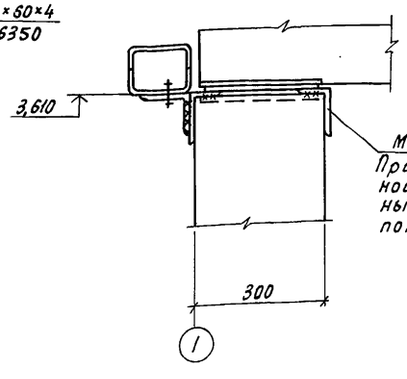

3-3

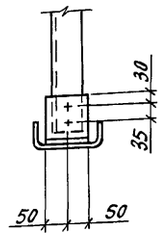

Ведомость элементов

Марка	Сечение: Эскиз	Поз.	Состав	Опорные усилия: M, кН·м	N, кН	Q, кН	Группа конструкций	Марка металла	Примечание
а	[		ГН [140×60×4			2.9	4	С235	
б	L		L 75×75×6				4	С245	
в	•		ф16 А-I				4	С235	
МС1 (шт.17)	1, 2	1	L 125×80×8				4	С245	ℓ=200 (шт.1)
		2	- 60×10				4	С245	ℓ=100 (шт.1)
МС2 (шт.2)	2, 1	1	L 125×80×8				4	С245	ℓ=200 (шт.2)
		3	- 140×10				4	С245	ℓ=265 (шт.1)
МС3 (шт.10)	1, 2	1	L 125×80×8				4	С245	ℓ=200 (шт.1)
		4	- 100×8				4	С245	ℓ=200 (шт.1)
2	□		2 ГН [140×60×4			2.9	4	С235	

Ригели фахверка по оси Е в осях 2-3 установить после монтажа трехсекционного бункера

Н.контр.	Махонина		21.01.91
Зам.нач.	Репало		21.01.91
ГИП	Хлебников		21.01.91
Гл.констр.	Тимошенко		21.01.91
Гл.спец.	Медолазов		21.01.91
Зав.гр.	Бутенко		21.01.91
Инж.	Горячева		21.01.91
Пров.	Жолудева		21.01.91

813-2-63.91 КМ1

Секционное хранилище семенного картофеля вместимостью 1000 тонн

Стадия	Лист	Листов
РП	5	

Схемы расположения ригелей фахверка

ГИПРОНИСЕЛЬПРОМ г.Орел

Привязан

Инв.N

Инв.N подл. | Подпись и дата | Взам.инв.N

24994-02 47

Копировал Перелыгина

Формат А2

Альбом 2

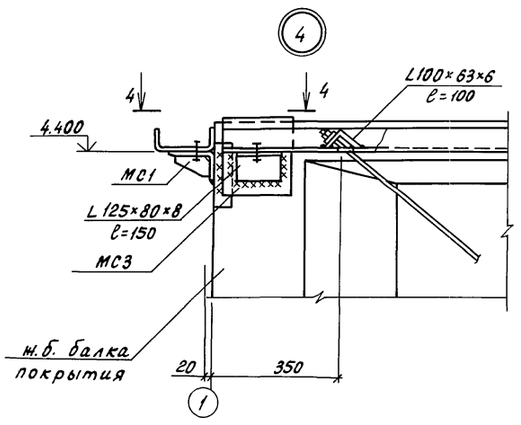

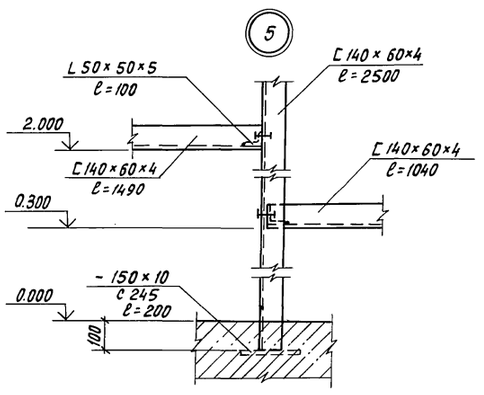

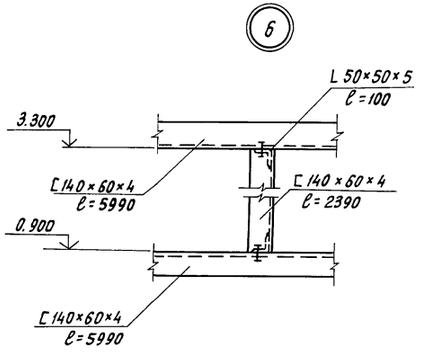

4-4

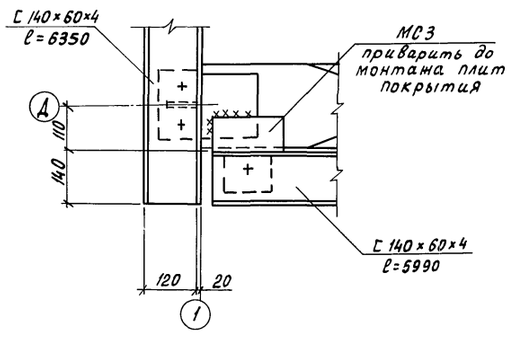

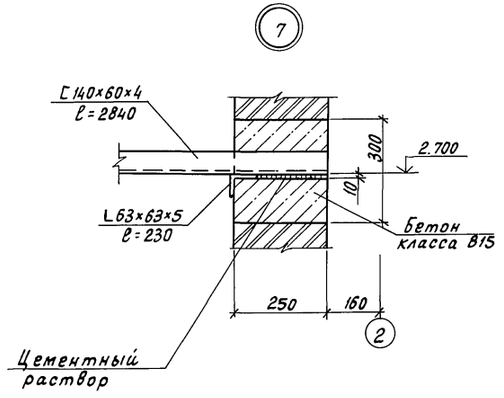

МС1

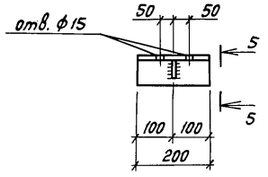

5-5

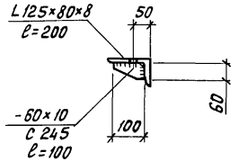

МС2

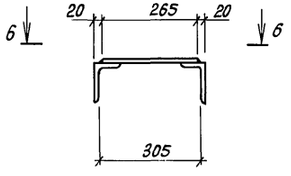

МС3

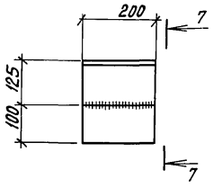

7-7

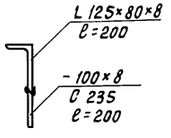

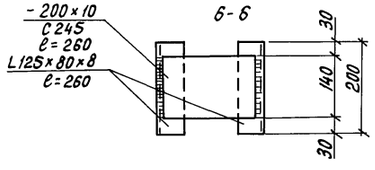

Н.контр.	Малонина		22.01.91
Зам.нач.	Репало		21.01.91
ГИП	Хлебников		21.01.91
Гл.констр.	Тимошенко		21.01.91
Гл.спец.	Мейлазов		21.01.91
Зав.гр.	Бутенко		21.01.91
Инж.	Горячева		21.01.91
Пров.	Молудева		21.01.91

813-2-63.91 КМ1

Секционное хранилище семенного картофеля вместимостью 1000 тонн

Стадия	Лист	Листов
РП	6	

Узлы 4... 7. Изделия соединительные МС1... МС3

ГИПРОНИСЕЛЬПРОМ г.Орел

Привязан

Инв.N подл. | Подпись и дата | Взам.инв.N

Инв.N

24994-02 48

Копировал Перелыгина

Формат А2

Альбом 2

Схема расположения связей

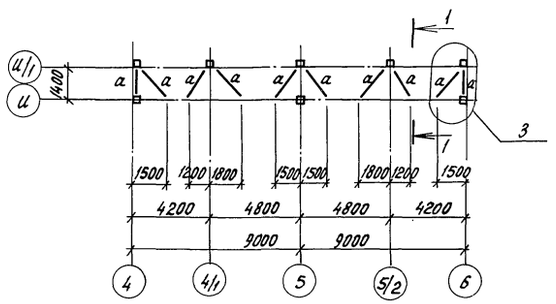

1-1

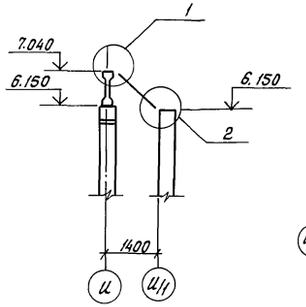

3

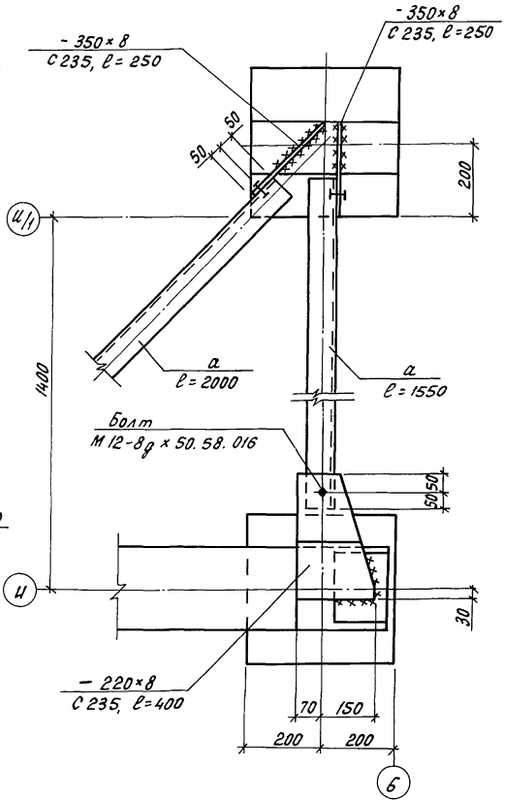

1

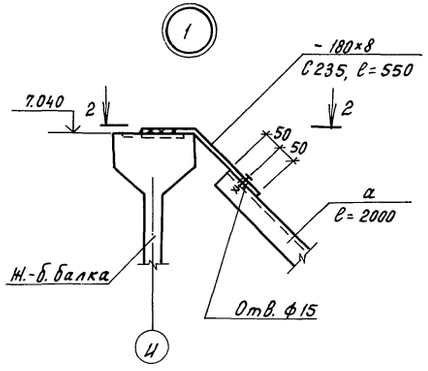

2-2

2

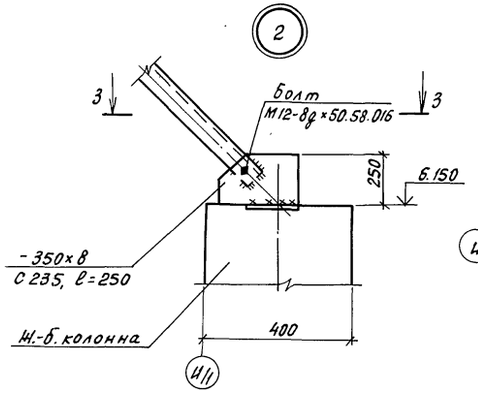

3-3

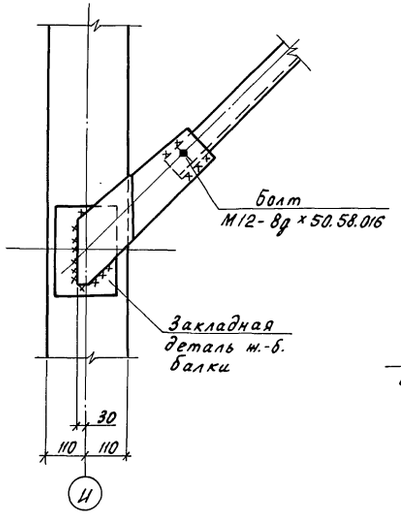

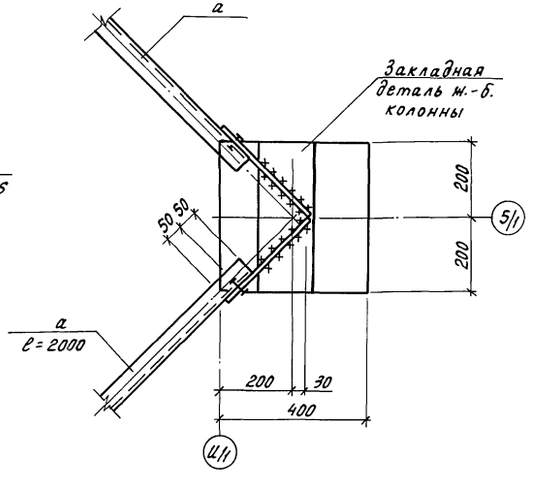

Ведомость элементов

Марка	Сечение: Эскиз	Поз.	Состав	Опорные усилия: M, кН·м	N, кН	Q, кН	Группа констр.	Марка металла	Примечание
a	L		L 75×75×6		15.0		4	С245	

Н.контр.	Махонина		21.01.91
Зам.нач.	Репало		21.01.91
ГИП	Хлебников		21.01.91
Гл.констр.	Тимошенко		21.01.91
Гл.спец.	Медолазов		21.01.91
Зав.гр.	Бухтенко		21.01.91
Инж.I кат.	Бирюкова		21.01.91
Пров.	Жолудева		21.01.91

813-2-63.97 КМ1

Привязан

Инв.N

Секционное хранилище семенного картофеля вместимостью 1000 тонн

Стадия	Лист	Листов
РП	7	

Схема расположения связей. Узлы 1... 3

ГИПРОНИСЕЛЬПРОМ г. Орел

Инв.N подл. | Подпись и дата | Взам. инв.N

Копировал Перелыгина

Формат А2

Альбом 2

Площадка ПЛ1 на отм. 1.000 (схема 1)

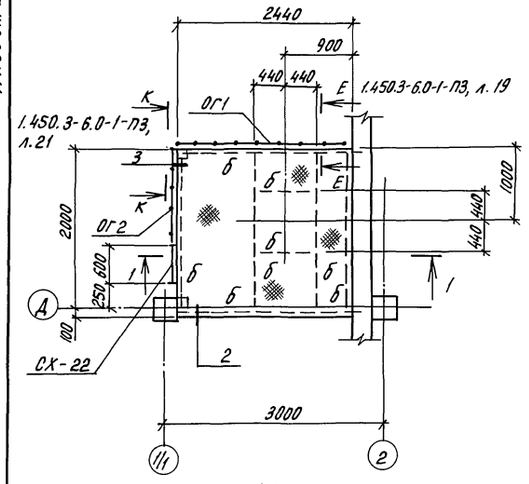

1-1

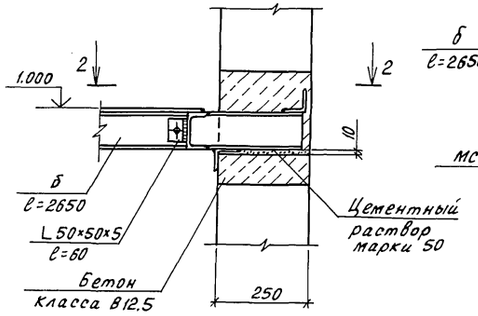

2-2

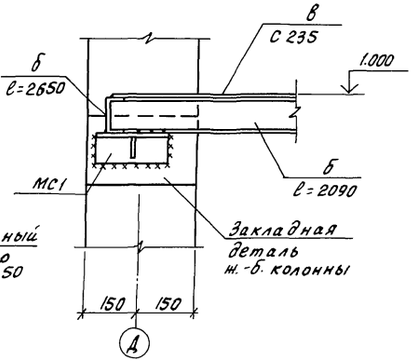

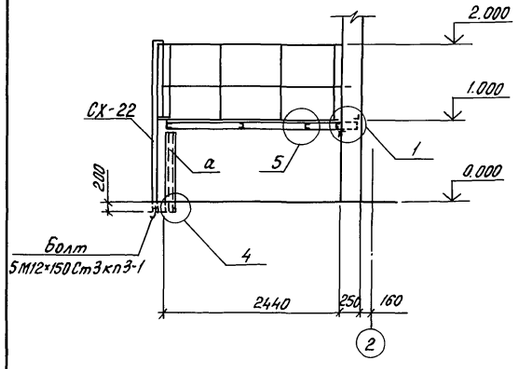

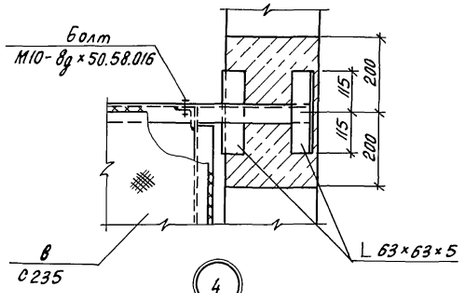

3

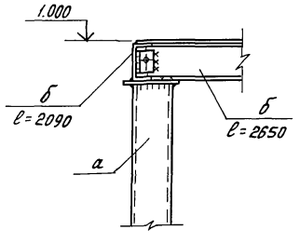

4

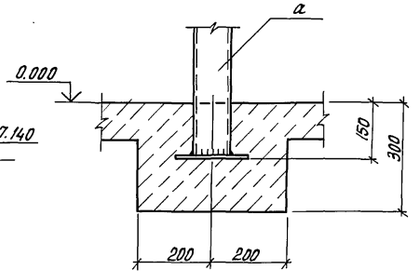

5

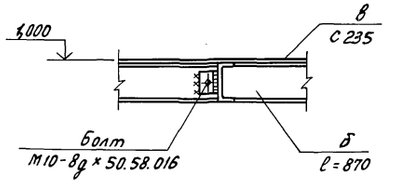

Схема расположения стремянки (схема 2)

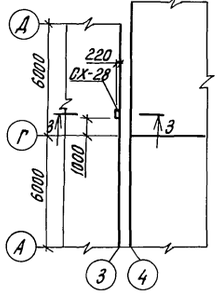

3-3

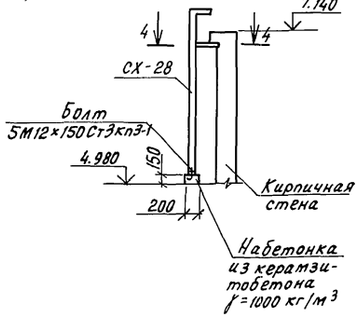

4-4

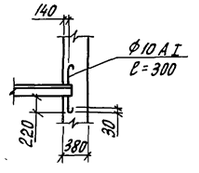

Ведомость элементов

Марка	Сечение: Эскиз	Поз.	Состав	Опорные усилия: M, кН·м	N, кН	Q, кН	Группа констр.	Марка металла	Примечание
	Схема 1								
а (шт.1)	2 / 1 / 2	1	□ 100×100×4		10.0		4	С255	ℓ=1030 (шт.1)
		2	— 150×8				4	С235	ℓ=150 (шт.2)
б	[		[10п			8.5	4	С235	
в	——		-рифл. б=6				4	С235	
МС1 (шт.1)	лист 6		МС1				4		
	Болт 5М12×150 Ст3кп3-1 ГОСТ 24379.1-80						4		шт.2
	Схема 2								
	Болт 5М12×150 Ст3кп3-1 ГОСТ 24379.1-80						4		шт.2

Спецификация типовых металлических конструкций

Марка по проекту	Марка по серии		Кол. на элем.	Кол. всего	Масса, кг /элем.	Масса, кг Всего	Примечание
	Схема 1						
СХ-22	Стремянка СХ-22		1	1	37.5	37.5	1.450.3-6, вып.1
ОГ1 (шт.1)	Стойка СПХ		2	2	2.18	4.36	1.450.3-6, вып.1
	Поручень ЭППХ-24		1	1	4.4	4.4	1.450.3-6, вып.1
	Струна ЭСПХ-24		1	1	3.7	3.7	1.450.3-6, вып.1
	Бордюр ЭБПХ-24		1	1	6.8	6.8	1.450.3-6, вып.1
ОГ2 (шт.1)	Стойка СПХ		2	2	2.18	4.36	1.450.3-6, вып.1
	Поручень ЭППХ-12		1	1	2.2	2.2	1.450.3-6, вып.1
	Струна ЭСПХ-1		1	1	1.8	1.8	1.450.3-6, вып.1
	Бордюр ЭБПХ-12		1	1	3.3	3.3	1.450.3-6, вып.1
	Доборы ограждений	ДПУХ-90	1	1	0.24	0.24	1.450.3-6, вып.1
		ДСУХ-90	1	1	0.11	0.11	1.450.3-6, вып.1
		ДБУХ-90	1	1	0.33	0.33	1.450.3-6, вып.1
		КТ	4	4	0.58	2.32	1.450.3-6, вып.1
	Схема 2						
СХ-28	Стремянка СХ-28		1	1	46.9	46.9	1.450.3-6, вып.1

Н.контр.	Махонина		21.01.91
Зам.нач.	Репало		21.01.91
ГИП	Хлебников		21.01.91
Гл.констр.	Литошенко		21.01.91
Гл.спец.	Медолазов		21.01.91
Зав.гр.	Бутенко		21.01.91
Инж.	Горячева		21.01.91
Инж.	Бирюкова		21.01.91
Пров.	Жолудева		21.01.91

813-2-63.91 КМ1

Секционное хранилище семенного картофеля вместимостью 1000 тонн

Стадия	Лист	Листов
РП	8	

Площадка ПЛ1. Схема расположения стремянки. Узлы 1...5

ГИПРОНИСЕЛЬПРОМ г. Орел

Привязан

Инв.№

Инв.№ подл. | Подпись и дата | Взам. инв.№

24994-02 50

Копировал Перелыгина

Формат А2

Альбом 2

Схема расположения элементов крепления воздухоохладителей, опор под отопительные агрегаты, тали (схема 1)

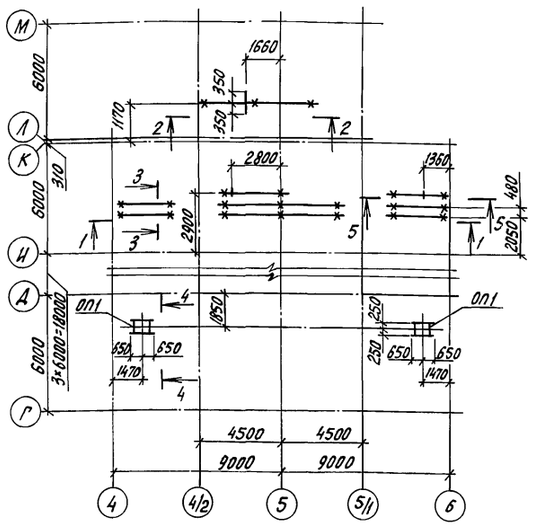

Схема расположения стремянки, ограждения (схема 2)

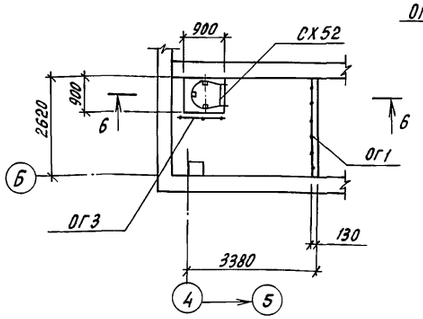

6-6

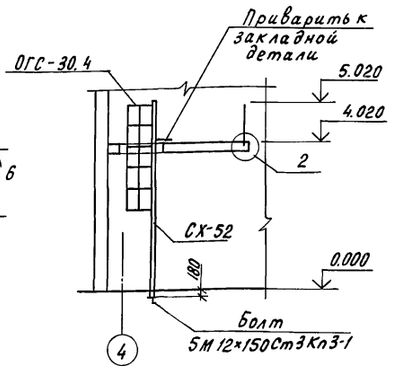

Ведомость элементов

Марка	Сечение: Эскиз	Поз.	Состав	Опорные усилия: М, кН.м	N, кН	Q, кН	Группа констр.	Марка металла	Примечание
	Схема 1								
ОП1 (шт.2)		1	∟ 75×75×6			0,2	4	С245	ℓ=1300 (шт.2)
		2	∟ 75×75-6				4	С245	ℓ=410 (шт.2)
а	⊏		С 10П				4	С235	
б	•		Ф20А-III				4	С235	ℓ=550 (шт.2)
в	•		Ф10А-I				4	С235	ℓ=1780 (шт.4)

4-4

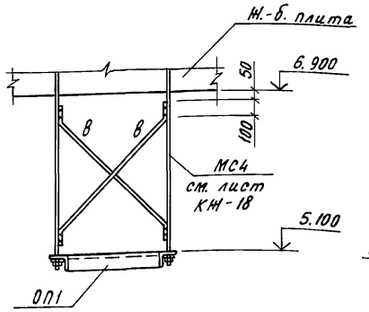

ОП1

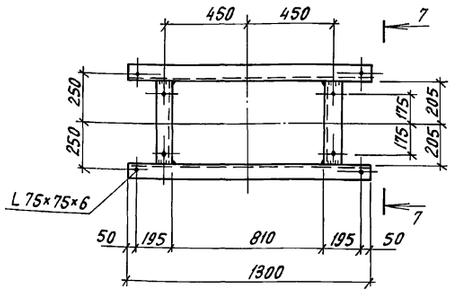

1-1

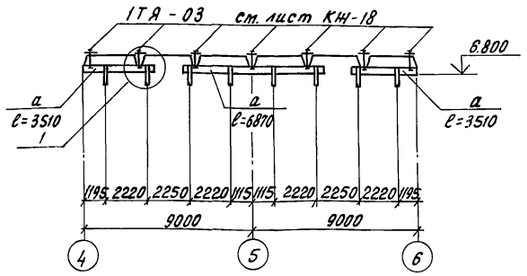

2-2

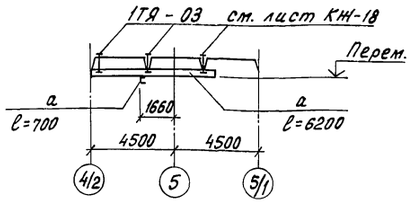

5-5

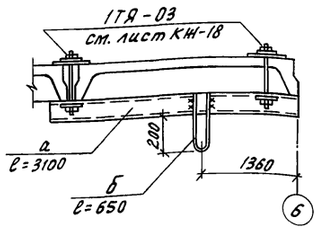

7-7

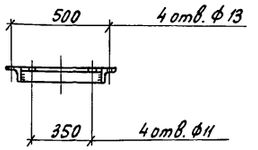

Спецификация типовых металлических конструкций

Марка по проекту	Марка по серии	Кол. на 1 элем.	Кол. всего	Масса, кг: 1 элем.	Масса, кг: всего	Примечание
	Схема 2					
СХ52	Стремянка СХ-52	1	1	88,6	88,6	1.450.3-6, вып.1
ОГС30.4	Ограждение стремянки ОГС-30.4	1	1	28,5	28,5	1.450.3-6, вып.1
ОГ1 (шт.1)	Стойка СПХ	2	2	2,18	4,36	1.450.3-6, вып.1
	Поручень ЭППХ-24	1	1	4,4	4,4	1.450.3-6, вып.1
	Струна ЭСПХ-24	1	1	3,7	3,7	1.450.3-6, вып.1
	Бордюр ЭБПХ-24	1	1	6,8	6,8	1.450.3-6, вып.1
ОГ3 (шт.1)	Стойка СПХ	2	2	2,18	4,36	1.450.3-6, вып.1
	Поручень ЭППХ-9	1	1	1,6	1,6	1.450.3-6, вып.1
	Струна ЭСПХ-9	1	1	1,4	1,4	1.450.3-6, вып.1
	Бордюр ЭБПХ-9	1	1	2,9	2,9	1.450.3-6, вып.1

3-3

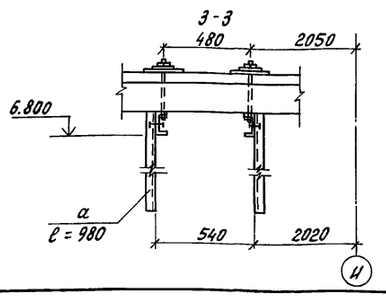

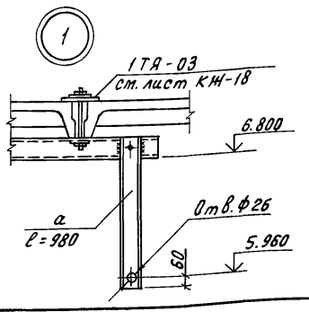

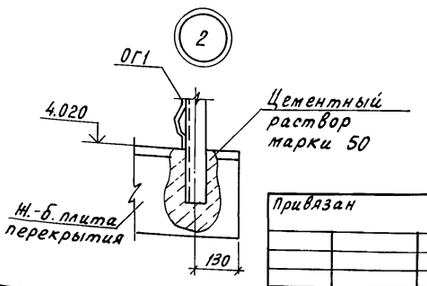

Н. контр.	Махонина		21.01.91
Зам. нач.	Репало		21.01.91
ГИП	Хлебников		21.01.91
Гл. констр.	Титошенко		21.01.91
Гл. спец.	Медолазов		21.01.91
Зав. ер.	Бутенко		21.01.91
Инж.	Бирюкова		21.01.91
Инж.	Горячева		21.01.91
Пров.	Малудева		21.01.91

813-2-83.91 КМ1

Привязан

Инв. N

Секционное хранилище семенного картофеля вместимостью 1000 тонн

Стадия	Лист	Листов
РП	9	

Схемы расположения элементов крепления опор, стремянки, ограждения

ГИПРОНИСЕЛЬПРОМ г. Орел

Инв. N подл. | Подпись и дата | Взам. инв. N

Копировал Перелыгина

Альбом 2

Схема расположения
3х секционного бункера

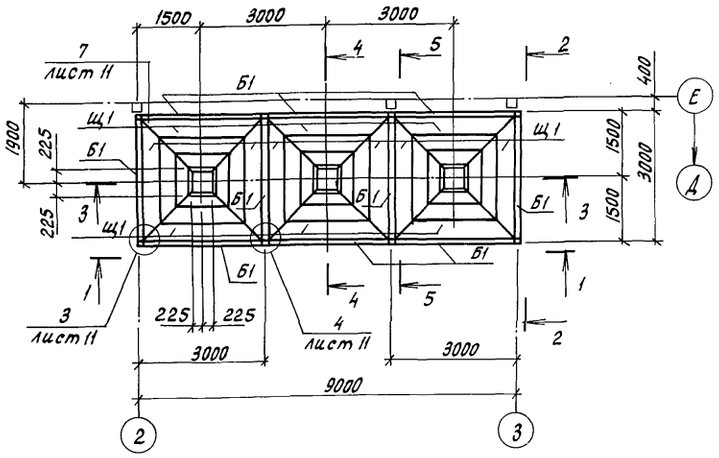

1-1

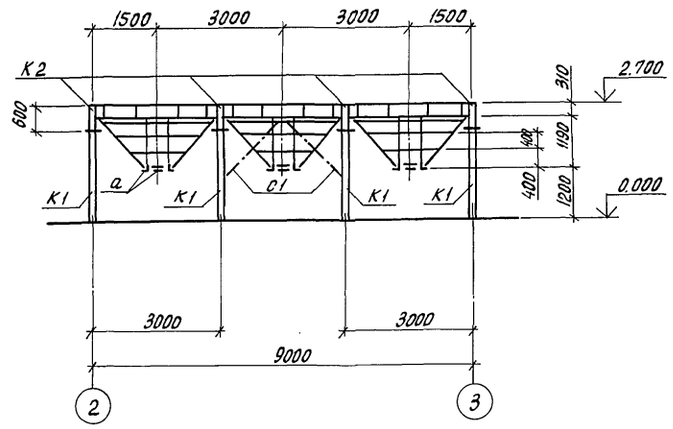

2-2

3-3

4-4

Ведомость элементов

Марка	Сечение: Эскиз	Поз.	Состав	Опорные усилия: M, кН·м	N, кН	Q, кН	Группа конструк.	Марка металла	Примечание
К1 (шт.8)	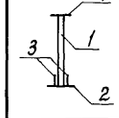	1	□ 140×140×6		27.0		4	С255	ℓ=2170 (шт.1)
		2	— 260×20				4	С245	ℓ=400 (шт.1)
		3	— 150×8				4	С235	ℓ=260 (шт.2)
		4	— 180×10				4	С245	ℓ=300 (шт.1)
К2 (шт.8)	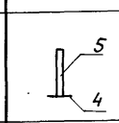	4	— 180×10				4	С245	ℓ=300 (шт.1)
		5	□ 100×100×4		27.0		4	С255	ℓ=590 (шт.1)
Б1 (шт.10)	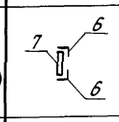	6	∟ 100×100×7				4	С245	ℓ=2900 (шт.2)
		7	[120×60×4				4	С235	ℓ=295 (шт.4)
Щ1 (шт.12)	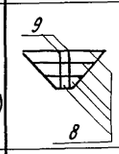	8	— 60×8				4	С235	
		9	∟ 75×75×6				4	С245	ℓ=1680 (шт.2)
С1 (шт.8)	∟		∟ 75×75×6				4	С245	ℓ=1820 (шт.1)
а	∟		∟ 50×50×5				4	С235	ℓ=550 (шт.12)

Обшивку 3х секционного бункера см. лист КД-3

5-5

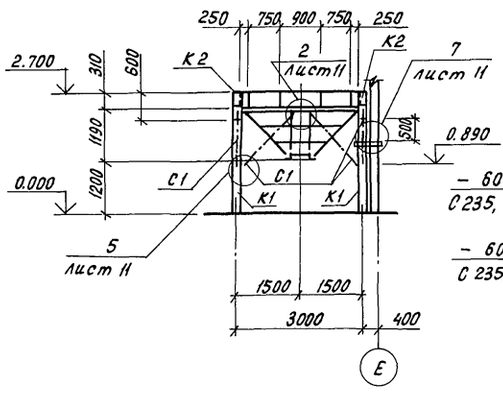

Щит Щ1

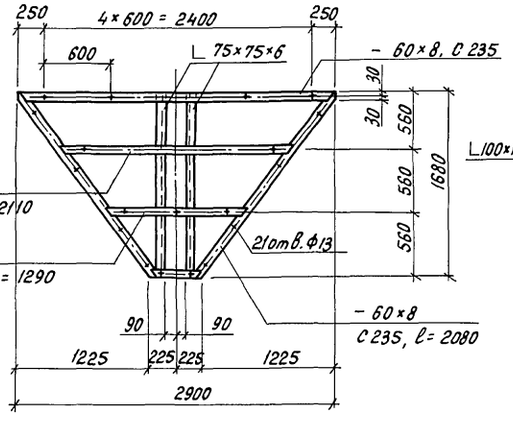

Боковина Б1

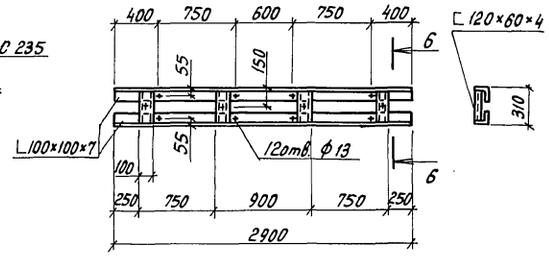

6-6

Н.контр.	Махонина		22.01.91	813-2-63.91	КМ1
Зам.нач.	Репало		21.01.91		
ГИП	Хлебников		21.01.91		
Гл.констр.	Тимошенко		21.01.91		
Гл.спец.	Медолазов		21.01.91		
Зав.гр.	Бутенко		21.01.91	Секционное хранилище семенного картофеля вместимостью 1000 тонн	Стадия: РП; Лист: 10; Листов:
Инж.II кат.	Бирюкова		21.01.91		
Пров.	Жолудева		21.01.91	Схема расположения 3х секционного бункера	ГИПРОНИСЕЛЬПРОМ г. Орел

Привязан

Инв.N

Инв.N подл. | Подпись и дата | Взам.инв.N

24994-02 52

Копировал Перелыгина

Формат А2

Альбом 2

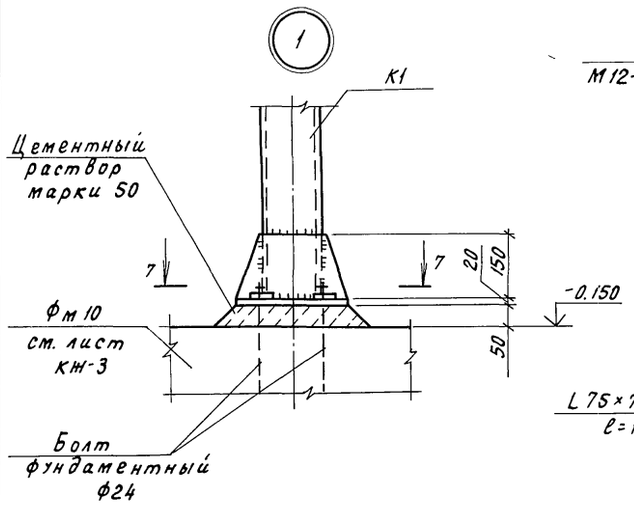

7-7

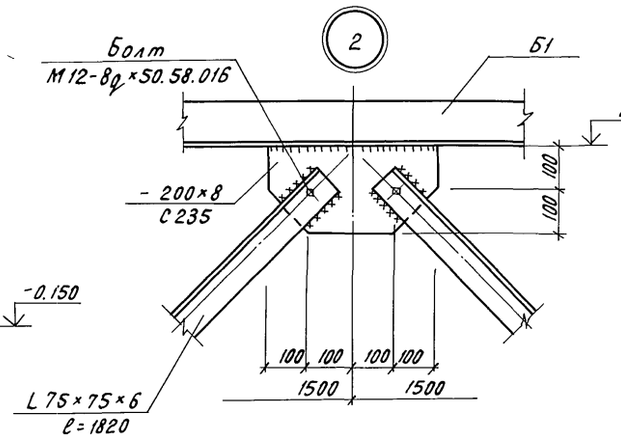

8-8

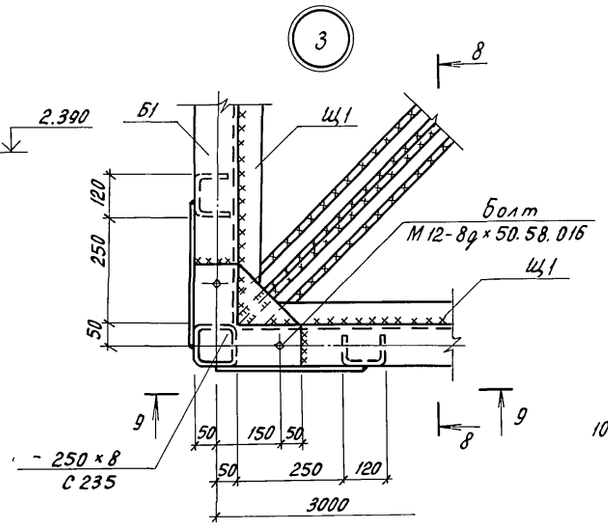

9-9

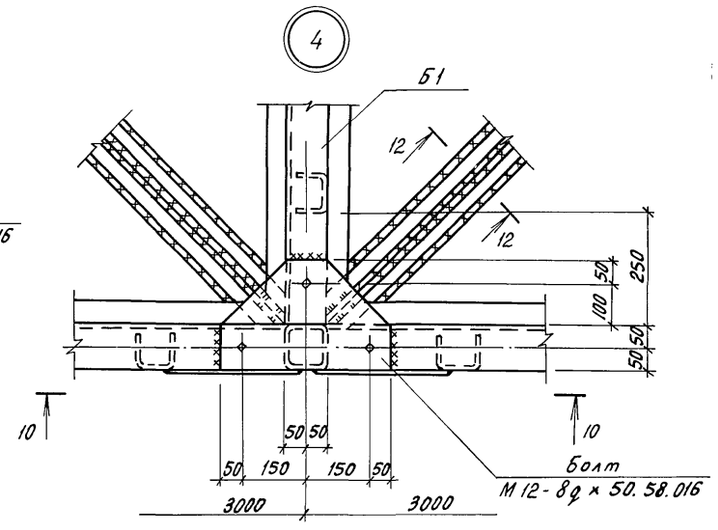

10-10

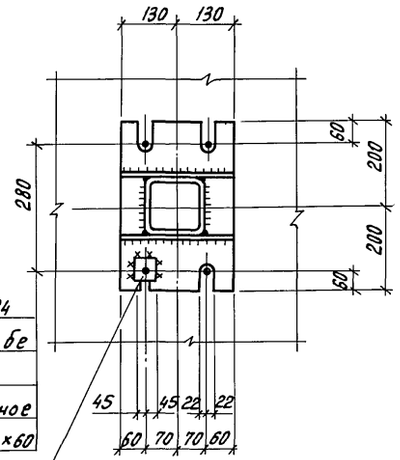

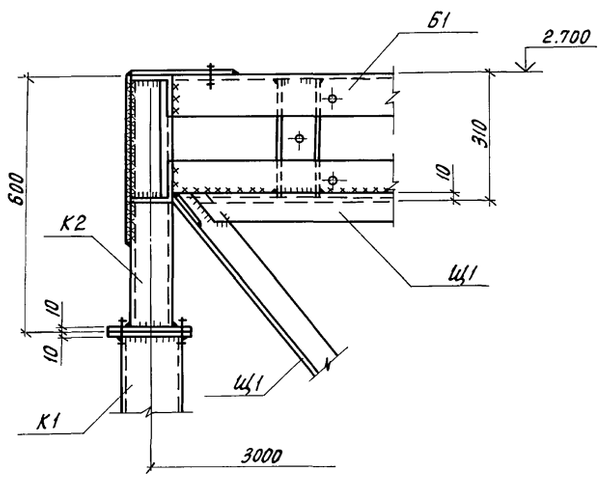

11-11

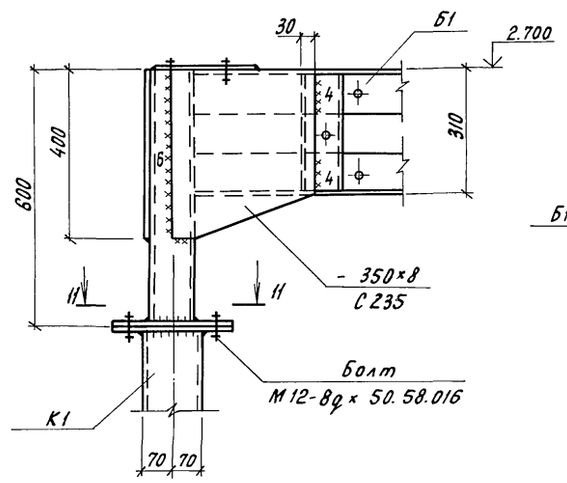

12-12

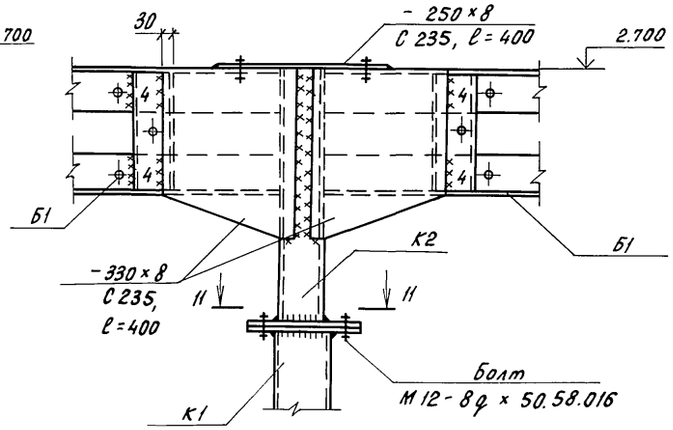

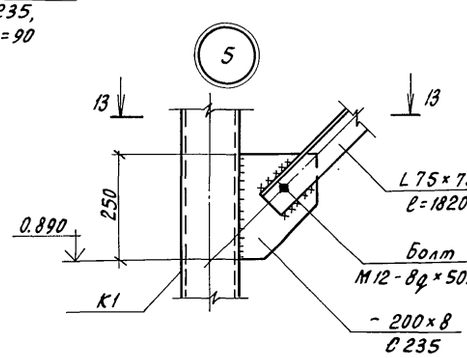

13-13

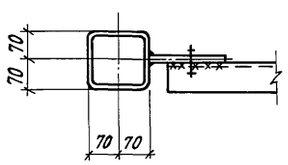

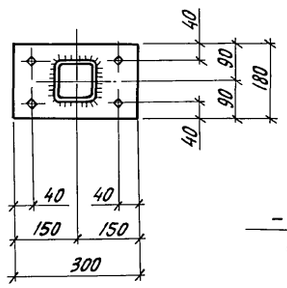

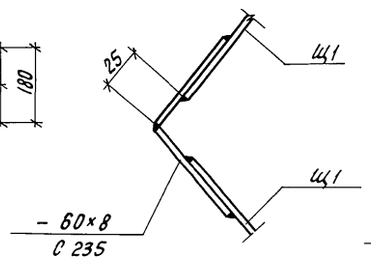

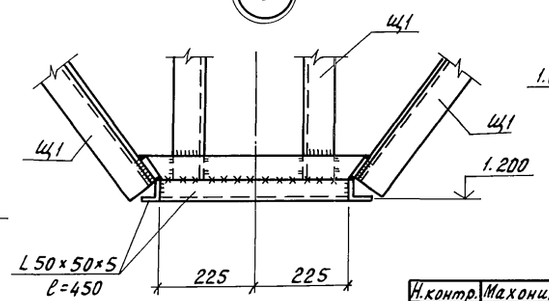

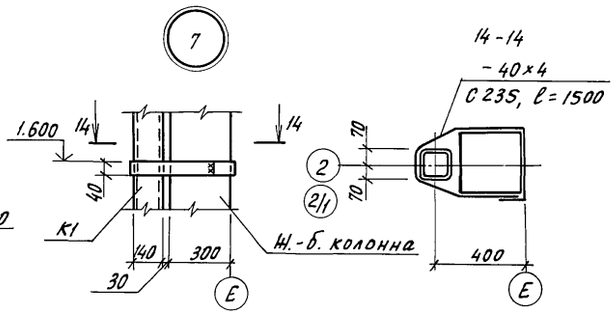

Н.контр.	Махонина		21.01.91	813-2-63.91 КМ1	
Зам.нач.	Репало		21.01.91		
ГИП	Хлебников		21.01.91		
Гл.констр.	Тимощенко		21.01.91		
Гл.спец.	Медолазов		21.01.91		
Зав.гр.	Бутенко		21.01.91	Секционное хранилище семенного картофеля вместимостью 1000 тонн	Стадия: РП; Лист: 11; Листов:
Инж.II кат.	Бирюкова		21.01.91		
Пров.	Молудева		21.01.91	Узлы 1...7	ГИПРОНИСЕЛЬПРОМ г. Орел

Привязан

Инв.№

Инв.№ подл. | Подпись и дата | Взам.инв.№

24994-02 53

Копировал Перелыгина

Формат А2

Альбом 2

Ведомость рабочих чертежей основного комплекта

Лист	Наименование	Примечание
1	Общие данные	
2	Схема расположения передней разборной	
	и защитных стенок	
3	Схема расположения обшивки	
	бункера	

Выборка древесины на здание

Наименование сечений	Сечение	Объем, м³			Примечание
		Разборная стенка	Защитные стенки	Обшивка 3х секционного бункера	
Брус	60×75		0,18	0,7	
	100×100	0,44			
Доска	32×100	1,92	0,18	1,42	
	50×100	0,05			
Всего		2,41	0,36	2,12	

Ведомость ссылочных и прилагаемых документов

Обозначение	Наименование	Примечание
	Ссылочные документы	
2.870-1, вып. 0-3, 1-3,	Узлы крепления ограждающих стенок в зданиях по хранению, товарной обработке и переработке картофеля и овощей	
2-3		
	Прилагаемые документы	
	Строительные изделия	Альбом 4

Ведомость спецификаций

Лист	Наименование	Примечание
3	Спецификация к схемам расположения передней разборной, защитных стенок и обшивки бункера	

Общие указания

1. За условную отметку 0.000 принят уровень чистого пола хранилища, что соответствует абсолютной отметке на генплане ☐.
2. Конструкции должны изготовляться из строганой древесины хвойных пород (сосны или ели) с влажностью не более 20% и удовлетворять требованиям СНиП II-25-80 „Деревянные конструкции. Нормы проектирования."
3. Монтаж стенок из пиломатериалов производить после устройства пола в соответствии со СНиП 3.03.01-87 „Несущие и ограждающие конструкции."
4. Для всех деревянных конструкций предусмотреть защиту от биологического повреждения путем антисептирования препаратом ББ-32 по ГОСТ 23787.6-79 в соответствии с рекомендациями ЦНИИСК им. Кучеренко „Руководство по обеспечению долговечности деревянных клееных конструкций при воздействии на них микроклимата зданий различного назначения и атмосферных факторов."
5. Все необетонированные соединительные изделия должны быть покрыты слоем цинка толщиной 120 мкм (способом металлизации) согласно СНиП 2.03.11-85.

Согласовано

Зав. гр. Т	Шманев		

Инв. № подл.	Подпись и дата	Взам. инв. №

Типовой проект разработан в соответствии с действующими нормами и правилами и предусматривает мероприятия, обеспечивающие взрывную, взрывопожарную и пожарную безопасность при эксплуатации здания

Главный инженер проекта Г.А. Хлебников

Инв. №			
Н.контр.	Махонина		21.01.91
Гл.спец.ТО	Александров		01.91
Нач.НТК	Иглина		21.01.91
ГИП	Хлебников		21.01.91
Гл.констр.	Тимошенко		21.01.91
Гл.спец.	Медолазов		21.01.91
Зав.гр.	Бутенко		21.01.91
Инж.	Горячева		21.01.91
Пров.	Жолудева		21.01.91

Привязан:

813-2-63.91 КД1

Секционное хранилище семенного картофеля вместимостью 1000 тонн

Стадия	Лист	Листов
РП	1	3

Общие данные

ГИПРОНИСЕЛЬПРОМ г. Орел

24994-02 54

Копировал Дюканова

Формат А2

Альбом 2

Схема расположения передней разборной и защитных стенок

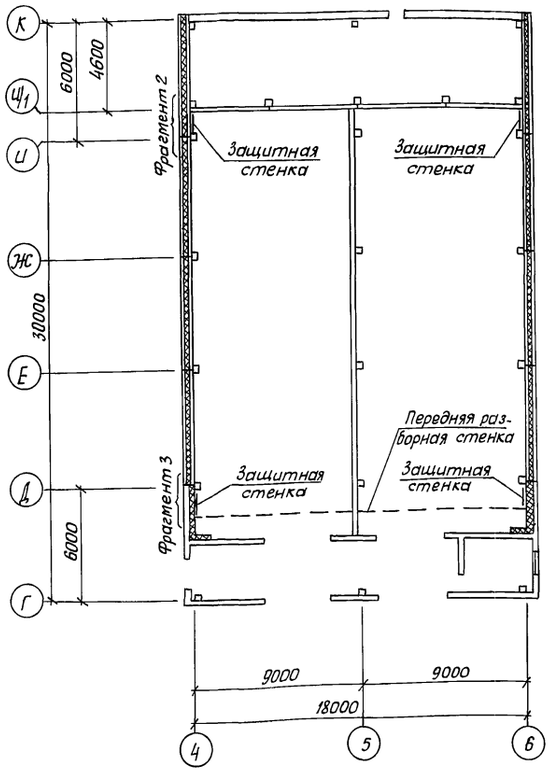

Передняя разборная стенка

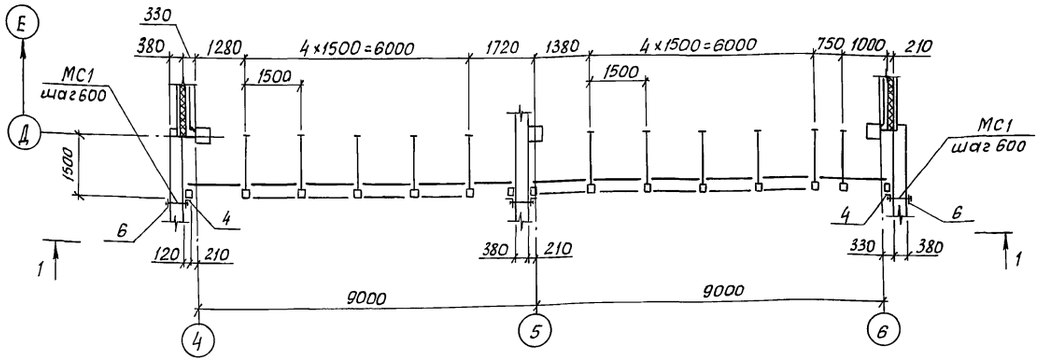

2-2

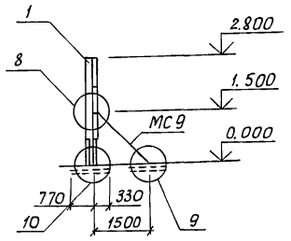

1-1

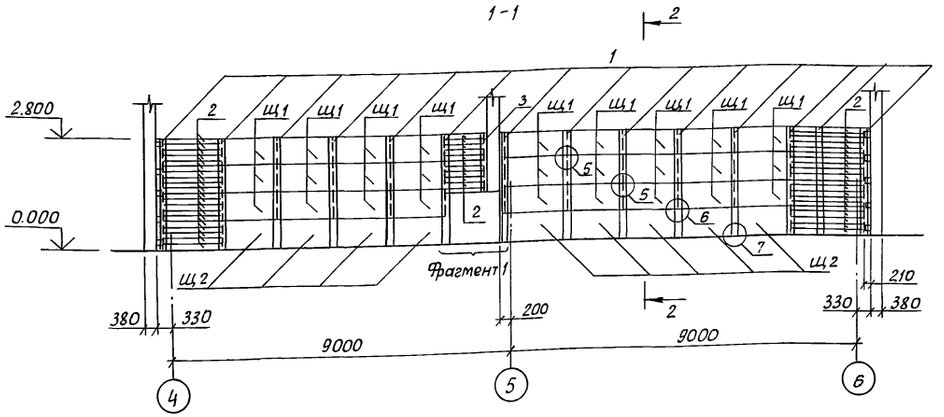

Фрагмент 1

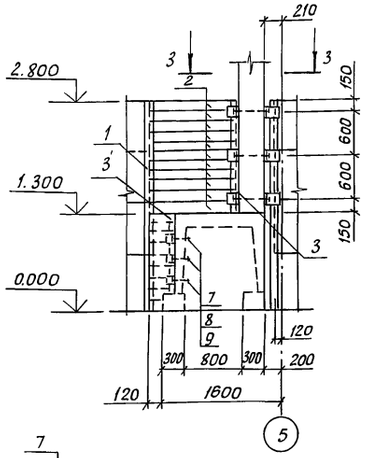

Фрагмент 2

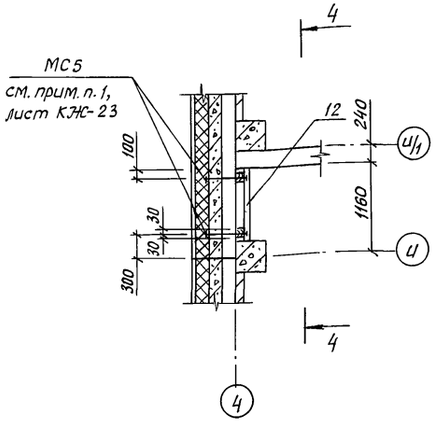

4-4

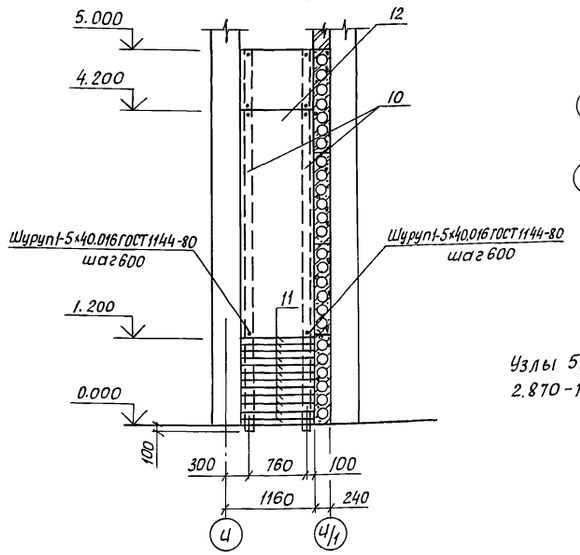

Фрагмент 3

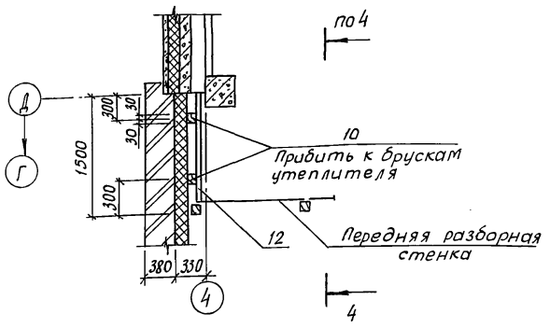

3-3

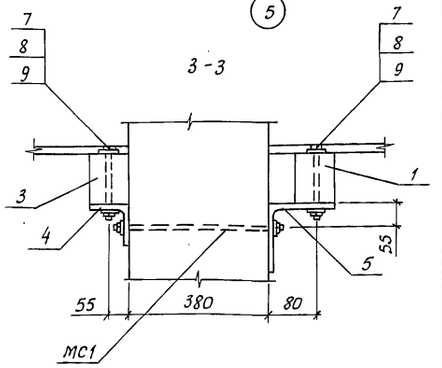

Узлы 5...10 приняты по серии 2.870-1, вып. 1-4.

Н.контр.	Мохонина		12.01.91	813-2-83.91 КД 1	
Зам.нач.	Репало		21.01.91		
ГИП	Хледников		21.01.91		
Гл.констр.	Тимошенко		21.01.91		
Гл.спец.	Медолазов		21.01.91		
Зав.гр.	Бутенко		21.01.91	Секционное хранилище семенного картофеля вместимостью 1000 тонн	Стадия: РП; Лист: 2; Листов:
Инж.	Горячева		21.01.91		
Пров.	Жолудева		21.01.91	Схема расположения передней разборной и защитных стенок	ГИПРОНИСЕЛЬПРОМ г.Орел

Привязан

Инв.№

24994-02 55

Копировал Дюканова Формат А2

Инв.№ подл. | Подпись и дата | Взам. инв.№

Альбом 2

Схема расположения обшивки 3-х секционного бункера

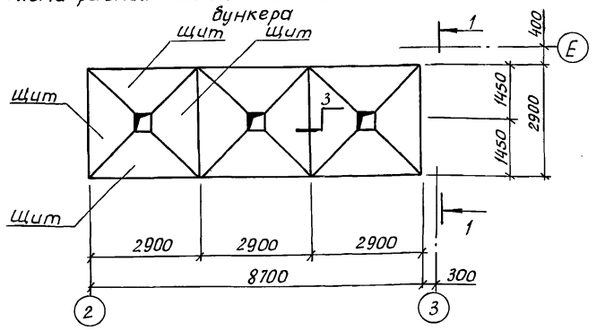

1-1

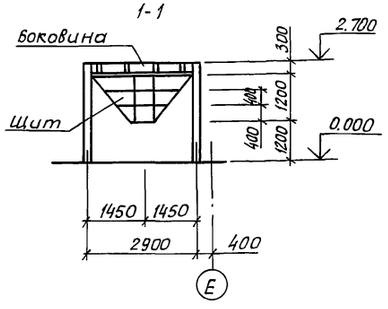

Обшивка боковины бункера

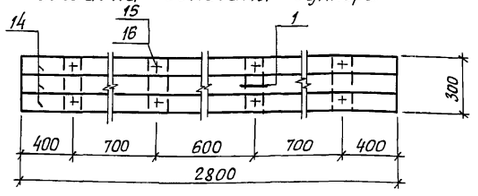

Обшивка щита бункера

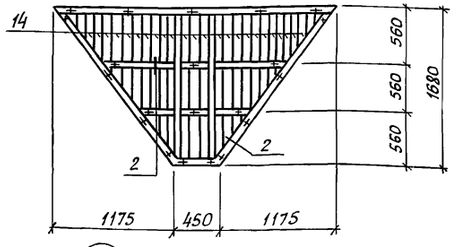

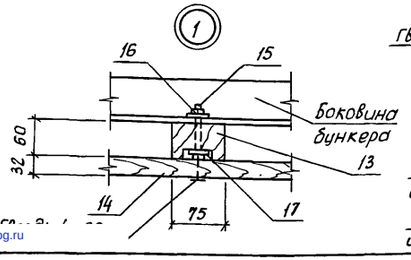

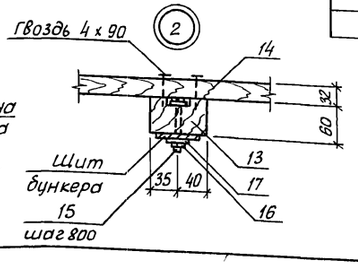

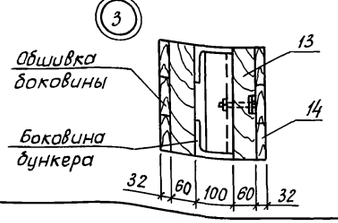

Спецификация к схемам расположения передней разборной, защитных стенок и обшивки бункера

Марка, поз.	Обозначение	Наименование	Кол.	Масса ед., кг	Примечание
		Передняя разборная стенка			
		Щиты			
Щ1	2.870-1.2-3 160	Щ1	27		
Щ2	2.870-1.2-3 170	Щ2	9		
		Изделия соединительные			
МС2	2.870-1.2-3 040	МС2	11	3.27	
МС5	2.870-1.2-3 070	МС5	11	1.94	
МС7	2.870-1.2-3 080	МС7	11	3.4	
МС9	2.870-1.2-3 090	МС9	11	12.7	
МС12	2.870-1.2-3 100	МС12	11	0.63	
МС14	2.870-1.2-3 120	МС14	11	0.34	
Мс1	КД 1.И.010000	Мс1	13	0.31	
		Изделия закладные			
МН1	2.870-1.2-3 010	МН1	11	11.84	
МН2	2.870-1.2-3 020	МН2	14	3.64	
11	2.870-1.1-3 091	Ф16А-I ГОСТ 5781-82, ℓ=200	11	0.3	
12	2.870-1.1-3 092	С 8А-III-150 / 8А-III-150 1100×7800 75/25			
		ГОСТ 8478-81	8	47.24	
13	2.870-1.1-3 090	Болт М12-8g×160.58.016 ГОСТ 7798-70	22		
14	2.870-1.1-3 090	Шайба 12.01.08.кл.016 ГОСТ 11371-78	11		
15	2.870-1.1-3 090	Гайка М12-7Н.5.016 ГОСТ 5915-70	22		
16	2.870-1.1-3 090	Гайка М20-7Н.5.016 ГОСТ 5915-70	11		
17	2.870-1.1-3 090	Шуруп 1-5×40.016 ГОСТ 1144-80	44		
18	2.870-1.1-3 090	Гвоздь 4×90 ГОСТ 9870-61	100		
20	2.870-1.1-3 090	Доска-2×8.-50×100 ГОСТ 8486-86, ℓ=750	11		0.004 м²
1	лист 2	Брусок-2×8.-100×100 ГОСТ 8486-86, ℓ=2900	14		0.029 м³
2	лист 2	Доска-2×8.-32×100 ГОСТ 8486-86			0.3 м³

Продолжение

Марка, поз.	Обозначение	Наименование	Кол.	Масса ед., кг	Примечание
3	лист 2	Брусок-2×8.-100×100 ГОСТ 8486-86, ℓ=1500	2		0.015 м³
4	лист 2	Уголок 100×100×7-В ГОСТ 8509-86 / Вст3пс6-1 ТУ 14-1-3023-80			
		ℓ=100	6	1.08	
5	лист 2	Уголок 125×125×8-В ГОСТ 8509-86 / Вст3пс6-1 ТУ 14-1-3023-80			
		ℓ=100	13	1.55	
6	лист 2	Лист Б-ПН-Н0-Б.0 ГОСТ 19903-74 / Ст3кп3-1 ГОСТ 14637-89			
		100×100	10	0.47	
7	лист 2	Болт М12-8g×160.58.016 ГОСТ 7798-70	19		
8	лист 2	Шайба 12.01.08 кл 016 ГОСТ 11371-78	38		
9	лист 2	Гайка М12-7Н.5.016 ГОСТ 5915-70	19		
		Защитные стенки			
10	лист 2	Брусок-2×8.-60×75 ГОСТ 8486-86, ℓ=5100	8		0.023 м³
11	лист 2	Доска-2×8.-32×100 ГОСТ 8486-86			0.18 м³
12	лист 2	ЛП-П-3,0×1,2-8 ГОСТ 18124-75	6	77	
		Обшивка 3-х секционного бункера			
13		Брусок-2×8.-60×75 ГОСТ 8486-86			0.7 м³
14		Доска-2×8.-32×100 ГОСТ 8486-86			1.42 м³
15		Болт М10-8g×100.58.016 ГОСТ 7798-70	340		
16		Гайка М10-7Н.5.016 ГОСТ 5915-70	340		
17		Шайба 10.01.08 кл 016 ГОСТ 11371-78	680		

Обшивку бункера выполнить после его монтажа.

Привязан

Инв. №

Н.контр.	Мохонина		21.01.91
Зам. нач.	Репало		21.01.91
ГИП	Хлебников		21.01.91
Гл.констр.	Тимошенко		21.01.91
Гл.спец.	Медолазов		21.01.91
Зав.гр.	Бутенко		21.01.91
Инж.	Горячева		21.01.91
Пров.	Жолудева		21.01.91

813-2-63.91 КД1

Секционное хранилище семенного картофеля вместимостью 1000 тонн

Стадия	Лист	Листов
РП	3	

Схема расположения обшивки бункера

ГИПРОНИСЕЛЬПРОМ г.Орел

Инв. № подл. | Подпись и дата | Взам. инв. №

gost.e-ecolog.ru

Копировал Дюканова

Формат А2