ГОСУДАРСТВЕННЫЙ КОМИТЕТ
СОВЕТА МИНИСТРОВ УзССР ПО ДЕЛАМ СТРОИТЕЛЬСТВА
(ГОССТРОЙ УзССР)

НОВЫЕ КОНСТРУКЦИИ И ДЕТАЛИ ЗДАНИЙ И СООРУЖЕНИЙ

Серия 1.136—12

УНИФИЦИРОВАННЫЕ ДЕРЕВЯННЫЕ ФРАМУГИ ДЛЯ ЖИЛЫХ, ОБЩЕСТВЕННЫХ ЗДАНИЙ И АДМИНИСТРАТИВНО-БЫТОВЫХ ЗДАНИЙ ПРОМЫШЛЕННЫХ ПРЕДПРИЯТИЙ

ВЫПУСК 1. ФРАМУГИ ДЛЯ ВХОДНЫХ, БАЛКОННЫХ И ВНУТРЕННИХ ДВЕРЕЙ

Разработан ТашЗНИИЭП

Утвержден и введен в действие с 1.IX. 1978 г. приказом ГОССТРОЯ УзССР от 23 X 1978 г. N 176

Гл. инженер института Мусаринин.

Гл. архитектор проекта Шевченко Ю.К.

ТАШКЕНТ — 1978

gost.e-ecolog.ru

Содержание.

	Марка фрамуги	Лист	Страница
Содержание.		УД-1-2	2
Пояснительная записка		УД-3-4	4
Номенклатура фрамуг		УД-5-6	6
Фрамуга для входных индивидуальных дверей	ФН03-15	УД-7	8
То же	ФН03-19	УД-8	9
—"—	ФНИ03-19И	УД-9	10
—"—	ФН С6-07	УД-10	11
—"—	ФН 06-10	УД-11	12
—"—	ФН С6-14	УД-12	13
—"—	ФН 06-15	УД-13	14
—"—	ФН 06-19	УД-14	15
—"—	ФНИ06-19	УД-15	16
—"—	ФН 09-15	УД-16	17
—"—	ФН 12-15	УД-17	18
—"—	ФН 12-19	УД-18	19
—"—			
Фрамуга для внутренних дверей	ФВ04-10	УД-19	20
То же	ФВ04-12	УД-20	21
—"—	ФВ04-15	УД-21	22
—"—	ФВ06-07	УД-22	23
—"—	ФВ08-09	УД-23	24
—"—	ФВ06-10	УД-24	25
—"—	ФВ06-12	УД-25	26
—"—	ФВ 06-15	УД-26	27
—"—	ФВ 07-07	УД-27	28
—"—	ФВ09-07	УД-28	29
—"—	ФВ09-09	УД-29	30
—"—	ФВ09-12	УД-30	31
—"—	ФВ13-10	УД-31	32
—"—	ФВ13-15	УД-32	33
—"—	ФВ15-10	УД-33	34
—"—	ФВ15-15	УД-34	35

Серия 1.136-12 Вып. 1.

Гл. инж.			1978.	Унифицированные деревянные фрамуги для жилых, общественных зданий административно-бытовых зданий промпредприятий
Инж. тит.	Мусорин			
Нач. отд.	Онищенко			
ГАП.	Шевченко			
Рук. гр.	Сейдалов			Содержание.
Провер.	Кулибаба			
Разраб.	Шевченко			

Стадия	Лист.	Листов
Р	УД-1	46

Ташзнииэп. Ташкент

	Марка фрамуги.	Лист	Страница.
Фрамуга внутренняя открывающаяся	ФВО 12-08	ИД-35	36
То же	ФВо 06-12	ИД-36	37
Сечения: фрамуг типа „ФВ", „ФН", „ФВО", ФНо5-07.		ИД-37,38	38
Сечения деталей фрамуг. Детали заделки стекол.		ИД-38,39,40.	39
Схема условного обозначения открывания створок фрамуг типа „ФВО."			
Схема расположения приборов фрамуг типа „ФВО."		ИД-41	42
Спецификация стекол для фрамуг.		ИД-42	43
Таблица выбора типов фрамуг.		ИД-43,44.	44.

Серия 1.136-12 вып.1.

Гл. инж.			1978.	Унифицированные деревянные фрамуги для жилых, общественных зданий и административно-бытовых изделий прот. предл.		
Инстит.	Тусарин					
Нач.отд.	Онищенко				Стадия	Лист	Листов
Гл.п.	Шевченко				Р	ИД-г.	46
Рук. гр.	Сейдалов		Содержание (продолжение).		Ташзнииэп. Ташкент.	
Провер.	Кулибаба					
Разраб.	Шевченко					

Пояснительная записка.

1. Рабочие чертежи унифицированных деревянных фрамуг разработаны на основании номенклатуры, утвержденной приказом Госстроя Узсср. от 07.06.78г. №1.01.

2. Содержащиеся в серии чертежи фрамуг предназначены для применения при проектировании жилых и общественных зданий, а также административно-бытовых зданий промышленных предприятий и для производства этих изделий деревообрабатывающими предприятиями, расположенными на территории Узбекской ССР.

3. Изготовление фрамуг (включая окраску, остекление, прикрепление приборов и уплотняющих прокладок, испытания, маркировку, приемку, поставку, хранение) должна производится в соответствии ГОСТ 475-70*, ГОСТ 6629-74, ГОСТ 11214-65* и настоящей серией.

4. Фрамуги, изготовляемые по настоящей серии, в зависимости от конструкции подразделяются на следующие типы:

ФН - глухие для наружных и балконных дверей.
ФНА - глухие для наружных и балконных дверей с импостом
ФВ - глухие для внутренних дверей и в перегородках.
ФВА - глухие для внутренних дверей и в перегородках с импостом
ФВО - открывающиеся, в перегородках

5. Фрамуги для наружных и балконных дверей (тип ФН) решены глухими в виде остекленных коробок. Сечения коробок приняты по МРТУ 20-6-65 и рабочим чертежам 1.135-1.
Фрамуги для внутренних дверей (тип ФВ) решены аналогично Сечения коробок приняты по ГОСТ 6629-74 и рабочим чертежам серии 1.136-10.
Сечения блоков открывающихся фрамуг приняты по чертежам наружных переплетов и коробок серии Р по ГОСТ 11214-65* и серии 1.136-3, выпуск 1, согласно пункту 29 технических требований ГОСТ 11214-65.*

6. Для остекления фрамуг принято прозрачное стекло по ГОСТ 111-65,* толщина стекла 2,5÷3мм. Остекление производится на П-образном профиле из синтетического каучука или на двойном замазке с дополнительным креплением стекла деревянными штапиками.

Серия 1.136-12 Вып. 1

			1978	Унифицированные деревянные фрамуги для жилых, общественных зданий и административно-бытовых зданий пром. предпр.			
Нач. отд.	Онищенко		Пояснительная записка.	Стадия	Лист	Листов	
Гл.п.	Шебченко			Р	ОВ-3.	46	
Рук. гр.	Сейдамов			Ташзнииэп. Ташкент.			
Пробер.	Кулибаба						
Разраб.	Шебченко						

7. Маркировка фрамуг состоит из букв, обозначающих фрамугу (Ф), её тип (Н-наружная, В-внутренняя, О-открывающаяся, А-фрамуга с дополнительным импостом и и двух-последующих чисел, разделенных тире, обозначающих координационные размеры высоты и ширины в модулях м (где м = 100 мм).

8. Размеры на чертежах указаны в миллиметрах для неокрашенных изделий.

9. Объем древесины фрамуг определен по черновым заготовкам в деле в соответствии с указаниями ГОСТ 7307-75.

10. Фрамуги типа ФВО должны поставляться предприятием-поставщиком с обязательным креплением пенополиуретановых прокладок, указанных на чертежах. Качество прокладок должно соответствовать ГОСТ 10174-74. Фрамуга ФВО-06-12 снабжается фрамужным прибором и фиксатором.

11 Установку фрамуг в стенах, перегородках и в сочетании с дверью выполнять в соответствии с типовыми деталями серии 2.130-1, вып. 1 и 8, 2.236-2, выпуск-1.

Серия 1.136-12 Вып. 1

			1978.	Унифицированные деревянные фрамуги для жилых, общественных зданий и административно-бытовых зданий пром. предпр.		
Нач. отд.	Онищенко		Пояснительная записка (продолжение).	Стадия	Лист.	Листов
ГЯП.	Шевченко			Р	ЦТ-4.	46
Рук. гр.	Сейдамов			Ташзниииэп. Ташкент.		
Провер.	Кулибаба					
Разраб.	Зияев					

Серия 1.136-12. Вып. 1.

Схема 1	Марка 2	Лист 3	Схема 1	Марка 2	Лист 3
Фрамуги для входных и балконных дверей.					
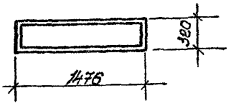	ФН03-15		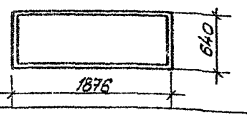	ФН06-19	
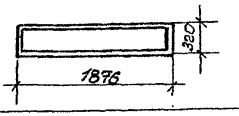	ФН03-19		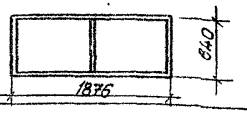	ФНА06-19	
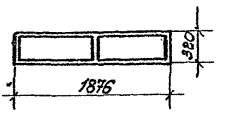	ФНА03-19		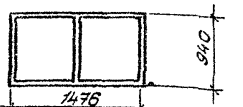	ФНА09-15	
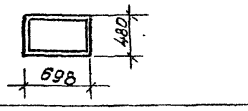	ФН05-09		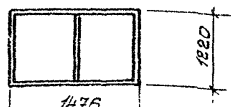	ФНА12-15	
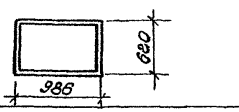	ФН06-10		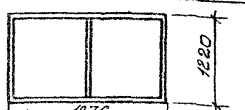	ФНА12-19	
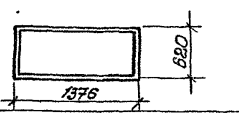	ФН06-14		Фрамуги для внутренних дверей 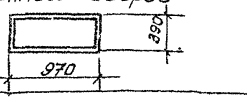	ФВ04-10	
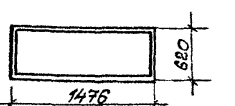	ФН06-15		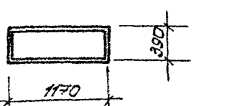	ФВ04-12	

			1978	Унифицированные деревянные фрамуги для жилых, общественных зданий и административно-бытовых зданий пром.пр.	
Нач. отд.	Онищенко				
ГАП	Шевченко				
Рук. гр.	Сейдамов		Номенклатура фрамуг.	Стадия: Р; Лист: СП-5; Листов: 46	
Провер.	Кулибаба				
Разраб	Хаимов			Ташзнииэп. Ташкент.	

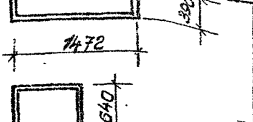

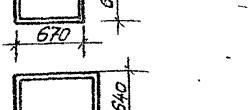

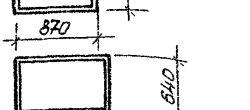

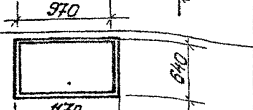

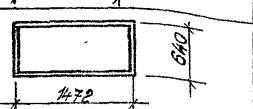

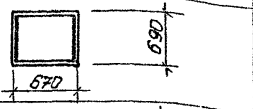

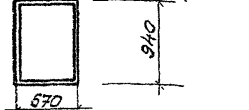

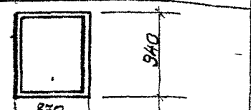

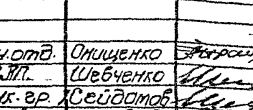

Схема 1	Марка 2	Лист 3	Схема 1	Марка 2	Лист 3
1472 / 390	ФВ04-15		1170 / 940	ФВ09-12	
670 / 640	ФВ06-07		970 / 1290	ФВ13-10	
870 / 640	ФВ06-09		1472 / 1290	ФВА13-15	
970 / 640	ФВ06-10		970 / 1540	ФВ15-10	
1170 / 640	ФВ06-12		1472 / 1540	ФВА15-15	
1472 / 640	ФВ06-15		Фрамуги внутренние открывающиеся		
670 / 690	ФВ07-07		590 / 1190	ФВ012-06	
670 / 940	ФВ09-07		1190 / 590	ФВ006-12	
870 / 940	ФВ09-09				

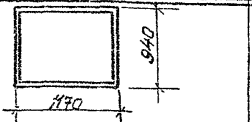

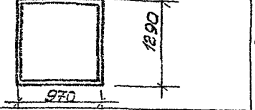

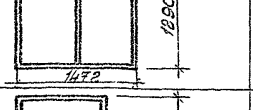

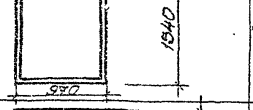

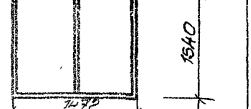

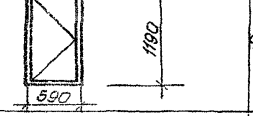



Серия 1.136-12 вып. 1

			1978	Унифицированные деревянные фрамуги для жилых, общественных зданий и административно-бытовых зданий пром. предпр.		
Нач. отд.	Онищенко	[signature]	Номенклатура фрамуг (продолжение)	Стадия	Лист	Листов
Г.ИП.	Шевченко	[signature]		Р	ИД-6	46
Рук. гр.	Сейдамов	[signature]		ТашЗНИИЭП. Ташкент.		
Провер.	Кулибаба	[signature]				
Разраб.	Хашимов.	[signature]				

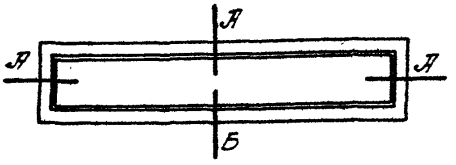

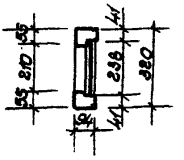

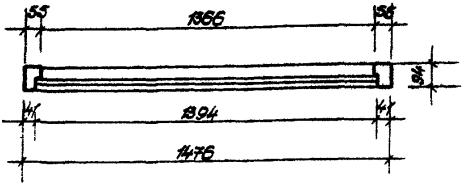

Спецификация на 1 изделие:

Древесина	$м^3$	0,027
Уголыники оконные УП 100 ГОСТ 5091-72	шт.	4
Профиль Л-образный из синтетическово каучука.	п.м.	3,284
Стекло оконное: 230×1385 - 1шт.	$м^2$	0,32

Примечание: Сечения брусков см. листы: ИД-37,38.

			1978	Унифицированные деревянные фрамуги для жилых, общественных зданий и административно-бытовых зданий пром. пред.		
Нач. отд.	Онищенко					
ГИП.	Шебченко		Фрамуга для входных и балконных дверей ФИ03-15.	Стадия	Лист	Листов
Рук. гр.	Сейдалиев			Р	ИД-7	46
Провер.	Кулибаба			ТашЗНИИЭП. Ташкент.		
Разраб.	Зиаев.					

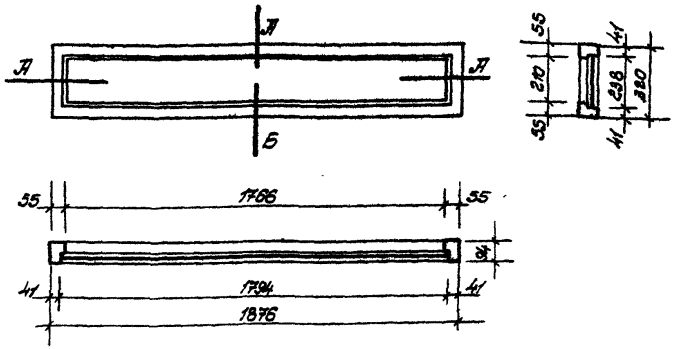

Серия 1.136-12 вып 1

Спецификация на 1 изделие:

Древесина	$м^3$	0,034
Угольники оконные УП100 ГОСТ 5091-72	шт.	4
Профиль П-образный из синтетического каучука.	п.м.	4,064
Стекло оконное: 230×1785-1шт.	$м^2$	0,41

Примечание: Сечения брусков см. листы: ИД-37,38.

			1978.	Унифицированные деревянные фрамуги для жилых, общественных зданий и административно-бытовых зданий пром. предпр.			
Нач. отд.	Онищенко		Фрамуга для входных и балконных дверей ФН03-19.		Стадия	Лист.	Листов
ГАП.	Шевченко				Р	ИД-8.	46
Рук. гр.	Сейдамов				Ташзниизп. Ташкент.		
Провер.	Кулибаба						
Разраб.	Зиев.						

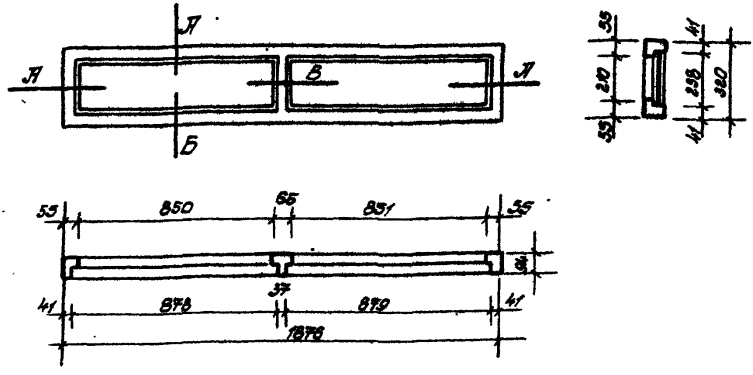

Серия 1. 136-12 вып. 1

Спецификация на 1 изделие.

Древесина	$м^3$	0,036
Угольники оконные УП 100 ГОСТ 5091-72	шт.	4
Профиль П-образный из синтетического каучука.	п.м.	4,432
Стекло оконное: 230×870 - 2шт.	$м^2$	0,40.

Примечание: Сечения брусков см. листы: ИД-37,38.

			1978	Унифицированные деревянные фрамуги для жилых, общественных зданий и административно-бытовых зданий пром. предп.		
Нач.отд.	Онищенко		Фрамуга для входных и балконных дверей ФНА03-19	Стадия	Лист.	Листов
ГАП.	Шевченко			Р	ИД-9	46
Рук. гр.	Сейдатов			Ташзниииэп. Ташкент.		
Провер.	Кулибаба					
Разраб.	Зияев.					

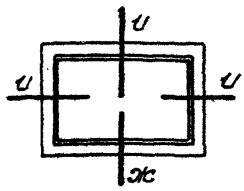

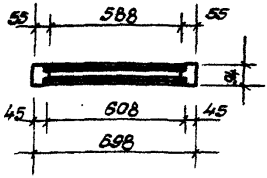

Серия 1.136-12 Вып 1

Спецификация на 1 изделие:

Древесина	$м^3$	0,020
Уголники оконные УП-100 ГОСТ 5091-72	шт.	4
Профиль П-образный из синтетического каучука.	п.м.	2,030
Стекло оконное: 380×600-2шт.	$м^2$	0,47

Примечание: Сечения брусков см. листы: ИД-38.40

			1978.	Унифицированные деревянные фрамуги для жилых, общественных зданий и административно-бытовых зданий пром. предп.		
Нач. отд.	Онищенко					
ГИП	Шевченко		Фрамуга для входных и балконных дверей ФН05-07.		Стадия	Лист	Листов
Рук. гр.	Сейдалов				Р	ИД-10.	46
Провер.	Кулибаба				Ташгипсиэп. Ташкент.		
Разраб.	Зияев.						

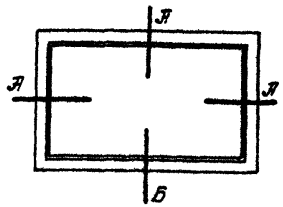

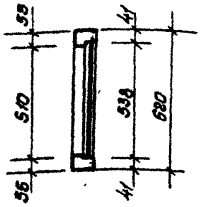

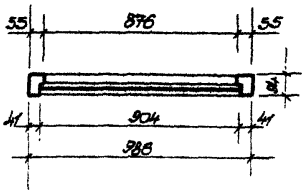

Серия 1.136.-12. Вып 1

Спецификация на 1 изделие:

Древесина	$м^3$	0,024
Уголники оконные УП100 ГОСТ 5091-72	шт.	4
Профиль П-образный из синтетического каучука.	п.м.	2,884
Стекло оконное: 530×895 - 1шт.	$м^2$	0,474

Примечание: Сечения брусков см. листы: УД-37,38.

			1978	Унифицированные деревянные фрамуги для жилых, общественных зданий и административно-бытовых зданий пром.пред			
Нач.отд.	Онищенко						
Гл.п.	Шевченко		Фрамуга для балконных дверей ФН-06-10.		Стадия	Лист	Листов
Рук.гр.	Сейдалов				Р	УД-12.	46
Провер.	Кулибаба						
Разраб.	Зизев.				Ташзнииэп Ташкент.		

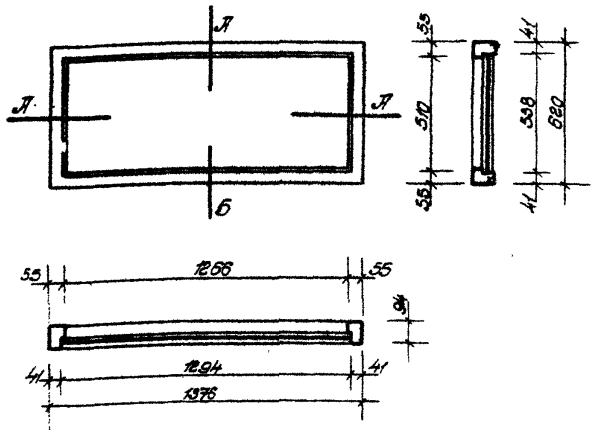

Спецификация на 1 изделие.

Древесина.	$м^3$	0,028
Угольники оконные УП 100 ГОСТ 5091-72.	шт	4
Профиль П-образный из синтетического каучука.	п.м.	3,664
Стекло оконное: 530×1285 - 1шт.	$м^2$	0,681.

Примечание: Сечения брусков см. листы: ИД 37-38.

			1978.	Унифицированные деревянные фрамуги для жилых, общественных зданий и административно-бытовых зданий пром. предпр		
Нач. отд.	Онищенко		Фрамуга для входных и балконных дверей ФН06-14.	Стадия	Лист	Листов
ГАП.	Шевченко			Р	ИД-12.	46
Рук. гр.	Сейдамов			Ташзниизп. Ташкент.		
Провер.	Кулибава					
Разраб.	Зияев.					

Серия 1.136-12 вып 1

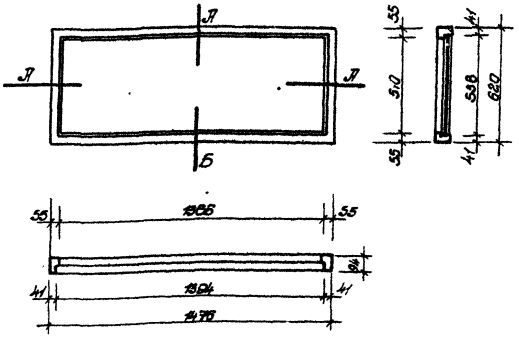

Спецификация на 1 изделие:

Древесина	$м^3$	0,031
Уголыники оконные УП 100 ГОСТ 5091-72.	шт	4
Профиль П-образный из синтетического каучука.	п.м.	3,864
Стекло оконное: 530×1385 - 1 шт.	$м^2$	0,734.

Примечание: Сечения брусков см. листы: УД-37,38.

			1078	Унифицированные деревянные фрамуги для жилых, общественных зданий и административно-бытовых зданий пром. пред.		
Нач. отд.	Онищенко				Стадия	Лист	Листов
Гл.п.	Шевченко		Фрамуга для балконных и балконных дверей ФН08-15.		Р	УД-19	46
Рук. гр.	Кейдатов						
Провер.	Кулибаба				Ташз.НИИЭП. Ташкент.		
Разраб	Зуев.						

Серия 1.136-12 Вып.1

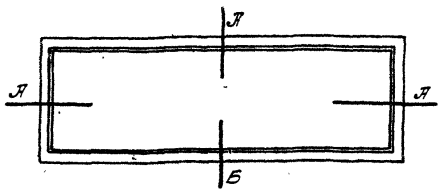

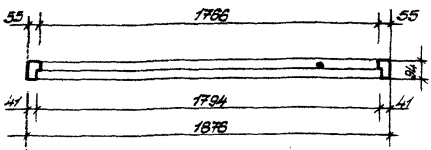

Серия 1.136-12 вып 1

Спецификация на 1 изделие:

Древесина	$м^3$	0,037
Уголь ники оконные УП 100 ГОСТ 5091-72	шт	4
Профиль П-образный из синтетического каучука	п. м.	4,704
Стекло оконное: 550×1785-1 шт.	$м^2$	0,982

Примечание: Сечения брусков см. листы: УД-37,38.

			1978	Унифицированные деревянные фрамуги для жилых, общественных зданий и административно-бытовых зданий промпредпр.	
Нач. отд.	Онищенко				
ГАП	Шевченко		Фрамуга для балконных дверей ФН08-19.	Стадия: Р	Лист: УД-14.	Листов: 46
Рук. гр.	Сейдалов				
Провер.	Кулибаба			Ташэнкиисп. Ташкент.	
Разраб.	Зуяев.				

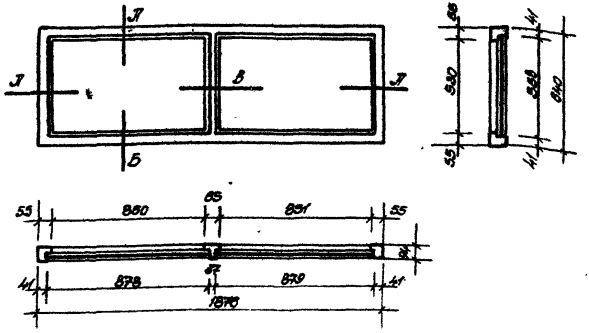

Серия 1.136-12. вып. 1.

Спецификация на 1 изделие:

Древесина	$м^3$	0,042
Угольники оконные УЛ 100 ГОСТ 5091-72	шт	4
Профиль П-образный из синтетического каучука.	п.м.	5,744
Стекло оконное: 650×870-2шт.	$м^2$	1,0

Примечание: Сечения брусков см. листы: ИД-37,38,39.

			1978	Унифицированные деревянные фрамуги для жилых, общественных зданий и административно-бытовых зданий пром. предприят.		
Нач. отд.	Онищенко		Фрамуга для входных и балконных дверей ФНР 06-19.	Стадия	Лист	Листов
Гл.П.	Шевченко			Р	ИД-15	46
Рук. гр.	Сейдамов			Ташзниииэп. Ташкент.		
Провер.	Кулибаба					
Разраб.	Зияев.					

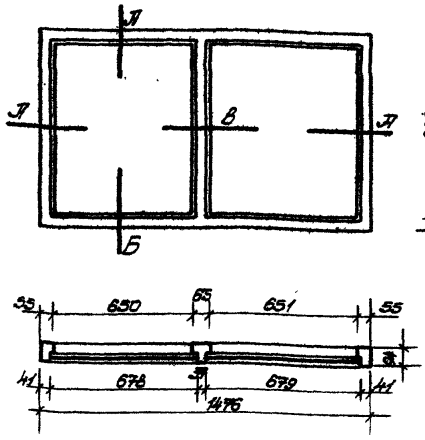

Спецификация на 1 изделие.

Древесина	$м^3$	0,043
Уголники оконные УЛ100 ГОСТ 5091-72	шт	4
Профиль П-образный из синтетического каучука.	п.м.	6,144
Стекло оконное: 850×670 - 2шт.	$м^2$	1,12

Примечание: Сечения брусков см. листы: УД-37, 38, 39.

			1978.	Унифицированные деревянные фрамуги для жилых, общественных зданий и административно-бытовых зданий пром. предп.		
Нач.отд.	Оникиенко				Стадия	Лист	Листов
ГИП	Шевченко		Фрамуга для балконных и балконных дверей ФНП-09-15.		Р	УД-16	46
Рук. гр.	Сейдалов				Ташзниизп. Ташкент.		
Провер.	Кулибаба						
Разраб.	Зияев.						

Серия 1.136.12 Вып. 1

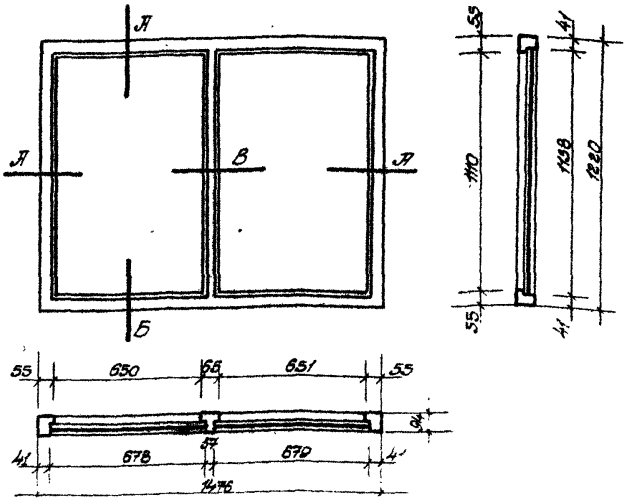

Спецификация на 1 изделие.

Древесина	$м^3$	0,048
Угольники оконные УП-100 ГОСТ 5091-72.	шт	4
Профиль П-образный из синтетического каучука	п.м.	7,264
Стекло оконное: 1130×670-2шт.	$м^2$	1,514.

Примечание. Сечения брусков см. листы: ИД-37,38,39.

Серия 1.136-12 вып 1

			1978	Унифицированные деревянные фрамуги для жилых, общественных зданий и административно-бытовых зданий пром. пред.		
Нач. отд.	Онищенко		Фрамуга для входных и балконных дверей ФНЯ 12-15.	Стадия	Лист	Листов
Гл.п.	Шевченко			Р	ИД-17	46
Рук. гр.	Сейдатов			Ташзниипэп. Ташкент.		
Провер.	Кулибаба					
Разраб.	Зиеев.					

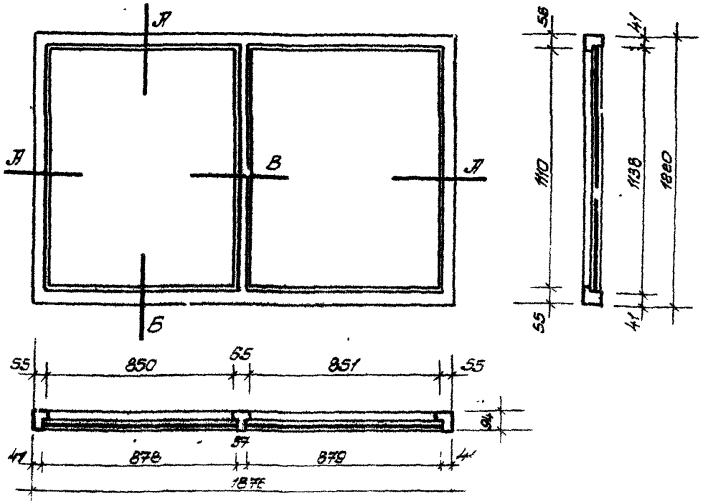

Спецификация на 1 изделие.

Древесина	$м^3$	0,055
Угольники оконные УП-100 ГОСТ 5091-72	шт	4
Профиль П-образный из синтетического каучука.	п.м.	8,084
Стекло оконное: 1130×870-2шт.	$м^2$	1,96.

Примечание: Сечения брусков см. листы: ИД-37,38,39.

			1978	Унифицированные деревянные фрамуги для жилых, общественных зданий и административно-бытовых зданий пром. предп.			
Нач. отд.	Онищенко		Фрамуга для входных и балконных дверей ФНА 12-19.		Стадия	Лист	Листов
Гл. ап.	Шевченко				Р	ИД-18	46
Рук. гр.	Сейдатов				Ташзниизп. Ташкент.		
Провер.	Кулибаба						
Разраб.	Зияев.						

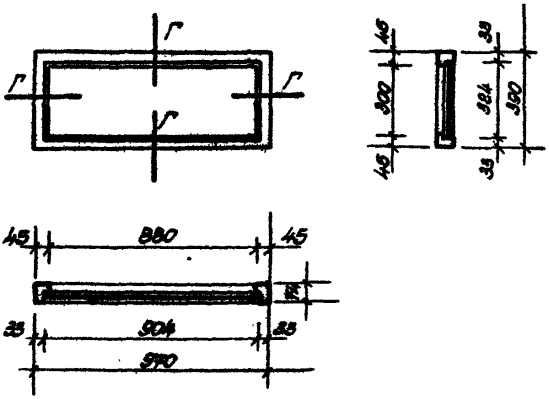

Серия 1.136-12 вып.1

Спецификация на 1 изделие.

Древесина:	$м^3$	0,014
Угольники оконные УП100 ГОСТ 5091-72	шт.	4
Профиль П-образный из синтетического каучука.	п.м.	2,456
Стекло оконное: 315×895-1шт.	$м^2$	0,283

Примечание: Сечения брусков см. листы: ИД-37, 38, 39.

			1978	Унифицированные деревянные фрамуги для жилых, общественных зданий и админ. стративно-бытовых зданий пром. предприят.		
Нач. отд.	Онищенко		Фрамуга для внутренних дверей ФВ 04-10.	Стадия	Лист	Листов
ГАП.	Шевченко			Р	ИД-19	46
Рук. гр.	Сейдамов			Ташзниииэп. Ташкент.		
Провер.	Кулибаба					
Разраб.	Зияев					

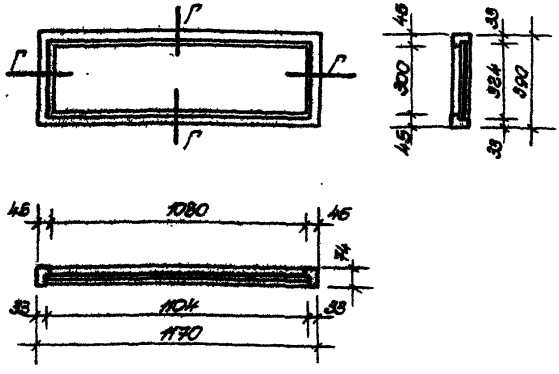

Спецификация на 1 изделие.

Древесина	$м^3$	0,016
Уголники оконные УП100 ГОСТ 5091-72	шт	4
Профиль П-образный из синтетического каучука.	п.м.	2,858
Стекло оконное: 315 × 1095 - 1 шт.	$м^2$	0,346

Примечание: Сечения брусков см. листы: УД-37,38,39.

			1978	Унифицированные деревянные фрамуги для гражданских, общественных зданий и административно-бытовых зданий пром. предприят.		
Нач. отд.	Онищенко					
Гл. инж.	Шевченко		Фрамуга для внутренних дверей ФВ 04-12.	Стадия	Лист	Листов
Рук. гр.	Сейдалов			Р	УД-20	46
Гл. спец.	Кулибова			Ташзнииэп. Ташкент.		
Конструктор	Зуев					

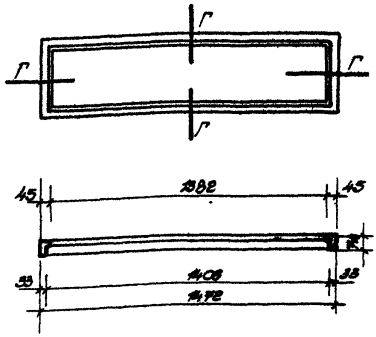

Спецификация на 1 изделие:

Древесина	$м^3$	0,019
Уголъники оконные УП100 ГОСТ 5091-72	шт	4
Профиль П-образный из синтетического каучука	п.м.	3,46
Стекло оконное: 315×1400-1шт.	$м^2$	0,441.

Примечание: Сечения брусков см. листы УД-37,38,39.

Серия 1.136-12 Вып. 1

			1978	Унифицированные деревянные фрамуги для жилых, общественных зданий и административно-бытовых зданий пром. предп.		
Нач. отд.	Олищенко					
ГИП	Шевченко		Фрамуги для внутренних дверей ФВ04-13.		Стадия	Лист	Листов
Рук. гр.	Сеидатов				Р	УД-21	46
Провер.	Кулибаба						
Разраб.	Зуяев.				Ташгипилэп. Ташкент.		

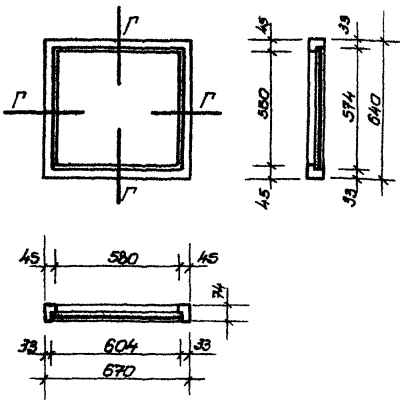

Спецификация на 1 изделие:

Древесина	$м^3$	0,013
Уголники оконные УП 100 ГОСТ 5091-72	шт.	4
Профиль П-образный из синтетического каучука.	п.м.	2,356
Стекло оконное: 585×595 - 1шт.	$м^2$	0,337.

Примечание: Сечения брусков см. листы: УД-37,38,39.

Серия 1.136-12 вып 1

			1978	Унифицированные деревянные фрамуги для жилых, общественных зданий и административно-бытовых зданий пром. предпр.		
Нач. отд.	Онищенко				Стадия	Лист	Листов
ГИП.	Шевченко		Фрамуга для внутренних дверей ФВ 06-07.		Р	УД-22.	46
Рук. гр.	Сейдамов						
Провер.	Кулибаба				Ташзнииэп. Ташкент.		
Разраб.	Зиев.						

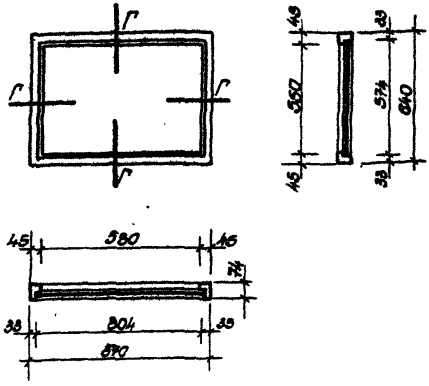

Серия 1.136-12 вып 1

Спецификация на 1 изделие:

Древесина	$м^3$	0,015
Угольники оконные УП 100 ГОСТ 5091-72	шт	4
Профиль П-образный из синтетического каучука.	п.м.	2,756
Стекло оконное: 565×705 -1шт.	$м^2$	0,45

Примечание: Сечения брусков см. листы: ИД-37, 38, 39.

			1978	Унифицированные деревянные фрамуги для жилых, общественных зданий и адм.-инстративно-бытовых зданий прот. предп.
Нач отд.	Онищенко		Фрамуга для внутренних дверей ФВ 06-09.	Стадия: Р; Лист: ИД-23; Листов: 46
ГАП.	Шевченко			
Рук. гр.	Сейдатов			
Провер.	Кулибаба			Ташзниииэп. Ташкент.
Разраб.	Зияев.			

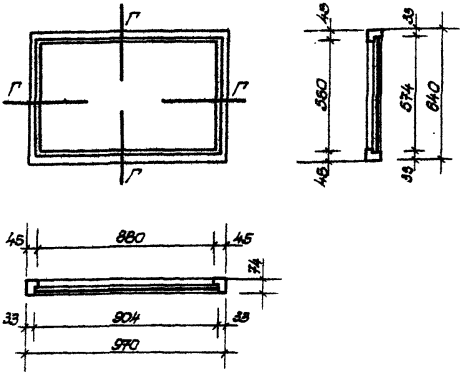

Серия 1.136-12 Вып 1

Спецификация на 1 изделие:

Древесина	$м^3$	0,016
Угольники оконные УП100 ГОСТ 5091-72	шт.	4
Профиль П-образный из синтетического каучука.	п.м.	2,956
Стекло оконное: 585×895 -1шт.	$м^2$	0,507.

Примечание: Сечения брусков см. листы: ИД-37,38,39.

			1978	Унифицированные деревянные фрамуги для жилых, общественных зданий и административно-бытовых зданий пром. предп.		
Нач. отд.	Онищенко		Фрамуга для внутренних дверей ФВ 06-10.	Стадия	Лист	Листов
ГЛП.	Шевченко			Р	ИД-24	46
Рук. гр.	Сейдамов			Ташзниизп Ташкент.		
Провер.	Кулибаба					
Разраб.	Зияев.					

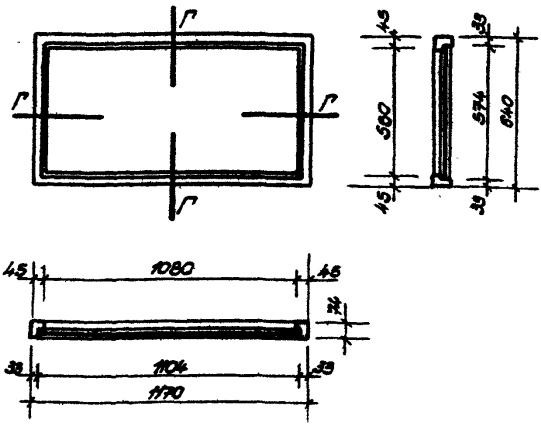

Спецификация на 1 изделие:

Древесина	$м^3$	0,018
Уголь ники оконные УП 100 ГОСТ 5091-78.	шт.	4
Профиль П-образный из синтетического каучука.	п.м.	3,356
Стекло оконное: 565 × 1095 - 1 шт.	$м^2$	0,62.

Примечание: Сечения брусков см. листы: УД-37,38,39.

Серия 1.136-12 вып. 1

			1978	Унифицированные деревянные фрамуги для жилых, общественных зданий и административно-бытовых зданий пром. предпр.		
Нач. отд.	Онищенко		Фрамуги для внутренних дверей ФВ 06-12.	Стадия	Лист	Листов
ГИП	Шевченко			Р	УД-25	46
Рук. гр.	Сейдалов			ТашЗНИИЭП Ташкент.		
Провер.	Кулибаба					
Разраб.	Зуяев					

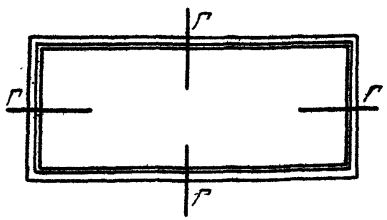

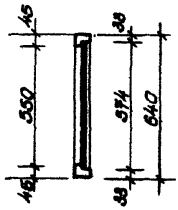

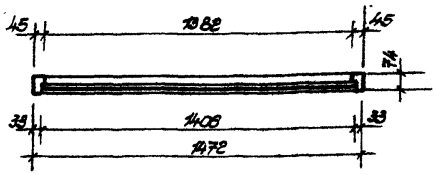

Спецификация на 1 изделие.

Древесина	$м^3$	0,021
Угольники оконные УП 100 ГОСТ 5091-72	шт	4
Профиль П-образный из синтетического каучука.	п.м.	3,96
Стекло оконное: 565×1400 - 1 шт.	$м^2$	0,791

Примечание: Сечения брусков см. листы: УД-37,38,39.

			1978	Унифицированные деревянные фрамуги для жилых, общественных зданий и административно-бытовых зданий пром. предпр.			
Нач. отд.	Онищенко						
ГИП	Шевченко				Стадия	Лист	Листов
Рук. гр.	Сейдалов		Фрамуга для внутренних дверей ФВ 06-15		Р	УД-28	46
Провер.	Кулибаба						
Разраб.	Зиядев.				Ташзнииэп. Ташкент.		

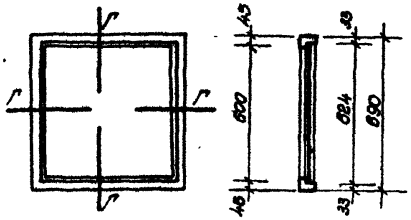

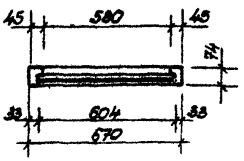

Серия 1.136-12 вып 1

Спецификация на 1 изделие:

Древесина	$м^3$	0,014
Уголники оконные УП100 ГОСТ 5091-78	шт.	4
Профиль П-образный из синтетического каучука.	п.м.	2,456
Стекло оконное: 615 × 595 - 1шт.	$м^2$	0,367

Примечание: Сечения брусков см. листы: УД-37,38,39.

			1978	Унифицированные деревянные фрамуги для жилых, общественных зданий и административно-бытовых зданий пром. предприятий.		
Нач.отд.	Онищенко					
ГИП.	Шевченко		Фрамуга для внутренних дверей ФВ 07-07.	Стадия	Лист	Листов
Рук. гр.	Сейдамов			Р	УД-27.	46
Провер.	Кулибаба			Ташзнииэп Ташкент.		
Разраб.	Зиядев.					

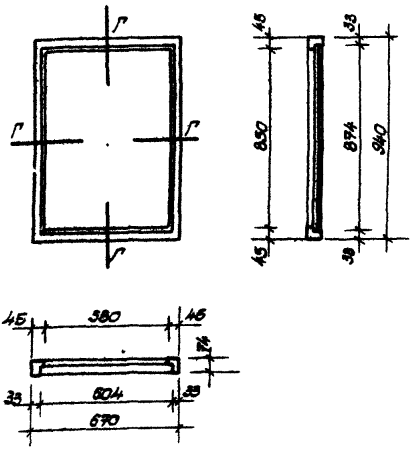

Спецификация на 1 изделие:

Древесина	$м^3$	0,016
Угольники оконные УП 100 ГОСТ 5091-72	шт.	4
Профиль П-образный из синтетического каучука.	п.м.	2,956
Стекло оконное: 865×595 - 1 шт.	$м^2$	0,516.

Примечание: Сечения брусков см. листы: ИД-37,38,39.

			1978	Унифицированные деревянные фрамуги для жилых, общественных зданий и административно-бытовых зданий пром. предприят.			
Нач. отд.	Онищенко		Фрамуга для внутренних дверей ФВ 09-07.		Стадия	Лист	Листов
ГИП	Шевченко				Р	ИД-28	46
Рук. гр.	Сейдамов				Ташзнииэп. Ташкент.		
Провер.	Кулибаба						
Разраб.	Зияев.						

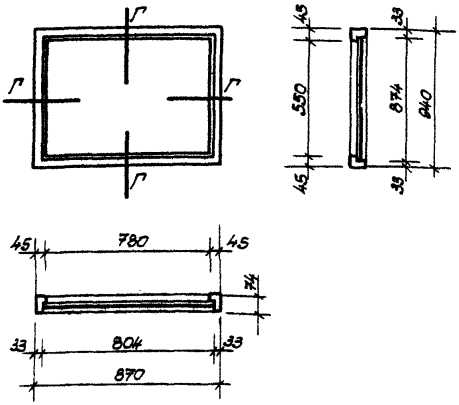

Спецификация на 1 изделие:

Древесина	$м^3$	0,018
Уплотники оконные УП100 ГОСТ 5091-72	шт.	4
Профиль П-образный из синтетического каучука.	п.м.	3,356
Стекло оконное: 865×795 - 1шт.	$м^2$	0,689

Примечание: Сечения брусков см. листы: УД 37, 38, 39.

			1978	Унифицированные деревянные фрамуги для жилых, общественных зданий и адми стративно-бытовых зданий пром. предприят.		
Нач.отд.	Онищенко					
ГИП	Шевченко		Фрамуга для внутренних дверей ФВ09-09.	Стадия	Лист	Листов
Рук. гр.	Сейдалов			Р	УД-29	46
Провер.	Кулибаба			ТашЗНИИЭП Ташкент.		
Разраб.	Зуев.					

Серия 1.136-12 Вып 1

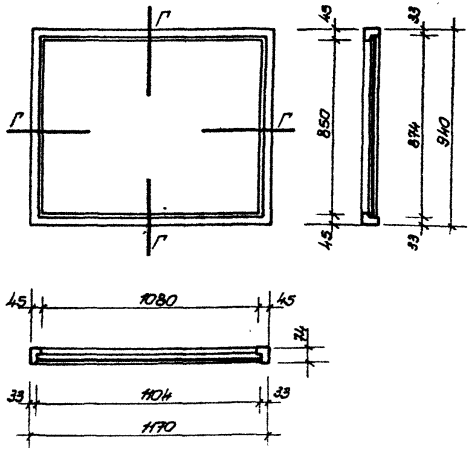

Серия 1.136-12 вып. 1

Спецификация на 1 изделие:

Древесина	$м^3$	0,021
Угольники оконные УП100 ГОСТ 5091-72	шт.	4
Профиль П-образный из синтетического каучука	п.м.	3,956
Стекло оконное: 865×1096 - 1 шт.	$м^2$	0,949.

Примечание: Сечения брусков см. листы: ИД-37,38,39.

			1978	Унифицированные деревянные фрамуги для жилых, общественных зданий и административно-бытовых зданий прот. пред.		
Нач. отд.	Онищенко		Фрамуга для внутренних дверей ФВ 09-12.	Стадия	Лист	Листов
ГАП.	Шевченко			Р	ИД-30.	46
Рук. гр.	Сейдамов			Ташзниизп Ташкент.		
Провер.	Кулибаба					
Разраб.	Зияев.					

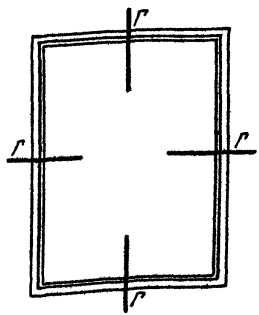

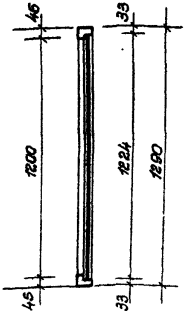

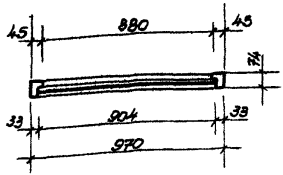

Спецификация на 1 изделие:

Древесину	$м^3$	0,023
Уголники оконные УП 100 ГОСТ 5091-72.	шт	4
Профиль П-образный из синтетического каучука.	п.м.	4,256
Стекло оконное: 1215 × 895 - 1шт.	$м^2$	1,089

Примечание: Сечения брусков см. листы: УД 37, 38, 39.

			1978	Унифицированные деревянные фрамуги для жилых, общественных зданий и административно-бытовых зданий пром. предпр.		
Нач.отд.	Онищенко					
Гл.п.	Шевченко					
Рук.гр.	Сейдалов		Фрамуга для внутренних дверей ФВ13-10.	Стадия	Лист	Листов
Провер.	Кулибаба			Р	УД-31	46
Разраб.	Зиядв			ТашЗНИИЭП. Ташкент		

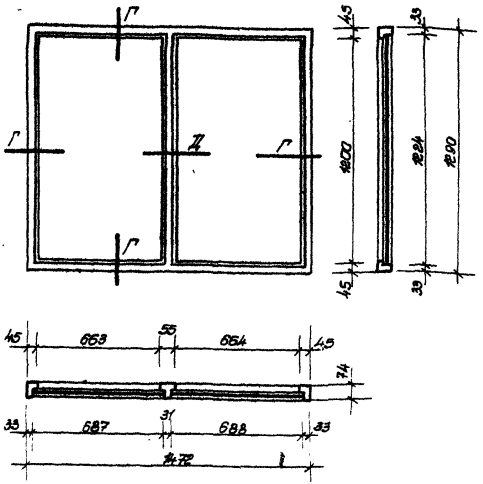

Спецификация на 1 изделие.

Древесина	$м^3$	0,036
Уголъники оконные УП100 ГОСТ 5091-72.	шт.	4
Профиль П-образный из синтетического каучука	п.м.	7,644
Стекло оконное: 1215×680-2шт.	$м^2$	1,650.

Примечание: Сечения брусков см. листы: УП-37,38,39.

			1978	Унифицированные деревянные фрамуги для жилых, общественных зданий и административно-бытовых зданий пром. предприят.			
Нач. отд.	Онищенко				Стадия	Лист	Листов
Гл.т.	Шевченко		Фрамуги для внутренних дверей ФВД 13-15.		Р	УП-32	46
Рук. гр.	Сейдалов						
Провер.	Кулибаба				Ташгипромиз. Ташкент.		
Разраб.	Зиляев.						

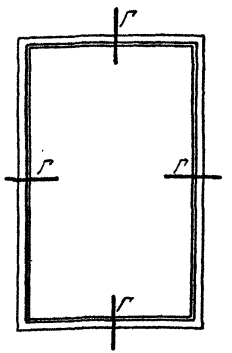

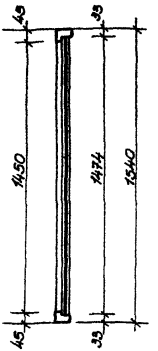

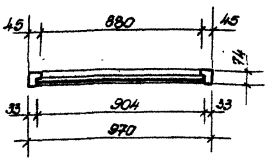

Спецификация на 1 изделие.

Древесина	$м^3$	0,025
Уголники оконные УП100 ГОСТ 5001-72	шт	4
Профиль Л-образный из синтетического каучука	п.м.	4,756
Стекло оконное: 1465×895 - 1шт.	$м^2$	1,313

Примечание: Сечения брусков см. листы: УД-37,38,39.

			1978	Унифицированные деревянные фрамуги для жилых, общественных зданий и административно-бытовых зданий пром. предприят.		
Нач. отд.	Лищенко					
ГАП	Шевченко					
Рук. гр.	Сейдалиев		Фрамуга для внутренних дверей ФВ-15-10.	Стадия	Лист	Листов
Провер.	Кулибаба			Р	УД-33.	46
Разраб.	Зиндев			Ташзнииэп. Ташкент.		

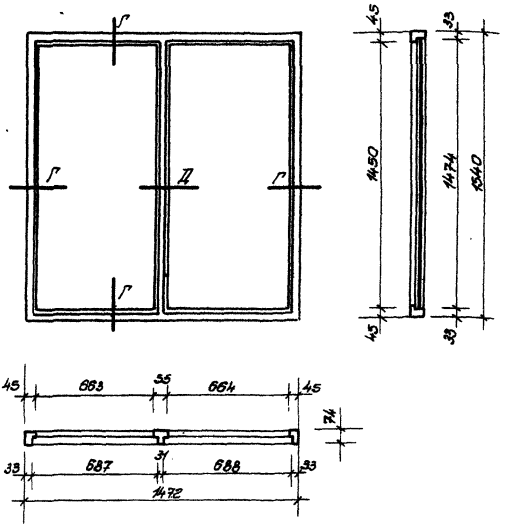

Спецификация на 1 изделие:

Древесина	$м^3$	0,040
Угольники оконные УП100 ГОСТ 5091-72	шт	4
Профиль П-образный из синтетического каучука	п.м	8,644
Стекло оконное: 1465×680-2шт.	$м^2$	1,99

Примечание: Сечения брусков ст. листы: ИД-37, 38, 39...

			1978	Унифицированные деревянные фрамуги для жилых, общественных зданий и административно-бытовых зданий прот. предпр.		
Нач. отд.	Онищенко		Фрамуга для внутренних дверей ФВА15-15.	Стадия	Лист	Листов
ГЛП	Шевченко			Р	ИД-34	46
Рук. гр.	Сейдамов			Ташзниизп. Ташкент.		
Пров. гр.	Кулибава					
Разраб.	Зияев					

Серия 1.136-12 вып 1

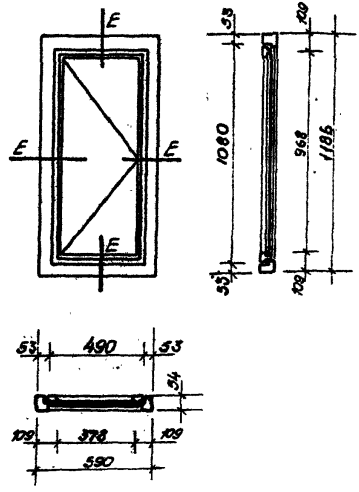

Спецификация на 1 изделие:

Древесина коробки	$м^3$	0,024
Древесина створки	$м^3$	0,01
Петли оконные врезные ЛВЦ 100 ГОСТ 5088-72.	шт.	2
Петли оконные накладные ПНО 110 ГОСТ 5088-72.	шт.	2
Завертки оконные врезные ЗВ ГОСТ 5090-73.	шт.	2
Угольники оконные УЛ 100 ГОСТ 5091-72.	шт.	6
Профиль П-образный из синтетического каучука.	п.м.	2,954.
Прокладки уплотняющие пенополуретановые ГОСТ 10174-74. ПМ 3,048		
Стекло оконное: 985 × 395 - 1 шт.	$м^2$	0,40

Примечание: сечение брусков см. листы: ИД-37, 38, 39, 40

			1978	Унифицированные деревянные фрамуги для жилых, общественных зданий и административно-бытовых зданий пром предпр.		
Нач. отд.	Онищенко		Фрамуга внутренняя открывающаяся ФВО 12-06.	Стадия	Лист	Листов
ГАП.	Шевченко			Р	ИД-35	46
Рук. гр.	Сейдамов			Ташзниииэп. Ташкент.		
Провер.	Кулибаба					
Разраб.	Зидев.					

Серия 1.136-12 вып. 1

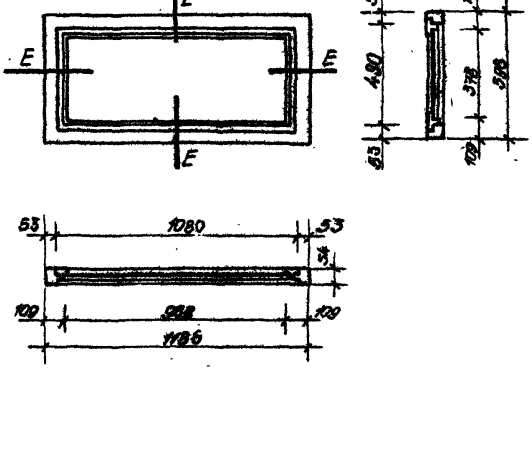

Спецификация на 1 изделие:

Древесина коробки	$м^3$	0,024
Древесина створок	$м^3$	0,01
Петли оконные врезные ПВЦ 100 ГОСТ 5088-72.	шт	2
Петли оконные накладные ПН 110 ГОСТ 5088-72.	шт	2
Завертки оконные врезные 38 ГОСТ 5090-73.	шт	2
Уголъники оконные УП 100 ГОСТ 5091-72	шт	6
Профиль П-образный из синтетического каучука.	п.м.	2,954
Прокладки уплотняющие пенополиуретановые ГОСТ 10174-74	пм	0,40
Фрамужный прибор.	шт	
Стекло оконное: 395×985-1 шт.	$м^2$	0,40

Примечание: сечения брусков см. листы УП-37, 38, 39, 40.

			1978	Унифицированные деревянные фрамуги для жилых, и общественных зданий, административно-бытовых зданий пром. предприят.		
Нач. отд.	Онищенко					
ГИП	Шевченко		Фрамуга внутренняя открывающаяся ФВО-06-12.	Стадия	Лист	Листов
				Р	УП-36	46
Рук. гр.	Сейдамов			Ташзнииэп. Ташкент.		
Провер.	Кулибаба					
Разраб.	Зиляев					

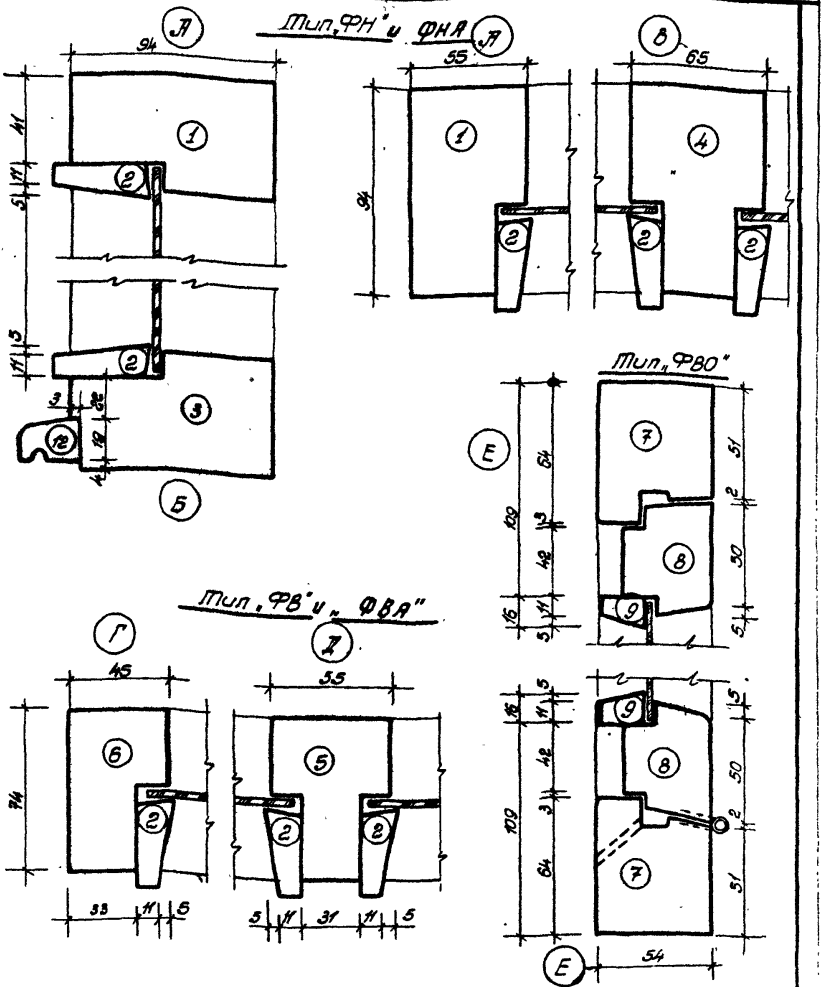

Серия 1.136-12 вып. 1.

			1978	Унифицированные деревянные фрамуги для жилых, общественных зданий и адм.-стративно-бытовых зданий пром. предпр.
Нач. отд.	Онищенко		Сечения фрамуг типа „ФН", „ФВ", „ФВО".	Стадия: Р; Лист: ЦД-37; Листов: 46
ГАП.	Шевченко			
Рук. гр.	Сейдамов			
Провер.	Кулибаба			Ташзниизп. Ташкент.
Разраб.	Хашимов			

Сечения фрамуги
ФН 05-07

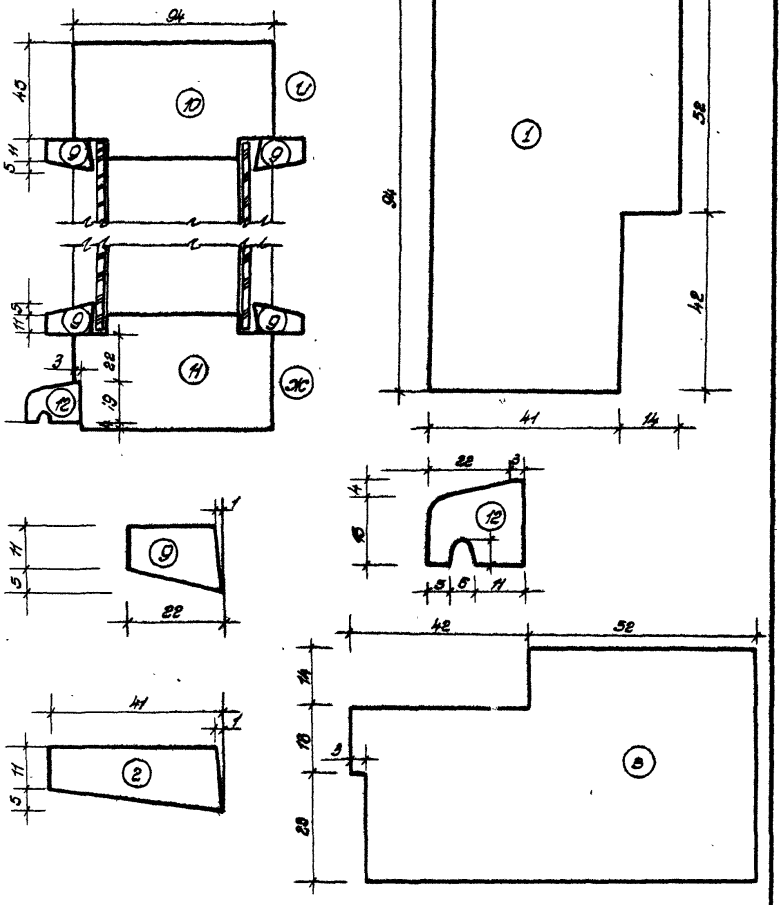

			1978	Унифицированные деревянные фрамуги для жилых, общественных зданий и админ. стративно-бытовых зданий прот. предпр.		
Нач. отд.	Онищенко					
Г.Ал.	Шевченко		Сечения фрамуги ФН05-07	Стадия	Лист	Листов
Рук. гр.	Сейдатов		Сечения деталей фрамуг.	Р	ИД-38.	46
Провер.	Хуливаба			Ташзнииэп. Ташкент.		
Разраб.	Хашитов.					

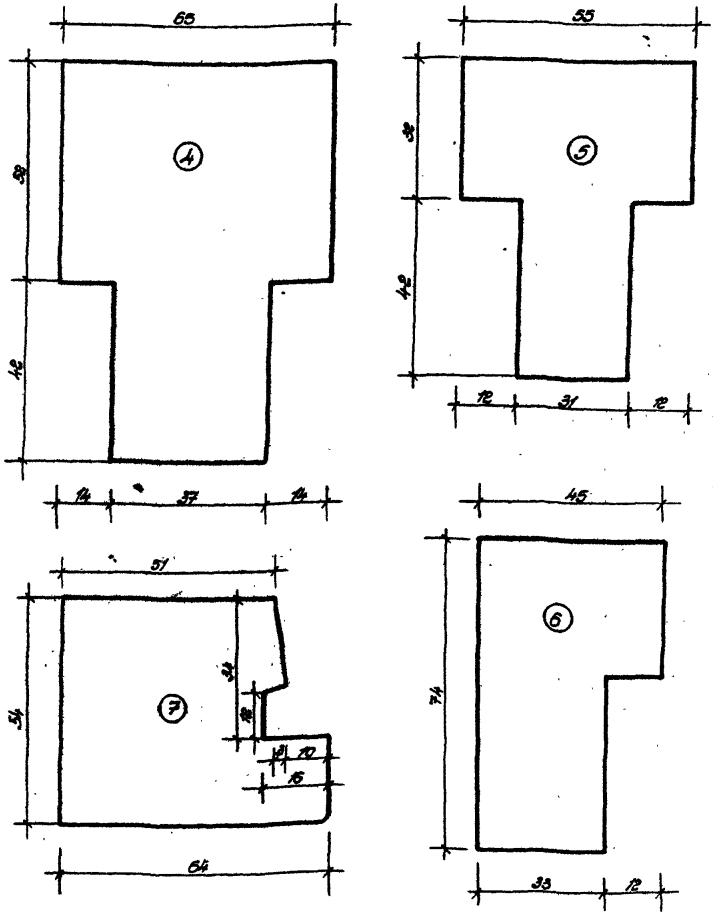

Серия 1.136-12. Вып. 1.

			1978	Унифицированные деревянные фрамуги для жилых, общественных зданий и административно-бытовых зданий пром. предприятий		
Нач. отд.	Онищенко					
Гл. п.	Шевченко		Сечения деталей фрамуг (продолжение).	Стадия	Лист	Листов
Рук. гр.	Сейдалов			Р	32	46
Провер.	Кулибаба			Ташзниизп Ташкент.		
Разраб.	Хакимов					

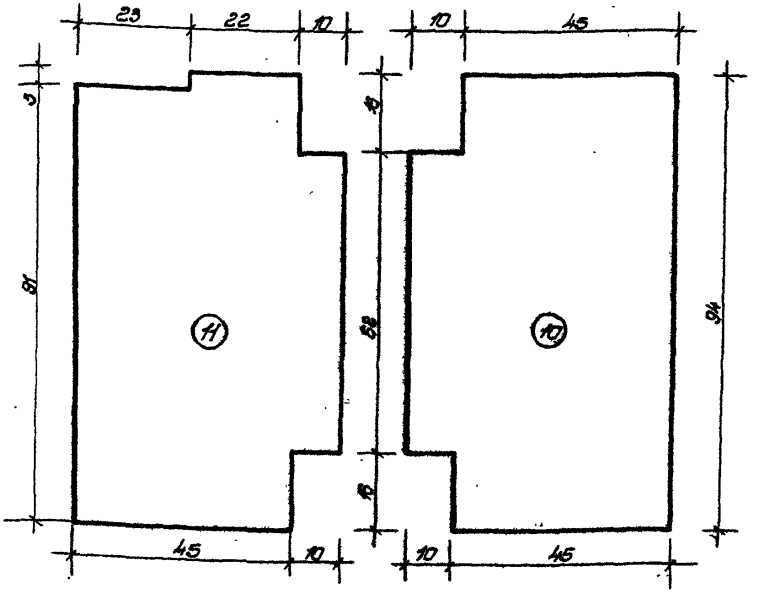

Детали заделки стекол.

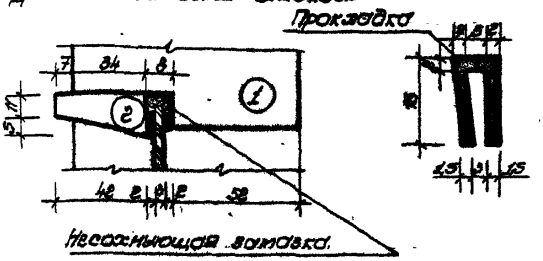

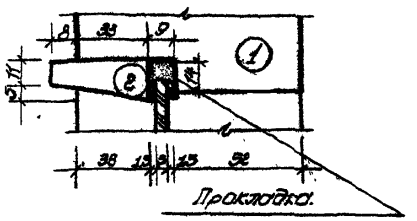

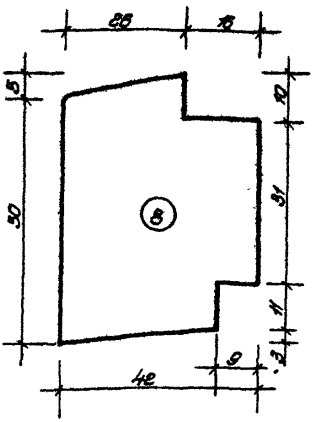

			1978	Унифицированные деревянные фрамуги для жилых, общественных зданий и административно-бытовых зданий пром. предприят.		
Нач. отд.	Онищенко		Сечения деталей фрамуг (продолжение). Детали заделки стекол.	Стадия	Лист	Листов
ГИП	Шевченко			Р	УД-40	46
Рук. гр.	Сейдалов			Ташзниигэп. Ташкент.		
Провер.	Кулибаба					
Разраб.	Хошимов.					

Схема условного обозначения открывания створки фрамуг типа „ФВО."

ФВО 12-06

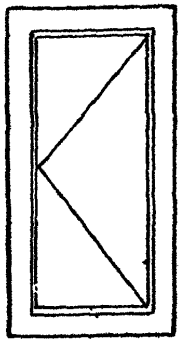

ФВО 06-12.

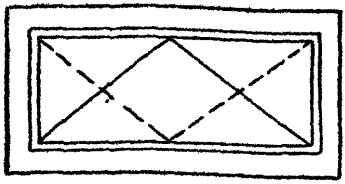

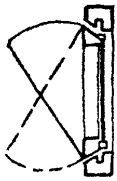



Схема расположения приборов фрамуг типа „ФВО."

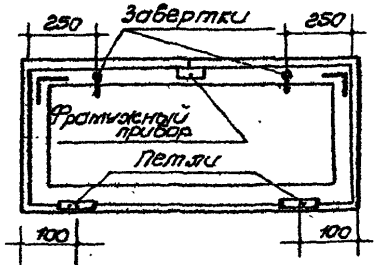

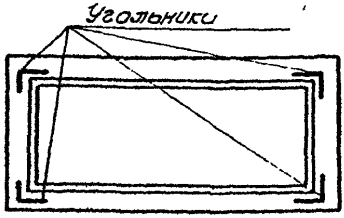

Схема расположения уплотняющих прокладок фрамуг типа „ФВО."

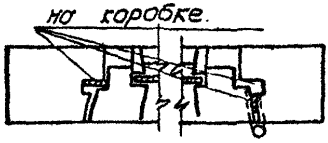

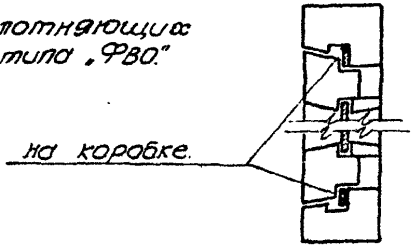

Серия 1.136-12 вып. 1.

			1978	Унифицированные деревянные фрамуги для жилых, общественных зданий и адм.-стративно-бытовых зданий пром. предпр		
Нач.отд.	Онищенко		Схема условного обозначения открывания створок фрамуг типа „ФВО." Схема расположения приборов фрамуг типа „ФВО."	Стадия	Лист	Листов
ГИП	Шевченко			Р	УП-41	46
Рук. гр.	Сейдалов			Ташзниизп. Ташкент.		
Провер.	Кутибаба					
Разраб.	Хашимов					

Спецификация стекол для фрамуг.

Марка фрамуг	Размеры в мм. по высоте	Размеры в мм. по ширине	Кол-во	Марка фрамуг	Размеры в мм. по высоте	Размеры в мм. по ширине	Кол-во
ФН 03-15	230	1385	1	ФВ 13-10	1215	895	1
ФН 03-19	230	1785	1	ФВА 13-15	1215	680	2
ФНА 03-19	230	870	2	ФВ 15-10	1465	895	1
ФН 05-07	380	600	1	ФВА 15-15	1465	680	2
ФН 06-10	530	895	1	ФВО 12-06	985	475	1
ФН 06-14	530	1285	1	ФВО 06-12	475	985	1
ФН 06-15	530	1385	1				
ФН 06-19	550	1785	1				
ФНА 06-19	550	870	2				
ФНА 09-15	850	670	2				
ФНА 12-15	1130	670	2				
ФНА 12-19	1130	870	2				
ФВ 04-10	315	895	1				
ФВ 04-12	315	1095	1				
ФВ 04-15	315	1400	1				
ФВ 06-07	565	595	1				
ФВ 06-09	565	795	1				
ФВ 06-10	565	895	1				
ФВ 06-12	565	1095	1				
ФВ 06-15	565	1400	1				
ФВ 07-07	615	595	1				
ФВ 09-07	865	595	1				
ФВ 09-09	865	795	1				
ФВ 09-12	865	1095	1				

Серия 1.150-12. вып. 1.

			1978	Унифицированные деревянные фрамуги для жилых, общественных зданий и административно-бытовых зданий пром предприятий.
Нач. отд.	Онищенко	[signature]	Спецификация стекол для фрамуг.	Стадия: Р; Лист: ИД-42; Листов: 46
Г.Л.П.	Шевченко	[signature]		
Рук. гр.	Сейдамов	[signature]		Ташзниииэп. Ташкент.
Провер.	Кулибаба	[signature]		
Разраб.	Хашимов	[signature]		

Таблица выбора типов фрамуг.

№ п/п.	Фрамуга марка:	Область применения. высота этаж. м.	Марка двери	Примечания.
1	ФН03-15	3,3	ДВ8 7.7-7/8	
2	ФН03-19	3,3	ДВ 9.9-9/8	
3	ФНА03-19	3,3	ДВ 9.9-9/8	
4	ФН05-07	3,3 3,0	БС 22. 07 БС 22. 15	Для БС 22.15 ставится 2 блока с вставкой дополнительного бруска.
5	ФН06-10	3,3; 3,0	ДВ9-2/8, ДВ9-10/8.	
6	ФН06-14	3,3; 3,0	ДВ(4)9-2/8	
7	ФН06-15	3,3	ДВ 7.7-2 ДТ 7.7 ДВ8 7.7-7/8.	При установке ДВ8 7.7-7/8 под перекрытием.
8	ФН06-19	3,3	ДВ 9.9-7/8	При установке двери под перекрытием.
9	ФНА06-19	3,3	ДВ 9.9-7/8	
10	ФНА09-15	3,3	ДВ 7.7-2 ДТ 7.7	При установке дверей под перекрытием.
11	ФНА12-15	4,2	ДВ8 7.7-7/8	
12	ФНА12-19	4,2	ДВ 9.9-7/8	
13	ФВ04-10	3,3	ДГ 24-10 ДО 24-10	При установке перегородки под ригелем каркаса серии 1.136-04.
14	ФВ04-12	3,3	ДГ 24-12 ДО 24-12	

Серия 1.136-12 Вып.1

			1978	Унифицированные деревянные фрамуги для жилых, общественных зданий и административно-бытовых зданий промпредпр.
Нач. отд.	Онищенко		Таблица выбора типов фрамуг	Стадия: Р; Лист.: 1; Листов: 46
ГИП.	Шевченко			
Рук. гр.	Сейдамов			ТашЗНИИЭП. Ташкент
Провер.	Кулибаба			
Разраб	Хашимов.			

№	Фрамуги Марка	Область применения: Высота эт.	Область применения: Марка двери	Примечания.
15	ФВ04-15	3,3	ДГ24-15 ДО24-15	При установке перегородки под ригелем каркаса серии ИИС-04.
16	ФВ06-07	3,0	ДГ21-7	
17	ФВ06-09	3,0	ДГ(ДО)21-9	
18	ФВ06-10	3,3	ДГ(ДО)24-10	
19	ФВ06-12	3,3	ДГ24-12 ДО24-12 ДГ21-12	Для ДГ21-12 при установке перегородки под ригелем каркаса серии ИИС-04
20	ФВ06-15	3,3	ДГ24-15 ДО24-15	
21	ФВ07-07	3,3	ДГ21-7	При установке перегородки под ригелем каркаса серии ИИС-04.
	ФВ09-07	3,3	ДГ21-7 ДГ21-9 ДО21-9	Для ДГ21-9 и ДО21-9 при установке перегородки под ригелем каркаса серии ИИС-04
23	ФВ09-09	3,3	ДГ21-9 ДО21-9	
24	ФВ09-12	3,3	ДГ21-12	
25	ФВ13-10	4,2	ДГ24-10 ДО24-10	При установке перегородки под ригелем каркаса серии ИИС-04
26	ФВ13-15	4,2	ДГ24-15 ДО24-15	При установке перегородки под ригелем каркаса серии ИИС-04.
27	ФВ15-10	4,2	ДГ24-10 ДО24-10	
28	ФВА15-15	4,2	ДГ24-15 ДО24-15	
29	ФВО12-06			ФВО06-12 в отличии от ФВО12-06 снабжается фрамужным прибором и устанавлив. гориз-но.
30	ФВО06-12			

			1978	Унифицированные деревянные фамуги для жилых, общественных зданий и административно-бытовых зданий пром. предприятий.
Рук. гр.	Сейдамов		Таблица выбора типов фрамуг. (Продолжение).	Стадия: Р; Лист: ИД-44; Листов: 46
Провер.	Кулибаба			Ташзниипэп. Ташкент.
Разраб.	Хашимов			

gost.e-ecolog.ru