ГОСУДАРСТВЕННЫЙ КОМИТЕТ СОВЕТА МИНИСТРОВ СССР
ПО ДЕЛАМ СТРОИТЕЛЬСТВА
(ГОССТРОЙ СССР)

ВРЕМЕННАЯ ИНСТРУКЦИЯ

О СОСТАВЕ И ОФОРМЛЕНИИ СТРОИТЕЛЬНЫХ РАБОЧИХ ЧЕРТЕЖЕЙ ЗДАНИЙ И СООРУЖЕНИЙ

Раздел 3

АРХИТЕКТУРНО-СТРОИТЕЛЬНЫЕ РЕШЕНИЯ

СН 460-74

Отменен полностью
пост. № 116 от 12.08.86

Замену см.: Титульный лист.

МОСКВА—1975

Постановление № 116 от отмена разделы 1, 2, 3, 4, 6 и 7 СН 460-74.

gost.e-ecolog.ru

СОДЕРЖАНИЕ

	Стр.
1. Область применения	3
2. Состав основного комплекта рабочих чертежей и общие правила их оформления	3
3. Общие данные (заглавный лист)	3
4. Чертежи подземных конструкций здания (сооружения)	5
5. Планы	5
6. Разрезы	6
7. Фасады	7
8. План кровли	7
9. План полов	7
10. Маркировочные схемы сборных перегородок и заполнения оконных проемов	8

ГОССТРОЙ СССР

ВРЕМЕННАЯ ИНСТРУКЦИЯ О СОСТАВЕ И ОФОРМЛЕНИИ СТРОИТЕЛЬНЫХ РАБОЧИХ ЧЕРТЕЖЕЙ
Раздел 3
Архитектурно-строительные решения
СН 460-74

Редакция инструктивно-нормативной литературы
Зав. редакцией А. С. Певзнер
Редактор Л. Г. Бальян
Мл. редактор Л. М. Климова
Технические редакторы Л. В. Бодрова, В. Д. Павлова
Корректоры Л. П. Бирюкова, Е. А. Степанова

Сдано в набор 28/II 1975 г. Подписано к печати 26/VI 1975 г.
Формат 84×108 1/16 д. л. Бумага типографская № 2
2,52 усл. печ. л. (уч.-изд. 1,92 л.)
Тираж 100 000 экз. Изд. № XII—5317 Зак. № 250 Цена 10 коп.

Стройиздат
103006, Москва, Каляевская, 23а

Подольская типография Союзполиграфпрома
при Государственном комитете Совета Министров СССР
по делам издательств, полиграфии и книжной торговли
г. Подольск, ул. Кирова, 25

Издание официальное

ГОСУДАРСТВЕННЫЙ КОМИТЕТ СОВЕТА МИНИСТРОВ СССР
ПО ДЕЛАМ СТРОИТЕЛЬСТВА
(ГОССТРОЙ СССР)

ВРЕМЕННАЯ ИНСТРУКЦИЯ

О СОСТАВЕ И ОФОРМЛЕНИИ СТРОИТЕЛЬНЫХ РАБОЧИХ ЧЕРТЕЖЕЙ ЗДАНИЙ И СООРУЖЕНИЙ

1 Заменен ГОСТом 21.502-78 в части маркировочных схем сборных конструкций – пост. №160 от 09.08.78 с 01.07.79 – ИУС №10, 1978 г., с. 41

Раздел 3

2. Заменен ГОСТом 21.104-79 в части требований к спецификациям – пост. №132 от 31.07.79 с 01.01.81 – БСТ №11, 1979 г. с. 24-25.

АРХИТЕКТУРНО-СТРОИТЕЛЬНЫЕ РЕШЕНИЯ

3. Заменен ГОСТом 21.105-79 в части правил нанесения размеров и надписей, указанных в разд. I – пост. №134 от 31.07.79 с 01.01.81 БСТ №11, 1979 г., с. 25.

СН 460-74

4. Заменен ГОСТом 21.102-79 в части состава общих данных по рабочим чертежам, указанного в разделе I с 01.01.81 – пост. №135 от 31.07.79 – БСТ №11, 1979 г., с. 25.

Утверждена постановлением Государственного комитета Совета Министров СССР по делам строительства от 29 мая 1974 г. № 111

5. Заменен ГОСТом 21.101-79 в части комплектности, состава, количества и обозначения рабочих чертежей, указанных в обозначении и координации элементов на чертежах с 01.01.81 – пост. №145 от 10.08.79 – БСТ №12, 1979 г. с. 21

МОСКВА СТРОЙИЗДАТ 1975

УДК 721.011:744.426.5(083.96)

Раздел 3 «Временной инструкции о составе и оформлении строительных рабочих чертежей зданий и сооружений» СН 460-74 разработан институтом Промстройпроект и Проектным институтом № 2 Госстроя СССР.

В полный состав Инструкции входят:

Раздел 1. Общие положения
Раздел 2. Генеральный план и транспорт
Раздел 3. Архитектурно-строительные решения
Раздел 4. Конструкции железобетонные
Раздел 5. Конструкции металлические
Раздел 6. Внутренние водопровод и канализация
Раздел 7. Отопление и вентиляция
Раздел 8. Наружные сети водоснабжения и канализации
Раздел 9. Тепловые сети
Раздел 10. Изменение и привязка проектной документации
Раздел 11 Обосновывающие проектные материалы

Редакторы — арх. *С. И. Зюзин* (Госстрой СССР),
арх. *П. П. Дрыгин* (Промстройпроект Госстроя СССР),
арх. *С. С. Зак* и инж. *М. Г. Левинсон* (Проектный институт № 2 Госстроя СССР)

В 30218—524
047(01)—75 Инструкт.-нормат., I вып. 3.3—75

© Стройиздат, 1975

Государственный комитет Совета Министров СССР по делам строительства (Госстрой СССР)	Строительные нормы	СН 460-74
	Временная инструкция о составе и оформлении строительных рабочих чертежей зданий и сооружений Раздел 3. Архитектурно-строительные решения	—

1. ОБЛАСТЬ ПРИМЕНЕНИЯ

1.1. Раздел 3 настоящей Инструкции устанавливает состав и правила оформления архитектурно-строительных рабочих чертежей зданий и сооружений.

1.2. При разработке рабочих чертежей надлежит также учитывать требования раздела 1 настоящей Инструкции.

2. СОСТАВ ОСНОВНОГО КОМПЛЕКТА РАБОЧИХ ЧЕРТЕЖЕЙ И ОБЩИЕ ПРАВИЛА ИХ ОФОРМЛЕНИЯ

2.1. В состав основного комплекта рабочих чертежей включают:

общие данные (заглавный лист);

чертежи подземных конструкций;

планы, разрезы и фасады здания (сооружения);

план кровли;

планы полов;

маркировочные схемы сборных перегородок (кроме железобетонных) и заполнения оконных проемов (кроме случаев применения металлических окон).

2.2. Масштабы изображений на чертежах должны соответствовать приведенным в таблице.

Масштаб изображения принимают минимальный, в зависимости от сложности изображения, но обеспечивающий четкость копий при современных способах размножения чертежей.

2.3. Стеновой материал, являющийся для данного здания (сооружения) преобладающим, на планах, разрезах и фасадах условным обозначением не выделяют.

2.4. Конструкции на планах и разрезах изображают упрощенно, без детализации (см. рис. 7—15).

3. ОБЩИЕ ДАННЫЕ (ЗАГЛАВНЫЙ ЛИСТ)

3.1. В состав общих данных по чертежам основного комплекта в дополнение к данным, предусмотренным разделом 1 настоящей Инструкции, включают ведомости проемов ворот и дверей, перемычек, отделки помещений и гардеробного оборудования бытовых помещений.

В общих указаниях дополнительно приводят:

характеристику стеновых материалов;

категорию производства по взрывной, взрыво-пожарной и пожарной опасности;

сведения о мероприятиях по ограничению шума и вибраций, кондиционированию, герметизации помещений и т. п.;

Наименование изображения	Масштабы
План подземных конструкций здания (сооружения)	1 : 100; 1 : 200
Планы этажей, разрезы, фасады здания (сооружения)	1 : 200; 1 : 400
Фрагменты планов, разрезов, фасадов, местные разрезы	1 : 50; 1 : 100
Планы вспомогательных зданий и помещений	1 : 100; 1 : 200
Планы кровли и полов	1 : 200; 1 : 400; 1 : 800
Маркировочные схемы перегородок и заполнения оконных проемов	1 : 100
Изделия и узлы	1 : 2; 1 : 5; 1 : 10; 1 : 20; 1 : 50

Внесена институтом Промстройпроект и Проектным институтом № 2 Госстроя СССР	Утверждена постановлением Государственного комитета Совета Министров СССР по делам строительства от 29 мая 1974 г. № 111	Срок введения в действие 1 ноября 1974 г.

указания по наружной отделке здания (сооружения).

3.2. Ведомость проемов ворот и дверей составляют по форме 1.

Пример заполнения ведомости проемов ворот и дверей приведен на рис. 1.

3.3. Ведомость перемычек составляют по форме 2.

Пример заполнения ведомости перемычек приведен на рис. 2.

3.4. Ведомость отделки помещений составляют по форме 3. При необходимости введения дополнительных указаний по отделке колонн, ферм и других элементов в ведомость вводят соответствующие графы.

Цвет поверхностей конструкций указывают в графах «Окраска» или «Облицовка».

3.5. Ведомость гардеробного оборудования бытовых помещений составляют по форме 4. При наличии оборудования, не предусмотренного формой 4, в эту форму вводят дополнительные графы.

3.6. Сводную спецификацию к чертежам архитектурно-строительных решений составляют в соответствии с указаниями раздела 1 настоящей Инструкции.

Пример заполнения сводной спецификации приведен на рис. 3.

Форма 1

Ведомость проемов ворот и дверей

Проемы			Элементы заполнения проема		
Тип по проекту	Размер в кладке $B \times h$, мм	Кол. мест	Марка	Обозначение	Кол.
10	55	10	30	70	10

5 / 15 / 20 / 8

Форма 2

Ведомость перемычек

Перемычки			Элементы перемычки		
Марка по проекту	Схема сечения	Кол. мест	Марка	Обозначение	Кол.
10	55	10	30	70	10
185					

5 / 15 / 20 / 8

Форма 3

ВЕДОМОСТЬ ОТДЕЛКИ ПОМЕЩЕНИЙ

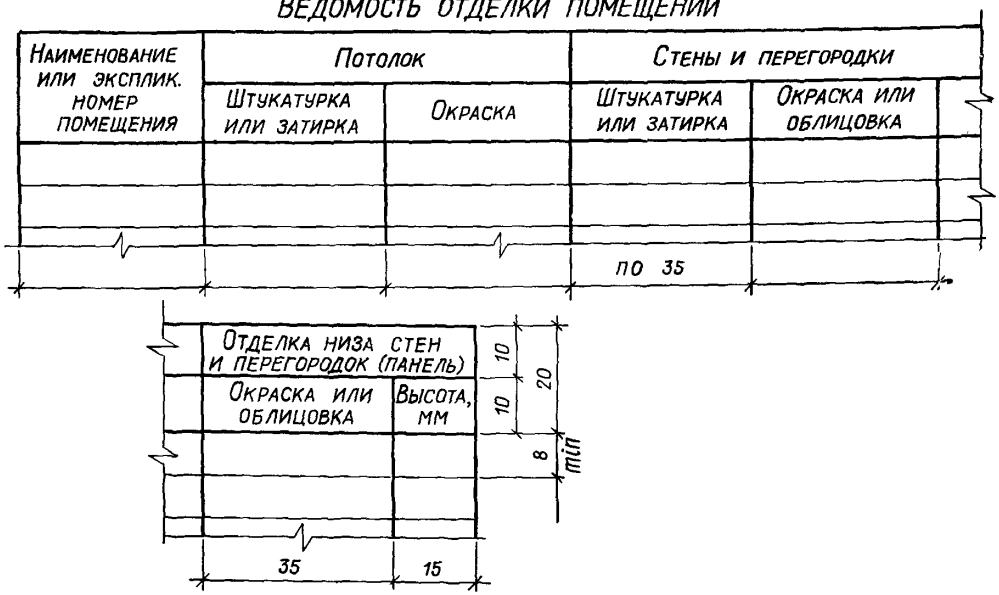

Форма 4

ВЕДОМОСТЬ ГАРДЕРОБНОГО ОБОРУДОВАНИЯ

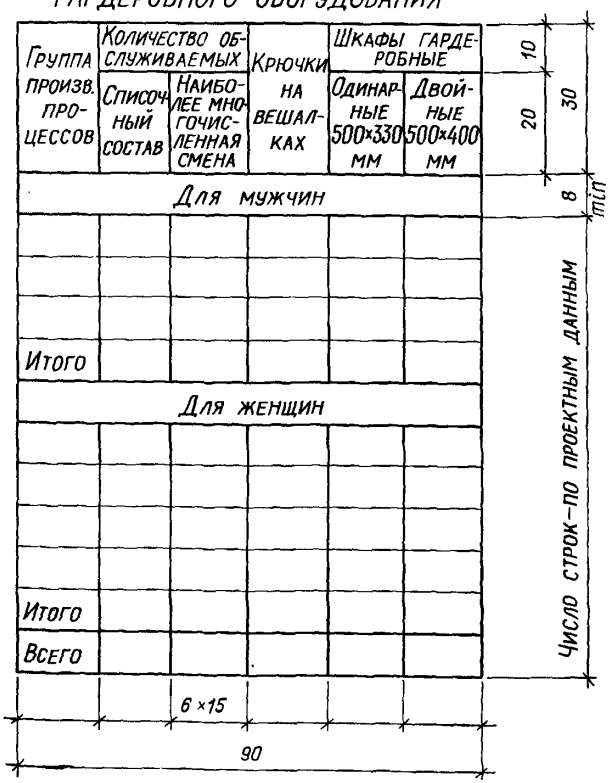

4. ЧЕРТЕЖИ ПОДЗЕМНЫХ КОНСТРУКЦИЙ ЗДАНИЯ (СООРУЖЕНИЯ)

4.1. В комплект чертежей архитектурно-строительных решений включают, как правило, планы и сечения каналов, приямков и туннелей здания (сооружения) (рис. 4, 5 и 6).

4.2. На чертеже плана подземных конструкций здания (сооружения) помещают спецификацию замаркированных на нем бетонных, железобетонных и металлических элементов.

4.3. Для зданий и сооружений с простейшими ленточными фундаментами и каналами сечения фундаментов и каналов допускается изображать непосредственно на разрезах здания (сооружения) без выполнения маркировочной схемы фундаментов. При этом сведения о грунтовых условиях, предусмотренные требованиями раздела 4 настоящей Инструкции, приводят в общих указаниях к основному комплекту чертежей архитектурно-строительных решений.

5. ПЛАНЫ

5.1. План этажа изображают в виде горизонтального разреза на уровне, находящемся в пределах дверных и оконных проемов.

При многоярусном расположении окон в пределах этажа на плане наносят оконные проемы нижнего яруса. Если вышележащие ярусы оконных проемов по размерам или разбивке отличаются от нижнего, то по периметру плана располагают горизонтальные сечения стен по проемам вышележащих ярусов.

5.2. Ворота, двери, лестницы, перегородки, рельсовые пути, прочее подъемно-транспортное оборудование и т. д. изображают условными обозначениями, приведенными в ГОСТ 11691—66. В случае необходимости указывают зону действия крана.

5.3. Площадки и антресоли, расположенные на высоте более 2 м от уровня пола, показывают штриховой линией в виде перекрещенного контура (см. рис. 7).

На планах вспомогательных зданий и помещений показывают расположение шкафов, вешалок, скамей и другого оборудования бытовых помещений.

5.4. Встроенные и пристроенные вспомогательные помещения, площадки, антресоли и другие участки здания (сооружения), на которые выполняют отдельные чертежи, на общих планах показывают схематично с ссылкой на соответствующие чертежи (см. рис. 8). Пристройки на основном плане допускается не показывать, ограничиваясь нанесением линии обрыва (см. рис. 7).

5.5. На план наносят:

разбивочные оси здания (сооружения);

отметки уровней чистых полов (при расположении полов на одном уровне их отметки не проставляют);

толщину стен и перегородок, их привязку к разбивочным осям или к поверхности ближайших конструкций;

размеры и привязку проемов и отверстий в стенах и перегородках. Для проемов с четвертями размеры показывают по наружной стороне стены. Размеры дверных проемов в перегородках на плане не показывают;

оси рельсовых путей и монорельсов и их привязки к разбивочным осям;

уклоны полов;

размеры и привязку каналов, лотков и трапов, устраиваемых в конструкции пола;

типы проемов ворот и дверей (в кружках диаметром 5 мм), марки перемычек и фрамуг, номера схем перегородок и т. п.;

наименования помещений или технологических участков с указанием категории производств по взрывной, взрыво-пожарной и пожарной опасности. Допускается приводить наименования помещений и категории производств в экспликации по форме 5 с нумерацией помещений на плане. Номера помещений и участков проставляют на плане в кружках диаметром 6—8 мм.

Нумерация помещений в чертежах архитектурно-строительных решений должна совпадать с нумерацией помещений в других рабочих чертежах.

Примеры оформления планов и их фрагментов приведены на рис. 7—10.

6. РАЗРЕЗЫ

6.1. Положение разрезов принимают, как правило, с таким расчетом, чтобы в изображение попадали проемы окон, наружных ворот и дверей. По участкам, особенности которых не выявлены в основных разрезах, приводят местные (дополнительные) разрезы.

6.2. Проемы, лестницы, подъемно-транспортное оборудование изображают условными обозначениями в соответствии с ГОСТ 11691—66.

Форма 5

Экспликация помещений

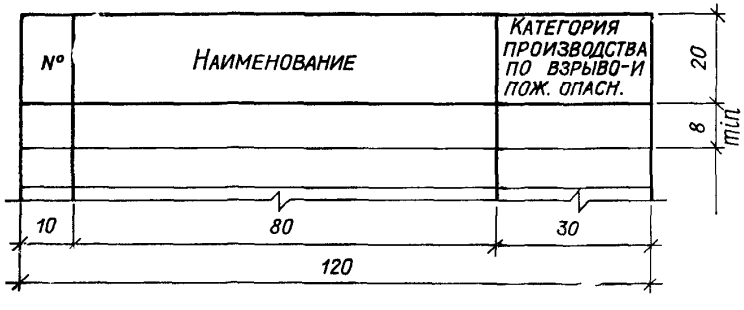

Железнодорожные пути на разрезах не показывают.

6.3. Наружные стены подвалов изображают контуром. На разрезах зданий без подвалов показывают только фундаментные балки или верх ленточных фундаментов.

Пол на грунте изображают одной сплошной основной линией, пол по перекрытию и кровлю — одной сплошной тонкой линией, независимо от числа слоев в их конструкции.

Конструкцию покрытия указывают в выносной надписи как для многослойной конструкции.

Из видимых элементов на разрезах показывают только находящиеся непосредственно за плоскостью разреза колонны, фермы, балки, подъемно-транспортное оборудование, открытые лестницы и площадки.

Допускается использование разрезов в качестве фасадов внутренних стен.

6.4. На разрезах наносят:

разбивочные оси;

отметки уровня земли, чистого пола этажей и площадок;

отметку низа несущих конструкций покрытия одноэтажных зданий (сооружений) и низа настила (плиты) покрытия верхних этажей многоэтажных зданий (сооружений);

размеры проемов и отверстий в стенах и перегородках. Для проемов с четвертями размеры показывают по наружной стороне стены;

отметки верха стен, верха карнизов, уступов стен, подошвы заделываемых в стены элементов конструкций, головки рельсов крановых путей и т. п.;

расстояния между разбивочными осями и привязку наружных стен к крайним разбивочным осям.

6.5. На разрезах или на узлах разрезов проставляют марки многоярусно расположенных перемычек, элементов лестниц, опирающихся непосредственно на кладку стен, и парапетных плит.

Примеры оформления разрезов приведены на рис. 11—15.

7. ФАСАДЫ

7.1. В наименовании фасада указывают крайние разбивочные оси изображенного на чертеже участка, например: «Фасад 1-31».

7.2. На фасадах наносят:

разбивочные оси, проходящие в характерных местах фасадов (крайние, у деформационных швов, в местах уступов в плане и перепадов высот здания или сооружения, у одной из сторон каждого проема ворот и т. п.);

отметки уровня земли, верха стен, низа и верха проемов и расположенных на разных уровнях элементов фасадов;

марки схем заполнения оконных проемов (кроме случаев применения металлических окон);

размеры и привязку элементов, не выявленные на чертежах планов и разрезов, например, длину козырьков, размеры мелких проемов и отверстий.

7.3. Фасады зданий (сооружений) допускается использовать в качестве маркировочных схем конструкций, заделываемых в кладку стен (железобетонных и металлических перемычек, обвязочных балок и т. п.).

Примеры оформления фасада и его фрагмента приведены на рис. 16 и 17.

8. ПЛАН КРОВЛИ

8.1. На плане кровли показывают фонари, ендовы и водосточные воронки, парапеты, металлические ограждения, деформационные швы, пожарные лестницы, санитарно-технические и технологические устройства.

8.2. На план кровли наносят:

разбивочные оси, проходящие в характерных местах кровли (крайние, у деформационных швов, в местах уступов в плане и перепадов высот здания или сооружения, у водосточных воронок, у торцов фонарей и т. п.);

осевые размеры здания (сооружения) и размеры участков с различной конструкцией и материалом кровли (например, с легкосбрасываемой кровлей);

обозначения уклонов местных набетонок;

схематический поперечный профиль кровли;

марки пожарных лестниц, парапетных плит, металлических ограждений;

ссылки на узлы, не замаркированные на разрезах и фасадах.

Пример оформления плана кровли приведен на рис. 18.

9. ПЛАН ПОЛОВ

9.1. На плане полов показывают:

наружные и внутренние стены здания (сооружения) и перегородки;

проемы ворот;

железнодорожные и технологические напольные рельсовые пути.

9.2. На план полов наносят:

разбивочные оси (крайние и у границ участков с полами разного типа);

осевые размеры здания (сооружения);

границы участков помещения с различной конструкцией пола;

привязку к разбивочным осям границ участков с полами разного типа, не ограниченных стенами, перегородками или разбивочными осями;

номера типов конструкций полов. Номер проставляют в кружке диаметром 5 мм;

маркировку нетиповых узлов сопряжения полов с конструкциями здания (сооружения).

Пример оформления плана полов приведен на рис. 19.

9.3. На листах, где изображены планы полов, помещают экспликацию полов по форме 6.

В примечании к экспликации указывают нормативные документы, которыми надлежит руководствоваться при выполнении принятых конструкций полов и отдельных их слоев.

Пример заполнения экспликации полов приведен на рис. 20.

9.4. В текстовых указаниях к плану полов приводят ссылку на планы (или на фрагменты планов) здания (сооружения), на которых показаны уклоны полов, лотки, трапы и каналы в полах.

9.5. Для зданий (сооружений) со сложной системой каналов, лотков, приямков и других устройств в полу план полов совмещают с планом этих конструкций.

Форма 6

Экспликация полов

Тип по проекту	Конструкция пола	Материал слоя	Тип слоя	Толщ. слоя, мм	Дополнительные указания

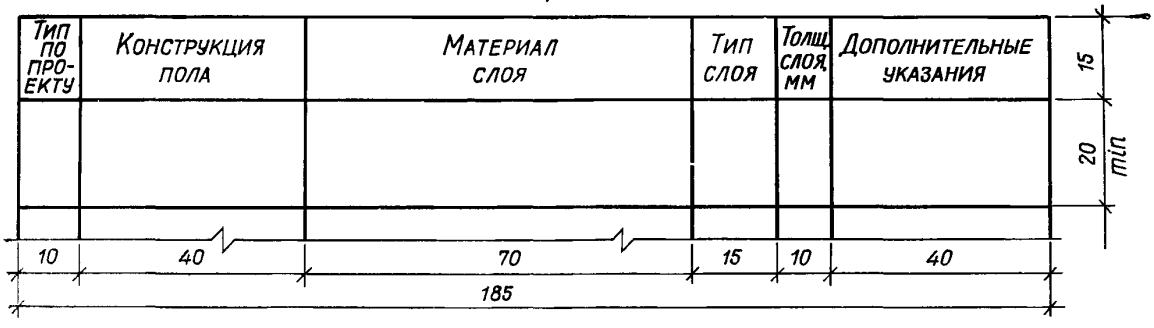

10. МАРКИРОВОЧНЫЕ СХЕМЫ СБОРНЫХ ПЕРЕГОРОДОК И ЗАПОЛНЕНИЯ ОКОННЫХ ПРОЕМОВ

10.1. На каждую сборную перегородку (кроме железобетонных) и каждый тип заполнения оконных проемов (кроме случаев применения металлических окон) в составе основного комплекта чертежей архитектурно-строительных решений выполняют маркировочную схему.

10.2. Элементы перегородок и заполнения оконных проемов на схемах показывают упрощенно, без детализации.

10.3. Перегородки на схеме показывают в плане. При необходимости схему дополняют разрезами и фасадами.

10.4. На схемы перегородок наносят:

разбивочные оси, проходящие в характерных местах перегородок, и расстояния между ними;

расстояния между элементами перегородок;

марки элементов перегородок;

ссылки на узлы.

Пример оформления маркировочных схем сборной перегородки приведен на рис. 21.

10.5. Заполнение оконных проемов на схеме показывают в фасаде.

10.6. На схему заполнения оконных проемов наносят размеры проемов, марки элементов, ссылки на узлы и указывают зоны расположения одинарных и двойных переплетов.

Пример оформления маркировочных схем заполнения оконных проемов приведен на рис. 22.

10.7. На листах, где изображены маркировочные схемы сборных перегородок и заполнения оконных проемов, приводят изображения нетиповых узлов и спецификации.

Пример заполнения спецификации сборных перегородок приведен на рис. 23, а заполнения оконных проемов — на рис. 24.

Ведомость проемов ворот и дверей

Проемы			Элементы заполнения проема		
Тип по проекту	Размер в кладке $b \times h$, мм	Кол. мест	Марка	Обозначение	Кол.
1	4000×4200	5	1)	ПР-05-36, вып. 2; ПР-05-37/65	1
2	4000×4200	2	2)	То же	
3	1550×2400	2	Д59-ЛП8	ГОСТ 14624-69	
4	—	2	Д44-П	То же	
5	—	4	Д44-Л	"	
13	—	12	Д37-П	"	
14	—	7	Д37-Л	"	
15	1020×1980	4	Д1	295-5-АРИ-Д1÷Д2	
16	2000×2400	1	Д2	То же	

1) Ворота утепленные. 2) Ворота неутепленные

Рис. 1

Ведомость перемычек

Перемычки			Элементы перемычки		
Тип по проекту	Схема сечения	Кол. мест	Марка	Обозначение	Кол.
ПР1	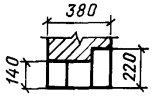	3	Б19	ГОСТ 948-66	2
			БУ19	То же	1
ПР2	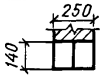	4	Б19	"	2
ПР3		3	Б24	"	2
ПР4		4	Б18	"	2
ПР5		21	Б13	"	1
ПР6		6	Б08	295-15-КЖИ-Б01÷Б08	1
ПР7		2	Б0м9	КЖ-19	1

Рис. 2

Сводная спецификация к чертежам архитектурно-строительных решений

Марка	Обозначение	Наименование	Кол.	Приме-чание
		Изделия деревянные		
		Ворота и дверные блоки		См. ведо-
				мость на
				этом листе.
Н2-94	ГОСТ 12506-67	Оконный блок	7	
Н7-124	То же	То же	96	
НС7-124	"	"	48	
Н8-94	"	"	18	
6	ПСП 3200; разд. 45, вып. 8	Кабины уборных	4	блока
		Изделия бетонные и же-		См. КЖ-1.
		лезобетонные		
		Изделия металлические		
Щ1	295-5-АРИ-Щ1÷Щ2	Щит перекрытия канала	12	
		Эл-ты щит. перегородок		См. АР-7.

Рис. 3

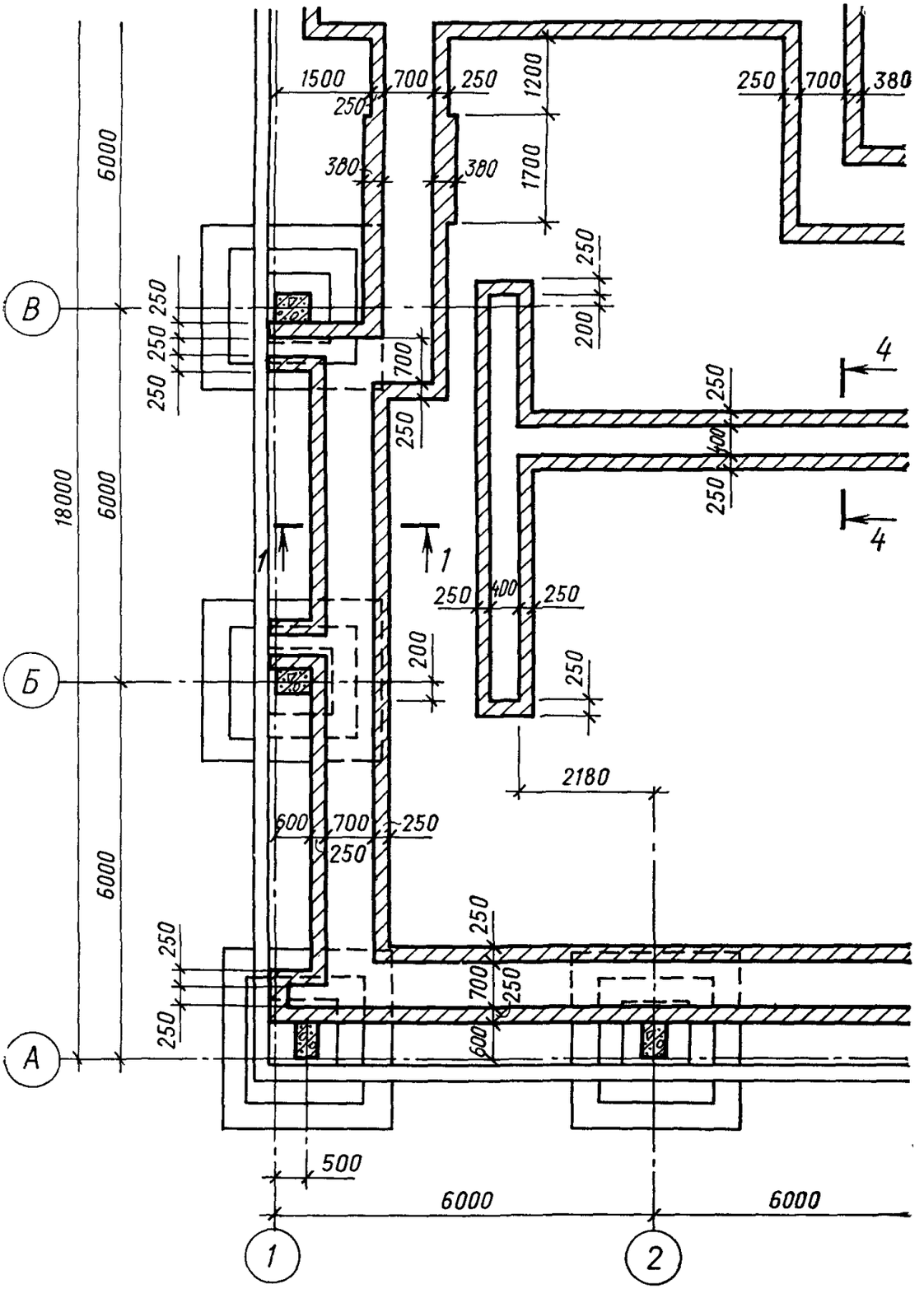
1500
700
250
250
1200
250
700
380
380
380
1700
6000
250
250
250
250
250
200
700
250
4
250
400
250
4
18000
6000
1
1
250
400
250
200
250
2180
600
700
250
250
6000
250
250
700
250
250
600
500
6000
6000
1
2
В
Б
А

Рис. 4

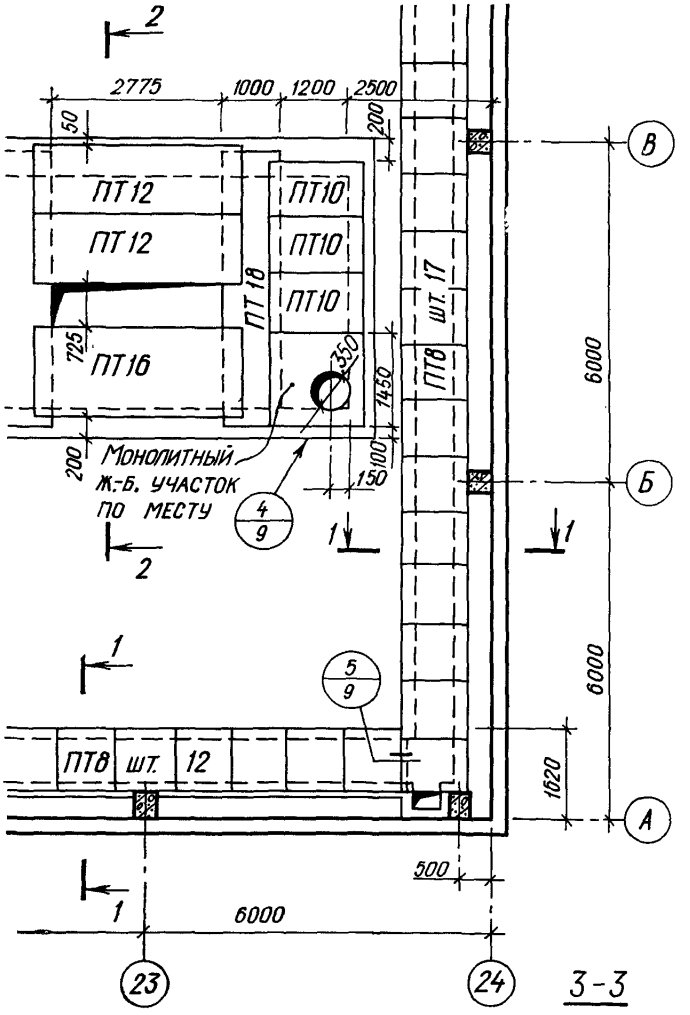
2
2775
1000
1200
2500
50
200
ПТ12
ПТ12
ПТ10
ПТ10
ПТ10
ПТ18
ПТ16
725
350
1450
ПТ8 шт. 17
6000
200
Монолитный ж.-б. участок по месту
100
150
4/9
1
1
2
1
5/9
6000
ПТ8 шт. 12
1620
500
1
6000
23
24
3-3
В
Б
А

Рис. 5

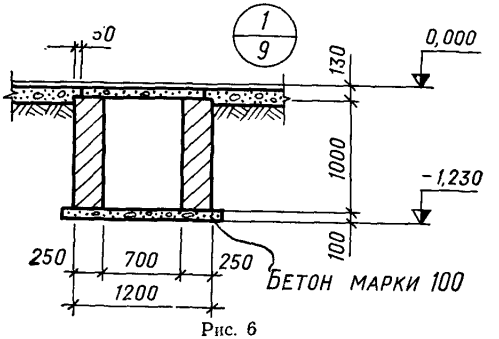
50
1/9
0,000
130
1000
-1,230
100
250
700
250
1200
Бетон марки 100

Рис. 6

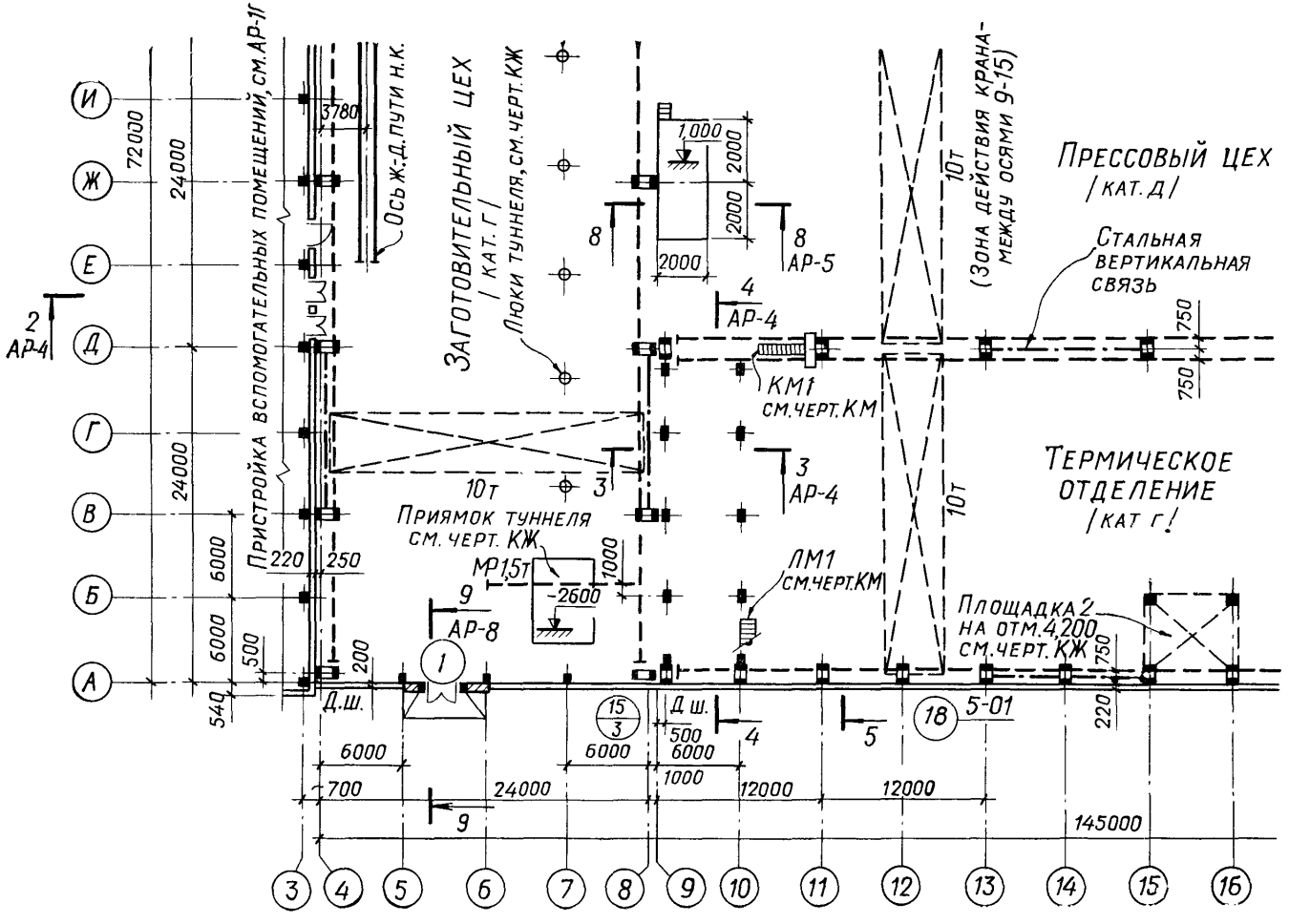

Прессовый цех
/кат. д/
Стальная вертикальная связь
Термическое отделение
/кат г/
Заготовительный цех
/кат. г/
Люки туннеля, см. черт. КЖ
Приямок туннеля см. черт. КЖ
Пристройка вспомогательных помещений, см. АР-1г
Ось ж-д. пути н.к.
(Зона действия крана - между осями 9-15)
КМ1 см. черт. КМ
ЛМ1 см. черт. КМ
Площадка 2 на отм. 4,200 см. черт. КЖ
МР1,5т
10т
Д.ш.
145000

Рис. 7

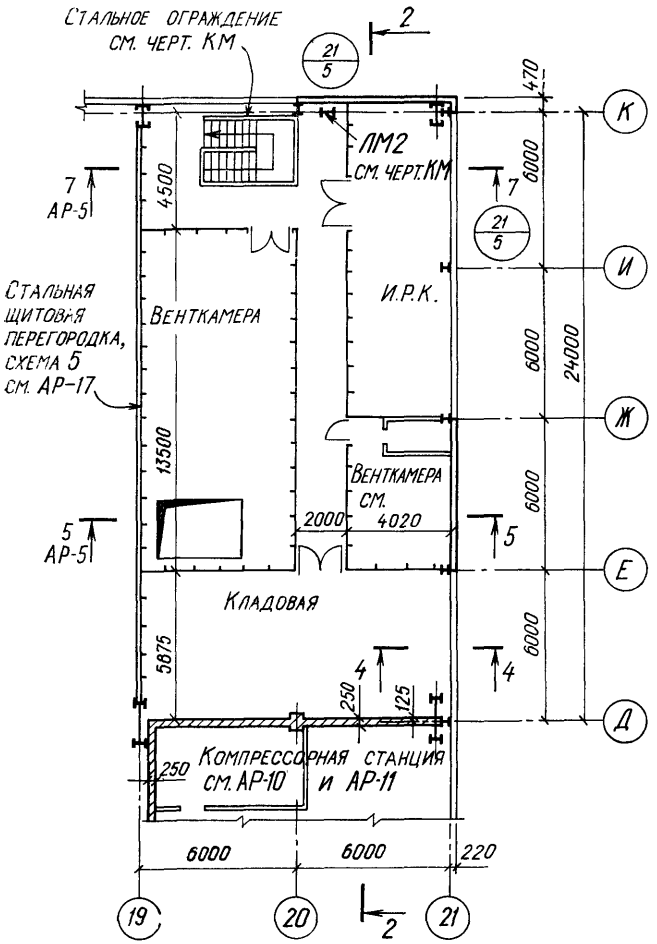
Стальное ограждение
см. черт. КМ
2
21
5
470
К
ЛМ2
см. черт. КМ
7
АР-5
4500
6000
7
21
5
И
Стальная
щитовая
перегородка,
схема 5
см. АР-17
Венткамера
И.Р.К.
6000
24000
Ж
13500
Венткамера
см.
4020
2000
6000
5
АР-5
5
Е
Кладовая
5875
6000
4
4
250
125
Д
250
Компрессорная станция
см. АР-10 и АР-11
6000
6000
220
19
20
2
21

Рис. 8

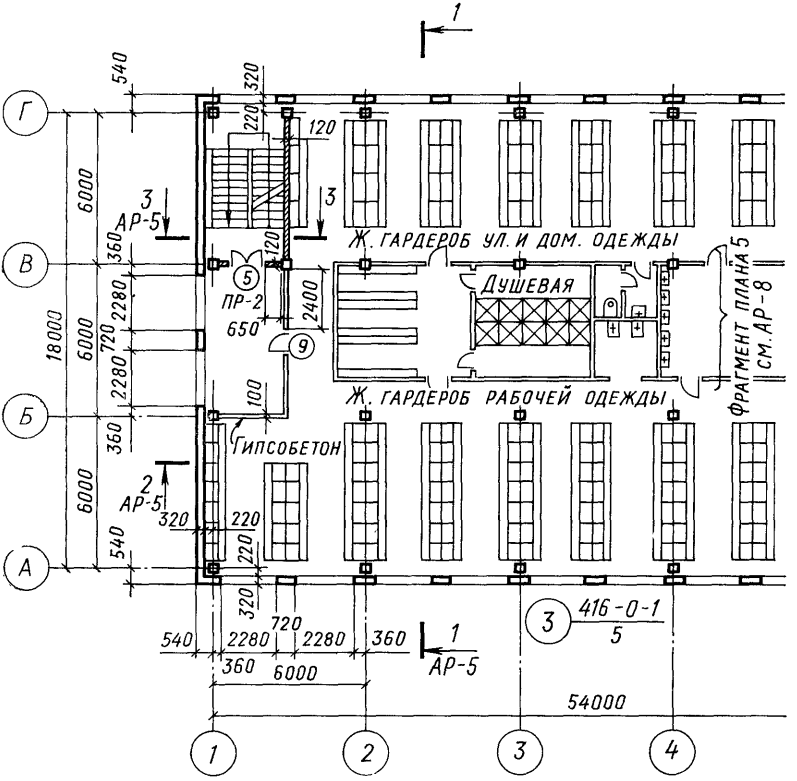
Г
В
Б
А
1
2
3
4
540
320
220
120
6000
360
2280
720
18000
3
АР-5
2
АР-5
ПР-2
650
2400
100
Гипсобетон
Ж. ГАРДЕРОБ УЛ. И ДОМ. ОДЕЖДЫ
Душевая
Ж. ГАРДЕРОБ РАБОЧЕЙ ОДЕЖДЫ
ФРАГМЕНТ ПЛАНА 5
СМ. АР-8
416-0-1
5
54000

Рис. 9

Фрагмент плана 9
на отм. 6,600

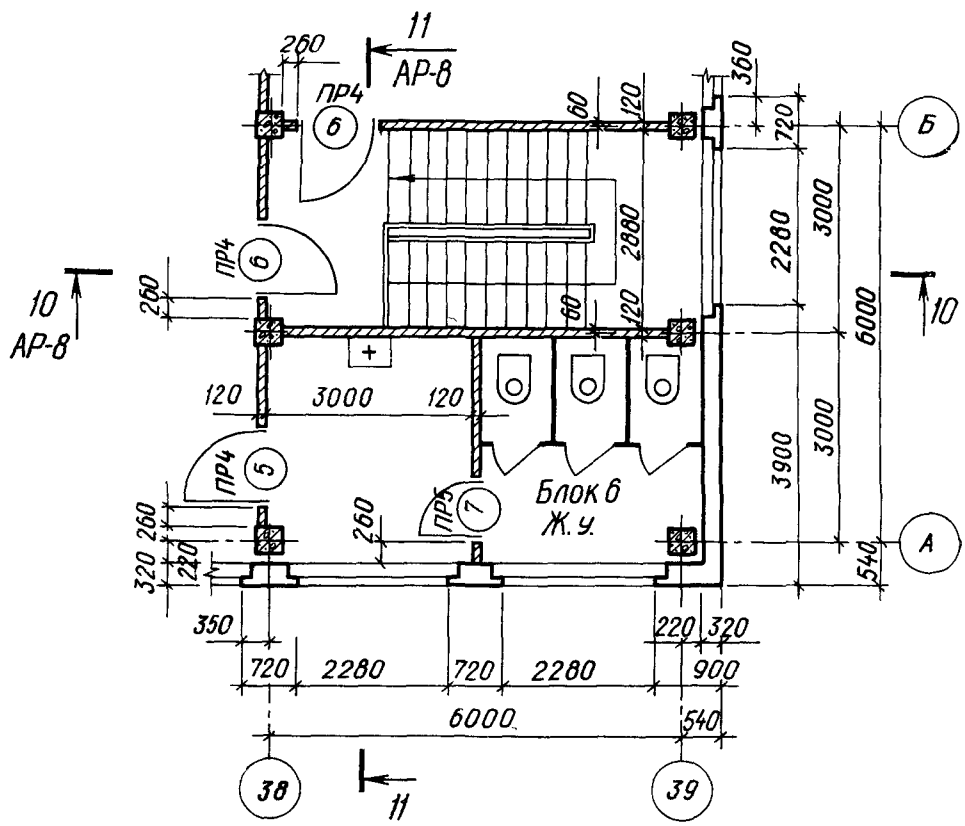

Рис. 10

Разрез 1-1

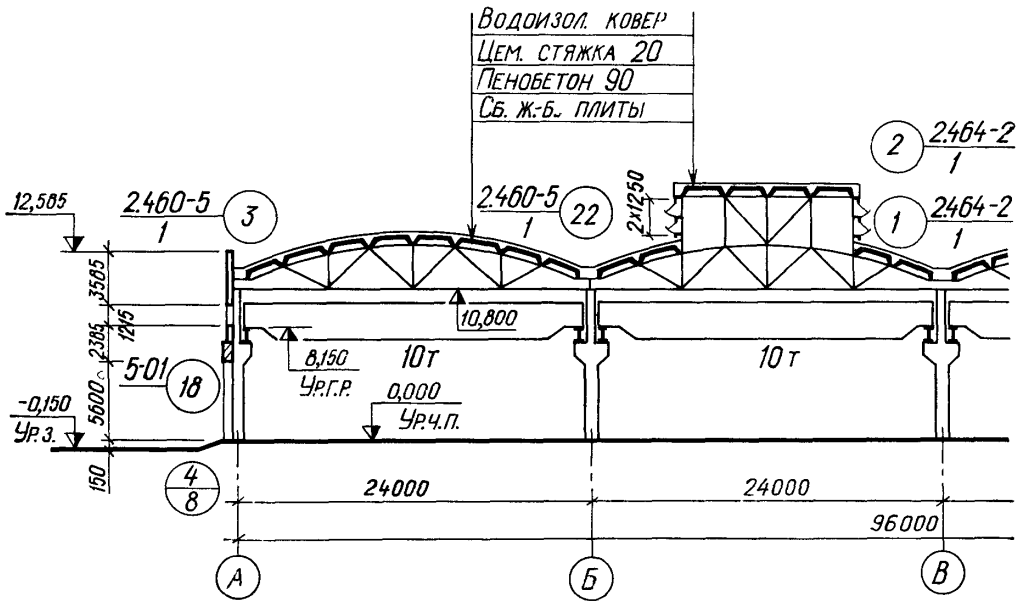

Рис. 11

Разрез 2-2

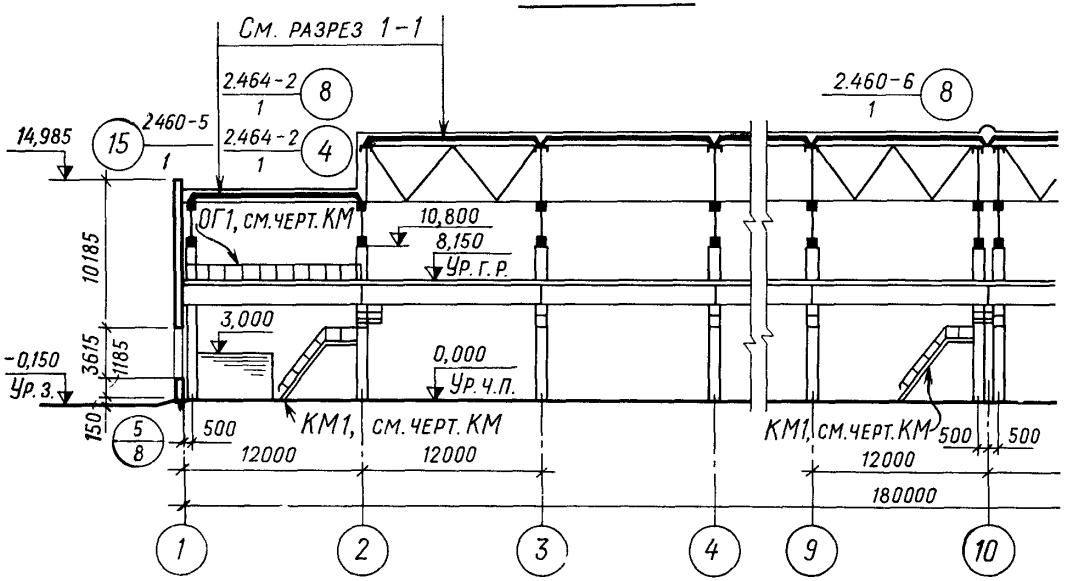

Рис. 12

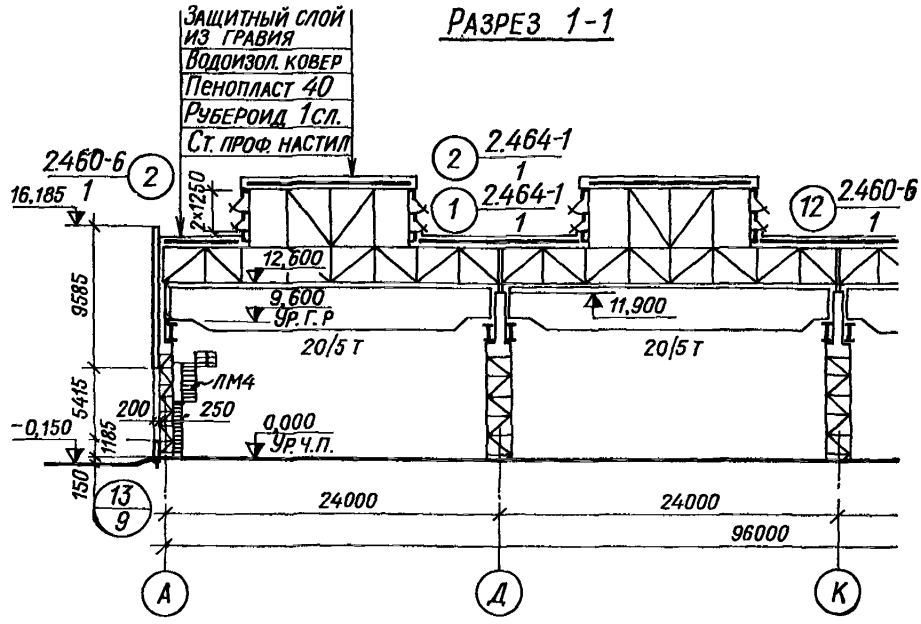
Разрез 1-1
Защитный слой из гравия
Водоизол. ковер
Пенопласт 40
Рубероид 1 сл.
Ст. проф. настил
2.460-6
16,185
1
2
2.464-1
1
1
2.464-1
1
12
2.460-6
1
2х1250
12,600
9,600
Ур. Г. Р
11,900
20/5 т
20/5 т
ЛМ4
200
250
0,000
Ур. Ч. П.
-0,150
9585
5415
1185
150
13
9
24000
24000
96000
А
Д
К

Рис. 13

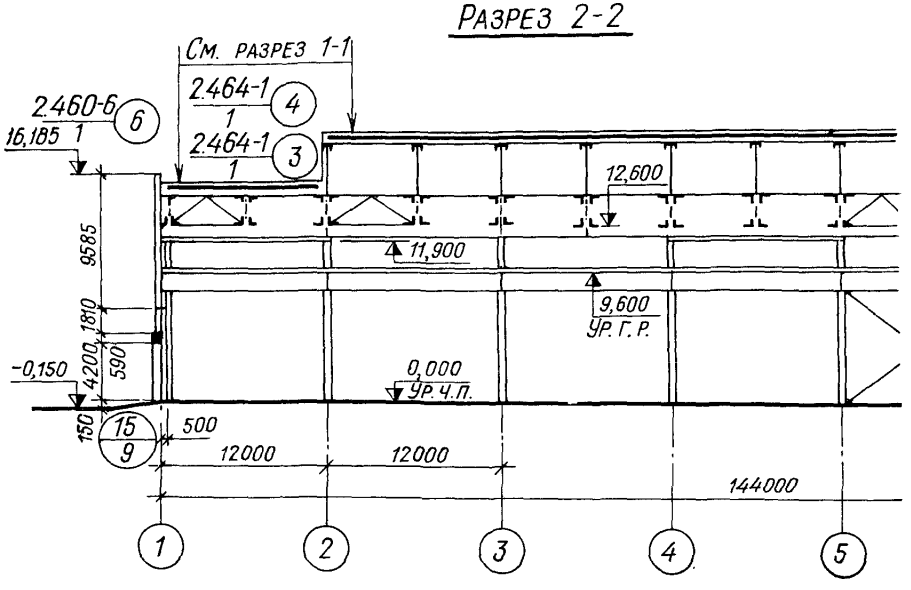
Разрез 2-2
См. разрез 1-1
2.460-6
16,185
1
6
2.464-1
1
4
2.464-1
1
3
12,600
11,900
9,600
Ур. Г. Р.
0,000
Ур. Ч. П.
-0,150
9585
1810
4200
590
150
15
9
500
12000
12000
144000
1
2
3
4
5

Рис. 14

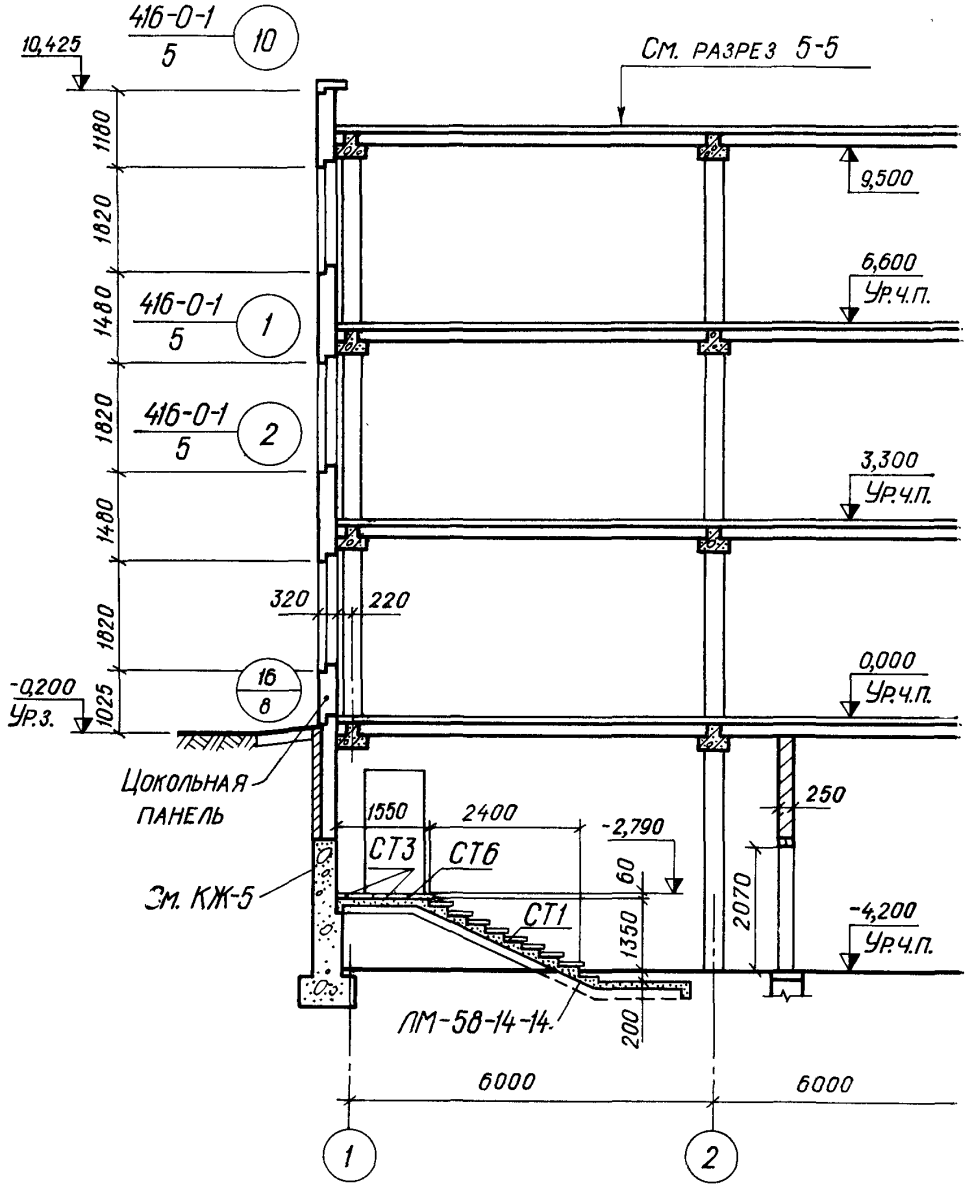
10,425
416-0-1
5
10
См. разрез 5-5
1180
1820
1480
416-0-1
5
1
1820
416-0-1
5
2
1480
1820
320
220
16
8
-0,200
Ур.з.
1025
9,500
6,600
Ур.ч.п.
3,300
Ур.ч.п.
0,000
Ур.ч.п.
Цокольная
панель
1550
2400
-2,790
250
СТ3
СТ6
Эм. КЖ-5
60
СТ1
1350
2070
-4,200
Ур.ч.п.
ЛМ-58-14-14
200
6000
6000
1
2

Рис. 15

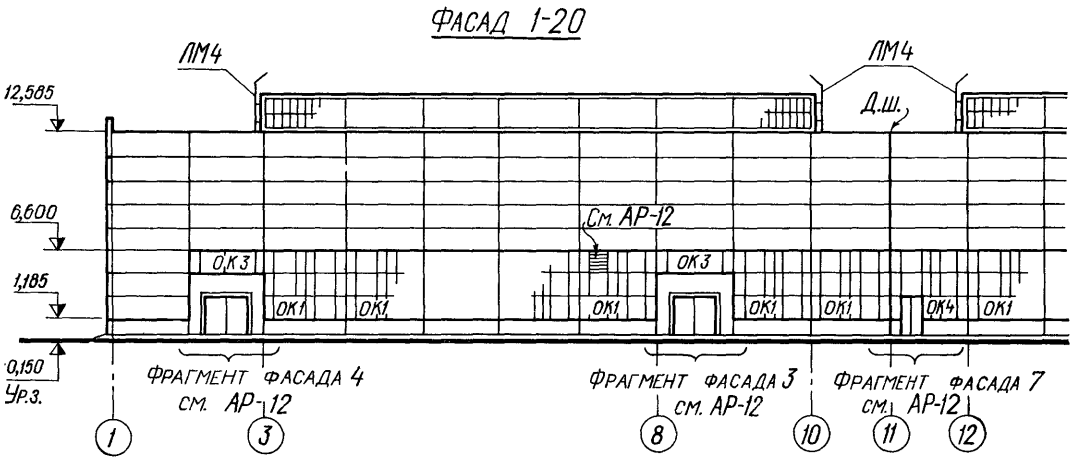
ФАСАД 1-20
ЛМ4
ЛМ4
Д.ш.
12,585
6,600
1,185
0,150
Ур.з.
См. АР-12
ОК3
ОК3
ОК1
ОК1
ОК1
ОК1
ОК1
ОК4
ОК1
ФРАГМЕНТ ФАСАДА 4
СМ. АР-12
ФРАГМЕНТ ФАСАДА 3
СМ. АР-12
ФРАГМЕНТ ФАСАДА 7
СМ. АР-12
1
3
8
10
11
12

Рис. 16

ФРАГМЕНТ ФАСАДА 3

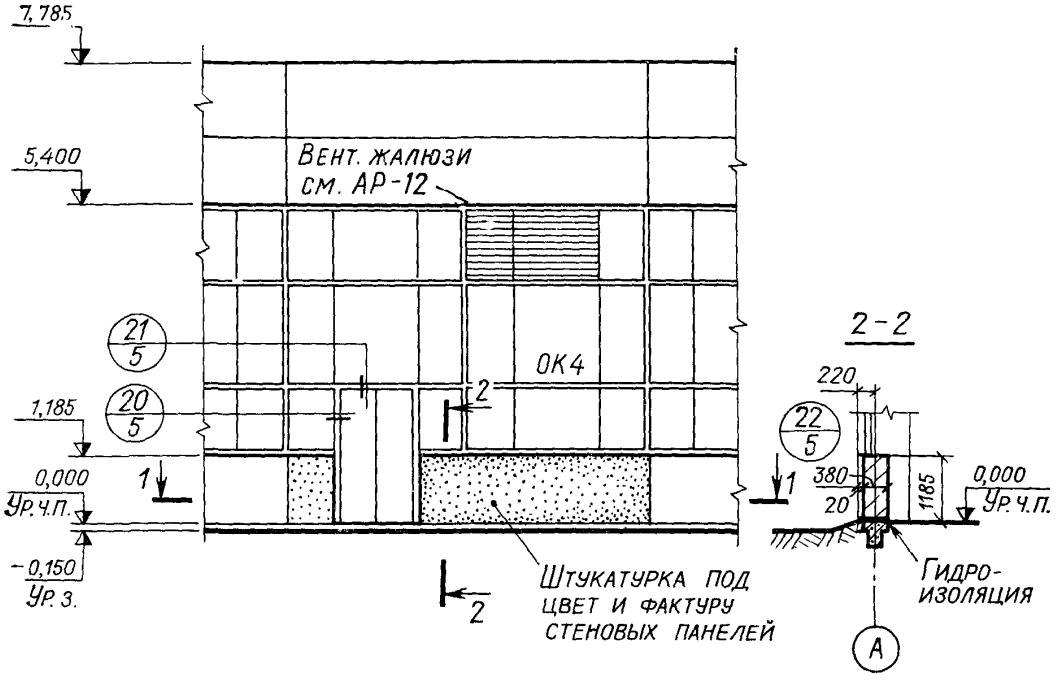

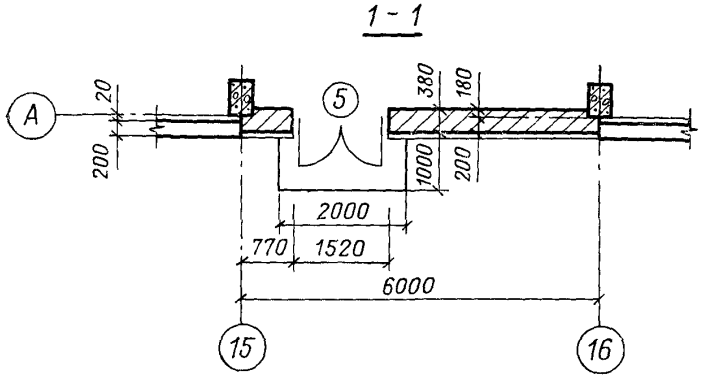

Рис. 17

План кровли

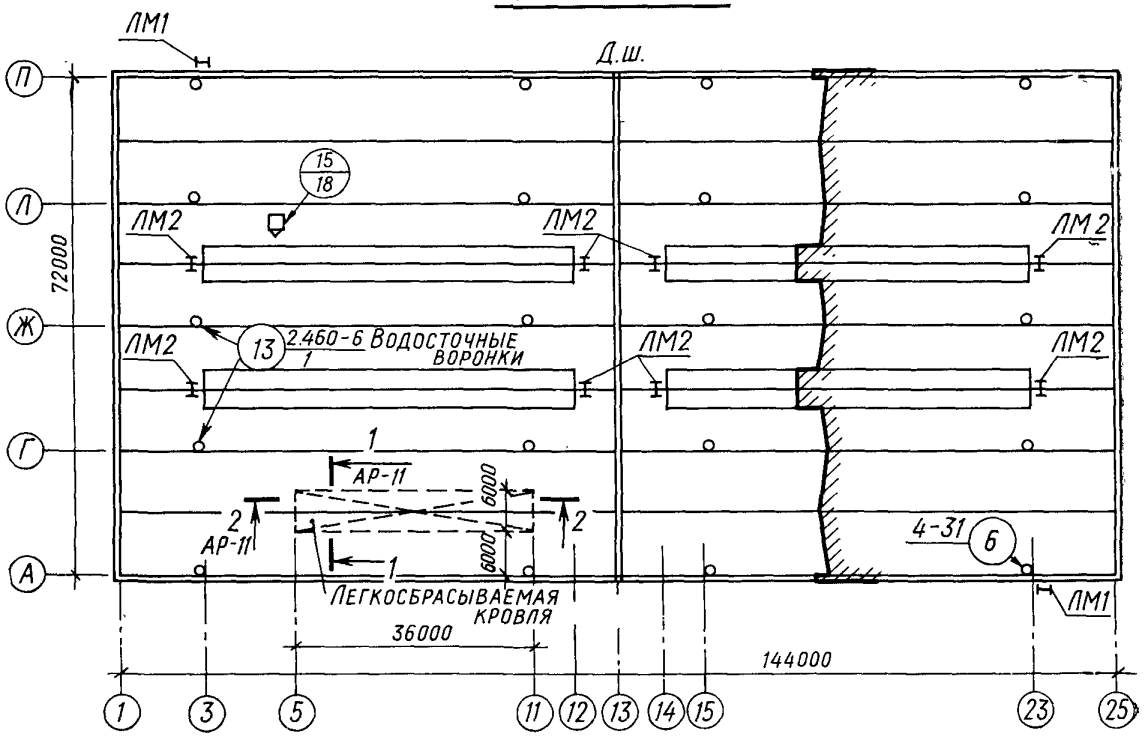

Рис. 18

План полов на отм. 0,000

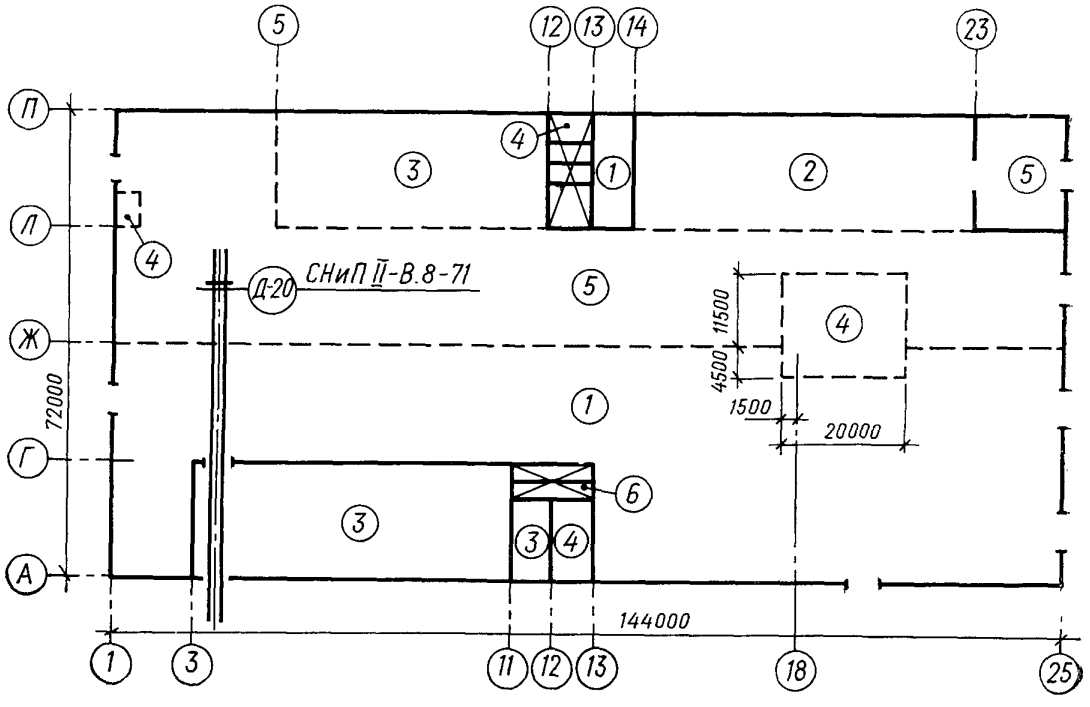

Рис. 19

Экспликация полов

Тип по проекту	Конструкция пола	Материал слоя	Тип слоя	Толщ. слоя, мм	Дополнительные указания
1		Цем.-песчаный раствор марки 200 Бетон марки 100 Уплотненный грунт основания	П-10 - -	20 150 	
2		Бетон марки 300 Бетон марки 300 Уплотненный грунт основания	П-9 - -	25 120 -	В тамбурах и лестничных клетках бетон покрытия на цветном щебне.
10	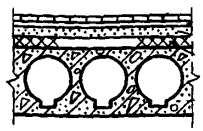	Плиты керамические Цем.-песчаный раствор марки 150 Цем.-песчаная стяжка марки 150 Пенобетон Сб. ж.-б. плиты	П-43 - С1 - -	10 10 40 30 -	Плиты покрытия с рифленой поверхностью.

Типы слоев обозначены по СНиП II-В.8-71

Рис. 20

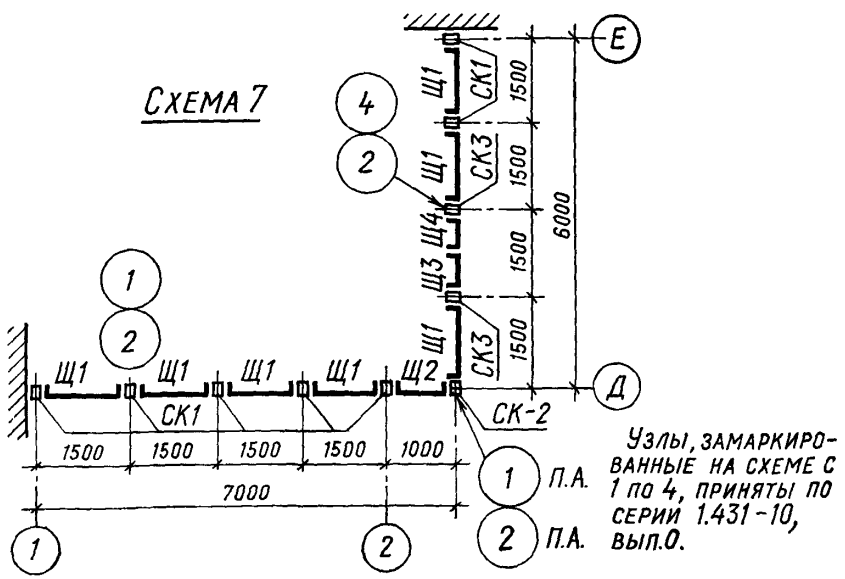

Рис. 21

Схемы заполнения оконных проемов

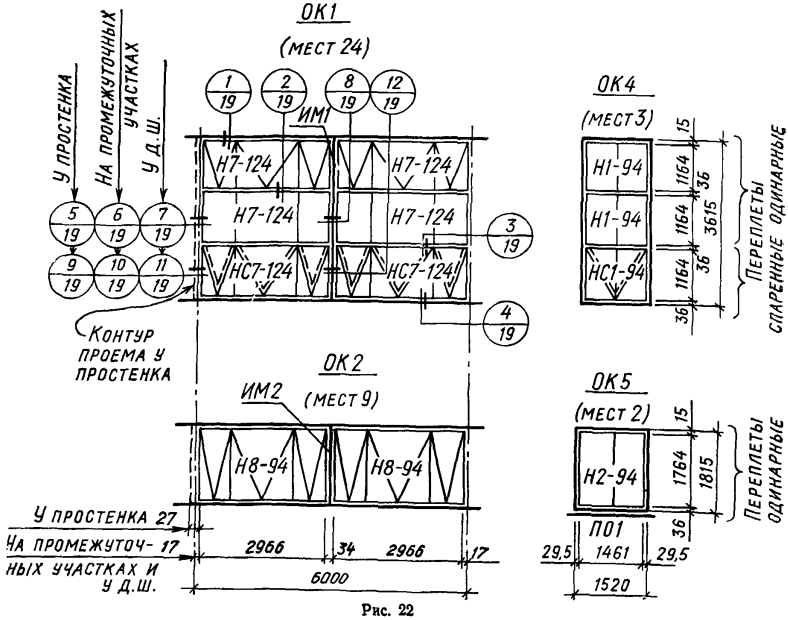

Рис. 22

Спецификация сборных перегородок

Марка	Обозначение	Наименование	Кол.	Приме-чание
		Схема 7		
Щ1	1.431-10	Щит 1,5×1,8Щ	7	
Щ2	То же	То же, 1,0×1,8Щ	1	
Щ3	"	" 0,75×1,8Щ,Д-Л	1	
Щ4	"	" 0,75×1,8Щ,Д-П	1	
СК1	"	Стойка 1,8С	7	
СК2	"	То же, 1,8С-Б	1	
СК3	"	" 1,8С-А	2	

Рис. 23

Спецификация заполнения оконных проемов

Марка	Обозначение	Наименование	Кол.	Примечание
		Проем ОК1		
Н7-124	ГОСТ 12506-67	Оконный блок	4	
НС7-124	То же	То же	2	
ИМ1	295-5-КЖИ-ИМ1÷ИМ2	Импост	1	
		Проем ОК2		
Н8-124	ГОСТ 12506-67	Оконный блок	2	
ИМ2	295-5-КЖИ-ИМ1÷ИМ2	Импост	1	
		Проем ОК5		
Н2-94	ГОСТ 12506-67	Оконный блок	1	
П01	295-5-КЖИ-П01	Плита подоконная	1	
		Проем ОК6		Заполняемый только жалюзийн. сборками
СБ8	4.904-16, вып.1	Жалюзийная сборка		

Рис. 24

gost.e-ecolog.ru