ТК1

ТЕРРИТОРИАЛЬНЫЙ КАТАЛОГ ТИПОВЫХ ИЗДЕЛИЙ ДЛЯ СТРОИТЕЛЬСТВА В ГОР. МОСКВЕ

РС 5190-83

ПАНЕЛИ ПЕРЕКРЫТИЙ РЯДОВЫЕ ДЛЯ ЗДАНИЙ С КИРПИЧНЫМИ СТЕНАМИ

РАБОЧИЕ ЧЕРТЕЖИ

gost.e-ecolog.ru

РС 5190-83

ПАНЕЛИ ПЕРЕКРЫТИЙ РЯДОВЫЕ ДЛЯ ЗДАНИЙ С КИРПИЧНЫМИ СТЕНАМИ

РАБОЧИЕ ЧЕРТЕЖИ

РАЗРАБОТАНО УПРАВЛЕНИЕМ МОСПРОЕКТ-1
ГЛ ИНЖ УПРАВЛЕНИЯ КАРГАНОВ ВБ
ГЛ КОНСТР. УПРАВЛЕНИЯ ГОРДОН АА
НАЧАЛЬНИК ОСК-1 ФИЛИППОВЮМ
ГЛ. ИНЖЕНЕР ПРОЕКТА ИВАНОВА АБ

ВВЕДЕН В ДЕЙСТВИЕ
УПРАВЛЕНИЕМ МОСПРОЕКТ-1
ПРИКАЗ № ОТ 198

арх.532982 кл 21 л

Обозначение	Наименование	стр.
РС5190-83-ДО	Содержание	3
-ПЗ	Пояснительная записка	4
-ДН	Номенклатура изделий	5
	Выборка стали	6
	HBL-12К Спецификация	7
	HBL-18К Спецификация	8
	HBL-6К Спецификация	9,10
	HBL-ВК Общий вид	11
	HBL-ВК Узлы 1÷3; Сечения 3-3÷5-5	12
	HBL-12К Армирование	13
	HBL-18К; HBL-6К Армирование	14
	Отдельные стержни ОН1÷ОН11;	
	Сетка арматурная С-1	15
	Сетки арматурные С2÷С7	16
	Сетки арматурные С8÷С13	17
	Сетки арматурные С14÷С18	18
	Сетки арматурные С19÷С22	19
-П	Петли П1÷П5	20
-РС	Расчетная схема. Схема испы-	
	таний	21

Инв. № подл. | Подпись и дата | Взам. инв. №

1-3

Нач. отд.	Филиппов		РС 5190-83 - ДО
Гл. инж.	Петров		
Гл. констр.	Братинский		
Н. контр.			
ГИП	Иванова		Содержание
Рук. гр.	Бронштейн		
Исполнил	Пехлецкая		
Проверил			

Арх. 532982 на 21 л.

Стадия	Лист	Листов
Р		

МОСПРОЕКТ-4
ОСК-1

I.ОБЩИЕ ПОЯСНЕНИЯ

Настоящий альбом содержит рабочие чертежи рядовых панелей перекрытий для зданий с кирпичными стенами.

После ввода в действие настоящего альбома эти панели будут включены в каталог ТКІ-6.Панели разработаны предварительно напряженные многопустотные шириной 590;1190 и 1790 мм под расчетную нагрузку 600 кг/м^2 (дополнительно к собственному весу).

В марках панелей:

НВ - рядовая панель перекрытия высотой 220мм

Первое число - округлая длина в дм;

Второе число - округлая ширина в дм.

Панели предназначены для зданий с кирпичными стенами и имеют дополнительный индекс "К" в маркировке.

Длина опирания не менее 100мм.

На боковых поверхностях панелей запроектированы шпонки,которые обеспечивают пространственную работу панелей в диске перекрытия при заполнении швов раствором марки "100".

Расчетный предел огнестойкости панелей - 1 час.

Расчет и конструирование панелей выполнены согласно главы СНиП П-21-75.

2.МАТЕРИАЛЫ

Панели изготавливаются из бетона марок "200" и "300".

Панели армируются предварительнонапряженными стержнями ⌀10,12,14мм класса АІУ,напрягаемыми электротермическим способом на упоры формы.

Величина контролируемого напряжения:

Для арматуры класса АІУ-4950 кг/см^2.

Допустимые отклонения предварительного напряжения для плит типа:

НВ 49-...к - ±1000 кг/см^2

НВ 70-...к - ±800 кг/см^2

При передаче предварительного напряжения на бетон марка бетона должна быть не ниже 70% проектной.

Ненапрягаемая арматура классов АІ,ВрІ принята из сварных сеток, изготовляемых с помощью контактной точечной сварки.

Строповочные петли приняты из стали класса АІ по ГОСТ 5781-75 марки Вст3сп2. [illegible].

3.ТЕХНОЛОГИЧЕСКИЕ УСЛОВИЯ НА ИЗГОТОВЛЕНИЕ И ПРИЕМКУ.

І.Изготовление и приемка панелей должны производиться в соответствии с:

а)ГОСТ 13015-75.Внешний вид и качество нижних лицевых поверхностей панелей должны соответствовать требованиям ГОСТ для поверхностей,выходящих внутрь помещения и предназначенных под окраску;

б)ГОСТ 9561-76 "Панели железобетонные многопустотные для перекрытий жилых и общественных зданий";

в)"Руководством по технологии предварительного напряжения стержневой арматуры железобетонных конструкций",Стройиздат,1975г.

г)ГОСТ 10922-75 (сварные каркасы и сетки)

П.Обозначение типа панелей,штамп ОТК завода,дата изготовления должны наноситься только на верхней грани изделия.

Ш.Систематический контроль за качеством изготовления,допусками,правилами приемки,условиями складирования и транспортирования и другими техническими требованиями должны осуществляться в соответствии с ГОСТ и действующими ТУ на данный вид изделия.

ІУ.Прочность бетона при отпуске изделий с завода должна составлять не менее 70% от проектной прочности.Завод-изготовитель должен гарантировать,что прочность бетона,примененного для изготовления изделий,определяемая по результатам контрольных испытаний образцов в соответствии с п.3.17.ГОСТ 13015-75 достигнет проектной прочности в 28-дневном возрасте.

У.До массового производства панелей необходимо изготовить опытную партию и произвести их испытания по схеме на листе 21.

Испытания и оценку качества панелей по результатам испытаний производить в соответствии с ГОСТ 8829-77.

При испытании опытных образцов панелей прочность бетона на сжатие не должна быть ниже проектной.

НАЧ.ОТД.	ФИЛИППОВ		
ГЛ. ИНЖ.	ПЕТРОВ		
ГЛ.КОНСТР.	БРАГИНСКИЙ		
Н.КОНТР.			
ГИП	ИВАНОВА		
РУК.ГР.ИНЖ.	БРОНШТЕЙН		
ИСПОЛНИЛ	ПЕХЛЕЦКАЯ		
ПРОВЕРИЛ			

РС5190-83 - ПЗ

Пояснительная записка

СТАДИЯ	ЛИСТ	ЛИСТОВ
Р		

МОСПРОЕКТ-1
ОСК-1

Инв.№ подл. | Подпись и дата | Взам.инв.№

МАРКА ИЗДЕЛИЯ	ЭСКИЗ	РАСЧЁТНАЯ УНИФИЦИРОВАННАЯ НАГРУЗКА БЕЗ УЧЕТА СОБСТВЕННОЙ МАССЫ ТС/М²	РАСЧЁТНАЯ УНИФИЦИРОВАННАЯ НАГРУЗКА С УЧЕТОМ СОБСТВЕННОЙ МАССЫ ТС/М²	РАЗМЕРЫ ММ L	B	H	МАРКА БЕТОНА	ОБЪЁМ ИЗДЕЛИЯ М³	ОБЪЕМ БЕТОНА М³	МАССА ИЗДЕЛИЯ ТС	ПЛОЩАДЬ ИЗДЕЛИЯ М²	РАСХОД СТАЛИ КГС
НВ 49-12К		0,60	0,94	4860	1190	220	200	1,25	0,70	1,8	5,78	24,24
НВ 55-12К		0,60	0,94	5460	1190	220	200	1,40	0,78	2,0	6,50	31,94
НВ 61-12К		0,60	0,94	6060	1190	220	200	1,56	0,86	2,2	7,21	40,90
НВ 67-12К		0,60	0,94	6660	1190	220	300	1,71	0,94	2,4	7,93	47,62
НВ 70-12К		0,60	0,94	6960	1190	220	300	1,79	0,99	2,5	8,28	57,65
НВ 49-18К		0,60	0,97	4860	1790	220	200	1,89	1,16	2,9	8,70	34,65
НВ 55-18К		0,60	0,97	5460	1790	220	200	2,12	1,30	3,3	9,77	46,22
НВ 61-18К		0,60	0,97	6060	1790	220	200	2,35	1,43	3,6	10,85	56,81
НВ 67-18К		0,60	0,97	6660	1790	220	300	2,58	1,57	4,0	11,92	69,04
НВ 70-18К		0,60	0,97	6960	1790	220	300	2,70	1,64	4,1	12,46	79,89
НВ 49-6К		0,60	1,01	4860	590	220	200	0,61	0,42	1,1	2,87	13,20
НВ 52-6К		0,60	1,01	5160	590	220	200	0,65	0,45	1,1	3,04	13,80
НВ 55-6К		0,60	1,01	5460	590	220	200	0,68	0,48	1,2	3,22	14,46
НВ 58-6К		0,60	1,01	5760	590	220	200	0,72	0,50	1,3	3,40	15,09
НВ 61-6К		0,60	1,01	6060	590	220	200	0,76	0,53	1,3	3,58	20,63
НВ 64-6К		0,60	1,01	6360	590	220	200	0,80	0,55	1,4	3,75	21,54
НВ 67-6К		0,60	1,01	6660	590	220	300	0,83	0,58	1,5	3,93	23,04
НВ 70-6К		0,60	1,01	6960	590	220	300	0,87	0,60	1,5	4,11	23,94

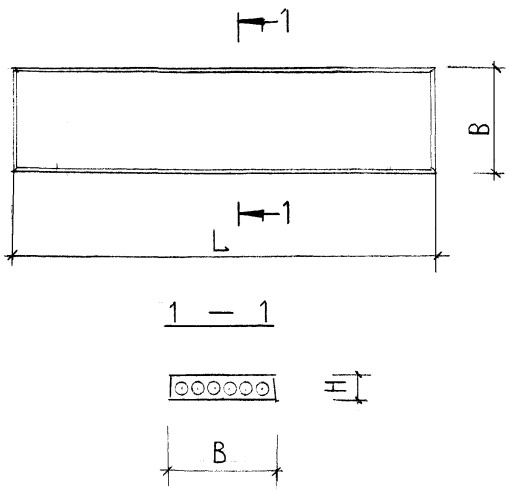

1-5

НАЧ. ОТД.	ФИЛИППОВ		
ГЛ. ИНЖ.	ПЕТРОВ		
ГЛ. КОНСТР.	БРАГИНСКИЙ		
Н. КОНТР.			
ГИП	ИВАНОВА		
РУК ГРУППЫ	БРОНШТЕЙН		
ИСПОЛНИЛ	ОВЧИННИКОВА		
ПРОВЕРИЛ	БРОНШТЕЙН		

РС5190-83-ДН

арх 532982 на 21 л

НОМЕНКЛАТУРА ИЗДЕЛИЙ

СТАДИЯ	ЛИСТ	ЛИСТОВ
Р	1	1

МОСПРОЕКТ-1
ОСК-1

ИНВ. N ПОДЛ. | ПОДПИСЬ И ДАТА | ВЗАМ. ИНВ. N

27-83-1538

ВЫБОРКА СТАЛИ (КГ)

МАРКА ЭЛЕМЕНТА	ИЗДЕЛИЯ АРМАТУРНЫЕ																	ВСЕГО
	АРМАТУРА КЛАССА																	
	AIV					AI								BpI				
	ГОСТ 5781-81					ГОСТ 5781-81								ГОСТ 6727-80				
	Ø10	Ø12	Ø14		ИТОГО	Ø10	Ø12	Ø14		ИТОГО				Ø4	Ø5	Ø3	ИТОГО	
НВ 49-12К	12,00				12,00	2,64				2,64						2,64	9,60	24,24
НВ 55-12К		19,40			19,40									4,96	2,00	2,94	9,90	31,94
НВ 61-12К		26,90			26,90											3,24	10,20	40,90
НВ 67-12К			32,20		32,20		3,80			3,80				6,08	2,00	3,54	11,62	47,62
НВ 70-12К			42,05		42,05											3,72	11,80	57,65
НВ 49-18К	18,00				18,00		4,28			4,28						4,13	12,37	34,65
НВ 55-18К		29,10			29,10									5,14		4,60	12,84	46,22
НВ 61-18К		37,66			37,66										3,10	5,07	13,31	56,81
НВ 67-18К			48,30		48,30			5,84		5,84				6,26		5,54	14,90	69,04
НВ 70-18К			58,87		58,87											5,82	15,18	79,89
НВ 49-6К	9,00				9,00											1,32	2,72	13,20
НВ 52-6К	9,54				9,54											1,38	2,78	13,80
НВ 55-6К	10,11				10,11	1,48				1,48						1,47	2,87	14,46
НВ 58-6К	10,65				10,65									0,30	1,10	1,56	2,96	15,09
НВ 61-6К		16,14			16,14											1,61	3,01	20,63
НВ 64-6К		16,95			16,95											1,71	3,11	21,54
НВ 67-6К		17,73			17,73		2,14			2,14						1,77	3,17	23,04
НВ 70-6К		18,54			18,54											1,86	3,26	23,94

Л-6

НАЧ. ОТД.	ФИЛИППОВ		РС5190-83
ГЛ. ИНЖ.	ПЕТРОВ		
ГЛ. КОНСТР.	БРАГИНСКИЙ		
Н. КОНТР.			
ГИП	ИВАНОВА		ВЫБОРКА СТАЛИ
РУК ГРУППЫ	БРОНШТЕЙН		
ИСПОЛНИЛ	ОВЧИННИКОВА		
ПРОВЕРИЛ	БРОНШТЕЙН		

арх 532982 на 2 л.

СТАДИЯ	ЛИСТ	ЛИСТОВ
Р	1	1

МОСПРОЕКТ-1
ОСК-1

ИНВ. N ПОДЛ. | ПОДПИСЬ И ДАТА | ВЗАМ. ИНВ. N

27-83-1538

Марка позиц.	Обозначение	Наименование	Количество шт					Масса ед. кг.	Масса всех кг				
		Документация											
	РС5190-83 - НВ-L-12К	Панели: НВ49-12К											
		НВ55-12К; НВ61-12К											
		НВ67-12К; НВ70-12К											
		Сборочные единицы											
	СТР 15	Сетка арматурная С-1	8.	8.	8.	10.	10.	0,56	4.48.	4.48.	4.48.	5,60.	5,60.
	СТР 16	С-2	2.	2.	2.	2.	2.	1,24	2,48.	2,48.	2.48.	2,48.	2,48.
	СТР 16	С-3	1.					2,64	2,64.				
	СТР 16	С-4		1.				2,94		2,94.			
	СТР 16	С-5			1.			3,24			3,24.		
	СТР 16	С-6				1.		3,54				3,54.	
	СТР 16	С-7					1.	3,72					3,72.
		Детали											
	СТР 15	Отдельные стержни ОН-1	4.					3,00	12,00.				
	СТР 15	ОН-2		4.				4,85		19,40.			
	СТР 15	ОН-3			5.			5,38			26,90.		
	СТР 15	ОН-4				4.		8,05				32,20.	
	СТР 15	ОН-5					5.	8,41					42,05.
	СТР 20	Петля П-1	4.	4.				0,66	2,64.	2,64.			
	СТР 20	П-2			4.	4.	4.	0,95			3,80.	3,80.	3,80.
								Итого	24,24.	31,94.	40,90.	47,62.	57,65.
		Материалы											
		Бетон М200 м³	0,70	0,78	0,86								
		Бетон М300 м³				0,94	0,99						
		Панель N	1	2	3	4	5		1	2	3	4	5

N панели	Марка пане
1	НВ 49.- 1
2	НВ 55 - 1
3	НВ 61 - 1
4	НВ 67 - 1
5	НВ 70 - 1

Инв. N подл. | Подпись и дата | Взам. инв. N

Нач. отд.	Филиппов	
Гл. инж.	Петров	
Гл. констр.	Брагинский	
Н. контр.		
ГИП	Иванова	
Рук. груп.	Бронштейн	
Исполнил	Овчинникова	
Проверил	Бронштейн	

РС5190-83-НВL-12К

рег. 532982 м

Спецификация

Стадия	Лист	Ли
Р	1	1

МОСПРОЕК ОСК-4

27-82-1538

МАРКА ПОЗИЦИЯ	ОБОЗНАЧЕНИЕ	НАИМЕНОВАНИЕ	КОЛИЧЕСТВО ШТ					МАССА ЕД КГ	МАССА ВСЕХ КГ				
		ДОКУМЕНТАЦИЯ											
	РС5190-83 -НВL-18К	ПАНЕЛИ: НВ49-18К											
		НВ 55-18К; НВ61-18К											
		НВ67-18К; НВ70-18К											
		СБОРОЧНЫЕ ЕДИНИЦЫ											
	СТР 17	СЕТКА АРМАТУРНАЯ С-8	2	2	2	2	2	1,88	3,76	3,76	3,76	3,76	3,76
	СТР 17	С-9	1					4,13	4,13				
	СТР 17	С-10		1				4,60		4,60			
	СТР 17	С-11			1			5,07			5,07		
	СТР 17	С-12				1		5,54				5,54	
	СТР 17	С-13					1	5,82					5,82
	СТР 15	С-1	8	8	8	10	10	0,56	4,48	4,48	4,48	5,60	5,60
		ДЕТАЛИ											
	СТР 15	ОТДЕЛЬНЫЕ СТЕРЖНИ ОН-1	6					3,00	18,00				
	СТР 15	ОН-2		6				4,85		29,10			
	СТР 15	ОН-3			7			5,38			37,66		
	СТР 15	ОН-4				6		8,05				48,30	
	СТР 15	ОН-5					7	8,41					58,87
	СТР 20	ПЕТЛЯ П-3	4	4				1,07	4,28	4,28			
	СТР 20	П-4			4	4	4	1,46			5,84	5,84	5,84
								ИТОГО	34,65	46,22	56,81	69,04	79,89
		МАТЕРИАЛЫ											
		БЕТОН М200 $м^3$	1,16	1,30	1,43								
		БЕТОН М300 $м^3$				1,57	1,64						
		ПАНЕЛЬ N	1	2	3	4	5		1	2	3	4	5

N ПАНЕЛИ	МАРКА ПАНЕЛИ
1	НВ 49 -18К
2	НВ 55 -18К
3	НВ 61 -18К
4	НВ 67 -18К
5	НВ 70 -18К

1-8

НАЧ. ОТД.	ФИЛИППОВ		
ГЛ. ИНЖ.	ПЕТРОВ		
ГЛ. КОНСТР.	БРАГИНСКИЙ		
Н. КОНТР.			
ГИП	ИВАНОВА		
РУК ГРУППЫ	БРОНШТЕЙН		
ИСПОЛНИЛ	ОВЧИННИКОВА		
ПРОВЕРИЛ	БРОНШТЕЙН		

РС5190-83- НВ L-18К

СПЕЦИФИКАЦИЯ

СТАДИЯ	ЛИСТ	ЛИСТОВ
Р	1	1

МОСПРОЕКТ-1
ОСК-1

ИНВ. N ПОДЛ. | ПОДПИСЬ И ДАТА | ВЗАМ. ИНВ. N

27-83-1538

МАРКА ПОЗИЦИЯ	ОБОЗНАЧЕНИЕ	НАИМЕНОВАНИЕ	КОЛИЧЕСТВО ШТ				МАССА ЕД КГ	МАССА ВСЕХ КГ			
		ДОКУМЕНТАЦИЯ									
	РС5190-83 - НВ L-6К	ПАНЕЛИ НВ 49-6К									
		НВ 52-6К									
		НВ 55-6К									
		НВ 58-6К									
		СБОРОЧНЫЕ ЕДИНИЦЫ									
	СТР 18	СЕТКА АРМАТУРНАЯ С-14	2	2	2	2	0,70	1,40	1,40	1,40	1,40
	СТР 18	С-15	1				1,32	1,32			
	СТР 18	С-16		1			1,38		1,38		
	СТР 18	С-17			1		1,47			1,47	
	СТР 18	С-18				1	1,56				1,56
		ДЕТАЛИ									
	СТР 15	ОТДЕЛЬНЫЕ СТЕРЖНИ ОН-1	3				3,00	9,00			
	СТР 15	ОН-6		3			3,18		9,54		
	СТР 15	ОН-7			3		3,37			10,11	
	СТР 15	ОН-8				3	3,55				10,65
	СТР 20	ПЕТЛЯ П-5	2	2	2	2	0,74	1,48	1,48	1,48	1,48
							ИТОГО	13,20	13,80	14,46	15,09
		МАТЕРИАЛЫ									
		БЕТОН М200 $м^3$	0,42	0,45	0,48	0,50					
		ПАНЕЛЬ N	1	2	3	4		1	2	3	4

N ПАНЕЛИ	МАРКА ПАНЕЛИ
1	НВ 49 - 6К
2	НВ 52 - 6К
3	НВ 55 - 6К
4	НВ 58 - 6К

НАЧ. ОТД.	ФИЛИППОВ	
ГЛ. ИНЖ.	ПЕТРОВ	
ГЛ. КОНСТР.	БРАГИНСКИЙ	
Н. КОНТР.		
ГИП	ИВАНОВА	
Рук. груп.	БРОНШТЕЙН	
ИСПОЛНИЛ	ОВЧИННИКОВА	
ПРОВЕРИЛ	БРОНШТЕЙН	

1-9

РС5190-83- НВ L-6К

арх. 532982 кл 21

СПЕЦИФИКАЦИЯ

СТАДИЯ	ЛИСТ	ЛИСТОВ
Р	1	1

МОСПРОЕКТ-1
ОСК-1

27-83-1538

ИНВ. N ПОДЛ. | ПОДПИСЬ И ДАТА | ВЗАМ. ИНВ. N

Марка позиция	Обозначение	Наименование	Количество шт				Масса ед кг	Масса всех кг			
		Документация									
	РС5190-83-НВL-6К	Панели НВ 61-6К									
		НВ 64-6К									
		НВ 67-6К									
		НВ 70-6К									
		Сборочные единицы									
	СТР 18	Сетка арматурная С-14	2	2	2	2	0,70	1,40	1,40	1,40	1,40
	СТР 19	С-19	1				1,61	1,61			
	СТР 19	С-20		1			1,71		1,71		
	СТР 19	С-21			1		1,77			1,77	
	СТР 19	С-22				1	1,86				1,86
		Детали									
	СТР 15	Отдельные стержни ОН-3	3				5,38	16,14			
	СТР 15	ОН-9		3			5,65		16,95		
	СТР 15	ОН-10			3		5,91			17,73	
	СТР 15	ОН-11				3	6,18				18,54
	СТР 20	Петли П-5	2	2			0,74	1,48	1,48		
	СТР 20	П-3			2	2	1,07			2,14	2,14
							Итого	20,63	21,54	23,04	23,94
		Материалы									
		Бетон М200 м³	0,53	0,55							
		Бетон М300 м³			0,58	0,60					
		Панель N	1	2	3	4		1	2	3	4

N панели	Марка панели
1	НВ 61-6К
2	НВ 64-6К
3	НВ 67-6К
4	НВ 70-6К

1-10

Нач. отд.	Филиппов	
Гл. инж.	Петров	
Гл. констр.	Брагинский	
Н. контр.		
ГИП	Иванова	
Рук. гр.	Бронштейн	
Исполнил	Овчинникова	
Проверил	Бронштейн	

РС 5190-83-НВL-6К

арх 532982 пр 21

Спецификация

Стадия	Лист	Листов
Р	1	1

МОСПРОЕКТ-1
ОСК-1

Инв. N подл. | Подпись и дата | Взам. инв. N

27-83-1538

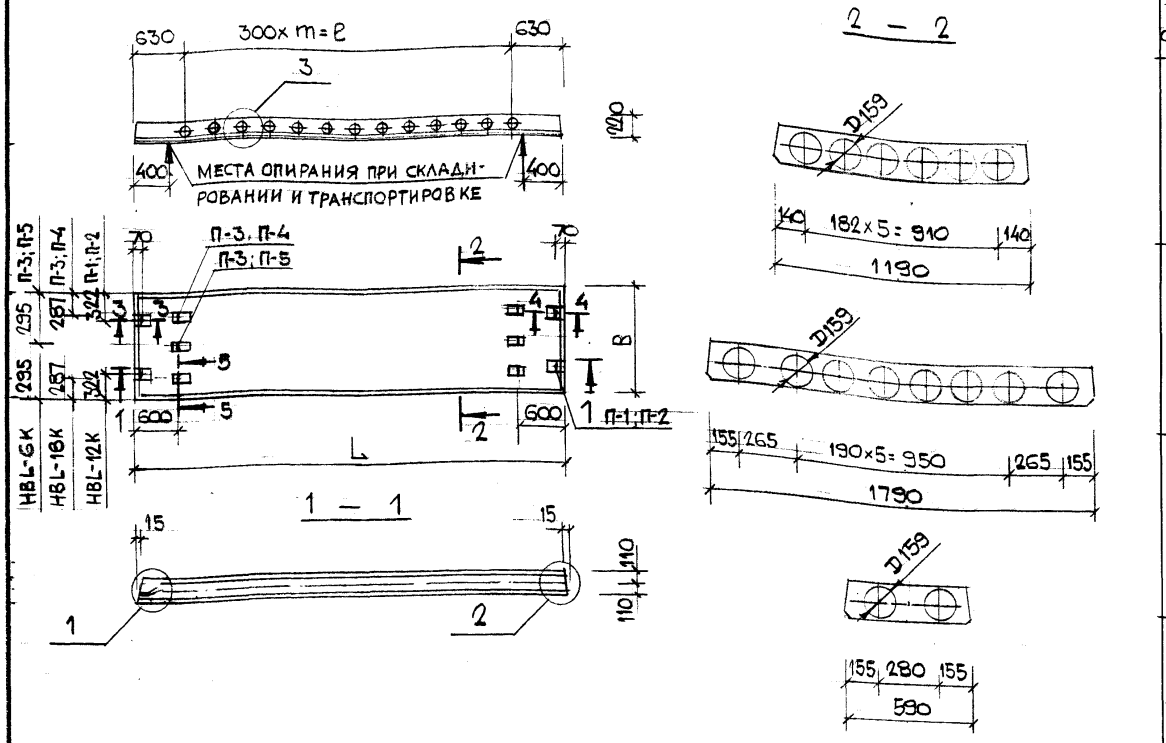

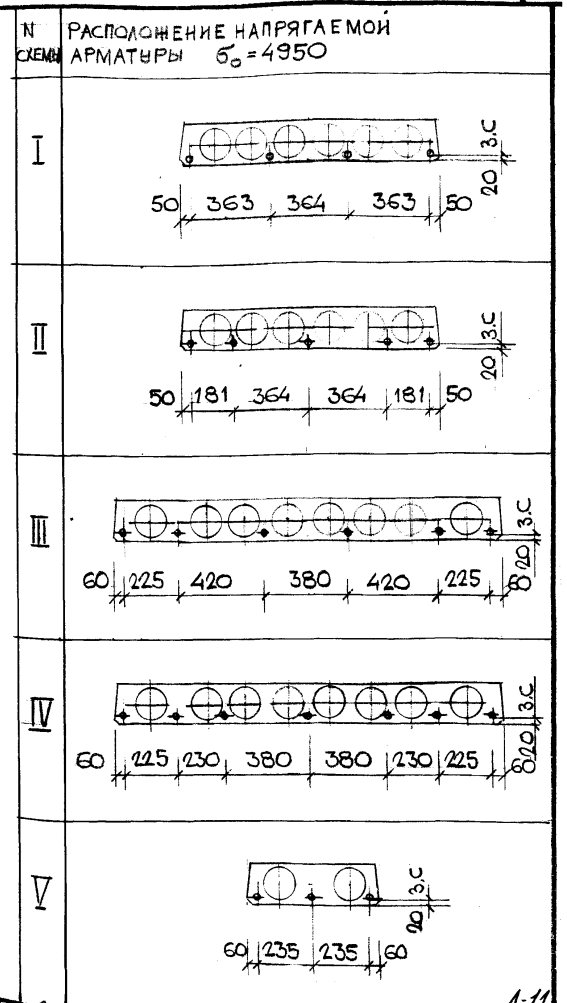

Панель	L мм	B мм	m	ℓ мм	N схем	n стер	ф стерж	Панель	L мм	B мм	m	ℓ мм	N схем	n ст	ф стерж
НВ49-12К	4860	1190	12	3600	I	4	Ф10AIV	НВ49-6К	4860	590	12	3600	V	3	Ф10AIV
НВ55-12К	5460		14	4200		4	Ф12AIV	НВ52-6К	5160		13	3900			
НВ61-12К	6060		16	4800	II	5	Ф12AIV	НВ55-6К	5460		14	4200			
НВ67-12К	6660		18	5400	I	4	Ф14AIV	НВ58-6К	5760		15	4500			
НВ70-12К	6960		19	5700	II	5	Ф14AIV	НВ61-6К	6060		16	4800		3	Ф12AIV
НВ49-18К	4860	1790	12	3600	III	6	Ф10AIV	НВ64-6К	6360		17	5100			
НВ55-18К	5460		14	4200		6	Ф12AIV	НВ67-6К	6660		18	5400			
НВ61-18К	6060		16	4800	IV	7	Ф12AIV	НВ70-6К	6960		19	5700			
НВ67-18К	6660		18	5400	III	6	Ф14AIV								
НВ70-18К	6960		19	5700	IV	7	Ф14AIV								

НАЧ. ОТД.	ФИЛИППОВ	
ГЛ. ИНЖ.	ПЕТРОВ	
ГЛ. КОНСТР.	БРАГИНСКИЙ	
Н. КОНТР.		
ГИП	ИВАНОВА	
РУК. ГРУППЫ	БРОНШТЕЙН	
ИСПОЛНИЛ	ОВЧИННИКОВА	
ПРОВЕРИЛ	БРОНШТЕЙН	

1-11

РС 5190-83- HBL-BK

арх 532982 пр. 21

Общий вид

СТАДИЯ	ЛИСТ	ЛИСТОВ
Р	1	4

МОСПРОЕКТ-1
ОСК-1

ИНВ. N ПОДЛ. | ПОДПИСЬ И ДАТА | ВЗАМ. ИНВ. N

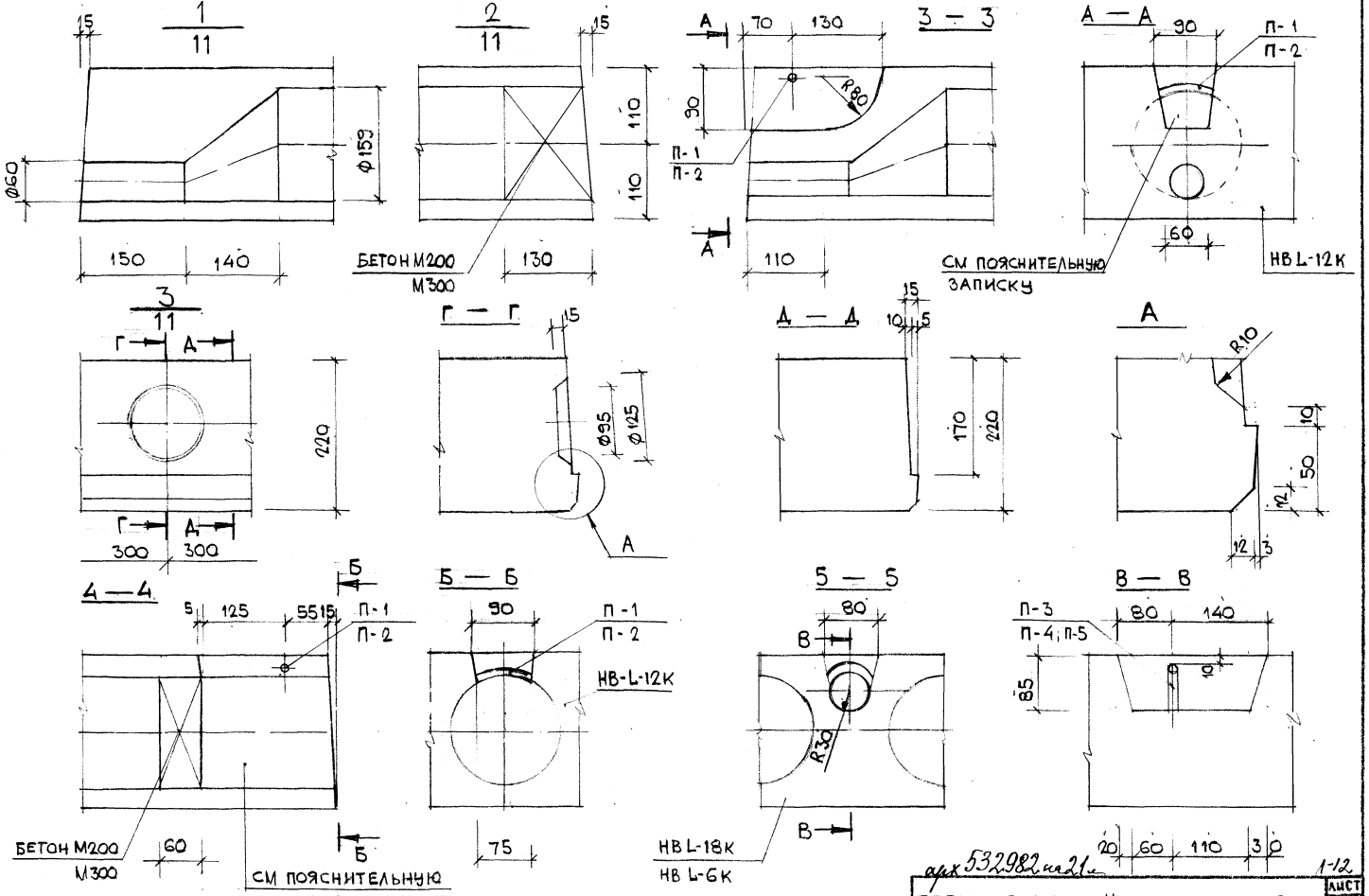

арх 532982 на 21 л.

1-12

РС 5190-83-НВ L-ВК Узлы 1-3; Сечения 3-3÷5-5

Лист 2

27-83-1538

Инв. N подл. | Подпись и дата | Взам. инв. N

1 — 1

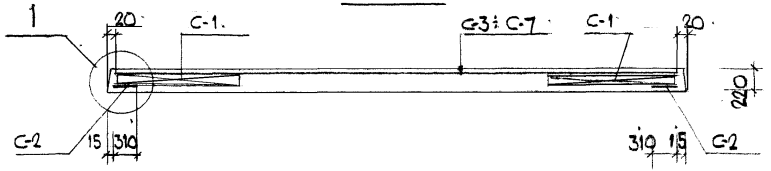

РАСПОЛОЖЕНИЕ С-1 В НВL-12К

НВ49-12К; НВ 55-12К; НВ61-12К

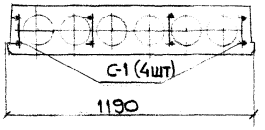

НВ67-12К; НВ 70-12К

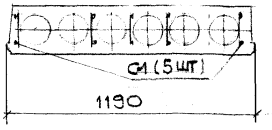

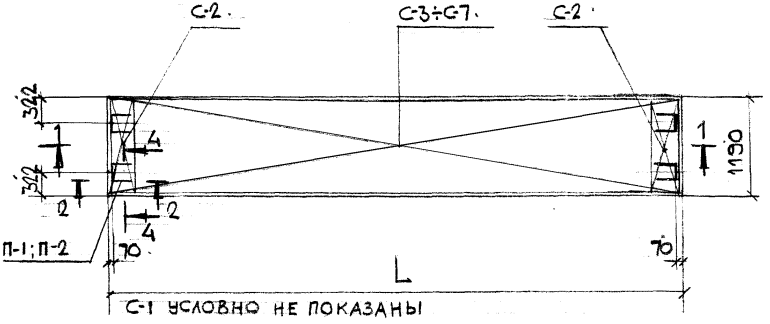

1

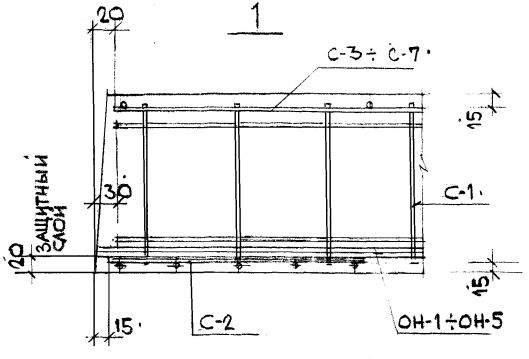

2 — 2

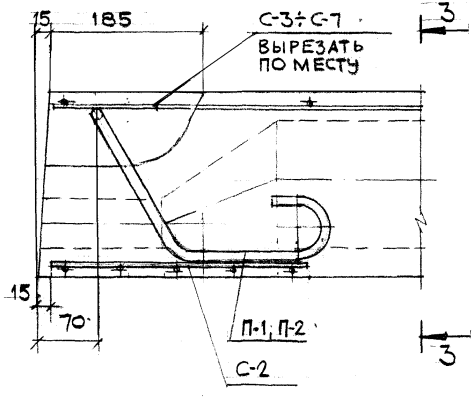

3 — 3

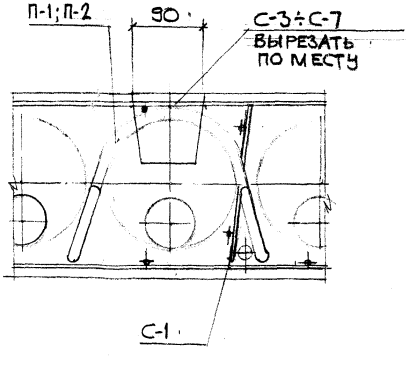

4 — 4

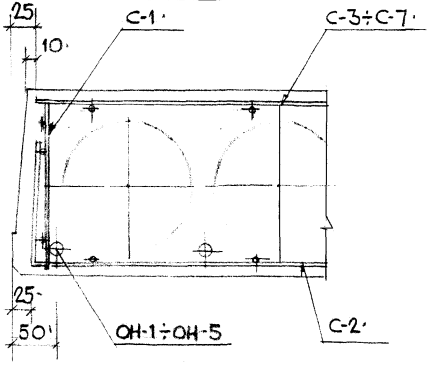

арм 532982 кн 21.

1-13

РС5190-83-НВL-12К АРМИРОВАНИЕ

ЛИСТ 3

Инв. N подл. | Подпись и дата | Взам. инв. N

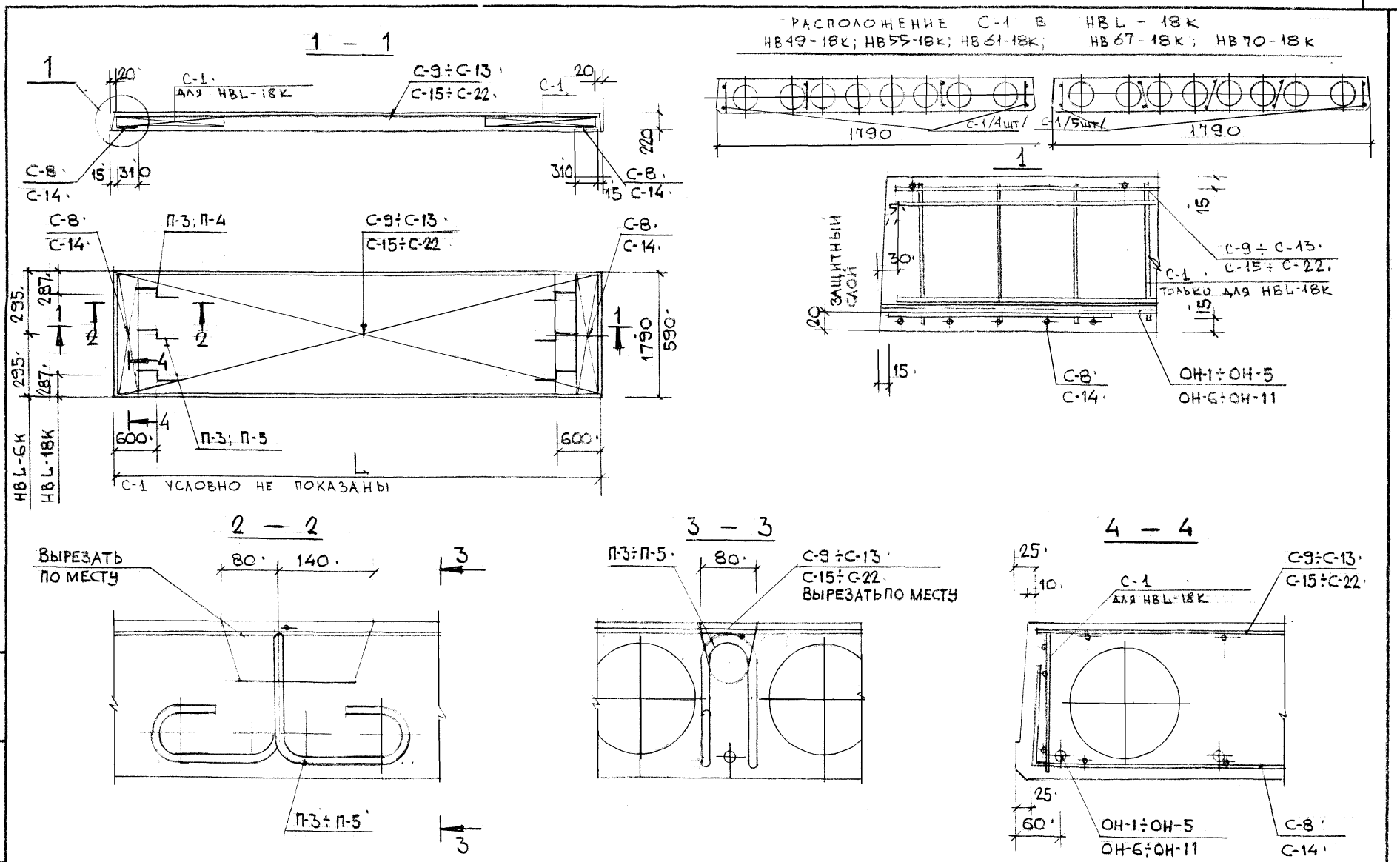

арх 532982 на 21л

1-14

РС5190-83-HBL-18K, HB-L-6K, АРМИРОВАНИЕ	ЛИСТ 4

ИНВ. N ПОДЛ. | ПОДПИСЬ И ДАТА | ВЗАМ. ИНВ. N

С-1

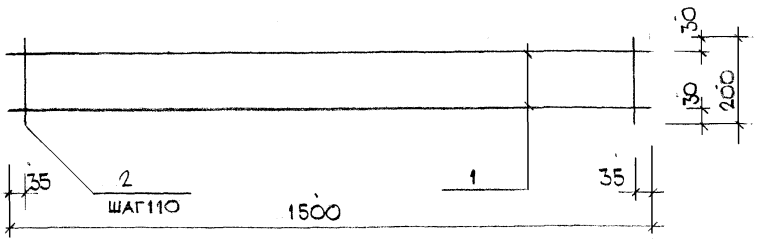

МАРКА ПОЗИЦИЯ	ОБОЗНАЧЕНИЕ	НАИМЕНОВАНИЕ	КОЛ ШТ	МАССА ЕД, КГ	МАССА ВСЕХ К
	РС5190-83 -ОН	ОТДЕЛЬНЫЕ СТЕРЖНИ			
		ОН-1			
	Бч	ф10AIV, ℓ=4860	1	3,00	3,00
		ОН-2			
	Бч	ф12AIV, ℓ=5460	1	4,85	4,85
		ОН-3			
	Бч	ф12AIV, ℓ=6060	1	5,38	5,38
		ОН-4			
	Бч	ф14AIV, ℓ=6660	1	8,05	8,05
		ОН-5			
	Бч	ф14AIV, ℓ=6960	1	8,41	8,41
		ОН-6			
	Бч	ф10AIV ℓ=5160	1	3,18	3,18
		ОН-7			
	Бч	ф10AIV ℓ=5460	1	3,37	3,37
		ОН-8			
	Бч	ф10AIV ℓ=5760	1	3,55	3,55
		ОН-9			
	Бч	ф12AIV ℓ=6360	1	5,65	5,65
		ОН-10			
	Бч	ф12AIV ℓ=6660	1	5,91	5,91
		ОН-11			
	Бч	ф12AIV ℓ=6960	1	6,18	6,18
		СЕТКА АРМАТУРНАЯ			
		С-1			
1	Бч	ф4BpI ℓ=1500	2	0,14	0,28
2	Бч	ф4BpI ℓ=200	14	0,02	0,28
				ИТОГО	0,56

НАЧ. ОТД.	ФИЛИППОВ		
ГА. ИНЖ.	ПЕТРОВ		
ГА. КОНСТР.	БРАГИНСКИЙ		
Н. КОНТР.			
ГИП	ИВАНОВА		
РУК ГРУППЫ	БРОНШТЕЙН		
ИСПОЛНИЛ	ОВЧИННИКОВА		
ПРОВЕРИЛ	БРОНШТЕЙН		

РС5190-83 -ОН арх 532982 пр 21 1-15

ОТДЕЛЬНЫЕ СТЕРЖНИ ОН-1 ÷ ОН-11
СЕТКА АРМАТУРНАЯ С-1

СТАДИЯ	ЛИСТ	ЛИСТОВ
Р	1	1

МОСПРОЕКТ-4
ОСК-1

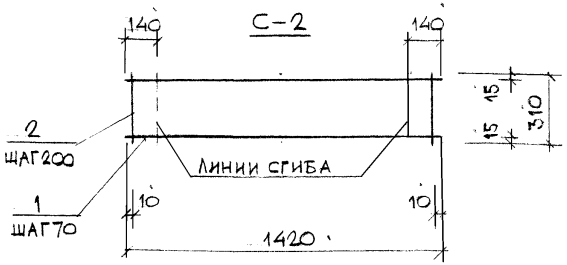

ВИД ПОСЛЕ ГИБА

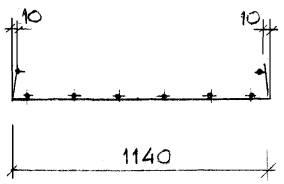

С-3 ÷ С-7

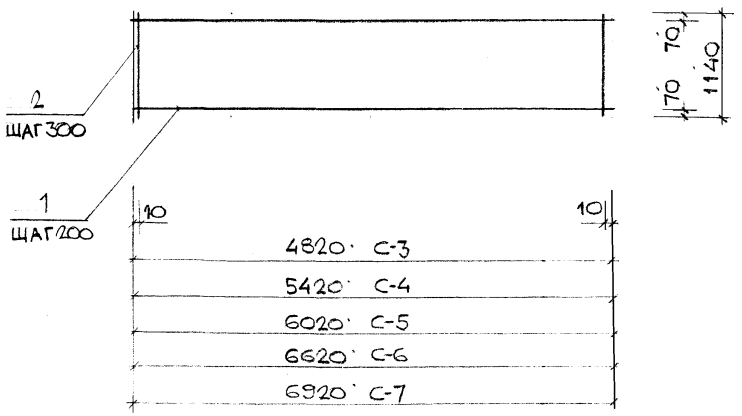

МАРКА ПОЗИЦИЯ	ОБОЗНАЧЕНИЕ	НАИМЕНОВАНИЕ	КОЛ ШТ	МАССА ЕД КГ	МАССА ВСЕХ КГ
	РС5190-83 -С-2÷С-7	СЕТКИ АРМАТУРНЫЕ			
		С-2			
1	БЧ	Ф5ВрI ℓ=1420	5	0,20	1,00
2	БЧ	Ф4ВрI ℓ=310	8	0,03	0,24
				ИТОГО	1,24
		С-3			
1	БЧ	Ф3ВI ℓ=4820	6	0,27	1,62
2	БЧ	Ф3ВI ℓ=1140	17	0,06	1,02
				ИТОГО	2,64
		С-4			
1	БЧ	Ф3ВI ℓ=5420	6	0,30	1,80
2	БЧ	Ф3ВI ℓ=1140	19	0,06	1,14
				ИТОГО	2,94
		С-5			
1	БЧ	Ф3ВI ℓ=6020	6	0,33	1,98
2	БЧ	Ф3ВI ℓ=1140	21	0,06	1,26
				ИТОГО	3,24
		С-6			
1	БЧ	Ф3ВI ℓ=6620	6	0,36	2,16
2	БЧ	Ф3ВI ℓ=1140	23	0,06	1,38
				ИТОГО	3,54
		С-7			
1	БЧ	Ф3ВI ℓ=6920	6	0,38	2,28
2	БЧ	Ф3ВI ℓ=1140	24	0,06	1,44
				ИТОГО	3,72

1-16

НАЧ. ОТД.	ФИЛИППОВ		
ГЛ. ИНЖ.	ПЕТРОВ		
ГЛ. КОНСТР.	БРАГИНСКИЙ		
Н. КОНТР.			
ГИП	ИВАНОВА		
РУК ГРУП.	БРОНШТЕЙН		
ИСПОЛНИЛ	ОВЧИННИКОВА		
ПРОВЕРИЛ	БРОНШТЕЙН		

РС5190-83 - С-2 ÷ С-7

арх 532982 на 21 л

СЕТКИ АРМАТУРНЫЕ С-2 ÷ С-7

СТАДИЯ	ЛИСТ	ЛИСТОВ
Р	1	1

МОСПРОЕКТ-1 ОСК-1

ИНВ. N ПОДЛ. | ПОДПИСЬ И ДАТА | ВЗАМ. ИНВ. N

27-83-1538

С-8

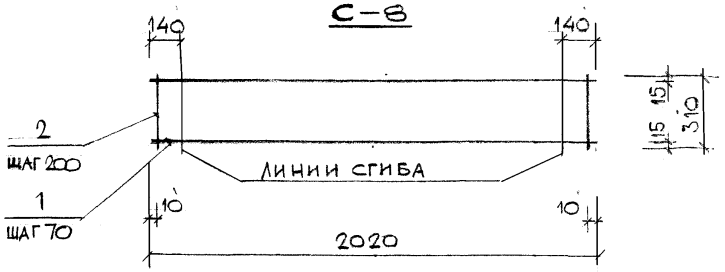

ВИД ПОСЛЕ ГИБА

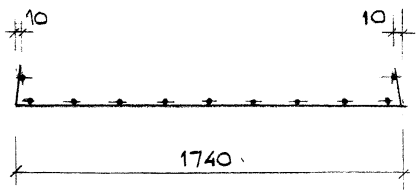

С-9 ÷ С-13

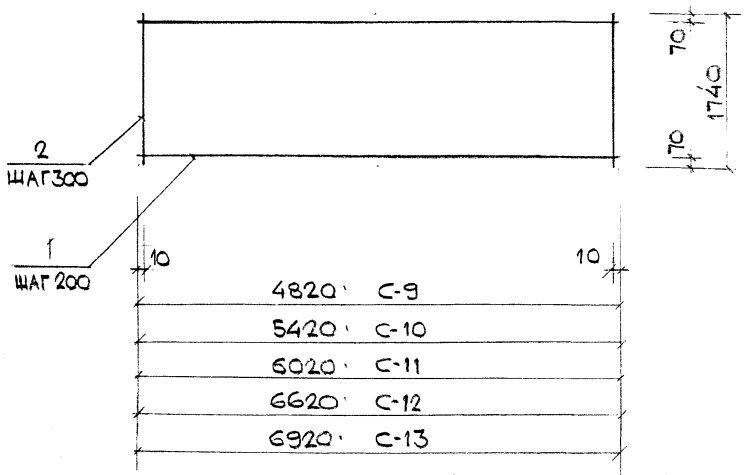

МАРКА ПОЗИЦИЯ	ОБОЗНАЧЕНИЕ	НАИМЕНОВАНИЕ	КОЛ ШТ	МАССА ЕД КГ	МАССА ВСЕХ КГ
	РС5190-83 -С-8÷С-13	СЕТКИ АРМАТУРНЫЕ			
		С-8			
1	Б4	Ф5ВрI ℓ=2020	5	0,31	1,55
2	Б4	Ф4ВрI ℓ=310	11	0,03	0,33
				Итого	1,88
		С-9			
1	Б4	Ф3ВI ℓ=4820	9	0,27	2,43
2	Б4	Ф3ВI ℓ=1740	17	0,10	1,70
				Итого	4,13
		С-10			
1	Б4	Ф3ВI ℓ=5420	9	0,30	2,70
2	Б4	Ф3ВI ℓ=1740	19	0,10	1,90
				Итого	4,60
		С-11			
1	Б4	Ф3ВI ℓ=6020	9	0,33	2,97
2	Б4	Ф3ВI ℓ=1740	21	0,10	2,10
				Итого	5,07
		С-12			
1	Б4	Ф3ВI ℓ=6620	9	0,36	3,24
2	Б4	Ф3ВI ℓ=1740	23	0,10	2,30
				Итого	5,54
		С-13			
1	Б4	Ф3ВI ℓ=6920	9	0,38	3,42
2	Б4	Ф3ВI ℓ=1740	24	0,10	2,40
				Итого	5,82

1-17

НАЧ. ОТД.	ФИЛИППОВ		
ГЛ. ИНЖ.	ПЕТРОВ		
ГЛ. КОНСТР.	БРАГИНСКИЙ		
Н. КОНТР.			
ГИП	ИВАНОВА		
РУК ГРУППЫ	БРОНШТЕЙН		
ИСПОЛНИЛ	ОВЧИННИКОВА		
ПРОВЕРИЛ	БРОНШТЕЙН		

РС5190-83 -С-8÷С-13

арх 532982 на 21 л

СЕТКИ АРМАТУРНЫЕ С-8÷С-13

СТАДИЯ	ЛИСТ	ЛИСТОВ
Р	1	1

МОСПРОЕКТ-1 ОСК-1

27-83-1538

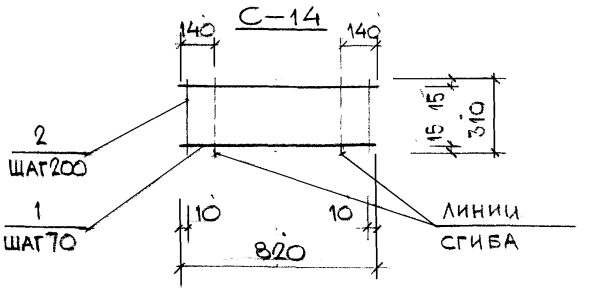

ВИД ПОСЛЕ ГИБА

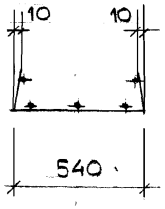

С-15 ÷ С-18

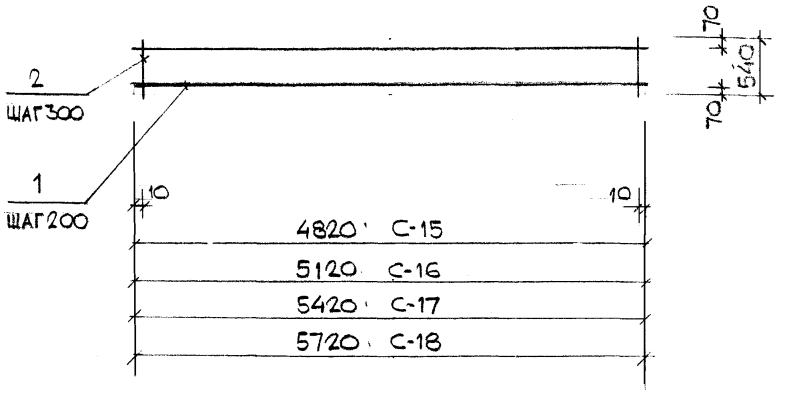

МАРКА ПОЗИЦИЯ	ОБОЗНАЧЕНИЕ	НАИМЕНОВАНИЕ	КОЛ ШТ	МАССА ЕД КГ	МАССА ВСЕХ КГ
	РС5190-83 - С-14÷С-18	СЕТКИ АРМАТУРНЫЕ			
		С-14			
1	БЧ	Ø5ВрI ℓ=820	5	0,11	0,55
2	БЧ	Ø4ВрI ℓ=310	5	0,03	0,15
				Итого	0,70
		С-15			
1	БЧ	Ø3ВI ℓ=4820	3	0,27	0,81
2	БЧ	Ø3ВI ℓ=540	17	0,03	0,51
				Итого	1,32
		С-16			
1	БЧ	Ø3ВI ℓ=5120	3	0,28	0,84
2	БЧ	Ø3ВI ℓ=540	18	0,03	0,54
				Итого	1,38
		С-17			
1	БЧ	Ø3ВI ℓ=5420	3	0,30	0,90
2	БЧ	Ø3ВI ℓ=540	19	0,03	0,57
				Итого	1,47
		С-18			
1	БЧ	Ø3ВI ℓ=5720	3	0,32	0,96
2	БЧ	Ø3ВI ℓ=540	20	0,03	0,60
				Итого	1,56

Л-18

НАЧ. ОТД.	ФИЛИППОВ		
ГЛ. ИНЖ.	ПЕТРОВ		
ГЛ. КОНСТР.	БРАГИНСКИЙ		
Н. КОНТР.			
ГИП	ИВАНОВА		
РУК ГРУППЫ	БРОНШТЕЙН		
ИСПОЛНИЛ	ОВЧИННИКОВА		
ПРОВЕРИЛ	БРОНШТЕЙН		

РС5190-83 - С-14÷С-18

арх 532982 на 21 л.

СЕТКИ АРМАТУРНЫЕ С-14 ÷ С-18

СТАДИЯ	ЛИСТ	ЛИСТОВ
Р	1	1

МОСПРОЕКТ-1
ОСК-1

ИНВ. N ПОДЛ. | ПОДПИСЬ И ДАТА | ВЗАМ. ИНВ. N

С-19 ÷ С-22

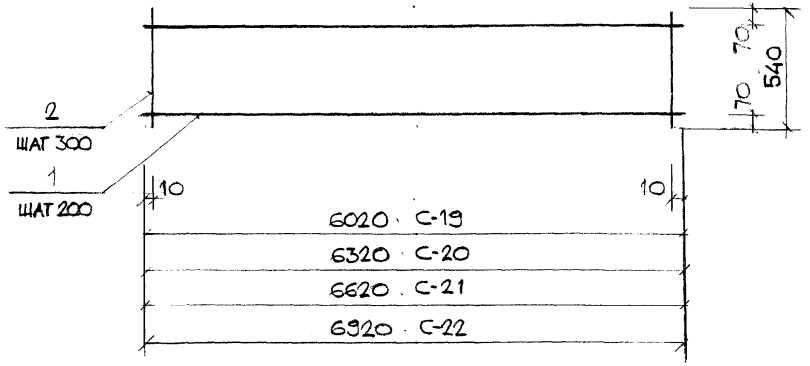

МАРКА ПОЗИЦИЯ	ОБОЗНАЧЕНИЕ	НАИМЕНОВАНИЕ	КОЛ ШТ	МАССА ЕД., КГ	МАССА ВСЕХ КГ
	РС5190-83 -С19÷С22	СЕТКИ АРМАТУРНЫЕ			
		С-19			
1	Б4	ф3ВI ℓ=6020	3	0,33	0,99
2	Б4	ф3ВI ℓ=540	21	0,03	0,62
				ИТОГО	1,61
		С-20			
1	Б4	ф3ВI ℓ=6320	3	0,35	1,05
2	Б4	ф3ВI ℓ=540	22	0,03	0,66
				ИТОГО	1,71
		С-21			
1	Б4	ф3ВI ℓ=6620	3	0,36	1,08
2	Б4	ф3ВI ℓ=540	23	0,03	0,69
				ИТОГО	1,77
		С-22			
1	Б4	ф3ВI ℓ=6920	3	0,38	1,14
2	Б4	ф3ВI ℓ=540	24	0,03	0,72
				ИТОГО	1,86

1-19

НАЧ. ОТД.	ФИЛИППОВ		РС5190-83 - С-19÷С-22
ГЛ. ИНЖ.	ПЕТРОВ		
ГЛ. КОНСТР.	БРАГИНСКИЙ		
Н. КОНТР.			
ГИП	ИВАНОВА		СЕТКИ АРМАТУРНЫЕ С-19 ÷ С-22
РУК ГРУППЫ	БРОНШТЕЙН		
ИСПОЛНИЛ	ОВЧИННИКОВА		
ПРОВЕРИЛ	БРОНШТЕЙН		

арх 5.32982 на 21

СТАДИЯ	ЛИСТ	ЛИСТОВ
Р	1	1

МОСПРОЕКТ-1
ОСК-1

ИНВ. № ПОДЛ. | ПОДПИСЬ И ДАТА | ВЗАМ. ИНВ. №

П – 1
П – 2

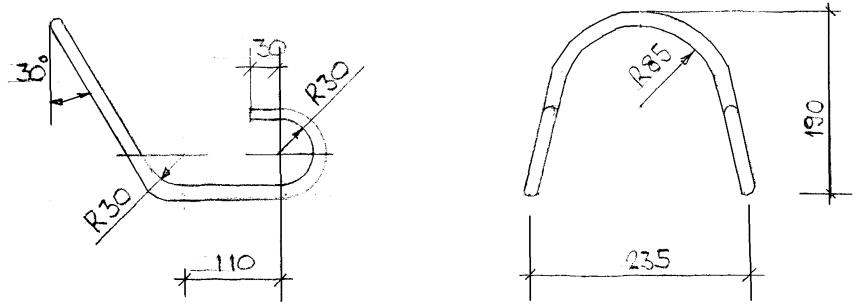

П – 3
П – 4
П – 5

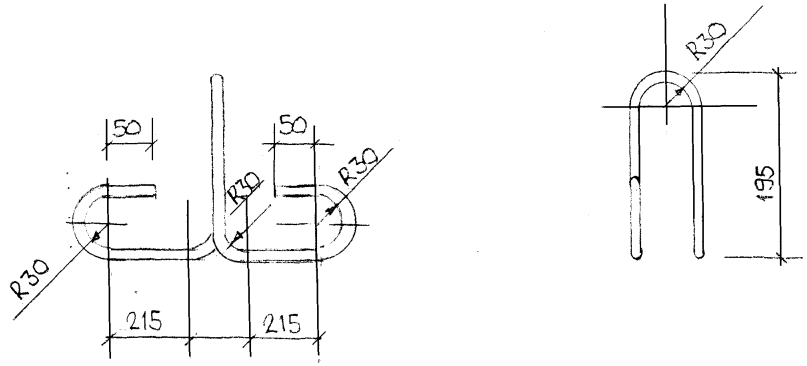

МАРКА ПОЗИЦИЯ	ОБОЗНАЧЕНИЕ	НАИМЕНОВАНИЕ	КОЛ ШТ	МАССА ЕД КГ	МАССА ВСЕХ КГ
	РС5190-83 -П	ПЕТЛИ			
		П-1			
		Ф10АI ℓ=1070	1	0,66	0,66
		П-2			
		Ф12АI ℓ=1070	1	0,95	0,95
		П-3			
		Ф12АI ℓ=1200	1	1,07	1,07
		П-4			
		Ф14АI ℓ=1210	1	1,46	1,46
		П-5			
		Ф10АI ℓ=1200	1	0,74	0,74

Л-20

НАЧ. ОТД.	ФИЛИППОВ		
ГЛ. ИНЖ.	ПЕТРОВ		
ГЛ. КОНСТР.	БРАГИНСКИЙ		
Н. КОНТР.			
ГИП	ИВАНОВА		
РУК ГРУППЫ	БРОНШТЕЙН		
ИСПОЛНИЛ	ОВЧИННИКОВА		
ПРОВЕРИЛ	БРОНШТЕЙН		

РС5190-83-П

ПЕТЛИ П-1÷П-5

арх 532982 на 21

СТАДИЯ	ЛИСТ	ЛИСТОВ
Р	1	1

МОСПРОЕКТ-1
ОСК-1

ИНВ. № ПОДЛ. | ПОДПИСЬ И ДАТА | ВЗАМ. ИНВ. №

27-83-1538

РАСЧЁТНАЯ СХЕМА

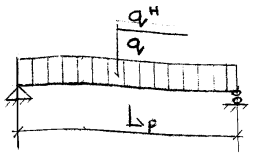

СХЕМА ИСПЫТАНИЙ

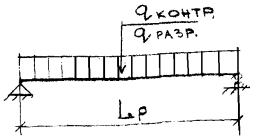

СХЕМА ОПИРАНИЯ ПАНЕЛИ

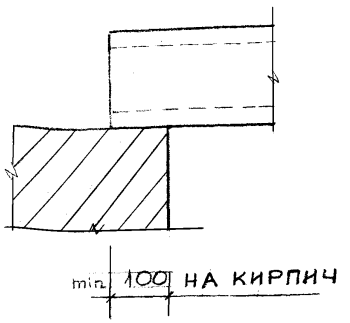

МАРКА ЭЛЕМЕНТА	$L_р$ см	РАСЧЁТНАЯ СХЕМА: Унифицированная нагрузка кгс/м² $q^н_{ун}$	Унифицированная нагрузка кгс/м² $q_{ун}$	Собственная масса кгс/м² $q^н_с$	Собственная масса кгс/м² $q_с$	Полная нагрузка кгс/м² $q^н$	Полная нагрузка кгс/м² q	Прогиб в середине пролета см	Марка бетона	СХЕМА ИСПЫТАНИЙ: $q_{контр}$ кгс/м²	Контрольный прогиб в середине пролета см	$q_{разр}$ кгс/м² C=1,4	$q_{разр}$ кгс/м² C=1,6
НВ 49-12К	475							0,35	200		0,25		
НВ 55-12К	535							0,51	200		0,40		
НВ 61-12К	595			310	340	810	940	0,62	200		0,70	1010	1190
НВ 67-12К	655							0,95	300		1,18		
НВ 70-12К	685							1,10	300		0,87		
НВ 49-18К	475							0,38	200		0,24		
НВ 55-18К	535							0,54	200		0,39		
НВ 61-18К	595	500	600	340	370	840	970	0,74	200	500	1,33	1020	1210
НВ 67-18К	655							1,01	300		1,72		
НВ 70-18К	685							1,38	300		1,78		
НВ 49-6К	475							0,25	200		0,24		
НВ 52-6К	505							0,39	200		0,30		
НВ 55-6К	535							0,55	200		0,37		
НВ 58-6К	565			370	410	870	1010	0,74	200		0,47	1040	1250
НВ 61-6К	595							0,72	200		0,57		
НВ 64-6К	625							1,28	200		1,08		
НВ 67-6К	655							1,30	300		1,36		
НВ 70-6К	685							2,44	300		2,28		

НАЧ. ОТД.	ФИЛИППОВ		РС 5190-83-РС
ГЛ. ИНЖ.	ПЕТРОВ		
ГЛ. КОНСТР.	БРАГИНСКИЙ		
Н. КОНТР.			
ГИП	ИВАНОВА		РАСЧЁТНАЯ СХЕМА. СХЕМА ИСПЫТАНИЙ
Рук. группы	БРОНШТЕЙН		
ИСПОЛНИЛ	ОВЧИННИКОВА		
ПРОВЕРИЛ	БРОНШТЕЙН		

арх 532982 нв 21

СТАДИЯ	ЛИСТ	ЛИСТОВ
Р	1	1

МОСПРОЕКТ-1
ОСК-1

121

27-83-1538

ИНВ. N ПОДЛ. | ПОДПИСЬ И ДАТА | ВЗАМ. ИНВ. N

gost.e-ecolog.ru