ТИПОВОЙ ПРОЕКТ
902-1-65

КАНАЛИЗАЦИОННАЯ НАСОСНАЯ СТАНЦИЯ ПРОИЗВОДИТЕЛЬНОСТЬЮ 6-86 м³/ч ПРИ ГЛУБИНЕ ЗАЛОЖЕНИЯ ПОДВОДЯЩЕГО КОЛЛЕКТОРА 6,2 м

АЛЬБОМ III

Строительные решения. Подземная часть.
/Сборный вариант/

18305-01
ЦЕНА 1-29

Привязан

Инв. №

gost.e-ecolog.ru

ЦЕНТРАЛЬНЫЙ НАУЧНЫЙ ТРИЗОВОГО ПРОЕКТИРОВАНИЯ
ГОССТРОЯ СССР

ТИПОВОЙ ПРОЕКТ
902-1-65

КАНАЛИЗАЦИОННАЯ НАСОСНАЯ СТАНЦИЯ ПРОИЗВОДИТЕЛЬНОСТЬЮ 6-86 м³/ч ПРИ ГЛУБИНЕ ЗАЛОЖЕНИЯ ПОДВОДЯЩЕГО КОЛЛЕКТОРА 6,2 м

СОСТАВ ПРОЕКТА

АЛЬБОМ I	Технологические решения. Отопление и вентиляция. Внутренний водопровод и канализация / из типового проекта 902-1-60/
АЛЬБОМ II	Архитектурно-строительные решения. Надземная часть. Общие чертежи, узлы и детали / из типового проекта 902-1-63/
АЛЬБОМ III	Строительные решения. Подземная часть.
АЛЬБОМ IV	
ЧАСТЬ I	Изделия. Надземная часть / из типового проекта 902-1-63/
ЧАСТЬ II	Изделия. Подземная часть
АЛЬБОМ V	Электрооборудование, автоматизация и технологический контроль. Чертежи монтажной зоны / из типового проекта 902-1-60/
АЛЬБОМ VI	Заказные спецификации / из типового проекта 902-1-60/
АЛЬБОМ VII	Ведомости потребности в материалах.
АЛЬБОМ VIII	Сметы. Общая часть. / из типового проекта 902-1-60/
АЛЬБОМ IX	Сметы. Подземная часть / Сборный вариант/

АЛЬБОМ III

РАЗРАБОТАН
ПРОЕКТНЫМ ИНСТИТУТОМ
„ХАРЬКОВСКИЙ ВОДОКАНАЛПРОЕКТ"

Главный инженер института Г.А.Бондаренко
Главный инженер проекта В.Г.Балтер.

УТВЕРЖДЕН ГЛАВПРОМСТРОЙПРОЕКТОМ
ГОССТРОЯ СССР
ПРОТОКОЛ №15 ОТ 29 апреля 1982г
ВВЕДЕН В ДЕЙСТВИЕ
В/О СОЮЗВОДОКАНАЛНИИПРОЕКТ
С 1 ноября 1982 г
ПРИКАЗ №194 ОТ 1 октября 1982г

Привязан

Инв.№

Альбом III

Типовой проект 902-1-65

СОДЕРЖАНИЕ

№№ п/п	Наименование	№№ лист.	Стр
1	Содержание		2
	Основной комплект марки КЖ		
2	Общие данные	1	3
3	Планы на отм. -3.600, -8.100. Разрезы 1-1, 2-2	2	4
4	Схема расположения монолитных		
	конструкций подземной части	3	5
5	Схема расположения стеновых панелей.		
	Развертка наружной стены.	4	6
6	Схема расположения стеновых панелей.		
	Узлы I ÷ IV	5	7
7	Схема расположения стеновых панелей.		
	Узлы V ÷ VII.	6	8
8	Схема расположения стеновых панелей.		
	Спецификация	7	9
9	Плита днища ПДМ1. Схема армирования	8	10
10	Стена СТм1.	9	11
11	Стена СТм1. Схема армирования.	10	12
	Основной комплект марки КМ		
12	Общие данные	1	13
13	Схемы расположения металлических		
	лестниц и площадок.	2	14
14	Схемы расположения металлических	3	15
	лестниц и площадок. Сечения 1-1 ÷ 7-7. Узел 1*		

Инв. № подл. | Подпись и дата | Взам. инв. №

Привязан

Инв. №

18305-01 3

Формат 22

Ведомость рабочих чертежей основного комплекта ТП 902-1-65 -кж

Лист	Наименование	Примеч.
1	Общие данные	
2	Планы на отм. -3.600, -8.100. Разрезы 1-1; 2-2	
3	Схема расположения монолитных конструкций подземной части	
4	Схема расположения стеновых панелей. Развёртка наружной стены	
5	Схема расположения стеновых панелей. Узлы I÷IV.	
6	Схема расположения стеновых панелей. Узлы V-VII	
7	Схема расположения стеновых панелей. Спецификация.	
8	Плита днища ПДм1. Схема армирования.	
9	Стена СТм1	
10	Стена СТм1. Схема армирования.	

Ведомость ссылочных и прилагаемых документов

Обозначение	Наименование	Примеч.
3.901-5	Ссылочные документы	
	Сальники набивные Ду50÷1400 для пропуска труб через стены	
1.400-15 8.1;0	Унифицированные закладные изделия железобетонных конструкций для крепления технологических коммуникаций и устройств	
ГОСТ 23279-78	Сетки сварные из стержневой арматуры диаметром до 40 мм	
	Прилагаемые документы	
902-1-63 кжи-ДО Ал IV ч.1	изделия (надземная часть)	
902-1-65 кжи-ДО Ал IV ч.2	Изделия (подземная часть)	
902-1-65 кж-8м Ал. VII	Ведомости потребности в материалах	

Ведомость объёмов сборных железобетонных конструкций

№ строки	Наименование группы элементов конструкции	Код	Кол.	Примеч.
	Панели стеновые наружные (клиновидный стык)	5831000000	30.88	
	Панели стеновые наружные (шпоночный стык)	5831000000	34.56	

Материалы на изготовление сборных железобетонных конструкций учтены в ведомости потребности в материалах и отдельно не учитываются

Ведомость спецификаций

Лист	Наименование	Примеч.
3	Спецификация к схеме расположения монолитных конструкций подземной части	
7	Спецификация к схеме расположения стеновых панелей	
8	Спецификация к плите днища ПДм1	
9,10	Спецификация к стене СТм1	

Типовой проект разработан в соответствии с действующими нормами и правилами и предусматривает мероприятия, обеспечивающие взрывную, взрывопожарную и пожарную безопасность при эксплуатации здания.

Главный инженер проекта, [signature] /Балтер/

Расчетные схемы в мокрых грунтах

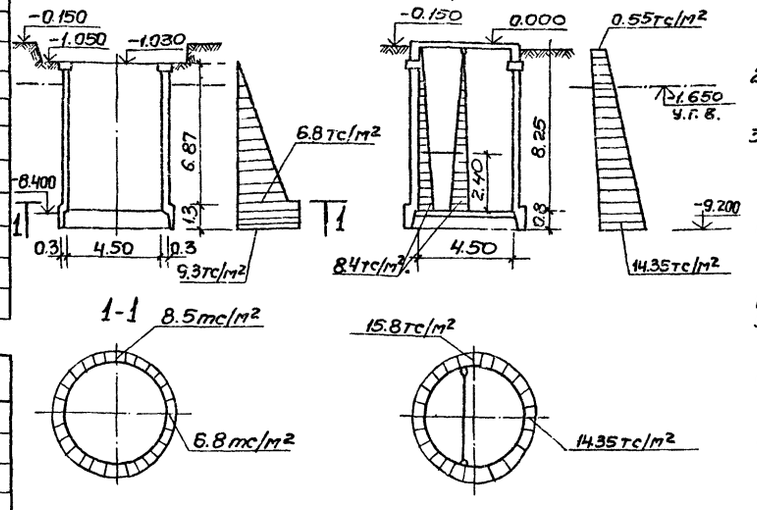

Расчетные схемы в сухих грунтах

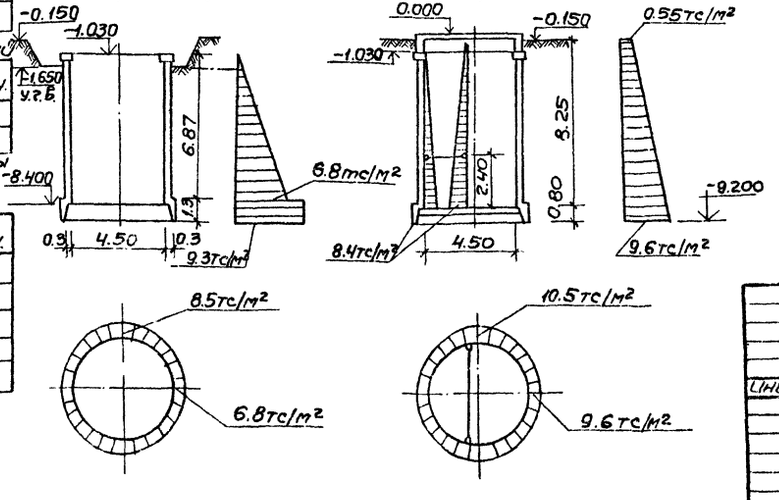

Общие указания

1. В проекте предусмотрен опускной способ производства работ в тиксотропной рубашке. Значение удельного веса тиксотропного раствора $\gamma_т$ = 1.15 тс/м³; величина временной нагрузки на поверхности земли в пределах призмы обрушения 1.0 тс/м²; величина нормативного сопротивления грунта по боковой поверхности колодца при погружении $f^н$ = 2.0 тс/м².
2. Для железобетонных конструкций марка бетона по водонепроницаемости принята ВЧ.
3. Марки бетона по морозостойкости принимаются для районов с расчетной зимней температурой наружного воздуха -20°, -30° и -40°С Мрз-50.
4. Необетонируемые закладные детали согласно СНиП II-28-73 "Защита строительных конструкций от коррозии" подлежат защите от коррозии слоем цинка толщиной 120 мкм, наносимого методом металлизации.
5. Стыки стеновых панелей между собой принять двух типов:
   а) открытый клиновидный стык с двойной (равнопрочной со стеновой панелью) арматурой. Заделка стыка „шприц-бетоном" осуществляется с внутренней стороны. Материал для омоноличивания клиновидных стыков-бетон М300 (Мрз назначается по проекту) на мелком заполнителе (зерна крупностью до 20 мм).
   б) шпоночный стык с заполнением шпонки раствором снизу вверх. Рекомендации по замоноличиванию шпоночных стыков и состав раствора принимать по указаниям серии 3.900-3 вып. 2.

Условные обозначения панелей

ПС 79.20 -1(2)

- Тип стыка: 1-клиновидный; (2)-шпоночный
- Длина и ширина панели в дм
- Панель стеновая

Инв. №

Привязан

Госстрой СССР Союзводоканалниипроект Харьковский Водоканалпроект

ТП 902-1-65 -кж

Нач.отд.	Шейко	[signature]	Канализационная насосная станция производительностью 6÷86 м³/ч	Стадия	Лист	Листов
Н.контр.	Власенко	[signature]		Р	1	10
Рук.гр.	Бродская	[signature]	Общие данные	Госстрой СССР Союзводоканалниипроект Харьковский Водоканалпроект		
Инж.	Никитенко	[signature]				
Ст.тех.	Пушкарь	[signature]				

Инв. № подл. | Подпись и дата | Взам. инв. №

Гл. спец. техотдела /Лучковский/ Альбом III

Типовой проект 902-1-65

18305-01 4

Типовой проект 902-1-65 Альбом III

План на отм. -3.600

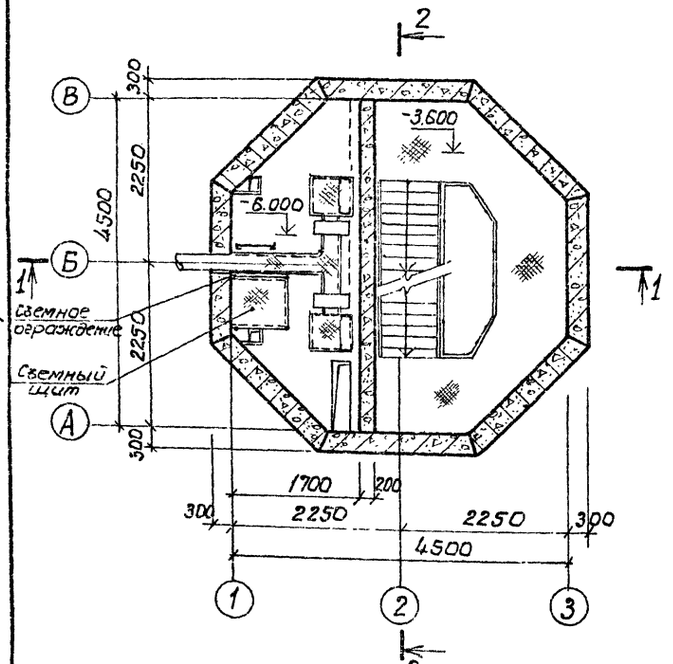

План на отм. -8.100

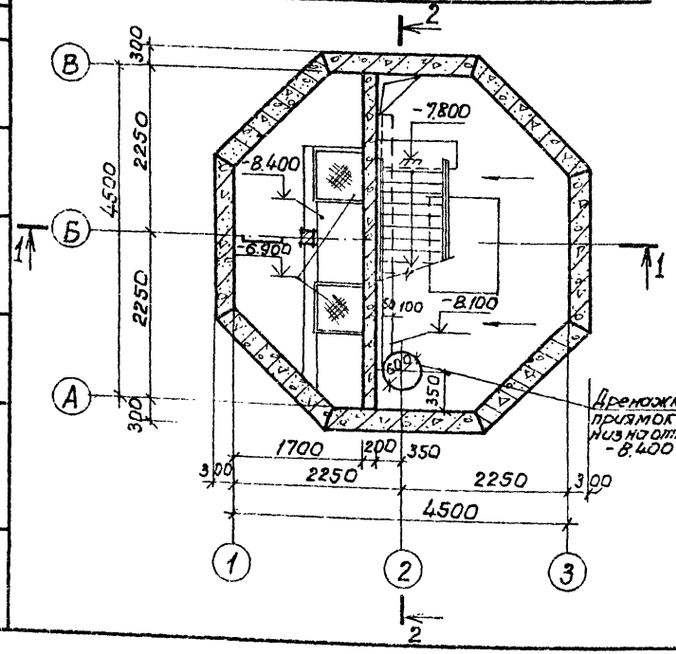

Разрез 1-1

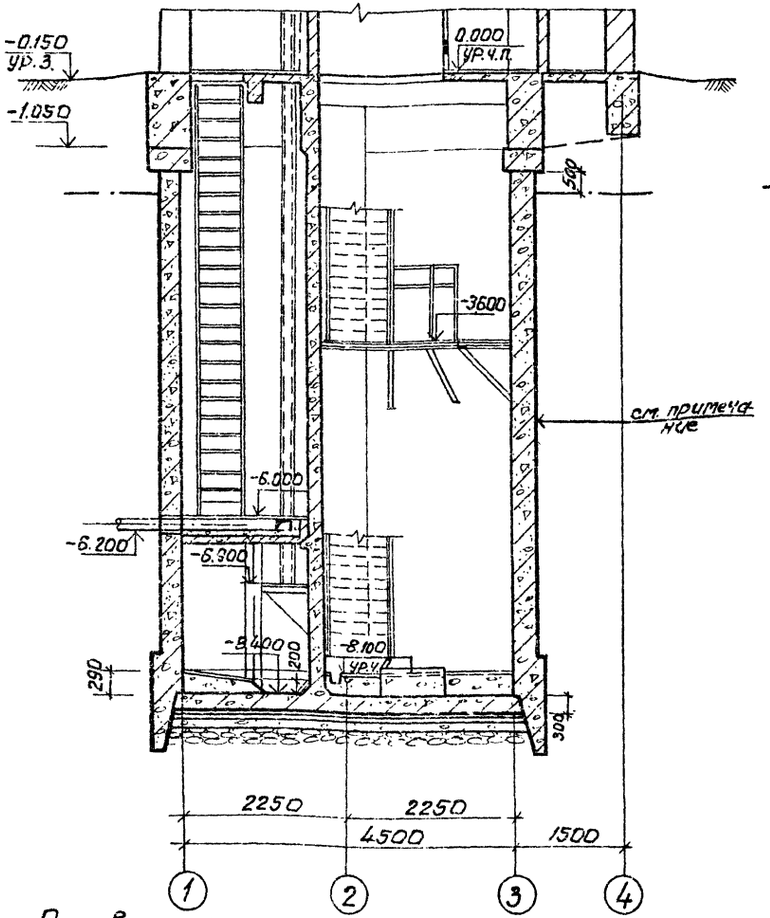

Разрез 2-2

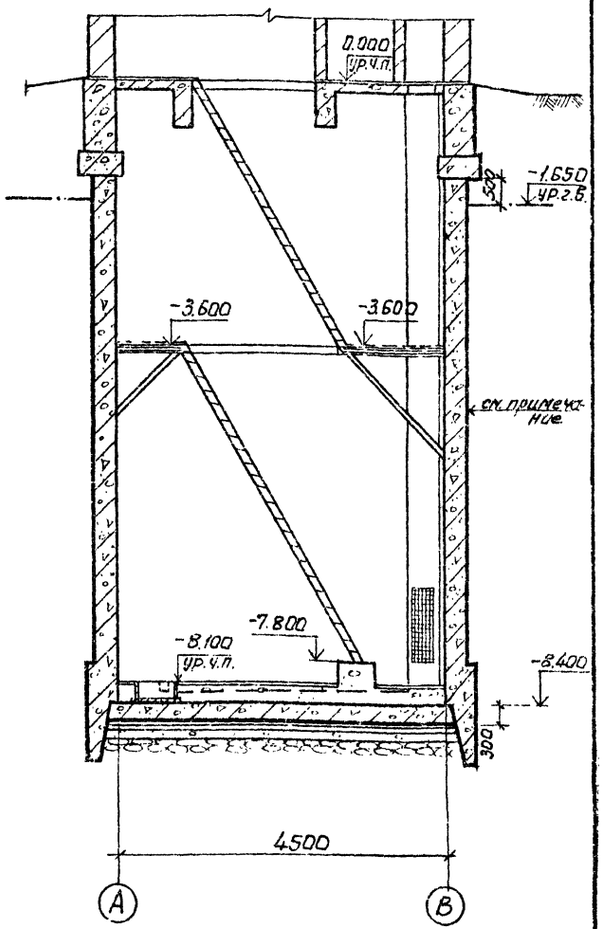

Основные строительные показатели.

Наименование	Ед.изм.	Кол.	Примечание
Площадь застройки	м²	—	см. альбом II
Полезная площадь	м²	15.0	
в том числе:			
Встроенные помещения	м²	—	
– на расчетную единицу	м²	0.3	
Строительный объем	м³	165,4	
– на расчетную единицу	м³	3 3	расчетная единица 46 м³/ч

Наружную гидроизоляцию стен и днища см. лист тп 902-1-63-КЖ-2 альбом II

Согласовано: Вик-3 Балтер

Инв. № подл. | Подпись и дата | Взам. инв. №

Нач. отд.	Шейко		
Н. контр.	Власенко		
Рук. гр.	Юрьева		
Ст. арх.	Цилюрик		
Ст. арх.	Хесина		

Привязан

Инв. №

тп 902-1-65 -КЖ

Канализационная насосная станция производительностью 6-86 м³/ч

Планы на отм. -3.600, -8.100 Разрезы 1-1; 2-2.

Стадия	Лист	Листов
Р	3	

Госстрой СССР Союзводоканалниипроект Харьковский Водоканалпроект

18305-01 5

Формат 22

Альбом III

Типовой проект 902-1-65

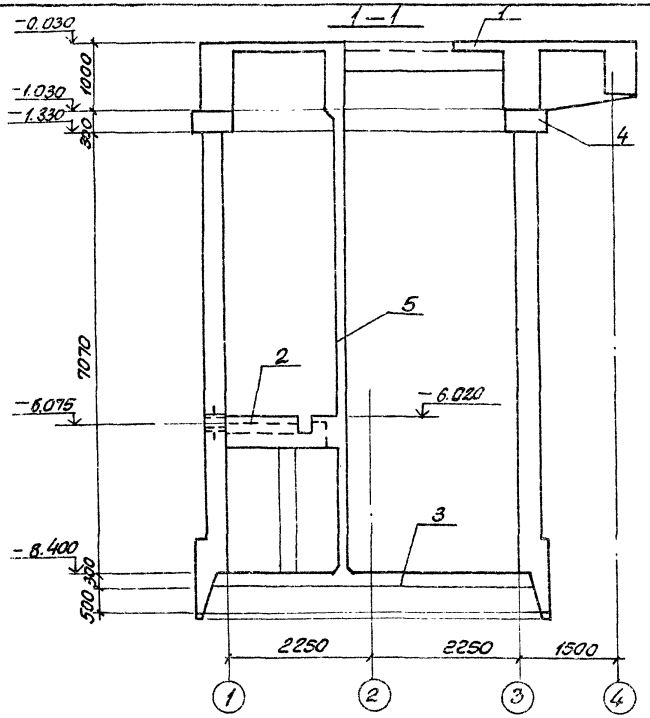

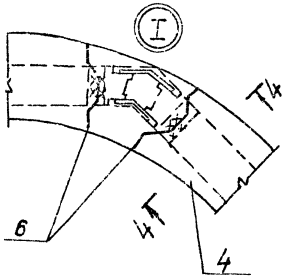

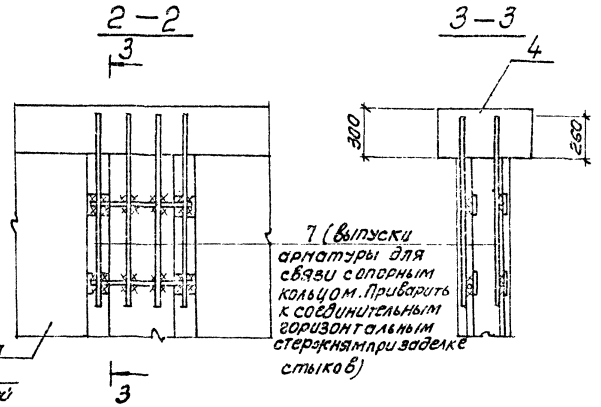

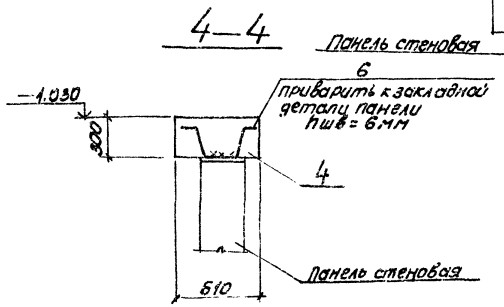

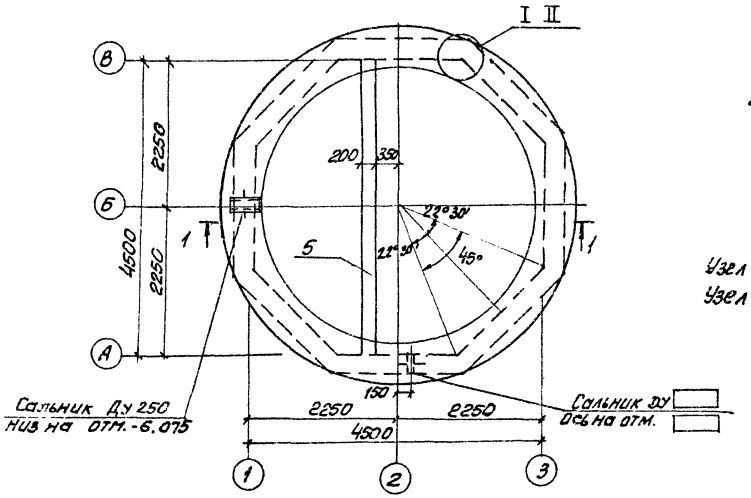

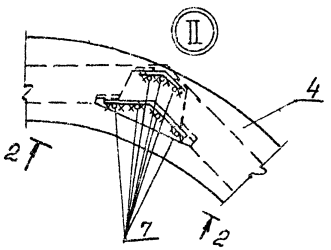

Узел „I" дан для варианта со шпоночным стыком
Узел „II" дан для варианта с клиновидным стыком

Спецификация схеме расположения монолитных конструкций подземной части

Марка поз.	Обозначение	Наименование	Кол	Масса ед.кг	Примечание
1	902-1-63-Ал.II лист 4	Перекрытие на отм. 0,000 Рк м1	1		
2	902-1-63 Ал.II лист 14	Перекрытие на отм. -6,020 Рк м2	1		
3	лист 8	Плита днища ПДм1	1		
4	902-1-63 Ал.II лист 19	Опорное кольцо ОКм1	1		
5	лист 9	Стена монолитная СТм1	1		
		Вариант со шпоночным стыком			
6	902-1-63-Кжи-мс10 Ал.II л.2	Изделие соединительное Мс10	16	1.6	
		Вариант с клиновидным стыком			
7		ф16А III ГОСТ 5.1459-72*, Р=950	56	1.5	

Приварку стержней производить ручной дуговой сваркой (см СН 393-78)

Согласовано:
Инв. № подл. | Подпись и дата | Взам. инв. № | Сектор ОВ | Сокольская

Привязан				Т.П 902-1-65-Кж			
		Нач. отд.	Шейко	Канализационная насосная станция производительностью 6 ÷ 86 м³/ч	Стадия	Лист	Листов
		Н. конт.	Власенко		Р	3	
		Рук. гр.	Бродская	Схема расположения монолитных конструкций подземной части.	Госстрой СССР Союзводоканалпроект Харьковский Водоканалпроект		
		Ст. инж.	Доценко				
Инв. N		Инж.	Мягкая				

18305-01 Б

формат 22

Схема расположения стеновых панелей

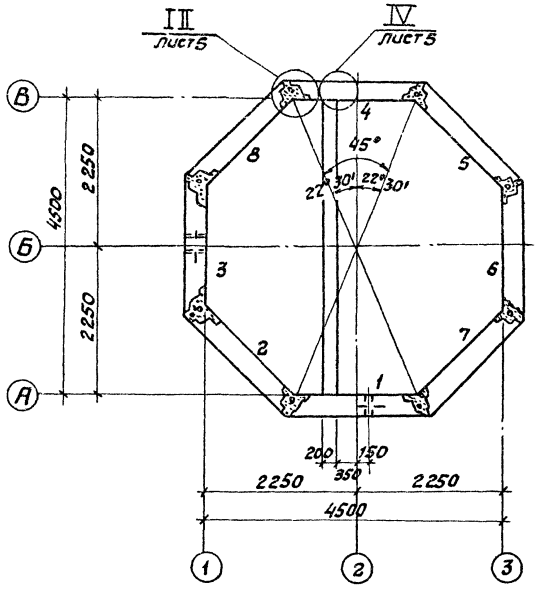

1—1

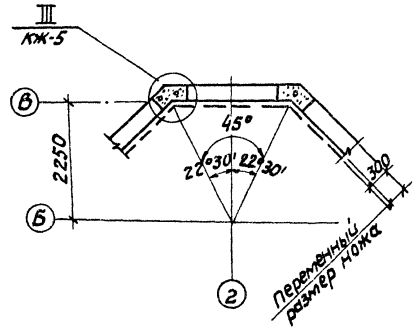

Развертка наружной стены по внутренней поверхности

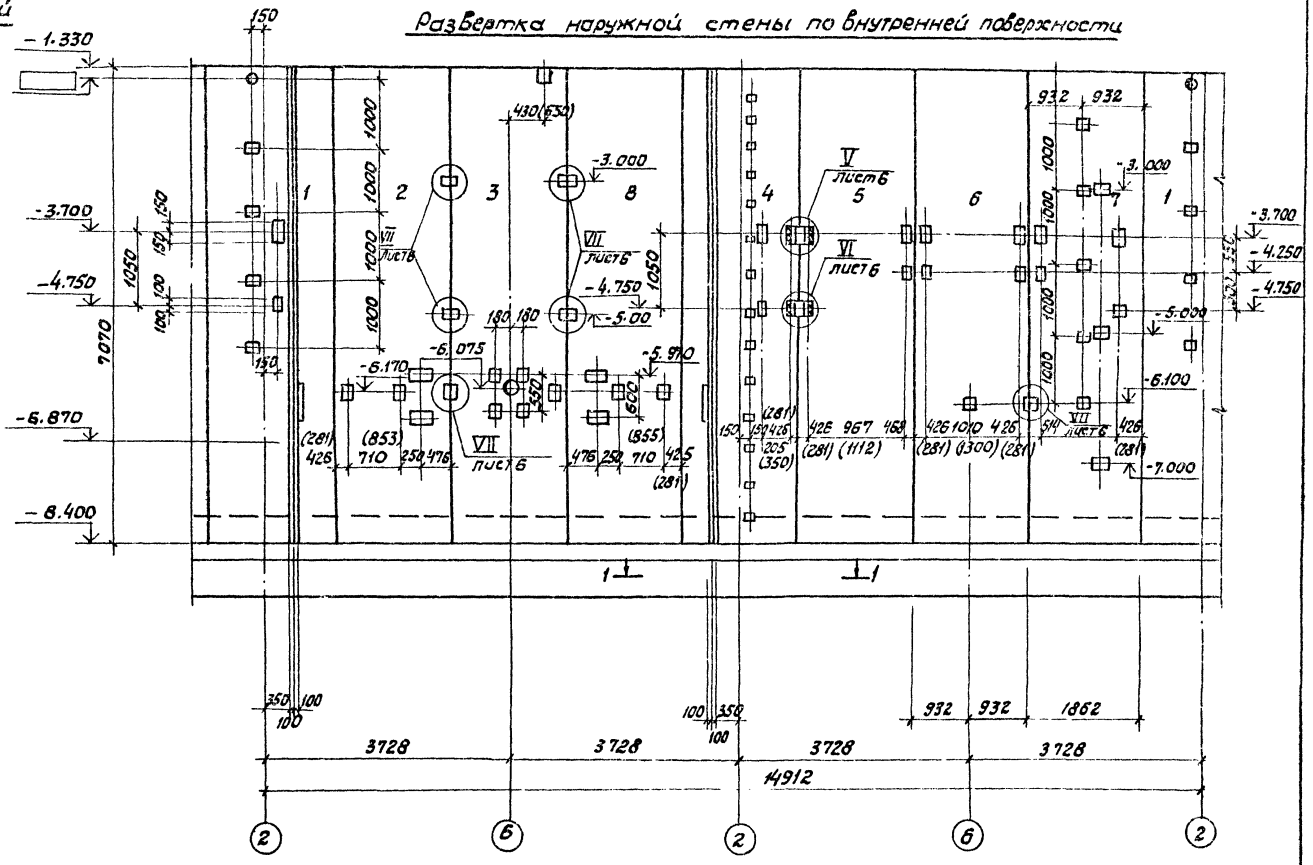

Размеры в скобках для варианта со шпоночным стыком.

Альбом III

Типовой проект 902-1-65

Согласовано

Отдел ВИК-3	Майстро	
Отдел ЗА	Мизяк	
Сектор ОВ	Соколовская	

Инв. № подл.	Подпись и дата	Взам. инв. №

Нач. отд.	Шейко		ТП 902-1-65-КЖ	
Н. контр.	Власенко		Канализационная насосная станция производительностью 6÷86 м³/ч	Стадия: Р; Лист: 4; Листов:
Рук. груп.	Бродская		Схема расположения стеновых панелей. Развертка наружной стены	Госстрой СССР Союзводоканалниц проект Харьковский Водоканалпроект
Ст. инж.	Доценко			
Инж.	Лыгин			

Привязан

Инв. №

18305-01 7

формат

Типовой проект 902-1-65 Альбом III

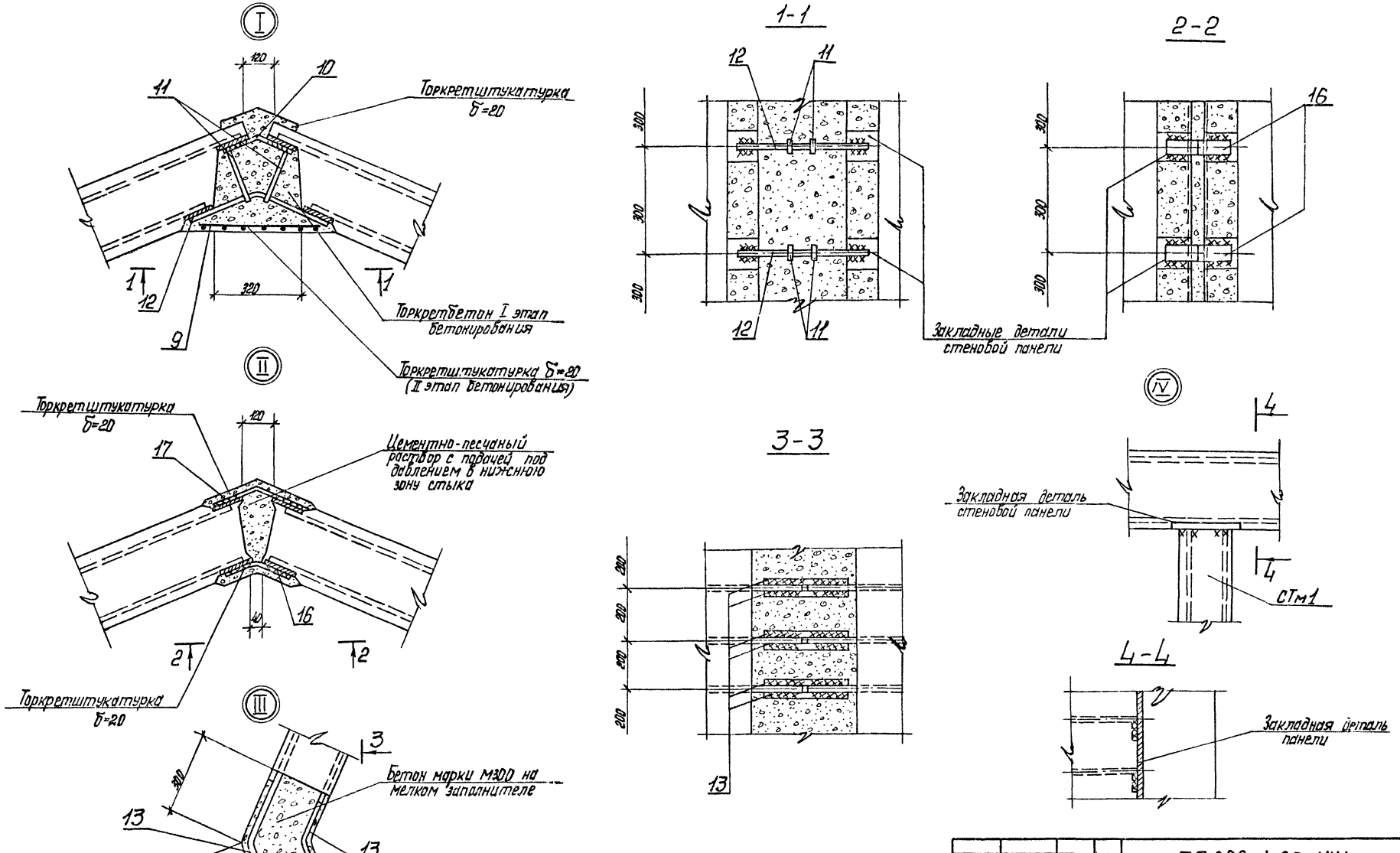

Т.П. 902-1-65-КЖ							
Привязан:		Нач. отд.	Шейко		Канализационная насосная станция производительностью 6÷86 м³/ч	Стадия	Лист	Листов
		Н. контр.	Власенко			Р	5	
		Рук. гр.	Бродская		Схема расположения стеновых панелей. Узлы I-IV.	Госстрой СССР Союзводоканалниипроект Харьковский Водоканалпроект		
		Ст. инж.	Доценко					
Инв. №		Инж.	Мягкая					

18305-01 8

Клиновидный стык

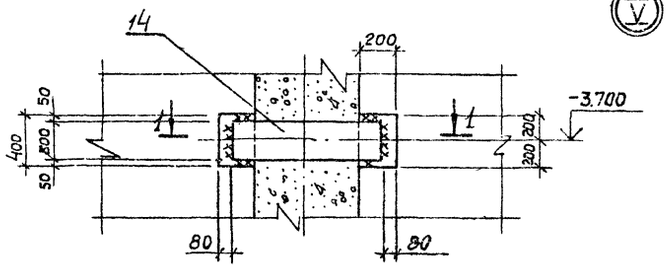

Шпоночный стык

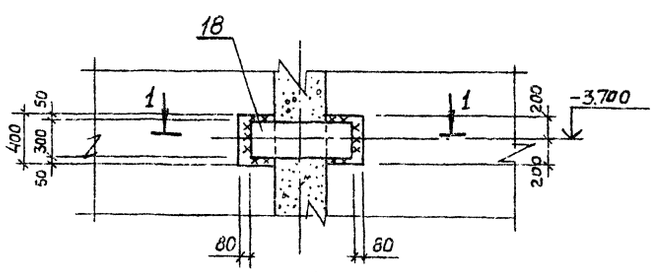

Клиновидный стык (VII)

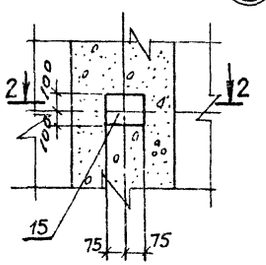

Шпоночный стык

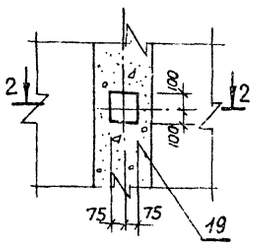

Клиновидный стык (VI)

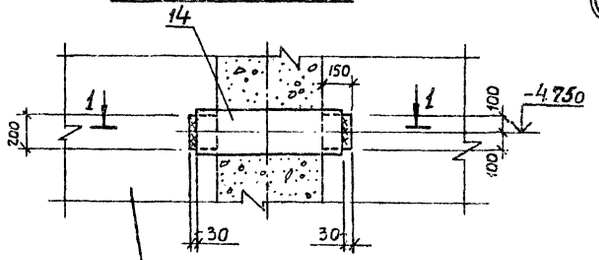

Панель стеновая

Шпоночный стык

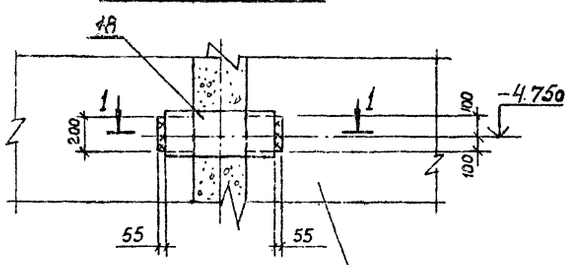

Панель стеновая

2 – 2

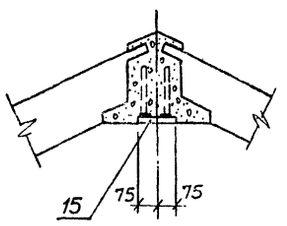

2 – 2

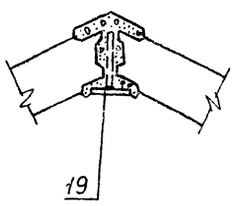

1 – 1

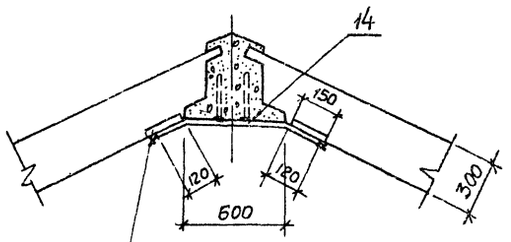

Закладная деталь панели

1 – 1

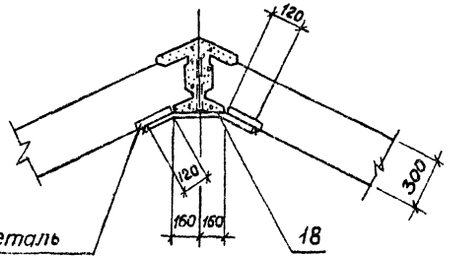

Закладная деталь панели

Все узлы в плане ориентировать согласно схемы расположения стеновых панелей.

Типовой проект 902-1-65 Альбом III

Инв.№ подл. | Подпись и дата | Взам.инв.№

				ТП 902-1-65-КЖ	
Привязан:				Канализационная насосная станция производительностью 6÷86 м³/ч	Стадия: Р; Лист: 6; Листов:
	Нач.отд.	Шейко		Схема расположения стеновых панелей. Узлы V ÷ VII.	Госстрой СССР Союзводоканалниипроект Харьковский Водоканалпроект
	Н.контр.	Власенко			
	Рук.гр.	Бродская			
	Ст.инж.	Черенова			
Инв.№	Инж.	Доценко			

18305-01 9 Копировал-Гомельская Формат 22

Спецификация к схеме расположения стеновых панелей

Марка поз	Обозначение	Наименование	Кол.	Масса ед. кг.	Примечание
		Вариант с клиновидным стыком			
		Панели стеновые			
1	902-1-65-КЖИ-ПС79.20-1-01	ПС79.20-1-01	1	9650	
	Альбом IV часть 2				
2	— ПС79.20-1-02	ПС79.20-1-02	1	9650	
3	— ПС79.20-1-03	ПС79.20-1-03	1	9650	
4	— ПС79.20-1-04	ПС79.20-1-04	1	9650	
5	— ПС79-20-1-05	ПС79.20-1-05	1	9650	
6	— ПС79.20-1-06	ПС79.20-1-06	1	9650	
7	— ПС79.20-1-07	ПС79.20-1-07	1	9650	
8	— ПС79.20-1-08	ПС79.20-1-08	1	9650	
		Изделия соединительные			
9	902-1-65-КЖИ-МС1 Ал.IV 4.2	МС1	п.м 52.6	1.3	
10	— МС2 Ал.IV 4.2	МС2	176	0.5	
11	— МС3 Ал.IV 4.2	МС3	352	0.3	
12	— МС4 Ал.IV 4.2	МС4	176	1.0	
13	— МС5 Ал.IV 4.2	МС5	192	0.6	
14	— МС6 Ал.IV 4.2	МС6	2	20.7	
		Изделия закладные			
15	1.400-15.81.120-56	МН114-3	6	2.9	

Марка поз.	Обозначение	Наименование	Кол.	Масса ед. кг.	Примечание
		Вариант со шпоночным стыком			
		Панели стеновые			
1	902-1-65-КЖИ-ПС79.20-2-01	ПС79.20-2-01	1	10800	
	Альбом IV часть 2				
2	— ПС79.20-2-02	ПС79.20-2-02	1	10800	
3	— ПС79.20-2-03	ПС79.20-2-03	1	10800	
4	— ПС79.20-2-04	ПС79.20-2-04	1	10800	
5	— ПС79.20-2-05	ПС79.20-2-05	1	10800	
6	— ПС79.20-2-06	ПС79.20-2-06	1	10800	
7	— ПС79.20-2-07	ПС79.20-2-07	1	10800	
8	— ПС79.20-2-08	ПС79.20-2-08	1	10800	
		Изделия соединительные			
13	902-1-65-КЖ-МС5 Ал.IV 4.2	МС5	192	0.6	
16	— МС7 Ал.IV 4.2	МС7	176	0.9	
17	— МС8 Ал.IV 4.2	МС8	176	1.4	
18	— МС9 Ал.IV 4.2	МС9	2	13.7	
		Изделия закладные			
19	902-1-65 КЖИ-МН5 Ал.IV 4.2	МН5	6	2.8	

Альбом III

Типовой проект 902-1-65

Инв.№ подл. | Подпись и дата | Взам. инв.№

Привязан:			Т.П. 902-1-65-КЖС	
	Нач.отд.	Шейко	Канализационная насосная станция производительностью 5÷86 м³/ч	Стадия: Р; Лист: 7; Листов:
	Н.контр.	Власенко		
	Рук.гр.	Бродская	Схема расположения стеновых панелей Спецификация	Госстрой СССР Союзводоканалниипроект Харьковский Водоканалпроект
Инв.№	Ст.инж.	Доценко		
	Инж.	Мягкая		

18305-01 10 Формат А2

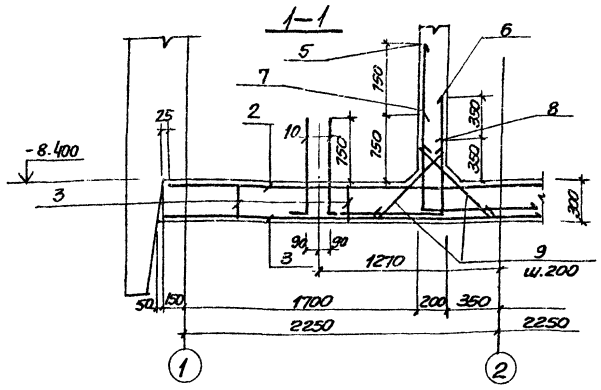

Схема расположения нижней арматуры

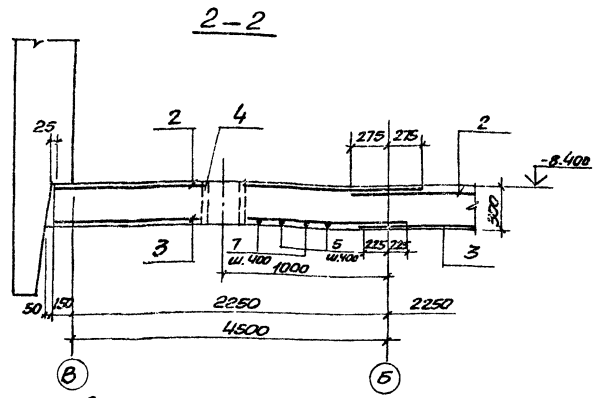

Схема расположения верхней арматуры

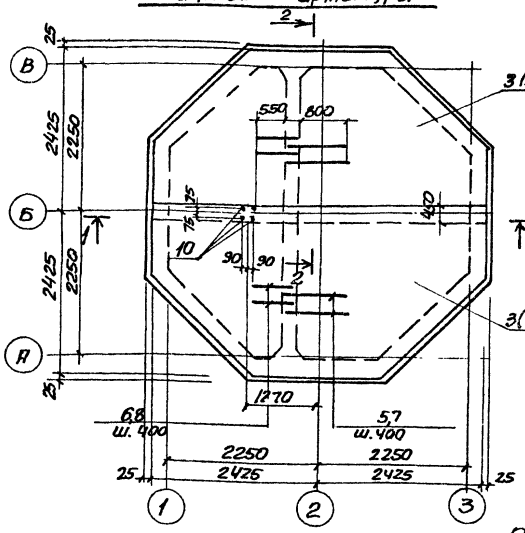

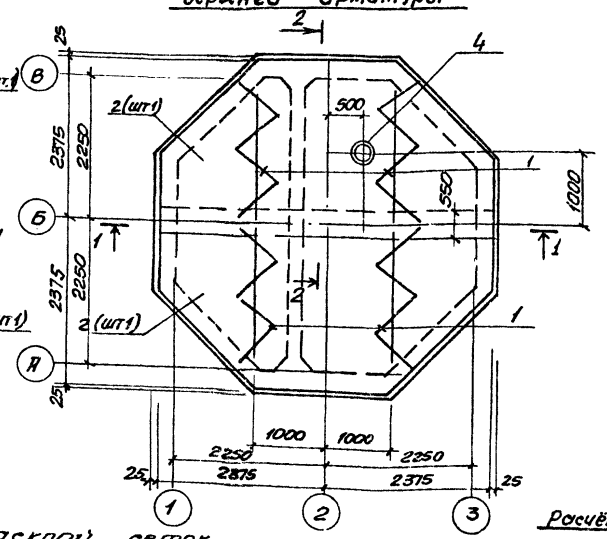

Раскрой сеток

поз 3

$C\ \frac{14AIII-200}{8AI-200}\ 2650\times4850\ \frac{25}{25}$

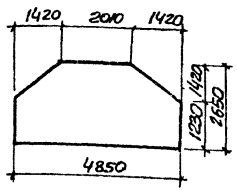

поз 2

$C\ \frac{12AIII-200}{6AI-300}\ 2650\times4750\ \frac{75}{75}$

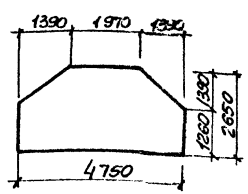

Расчётная схема ПДм1

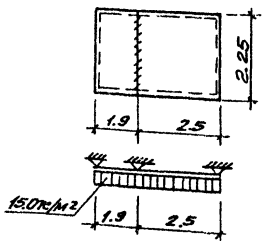

Ведомость деталей

Поз	Эскиз
5	970
6	720 950
7	970
8	720 600
9	770
10	1020

Спецификация к плите днища ПДм1

Формат	Зона	Поз	Обозначение	Наименование	Кол	Прим.
				Сборочные единицы		
11		1	Т.П 902-1-65-КЖИ-ПДМ1-КР1 Ал.IV ч.1	Каркас плоский КР1	4	
Б4		2	ГОСТ 23279-78	Сетка С $\frac{14AIII-200}{8AI-200}$ 2650×4750 $\frac{75}{75}$	2	106.0кг
Б4		3	ГОСТ 23279-78	Сетка С $\frac{12AIII-200}{8AI-200}$ 2650×4850 $\frac{25}{25}$	2	79.5кг
11		4	902-1-65-КЖИ-ПДМ1-МН1 Ал.IV ч1	Изделие закладное МН1	1	
				Детали		
Б4		5*		ф16AIII ГОСТ 5.1459-72* ℓ=2720	12	4.1кг
Б4		6*		ф12AIII ГОСТ 5.1459-72* ℓ=1670	12	1.7кг
Б4		7*		ф16AIII ГОСТ 5.1459-72* ℓ=1970	11	3.0кг
Б4		8*		ф12AIII ГОСТ 5.1459-72* ℓ=1320	11	1.2кл
Б4		9*		ф10AI ГОСТ 5781-75 ℓ=900	46	0.5кг
Б4		10*		ф16AIII ГОСТ 5.1459-72* ℓ=1220	4	1.9кг
				Материалы		
				Бетон марки 200	5.5	м3

*) поз 5÷10 см. ведомость деталей

Ведомость расхода стали на один элемент

Марка	Изделия арматурные								Всего
	Арматура класса								
	AI				AIII				
	ГОСТ 5781-75				ГОСТ 5.1459-72*				
	ф8	–	ф10	Итого	ф12	ф14	ф16	Итого	
ПДм1	104.0	–	23.0	127.0	156.8	159.0	89.8	409.8	536.8

продолжение

Марка	Изделия закладные									Всего	Общий расход стали
	Арматура класса			Прокат марки							
	A-I			В ст. 3КП2							
	ГОСТ 5781-75			ГОСТ 19903-74			ГОСТ 10704-76				
	ф16		Итого	б=6	б=10	б=16	тр 426×10	тр 820×7	Итого		
ПДм1	3.6		3.6	23.6	78.4	201.0	28.9	70.1	303.0	306.6	843.4

1. Защитный слой бетона для рабочей арматуры. нижней-35мм, верхней - 25мм.
2. При установке изделия закладного мн1 (поз. „4") арматуру днища вырезать по месту и приварить к корпусу изделия.

Т.П 902-1-65-КЖ

Нач. отд	Шейко		
Н. контр	Власенко		
Рук. грп	Бродская		
Ст. инж	Доценко		
Инжен.	Никитенко		

Привязан

Инв N

Канализационная насосная станция производительностью 6÷86 м3/ч

Плита днища ПДм1 Схема армирования

Стадия	Лист	Листов
Р	8	

Госстрой СССР Союзводоканалниипроект Харьковский Водоканалпроект

18305-01 11

формат 22

Типовой проект 902-1-65 Альбом III

Инв N подл | Подпись и дата | Взам. инв N

Типовой проект 902-1-65 Альбом III

2–2

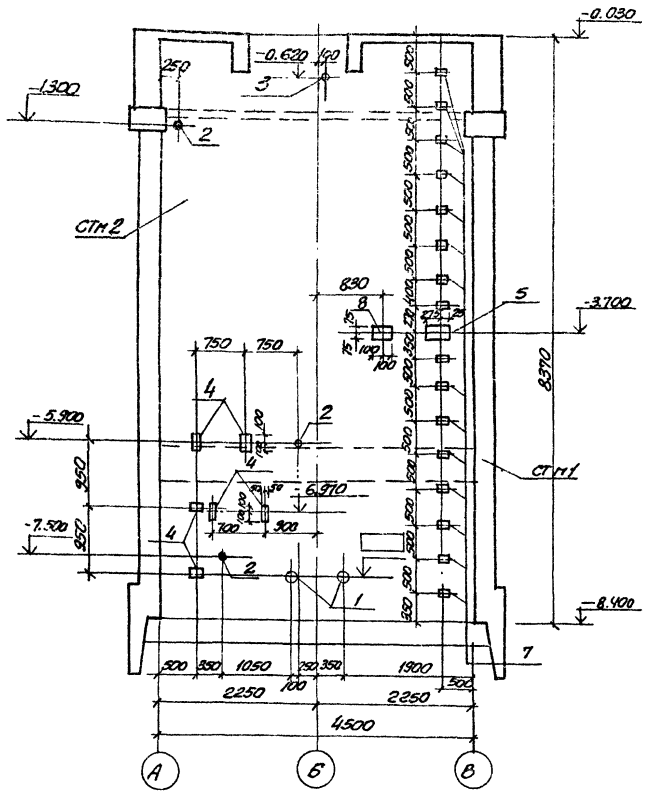

1–1

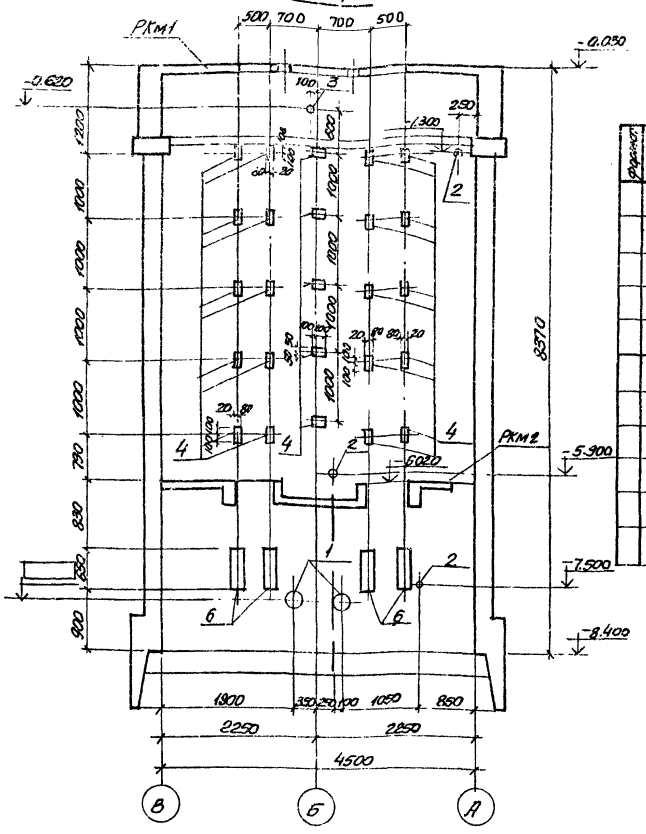

Спецификация к стене СТм1

Формат	Зона	Поз	Обозначение	Наименование	Кол.	Примеч
				Сборочные единицы		
		1	3.901-5	Сальник Ду80, ℓ=200	2	см. табл
		2	3.901-5	Ду50, ℓ=200	3	
		3	3.901-5	Ду100, ℓ=300	1	
		4	1.400-15 В.1. 120-23	Изделие закладное МН108-6	31	2.7кг
		5	1.400-15 В. 1. 120-59	То же МН137-6	1	3.3кг
		6	1.400-15. В. 1. 150-23	" МН130-6	4	0.7т 16.5кг
		7	1.400-15. В. 1. 110-02	" МН101-6	16	0.6кг
		8	1.400-15. В. 1. 120-59	" МН114-6	1	3.3кг

СТм1

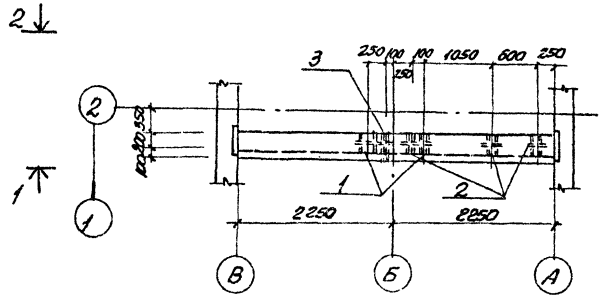

Марка насоса	Наименование сопрягаемых сопротивляющихся сетей водопровода поз.	Ду мм	Масса кг	Примеч.	Марка насоса	Наименование сопрягаемых сетей водопровода поз.	Ду мм	Масса кг	Примеч.
фГ57.5/9.5		100	6.2		фГ29/40		80	5.1	
фГ57.5/9.5а		100	6.2		фГ29/40а		80	5.1	
фГ57.5/9.5б		100	6.2		фГ29/40б		80	5.1	
фГ5//5.8		100	6.2		фГ14.5/10		50	3.8	
фГ5//5.8а		100	6.2		фГ14.5/10а		50	3.8	
фГ5//5.8б		100	6.2		фГ14.5/10б		50	3.8	
фГ25.5/14.5		80	5.1		фГ16/27		50	3.8	
фГ25.5/14.5а		80	5.1		фГ16/27а		50	3.8	
фГ25.5/14.5б		80	5.1		фГ16/27б		50	3.8	

Привязан:

Инв N

Нач. отд	Шейко		
Н. Контр.	Власенко		
Рук. груп	Бродская		
Ст. инж.	Черенова		
Инженер	Никитенко		

Т.П 902-1- 65- КМ

Канализационная насосная станция производительностью 6 ÷ 86 м³/ч.

Стадия	Лист	Листов
Р	9	

Стена СТм1

Госстрой СССР Союзводоканалпроект Ленинградское Водоканалпроект

18305-01 12

Инв. N подл. | Подпись и дата | Взам. инв. N | Инв. N дубл. | Подпись и дата

Скопировано

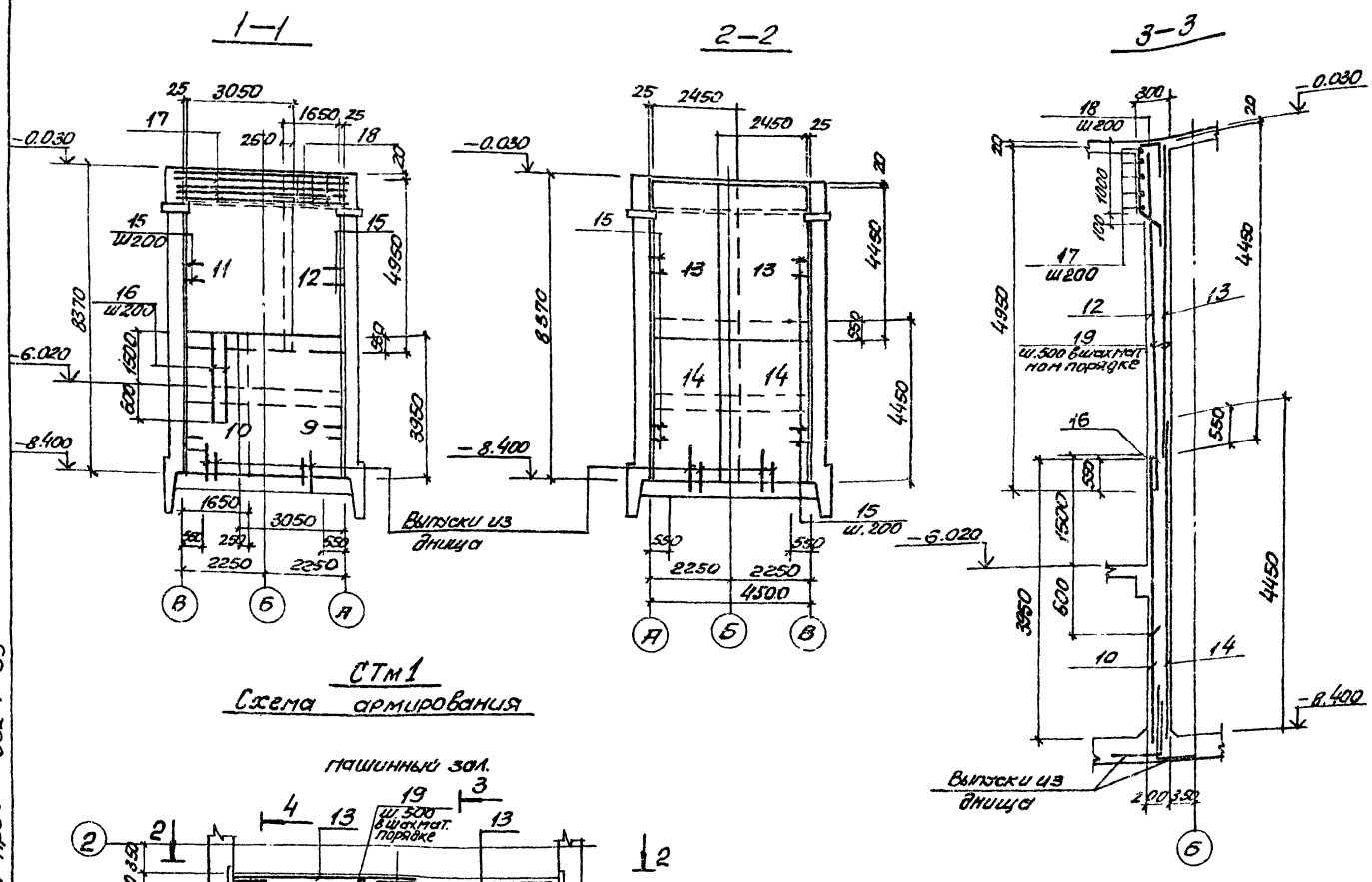

СТм1
Схема армирования

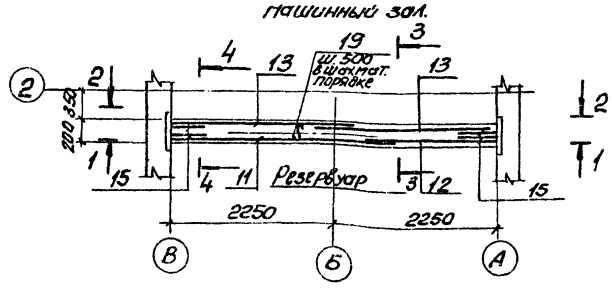

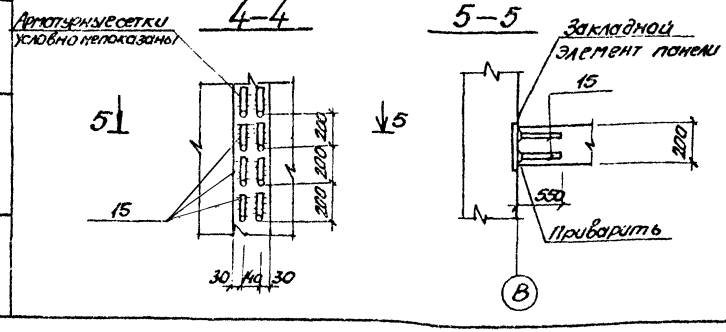

Расчетная схема СТм1

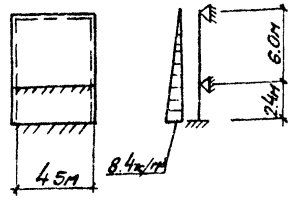

Ведомость деталей

Поз	Эскиз
15	550 150
17	200 5000 200 250
18	950 350 400 100
19	180

Спецификация к стене СТм1

Формат	Зона	Поз.	Обозначение	Наименование	Кол	Прим.
				Сборочные единицы		
5.4		9	ГОСТ 23279-78	Сеткас $\frac{16АIII-200}{8АI-200}$ 3050×3950 $\frac{75}{675}$	1	120.5кг
5.4		10	ГОСТ 23279-78	Тожес $\frac{16АIII-200}{8АI-200}$ 1650×3950 $\frac{75}{675}$	1	67.2кг
5.4		11	ГОСТ 23279-78	" с $\frac{10АIII-200}{8АI-200}$ 3050×4950 $\frac{75}{75}$	1	79.8кг
5.4		12	ГОСТ 23279-78	" с $\frac{10АIII-200}{8АI-200}$ 1650×4950 $\frac{75}{75}$	1	44.1кг
5.4		13	ГОСТ 23279-78	" с $\frac{12АII-200}{12АIII-200}$ 2450×4450 $\frac{25}{25}$	2	100.4кг
5.4		14	ГОСТ 23279-78	" с $\frac{12АIII-200}{12АIII-200}$ 2450×4450 $\frac{25}{625}$	2	95.8кг
				Детали		
5.4		15*		ф12АIII ГОСТ5.1459-72* ℓ=700	168	0.62кг
5.4		16*		ф16АIII ГОСТ5.1459-72* ℓ=2100	23	3.4кг
5.4		17*		ф10АIII ГОСТ5.1459-72* ℓ=5400	5	13.5кг
5.4		18*		ф10АIII ГОСТ5.1459-72* ℓ=2050	23	1.3кг
5.4		19*		ф8АI ГОСТ5781-75 ℓ=300	72	0.10кг
				Материалы		
				Бетон М-200	7.9	м3

*) поз. 15, 17÷19 см. ведомость деталей
остальное см. спецификацию исполнения

Ведомость расхода стали на один элемент, кг

Марка элемента	Изделия арматурные								Всего
	Арматура класса								
	АI			АIII					
	ГОСТ 5781-75			ГОСТ 5.1459-72*					
	ф8		Итого	ф10	ф12	ф16		Итого	
СТМ. 1	86.6		86.6	124.3	499.0	183.4		806.7	893.3

продолжение

Марка	Изделие закладное								Всего	Общий расход стали
	Арматура класса			Прокат марки						
	А			В ст3 кп2						
	ГОСТ 5781-75	ГОСТ 5.1459-72*		ГОСТ 19903-74						
	ф8	ф12	Итого	δ=6	δ=8	δ=10		Итого		
СТМ 1	1.6	26.1	27.7	4.8	99.6	34.8		139.2	166.9	1060.2

1. Защитный слой бетона для рабочей арматуры стены – 25мм.
2. В ведомости расхода стали сальчики не учтены в виду их изменения взависимости от марки насоса

Альбом III

Типовой проект 902.1-65

Инв.№ подл.	Подпись и дата	Взам. инв.№

Привязан

Инв.№

Нач.отд.	Шейко	
Н.контр.	Власенко	
Рук.гр.	Бродская	
Ст.инж.	Доценко	
Инженер	Никитенко	

Т.П 902-1-65- Кж

Канализационная насосная станция производительностью 6÷86 м3/ч

Стадия	Лист	Листов
Р	10	

Стена СТм1
Схема армирования.

Госстрой СССР
Союзводоканалниипроект
Харьковский Водоканалпроект

18305-01 13

формат 22

Альбом III

Типовой проект 902-1-65

Ведомость рабочих чертежей основного комплекта ТП 902-1-65-КМ

Лист	Наименование	Примечание
1	Общие данные	
2	Схемы расположения металлических лестниц и площадок	
3	Схемы расположения металлических лестниц и площадок. Сечения 1-1÷7-7	
	Узел 1.	

Ведомость ссылочных и прилагаемых документов

Обозначение	Наименование	Примечание
	Ссылочные документы	
1.459-2. Вып. 1; 2	Стальные лестницы, переходные площадки, ограждения	
1.400-10/76. Вып.8	Типовые узлы стальных конструкций одноэтажных производственных зданий	

Техническая спецификация металла

Вид профиля и ГОСТ, ТУ	Марка металла и ГОСТ	Обозначение и размер профиля мм	№ п.п.	Код: Марки металла	Код: Вида профиля	Код: Размера профиля	Количество, шт.	Длина, мм	Масса металла по элементам конструкций, т: Лестницы	Площадки	Ограждение			Общая масса, т	Масса потребности в металле по кварталам, т: I	II	III	IV	Заполняется ВЦ
									Код элемента конструкции										
1	2	3	4	5	6	7	8	9	10	11	12	13	14	15	16	17	18	19	20
Швеллеры ГОСТ 8240-72	Вст3кп2 ГОСТ 380-71*	Швеллер 12 ГОСТ 8240-72 Ст3кп ГОСТ 535-79	1	11240	26158					0.2				0.2					
	Итого		2							0.2				0.2					
Всего профиля			3							0.2				0.2					
Сталь прокатная угловая равнополочная ГОСТ 8509-72	Вст3кп2 ГОСТ 380-71*	Уголок 5-100×100×8-ГОСТ 8509-72 Ст3кп2 ГОСТ 535-79	4	11240	21113					0.3				0.3					
	Итого		5							0.3				0.3					
Всего профиля			6							0.3				0.3					
Сталь полосовая ГОСТ 103-76	В ст.3 кп 2 ГОСТ 380-71*	Полоса 5×50 ГОСТ 103-76 Ст3кп ГОСТ 535-79	7	11240	13110					0.08				0.08					
		Полоса 5×40 ГОСТ 103-76 Ст3кп ГОСТ 535-79	8	11240	13110					0.02				0.02					
		Полоса 10×200 ГОСТ 103-76 Ст3кп ГОСТ 535-79	9	11240	13110					0.7				0.7					
	Итого		10							0.8				0.8					
Всего профиля			11							0.8				0.8					
Сталь листовая рифлёная ГОСТ 8568-77	Вст3кп2 ГОСТ 380-71*	Лист РОМ 8.0-ПН-4.0 ГОСТ 8568-77 Ст3пс ГОСТ 535-79	12	11240	71315					0.5				0.5					
	Итого		13							0.5				0.5					
Всего профиля			14							0.5				0.5					
Сталь арматурная Кл. AIII ГОСТ 5.1459-72*	35 ГС	ф10	15	09300Ч	11118					0.1				0.1					
	Итого		16							0.1				0.1					
Всего профиля			17							0.1				0.1					
Итого масса металла			18							1.9				1.9					
Стальные лестницы и ограждения	Вст3кп2 ГОСТ 380-71*		19	11240					0.43		0.15			0.58					
Всего масса металла			20						0.43	1.9	0.15			2.48					
В том числе по маркам	Вст3кп2		21	11240					0.43	1.8	0.15			2.38					
	35ГС		22	09300Ч						0.1				0.1					

Ведомость металлоконструкций по видам профилей

Наименование конструкций по номенклатуре Прейскуранта № 01-09	Позиции по чертежу 902-1-65	№ п.п.	Код конструкций	Масса конструкций, т: Всего стали	по видам профилей стали: Балки и швеллеры	Корзина сварная	Мелкосортная сталь	Гнутые и сварные	Всего	Количество шт.	Серия типовых конструкций
Площадки		1	526243	—	0.2	1.6	0.1	—	1.9		1.459-2.В1.2
Лестницы и ограждения		2	526242	—	—	0.1	—	0.48	0.58		
Итого		3		—	0.2	1.7	0.1	0.48	2.48		
Контрольная сумма											

Общие указания.

1. Разработку чертежей металлоконструкций производить согласно СНиП II-23-80 „Стальные конструкции. Нормы проектирования".
2. Соединение стальных элементов предусматривать ручной электродуговой сваркой.
3. Все сварные швы выполняются электродами типа Э42 и Э42А по ГОСТ 9467-75.
4. Предусмотреть антикоррозийную защиту металлоконструкций: произвести очистку поверхности стальных конструкций от окислов по требованиям ГОСТа 9.402-80 четвёртой степени и окраску лакокрасочными материалами группы I согласно СНиП II-28-73* „Защита строительных конструкций от коррозии".

Типовой проект разработан в соответствии с действующими нормами и правилами и предусматривает мероприятия, обеспечивающие взрывную, взрывопожарную и пожарную безопасность при эксплуатации здания

Главный инженер проекта Баттер

Инв.№ подл. | Подпись и дата | Взам. инв.№

Привязан:

Инв.№

ТП 902-1-65-КМ

Нач.отд.	Шейко	
Н.контр.	Власенко	
Рук.гр.	Бровская	
Инж.	Ясинская	
Инж.	Доценко	

Канализационная насосная станция производительностью 6÷86 м³/ч

Общие данные

Стадия	Лист	Листов
Р	1	3

Госстрой СССР Союзводоканалпроект Харьковский Водоканалпроект

18305-01 14

Типовой проект 902-1-65 Альбом III

Схема расположения лестницы и площадок на отм – 7.800; – 6.900; – 3.600

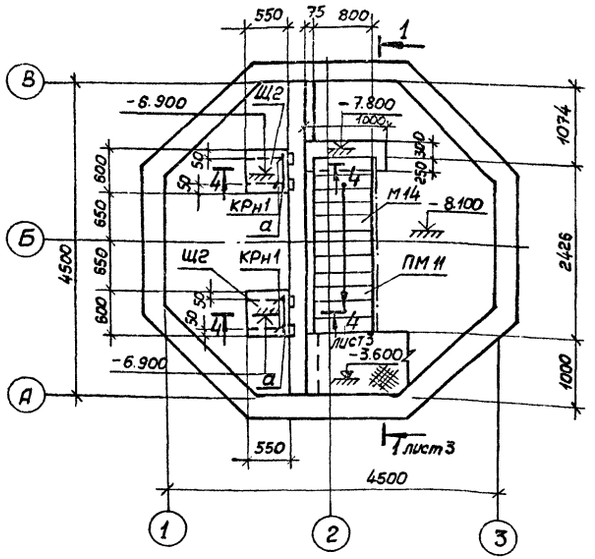

Схема балок на отм.-3.600

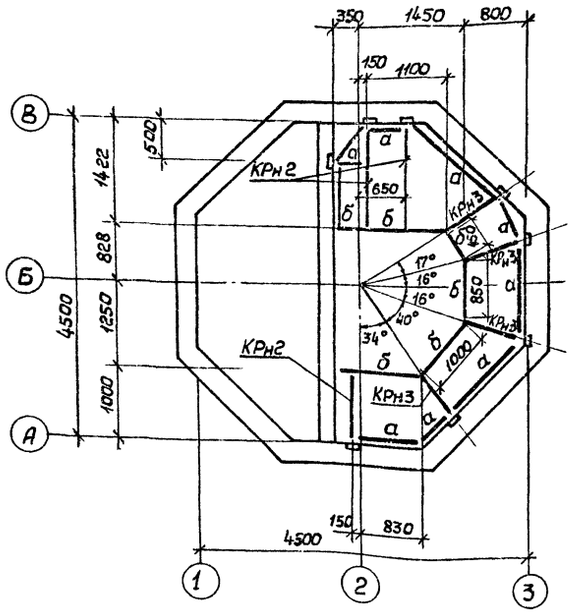

Ведомость элементов

Марка	Сечение			Опорные усилия				Марка металла	Примечание
	Эскиз	Поз.	Состав	Mн тс.м	Nн тс	Qн тс			
М12	1459-2		Вып.2 л.22					ВСт3кп2	
М14	то же		Вып.2 л.23					"	
С9*	"		Вып.1 л.64					"	Укоротить на одно от верха
СК7*	"		Вып.2 л.90					"	то же
Пм9	"		Вып.2 л.58					"	
ПМ11	"		Вып.2 л.59					"	
ПЛ1	"		Вып.2 л.75					"	
ПП4	"		Вып.2 л.98					"	
СН8-23	ГОСТ 2319-70							ВМСт.3сп	

Схема расположения лестниц на отм. 0.000

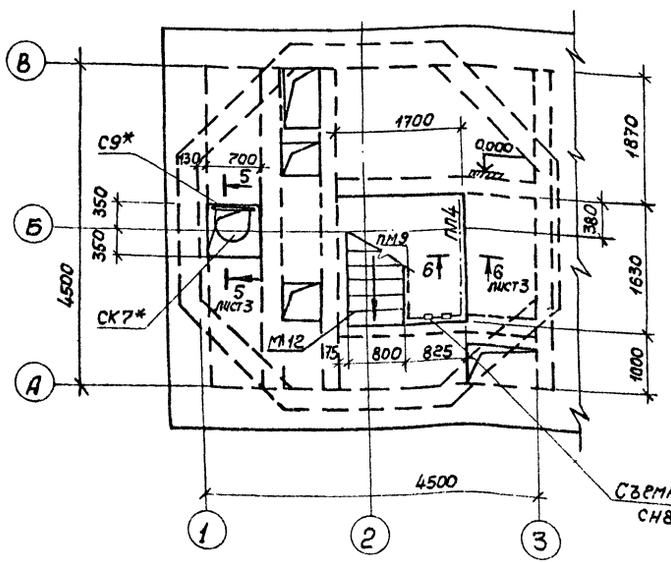

Схема расположения лестниц и площадки на отм.-3.600

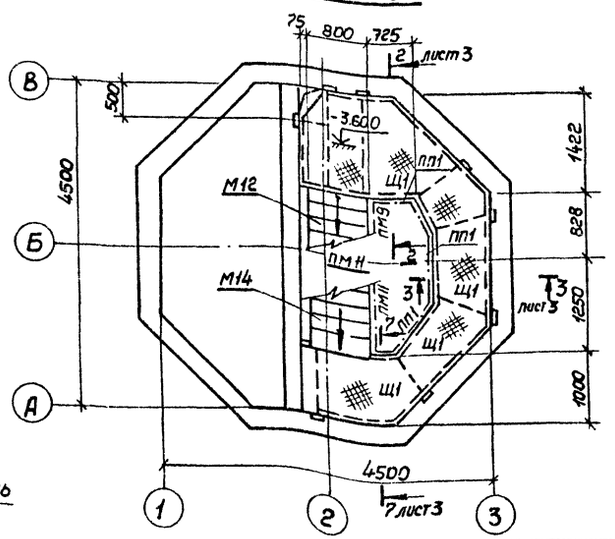

Привязан

Инв. № подл. | Подпись и дата | Взам. инв. №

Нач. отд	Шейко		
Н. контр	Власенко		
Рук. гр	Бродская		
Инж.	Никитенко		
Инж.	Мясная		

ТП 902-1-65-КМ

Канализационная насосная станция производительностью 6 ÷ 86 м³/ч

Схемы расположения металлических лестниц и площадок

Стадия	Лист	Листов
Р	2	

Госстрой СССР Союзводоканалпроект Харьковский Водоканалпроект

18305-01 15

Формат А2

Типовой проект 902-1-65 Альбом III

Согласовано:

Инв.№ | Подписи и дата | Взам.инв.№

1–1

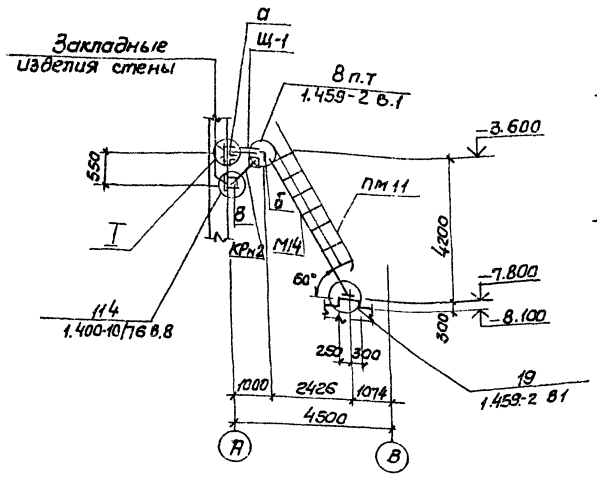

2–2

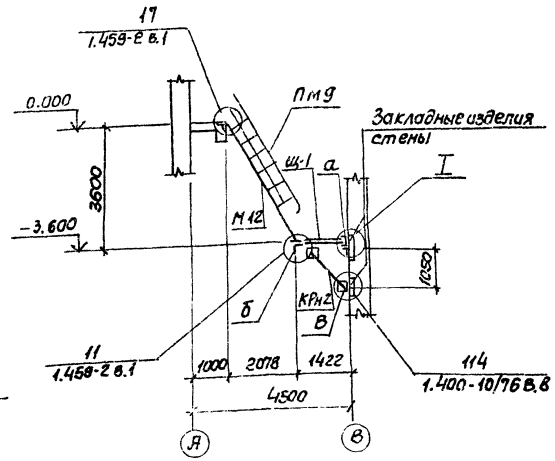

3–3

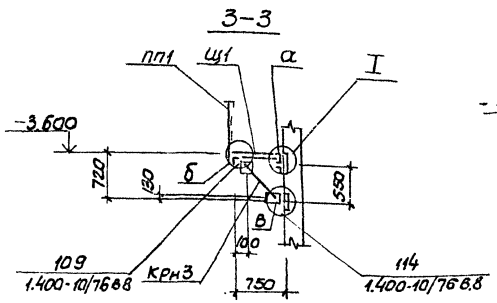

4–4

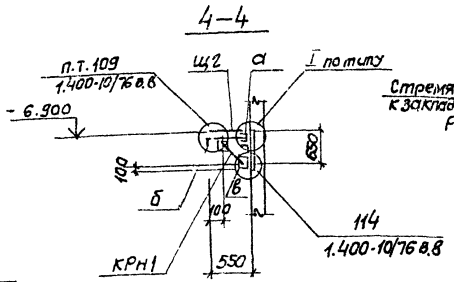

5–5

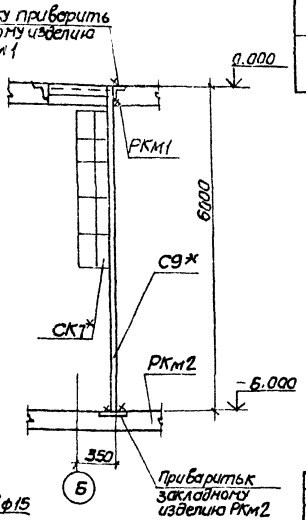

6–6

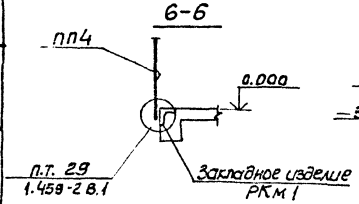

7–7

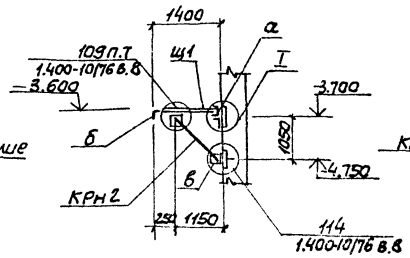

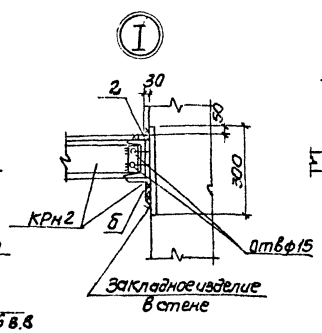

Ведомость элементов

Маска	Сечение: Эскиз	Поз	Состав	Опорные усилия: M1 тс.м	N1 тс	Q тс	Группа конструк.	Марка металла	Примечание
Щ1	1, 2	1	рифл. ст 6÷4	конструктивно				Вст.3кп2	
		2	-50х6	То же				"	
КРн1 КРн2 КРн3	1, 2, 3	1	С12	конструктивно				Вст.3кп2	
		2	L100х8	То же				"	
		3	-200х10					"	
Щ2	1, 2	1	-50х6	конструктивно				Вст.3кп2	
		2	6ф10АIII					"	
а	С	1	С12	конструктивно				Вст.3кп2	
б	L	1	L100х8	конструктивно				Вст.3кп2	
в		1	-200х10	конструктивно				Вст.3кп2	
г		1	-40х6	конструктивно				Вст.3 кп2	

Сварку производить электродами типа Э42 и Э42А по ГОСТ 9467-75

Толщину сварных швов принять по наименьшей толщине свариваемых конструкций, но не менее 4мм.

Привязан:

Инв.№

Нач.отд	Шейко	
Гл.спец	Власенко	
Рук.гр.	Бродская	
Инж.	Никитенко	
Инж.	Мягкая	

ТП 902-1-65-КМ.

Канализационная насосная станция производительностью 6÷85 м³/ч.

Стадия: Р | Лист: 3 | Листов:

Схема расположения металлических лестниц и площадок Сечения 1-1÷7-7. Узел „1"

Госстрой СССР Союзводоканалпроект Харьковский филиал

18305-01 16

Формат А2

gost.e-ecolog.ru