ТИПОВОЙ ПРОЕКТ
902-1-63

КАНАЛИЗАЦИОННАЯ НАСОСНАЯ СТАНЦИЯ ПРОИЗВОДИТЕЛЬНОСТЬЮ 6÷86 м³/ч ПРИ ГЛУБИНЕ ЗАЛОЖЕНИЯ ПОДВОДЯЩЕГО КОЛЛЕКТОРА 5,0м

АЛЬБОМ IV

ЧАСТЬ 2 Изделия. Подземная часть.

18303-04
ЦЕНА 1-03

				Привязан	
Инв.№					

gost.e-ecolog.ru

ЦЕНТРАЛЬНЫЙ ИНСТИТУТ ТИПОВОГО ПРОЕКТИРОВАНИЯ
ГОССТРОЯ СССР

Москва, А-100, Садовая ул., 22

Сдано в печать XI 1962 г.

Заказ № 12080 Тираж 635 экз.

ТИПОВОЙ ПРОЕКТ
902-1-63

КАНАЛИЗАЦИОННАЯ НАСОСНАЯ СТАНЦИЯ ПРОИЗВОДИТЕЛЬНОСТЬЮ 6÷86 м³/ч ПРИ ГЛУБИНЕ ЗАЛОЖЕНИЯ ПОДВОДЯЩЕГО КОЛЛЕКТОРА 5,0 м

СОСТАВ ПРОЕКТА:

Альбом I	Технологические решения. Отопление и вентиляция, внутренний водопровод и канализация /из типового проекта 902-1-60/.
Альбом II	Архитектурно-строительные решения. Надземная часть. Общие чертежи, узлы и детали.
Альбом III	Строительные решения. Подземная часть /сборный вариант/.
Альбом IV	
Часть 1	Изделия. Надземная часть.
Часть 2	Изделия. Подземная часть.
Альбом V	Электрооборудование, автоматизация и технологический контроль. Чертежи монтажной зоны /из типового проекта 902-1-60/.
Альбом VI	Заказные спецификации /из типового проекта 902-1-60/.
Альбом VII	Ведомости потребности в материалах.
Альбом VIII	Сметы. Общая часть /из типового проекта 902-1-60/.
Альбом IX	Сметы. Подземная часть /сборный вариант/.

АЛЬБОМ IV часть 2.

Разработан проектным институтом
„Харьковский Водоканалпроект"

Главный инженер института Г.А. Бондаренко
Главный инженер проекта В.Г. Балтер

Утвержден Главпромстройпроектом Госстроя СССР
протокол №15 от 29 апреля 1982 г.
Введен в действие в/о „Союзводоканалниипроект"
с 1 ноября 1982 г. приказ №194 от 1 октября 1982 г.

				Привязан	
Инв. №					

1873-04 2

Формат	Обозначение	Наименование	Стр	Примечание
12	902-1-63-КЖИ-ДО	Содержание листов выпуска	2	
11	-ТТ1	Технические требования к изготовлению сборных железобетонных изделий.	3	
11	-ТТ2	Технические требования к изготовлению арматурных и закладных изделий	3	
12	-ВС	Ведомость расхода стали	4	
12	-У	Узлы 1÷7	5,6	
11	-ПС 67.20-1	Панель стеновая ПС67.20-1	7	
11	-ПС 67.20-2	" ПС67.20-2	7	
12	-ПС 67.20-1Сб	" ПС 67.20-1 сб	8	
12	-ПС 67.20-2Сб	" ПС 67.20-2 сб	9	
12	-ПС 67.20-1(2)-01	" ПС 67.20-1(2)-01	10	
12	-ПС 67.20-1(2)-02	" ПС 67.20-1(2)-02	10	
12	-ПС 67.20-1(2)-03	" ПС 67.20-1(2)-03	11	
12	-ПС 67.20-1(2)-04	" ПС 67.20-1(2)-04	11	
12	-ПС 67.20-1(2)-05	" ПС 67.20-1(2)-05	12	
12	-ПС 67.20-1(2)-06	" ПС 67.20-1(2)-06	12	
12	-ПС 67.20-1(2)-07	" ПС 67-20-1(2)-07	13	
12	-ПС 67.20-1(2)-08	" ПС 67.20-1(2)-08	13	
11	-ПС 67.20-Кр1	Каркас плоский Кр1	14	
11	-Кр2, Кр3	" Кр2, Кр3	14	
11	-С1	Сетка арматурная С1	15	
11	-С2	" С2	15	

Формат	Обозначение	Наименование	Стр.	Примечание
11	ТП902-1-63-КЖИ-С3	Сетка арматурная С3	16	
11	-С4	" С4	16	
11	-С5	" С5	17	
11	-С6	" С6	17	
11	-МН2	Изделие закладное МН2	18	
11	-МН1	" МН1	18	
11	-МН4	" МН4	19	
11	-МН3	" МН3	19	
11	-МН5	" МН5	20	
11	-МС1	Изделие соединительное МС1	21	
11	-МС2	" МС2	21	
11	-МС3	" МС3	22	
11	-МС4	" МС4	22	
11	-МС5	" МС5	23	
11	-МС6	" МС6	23	
11	-МС7	" МС7	24	
11	-МС8	" МС8	24	
11	-МС9	" МС9	25	
11	-МС10	" МС10	25	

Привязан

Инв. №

Нач.отд.	Шейко	
Н.контр.	Власенко	
Рук.гр.	Бродская	
Ст.инж.	Черепова	
Инж.	Ясинская	

ТП 902-1-63 КЖИ-ДО

Содержание листов выпуска

Стадия	Лист	Листов
Р		

ГПИ Госстрой СССР Союзфосфатпроект Харьковский Водоканалпроект

Технические требования к изготовлению сборных железобетонных изделий

1. Сборные железобетонные изделия запроектированы из тяжелого бетона при условии их изготовления в заводских условиях в инвентарных стальных формах. Изделия должны изготовляться в точном соответствии с рабочими чертежами а также требованиями ГОСТ 13015-75 „Изделия железобетонные и бетонные. Общие технические требования".

2. Изделия армируются арматурными сетками и каркасами.

3. Фиксация закладных изделий осуществляется путем крепления их к опалубочной форме.

4. Для строповки изделий при извлечении их из опалубочной формы и при их транспортировке предусмотрено применение строповочных петель.

5. Складирование изделий производится в штабелях. Высота штабеля назначается из условия обеспечения требований техники безопасности согласно СНиП III-4-80. Подкладки должны устанавливаться в местах расположения строповочных петель.

6. Погрузку и транспортирование изделий следует производить в соответствии с рекомендациями „Временных указаний по перевозке унифицированных сборных железобетонных деталей и конструкций промышленного строительства автомобильным транспортом." (Стройиздат 1966г.)

7. Указания о материалах для изготовления стеновых панелей см. тп 902-1- альбом III.

Привязан

Инв. №

ТП 902-1-63-КЖИ-771

Нач. отд.	Шейко		Техн. требования к изготовлению сборных железобетонных изделий	Стадия	Лист	Листов
Н. контр.	Власенко			Р		
Рук. гр.	Бродская			Госстрой СССР Союзводоканалниипроект Харьковский Водоканалпроект		
Ст. инж.	Черепова					
Инж.	Ясинская					

Типовой проект 902-1-63 Альбом III часть 2

Технические требования к изготовлению арматурных и закладных изделий.

1. Плоские арматурные изделия следует изготовлять при помощи контактной точечной сварки.
Сварку сеток и каркасов производить во всех точках пересечения стержней.

2. Объединение плоских каркасов в пространственные производить в кондукторах при помощи электросварочных клещей.

3. Размеры сеток и каркасов даны по осям и торцам стержней.

4. Сварку производить в соответствии с ГОСТ 19292-73 „Соединения сварные элементов закладных деталей сборных железобетонных конструкций" СН 393-76.

5. В пространственных каркасах отдельные стержни, не входящие в состав плоских каркасов, привязывать к поперечным стержням пространственных каркасов.

6. Сварку тавровых соединений круглых стержней с листовым прокатом закладных изделий выполнять под слоем флюса.

7. Материал прокатной стали закладных изделий принять марки ВСт3кп2 для сварных конструкций по ГОСТ 380-71.*
Толщины сварных швов принять по наименьшей толщине свариваемых элементов.

Инв. № подл. | Подпись и дата | Взам. инв. №

Привязан

Инв. №

ТП 902-1-63-КЖИ-772

Нач. отд.	Шейко		Техн. требования к изготовлению арматурных и закладных изделий	Стадия	Лист	Листов
Н. контр.	Власенко			Р		
Рук. гр.	Бродская			Госстрой СССР Союзводоканалниипроект Харьковский Водоканалпроект		
Ст. инж.	Черепова					
Инж.	Ясинская					

Ведомость расхода стали на элемент, кг
Вариант с клиновидным стыком

Марка элемента	Изделия арматурные																Изделия закладные																Общий расход
	Арматура класса								Прокат марки				Всего	Арматура класса								Прокат марки								Всего				
	AI				AIII				Вст3кп2					AI				AIII				Вст3кп2				Вст3пс2								
	ГОСТ 5781-75				ГОСТ 5.1459-72*				ГОСТ 19903-74					ГОСТ 5781-75				ГОСТ 5.1459-72*				ГОСТ 19903-74				ГОСТ 380-71								
	ф6	ф10			Итого	ф10	ф12	ф16	Итого	δ-6	L140л ×12		Итого		ф6	ф22		Итого	ф8	ф12	ф16	Итого	δ-6	δ-8	δ-12	Итого	Полоса ф25	δ-10		Итого					
ПС67.20-1-01	1.8	21.2			23.0	138.4	54.0	84.7	277.1	36.0	38.4		74.4	374.5	0.8	17.2		18.0	12.7	4.8	—	17.5	110.8	11.4	—	122.2	45.9	2.4		48.3				206.0	580.5
ПС67.20-1-02	1.8	21.2			23.0	138.4	54.0	84.7	277.1	36.0	38.4		74.4	374.5	0.8	17.2		18.0	—	3.0	4.0	7.0	—	5.7	15.4	21.1	45.9	2.4		48.3				94.4	468.9
ПС67.20-1-03	1.8	21.2			23.0	138.4	54.0	84.7	277.1	36.0	38.4		74.4	374.5	0.8	17.2		18.0	—	6.0	—	6.0	—	11.4	—	11.4	45.9	2.4		48.3				83.7	458.2
ПС67.20-1-04	1.8	21.2			23.0	138.4	54.0	84.7	277.1	36.0	38.4		74.4	374.5	0.8	17.2		18.0	12.0	4.8	—	16.8	107.7	13.0	—	120.7	45.9	2.4		48.3				203.8	578.3
ПС67.20-1-05	1.8	21.2			23.0	138.4	54.0	84.7	277.1	36.0	38.4		74.4	374.5	0.8	17.2		18.0	—	4.8	—	4.8	—	11.4	—	11.4	45.9	2.4		48.3				82.5	457.0
ПС67.20-1-06	1.8	21.2			23.0	138.4	54.0	84.7	277.1	36.0	38.4		74.4	374.5	0.8	17.2		18.0	—	5.8	—	5.8	—	13.3	—	13.3	45.9	2.4		48.3				85.4	459.9
ПС67.20-1-07	1.8	21.2			23.0	138.4	54.0	84.7	277.1	36.0	38.4		74.4	374.5	0.8	17.2		18.0	—	11.8	—	11.8	—	24.7	—	24.7	45.9	2.4		48.3				102.8	477.3
ПС67.20-1-08	1.8	21.2			23.0	138.4	54.0	84.7	277.1	36.0	38.4		74.4	374.5	0.8	17.2		18.0	—	3.0	4.0	7.0	—	5.7	15.4	21.1	45.9	2.4		48.3				94.4	468.9
Вариант со щпоночным стыком																																	
ПС67.20-2-01	1.8	21.2			23.0	149.0	59.4	84.7	293.1	36.0	38.4		74.4	390.5	0.8	17.2		18.0	12.7	7.6	—	20.3	110.8	19.0	—	129.8	45.9	2.4		48.3				216.4	606.9
ПС67.20-2-02	1.8	21.2			23.0	149.0	59.4	84.7	293.1	36.0	38.4		74.4	390.5	0.8	17.2		18.0	—	5.8	4.0	9.8	—	13.3	15.4	28.7	45.9	2.4		48.3				104.8	495.3
ПС67.20-2-03	1.8	21.2			23.0	149.0	59.4	84.7	293.1	36.0	38.4		74.4	390.5	0.8	17.2		18.0	—	8.8	—	8.8	—	19.0	—	19.0	45.9	2.4		48.3				94.1	484.6
ПС67.20-2-04	1.8	21.2			23.0	149.0	59.4	84.7	293.1	36.0	38.4		74.4	390.5	0.8	17.2		18.0	12.0	7.6	—	19.6	107.7	20.6	—	128.3	45.9	2.4		48.3				214.2	604.7
ПС67.20-2-05	1.8	21.2			23.0	149.0	59.4	84.7	293.1	36.0	38.4		74.4	390.5	0.8	17.2		18.0	—	7.6	—	7.6	—	19.0	—	19.0	45.9	2.4		48.3				92.9	483.4
ПС67.20-2-06	1.8	21.2			23.0	149.0	59.4	84.7	293.1	36.0	38.4		74.4	390.5	0.8	17.2		18.0	—	8.6	—	8.6	—	20.9	—	20.9	45.9	2.4		48.3				95.7	486.2
ПС67.20-2-07	1.8	21.2			23.0	149.0	59.4	84.7	293.1	36.0	38.4		74.4	390.5	0.8	17.2		18.0	—	14.6	—	14.6	—	32.3	—	32.3	45.9	2.4		48.3				113.2	503.7
ПС67.20-2-08	1.8	21.2			23.0	149.0	59.4	84.7	293.1	36.0	38.4		74.7	390.5	0.8	17.2		18.0	—	5.8	4.0	9.8	—	13.3	15.4	28.7	45.9	2.4		48.3				104.8	495.3

В ведомости расхода стали сальники не учтены в виду изменения в зависимости от марки насоса.

Привязан

Инв. №

Нач. отд.	Шейко	
Н. контр.	Власенко	
Рук. гр.	Бродская	
Ст. инж.	Доценко	
Инж.	Ясинская	

Т.П. 902-1-63-КЖИ-ВС

Ведомость расхода стали.

Стадия	Лист	Листов
Р		1

Госстрой СССР Союзводоканалниипроект Харьковский Водоканалпроект

Копировал Зайцева

Формат 12

18303-04 5

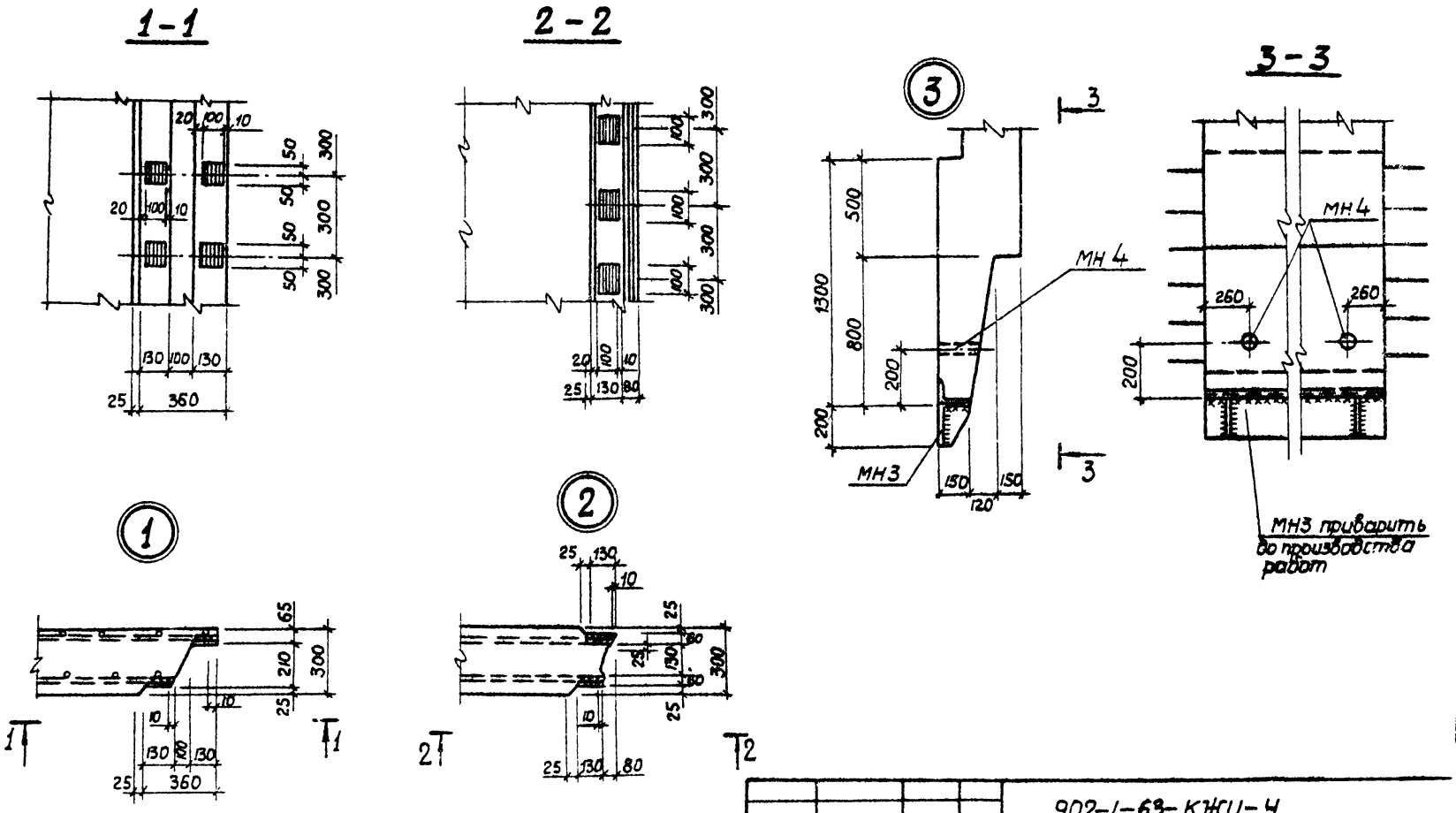

					902-1-63-КЖИ-У		
Привязан					Узлы 1÷7	Стадия	Масса	Масштаб
			Нач.отд.	Шейко		Р		1:50
			Н.контр.	Власенко		Лист 1	Листов 2	
			Рук гр	Бродская		Госстрой СССР Союзводоканалниипроект		
			Ст.инж.	Доценко		Харьковский Водоканалпроект		
Инв.№			Инж.	Ясинская		Формат 1		

23-04 6

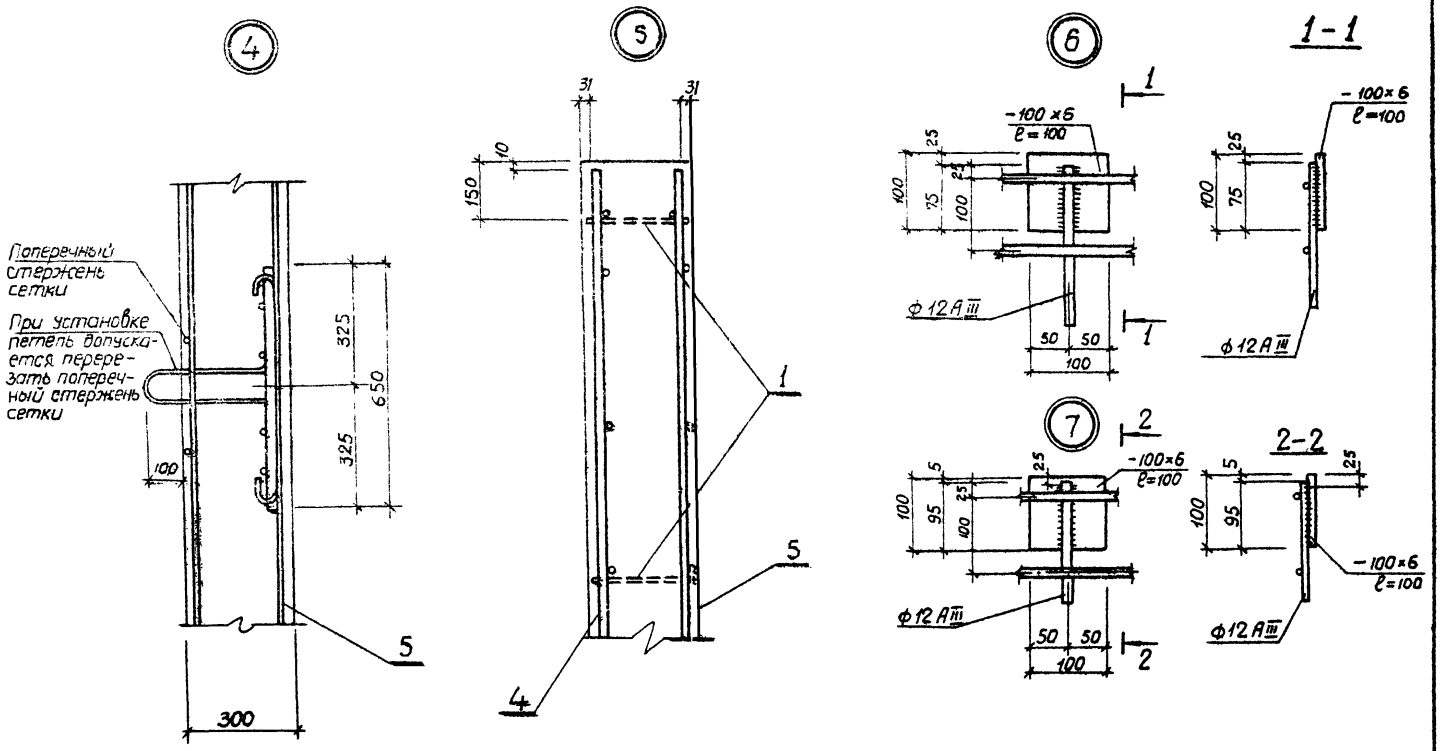

Привязан			
Инв. №		Т.П. 902-1-63-КЖИ-У	Лист 2

Копировал-Га

18303-04 2

Формат	Зона	Поз.	Обозначение	Наименование	Кол.	Примечание
				Документация		
А4			902-1-63-КЖИ-ТТ1	Технические требования		
А2			-У	Узлы 1÷7		
А2			-ВС	Ведомость расхода стали		
А2			-ПС 67.20-1СБ	Сборочный чертеж		
				Сборочные единицы		
А4		1	902-1-63КЖИ-Кр1	Каркас плоский Кр1	4	
А4		2	-Кр2, Кр3	То же Кр2	1	
А4		3	-Кр2, Кр3	" Кр3	1	
А4		4	-С1	Сетка арматурная С1	1	
А4		5	-С2	То же С2	1	
А4		6	-С3	" С3	1	
А4		7	-С4	" С4	1	
А4		8	-С5	" С5	4	
А4		9	-МН1	Изделие закладное МН1	4	
А4		10	-МН2	То же МН2	2	
А4		11	-МН3	" МН3	1	
А4		12	-МН4	" МН4	3	
				Материалы		
				Бетон марки М300	3,22	м³

Привязан

Инв. №

Остальное см. спецификацию исполнения

Т.П. 902-1-63 -КЖИ-ПС 67.20-1

Нач.отд.	Шейко	
Н.контр.	Власенко	
Рук.гр.	Бродская	
Ст.инж.	Доценко	
Инж.	Лыгин	

Панель стеновая ПС 67.20-1

Стадия	Лист	Листов
Р		1

Госстрой СССР Союзводоканалмонтажпроект Харьковский Водоканалпроект

Формат 11

Альбом IV часть 2

Типовой проект 902-1-63

Формат	Зона	Поз.	Обозначение	Наименование	Кол.	Примечание
				Документация		
А4			902-1-63-КЖИ-ТТ1	Технические требования		
А2			-У	Узлы 1÷7		
А2			-ВС	Ведомость расхода стали		
А2			-ПС 67.20-2СБ	Сборочный чертеж		
				Сборочные единицы и детали		
А4		1	902-1-63-КЖИ-Кр1	Каркас плоский Кр1	4	
А4		2	-Кр2, Кр3	То же Кр2	1	
А4		3	-Кр2, Кр3	" Кр3	1	
А4		4	-С1	Сетка арматурная С1	1	
А4		5	-С6	То же С6	1	
А4		6	-С3	" С3	1	
А4		7	-С4	" С4	1	
А4		8	-С5	" С5	4	
А4		9	-МН1	Изделие закладное МН1	4	
А4		10	-МН2	То же МН2	2	
А4		11	-МН3	" МН3	1	
А4		12	-МН4	" МН4	3	
		13	1.400-15.81.150-26	" МН137-3	2	
				Материалы		
				Бетон марки М300	3,63	м³

Привязан

Инв. №

Подпись и дата

Взам. инв. №

Остальное см. спецификацию исполнения

Т.П. 902-1-63 -КЖИ-ПС 67.20-2

Нач.отд.	Шейко	
Н.контр.	Власенко	
Рук.гр.	Бродская	
Ст.инж.	Доценко	
Инж.	Лыгин	

Панель стеновая ПС 67.20-2

Стадия	Лист	Листов
Р		1

Госстрой СССР Союзводоканалмонтажпроект Харьковский Водоканалпроект

Копировал - Гомельская Формат 11

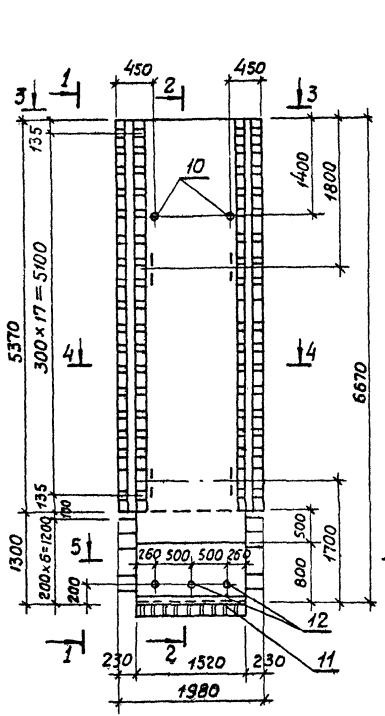

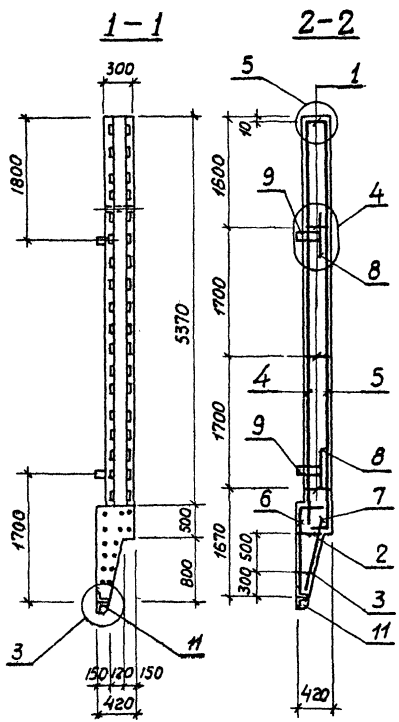

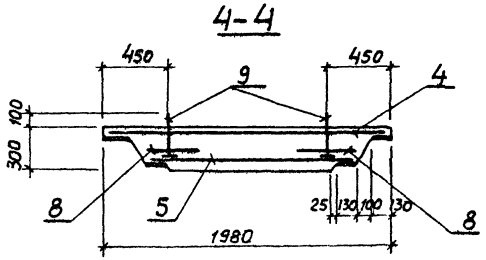

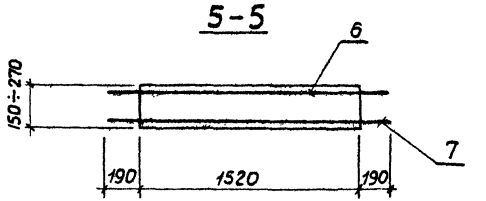

Защитный слой бетона для рабочей арматуры принят 30мм.
Остальное см. чертеж исполнения.

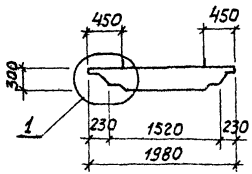

Расчетная схема панели при подъеме.

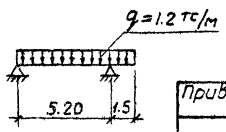

Привязан

Инв. №

Нач.отд.	Шейко	
Н.контр.	Власенко	
Рук.гр.	Бродская	
Ст.инж.	Доценко	
Инж.	Лыгин	

Т.П. 902-1-63 - КЖИ - ПС 67.20-1СБ

Панель стеновая ПС 67.20-1

Стадия	Масса	Масштаб
Р.	8150кг	
Лист	Листов 1	

Госстрой СССР Союзводоканалниипроект Харьковский Водоканалпроект

Копировал - Гомельская Формат 12

18303-04 9

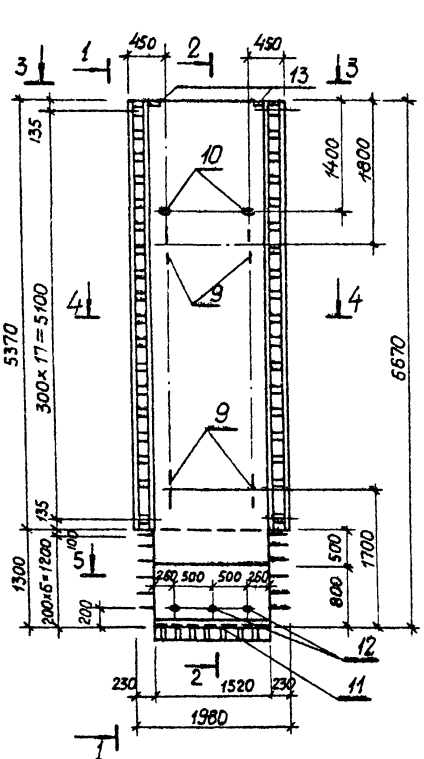

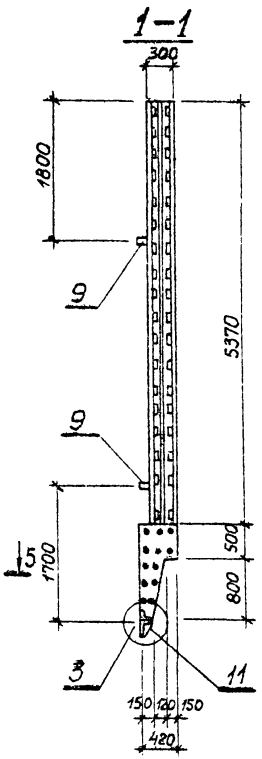

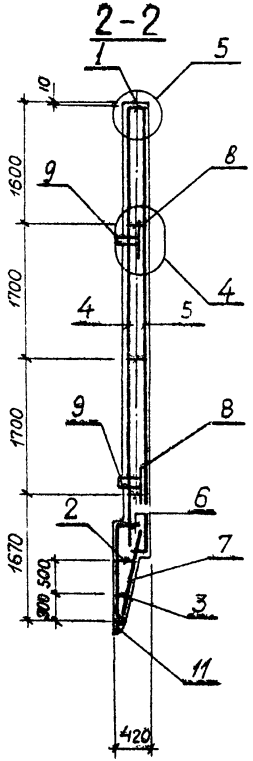

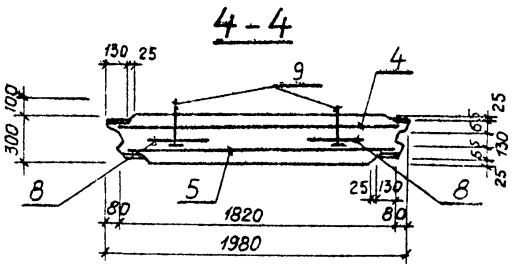

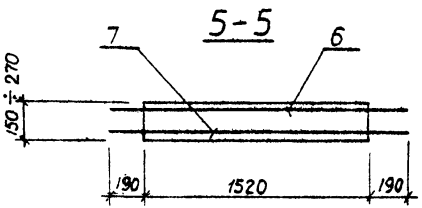

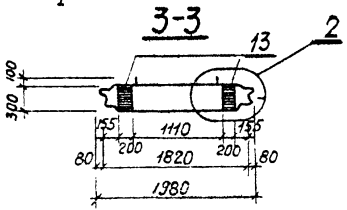

Защитный слой бетона для рабочей арматуры принят 30мм.
Остальное см. чертеж исполнения.

Т.П. 902-1-63 -КЖИ-ПС 67.20-2 СБ					
Панель стеновая ПС 67.20-2				Стадия	Масса	Масштаб
				Р.	8150кг	
				Лист	Листов 1
Нач.отд.	Шейко			Государственный Союзводоканалпроект Харьковский Водоканалпроект	
Н.контр.	Власенко				
Рук.гр.	Бродская				
Ст.инж.	Доценко				
Инж.	Лыгин				

Привязан

Инв. №

Копировал - Гомельская

Формат 1

18303-04 10

ПС 67.20-1(2)-01

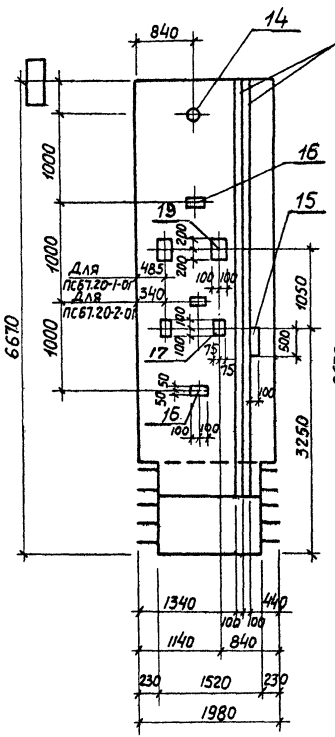

ПС 67.20-1(2)-02

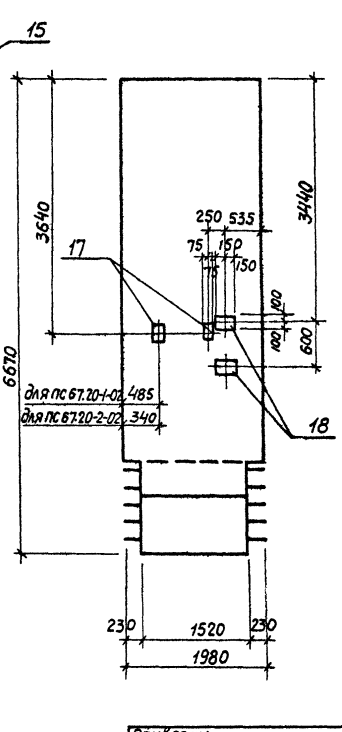

Формат	Зона	поз.	Обозначение	Наименование	Кол.	Примечание
				ПС 67.20-1(2)-01		
				Сборочные единицы		
11		–	902-1-63-КЖИ-ПС 67.20-1(2)	Панель стеновая ПС 67.20-1(2)	1	
		14	3.901-5	Сальник Ду ▭ ℓ=300	1	
		15	1.400-15.81.140-13	Изделие закладное МН 129-2	11.5	п.м.
		19	1.400-15.81.150-44	То же МН 140-3	2	
		16	1.400-15.81.120-13	— " — МН 107-2	3	
		17	1.400-15.81.120-56	— " — МН 114-3	2	
				ПС 67.20-1(2)-02		
				Сборочные единицы		
11		–	902-1-63-КЖИ-ПС 67.20-1(2)	Панель стеновая ПС 67.20-1(2)	1	
		17	1.400-15.81.120-56	Изделие закладное МН 114-3	2	
		18	1.400-15.81.150-35	То же МН 138-6	2	

Остальное см. ПС 67.20-1(2) СБ

Привязан

Инв. №

Нач. отд.	Шейко	
Н. контр.	Власенко	
Рук. гр.	Бродская	
Ст. инж.	Доценко	
Инж.	Лыгин	

Т.П. 902-1-63-КЖИ ПС 67.20-1(2)-01 ПС 67.20-1(2)-02

Панели стеновые ПС 67.20-1(2)-01 ПС 67.20-1(2)-02

Стадия	Масса	Масштаб
Р.	–	1:50
Лист	Листов 1	

Госстрой СССР Союзводоканалниипроект Харьковский Водоканалпроект

Копировал - Гомельская

Формат 12

18303-04 11

ПС 67.20-1(2)-03

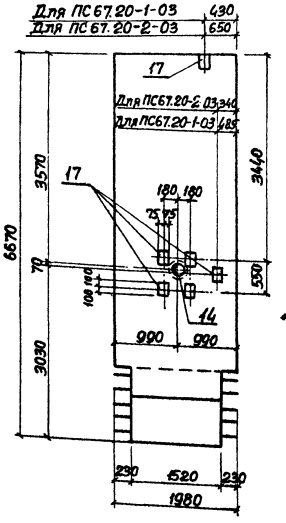

ПС 67.20-1(2)-04

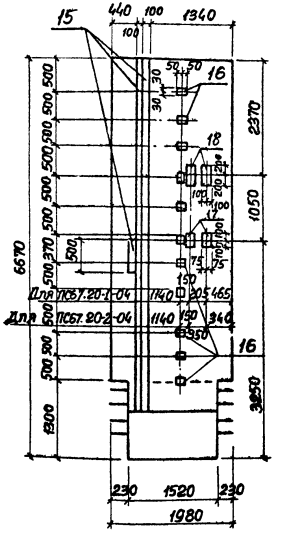

Формат	Зона	Поз.	Обозначение	Наименование	Кол.	Примечание
				ПС 67.20-1(2)-03		
				Сборочные единицы		
11		—	902-1-63-КЖИ-ПС67.20-1(2)	Панель стеновая ПС 67.20-1(2)	1	
		14	3.901-5	Сальник Ду200 ℓ=300	1	
		17	1.400-15.81.120-56	Изделие закладное МН 114-3	6	
				ПС 67.20-1(2)-04		
				Сборочные единицы		
11		—	902-1-63-КЖИ-ПС67.20-1(2)	Панель стеновая ПС67.20-1(2)	1	
		18	1.400-15.81.150-44	Изделие закладное МН 140-3	2	
		17	1.400-15.81.120-53	То же МН 114-3	2	
		15	1.400-15.81.140-13	—"— МН 129-2	11.2	п.м.
		16	1.400-15.81.110-02	—"— МН 101-6	11	

Остальное см. ПС-67.20-1(2) СБ

Привязан					
	Нач.отд.	Шейко			
	Н.контр.	Власенко			
	Рук.гр.	Бродская			
	Ст.инж.	Доценко			
Инв. №:	Инжен.	Лыгин			

ТП 902-1-63 -КЖИ ПС 67.20-1(2)-03 ПС 67.20-1(2)-04

Панели стеновые ПС 67.20-1(2)-03 ПС 67.20-1(2)-04

Стадия	Масса	Масштаб
Р	—	1:50

Лист | Листов 1

Советский Союз Союзпроектмонтажпроект Гарбузовский

Водоканалпроект

Копировал

Формат 1Р

18303-04 1Р

ПС 67.20-1(2)-05

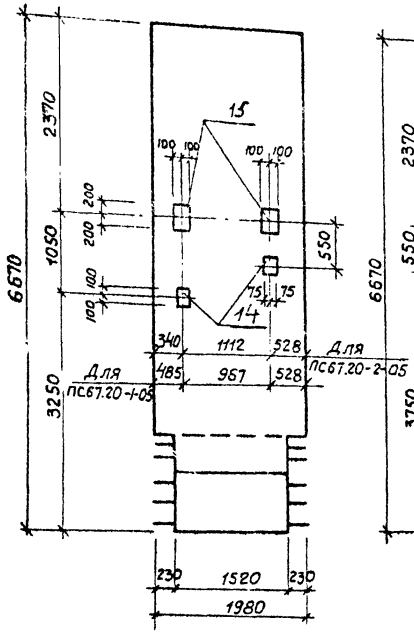

ПС 67.20-1(2)-06

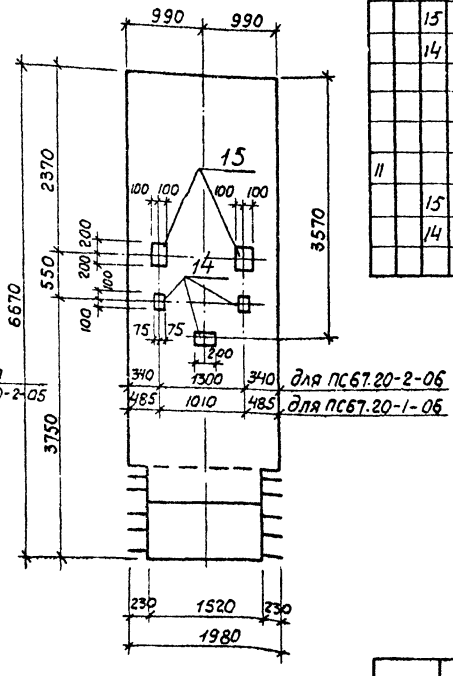

Формат	Зона	Поз.	Обозначение	Наименование	Кол.	Примечание
				ПС67.20-1(2)-05		
				Сборочные единицы		
II			902-1-63-КЖИ-ПС67.20-1(2)	Панель стеновая ПС 67.20-1(2)	1	
		15	1.400-15.81.150-44	Изделие закладное МН140-3	2	
		14	1.400-15.81.120-56	то же МН114-3	2	
				ПС67.20-1(2)-06		
				Сборочные единицы		
II			902-1-63-КЖИ-ПС67.20-1(2)	Панель стеновая ПС67.20-1(2)	1	
		15	1.400-15.81.150-44	Изделие закладное МН140-3	2	
		14	1.400-15.81.120-56	то же МН114-3	3	

Остальное см. ПС67.20-1(2) СБ

Т.П. 902-1-63-КЖИ ПС67.20-1(2)-05
ПС67.20-1(2)-06

Панели стеновые
ПС67.20-1(2)-05
ПС67.20-1(2)-06

Стадия	Масса	Масштаб
Р.	—	1:50

Лист | Листов 1

Госстрой СССР
Союзводоканалниипроект
Харьковский
Водоканалпроект

Привязан

Инв. №

Нач.отд.	Шейко	
Н.контр.	Власенко	
Рук.гр.	Бродская	
Ст.инж.	Доценко	
Инж.	Лыгин	

Копировал - Гомельская Формат 12

ПС67.20-1(2)-07

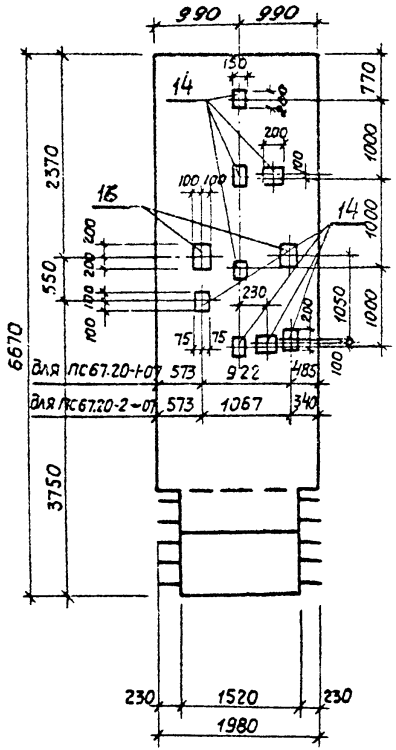

ПС67.20-1(2)-08

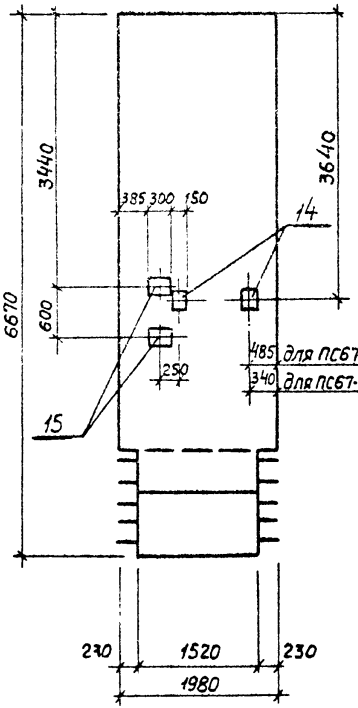

Формат	Зона	Поз.	Обозначение	Наименование	Кол.	Примечание
				ПС67.20-1(2)-07		
				Сборочные единицы		
11		—	902-1-63-КЖ-ПС67.20-1(2)	Панель стеновая ПС67.20-1(2)	1	
		16	1.400-15.Вып.150-44	Изделие закладное МН140-3	2	
		14	1.400-15.Вып.120-56	то же МН114-3	8	
				ПС67.20-1(2)-08		
				Сборочные единицы		
11		—	902-1-63-КЖИ-ПС67.20-1(2)	Панель стеновая ПС67.20-1(2)	1	
		14	1.400-15.Вып.120-56	Изделие закладное МН114-3	3	
		15	1.400-15.Вып.150-35	То же МН138-6	2	

Остальное см. ПС67.20-1(2) СБ.

Привязан

Инв. №

Нач.отд.	Шейко	
Н.контр.	Власенко	
Рук.гр.	Бродская	
Ст.инж.	Доценко	
Инж.	Лыгин	

Т.П.902-1-63-КЖИ-ПС67.20-1(2)-07
ПС67.20-1(2)-08

Панели стеновые
ПС67.20-1(2)-07
ПС67.20-1(2)-08

Стадия	Масса	Масштаб
Р	—	1:50
Лист	Листов 1	

Госстрой СССР
Союзводоканалмонтажпроект
Гомельский
Водоканалпроект

Копировал - Гомельская Формат 11

18303-04 14

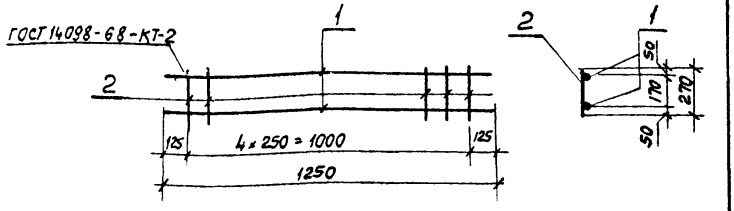

Формат	Зона	Поз.	Обозначение	Наименование	Кол.	Примечание
				Документация		
11			902-1-63-КЖИ-ТТ2	Технические требования ТТ2 Кр1		
				Детали		
Б.Ч.		1		Ф10 AI ГОСТ 5781-75; ℓ=1250	2	0,8 кг
Б.Ч.		2		Ф6 AI то же; ℓ=270	5	0,06 кг

Привязан

Инв. №

Нач. отд.	Шейко		
Н. контр.	Власенко		
Рук. гр.	Бродская		
Ст. инж.	Доценко		
Ст. техн.	Пушкарь		

ТП 902-1-63-КЖИ-Кр1

Каркас плоский Кр1.

Стадия	Масса	Масштаб
Р	1,9 кг	

Лист | Листов 1

Госстрой СССР Союзводоканалниипроект Харьковский Водоканалпроект

Альбом IV часть 2

Типовой проект 902-1-63

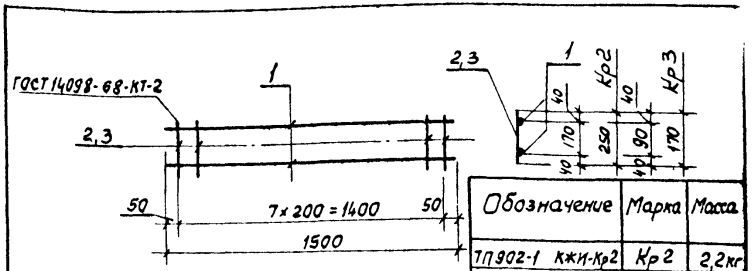

Обозначение	Марка	Масса
ТП 902-1 КЖИ-Кр2	Кр 2	2,2 кг
ТП 902-1 КЖИ-Кр3	Кр 3	2,04 кг

Формат	Зона	Поз.	Обозначение	Наименование	Кол.	Примечание
				Документация		
11			902-1-63-КЖИ-ТТ2	Технические требования ТТ2 Кр.2		
				Детали		
Б.Ч.		1		Ф10 AI ГОСТ 5781-75; ℓ=1500	2	0,9 кг
Б.Ч.		2		Ф6 AI то же; ℓ=250	8	0,05 кг
				Кр.3		
				Детали		
Б.Ч.		1		Ф10 AI ГОСТ 5781-75; ℓ=1500	2	0,9 кг
Б.Ч.		3		Ф6 AI; то же; ℓ=170	8	0,03 кг

Инв. № подл. | Подпись и дата | Взам. инв. №

Привязан

Инв. №

Нач. отд.	Шейко		
Н. контр.	Власенко		
Рук. гр.	Бродская		
Ст. инж.	Доценко		
Ст. техн.	Пушкарь		

ТП 902-1-63-КЖИ-Кр2; Кр3

Каркас плоский Кр2; Кр3.

Стадия	Масса	Масштаб
Р	см. табл.	

Лист | Листов 1

Госстрой СССР Союзводоканалниипроект Харьковский Водоканалпроект

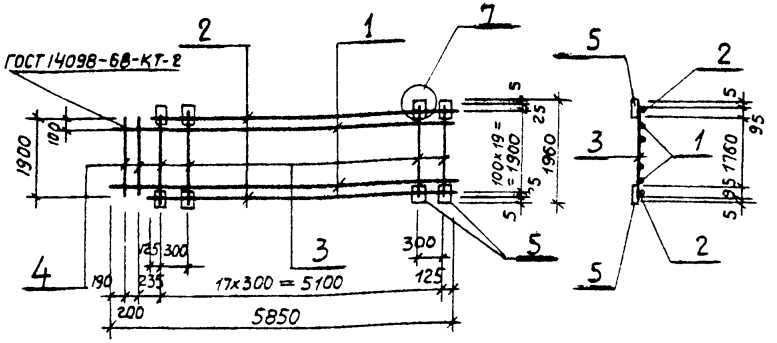

Формат	Зона	Поз.	Обозначение	Наименование	Кол	Примечание
				Документация		
11			902-1-63-КЖИ-ТТ2	Технические требования		
				Детали		
Б.ч.		1		ф10 А III, ГОСТ 5.1459-72*, ℓ=5850	18	3.6 кг
Б.ч.		2		ф10 А III, ГОСТ 5.1459-72*, ℓ=5350	2	3.3 кг
Б.ч.		3		ф12 А III - ГОСТ 5.1459-72* ℓ=1850	18	1.7 кг
Б.ч.		4		ф16 А III, ГОСТ 5.1459-72* ℓ=1900	2	3.0 кг
Б.ч.		5		-100×6, ГОСТ 103-76; ℓ = 100	36	0,5 кг

Привязан

Инв. №

Нач. отд	Шейко		
Н. контр	Власенко		
Рук. гр	Бродская		
Ст. инж.	Доценко		
Инж.	Лыгин		

Т.П. 902-1-63 - КЖИ - С1

Сетка арматурная С1

Стадия	Масса	Масштаб
Р.	126.0кг	
Лист	Листов 1	

Госстрой СССР Союзводоканалниипроект Харьковский Водоканалпроект

Формат А1

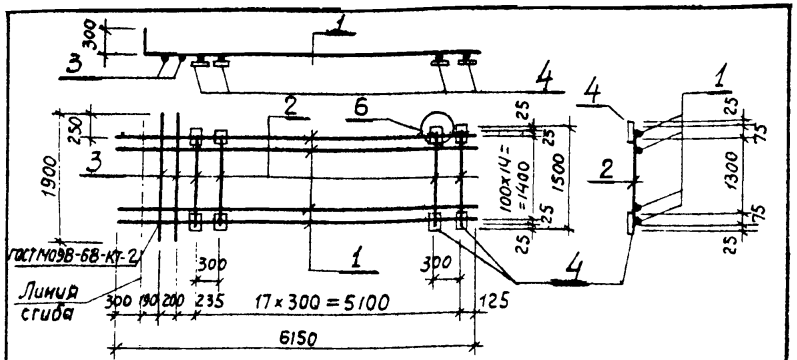

Формат	Зона	Поз.	Обозначение	Наименование	Кол.	Примечание
				Документация		
11			902-1-63-КЖИ-ТТ2	Технические требования		
				Детали		
Б.ч.		1		ф10 А III ГОСТ 5.1459-72*, ℓ=6150	15	3.8 кг
Б.ч.		2		ф12 А III ГОСТ 5.1459-72*, ℓ=1450	18	1.3 кг
Б.ч.		3		ф16 А III ГОСТ 5.1459-72* ℓ=1900	2	3.0 кг
Б.ч.		4		-100×6; ГОСТ 103-76, ℓ= 100	36	0,5 кг

Взам. инв. №

Подп. и дата

Инв. № подл.

Привязан

Инв. №

Нач. отд.	Шейко		
Н. контр.	Власенко		
Рук. гр.	Бродская		
Ст. инж.	Доценко		
Инж.	Лыгин		

Т.П. 902-1-63 - КЖИ - С2

Сетка арматурная С2

Стадия	Масса	Масштаб
Р.	104.4кг	
Лист	Листов 1	

Госстрой СССР Союзводоканалниипроект Харьковский Водоканалпроект

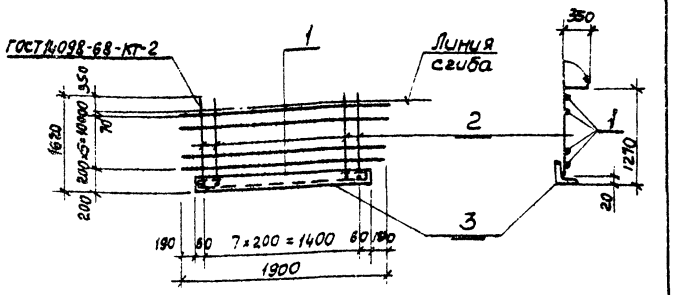

Формат	Зона	Поз.	Обозначение	Наименование	Кол.	Примечание
				Документация		
А4			902-1-63-КЖЦ-ТТ2	Технические требования		
				Детали		
Б.4		1		Ф16 А III ГОСТ 5.1459-72*, ℓ=1900	6	3,0 кг
Б.4		2		Ф16 А III, то же; ℓ=1600	8	2,5 кг
Б.4		3		L140×12; ГОСТ 8509-72, ℓ=1520	1	38,4 кг

Привязан

Инв. №

Нач.отд	Шейко	
Н.контр.	Власенко	
Рук.гр.	Бродская	
Ст.инж.	Доценко	
Инж.	Лыгин	

Т.П.902-1-63-КЖИ-С3

Сетка арматурная С3.

Стадия	Масса	Масштаб
Р	16,4 кг	
Лист	Листов	
Госстрой СССР Союзводоканалниипроект Харьковский Водоканалпроект		

Альбом III часть 2

Типовой проект 902-1-63

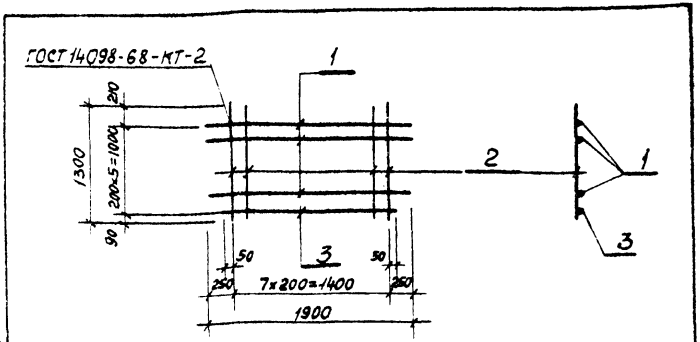

Формат	Зона	Поз.	Обозначение	Наименование	Кол.	Примечание
				Документация		
А4			902-1-63-КЖИ-ТТ2	Технические требования		
				Детали		
				Ф16 А III; ГОСТ 5.1459-72*		
Б.4		1		ℓ=1980	5	3,1 кг
Б.4		2		ℓ=1300	8	2,1 кг
Б.4		3		ℓ=1500	1	2,4 кг

Взам. инв. №

Подпись и дата

Инв. № подл.

Привязан

Инв. №

Нач.отд	Шейко	
Н.контр.	Власенко	
Рук.гр.	Бродская	
Ст.инж.	Доценко	
Инж.	Лыгин	

Т.П.902-1-63-КЖИ-С4

Сетка арматурная С4

Стадия	Масса	Масштаб
Р	34,7 кг	
Лист	Листов 1	
Госстрой СССР Союзводоканалниипроект Харьковский Водоканалпроект		

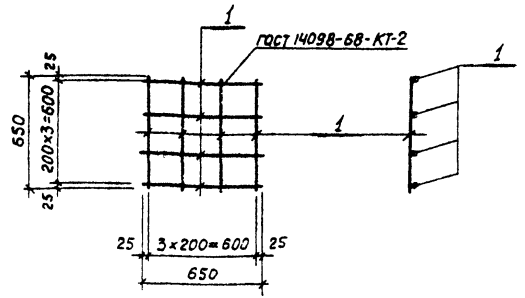

Формат	Зона	Поз.	Обозначение	Наименование	Кол.	Примечание
				Документация		
11			902-1-63-КЖИ-ТТ2	Технические требования		
				Детали		
Б.ч.		1		ф10 AI ГОСТ 5781-75, ℓ=650	8	0,4 кг

Привязан

Инв. №

Нач.отд.	Шейко	
Н.контр.	Власенко	
Рук.гр.	Бродская	
Ст.инж.	Доценко	
Инж.	Лыгин	

Т.П. 902-1-63-КЖИ-С5

Сетка арматурная С5

Стадия	Масса	Масштаб
Р	3,2 кг	
Лист	Листов 1	

Госстрой СССР Союзводоканалниипроект Харьковский Водоканалпроект

Формат 11

Альбом IV часть 2

Типовой проект 902-1-63

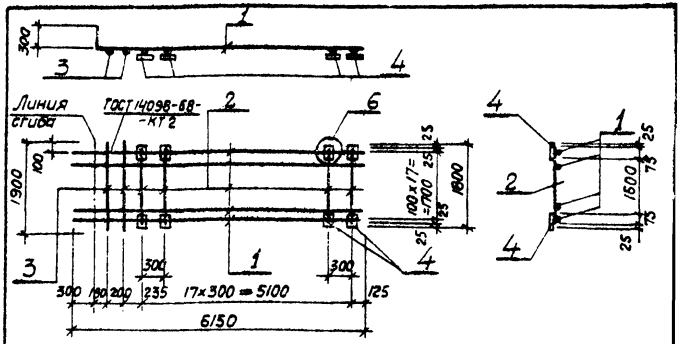

Формат	Зона	Поз.	Обозначение	Наименование	Кол.	Примечание
				Документация		
11			902-1-63-КЖИ-ТТ2	Технические требования		
				Детали		
Б.ч.		1		ф10 AIII ГОСТ 5.1459-72*, ℓ=6150	18	3,8 кг
Б.ч.		2		ф12 AIII ГОСТ 5.1459-72*, ℓ=1750	18	1,6 кг
Б.ч.		3		ф16 AIII ГОСТ 5.1459-72, ℓ=1900	2	3,0 кг
Б.ч.		4		-100×6, ГОСТ 103-76, ℓ=100	36	0,5 кг

Взам.инв.№

Подпись и дата

Инв.№ подл.

Привязан

Инв. №

Нач.отд.	Шейко	
Н.контр.	Власенко	
Рук.гр.	Бродская	
Ст.инж.	Доценко	
Инж.	Лыгин	

Т.П. 902-1-63-КЖИ-С6

Сетка арматурная С6

Стадия	Масса	Масштаб
Р	121,2 кг	
Лист	Листов 1	

Госстрой СССР Союзводоканалниипроект Харьковский Водоканалпроект

Копировала-Гомельская

Формат 11

МН2

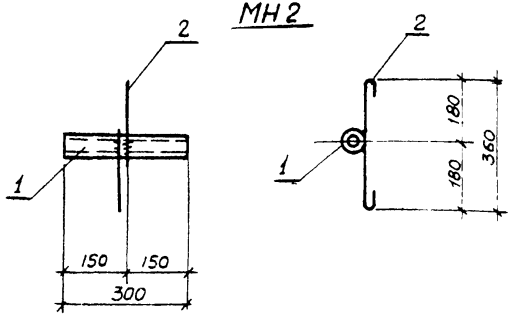

Формат	Зона	Поз.	Обозначение	Наименование	Кол.	Примечание
				Документация		
11			902-1-63-КЖИ-ТТ2	Технические требования ТТ2		
				Детали		
Б.Ч		1		Тр 25×3,2; ГОСТ 3262-75*, ℓ=300	1	0,73 кг
Б.Ч.		2		ф6 AI, ГОСТ 5781-75, ℓ=500	1	0,11 кг

Привязан

Инв. №

Нач.отд	Шейко		
Н.контр.	Власенко		
Рук.гр.	Бродская		
Ст.инж.	Доценко		
Ст.техн.	Пушкарь		

ТП 902-1-63-КЖИ-МН2

Изделие закладное МН2

Стадия	Масса	Масштаб
Р	0,84 кг	1:10
Лист	Листов 1	

Госстрой СССР Союзводоканалниипроект Харьковский Водоканалпроект

Формат 11

Альбом IV часть 2

Типовой проект 902-1-63

МН1

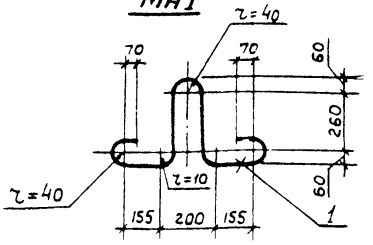

Формат	Зона	Поз.	Обозначение	Наименование	Кол.	Примечание
				Документация		
11			902-1-63-КЖИ-ТТ2	Технические требования ТТ2		
				Детали		
Б.Ч		1		ф22 AII ГОСТ 5781-75, ℓ=1450	1	4,3 кг

Взам.инв.№

Привязан

Подпись и дата

Инв.№

Инв.№ подл.

Нач.отд	Шейко		
Н.контр.	Власенко		
Рук.гр.	Бродская		
Ст.инж.	Доценко		
Ст.техн.	Пушкарь		

ТП 902-1-63-КЖИ-МН1

Изделие закладное МН1

Стадия	Масса	Масштаб
Р	4,3 кг	
Лист	Листов 1	

Сталь марки ВСт3сп2

Госстрой СССР Союзводоканалниипроект Харьковский Водоканалпроект

Копировал - Гомельская Формат 11

Мн 4

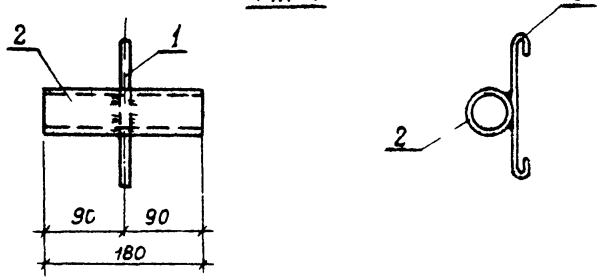

Формат	Зона	Поз	Обозначение	Наименование	Кол	Примечание
				Документация		
11			902-1-63 -КЖИ-ТТ2	Технические требования		
				Детали		
		1		ф6 AI; ГОСТ 5781-75, ℓ=500	1	0,2 кг
		2		ТР 25×3,2; ГОСТ 3262-75*, ℓ=180	1	0,3 кг

Привязан

Инв. №

ТП 902-1-63 - КЖИ-Мн 4

Изделие закладное Мн 4

Стадия	Масса	Масштаб
Р	0,5кг	б/м
Лист	Листов 1	

Госстрой СССР Союзводоканалниипроект Харьковский Водоканалпроект

Нач.отд.	Шейко	
Н.контр.	Власенко	
Рук.гр.	Бродская	
Ст.инж.	Доценко	
Ст.техник	Пушкарь	

Альбом IV часть 2

Типовой проект 902-1-63

Мн 3

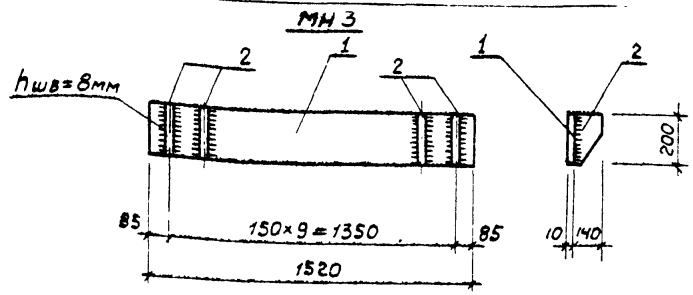

Формат	Зона	Поз.	Обозначение	Наименование	Кол.	Примечание
				Документация		
11			902-1-63 -КЖИ-ТТ2	Технические требования ТТ2		
				Детали		
Б.Ч		1		-200×10, ГОСТ 9903-74, ℓ=1520	1	23,9 кг
Б.Ч		2		-140×10, ГОСТ 103-76, ℓ=200	10	2,2 кг

Привязан

Инв. №

Взам.инв.№ | Подпись и дата | Инв.№ подл.

ТП 902-1-63 - КЖИ- Мн 3

Изделие закладное Мн3

Стадия	Масса	Масштаб
Р	45,9 кг	б/м
Лист	Листов 1	

Госстрой СССР Союзводоканалниипроект Харьковский Водоканалпроек

Нач.отд.	Шейко	
Н.контр.	Власенко	
Рук.гр.	Бродская	
Ст.инж.	Доценко	
Ст.техник	Пушкарь	

Копировал - Гомельская Формат

Альбом IV часть 2

Типовой проект 902-1-63

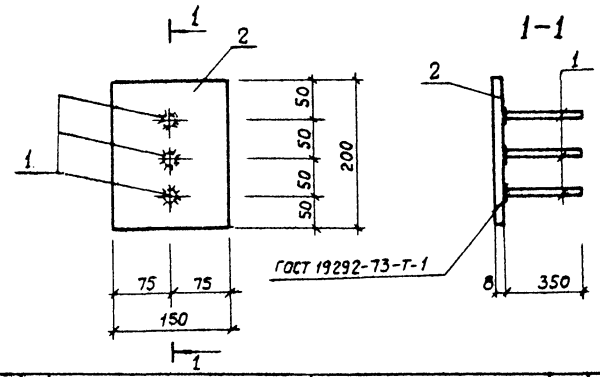

Формат	Зона	Поз.	Обозначение	Наименование	Кол.	Примечание
				Документация		
11			902-1-63-КЖИ-ТТ2	Технические требования		
				Детали		
Бч		1		ф12 AIII ГОСТ 5.1459-72* ℓ=350	3	0,3 кг
Бч		2		-200×8 ГОСТ 103-76, ℓ=150	1	1,9 кг

Привязан

Инв.№

Взам.инв.№ | Подпись и дата | Инв.№подл

Нач.отд	Шейко	
Н.контр.	Власенко	
Рук.гр.	Бродская	
Ст.инж.	Доценко	
Инженер.	Филиппов	

ТП 902-1-63-КЖИ-МН5

Изделие закладное МН5

Стадия	Масса	Масштаб
Р	2,8 кг	б/м
Лист	Листов 1	

Госстрой СССР Союзводоканалниипроект Харьковский Водоканалпроект

Копировал - Гомельская Формат 11

18303-04 21

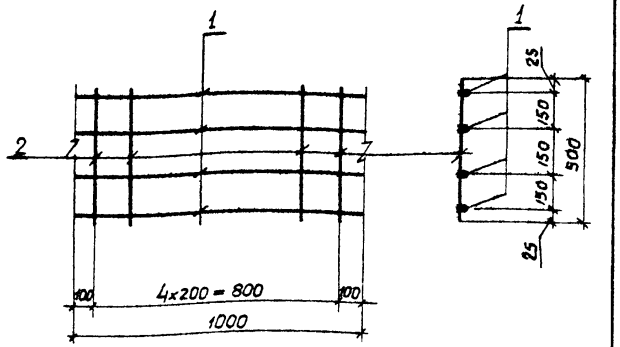

Формат	Зона	Поз.	Обозначение	Наименование	Кол.	Примечание
				Документация		
11			902-1-63-КЖИ-ТТ2	Технические требования		
				Детали		
				ф 6 А I ГОСТ 5781-75		
Б.Ч.		1		l=1000	4	0,2 кг
Б.Ч.		2		l = 500	5	0,1 кг

Привязан

Инв. №

Нач. отд.	Шейко	
Н. контр.	Власенко	
Рук. гр.	Бродская	
Ст. инж.	Доценко	
Инжен.	Филиппова	

ТП 902-1-63-КЖИ-МС1

Изделие соединительное МС1

Стадия	Масса	Масштаб
Р	1,3 кг	Б/м

Лист | Листов 1

Госстрой СССР
Союзводоканалниипроект
Харьковский
Водоканалпроект

Формат 11

Альбом IV часть 2

Типовой проект 902-1-63

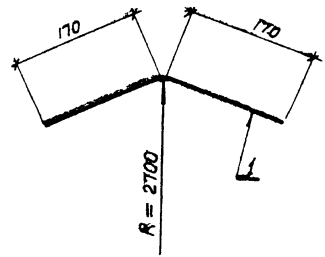

Формат	Зона	Поз.	Обозначение	Наименование	Кол.	Примечание
				Документация		
11			902-1-63-КЖИ-ТТ2	Технические требования		
				Детали		
Б.Ч.		1		ф16 А III ГОСТ 5.1459-72, l=340	1	0,5 кг

Взам. инв. №

Подпись и дата

Инв. № подл.

Привязан

Инв. №

Нач. отд.	Шейко	
Н. контр.	Власенко	
Рук. гр.	Бродская	
Ст. инж.	Доценко	
Инжен.	Филиппова	

ТП 902-1-63-КЖИ-МС2

Изделие соединительное МС2

Стадия	Масса	Масштаб
Р	0,5 кг	Б/м

Лист | Листов 1

Госстрой СССР
Союзводоканалниипроект
Харьковский
Водоканалпроект

Копировал-Гомельская Формат 1

18503-04 02

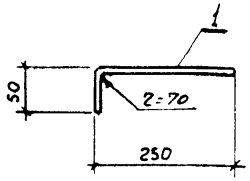

Зона	Поз	Обозначение	Наименование	Кол	Примечание
			Документация		
		902-1-63-КЖИ ТТ2	Технические требования		
			Детали		
	1		ф12 AIII ГОСТ 5.1459-72* ℓ=300	1	0,3 кг

Привязан

Инв. №

Нач. отд	Шейко		
Н. контр	Власенко		
Рук. гр	Бродская		
Гл. инж	Доценко		
Инжен.	Филиппова		

ТП 902-1-63-КЖИ-МС3

Изделие соединительное МС 3

Стадия	Масса	Масштаб
Р	0,3 кг	Б/м
Лист	Листов 1	

Госстрой СССР Союзводоканалниипроект Харьковский Водоканалпроект

Формат 11

Альбом IV часть 2

Типовой проект 902-1-63

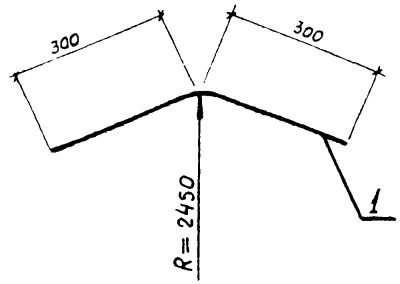

Формат	Зона	Поз.	Обозначение	Наименование	Кол.	Примечание
				Документация		
11			902-1-63-КЖИ-ТТ2	Технические требования		
				Детали		
Б.Ч.		1		ф16 AIII ГОСТ 5.1459-72* ℓ=600	1	1,0 кг

Привязан

Инв. №

Нач. отд	Шейко		
Н. контр	Власенко		
Рук. гр	Бродская		
Ст. инж	Доценко		
Инжен.	Филиппова		

ТП 902-1-63-КЖИ-МС4

Изделие соединительное МС4

Стадия	Масса	Масштаб
Р	1,0 кг	Б/м
Лист	Листов 1	

Госстрой СССР Союзводоканалниипроект Харьковский Водоканалпроект

Копировал - Гомельская Формат 11

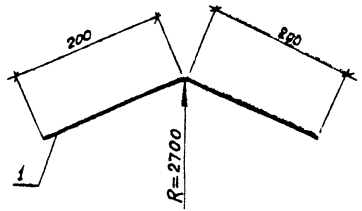

Формат	Зона	Поз.	Обозначение	Наименование	Кол.	Примечание
				Документация		
11			902-1-63-КЖИ-ТТ2	Технические требования		
				Детали		
Б.ч.		1		ф16 AIII ГОСТ 5781-75* ℓ=400	1	0,6 кг

Привязан

Инв.№

Нач.отд.	Шейко		
Н.контр.	Власенко		
Рук.гр.	Бродская		
Ст.инж.	Доценко		
Инженер	Филиппова		

ТП 902-1-63-КЖИ-МС5

Изделие соединительное МС5

Стадия	Масса	Масштаб
Р	0,6 кг	б/м
Лист	Листов 1	

Госстрой СССР
Союзводоканалниипроект
Харьковский
Водоканалпроект

Формат

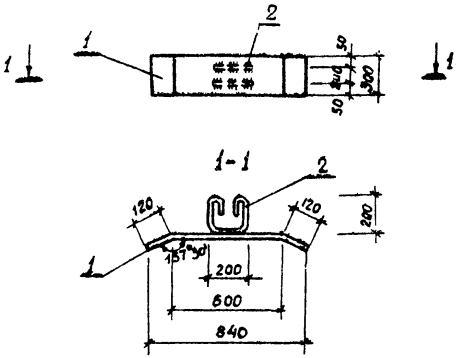

Формат	Зона	Поз.	Обозначение	Наименование	Кол.	Примечание
				Документация		
11			902-1-63-КЖИ-ТТ2	Технические требования		
				Детали		
Б.ч.		1		-300×10 ГОСТ 103-76 ℓ=840	1	19,7 кг
Б.ч.		2		ф10 AI ГОСТ 5781-75 ℓ=750	2	0,5 кг

Привязан

Инв.№

Подпись и дата | Взам.инв.№

Инв.№ подл.

Нач.отд.	Шейко		
Н.контр.	Власенко		
Рук.гр.	Бродская		
Ст.инж.	Доценко		
Инженер	Филиппова		

ТП 902-1-63-КЖИ-МС6

Изделие соединительное МС6

Стадия	Масса	Масштаб
Р	20,7 кг	б/м
Лист	Листов 1	

Госстрой СССР
Союзводоканалниипроект
Харьковский
Водоканалпроект

Копировал – Готельская Формат 11

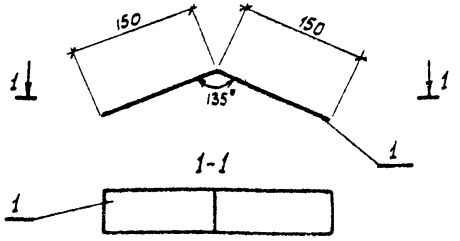

Формат	Зона	Поз.	Обозначение	Наименование	Кол.	Примечание
				Документация		
11			902-1-63-КЖИ-ТТ2	Технические требования		
				Детали		
Б.Ч.		1		-80×6 ГОСТ 103-76 ℓ=300	1	0,9 кг

Привязан

Инв. №

Нач.отд.	Шейко		
Н. контр.	Власенко		
Рук. гр.	Бродская		
Ст. инж.	Доценко		
Инжен.	Филиппова		

ТП 902-1-63-КЖИ-МС7

Изделие соединительное МС7

Стадия	Масса	Масштаб
Р	0,9 кг	Б/м
Лист	Листов 1	

Госстрой СССР Союзводоканалниипроект Харьковский Водоканалпроект

Формат 11

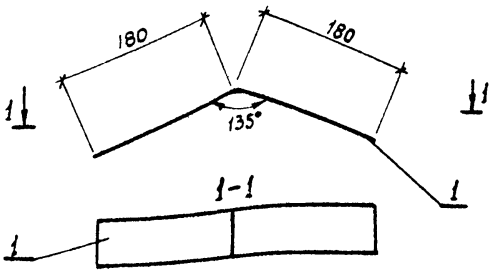

Формат	Зона	Поз.	Обозначение	Наименование	Кол.	Примечание
				Документация		
11			902-1-63-КЖИ-ТТ2	Технические требования		
				Детали		
Б.Ч.		1		-80×6 ГОСТ 103-76 ℓ=360	1	1,4 кг

Взам. инв. №

Подпись и дата

Инв. №подл.

Привязан

Инв. №

Нач.отд.	Шейко		
Н.контр.	Власенко		
Рук. гр.	Бродская		
Ст.инж.	Доценко		
Инжен.	Филиппова		

ТП 902-1-63-КЖИ-МС8

Изделие соединительное МС8

Стадия	Масса	Масштаб
Р	1,4 кг	Б/м
Лист	Листов 1	

Госстрой СССР Союзводоканалниипроект Харьковский Водоканалпроект

Копировал - Гомельская

Формат 11

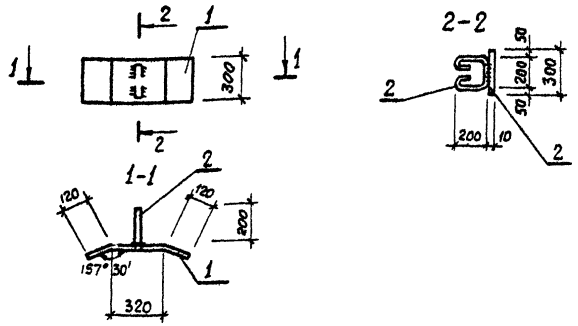

Формат	Зона	Поз.	Обозначение	Наименование	Кол.	Примечание
				Документация		
11			902-1-63-КЖИ-ТТ2	Техническая требования		
				Детали		
Б.ч.		1		-300×10 ГОСТ 103-76 ℓ=560	1	13,2
Б.ч.		2		ф10 AI ГОСТ 5781-75 ℓ=750	1	0,5 кг

Привязан

Инв. №

ТП 902-1-63-КЖИ-МС9

Изделие соединительное МС9	Стадия	Масса	Масштаб
	Р	13,7 кг	6/м
	Лист	Листов 1	

Нач.отд.	Шейко	
Н.контр.	Власенко	
Рук.гр.	Бродская	
Ст.инж.	Доценко	
Инжен.	Филиппова	

Госстрой СССР Союзводоканалниипроект Харьковский Водоканалпроект

Альбом IV часть 2

Типовой проект 902-1-63

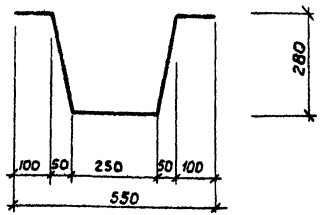

Формат	Зона	Поз.	Обозначение	Наименование	Кол.	Примечание
				Документация		
11			902-1-63-КЖИ-ТТ2	Техническая требования		
				Детали		
Б.ч.		1		ф16 AIII ГОСТ 5.1459-72 ℓ=1010	1	1.6 кг.

Привязан

Инв. №

Взам.инв.№ | Подпись и дата | Инв.№подл.

ТП 902-1-63-КЖИ-МС10

Изделие соединительное МС10	Стадия	Масса	Масштаб
	Р	1,6 кг	6/м
	Лист	Листов 1	

Нач.отд.	Шейко	
Н.контр.	Власенко	
Рук.гр.	Бродская	
Ст.инж.	Доценко	
Инжен.	Филиппова	

Госстрой СССР Союзводоканалниипроект Харьковский Водоканалпроект

Копировала - Гомельская Формат 11

18303-04 (26)

gost.e-ecolog.ru