ТИПОВОЙ ПРОЕКТ
902-1-63

КАНАЛИЗАЦИОННАЯ НАСОСНАЯ СТАНЦИЯ ПРОИЗВОДИТЕЛЬНОСТЬЮ 6-86 м³/ч ПРИ ГЛУБИНЕ ЗАЛОЖЕНИЯ ПОДВОДЯЩЕГО КОЛЛЕКТОРА 5,0; (6,2) м

АЛЬБОМ IV

ЧАСТЬ 1. ИЗДЕЛИЯ. НАДЗЕМНАЯ ЧАСТЬ.

18303-03
ЦЕНА 1-52

				Привязан:
Инв.№				

gost.e-ecolog.ru

ЦЕНТРАЛЬНЫЙ ИНСТИТУТ ТИПОВОГО ПРОЕКТИРОВАНИЯ
ГОССТРОЯ СССР

Москва, А-445, Смольная ул., 22

Сдано в печать XI 1982 г.
Заказ № 12085 Тираж 635 экз.

ТИПОВОЙ ПРОЕКТ
902-1-63

КАНАЛИЗАЦИОННАЯ НАСОСНАЯ СТАНЦИЯ ПРОИЗВОДИТЕЛЬНОСТЬЮ 6-86 м³/ч ПРИ ГЛУБИНЕ ЗАЛОЖЕНИЯ ПОДВОДЯЩЕГО КОЛЛЕКТОРА 5,0;/6,2/м

СОСТАВ ПРОЕКТА:

Альбом I	Технологические решения. Отопление и вентиляция. Внутренний водопровод и канализация /из типового проект 902-1 - 60 /.
Альбом II	Архитектурно-строительные решения. Надземная часть. Общие чертежи, узлы и детали.
Альбом III	Строительные решения. Подземная часть /сборный вариант/.
Альбом IV	
Часть 1	Изделия. Надземная часть.
Часть 2	Изделия. Подземная часть.
Альбом V	Электрооборудование, автоматизация и технологический контроль. Чертежи монтажной зоны /из типового проекта 902-1 - 60 /.
Альбом VI	Заказные спецификации /из типового проекта 902 - 1 - 60 /.
Альбом VII	Ведомости потребности в материалах.
Альбом VIII	Сметы. Общая часть /из типового проекта 902-1- 60 /.
Альбом IX	Сметы. Подземная часть /сборный вариант/.

АЛЬБОМ IV Часть 1.

Разработан проектным институтом "Харьковский Водоканалпроект"

Главный инженер института Г.А.Бондаренко

Главный инженер проекта В.Г. Балтер.

Утвержден Главпромстройпроектом Госстроя СССР протокол №15 от 29 апреля 1982 г.
Введен в действие в/о "Союзводоканалниипроект" с 1 ноября 1982 г. приказ №194 от 1 октября 1982 г.

Привязан:

Инв. №

Формат	Обозначение	Наименование	Стр.	Примечание
12	тп 902-1-~~63~~КЖИ-ДО	Содержание листов выпуска	2,3	
11	-ТТ1	Технические требования к		
		изготовлению арматурных и		
		закладных изделий	4	
12	$\frac{ПАIIIв-4а}{1.5\times6}$ 1, $\frac{ПАIIIв-4А}{1.5\times6}$ 2	Плита $\frac{ПАIIIв-4А}{1.5\times6}$ 1; $\frac{ПАIIIв-4А}{1.5\times6}$ 2.	5	
12	-П18д-5А	" П18д-5А	6	
12	-2ПР72-18.38.22У^{а}	Перемычки 2ПР72-18.38.22У^{а}.		
	-2ПР73-18.51.22У^{а}	" 2ПР73-18.51.22У^{а}.	7	
12	-2ПР72-18.38.22У^{б}	" 2ПР72-18.38.22У^{б}.		
	-2ПР73-18.51.22У^{б}	" 2ПР73-18.51.22У^{б}.	8	
12	-ОП1	Опорный блок ОП1	9	
11	тп 902-1-~~63~~КЖИ-РКМ1-КР1	Каркас плоский КР1 (t=-20°С;-30°С)	10	
11	-КР2	" КР2(t=-20°С;-30°С)	10	
11	-КР1	" КР1 (t=-40°С)	11	
11	-КР2	" КР2 (t=-40°С)	11	
11	-КР3	" КР3 (t=-20°С;-30°С)	12	
11	-КР4	" КР4 (t=-20°С;-30°С)	12	
11	-КР3	" КР3 (t=-40°С).	13	
11	-КР4	" КР4 (t=-40°С).	13	
11	-КР5	" КР5 (t=-20°С;-30°С)	14	
11	-КР6	" КР6 (t=-20°С;-30°С)	14	
11	-КР5	" КР5 (t=-40°С)	15	
11	-КР6	" КР6 (t=-40°С)	15	

Формат	Обозначение	Наименование	Стр.	Примечание
11	тп 902-1-~~63~~КЖ-РКМ1-КР7	Каркас плоский Кр7(t=-20°С;-30°С)	16	
11	-КР8	" КР8(t=-20°С;-30°С)	16	
11	-КР7	" Кр7 (t=-40°С)	17	
11	-КР8	" Кр8 (t=-40°С)	17	
11	-КР9	" Кр9 (t=-20°С;-30°С;-40°С)	18	
11	-КР10	" Кр10(t=-20°С;-30°С;-40°С)	18	
11	-С1	Сетка арматурная С1(t=-20°С;-30°С;-40°С)	19	
11	-С2	" С2 (t=-20°С;-30°С;-40°С)	19	
11	-С3	" С3 (t=-20°С;-30°С)	20	
11	-С3	" С3 (t=-40°С)	20	
11	-С4	" С4 (t=-20°С;-30°С;-40°С)	21	
11	тп 902-1-~~63~~КЖИ-РКМ2-КР1	Каркас плоский КР1.	22	
11	-КР2	" Кр2.	22	
11	-КР3	" Кр3.	23	
11	-КР4	" Кр4.	23	
11	-КП1	Каркас пространственный КП1	24	
11	-МН1	Изделие закладное МН1	24	
11	тп 902-1-~~63~~КЖИ-ПДм1-КР1	Каркас плоский Кр1	25	
11	тп 902-1-~~63~~-КЖИ-ОП1-С1	Сетка арматурная С1.	26	
11	-С2	" С2.	26	
11	тп 902-1-~~63~~-КЖИ-МС1	Изделие соединительное МС1.	27	
11	тп 902-1-~~63~~-КЖИ-ОКМ1-С1	Сетка арматурная С1.	27	
11	тп 902-1-~~63~~-КЖИ-РКМ1-МН1	Изделие закладное МН1.	28	

Привязан

Инв. №

Нач.отд.	Шейко	
Н.контр.	Власенко	
Рук.гр.	Бродская	
Ст.инж.	Черепова	
Инжен.	Ясинская	

тп 902-1-~~63~~-КЖИ-ДО

Содержание листов выпуска

Стадия	Лист	Листов
Р	1	2

Госстрой СССР Союзводоканалниипроект Харьковский Водоканалпроект

Копировал Гомельская Формат 12

18303-03 3

Формат	Обозначение	Наименование		Стр.	Примечание
11	902-1-63 КЖИ- МН3	Изделие закладное	МН3	28	
11	– МН1	"	МН1	29	
11	– МН2	"	МН2	29	
11	– МН4	"	МН4	30	
11	– МН5	"	МН5	30	
11	– МН6	"	МН6	31	
11	– МН7	"	МН7	31	
12	902-1-63-КЖИ-ПДм1-МН1	"	МН1	32	
12	902-1-63-КЖИ-ИД 1, ИД 2	Дверные блоки ИД 1, ИД 2		33-38	

Формат	Обозначение	Наименование		

Привязан

Инв. №

ТП 902-1-63-КЖИ-ДО

Лист 2

Копировал-Гомельская

Формат 12

18303-03 4

Технические требования к изготовлению арматурных и закладных изделий.

1. Плоские арматурные изделия следует изготовлять при помощи контактной (точечной) сварки.
Сварку сеток и каркасов производить во всех точках пересечения стержней.
2. Объединение плоских каркасов в пространственные производить в кондукторах при помощи электросварочных клещей.
3. Размеры сеток и каркасов даны по осям и торцам стержней.
4. Сварку производить в соответствии с ГОСТ 19292-73„ Соединения сварные элементов закладных деталей сборных железобетонных конструкций" и СН393-78„ Инструкция по сварке соединений арматуры и закладных деталей железобетонных конструкций".
5. В пространственных каркасах отдельные стержни, не входящие в состав плоских каркасов, привязывать к поперечным стержням пространственных каркасов.
6. Сварку тавровых соединений круглых стержней с листовым прокатом закладных изделий выполнять под слоем флюса.
7. Материал прокатной стали закладных изделий принять марки в ст.3кп2 для сварных конструкций по ГОСТ 380-71*.
Толщину сварных швов принять по наименьшей толщине свариваемых элементов.

Привязан

Инв. №

ТП 902-1-63- КЖИ-ТТ1

Нач.отд.	Шейко		
Н.контр.	Власенко		
Рук.гр.	Бродская		
Ст.инж.	Черенова		
Инж.	Яковская		

Технические требования к изготовлению арматурных и закладных изделий.

Стадия	Лист	Листов
Р		1

Госстрой СССР Союзводоканалниипроект Харьковский Водоканалпроект

Альбом IV часть 1

Типовой проект 902-1-63

Инв.№ подл. | Подпись и дата | Взам.инв.№

Технические требования к изготовлению сборных железобетонных изделий.

1. Сборные железобетонные изделия запроектированы из тяжелого бетона при условии их изготовления в заводских условиях в инвентарных стальных формах. Изделия должны изготовляться в точном соответствии с рабочими чертежами, а также требованиями ГОСТ 13015-75 „ Изделия железобетонные и бетонные. Общие технические требования."
2. Изделия армируются арматурными сетками и каркасами.
3. Фиксация закладных изделий осуществляется путем крепления их к опалубочной форме.
4. Для строповки изделий при извлечении их из опалубочной формы и при их транспортировке предусмотрено применение строповочных петель.
5. Складирование изделий производится в штабелях.
Высота штабеля назначается из условия обеспечения требований техники безопасности согласно СНиП III-4-80
Подкладки должны устанавливаться в местах расположения строповочных петель.
6. Погрузку и транспортирование изделий следует производить в соответствии с рекомендациями „Временных указаний по перевозке унифицированных сборных железобетонных деталей и конструкций промышленного строительства автомобильным транспортом (стройиздат 1966г.)

Привязан

Инв. №

ТП 902-1-63- КЖИ-ТТ2

Нач.отд.	Шейко		
Н.контр.	Власенко		
Рук.гр.	Бродская		
Ст.инж.	Черенова		
Инж.	Гурилова		

Технические требования к изготовлению сборных железобетонных изделий

Стадия	Лист	Листов
Р		1

Госстрой СССР Союзводоканалниипроект Харьковский Водоканалпроект

$\frac{ПАIII\ В\text{-}4А}{1,5\times6}$-1; $\frac{ПАIII\ В\text{-}4А}{1,5\times6}$-2

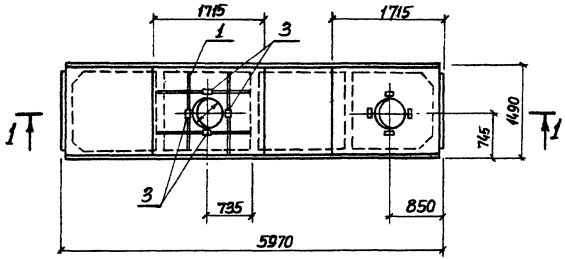

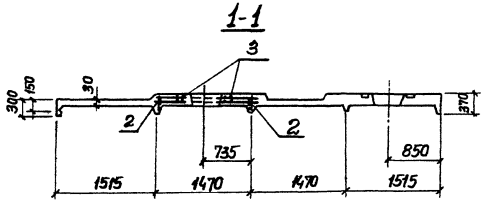

Формат	Зона	Поз.	Обозначение	Наименование	Кол.	Примечание
				Сборочные единицы		
		—	1.465-7 Вып.3	Плита $\frac{ПАIII\ В\text{-}4}{1,5\times6}$-1; $\frac{ПАIII\ В\text{-}4}{1,5\times6}$-2	1	Со всеми закл. изд.
БЧ		1	1.465-7 Вып.3 ч.2	Пространственный каркас КП1	1	
БЧ		2	1.465-7 Вып.3 ч.2	Каркас Кр10	2	
БЧ		3	1.465-7 Вып.3 ч.2	Закладное изделие М3	4	
				Материалы		
				Бетон М200	0,94	м³

Остальное- см. $\frac{ПАIII\ В\text{-}4}{1,5\times6}$-1; $\frac{ПАIII\ В\text{-}4}{1,5\times6}$-2 серии 1.465-7 В3

Ведомость расхода стали на дополнительные арматурные и закладные изделия

Марка элемента	Изделия арматурные			Изделия закладные				Общий расход
	Арматура класса			Арматура класса	Прокат марки		Всего	
	A-III			A-III	ВСт.3кп2			
	ГОСТ 5.1459-72*		Всего	ГОСТ 5.1459-72*	ГОСТ 103-76			
	ф12	Итого		ф10	Итого	-100×10	Итого	
$\frac{ПАIII\ В\text{-}4}{1,5\times6}$-1; $\frac{ПАIII\ В\text{-}4}{1,5\times6}$-2	66.2	66.2	66.2	1.6	16	4.8	4.8	6.4	72.6

Привязан

Инв.№

Нач.отд.	Шейко	
Н.контр.	Власенко	
Рук.гр.	Бродская	
Ст.инж.	Черенова	
Инженер	Ясинская	

ТП 902-1-63-КЖИ $\frac{ПАIII\ В\text{-}4А}{1,5\times6}$-1; $\frac{ПАIII\ В\text{-}4А}{1,5\times6}$-2

Плита $\frac{ПАIII\ В\text{-}4А}{1,5\times6}$-1; $\frac{ПАIII\ В\text{-}4А}{1,5\times6}$-2

Стадия	Масса	Масшт.
Р	24,00	
Лист	Листов 1	

Госстрой СССР Союзводоканалпроект Харьковский Водоканалпроект

Копировал Зайцева Формат А2

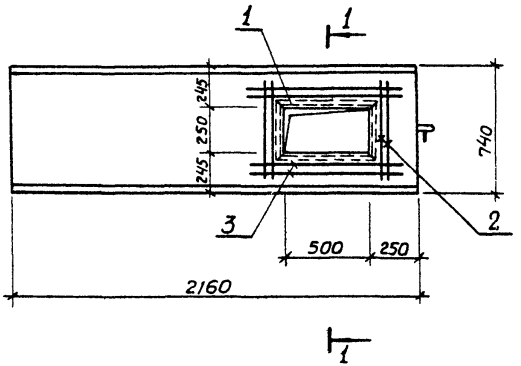

1-1

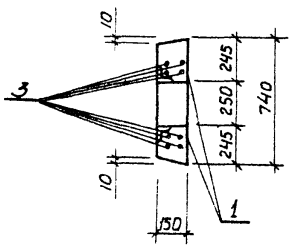

Формат	Зона	Поз.	Обозначение	Наименование	Кол.	Примечание
				П18д-5А Сборочные единицы		
			3.006-2 Вып. II-2	Плита П18д-5	1	со всеми закл. изд.
		1	1.400-15. В. 1 540-09	Изделие закладное МН548	1.9	п.м. 4.2 кг
				Детали		
Б.ч.		2		ф 14А III ГОСТ 5.1459-72*; ℓ=700	8	0.85
Б.ч.		3		ф14А III ГОСТ 5.1459-72* ℓ=1000	8	1.21
				Материалы		
				Бетон М300	0.22	м³

Остальное см. П18д-5 серия 3.006-2 Вып. II-2.

Ведомость расхода стали на дополнительные арматурные и закладные изделия

Марка элемента	Изделия арматурные				Изделия закладные					Общий расход
	Арматура класса				Арматура класса		Прокат марки		Всего	
	А-III			Всего	А-III		ВСт 3кп2			
	ГОСТ 5.1459-72*				ГОСТ 5.1459-72*		ГОСТ 8509-72			
	ф14		Итого		ф8	Итого	L50×5	Итого		
П18д-5А	16.4		16.4	16.4	0.6	0.6	5,7	5,7	6.3	20.7

В местах отверстий арматуру вырезать по месту.

Нач.отд.	Шейко		
Н.контр.	Власенко		
Рук.гр.	Бродская		
Ст.инж.	Черенова		
Инж.	Ясинская		

Привязан

Инв. №

тп 902-1-63-КЖИ-П18д-5А

Плита П18д-5А

Стадия	Масса	Масштаб
Р	55.3 кг	•

Лист | Листов 1

Госстрой СССР Союзводоканалниипроект Харьковский Водоканалпроект

Копировал-Гомельская Формат 2

18303-0 7

2ПР72-18.38.22У^{а}

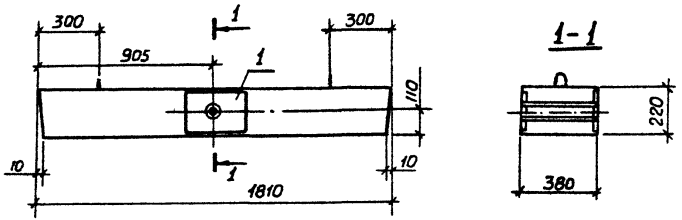

2ПР73-18.51.22У^{а}

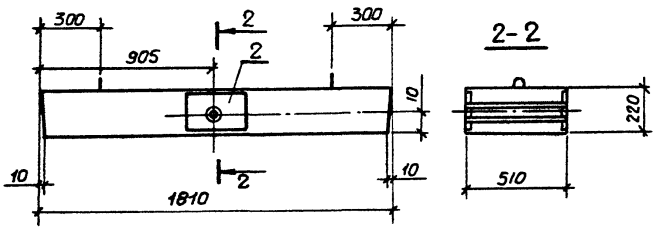

Формат	Зона	Поз.	Обозначение	Наименование	Кол.	Примечание
				2ПР72-18.38.22У^{а}		
				Сборочные единицы		
			1.138-10 Вып.2	Перемычка 2ПР72-18.38.22У		Со всеми закладн. изделиями
		1	902-1-63-КЖИ-МН2	Изделие закладное МН2		
				2ПР73-18.51.22У^{а}		
				Сборочные единицы		
			1.138-10 Вып.2	Перемычка 2ПР73-18.51.22У		Со всеми закладн. изделиями
		2	902-1-63-КЖИ-МН1	Изделие закладное МН1	1	

Остальное см. 2ПР72-18.38.22У. 2ПР73-18.51.22У серии 1.138-10 Вып. 2.

Ведомость расхода стали на один элемент, кг

Марка элемента	Изделия закладные							Всего	Общий расход
	Арматура класса			Прокат марки					
	A-III			Вст.3 кп2					
	ГОСТ 5.1459-72*			ГОСТ 3262-75		ГОСТ 103-76			
	ф10		Итого	Тр. ф20	Итого	δ=10	Итого		
2ПР72-18.38.22У^{а}	1.12		1.12	0.6	0.6	11.0	11.0	12.72	12.72
2ПР73-18.51.22У^{а}	1.44		1.44	0.86	0.86	11.0	11.0	13.3	13.3

Привязан

Инв. №

Нач.отд.	Шейко	
Н.контр.	Власенко	
Рук. гр.	Бродская	
Ст.инж.	Черенова	
Инж.	Филиппова	

ТП 902-1-63КЖИ-2ПР72-18.38.22У^{а}; 2ПР73-18.51.22У^{а}

Перемычки 2ПР72-18.38.22У^{а} 2ПР73-18.51.22У^{а}

Стадия	Масса	Масштаб
Р	см. табл.	1:50
Лист	Листов 1	

Госстрой СССР Союзводоканалниипроект Харьковский Водоканалпроект

Копировал – Гомельская Формат 12

2ПР72-18.38.22У^{Б}

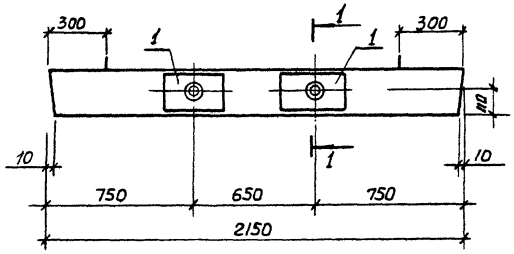

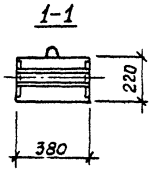

2ПР73-18.51.22У^{Б}

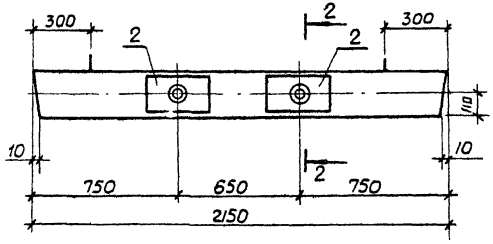

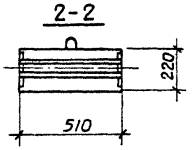

Формат	Зона	Поз.	Обозначение	Наименование	Кол.	Примечание
				2ПР72-18.38.22У^{Б}		
				Сборочные единицы		
			1.138-10 Вып. 2	Перемычка 2ПР72-18.38.22У		ко всему закладным изделиям
		1	902-1-63-КЖИ-МН2	Изделие закладное МН2		
				2ПР73-18.51.22У^{Б}		
				Сборочные единицы		
			1.138-10 Вып. 2	Перемычка 2ПР-73-18.51-22У		ко всем закладным изделиям
		2	902-1-63-КЖИ-МН1	Изделие закладное МН1	2	

Остальное см. 2ПР72-18.38.22У. 2ПР73-18.51.22У серии 1.138-10 Вып. 2.

Ведомость расхода стали на один элемент, кг.

Марка элемента	Изделие закладное							Всего	Общий расход
	Арматура класса А-III			Прокат марки ВСт3КП2					
	ГОСТ 5.1459-72*			ГОСТ 3262-75		ГОСТ 103-76			
	ф10		Итого	тр. ф20	Итого	δ=10	Итого		
2ПР72-18.38.22У^{Б}	2.24		2.24	1.2	1.2	22.0	22.0	25.44	25.44
2ПР73-18.51.22У^{Б}	2.88		2.88	1.72	1.72	22.0	22.0	26.09	26.08

ТП902-1-63-КЖИ 2ПР72-18.38.22У^{Б}; 2ПР73-18.51.22У^{Б}

Перемычки 2ПР72-18.38.22У^{Б}; 2ПР73-18.51.22У^{Б}

Стадия	Масса	Масштаб
Р	см. табл.	1:50
Лист	Листов 1	

Привязан

Инв. №

Нач.отд.	Шейко	
Н.контр.	Власенко	
Рук.гр.	Бродская	
Ст.инж.	Черенова	
Инж.	Филиппова	

Госстрой СССР Союзводоканалпроект Харьковский Водоканалпроект

Копировал - Гомельская Формат 12

ОП-1

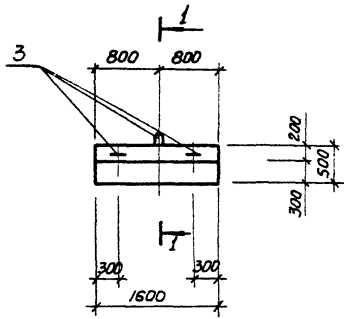

1-1

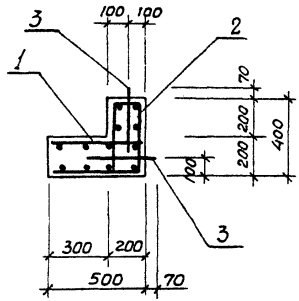

Формат	Зона	Поз.	Обозначение	Наименование	Кол.	Примечание
				Документация		
11			902-1-63-КЖИ-ТТ2	Технические требования к изготовлению сборных железобетонных изделий		
				Сборочные единицы		
11		1	902-1-63-КЖИ-ОП1-С1	Сетка С1	1	
11		2	-С2	—"— С2	1	
				Детали		
Б.Ч		3		ф10 AI ГОСТ 5781-75; ℓ=980	3	0.6кг
				Материалы		
				Бетон М 200	0,17	м³

Ведомость деталей

Поз.	Эскиз
3	

Ведомость расхода стали на один элемент, кг

Марка	Изделия арматурные				Всего
	Арматура класса				
	A-I				
	ГОСТ 5781-75				
	ф8	ф10		Итого	
ОП1	13.9	1.8		15,7	15,7

Защитный слой для рабочей арматуры принят 25мм.

Привязан			ТП 902-1-63-КЖИ-ОП1
	Нач.отд.	Шейко	Опорный блок ОП1
	Н.контр.	Власенко	Стадия: Р; Масса: 425кг; Масштаб:
	Рук.гр.	Бродская	Лист; Листов 1
Инв.№	Ст.инж.	Доценко	Госстрой СССР Союзводоканалниипроект Харьковский Водоканалпроект
	Ст.техник	Пушкарь	

Копировал-Гомельская Формат 12

18303-03 10

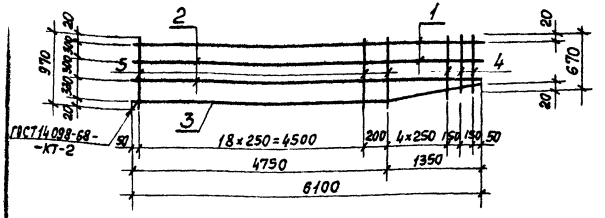

Формат	Зона	Поз.	Обозначение	Наименование	Кол.	Примечание
				Документация		
А1			902-1-63-КЖИ-ТТ1	Технические требования к изготовлению арматурных и закладных изделий		
				Детали		
Б.Ч	1			Ф20А III ГОСТ 5.1459-72* ℓ=6100	1	15,1кг
Б.Ч	2			Ф12А III ГОСТ 5.1459-72* ℓ=6100	2	5,4кг
Б.Ч	3			Ф12А III ГОСТ 5.1459-72* ℓ=6100	1	5,4кг
Б.Ч	4			Ф12А III ГОСТ 5.1459-72* ℓ=820	6	0,7кг
Б.Ч	5			Ф12А III ГОСТ 5.1459-72* ℓ=970	20	0,9кг

Привязан

ТП 902-1- -КЖИ-РКм1-КР1

Каркас плоский КР1 (t=-20°С; -30°С)

Стадия	Масса	Масштаб
Р	48,1кг	б/м
Лист	Листов 1	

Госстрой СССР Союзводоканалниипроект Харьковский Водоканалпроект

Нач.отд.	Шейко	
Н.контр.	Власенко	
Рук.гр.	Бродская	
Ст.инж.	Черенова	
Инжен.	Филиппова	

Альбом IV часть 1

Типовой проект 902-1-63

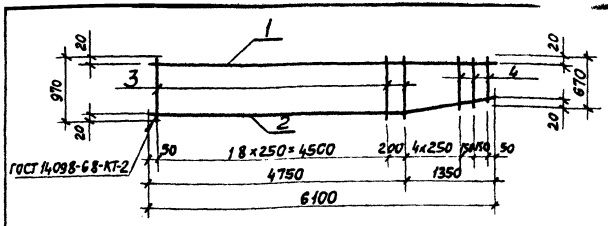

Формат	Зона	Поз.	Обозначение	Наименование	Кол.	Примечание
				Документация		
А1			902-1-63-КЖИ-ТТ1	Технические требования к изготовлению арматурных и закладных изделий		
				Детали		
Б.Ч	1			Ф20А III ГОСТ 5.1459-72 ℓ=6100	1	15,1кг
Б.Ч	2			Ф12А III ГОСТ 5.1459-72* ℓ=6100	1	5,4кг
Б.Ч	3			Ф12А III ГОСТ 5.1459-72* ℓ=970	20	0,9кг
Б.Ч	4			Ф12А III ГОСТ 5.1459-72* ℓ=820	6	0,7кг

Привязан

ТП 902-1-63-КЖИ-РКм1-КР2

Каркас плоский КР2 (t=-20°С; -30°С)

Стадия	Масса	Масштаб
Р	42,7 кг	б/м
Лист	Листов 1	

Госстрой СССР Союзводоканалниипроект Харьковский Водоканалпроект

Нач.отд.	Шейко	
Н.контр.	Власенко	
Рук.гр.	Бродская	
Ст.инж.	Черенова	
Инжен.	Филиппова	

Инв.№ подл. | Подпись и дата | Взам.инв.№

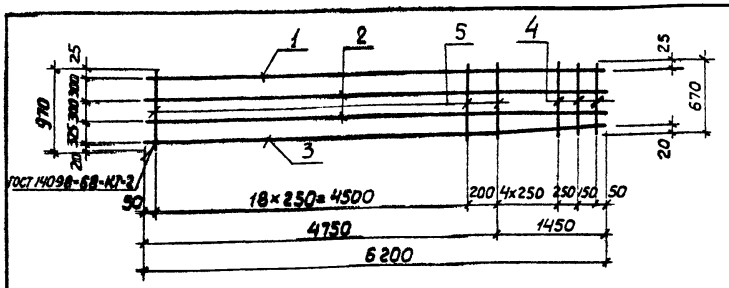

Формат	Зона	Поз.	Обозначение	Наименование	Кол.	Примечание
				Документация		
11			902-1-63-КЖИ-ТТ1	Технические требования		
				к изготовлению арматур-		
				ных и закладных изделий		
				Детали		
Б.ч.		1		ф 25 А III ГОСТ 5.1459-72* ℓ=6200	1	23.8 кг
Б.ч.		2		ф 12 А III ГОСТ 5.1459-72* ℓ=6200	2	5.5 кг
Б.ч.		3		ф 16 А III ГОСТ 5.1459-72* ℓ=6200	1	9.8 кг
Б.ч.		4		ф 12 А III ГОСТ 5.1459-72* ℓ ср=820	6	0.7 кг
Б.ч.		5		ф 12 А III ГОСТ 5.1459-72* ℓ=970	20	0.9 кг

Привязан

Инв. №

ТП 902-1-63-КЖИ-РКм1-Кр1

Каркас плоский Кр1 (t=-40°С)

Стадия	Марка	Масштаб
Р	61.3 кг	б/м
Лист	Листов 1	

Нач.отд.	Шейко	
Н.контр.	Власенко	
Рук. гр.	Бродская	
Ст.инж.	Черенова	
Инж.	Филиппова	

Госстрой СССР Союзводоканалниипроект Харьковский Водоканалпроект

Копировал-Гомельская Формат 11

Альбом IV часть 1

Типовой проект 901-1-63

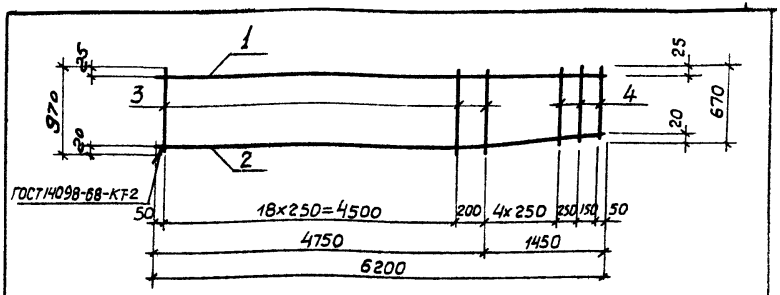

Формат	Зона	Поз.	Обозначение	Наименование	Кол.	Примечание
				Документация		
11			902-1-КЖИ-ТТ1	Технические требования		
				к изготовлению арматур-		
				ных и закладных изделий		
				Детали		
Б.ч.		1		ф 25 А III ГОСТ 5.1459-72* ℓ=6200	1	23.8 кг
Б.ч.		2		ф 16 А III ГОСТ 5.1459-72* ℓ=6200	1	9.8 кг
Б.ч.		3		ф 12 А III ГОСТ 5.1459-72* ℓ=970	20	0.9 кг
Б.ч.		4		ф 12 А III ГОСТ 5.1459-72* ℓ ср=820	6	0.7 кг

Инв.№подл. | Подпись и дата | Взам.инв.№

Привязан

Инв. №

ТП 902-1-63-КЖИ-РКм1-Кр2

Каркас плоский Кр2 (t=-40°С)

Стадия	Масса	Масштаб
Р	55.8 кг	б/м
Лист	Листов 1	

Нач.отд.	Шейко	
Н.контр.	Власенко	
Рук. гр.	Бродская	
Ст.инж.	Черенова	
Инж.	Филиппова	

Госстрой СССР Союзводоканалниипроект Харьковский Водоканалпроект

Копировал-Гомельская Формат 11

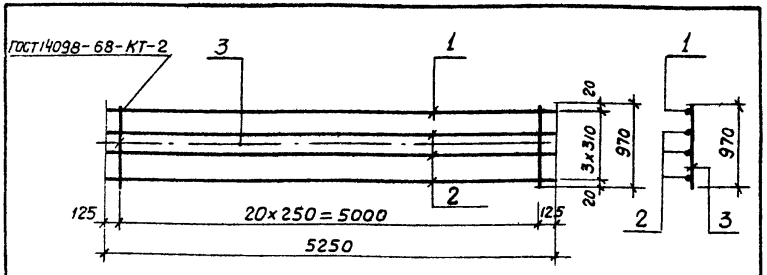

Формат	Зона	Поз.	Обозначение	Наименование	Кол.	Примечание
				Документация		
11			902-1-63-КЖИ-ТТ1	Технические требования к		
				изготовлению арматурных		
				и закладных изделий		
				Детали		
Б.Ч.		1		ф16 А III ГОСТ 5.1459-72*; ℓ=5250	1	8,3 кг
Б.Ч.		2		ф12 А III ГОСТ 5.1459-72*; ℓ=5250	3	4,7 кг
Б.Ч.		3		ф12 А III ГОСТ 5.1459-72*; ℓ=970	21	0,86 кг

Привязан:

Инв. №

ТП 902-1-63-КЖИ-РКМ1-Кр3

Каркас плоский Кр3 (t=-20°С; -30°С)

Стадия	Масса	Масштаб
Р	40,46 кг	б/м
Лист	Листов 1	

Госстрой СССР Союзводоканалниипроект Харьковский Водоканалпроект

Нач.отд.	Шейко	
Н.контр.	Власенко	
Рук.гр.	Бродская	
Ст.инж.	Гусева	
Инж.	Бондарь	

Копировал-Гомельская Формат 11

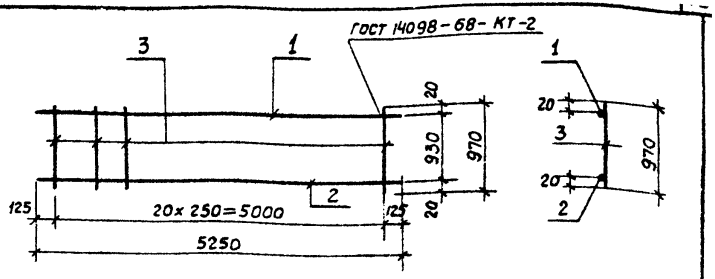

Формат	Зона	Поз.	Обозначение	Наименование	Кол.	Примечание
				Документация		
11			902-1-63-КЖИ-ТТ1	Технические требования к		
				изготовлению арматурных		
				и закладных изделий		
				Детали		
Б.Ч.		1		ф16 А III ГОСТ 5.1459-72*; ℓ=5250	1	8,3 кг
Б.Ч.		2		ф12 А III ГОСТ 5.1459-72*; ℓ=5250	1	4,7 кг
Б.Ч.		3		ф12 А III ГОСТ 5.1459-72*; ℓ=970	21	0,86 кг

Взам.инв.№ | Подпись и дата | Инв.№подл.

Привязан

Инв. №

ТП 902-1-63-КЖИ-РКМ1-Кр4

Каркас плоский Кр4 (t=-20°С; -30°С)

Стадия	Масса	Масштаб
Р	31,06 кг	б/м
Лист	Листов 1	

Госстрой СССР Союзводоканалниипроект Харьковский Водоканалпроект

Нач.отд.	Шейко	
Н.контр.	Власенко	
Рук.гр.	Бродская	
Ст.инж.	Гусева	
Инж.	Бондарь	

Копировал-Гомельская Формат 11

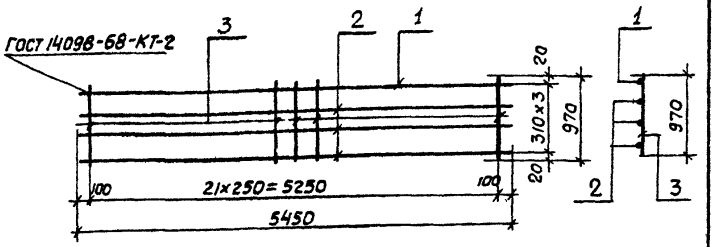

Формат	Зона	Поз.	Обозначение	Наименование	Кол.	Примечание
				Документация		
11			902-1-63-КЖИ-ТТ1	Технические требования к		
				изготовлению арматурных		
				и закладных изделий		
				Детали		
Б.ч.		1		ф16 А III ГОСТ 5.1459-72*; ℓ=5450	1	8,6 кг
Б.ч.		2		ф12 А III ГОСТ 5.1459-72*; ℓ=5450	3	4.84кг
Б.ч		3		ф12 А III ГОСТ 5.1459-72*; ℓ=970	22	0.86кг

Привязан:

Инв. №

ТП 902-1-63-КЖИ-РКм1-Кр3

Каркас плоский Кр3 (t=-40°С)

Стадия	Масса	Масштаб
Р	42.04кг	б/м
Лист	Листов 1	

Госстрой СССР Союзводоканалниипроект Харьковский Водоканалпроект

Нач.отд.	Шейко	
Н.контр.	Власенко	
Рук.гр.	Бродская	
Ст.инж.	Геселева	
Инж.	Бондарь	

Копировал-Гомельская Формат 11

Альбом III часть 1

Типовой проект 902-1-63

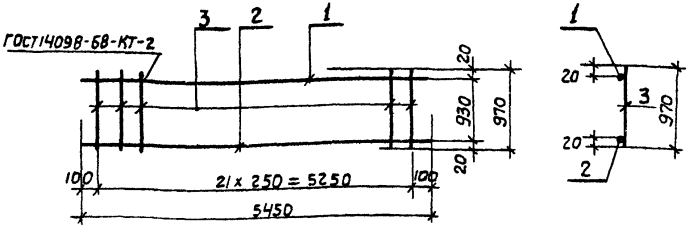

Формат	Зона	Поз	Обозначение	Наименование	Кол.	Примечание
				Документация		
11			902-1-63-КЖИ-ТТ1	Технические требования		
				к изготовлению арматур-		
				ных и закладных изделий		
		,		Детали		
Б.ч.		1		ф16 А III ГОСТ 5.1459-72*; ℓ=5450	1	8.6кг
Б.ч.		2		ф12 А III ГОСТ 5.1459-72*; ℓ=5450	1	4.84кг
Б.ч		3		ф12 А III ГОСТ 5.1459-72* ℓ=970	22	0.86кг

Привязан:

Инв. №

Подпись и дата Взам. инв. №

ТП 902-1-63-КЖИ-РКм1-Кр4

Каркас плоский Кр4 (t=-40°С)

Стадия	Масса	Масштаб
Р	32,36 кг	б/м
Лист	Листов 1	

Госстрой СССР Союзводоканалниипроект Харьковский Водоканалпроект

Нач.отд.	Шейко	
Н.контр.	Власенко	
Рук.гр.	Бродская	
Ст.инж.	Геселева	
Инж.	Бондарь	

Копировал-Гомельская Формат 11

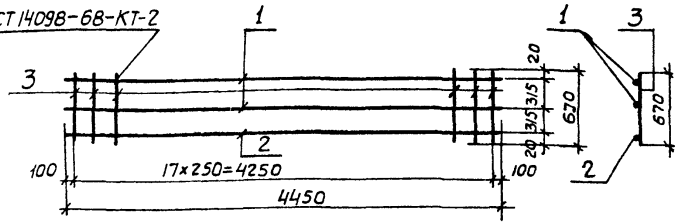

Формат	Зона	Поз.	Обозначение	Наименование	Кол.	Примечание
				Документация		
11			902-1-63-КЖИ-ТТ1	Технические требования к изготовлению арматурных изакладных изделий		
				Детали		
Б.Ч.		1		ф10AIII ГОСТ 5.1459-72*; ℓ=4450	2	2,75 кг
Б.Ч.		2		ф20AIII ГОСТ 5.1459-72*; ℓ=4450	1	11.0 кг
Б.Ч.		3		ф10AIII ГОСТ 5.1459-72* ℓ=670	18	0,41 кг

Привязан:

Инв. №

ТП 902-1-63-КЖИ-РКм1-Кр5

Плоский каркас Кр5 (t=-20°С;-30°С)

Стадия	Масса	Масштаб
Р	23,9 кг	б/м.
Лист	Листов 1	

Госстрой СССР Союзводоканалниипроект Харьковский Водоканалпроект

Нач.отд.	Шейко	
Н.контр.	Власенко	
Рук.гр.	Бродская	
Ст.инж.	Геселева	
Инж.	Бондарь	

Копировал - Гомельская Формат 11

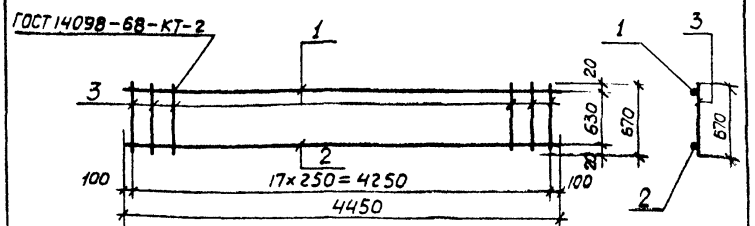

Формат	Зона	Поз.	Обозначение	Наименование	Кол.	Примечание
				Документация		
11			902-1-63-КЖИТТ1	Технические требования к изготовлению арматурных изакладных изделий		
				Детали		
Б.Ч.		1		ф10AIII ГОСТ 5.1459-72*; ℓ=4450	1	2.75 кг
Б.Ч.		2		ф20AIII ГОСТ 5.1459-72* ℓ=4450	1	11.0 кг
Б.Ч.		3		ф10AIII ГОСТ 5.1459-72*; ℓ=670	18	0.41 кг

Привязан:

Инв. №

ТП 902-1-63-КЖИ-РКм1-Кр6

Каркас плоский Кр6 (t=-20°С;-30°С)

Стадия	Масса	Масштаб
Р	21.15 кг	б/м
Лист	Листов 1	

Госстрой СССР Союзводоканалниипроект Харьковский Водоканалпроект

Нач.отд.	Шейко	
Н.контр.	Власенко	
Рук.гр.	Бродская	
Ст.инж.	Геселева	
Инж.	Бондарь	

Копировал - Гомельская Формат 11

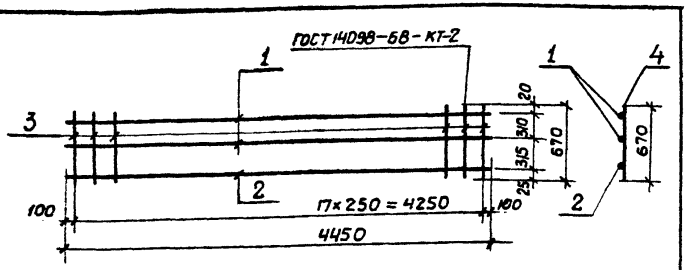

Формат	Зона	Поз.	Обозначение	Наименование	Кол.	Примечание
				Документация		
11			902-1-63-КЖИ-ТТ1	Технические требования к изготовлению арматурных и закладных изделий		
				Детали		
Б.Ч.		1		ф10 А III ГОСТ 5.1459-72* ℓ=4450	2	2.75 кг
Б.Ч.		2		ф25 А III ГОСТ 5.1459-72* ℓ=4450	1	17.1 кг
Б.Ч.		3		ф12 А III ГОСТ 5.1459-72* ℓ=670	18	0.6 кг

Привязан:

Инв. №

ТП 902-1-63-КЖИ-РКм1-Кр5

Каркас плоский Кр5 (t=-40°)	Стадия	Масса	Масштаб
	Р	33.4 кг	б/м
	Лист	Листов 1	

Нач.отд. Шейко
Н.контр. Власенко
Рук.гр. Бродская
Ст.инж. Геселева
Инж. Бондарь

Госстрой СССР Союзводоканалниипроект Харьковский Водоканалпроект

Копировал Гомельская Формат 11

Альбом IV

Типовой проект 902-1-63

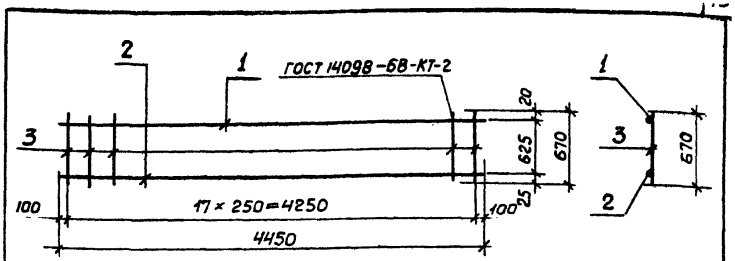

Формат	Зона	Поз.	Обозначение	Наименование	Кол.	Примечание
				Документация		
11			902-1-63-КЖИ-ТТ1	Технические требования к изготовлению арматурных и закладных изделий		
				Детали		
Б.Ч.		1		ф10 А III ГОСТ 5.1459-72*; ℓ=4450	1	2.75 кг
Б.Ч.		2		ф25 А III ГОСТ 5.1459-73* ℓ=4450	1	17.1 кг
Б.Ч.		3		ф12 А III ГОСТ 5.1459-72* ℓ=670	18	0.6 кг

Взам. инв. №

Подпись и дата

Инв. № подл.

Привязан:

Инв. №

ТП 902-1-63-КЖИ-РКм1-Кр6

Каркас плоский Кр6 (t=-40°С)	Стадия	Масса	Масштаб
	Р	30.65 кг	б/м
	Лист	Листов 1	

Нач.отд. Шейко
Н.контр. Власенко
Рук.гр. Бродская
Ст.инж. Геселева
Инж. Бондарь

Госстрой СССР Союзводоканалниипроект Харьковский Водоканалпроект

Копировал Гомельская Формат 11

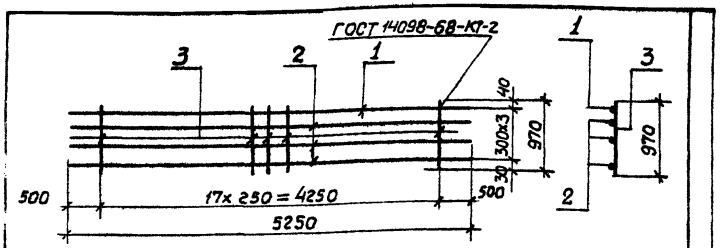

Формат	Зона	Поз.	Обозначение	Наименование	Кол.	Примечание
				Документация		
11			902-1-63-КЖИ-ТТ1	Технические требования к изготовлению арматурных и закладных изделий		
Б.ч.		1		Детали		
Б.ч.		1		ф 25 А III ГОСТ 5.1459-72*; ℓ=5250	1	20,2кг
Б.ч.		2		ф12 А III ГОСТ 5.1459-72*; ℓ=5250	3	4.7кг
		3		ф12 А III ГОСТ 5.1459-72*; ℓ=970	18	0.86кг

Привязан:

Инв. №

Нач.отд.	Шейко		
Н.контр.	Власенко		
Рук.гр.	Бродская		
Ст.инж.	Геселева		
Инж.	Бондарь		

ТП 902-1-63-КЖИ-РКМ1-Кр7

Плоский каркас Кр7 (t=-20°С;-30°С)

Лист	Масса	Масштаб
Р	49,8кг	б/м
Лист	Листов 1	

Госстрой СССР Союзводоканалниипроект Харьковский Водоканалпроект

Копировал-Гомельская Формат А4

Альбом IV

Типовой проект 902-1-63

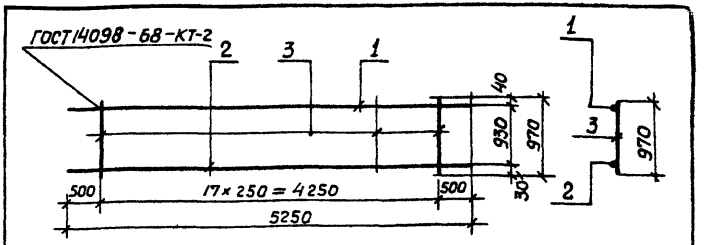

Формат	Зона	Поз.	Обозначение	Наименование	Кол.	Примечание
				Документация		
11			902-1-63-КЖИ-ТТ1	Технические требования к изготовлению арматурных и закладных изделий		
Б.ч.		1		Детали		
Б.ч.		1		ф25А III ГОСТ 5.1459-72* ℓ=5250	1	20,2кг
Б.ч.		2		ф12А III ГОСТ 5.1459-72*; ℓ=5250	1	4.7кг
Б.ч.		3		ф12А III ГОСТ 5.1459-72* ℓ=970	18	0.86кг

Взам.инв.№ | Подпись и дата | Инв.№ подл.

Привязан:

Инв.№

Нач.отд.	Шейко		
Н.контр.	Власенко		
Рук.гр.	Бродская		
Ст.инж.	Геселева		
Инж.	Бондарь		

ТП 902-1-63-КЖИ-РКМ1-Кр8

Каркас плоский Кр8 (t=-20°С;-30°С)

Стадия	Масса	Масштаб
Р	40.4 кг	б/м.
Лист	Листов 1	

Госстрой СССР Союзводоканалниипроект Харьковский Водоканалпроект

Копировал-Гомельская Формат А4

18303-03 1/7

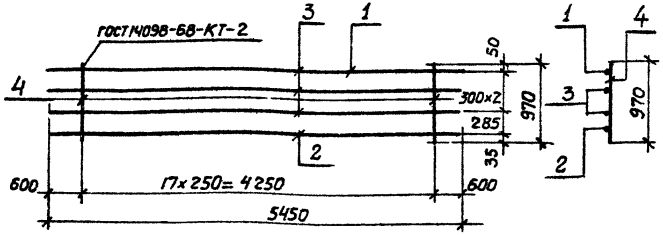

Формат	Зона	Поз.	Обозначение	Наименование	Кол.	Примечание
				Документация		
11			902-1-63-КЖИ-ТТ1	Технические требования к изготовлению арматурных и закладных изделий		
				Детали		
Б.ч.		1		ф28 А III ГОСТ 5.1459-72* ℓ=5450	1	26,3 кг
Б.ч.		2		ф16 А III ГОСТ 5.1459-75* ℓ=5450	1	8,6 кг
Б.ч.		3		ф12 А III ГОСТ 5.1459-72* ℓ=5450	2	4,84 кг
Б.ч.		4		ф12 А III ГОСТ 5.1459-72* ℓ=970	18	0.86 кг

Привязан:

Инв. №

Нач.отд.	Шейко	
Н.контр.	Власенко	
Рук.гр.	Бродская	
Гл.инж.	Геселева	
Инж.	Бондарь	

ТП 902-1-63-КЖИ-РКм1-Кр7

Каркас плоский Кр7 (t=-40°С)

Стадия	Масса	Масштаб
Р	60,1 кг	б/м.
Лист	Листов 1	

Госстрой СССР Союзводоканалниипроект Харьковский Водоканалпроект

Копировал-Гомельская Формат 11

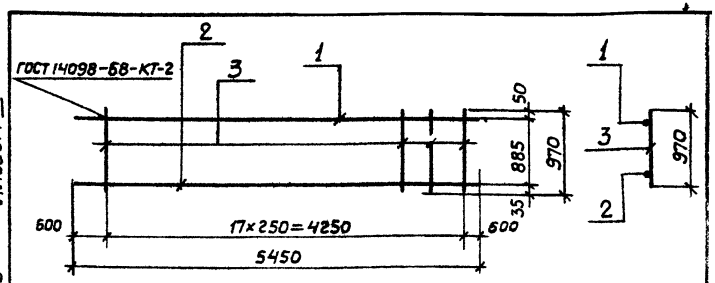

Формат	Зона	Поз.	Обозначение	Наименование	Кол.	Примечание
				Документация		
11			902-1-63-КЖИ-ТТ1	Технические требования к изготовлению арматурных и закладных изделий		
				Детали		
Б.ч.		1		ф28 А III ГОСТ 5.1459-72* ℓ=5450	1	26.3 кг
Б.ч.		2		ф16 А III ГОСТ 5.1459-72* ℓ=5450	1	8,6 кг
Б.ч.		3		ф12 А III ГОСТ 5.1459-72* ℓ=970	18	0.86 кг

Привязан:

Взам. инв. № | Подпись и дата | Инв. № подл.

Инв. №

Нач.отд.	Шейко	
Н.контр.	Власенко	
Рук.гр.	Бродская	
Гл.инж.	Геселева	
Инж.	Бондарь	

ТП 902-1-63-КЖИ-РКм1-Кр8

Каркас плоский Кр8 (t=-40°С)

Стадия	Масса	Масштаб
Р	50,4 кг	б/м.
Лист	Листов 1	

Госстрой СССР Союзводоканалниипроект Харьковский Водоканалпроект

Копировал-Гомельская Формат 11

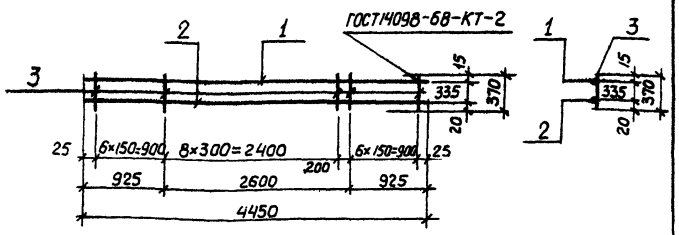

Формат	Зона	Поз.	Обозначение	Наименование	Кол.	Примечание
				Документация		
11			902-1-63- КЖИ-ТТ1	Технические требования к		
				изготовлению арматурных		
				и закладных изделий		
				Детали		
Б.Ч.		1		ф10А III ГОСТ 5.1459-72*; ℓ=4450	1	2.75 кг
Б.Ч.		2		ф16А III ГОСТ 5.1459-72*; ℓ=4450	1	7.0 кг
Б.Ч.		3		ф6А I ГОСТ 5781-75; ℓ=370	22	0.08 кг

Привязан:

Инв. №

Нач.отд.	Шейко		
Н.контр.	Власенко		
Рук. гр.	Бродская		
Ст.инж.	Геселева		
Инж.	Бондарь		

ТП 902-1-63 -КЖИ-РКМ1-Кр9

Каркас плоский Кр9 (t=-20°С; -30°С; -40°С)

Стадия	Масса	Масштаб
Р	11.55 кг	б/м.
Лист	Листов 1	

Госстрой СССР Союзводоканалниипроект Харьковский Водоканалпроект

Копировал Гомельская Формат 11

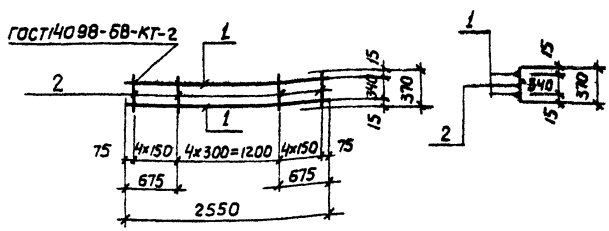

Типовой проект 902-1-63 – Альбом IV часть 1

Формат	Зона	Поз.	Обозначение	Наименование	Кол.	Примечание
				Документация		
11			902-1-63-КЖИ-ТТ1	Технические требования к		
				изготовлению арматурных		
		1		и закладных деталей		
				Детали		
Б.Ч.		1		ф10А III ГОСТ 5.1459-72* ℓ=2550	2	1.6 кг
Б.Ч.		2		ф6А I ГОСТ 5781-75 ℓ=370	13	0.08 кг.

Привязан:

Инв. №

Подпись и дата | Взам. инв. №

Инв. № подл.

Нач.отд.	Шейко		
Н.контр.	Власенко		
Рук. гр.	Бродская		
Ст.инж.	Геселева		
Инж.	Бондарь		

ТП 902-1-63 -КЖИ-РКМ1-Кр10

Каркас плоский Кр10 (t=-20°С; -30°С; -40°С)

Стадия	Масса	Масштаб
Р	4.24 кг.	б/м.
Лист	Листов 1	

Госстрой СССР Союзводоканалниипроект Харьковский Водоканалпроект

Копировал Гомельская Формат 11

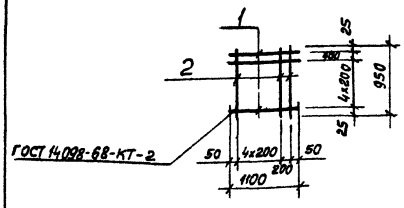

Формат	Зона	Поз.	Обозначение	Наименование	Кол.	Примечание
				Документация		
11			902-1-63-КЖИ-ТТ1	Технические требования к изготовлению арматурных и закладных изделий		
				Детали		
Б4		1		ФВАI ГОСТ 5781-75 ℓ=1100	6	0,41 кг
Б4		2		ФВАI ГОСТ 5781-75 ℓ=950	6	0,4 кг

Привязан:

Инв. №

ТП 902-1-63-КЖИ-РКм1-С1

Сетка арматурная С1 (t=-20°С; -30°С; -40°С)

Стадия	Масса	Масштаб
Р	4,86 кг	б/м
Лист	Листов 1	

Госстрой СССР Союзводоканалниипроект Харьковский Водоканалпроект

Нач.отд	Шейко	
Н.контр.	Власенко	
Рук.гр.	Бродская	
Ст.инж.	Геселева	
Инж.	Бондарь	

Альбом IV часть 6

Типовой проект 902-1-63

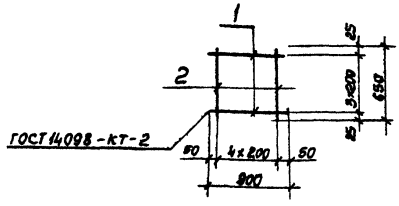

Формат	Зона	Поз.	Обозначение	Наименование	Кол.	Примечание
				Документация		
11			902-1-63-КЖИ-ТТ1	Технические требования к изготовлению арматурных и закладных изделий		
				Детали		
Б4		1		ФВАI-ГОСТ 5781-75 ℓ=900	4	0,41 кг
Б4		2		ФВАI ГОСТ 5781-75 ℓ=650	5	0,3 кг

Привязан

Инв. №

Взам.инв.№ | Подпись и дата | Инв.№подл.

ТП 902-1-63-КЖИ-РКм1-С2

Сетка арматурная С2 (t=-20°С; -30°С; -40°С)

Стадия	Масса	Масштаб
Р	3,14 кг	б/м.
Лист	Листов 1	

Госстрой СССР Союзводоканалниипроект Харьковский Водоканалпроект

Нач.отд	Шейко	
Н.контр.	Власенко	
Рук.гр.	Бродская	
Ст.инж.	Геселева	
Инж.	Бондарь	

18303-03 20

Развертка

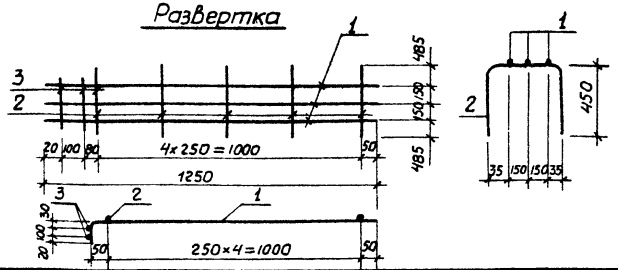

Формат	Зона	Поз.	Обозначение	Наименование	Кол.	Примечание
				Документация		
11			902-1-63-КЖИ-ТТ1	Технические требования к изготовлению арматурных и закладных изделий		
				Детали		
Б.ч		1		ф16 AIII ГОСТ 5.1459-72* ℓ=1250	3	2.0кг
Б.ч.		2		ф6 AI ГОСТ 5781-75 ℓ=1270	5	0.3кг
Б.ч.		3		ф6 AI ГОСТ 5781-75 ℓ=380	2	0,1кг

Привязан

Инв. №

ТП 902-1-63-КЖИ-РКм1-СЗ

Сетка арматурная СЗ (t=-20°С;-30°С)

Стадия	Масса	Масштаб
Р	7.7кг	б/м.
Лист	Листов 1	

Госстрой СССР Союзводоканалниипроект Харьковский Водоканалпроект

Нач.отд.	Шейко	
Н.контр.	Власенко	
Рук.гр.	Бродская	
Ст.инж.	Черенова	
Инж.	Ясинская	

Копировал- Гомельская Формат 11

Развертка

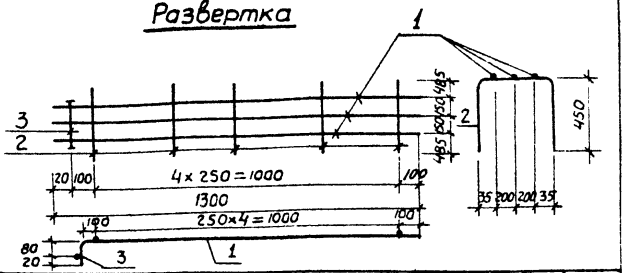

Формат	Зона	Поз.	Обозначение	Наименование	Кол.	Примечание
				Документация		
11			902-1-63-КЖИ-ТТ1	Технические требования к изготовлению арматурных и закладных изделий		
				Детали		
Б.ч		1		ф16 AIII ГОСТ 5.1459-72* ℓ=1300	3	2,1кг
Б.ч.		2		ф6 AI ГОСТ 5781-75; ℓ=1310	5	0,3кг
Б.ч		3		ф AI ГОСТ 5781-75; ℓ=480	1	0,1кг

Привязан

Инв. №

Взам. инв.№ | Подпись и дата | Инв. №подл.

ТП 902-1-63-КЖИ-РКм1-СЗ

Сетка арматурная СЗ (t=-40°С)

Стадия	Масса	Масштаб
Р	7.9кг	б/м.
Лист	Листов 1	

Госстрой СССР Союзводоканалниипроект Харьковский Водоканалпроект

Нач.отд.	Шейко	
Н.контр.	Власенко	
Рук.гр.	Бродская	
Ст.инж.	Черенова	
Инж.	Ясинская	

Копировал- Гомельская Формат 11

Развертка

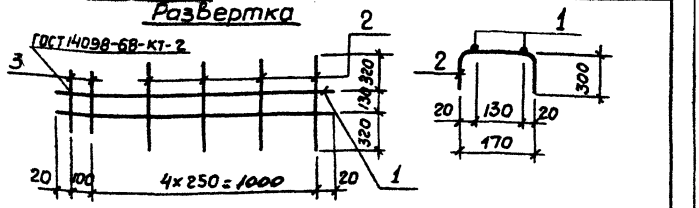

Формат	Зона	Поз.	Обозначение	Наименование	Кол.	Примечание
				Документация		
11			902-1-63-КЖИ-ТТ1	Технические требования к изготовлению арматурных и закладных изделий		
				Детали		
Б.Ч.		1		ф10А III ГОСТ 5.1459-72*; ℓ=1140	2	0,7 кг
Б.Ч.		2		ф6А I ГОСТ 5781-75 ℓ=770	4	0,17 кг
Б.Ч.		3		ф6А I ГОСТ 5781-75 ℓ=180	2	0,04 кг

Привязан:

Инв. №

ТП 902-1-63-КЖИ-РКМ1-С4

Арматурная сетка С4 (t=-20°С; -30°С; -40°С)

Стадия	Масса	Масштаб
Р	2,16 кг	Б./м.
Лист	Листов 1	

Нач.отд.	Шейко	
Н.контр.	Власенко	
Рук.гр.	Бродская	
Ст.инж.	Селесева	
Инж.	Никитенко	

Госстрой СССР Союзводоканалниипроект Харьковский Водоканалпроект

Копировал-Гомельская Формат 11

Привязан

Инв. №

Взам.инв.№ | Подпись и дата | Инв.№подл.

ТП 902-1-

Стадия	Масса	Масштаб
Р		
Лист	Листов 1	

Нач.отд.	
Н.контр.	
Рук.гр.	
Ст.инж.	
Инж.	

Госстрой СССР Союзводоканалниипроект Харьковский Водоканалпроект

Копировал-Гомельская Формат 11

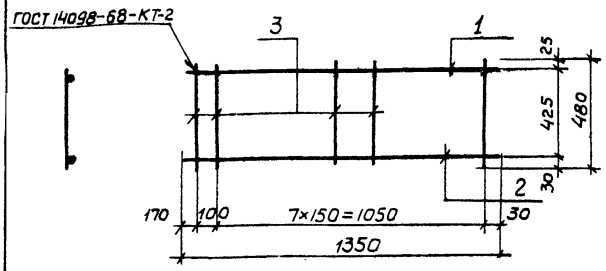

Формат	Зона	Поз.	Обозначение	Наименование	Кол.	Примечание
				Документация		
11			902-1-63-КЖИ-ТТ1	Технические требования к изготовлению арматурных и закладных изделий		
				Детали		
Б.Ч.		1		ф10АI ГОСТ 5781-75; ℓ=480	8	0,3 кг
Б.Ч.		2		ф20А III ГОСТ 5.1459-72*; ℓ=1350	1	3,3 кг
Б.Ч.		3		ф25А III ГОСТ 5.1459-72*; ℓ=1350	1	5,2 кг

Привязан

Инв. №

ТП 902-1-63-КЖИ-РКм2-КР1

Каркас плоский КР1

Стадия	Масса	Масштаб
Р	10,8 кг	
Лист	Листов 1	

Госстрой СССР Союзводоканалниипроект Харьковский Водоканалпроект

Нач.отд.	Шейко	
Н.контр.	Власенко	
Рук.гр.	Бродская	
Инж.	Никитенко	
Инж.	Филиппова	

Копировал- Гомельская Формат 11

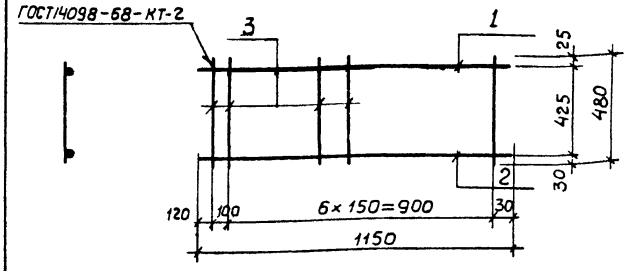

Формат	Зона	Поз.	Обозначение	Наименование	Кол	Примечание
				Документация		
11			902-1-63-КЖИ-ТТ1	Технические требования к изготовлению арматурных и закладных изделий		
				Детали		
Б.Ч.		1		ф10АI ГОСТ 5781-75; ℓ=480	7	0,3кг
Б.Ч.		2		ф20А III ГОСТ 5.1450-72* ℓ=1150	1	2,9кг
Б.Ч.		3		ф25А III ГОСТ 5.1459-72* ℓ=1150	1	4,4кг

Взам. инв.№

Подпись и дата

Инв.№ подл.

Привязан:

Инв. №

ТП 902-1-63-КЖИ-РКм2-КР2

Каркас плоский Кр 2

Стадия	Масса	Масштаб
Р	9,4кг	
Лист	Листов 1	

Госстрой СССР Союзводоканалниипроект Харьковский Водоканалпроект

Нач.отд.	Шейко	
Н.контр.	Власенко	
Рук.гр.	Бродская	
Инж.	Никитенко	
Инж.	Филиппова	

Копировал- Гомельская Формат 11

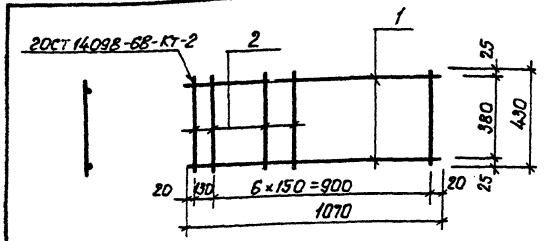

Формат	Зона	Поз.	Обозначение	Наименование	Кол.	Прим.
				Документация		
11			902-1-63-КЖИ-ТТ1	Технические требования к изготовлению арматурных и закладных изделий		
				Детали		
Б.Ч.		1		ф16А III 2ОСТ 5.1459-72* ℓ=1070	2	1.7кг
Б.Ч.		2		ф10А I 2ОСТ 5781-75 ℓ=430	8	0.27кг

Привязан

Инв. №

Нач.отд.	Шейко	
Н.контр.	Власенко	
Рук.гр.	Бродская	
Инжен.	Никитенко	
Инжен.	Филиппова	

ТП 902-1-63 -КЖИ-РКм2-КР3

Каркас плоский КР3

Стадия	Масса	Масштаб
Р	5.6 кг	

Лист | Листов 1

госстрой СССР Союзводоканалниипроект Харьковский Водоканалпроект

Альбом IV часть 1

Типовой проект 902-1-63

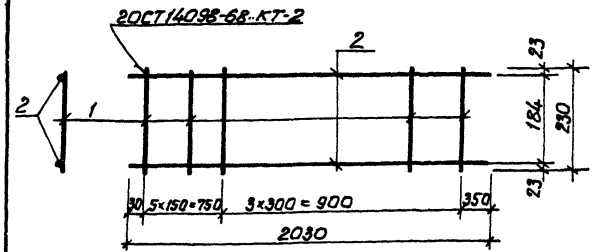

Формат	Зона	Поз.	Обозначение	Наименование	Кол.	Прим.
				Документация		
11			902-1-63-КЖИ-ТТ1	Технические требования к изготовлению арматурных и закладных изделий.		
				Детали		
Б.Ч.		1		ф10А I 2ОСТ 5781-75 ℓ=230	9	0.14кг
Б.Ч.		2		ф16А III 2ОСТ 5.1459-72* ℓ=2030	2	3.2кг

Взам.инв.№ | Подпись и дата | Инв.№ подл.

Привязан

Инв. №

Нач.отд.	Шейко	
Н.контр.	Власенко	
Рук.гр.	Бродская	
Инжен.	Никитенко	
Инжен.	Филиппова	

ТП 902-1-63 - КЖИ-РКм2-КР4

Каркас плоский КР4

Стадия	Масса	Масштаб
Р	7.3 кг	

Лист | Листов 1

госстрой СССР Союзводоканалниипроект Харьковский Водоканалпроект

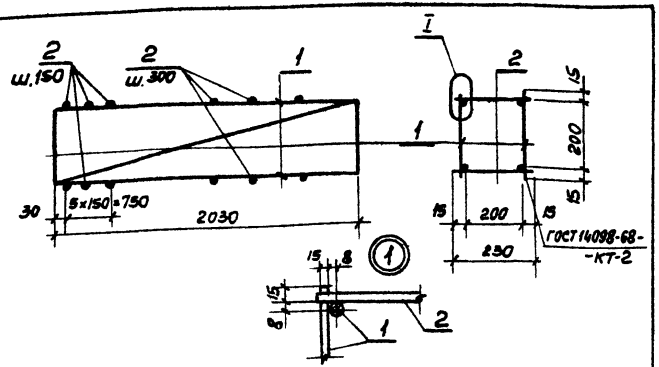

Формат	Зона	Поз.	Обозначение	Наименование	Кол.	Примечание
				Документация		
11			902-1-63-КЖИ-ТТ1	Технические требования к изготовлению арматурных и закладных изделий		
				Сборочные единицы		
11		1	902-1-63-КЖИ-РКМ2-Кр4	Каркас плоский Кр4	2	7,4 кг
				Детали		
Б.ч		2		ФЮ4I ГОСТ 5781-75; ℓ=230	18	0,14 кг

Привязан:

Инв. №

Нач.отд.	Шейко		
Н.контр.	Власенко		
Рук.гр.	Бродская		
Инж.	Никитенко		
Инж.	Филиппова		

ТП 902-1-63-КЖИ-РКм2-КП1

Каркас пространственный Кп1.

Стадия	Масса	Масштаб
Р	17,4 кг	
Лист	Листов 1	

Трестрой ССР Союзводоканалниипроект Харьковский Водоканалпроект

Типовой проект 902-1-63 Альбом IV часть 1

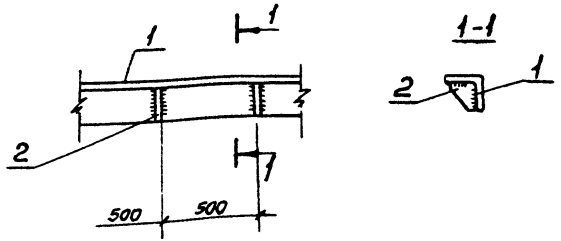

Формат	Зона	Поз.	Обозначение	Наименование	Кол.	Примечание
				Документация		
11			902-1-63-КЖИ-ТТ1	Технические требования к изготовлению арматурных и закладных изделий		
				Детали		
Б.ч		1		L 125×8 ГОСТ 8509-72, ℓ=1пм	1	15,5 кг
Б.ч		2		-100×10 ГОСТ 103-70 ℓ=100	2	0,8 кг

Инв.№подл. | Подпись и дата | Взам.инв.№

Привязан

Инв. №

Нач.отд.	Шейко		
Н.контр.	Власенко		
Рук.гр.	Бродская		
Инж.	Никитенко		
Инж.	Филиппова		

ТП 902-1-63-КЖИ-РКм2-МН1

Изделие закладное МН1

Стадия	Масса	Масштаб
Р	17,1 кг	
Лист	Листов 1	

Трестрой ССР Союзводоканалниипроект Харьковский Водоканалпроект

Развертка

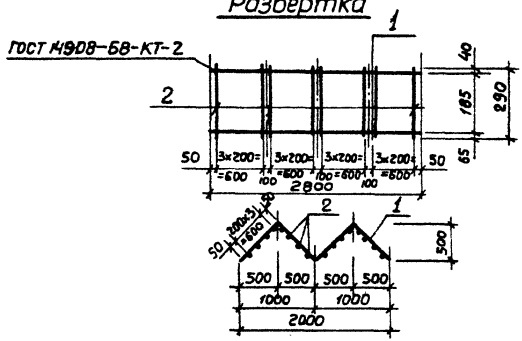

Формат	Зона	Поз.	Обозначение	Наименование	Кол.	Примечание
				Документация		
11			902-1-63-КЖИ-ТТ1	Технические требования		
				к изготовлению армату-		
				рных и закладных изделий		
				Детали		
Бч.		1		ф10 AI ГОСТ 5781-75; ℓ=2800	1	1.75 кг
Бч.		2		ф8 AI ГОСТ 5781-75; ℓ=290	16	0.11 кг

Привязан

Инв. №

ТП 902-1-63-КЖИ-ПДм1-Кр1

Каркас плоский Кр1

Стадия	Масса	Масштаб
Р	5,3 кг	
Лист	Листов 1	

Нач.отд	Шейко	
Н.контр	Власенко	
Рук.гр.	Бродская	
Ст.инж.	Доценко	
Ст.техн.	Пушкарь	

Госстрой СССР Союзводоканалниипроект Харьковский Водоканалпроект

Копировал- Гомельская Формат 11

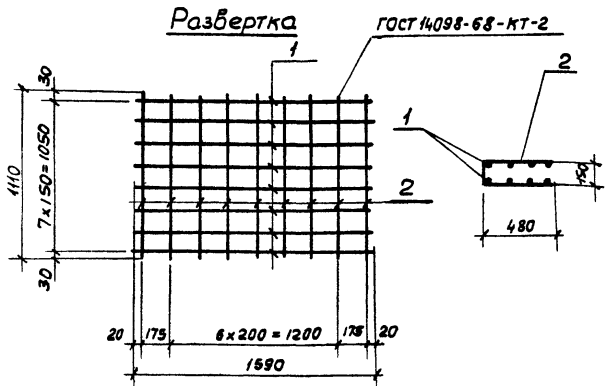

Формат	Зона	Поз.	Обозначение	Наименование	Кол.	Примечание
				Документация		
11			902-1-63-КЖИ-ТТ1	Технические требования к изготовлению арматурных и закладных изделий		
				Детали		
Б.Ч.		1		Ф8АI ГОСТ 5781-75; ℓ=1590	8	0,6 кг
Б.Ч.		2		Ф8АI ГОСТ 5781-75; ℓ=1110	9	0,4 кг

Привязан:

Инв. №

Нач. отд.	Шейко	
Н. контр.	Власенко	
Рук. гр.	Бродская	
Ст. инж.	Доценко	
Ст. тех.	Пушкарь	

ТП 902-1-63-КЖИ-ОП1-С1

Сетка арматурная С1

Стадия	Масса	Масштаб
Р	8,4 кг	

Лист | Листов 1

Госстрой СССР Союзводоканалниипроект Харьковский Водоканалпроект

Кот. Крылякова

Формат 11

Альбом IV часть 1

Типовой проект 902-1-63

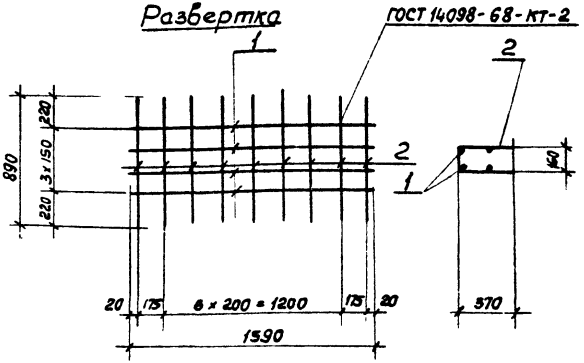

Формат	Зона	Поз.	Обозначение	Наименование	Кол.	Примечание
				Документация		
11			902-1-63-КЖИ-ТТ1	Технические требования к изготовлению арматурных и закладных изделий		
				Детали		
Б.Ч.		1		Ф8АI ГОСТ 5781-75; ℓ=1590	4	0,6 кг
Б.Ч.		2		Ф8АI ГОСТ 5781-75; ℓ=890	9	0,35 кг

Взам. инв. №

Подпись и дата

Инв. № подл.

Привязан

Инв. №

Нач. отд.	Шейко	
Н. контр.	Власенко	
Рук. гр.	Бродская	
Ст. инж.	Доценко	
Ст. инж.	Пушкарь	

ТП 902-1-63-КЖИ-ОП1-С2

Сетка арматурная С2

Стадия	Масса	Масштаб
Р	5,95 кг	

Лист | Листов 1

Госстрой СССР Союзводоканалниипроект Харьковский Водоканалпроект

Кот. Крылякова

Формат 11

18303-03 27

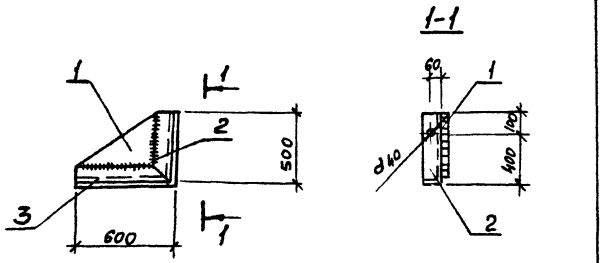

Формат	Зона	Поз.	Обозначение	Наименование	Кол.	Примечание
				Документация		
11			902-1-63-КЖИ-ТТ1	Технические требования		
				Детали		
Б.Ч.		1		-480х10 ГОСТ 82-70; ℓ=575	1	17,3кг
Б.Ч.		2		L125х14 ГОСТ 8509-72; ℓ=500	1	13,1кг
Б.Ч.		3		L125х14 ГОСТ 8509-72; ℓ=600	1	15,8кг

Привязан

Инв.№

ТП 902-1-63-КЖИ-МС1

Изделие соединительное МС1	Стадия	Масса	Масштаб
	Р	46,2 кг	
	Лист	Листов 1	
	Госстрой СССР Союзводоканалниипроект Харьковский Водоканалпроект		

Нач.отд.	Шейко	
Н.контр.	Власенко	
Рук.гр.	Бродская	
Ст.инж.	Доценко	
Инжен.	Яцинская	

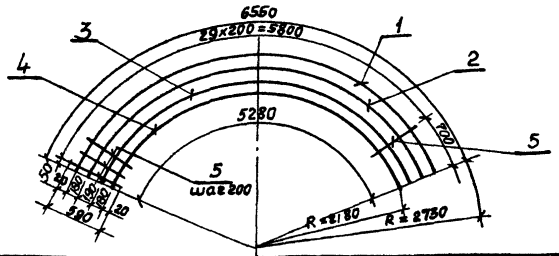

Формат	Зона	Поз.	Обозначение	Наименование	Кол.	Примечание
				Документация		
11			902-1-63-КЖИ-ТТ1	Технические требования		
				к изготовлению арматурных и закладных изделий		
				Детали		
Б.Ч		1		Ф16АIII ГОСТ 5.1459-72*; ℓ=6550	1	10,1кг
Б.Ч		2		Ф16АIII ГОСТ 5.1459-72*; ℓ=6150	1	9,5кг
Б.Ч		3		Ф16АIII ГОСТ 5.1459-72*; ℓ=5750	1	8,9кг
Б.Ч		4		Ф16АIII ГОСТ 5.1459-72*; ℓ=5350	1	8,3кг
Б.Ч		5		Ф10АIII ГОСТ 5.1459-72*; ℓ=590	29	0,4кг

Взам.инв.№

Подпись и дата

Инв.№подл.

Привязан

Инв.№

ТП 902-1-63-КЖИ-ОКм1-С1

Сетка арматурная С1	Стадия	Масса	Масштаб
	Р	48,4 кг	б/м
	Лист	Листов 1	
	Госстрой СССР Союзводоканалниипроект Харьковский Водоканалпроект		

Нач.отд.	Шейко	
Н.контр.	Власенко	
Рук.гр.	Бродская	
Ст.инж.	Доценко	
Инжен.	Филиппова	

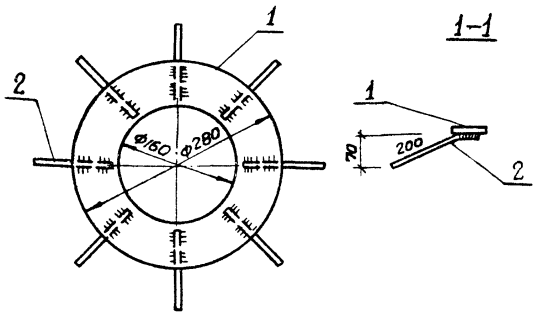

Формат	Зона	Поз.	Обозначение	Наименование	Кол.	Примечание
				Документация		
11			902-1-63-КЖИ-ТТ1	Технические требования к изготовлению арматурных и закладных деталей		
				Детали		
Б.Ч.		1		-280×10 ГОСТ 19903-74; ℓ=600	1	3.9 кг
Б.Ч.		2		ф8AIII ГОСТ 5.1459-72* ℓ=230	8	0.1 кг

Привязан

Инв. №

ТП 902-1-63-КЖИ-РКМ1-МН1

Изделие закладное МН1	Стадия	Масса	Масштаб
	Р	4.7кг	
	Лист	Листов 1	

Нач.отд. Шейко
Н.контр. Власенко
Рук.гр. Бродская
Ст.инж. Черенова
Инж. Филиппова

Госстрой СССР Союзводоканалниипроект Харьковский Водоканалпроект

Копировал - Гамельская Формат 11

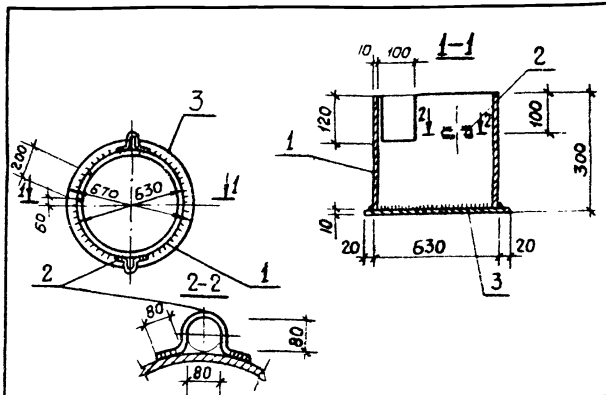

Формат	Зона	Поз.	Обозначение	Наименование	Кол.	Примечание
				Документация		
11			902-1-63-КЖИ-ТТ1	Технические требования к изготовлению арматурных и закладных деталей		
				Детали		
Б.Ч.		1		Тр. 630×5 ГОСТ 10704-70; ℓ=290	1	22.4кг
Б.Ч.		2		ф10AI ГОСТ 5781-75; ℓ=400	2	0.25 кг
Б.Ч.		3		Сталь листовая ГОСТ 19903-74, δ=10	0.45м² / 1	35.3кг

Взам.инв.№ | Подпись и дата | Инв.№подл.

Привязан:

Инв. №

ТП 902-1-63-КЖИ-МН3

Изделие закладное МН3	Стадия	Масса	Масштаб
	Р	58.2кг	
	Лист	Листов 1	

Нач.отд. Шейко
Н.контр. Власенко
Рук.гр. Бродская
Ст.инж. Черенова
Инж. Филиппова

Госстрой СССР Союзводоканалниипроект Харьковский Водоканалпроект

Копировал - Гамельская Формат 11

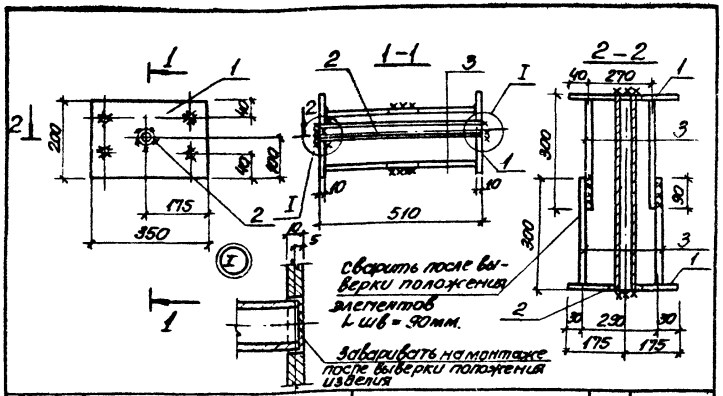

Формат	Зона	Поз.	Обозначение	Наименование	кол.	Примеч.
				Документация		
11			902-1-63-КЖИ-ТТ1	Технические требования		
				к изготовлению арматур-		
				ных и закладных изделий		
				Детали		
Б.Ч		1		-350×200 Б=10	2	5.5кг
Б.Ч		2		Тр.20×2,5 ГОСТ 3262-75* ℓ=500	1	0.86кг
Б.Ч		3		ф10А-III ГОСТ 5.1459-72* ℓ=290	8	0.18кг

1. Для прямых стержней поз.3 - сварные швы Т-1 по ГОСТ 19292-73.
2. Закладное изделие поставляется потребителю в разобранном виде комплектом, состоящего из 2х пластин с анкерами и одной трубки. Окончательная сборка производится при установке изделия в опалубку.

Привязан

Инв N

Т.П 902-1-63- КЖИ-МН1

Изделие закладное МН1.

Стадия	Масса	Масштаб
Р	13.3кг	6/м
Лист	Листов 1	

Госстрой СССР Союзводоканалпроект Харьковский Водоканалпроект

Нач.отд	Шейко	
Н. контр	Власенко	
Рук. арх	Бродская	
Ст.инж.	Черенова	
Инженер	Филиппова	

Альбом V участка

Типовой проект 902-1-63

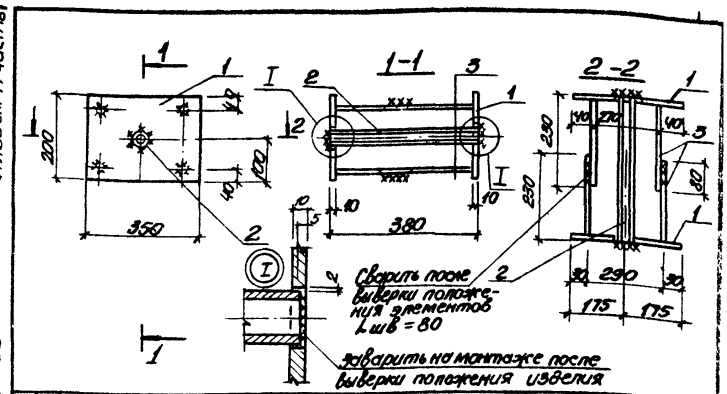

Формат	Зона	Поз.	Обозначение	Наименование	Кол	Прим.
				Документация		
11			902-1- КЖИ-ТТ1	Технические требования		
				к изготовлению арматурных		
				и закладных изделий		
				Детали		
Б.Ч		1		-350×200 Б=10	2	5.5кг
Б.Ч		2		Тр.20×2,5 ГОСТ 3262-75* ℓ=310	1	0.6кг
Б.Ч		3		ф10А-III ГОСТ 5.1459-72* ℓ=220	8	0.14кг

1. Для прямых стержней поз.3- сварные швы Т-1 по ГОСТ 19292-73
2. Закладное изделие поставляется потребителю в разобранном виде комплектом, состоящего из 2х пластин с анкерами и одной трубки. Окончательная сборка производится при установке изделия в опалубку

Привязан

Инв N

Инв.№ подл. | Подпись и дата | Взам.инв.№

ТП 902-1-63 КЖИ-МН2

Изделие закладное МН2.

Стадия	Масса	Масштаб
Р	12.72кг	6/м
Лист	Листов 1	

Госстрой СССР Союзводоканалпроект Харьковский Водоканалпроект

Нач.отд	Шейко	
Н. контр	Власенко	
Рук. арх	Бродская	
Ст.инж.	Черенова	
Инженер	Филиппова	

Формат

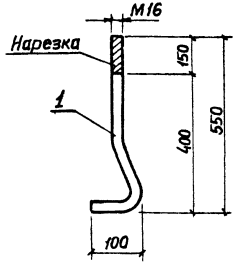

Формат	Зона	Поз.	Обозначение	Наименование	Кол.	Примеч.
				Документация		
11			902-1-63-КЖИ-ТТ1	Технические требования		
				к изготовлению арматурных		
				и закладных деталей		
				Детали		
БЧ		1		Болт ф16 ГОСТ 2590-71 l=650	1	1.0кг
				Гайка М16 ГОСТ 5915-70*		
				Шайба 16 ГОСТ 11371-78		

Привязан:

Инв.№

Нач.отд.	Шейко	
Н.контр.	Власенко	
Рук.гр.	Бродская	
Ст.инж.	Черенова	
Инжен.	Филиппова	

Т.П. 902-1-63-КЖИ-МН4

Изделие закладное МН4

Стадия	Масса	Масштаб
Р	1.0кг	

Лист | Листов 1

Госстрой СССР Союзводоканалниипроект Харьковский Водоканалпроект

Копировал Зайцева Формат 11

Альбом IV часть 1

Типовой проект 902-1-63

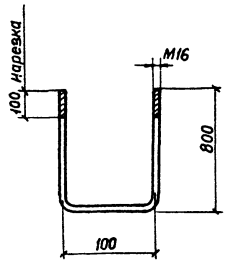

Формат	Зона	Поз.	Обозначение	Наименование	Кол.	Примечание
				Документация		
11			902-1-63-КЖИ-ТТ1	Технические требования к		
				изготовлению арматурных		
				и закладных деталей		
БЧ		1		Детали		
		1		Болт ф16 ГОСТ 2590-71 l=1100	1	2,7кг
				Гайка М16 ГОСТ 5915-70*		
				Шайба 16 ГОСТ 11371-78		

Взам.инв.№

Привязан

Подпись и дата

Инв.№

Инв.№ подл.

Нач.отд.	Шейко	
Н.контр.	Власенко	
Рук.гр.	Бродская	
Ст.инж.	Черенова	
Инжен.	Филиппова	

ТП 902-1-63-КЖИ-МН5

Изделие закладное МН5

Стадия	Масса	Масштаб
Р	2.7кг	

Лист | Листов 1

Госстрой СССР Союзводоканалниипроект Харьковское Водоканалпроект

Копировал Зайцева Формат 11

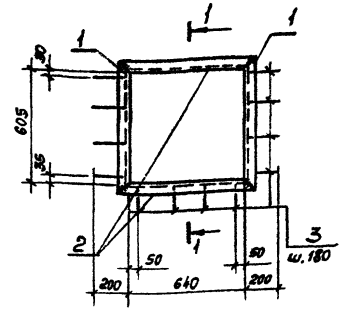

Формат	Зона	Поз.	Обозначение	Наименование	Кол.	Примеч.
				Документация		
11			902-1-63-КЖИ-ТТ1	Технические требования к изготовлению арматурных и закладных изделий		
				Детали		
Б.Ч.		1		L50×5 ГОСТ 8509-72 ℓ=705	2	2,66 кг
Б.Ч.		2		L50×5 ГОСТ 8509-72 ℓ=740	2	2,80 кг
Б.Ч.		3		ФВА III ГОСТ 5781-75 ℓ=200	16	0,08 кг

Привязан

Инв. №

Нач.отд.	Шейко		
Н.контр.	Власенко		
Рук.гр.	Бродская		
Ст.инж.	Черенова		
Инженер	Ясинская		

ТП 902-1-63-КЖИ-МН6

Изделие закладное МН6

Стадия	Масса	Масштаб
Р	10,9 кг	б/м
Лист	Листов 1	

Госстрой СССР Союзводоканалниипроект Харьковский Водоканалпроект

Типовой проект 902-1-63 Альбом IV часть 1

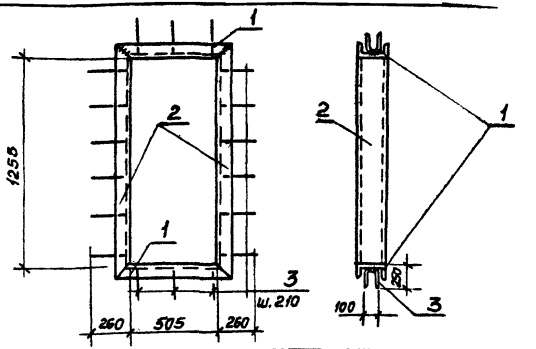

Формат	Зона	Поз.	Обозначение	Наименование	Кол.	Примеч.
				Документация		
11			902-1-63-КЖИ-ТТ1	Технические требования к изготовлению арматурных и закладных изделий		
				Детали		
Б.Ч.		1		L14 ГОСТ 8240-72 ℓ=620	2	7,70 кг
Б.Ч.		2		L14 ГОСТ 8240-72 ℓ=1370	2	16,85 кг
Б.Ч.		3		ФВА III ГОСТ 5781-75 ℓ=600	18	0,24 кг

Взам. инв. №

Привязан

Подпись и дата

Инв. №

Инв. № подл.

Нач.отд.	Шейко		
Н.контр.	Власенко		
Рук.гр.	Бродская		
Ст.инж.	Черенова		
Инжен.	Ясинская		

ТП 902-1-63-КЖИ-МН7

Изделие закладное МН7

Стадия	Масса	Масштаб
Р	53,42 кг	б/м
Лист	Листов 1	

Госстрой СССР Союзводоканалниипроект Харьковский Водоканалпроект

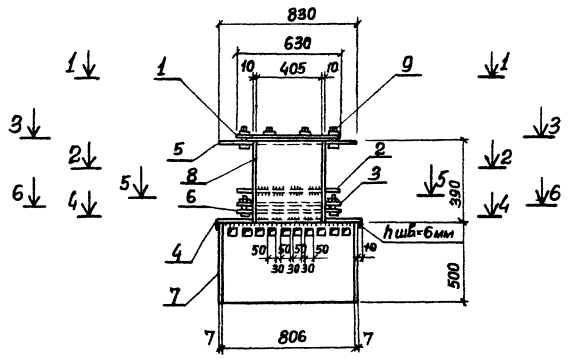

Формат	Зона	Поз.	Обозначение	Наименование	Кол	Примечание
				Документация		
11			902-1-63-КЖИ-ТТ1	Технические требования к изготовлению арматурных и закладных изделий		
				Детали		
БЧ		1		Крышка dн=630 δ=16 ГОСТ 19903-74	1	39.2кг
БЧ		2		Фланец dн=630 dвн=430 δ=10 ГОСТ 19903-74	1	13.1кг
БЧ		3		Полукольцо Rн=315 Rвн=215 δ=10 ГОСТ 19903-74	2	6.6кг
БЧ		4		Фланец dн=840 dвн=430 δ=6 ГОСТ 19903-74	1	19.3кг
БЧ		5		Фланец dн=830 dвн=430 δ=15 ГОСТ 19903-74	1	49.7кг
БЧ		6		Фланец dн=690 dвн=490 δ=10 ГОСТ 19903-74	1	13.1кг
БЧ		7		Труба 820х7 ГОСТ 10704-76 ℓ=500	1	70.1кг
БЧ		8		Труба 426х10 ГОСТ 10704-76 ℓ=390	1	40.0кг
БЧ		9		Болт М16 ГОСТ 7798-70*	20	0,18
				Гайка М16 ГОСТ 5915-70*		
				Шайба 16 ГОСТ 11371-78		

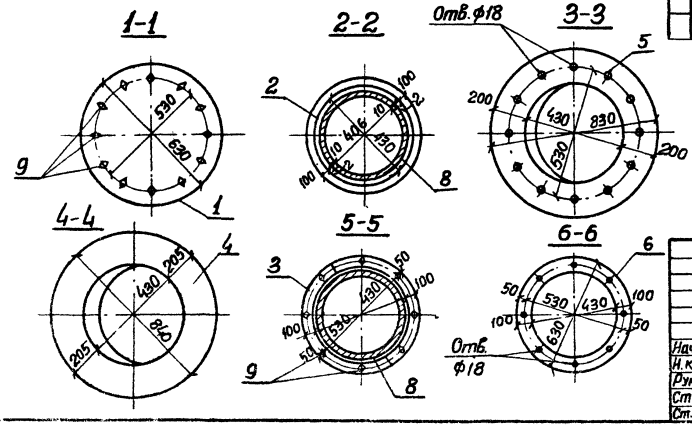

Нач.отд.	Шейко		
Н.контр.	Власенко		
Рук.гр.	Бродская		
Ст.инж.	Черенова		
Ст.техн.	Пушкарь		

ТП 902-1-63-КЖИ-ПДМ1-МН1

Изделие закладное МН1

Стадия	Масса	Масштаб
Р	261,3 кг.	
Лист	Листов 1	

Госстрой СССР Союзводоканалпроект Харьковский Водоканалпроект

Копировал Зайцева

Формат 12

18303-03 33

Марка	Обозначение	Наименование	кол.	Примеч.
1	2	3	4	5
	902-1-63-КЖИ-ИД-1, ИД-2сб	Документация сборочный чертеж		
—		Изделия деревянные		
Д 55 пп	ГОСТ 14624-69	Дверное полотно	2	шт
НД55-1	902-1-63-КЖИ-ИД-1, ИД-2 л.2	Дверное полотно	2	шт
—	902-1-63-КЖИ-ИД-1, ИД-2, л.1	Рама для утеплителя и нащельников	0,023	м3
—	902-1-63-КЖИ-ИД-1, ИД-2, л.1	Дверная коробка К-1 90х100	0,082	м3
—	902-1-63-КЖИ-ИД-1, ИД-2, л.1	Нпост 40х70	0,039	м3
—	ГОСТ 14624-69	Каркас полотна НД55-1	0,028	м3
—	ГОСТ 14624-69	Заполнение щита НД55-1	0,035	м3
	ГОСТ 3916-69	облицовка 3* слойной фанерой дверных полотен	8,86	м2
		Изделия металлические		
ПНЦ-70	ГОСТ 5088-78	Петля накладная ПНЦ-70	1	шт
ПНЦ-130	ГОСТ 5088-78	Петля накладная ПНЦ-130	8	шт
РС-140	ГОСТ 5087-80	Ручка дверная РС-140	6	шт
ЗТ (К1)	ГОСТ 5090-79	Задвижка натяжная ЗТ(К1)	2	шт
УП-125	ГОСТ 5091-78	Угольник УП125	4	шт
НС-3	ГОСТ 103-76	Накладка (4х30) НС-3	4	шт
М8-80	ГОСТ 7798-70*	Болты с гайками М8-80	18	шт
—	ГОСТ 8075-56**	Кровельная сталь	33,7	кг

1	2	3	4	5
		Минеральная вата		
—	ГОСТ 4640-76	Минеральная вата	8,8	кг
		Пенополиуретановые уплотняющие прокладки		
	ГОСТ 10174-72	Пенополиуретановые уплотняющие прокладки	11,2	кг
		Резина листовая		
	ГОСТ 7338-77*	Резина листовая б=5мм.	0,054	м2

Дверное полотно НД 55-1 выполнить по типу полотна Д 55 ГОСТ 14624-69

Привязан:

Инв. №

Нач. отд	Шейко	
Н. контр	Власенко	
Рук. гр	Юрьева	
Ст. арх.	Цицюрик	
Ст. арх.	Хрейна	

ТП 902-1-63-КЖИ-ИД1

Дверной блок ИД 1

Стадия	Лист	Листов
Р		1

Госстрой СССР Союзводоканалниипроект Харьковский водоканалпроект

18402-03 34

Марка	Обозначение	Наименование	Кол.	Примеч
1	2	3	4	5
	902-1- КЖИ-ИД-1; ИД-2	Документация Сборочный чертеж		
		Изделия деревянные		
Д52-пп	ГОСТ 14624-69	Дверное полотно	2	шт
НД55-2	902-1-63-КЖИ-ИД-1; ИД-2 л.2	Дверное полотно	2	шт
—	902-1-63-КЖИ-ИД-1, ИД-2, л.1	рама для утеплителя и нащельники	0,023	м3
—	902-1-63-1-КЖИ-ИД-1, ИД-2 л.1	Дверная коробка К-1 90×100	0,082	м3
—	902-1-63-1-КЖИ-ИД-1, ИД-2, л.1	Импост 40×70	0,0034	м3
—	ГОСТ 14624-69	Каркас полотна НД55-2	0,028	м3
—	ГОСТ 14624-69	Заполнение щита НД55-2	0,035	м3
—	ГОСТ 3916-69	Облицовка 3х слойной фанерой дверных полотен.	8,86	м2
		Изделия металлические		
ПНЦ-70	ГОСТ.5088-78	Петля накладная ПНЦ-70	1	шт
ПНЦ-130	ГОСТ 5088-78	Петля накладная ПНЦ-130	8	шт
РС-140	ГОСТ 5087-80	Ручка дверная РС-140	4	шт
ЗТ (к1)	ГОСТ 5090-79	Задвижка натяжная ЗТ(к1)	2	шт
УП125	ГОСТ 5091-78	Угольник УП125	4	шт
НС-1	ГОСТ 103-76	Накладка (-4×30) НС-1	2	шт
НС-2	ГОСТ 103-76	Накладка (-4×30) НС-2	2	шт
—	ГОСТ 8075-56**	Кровельная сталь	33.7	кг
М8×80	ГОСТ 7798-70*	Болты с гайками М8-80	18	шт

1	2	3	4	5
		Минеральная вата		
—	ГОСТ 4640-76	Минеральная вата	8.8	кг
		Пенополиуретановые уплотняющие прокладки		
—	ГОСТ 10174-72	Пенополиуретановые уплотняющие прокладки	11.2	кг
		Резина листовая		
—	ГОСТ 7338-77*	Резина листовая		
		δ=5мм	0,059	м2

Дверное полотно НД55-2 выполнить по типу полотна Д55 ГОСТ 14624-69

Привязан:

Инв. N

Нач.отд	Шейко	
Н.контр	Власенко	
Рук.гр.	Юрьева	
Ст.арх.	Циморик	
Ст.арх.	Хесина	

Т.П 902-1-63-КЖИ-ИД2

Дверной блок ИД 2

Стадия	Лист	Листов
Р		1

Госстрой СССР
Союзводоканалпроект
Харьковский
Водоканалпроект

18303-03 35

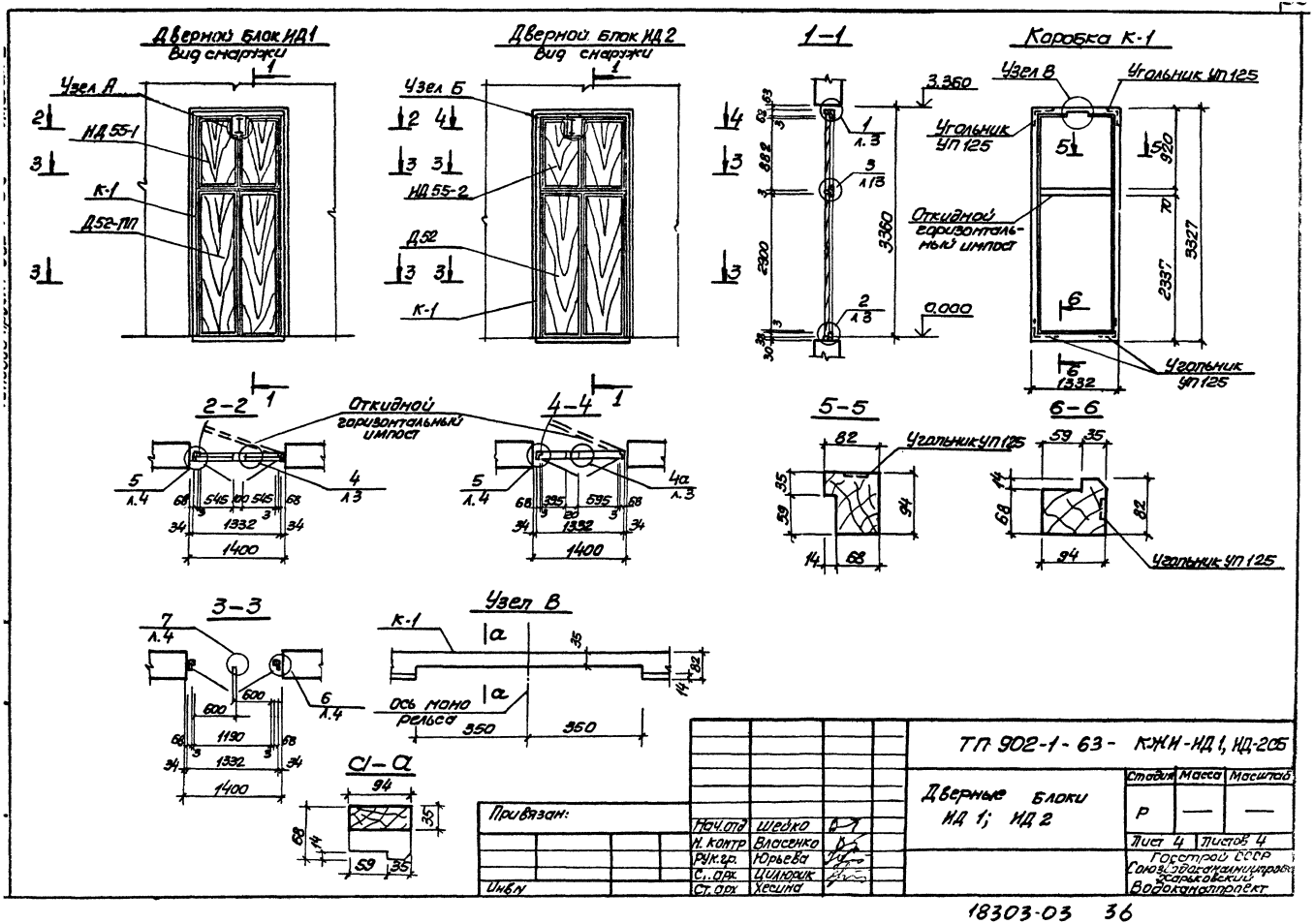
Дверной блок ИД1
Вид снаружи
Узел А
ИД 55-1
К-1
Д52-ПП
Дверной блок ИД2
Вид снаружи
Узел Б
ИД 55-2
Д52
К-1
1-1
3.360
0.000
Коробка К-1
Узел В
Угольник УП125
Откидной горизонтальный импост
Угольник УП125
2-2
Откидной горизонтальный импост
4-4
5-5
Угольник УП125
6-6
Угольник УП125
3-3
Узел В
К-1
Ось моно рельса
С1-а
Привязан:
Инв N
Нач.отд Шейко
Н. контр Власенко
Рук.гр. Юрьева
С. арх. Цилюрик
Ст. арх Хесина
ТП 902-1-63- КЖИ-ИД1, ИД-205
Дверные блоки ИД 1; ИД 2
Стадия Масса Масштаб
Р — —
Лист 4 Листов 4
Госстрой СССР
Союзводоканалниипроект
Харьковский Водоканалпроект
18303-03 36

Дверные полотна НД55-1

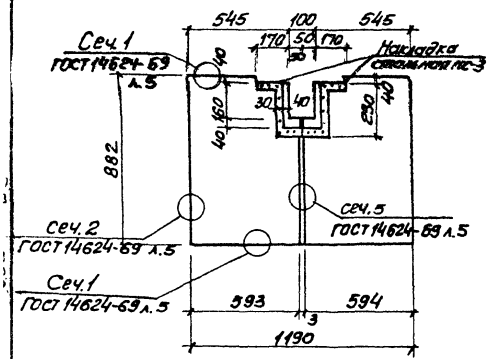

Накладка стальная НС-1

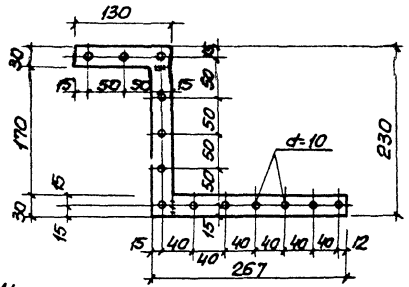

Накладка стальная НС-2

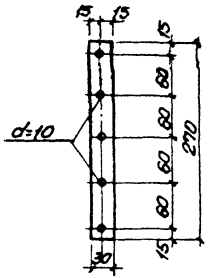

Дверные полотна НД55-2

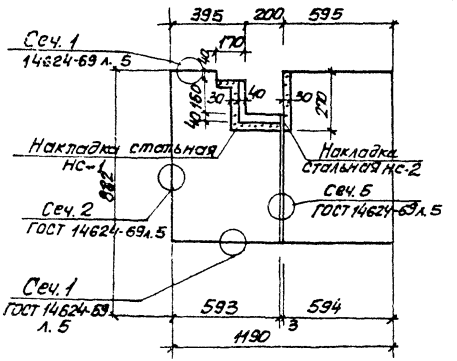

Узел А

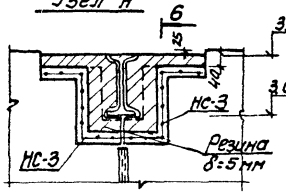

6

Накладка стальная НС-3

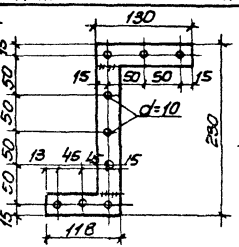

6–6

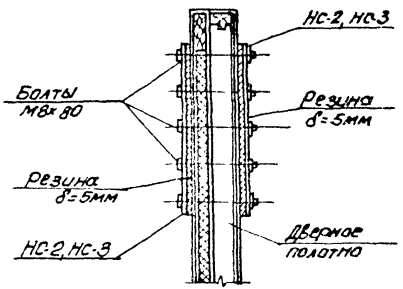

Узел Б

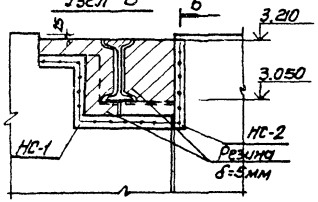

6 по типу

Привязан			
Инв.№			

ТП 902-1-63-КЖИ-НД1, НД2СБ

Лист 2

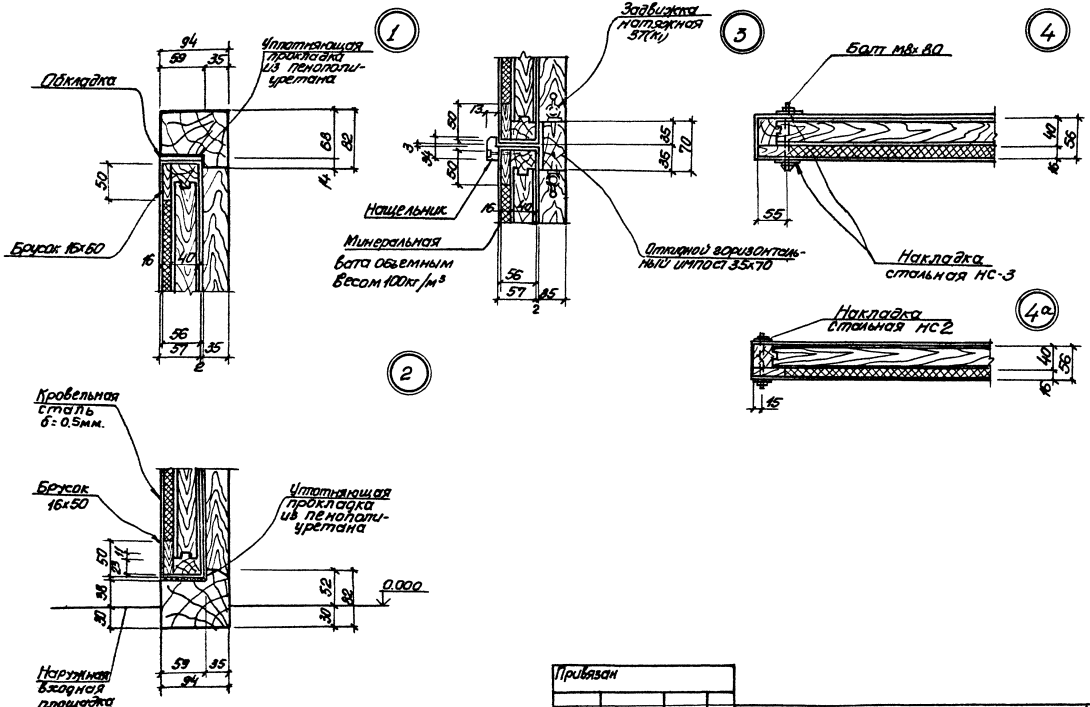

Привязан					
Инв. №					

Т.П 902-1-63 -КЖИ-ИД1, ИД2.05

Лист 3

18303-03 38

5

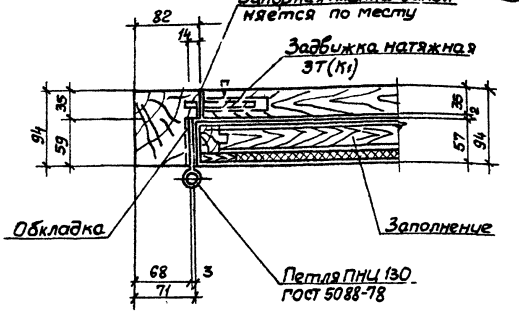

6

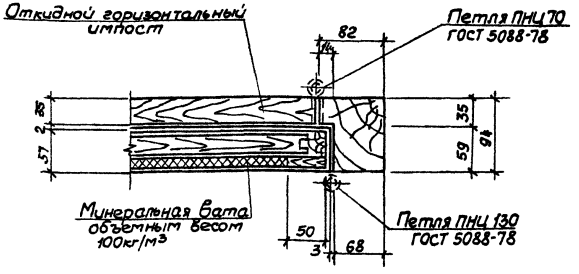

7

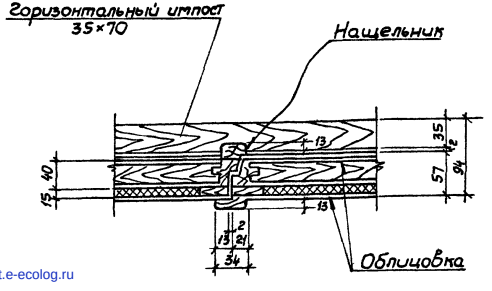

1. Дверные блоки изготовлять в соответствии с ГОСТ 475-78 и ГОСТ 14624-89.
2. Блоки должны поставляться с навешенными полотнами дверей комплектно со всеми установленными приборами.
3. Дверной блок до установки в проём оклеить толем. Зазоры между кладкой и дверным блоком тщательно проконопатить войлоком или паклей смоченными в алебастровом молоке.

gost.e-ecolog.ru

Привязан

Инв. №

ТП 902-1-63-КЖИ-ИД1, ИД2 СБ

Лист 4

18303-03