ТИПОВОЙ ПРОЕКТ
902-1-63

КАНАЛИЗАЦИОННАЯ НАСОСНАЯ СТАНЦИЯ ПРОИЗВОДИТЕЛЬНОСТЬЮ 6-86 м³/ч ПРИ ГЛУБИНЕ ЗАЛОЖЕНИЯ ПОДВОДЯЩЕГО КОЛЛЕКТОРА 5,0 м

АЛЬБОМ III

Строительные решения. Подземная часть
/Сборний вариант/

18303-02
ЦЕНА 1-29

Привязан

Инв. №

gost.e-ecolog.ru

ЦЕНТРАЛЬНЫЙ ИНСТИТУТ ТИПОВОГО ПРОЕКТИРОВАНИЯ
ГОССТРОЯ СССР

Москва, А-445, Садовая ул., 22

Сдано в печать XI 1982 г.

Заказ № 12022 Тираж 635 экз.

ТИПОВОЙ ПРОЕКТ
902-1-63

КАНАЛИЗАЦИОННАЯ НАСОСНАЯ СТАНЦИЯ ПРОИЗВОДИТЕЛЬНОСТЬЮ 6-86 м³/ч ПРИ ГЛУБИНЕ ЗАЛОЖЕНИЯ ПОДВОДЯЩЕГО КОЛЛЕКТОРА 5,0 м

СОСТАВ ПРОЕКТА

АЛЬБОМ I	Технологические решения. Отопление и вентиляция. Внутренний водопровод и канализация /из типового проекта 902-1-60/
АЛЬБОМ II	Архитектурно-строительные решения. Надземная часть. Общие чертежи, узлы и детали.
АЛЬБОМ III	Строительные решения. Подземная часть. /Сборный вариант/.
АЛЬБОМ IV	
ЧАСТЬ I	Изделия. Надземная часть.
ЧАСТЬ II	Изделия. Подземная часть.
АЛЬБОМ V	Электрооборудование, автоматизация и технологический контроль. Чертежи монтажной зоны /из типового проекта 902-1-60/
АЛЬБОМ VI	Заказные спецификации /из типового проекта 902-1-60/.
АЛЬБОМ VII	Ведомости потребности в материалах.
АЛЬБОМ VIII	Сметы. Общая часть /из типового проекта 902-1-60/.
АЛЬБОМ IX	Сметы. Подземная часть /Сборный вариант/

АЛЬБОМ III.

УТВЕРЖДЕН ГЛАВПРОМСТРОЙПРОЕКТОМ
ГОССТРОЯ СССР
ПРОТОКОЛ №15 ОТ 29 апреля 1982 г.
ВВЕДЕН В ДЕЙСТВИЕ
В/О СОЮЗВОДОКАНАЛНИИПРОЕКТ
С 1 НОЯБРЯ 1982 г.
ПРИКАЗ №194 ОТ 1 ОКТЯБРЯ 1982 г.

РАЗРАБОТАН
ПРОЕКТНЫМ ИНСТИТУТОМ
„ХАРЬКОВСКИЙ ВОДОКАНАЛПРОЕКТ"

Главный инженер института Г.А.Бондаренко
Главный инженер проекта В.Г.Балтер

Привязан

Инв.№

Ведомость рабочих чертежей основного комплекта ТП902-1-63 -кж

Лист	Наименование	Примеч.
1	Общие данные	
2	Планы на отм. -3.600; -6.900. Разрезы 1-1; 2-2	
3	Схема расположения монолитных конструкций подземной части	
4	Схема расположения стеновых панелей Развертка наружной стены	
5	Схема расположения стеновых панелей Узлы I-IV	
6	Схема расположения стеновых панелей. Узлы V-VIII	
7	Схема расположения стеновых панелей Спецификация	
8	Плита днища ПДм1 Схема армирования	
9	Стена СТм1	
10	Стена СТм1. Схема армирования	

Ведомость ссылочных и прилагаемых документов

Обозначение	Наименование	Примеч.
	Ссылочные документы	
3.901-5	Сальники набивные Ду 50÷1400 для пропуска труб через стены	
1.400-15 В.0;1	Унифицированные закладные изделия железобетонных конструкций для крепления технологических коммуникаций и устройств	
ГОСТ 23279-78	Сетки сварные из стержневой арматуры с диаметром до 40мм	
	Прилагаемые документы	
902-1-63-КЖИ-ДО Ал IV ч.1	Изделия (надземная часть)	
902-1-63 КЖИ-ДО Ал. IV ч 2	Изделия (подземная часть)	
902-1-63 КЖИ-ВМ Ал VII	Ведомости потребности в материалах	

Ведомость спецификаций

Лист	Наименование	Примеч.
3	Спецификация к схеме расположения монолитных конструкций подземной части	
7	Спецификация к схеме расположения стеновых панелей	
8	Спецификация к плите днища ПДм1	
9	Спецификация к стене СТм1	
10	Спецификация к стене СТм1	

Типовой проект разработан в соответствии с действующими нормами и правилами и предусматривает мероприятия, обеспечивающие взрывную, взрывопожарную и пожарную безопасность при эксплуатации здания

Главный инженер проекта /Балтер/

Расчётные схемы

В мокрых грунтах

в период строительства — в период эксплуатации

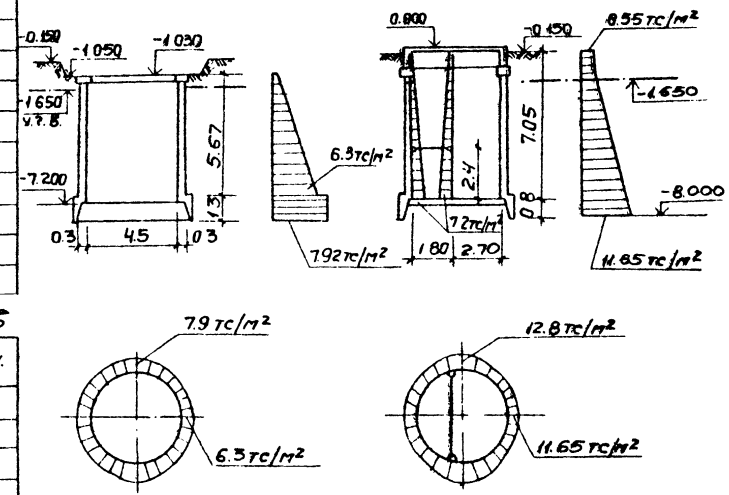

Ведомость объёмов сборных железобетонных конструкций

№ строки	Наименование группы элементов конструкций	Код	Кол. м³	Примеч.
	Панели стеновые наружные (клиновидный стык)	5831000000	25.76	
	Панели стеновые наружные (шпоночный стык)	5831000000	29.04	

Материалы на изготовление сборных железобетонных конструкций учтены в ведомости потребности в материалах и отдельно не учитываются

Общие указания.

1. В проекте предусмотрен опускной способ производства работ в тиксотропной рубашке. Значение удельного веса тиксотропного раствора $\gamma_т$=1.15тс/м³; величина временной нагрузки на поверхности земли в пределах призмы обрушения 1.0тс/м²; величина нормативного сопротивления грунта по боковой поверхности колодца при погружении $f^н$=2.0тс/м².
2. Для железобетонных конструкций марка бетона по водонепроницаемости принята ВЧ.
3. Марки бетона по морозостойкости принимаются для районов с расчётной зимней температурой наружного воздуха: -20°, -30° и -40°С Мрз-50.
4. Необетонируемые закладные детали согласно СНиП II-28-73 Защита строительных конструкций от коррозии подлежат защите от коррозии слоем цинка толщиной 120мкм, наносимого методом металлизации.
5. Стыки стеновых панелей между собой принять двух типов:
   а) открытый клиновидный стык с двойной (равнопрочной со стеновой панелью) арматурой. Заделка стыка „шприцбетоном" осуществляется с внутренней стороны. Материал для омоноличивания клиновидных стыков-бетон М300 (Мрз назначается по проекту) на мелком заполнителе (зерна крупностью до 20мм).
   б) шпоночный стык с заполнением шпонки раствором снизу вверх. Рекомендации по замоноличиванию шпоночных стыков и состав раствора принимать по указаниям серии 3.900-3 Вып. 2.

Условные обозначения панелей

ПС 67.20 -1(2)

- Тип стыка 1-клиновидный; (2)- шпоночный
- Длина и ширина панели в дм
- Панель стеновая

Инв. № подл.	Подпись и дата	Взам. инв. №	Привязан:	Госстрой СССР Союзводоканалниипроект Харьковский Водоканалпроект	
			ТП 902-1-63 -КЖ		
Нач. отд.	Шейко		Канализационная насосная станция производительностью 6÷86 м³/ч	Стадия: Р	Лист: 1 / Листов: 10
Н. контр.	Власенко				
Рук. гр.	Бродская				
Инжен.	Никитенко		Общие данные	Госстрой СССР Союзводоканалниипроект Харьковский Водоканалпроект	
Ст. техн.	Пушкарь				

Гл. спец. тех отдела /Лучковский/

Типовой проект 902-1-63 Альбом III

18303-02 4

Типовой проект 902-1-63 Альбом III

План на отм. -3.600

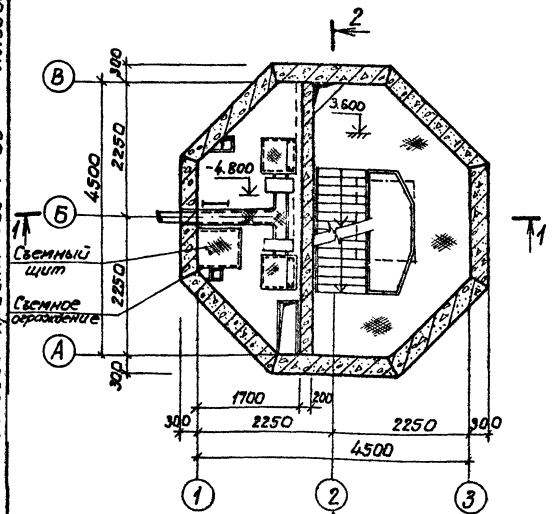

План на отм. -6.900

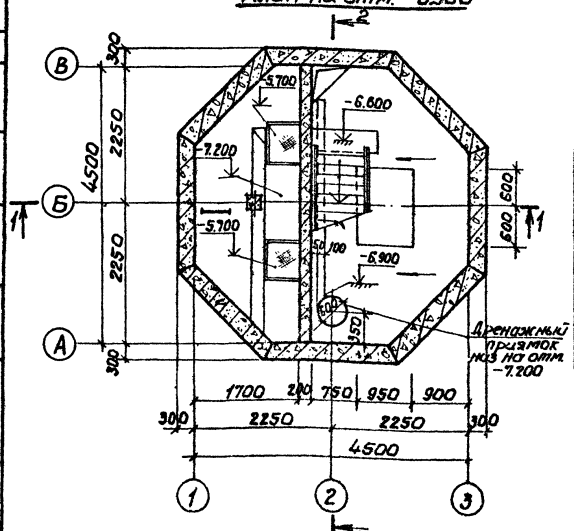

Разрез 1-1

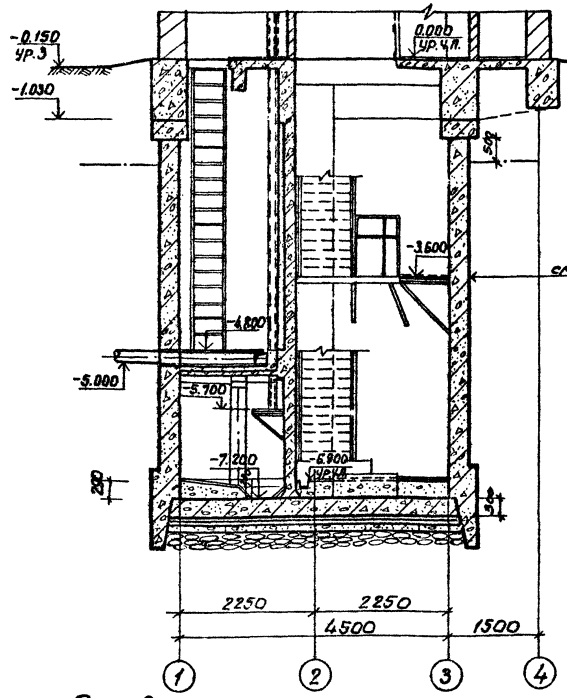

Разрез 2-2

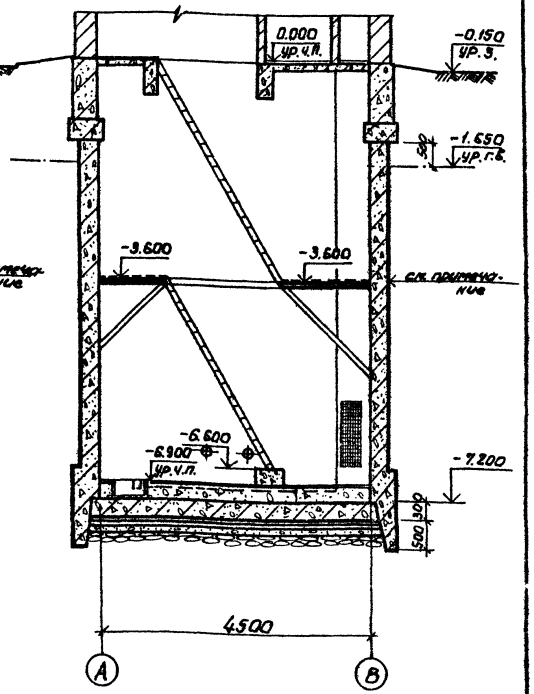

Основные строительные показатели.

Наименование	Ед.изм.	Кол.	Примечание
Площадь застройки	м²	—	см. альбом II
Полезная площадь	м²	150	
в том числе:			
Встроенные помещения	м²	—	
- на расчетную единицу	м²	0.3	
Строительный объем	м³	140.9	
- на расчетную единицу	м³	2.8	расчетная единица 46 м³/ч

Наружную гидроизоляцию стен и днища см. лист ТП 902-1-63-КЖ-2, альбом II.

Согласовано					
Вик. 3		Болтер			
Инв. № подл.	Подпись и дата	Взам. инв. №			

Нач. отд.	Шейко		Канализационная насосная станция производительностью 6-86 м³/ч. Планы на отм. -3.600 и -6.900. Разрезы 1-1; 2-2.	Стадия	Лист	Листов
Н. контр.	Власенко			Р	3	
Рук. гр.	Юрьева			Гростроп СССР Союзводоканалпроект Харьковский Водоканалпроект		
Ст. арх.	Шилюрик					
Ст. арх.	Хесина					

ТП 902-1-63-КЖ

Привязан

Инв. №

18303-02 5

Типовой проект 902-1-63 Альбом III

1-1

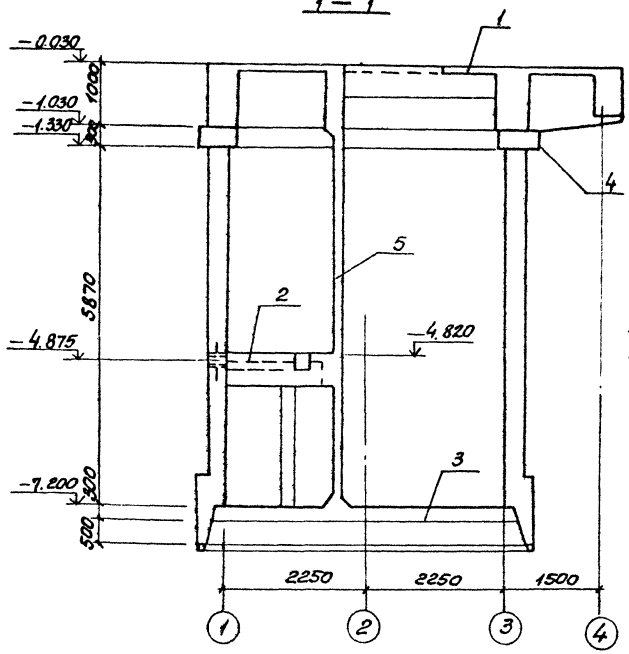

План

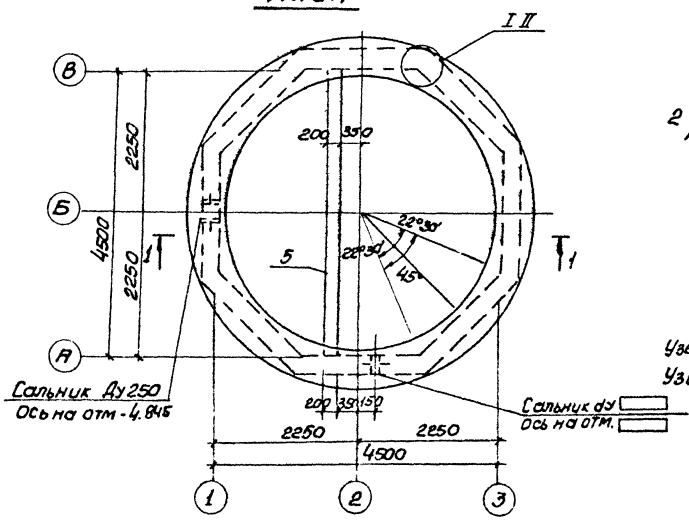

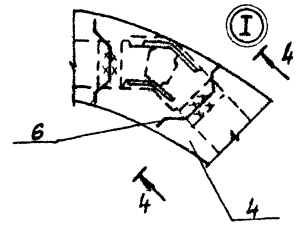

4-4

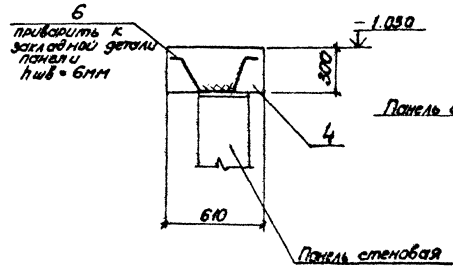

2-2

3-3

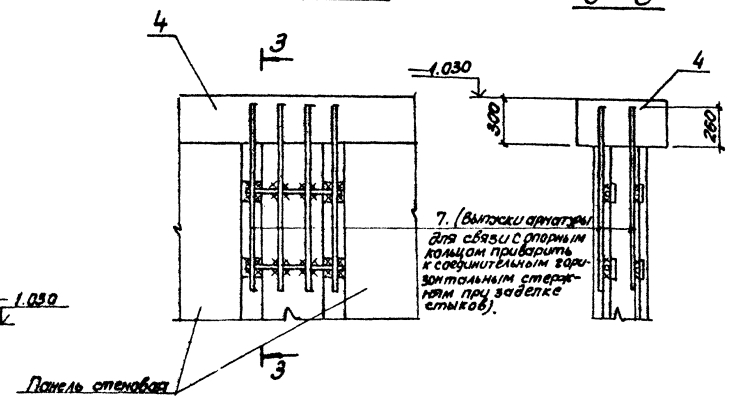

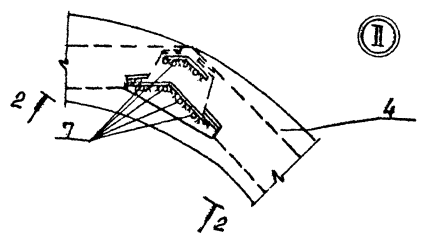

Узел „I" дан для варианта со шпоночным стыком
Узел „II" дан для варианта с клиновидным стыком

Спецификация к схеме расположения монолитных конструкций подземной части

Марка поз.	Обозначение	Наименование	кол	Масса ед. кг	Примечание
1	902.1-63-Ал.II- л. 4	Перекрытие на отм. 0.000 Рк=1	1		
2	902-1-63-Ал.II л. 14	Перекрытие отм -4.820 Рк=2	1		
3	л. 8	Плита днища ПД=1	1		
4	902.1-63-Ал.II л. 19	Опорное кольцо ОК=1	1		
5	902-1-63- Ал.II л. 9	Стена монолитная СТ=1	1		
		Вариант со шпоночным стыком			
6	902-1-63-Юни-МЮлйУч.2	Изделие соединительное МС 10	16	1.6	
		Вариант с клиновидным стыком			
7		ф16 AIII ГОСТ 5.N 57-72 Р=0.95	56	1.5	

Приварку стержней производить ручной дуговой сваркой (см. СН 393-78 тип 14)

Согласовано:
Отв. вып. Мостр
Гл. инж. проекта Дорожный и дренажный

Привязан				Т.П 902-1-63 КЖ	
Инв.№	Нач. отд.	Шейко		Канализационная насосная станция производительностью от 6 до 86 м3/ч.	Стадия Р; Лист 3; Листов
	Н. контр.	Власенко		Схема расположения монолитных конструкций подземной части.	Госстрой СССР Союзгипрокоммунстроя Всесоюзный институт Водоканалпроект
	Рук. гр.	Бродская			
	Ст. инж.	Доценко			
	Инж.	Лувин			

Копир. Пичугин

18303-02 6

Альбом III

Типовой проект 902-1-63

Схема расположения стеновых панелей

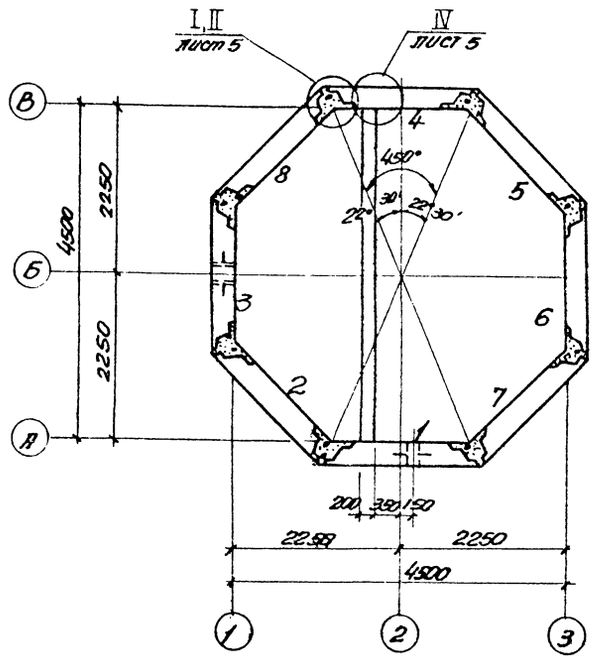

1–1

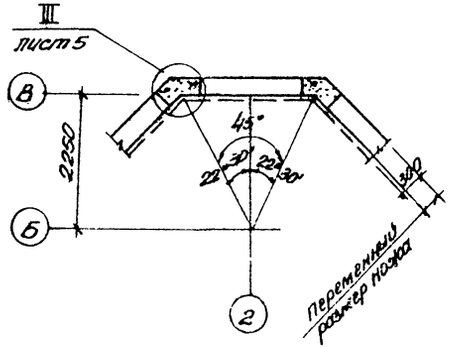

Развертка наружной стены по внутренней поверхности

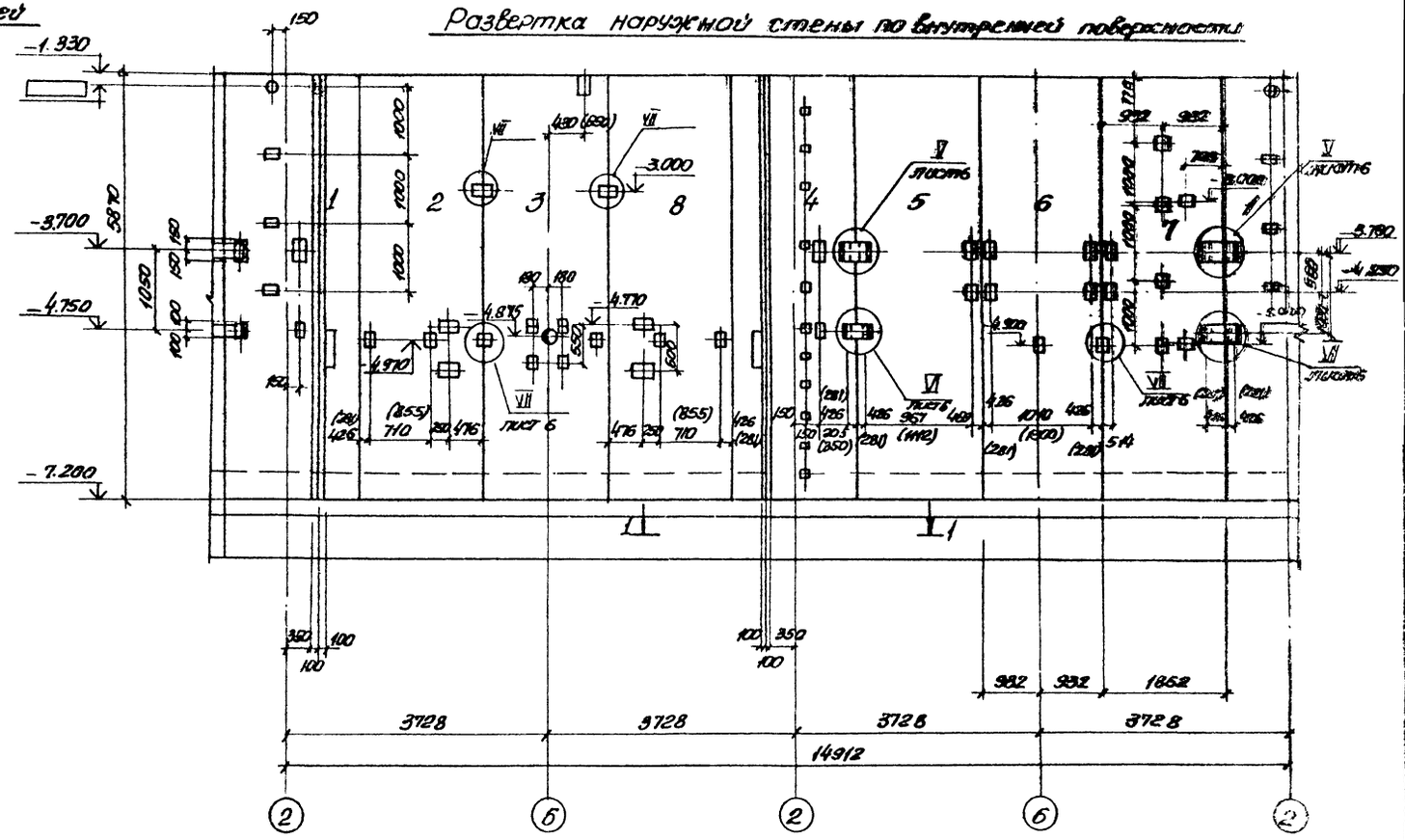

Размеры в скобках только для варианта со шпоночным стыком.

Согласовано:							
отдел ВиК	Чичерин						
отдел ЭС	Попов						
Сектор СВ	Осадчий						
Инв. № подл.	Подпись и дата	Взам. инв. №					

						Т.П. 902-1-63 КЖ	
Привязан:							
					Нач. отд.	Шейко	
					Н. контр.	Власенко	
					Рук. груп.	Бородкин	
					Ст. инж.	Поленов	
					Инж.	Ильин	
Инв. №						Канализационная насосная станция производительностью 6–65 л/сек	Стадия: Р; Лист: 4; Листов:
						Схема расположения стеновых панелей. Развертка наружной стены	Госстрой СССР Союзводоканалпроект Московский Вариантный проект

18303-02 7

Формат А2

I

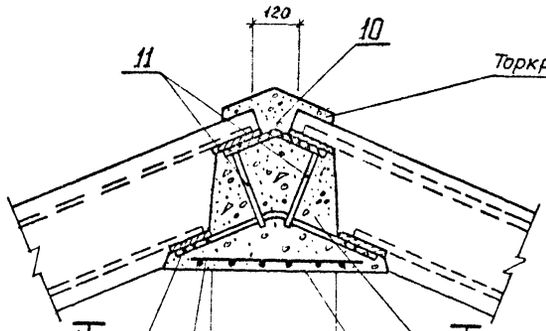

II

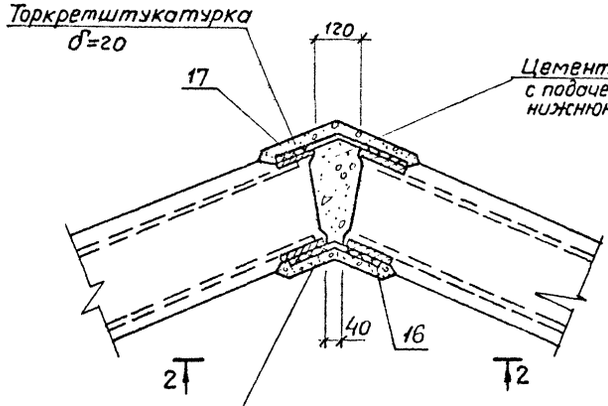

III

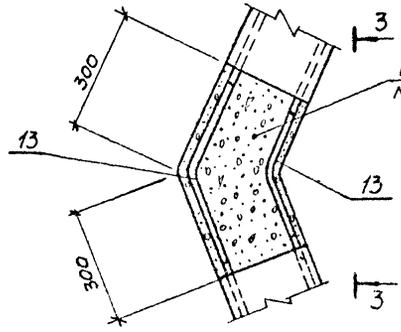

1 1

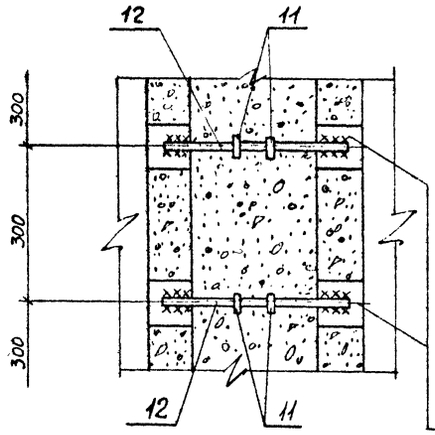

2-2

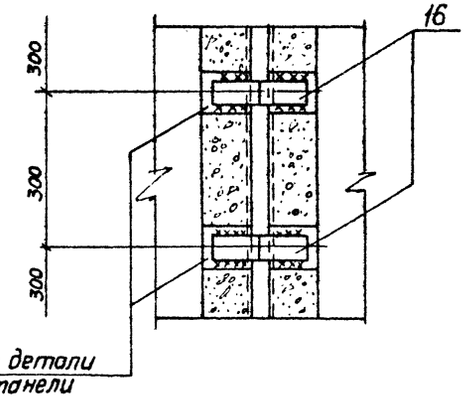

Закладные детали
стеновой панели

3-3

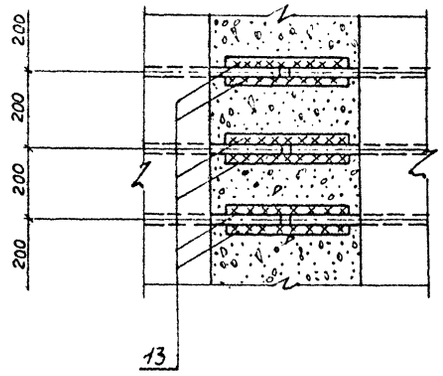

IV

4

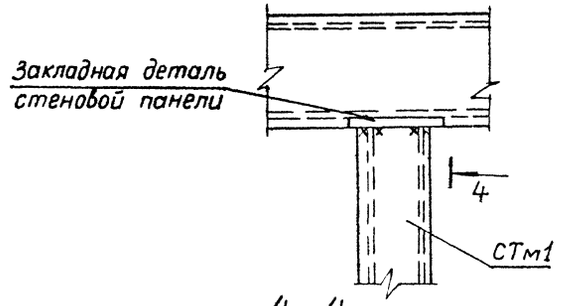

4-4

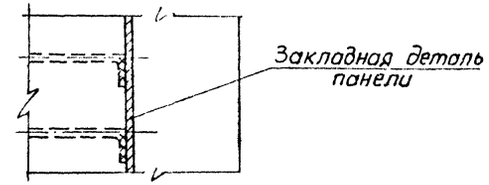

Клиновидный стык

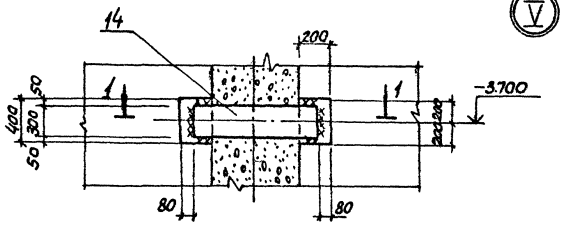

V

Шпоночный стык

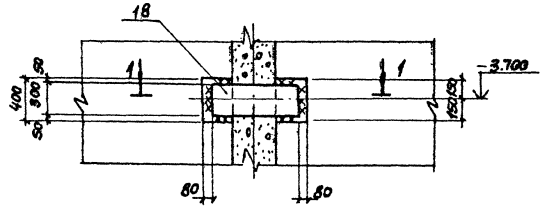

Клиновидный стык

VII

Шпоночный стык

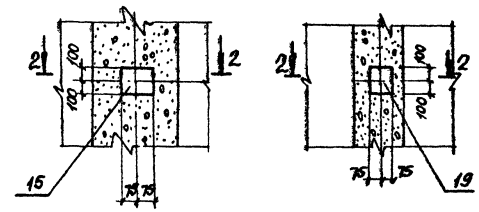

Клиновидный стык

VI

Шпоночный стык

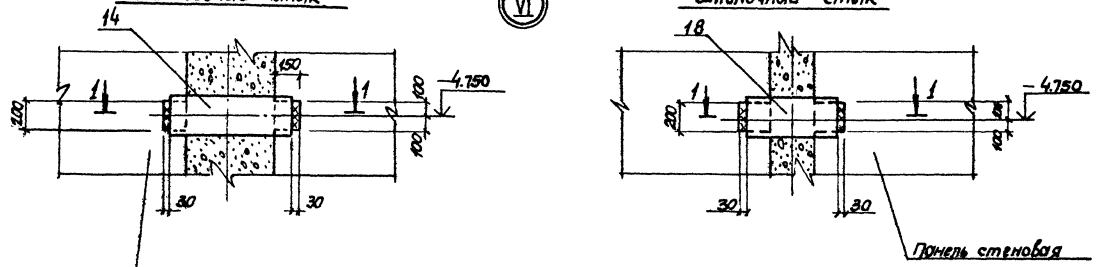

Панель стеновая

Панель стеновая

2–2

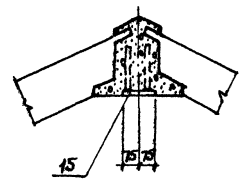

2–2

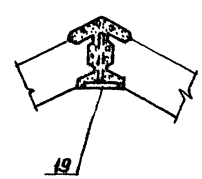

1–1

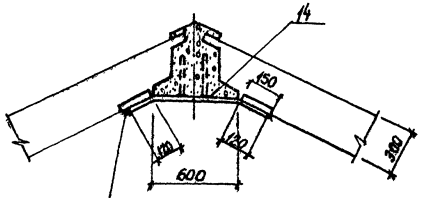

1–1

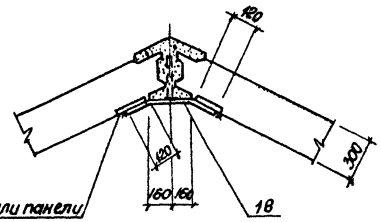

Закладные детали панели

Закладные детали панели

Все узлы в плане ориентировать согласно схемы расположения стеновых панелей.

Привязан					ТП. 902-1-63-КЖ		
			Нач.отд	Шейко	Канализационная насосная станция производительностью 6÷86 м³/ч.	Стадия	Лист	Листов
			Н.контр	Власенко		Р	5	
			Рук.гр.	Бродская	Схема расположения стеновых панелей. Узлы V÷VIII	Госстрой СССР Союзводоканалпроект Харьковский Водоканалпроект		
			Инж.	Никитенко				
Инв.№			Инж.	Тыгин				

Копир. Пичарева

18303-02 9

Формат 22

Инв.№ подл. | Подпись и дата | Взам.инв.№

Спецификация к схеме расположения стеновых панелей

Марка поз.	Обозначение	Наименование	Кол.	Масса ед. кг.	Приме-чание
Вариант с клиновидным стыком					
		Панели стеновые			
1	902-1-63-КЖИ-ПС67.20-1-01	ПС 67·20-1-01	1	8100	
	Альбом IV часть 2				
2	— ПС67.20-1-02	ПС67.20-1-02	1	8100	
3	— ПС67.20-1-03	ПС67.20-1-03	1	8100	
4	— ПС67-20-1-04	ПС67.20-1-04	1	8100	
5	— ПС67.20-1-05	ПС67.20-1-05	1	8100	
6	— ПС67.20-1-06	ПС67.20-1-06	1	8100	
7	— ПС67.20-1-07	ПС67.20-1-07	1	8100	
8	— ПС67.20-1-08	ПС67.20-1-08	1	8100	
		Изделия соединительные			
9	902-1-63-КЖИ-МС1АлIV ч.2	МС1	43.2	1.3	пог. м.
10	-МС2АлIV ч.2	МС2	144	0.5	
11	-МС3АлIV ч.2	МС3	288	0.3	
12	-МС4.АлIV ч.2	МС4	144	1.0	
13	-МС5АлIV ч.2	МС5	192	0.6	
14	-МС6АлIV ч.2	МС6	4	20.7	
		Изделия закладные			
15	1.400-15 Вып. 1.120-56	МН114-3	4	2.9	

Марка поз.	Обозначение	Наименование	Кол.	Масса ед. кг.	Приме-чание
Вариант со шпоночным стыком					
		Панели стеновые			
1	902-1-63-КЖИ-ПС67.20-2-01	ПС67. 20-2-01	1	9075	
	Альбом IV часть 2				
2	-ПС67.20-2-02	ПС67. 20-2-02	1	9075	
3	-ПС67.20-2-03	ПС67. 20-2-03	1	9075	
4	-ПС67.20-2-04	ПС67. 20-2-04	1	9075	
5	-ПС67.20-2-05	ПС67. 20-2-05	1	9075	
6	-ПС67.20-2-06	ПС67. 20-2-06	1	9075	
7	-ПС67.20-2-07	ПС67. 20-2-07	1	9075	
8	-ПС67.20-2-08	ПС67. 20-2-08	1	9075	
		Изделия соединительные			
13	902-1-63-КЖИМС5АлIV ч.2	МС5	192	0.6	
16	902-1-63-КЖИМС7АлIV ч.2	МС7	144	0.9	
17	-МС8АлIV ч.2	МС8	144	1.4	
18	-МС9АлIV ч.2	МС9	4	13.7	
		Изделия закладные			
19	902-1-63-КЖИ-МН5АлIV ч.2	МН5	4	2.8	

Альбом III

Типовой проект 902-1-63

Инв. № подл. | Подпись и дата | Взам. инв. №

Привязан:

Инв. №

Нач.сект	Шейко	
Н.контр	Алексенко	
Рук.гр.	Бродская	
Ст.инж.	Доценко	
Инж.	Лыгин	

Т.П. 902-1-63-КЖ

Канализационная насосная станция производительностью 6÷86 м³/ч

Стадия	Лист	Листов
Р	7	

Схема расположения стеновых панелей. Спецификация

Госстрой СССР Союзводоканалниипроект Харьковский Водоканалпроект

Копировал-Гомельская Формат 22

18303-02 10

Типовой проект 902-1-63 Альбом III

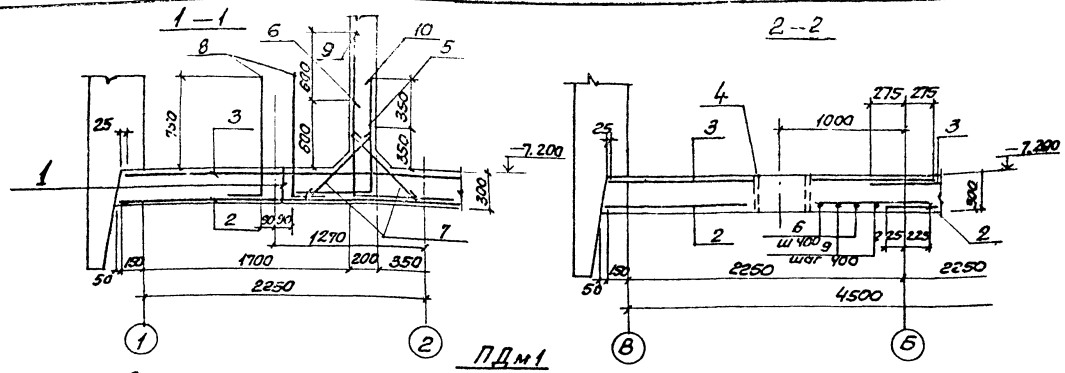

Схема раскладки нижних сеток

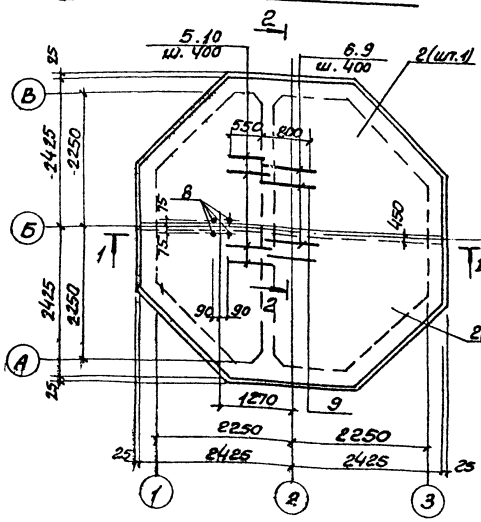

Схема раскладки верхних сеток

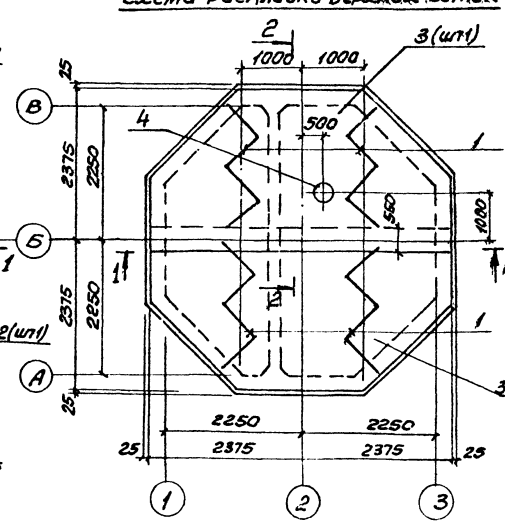

Расчётная схема ПДм1

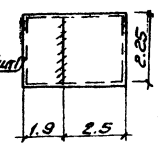

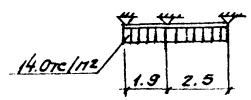

Спецификация к плите днища ПДм1

Формат	Дома	Поз	Обозначение	Наименование	Кол.	Примечание
				Сборочные единицы		
11		1	т.п902-1-63кж-ПДм1-Кр1Ал.IV ч1	Каркас плоский Кр1	4	
5.4		2	ГОСТ 23279-78	Сетка С $\frac{14АIII-200}{8АI-200}$ 2650×4850 $\frac{25}{25}$	2	108.2 кг
5.4		3	ГОСТ 23279-78	С $\frac{14АIII-200}{8АI-200}$ 2650×4750 $\frac{75}{75}$	2	106.0 кг
11		4	902-1-63кж-ПДм1-МН1 Ал.IV ч1	Изделие закладное МН1	1	
				Детали		
5.4		5*		ф10АIII ГОСТ5.1459-72* С=1320	12	0.8 кг
5.4		6*		ф12АIII ГОСТ5.1459-72* С=1820	12	1.6 кг
5.4		7*		ф10АI ГОСТ5781-75 С=9000	4,66	0.5 кг
5.4		8*		ф16АIII ГОСТ5.1459-72* С=1[illegible]	4	2.0 кг
5.4		9*		ф12АIII ГОСТ5.1459-72* С=2400	111	2.2 кг
5.4		10*		ф10АIII ГОСТ5.1459-72* С=1670	111	1.0 кг
				Материалы		
				Бетон марки М200	5.5	м3

*) поз. 5÷10 см. ведомость деталей

Ведомость расхода стали на один элемент, кг

Марка	Изделия арматурные								Всего
	Арматура класса								
	АI			АIII					
	ГОСТ5781-75			ГОСТ5.1459-72*					
	ф8	ф10	Итого	ф10	ф12	ф14	ф16	Итого	
ПДм1	110	23	133	20.6	45.4	322	8.0	397.2	527.0

продолжение

Марка	Изделия закладные								Всего	Общий расход стали
	Арматура класса		Прокат марки							
	АI		В ст. 3кп2							
	ГОСТ 5781-75		ГОСТ19903-74			ГОСТ10704-76				
	ф16	Итого	δ=6	δ=10	δ=16	ТР 12.6×10	ТР 8.2×7	Итого		
ПДм1	3.6	3.6	23.6	78.4	201.0	28.9	70.1	303.0	306.6	833.6

1. Защитный слой для рабочей арматуры нижней-35мм, верхней-25мм
2. При установке изделия закладного МН1 (поз. 4*) арматуру днища вырезать по месту и приварить к корпусу изделия

Ведомость деталей

Поз	Эскиз
5	600 720
6	850 970
7	770
8	200 1020
9	970 1450
10	720 950

Раскрой сеток

поз. 2

С $\frac{14АIII-200}{8АI-200}$ - 2650×4850 $\frac{25}{25}$

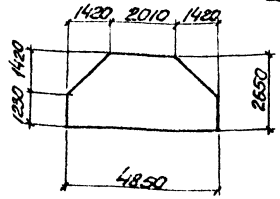

поз. 3

С $\frac{14АIII-200}{8АI-200}$ - 2650×4750 $\frac{75}{75}$

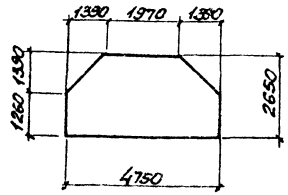

Т.П 902-1-63 кж

Привязан							
	Нач. отд.	Шейко		Канализационная насосная станция производительностью 6÷8 м³/ч	Стадия	Лист	Листов
	Н. контр.	Власенко			Р	3	
	Рук. гр.	Бродская		Плита днища ПДм1 Схема армирования	Госстрой СССР Союзводоканалпроект Харьковский водоканалпроект		
	Ст. инж.	Доценко					
Инв. N	Инж.	Никитенко					

18303-02 11

Типовой проект 902-1-63 Альбом III

1-1

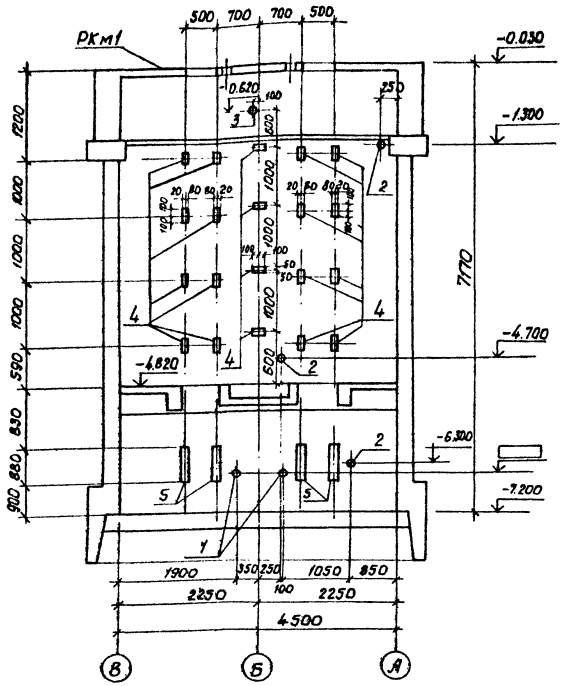

2-2

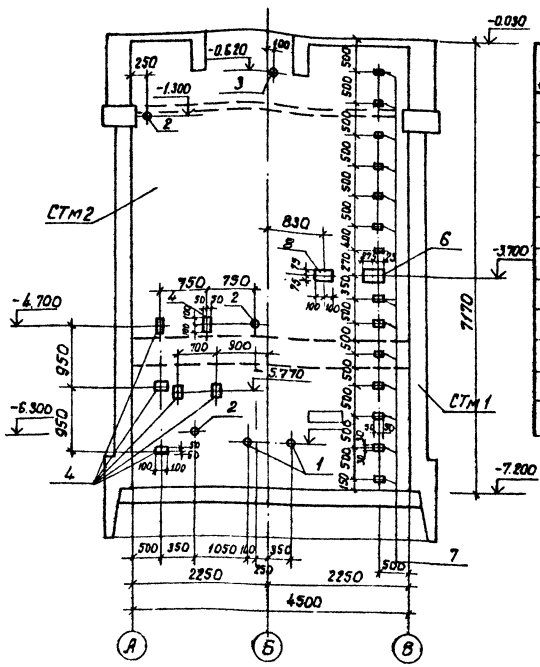

Спецификация к стене Стм1.

Формат	Зона	Поз.	Обозначение	Наименование	Кол.	Примеч.
				Сборочные единицы.		
		1	3.901-5	Сальник Ду ▭; ℓ=200	2	см. табл.
		2	3.901-5	То же Ду 50; ℓ=200	3	3.8 кг
		3	3.901-5	„ Ду 100; ℓ=300	1	6.2 кг
		4	1.400-15.81.120-23	Изделие закладное МН-108-6	26	27 кг
		5	1.400-15в1.150-23	То же МН 130-6	4	п.м. 16.5 кг
		6	1.400-15в.1.120-52	„ МН 137-6	1	3.3 кг
		7	1.400-15в1.110-02	„ МН 101-6	14	0.6 кг
		8	1.400-15в.1.120-59	„ МН 114-6	1	3.3 кг

СТм1

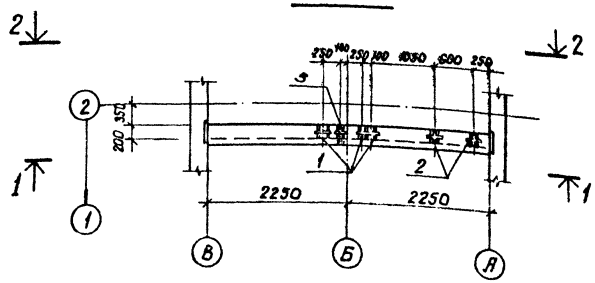

Таблица сальников

Марка насоса	Наименован. сальника всасывающего трубопровода поз. 1 Ду мм	Масса кг	Примеч.	Марка насоса	Наименование сальника всасывающего трубопровода поз. 1 Ду мм	Масса кг	Примеч.
ФГ57.5/9.5	100	6.2		ФГ29/40	80	5.1	
ФГ57.5/9.5а	100	6.2		ФГ29/40а	80	5.1	
ФГ57.5/9.5б	100	6.2		ФГ29/40б	80	5.1	
ФГ51/58	100	6.2		ФГ14.5/10	50	3.8	
ФГ51/58а	100	6.2		ФГ14.5/10а	50	3.8	
ФГ51/58б	100	6.2		ФГ14.5/10б	50	3.8	
ФГ25.5/14.5	80	5.1		ФГ16/27	50	3.8	
ФГ25.5/14.5а	80	51		ФГ16/27а	50	3.8	
ФГ25.5/14.5б	80	51		ФГ16/27б	50	3.8	

Привязан:

Инв. №

Нач. отд.	Шейко	
Н. контр.	Власенко	
Рук. гр.	Бродская	
Гл. инж.	Черенова	
Инжен.	Никитенко	

ТП 902-1-63 -КЖ

Канализационная насосная станция производительностью 6-86 м³/ч

Стадия	Лист	Листов
Р	9	

Стена СТм1.

Госстрой СССР Союзводоканалниипроект Харьковский Водоканалпроект

Согласовано: Отд. ВЖ Мацкевич; Отд. ЭА Мизяк; Сектор ОВ Соколовский

Инв. № подл. | Подпись и дата | Взам. инв. №

18303-02 12

Альбом III

Типовой проект 902-1-63

1-1

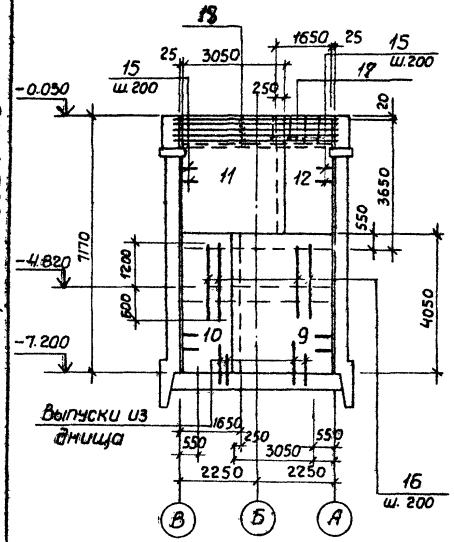

2-2

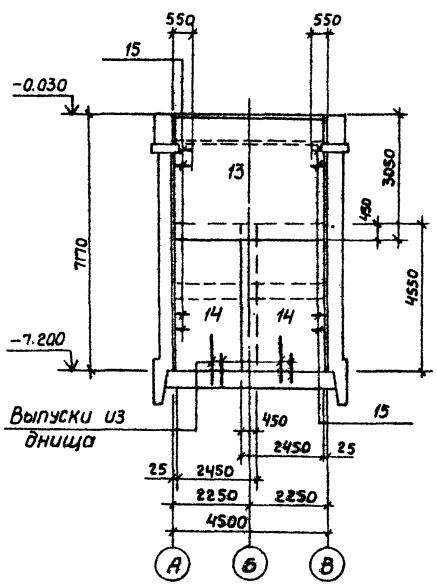

3-3

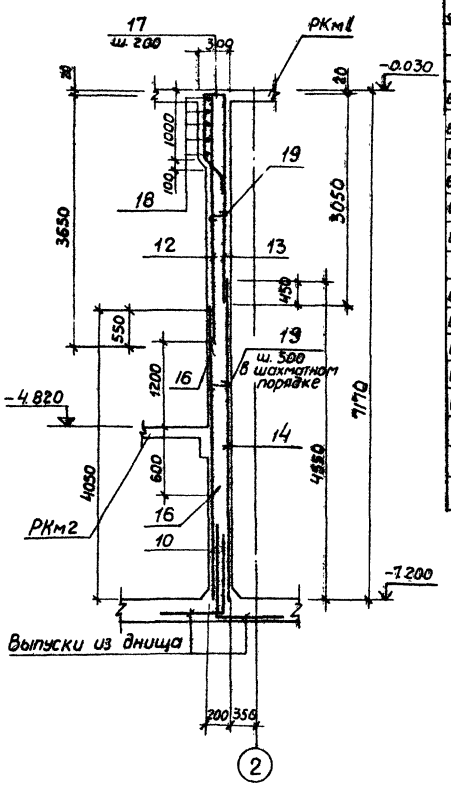

Спецификация к стене Ст м1

Формат	Зона	Поз.	Обозначение	Наименование	Кол.	Примечание
				Сборочные единицы		
Б.ч.		9	ГОСТ 23279-78	Сетка С $\frac{12AIII-200}{8AI-200}$ 3050×4050 $\frac{25}{62.5}$	1	82.6 кг
Б.ч.		10	ГОСТ 23279-78	" С $\frac{12AIII-200}{8AI-200}$ 1650×4050 $\frac{25}{62.5}$	1	46.0 кг
Б.ч.		11	ГОСТ 23279-78	" С $\frac{10AIII-200}{8AI-200}$ 3050×3650 $\frac{25}{25}$	1	62.6 кг
Б.ч.		12	ГОСТ 23279-78	" С $\frac{10AIII-200}{8AI-200}$ 1650×3650 $\frac{25}{25}$	1	33.4 кг
Б.ч.		13	ГОСТ 23279-78	" С $\frac{10AIII-200}{10AIII-200}$ 3050×4950 $\frac{25}{25}$	1	87.6 кг
Б.ч.		14	ГОСТ 23279-78	" С $\frac{10AIII-200}{10AIII-200}$ 2450×4550 $\frac{75}{675}$	2	71.7 кг
				Детали		
Б.ч.		15*		ф12 AIII ГОСТ 5.1459-72*; ℓ=700	144	0.62 кг
Б.ч.		16		ф12 AIII ГОСТ 5.1459-72*; ℓ=1800	23	1.6 кг
Б.ч.		17*		ф10 AIII ГОСТ 5.1459-72*; ℓ=2050	23	1.3 кг
Б.ч.		18*		ф10 AIII ГОСТ 5.1459-72*; ℓ=5400	5	3.5 кг
Б.ч.		19*		ф8 AI ГОСТ 5781-75; ℓ=300	60	0.10 кг
				Материалы		
				Бетон М200	69	м³
				остальное см. 902-1-63 лист 7		9

*) поз. 15, 17÷19 см. ведомость деталей

Ведомость расхода стали на один элемент, кг

Марка элемента	Изделия арматурные						Всего
	Арматура класса						
	A I			A III			
	ГОСТ 5781-75			ГОСТ 5.1459-72*			
	ф8		Итого	ф10	ф12	Итого	
Ст м.1	76.7		76.7	316.7	217.2	533.9	610.6

продолжение

Марка	Изделия закладные							Всего	Общий расход стали
	Арматура класса			Прокат марки					
	A III			В ст.3 кп2					
	ГОСТ 5781-75 ГОСТ 5.1459-72*			ГОСТ 19903-74					
	ф8	ф12	Итого	δ=6	δ=8	δ=10	Итого		
Ст м1	1.4	22.8	24.2	4.2	89.1	30.4	123.7	147.9	758.5

Защитный слой бетона для рабочей арматуры стены – 25 мм.

Ст м1
Схема армирования

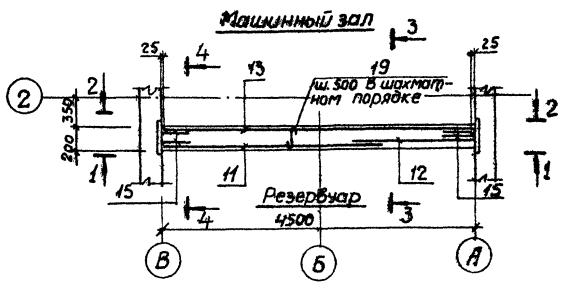

Расчетная схема Ст м1

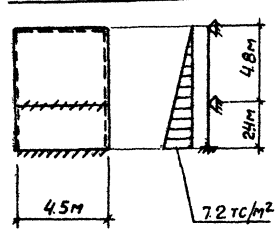

Ведомость деталей

Поз.	Эскиз
15	550, 150
17	250, 400, 950, 350
18	200, 5000, 100, 200
19	180

4-4

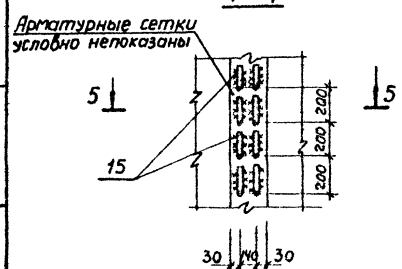

5-5

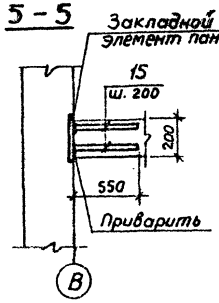

Привязан:

Инв. №

Нач. отд.	Шейко	
Н. контр.	Власенко	
Рук. гр.	Бродская	
Ст. инж.	Черенова	
Инж.	Никитенко	

ТП 902-1-63-КЖ

Канализационная насосная станция производительностью 6÷86 м³/час

Стена Ст м1. Схема армирования

Стадия	Лист	Листов
Р	10	

Госстрой СССР Союзводоканалниипроект Харьковский Водоканалпроект

Копировал - Гомельская Формат 22

Инв. № подл. | Подпись и дата | Взам. инв. №

Ведомость рабочих чертежей основного комплекта
ТП 902-1-63 -КМ

Лист	Наименование	Примечание
1	Общие данные	
2	Схемы расположения металлических лестниц и площадок	
3	Схемы расположения металлических лестниц и площадок. Сечения 1-1÷7-7. Узел 1.	

Ведомость ссылочных и прилагаемых документов

Обозначение	Наименование	Примечание
	Ссылочные документы	
1.459-2. Вып.1,2	Стальные лестницы, переходные площадки, ограждения	
1.400-10/76. Вып.8	Типовые узлы стальных конструкций одноэтажных производственных зданий	

Типовой проект 902-1-63

Альбом III

Техническая спецификация металла

Вид профиля и ГОСТ, ТУ	Марка металла и ГОСТ	Обозначения и размер профиля, мм	№ п.п.	Код: Марки металла	Код: Вида профиля	Код: Размера профиля	Количество, шт	Длина, мм	Масса металла по элементам конструкций, т: Лестницы (Код элемента конструкции)	Площадки	Ограждение			Общая масса, т	Масса потребности в металле по кварталам, т: I	II	III	IV	
1	2	3	4	5	6	7	8	9	10	11	12	13	14	15	16	17	18	19	20
Швеллеры ГОСТ 8240-72	В Ст.3 кп2 ГОСТ 380-71*	Швеллер 12 ГОСТ 8240-72 / Ст.3 кп ГОСТ 535-79	1	11240	26158					0.2				0.2					
	Итого		2							0.2				0.2					
Всего профиля			3							0.2				0.2					
Сталь прокатная угловая равнополочная ГОСТ 8509-72	В Ст.3 кп2 ГОСТ 380-71*	Уголок 5-100×100×8 ГОСТ 8509-72 / Ст.3 кп ГОСТ 535-79	4	11240	21113					0.3				0.3					
	Итого		5							0.3				0.3					
Всего профиля			6							0.3				0.3					
Сталь полосовая ГОСТ 103-76	В Ст.3 кп2 ГОСТ 380-71*	Полоса 6×50 ГОСТ 103-76 / Ст.3 кп ГОСТ 535-79	7	11240	13110					0.08				0.08					
		Полоса 6×40 ГОСТ 103-76 / Ст.3 кп ГОСТ 535-79	8	11240	13110					0.02				0.02					
		Полоса 10×200 ГОСТ 103-76 / Ст.3 кп 535-79	9	11240	13110					0.7				0.7					
	Итого		10							0.8				0.8					
Всего профиля			11							0.8				0.8					
Сталь листовая рифлёная ГОСТ 8568-77	В Ст.3 кп2 ГОСТ 380-71*	Лист ромб 0-ПН-4×1000×1000 Ст.3 кп ГОСТ 8568-77	12	11240	71315					0.5				0.5					
	Итого		13							0.5				0.5					
Всего профиля			14							0.5				0.5					
Сталь арматурная Кл. А III ГОСТ 5.1459-72*	35 гс	ф10	15	093004	11118					0.1				0.1					
	Итого		16							0.1				0.1					
Всего профиля			17							0.1				0.1					
Итого масса металла			18							1.9				1.9					
Стальные лестницы и ограждения	В Ст.3 кп2 ГОСТ 380-71*		19	11240					0.35		0.1			0.45					
Всего масса металла			20						0.35	1.9	0.1			2.35					
В том числе по маркам	В Ст.3 кп2		21	11240					0.35	1.8	0.1			2.25					
	35 гс		22	093004						0.1				0.1					

Ведомость металлоконструкций по видам профилей

Наименование конструкций по номенклатуре Прейскуранта № 01-09	Позиции по прейскуранту № 01-09	№ п.п.	Код конструкций	Масса конструкций, т: Всего стали повышенной прочности	по видам профилей стали: Балки и швеллеры	Крупносортная сталь	Мелкосортная сталь	Гнутые и гнутые сварные	Всего	Количество, шт.	Серия типовых конструкций
Площадки		1	526243	—	0.2	1.6	0.1		1.9		
Лестницы и ограждения		2	526242	—	—	0.1	—	0.35	0.45		1.459-2. в.1,2
Итого:		3		—	0.2	1.7	0.1	0.35	2.35		
Контрольная сумма											

Общие указания

1. Разработку чертежей металлоконструкций производить согласно СНиП II-23-80 „Стальные конструкции. Нормы проектирования".
2. Соединение стальных элементов предусматривать ручной электродуговой сваркой.
3. Все сварные швы выполняются электродами типа Э42 и Э42А по ГОСТ 9467-75.
4. Предусмотреть антикоррозийную защиту металлоконструкций: произвести очистку поверхности стальных конструкций от окислов по требованиям ГОСТа 9.402-80 четвёртой степени и окраску лакокрасочными материалами группы I согласно СНиП II-28-73* „Защита строительных конструкций от коррозий."

Типовой проект разработан в соответствии с действующими нормами и правилами и предусматривает мероприятия, обеспечивающие взрывную, взрывопожарную и пожарную безопасность при эксплуатации здания.
Главный инженер проекта /Балтер/

Инв. № подл. | Подпись и дата | Взам. инв. №

Инв. №

Привязан:

Т.П. 902-1-63 -КМ

Нач. отд.	Щейко	
Н. контр.	Власенко	
Рук. гр.	Бродская	
Инжен.	Никитенко	
Инжен.	Доценко	

Канализационная насосная станция производительностью 6÷86 м³/ч

Стадия	Лист	Листов
Р	1	3

Общие данные

Госстрой СССР Союзводоканалниипроект Харьковский Водоканалпроект

18303-02 14

Типовой проект 902-1-63 Альбом III

Схема расположения лестницы и площадок на отм. -6.600, -5.700, -3.600

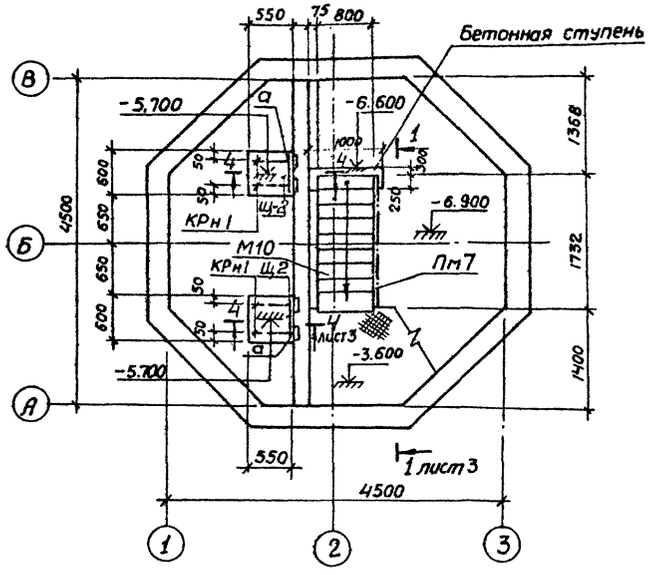

Схема расположения балок на отм. -3.600

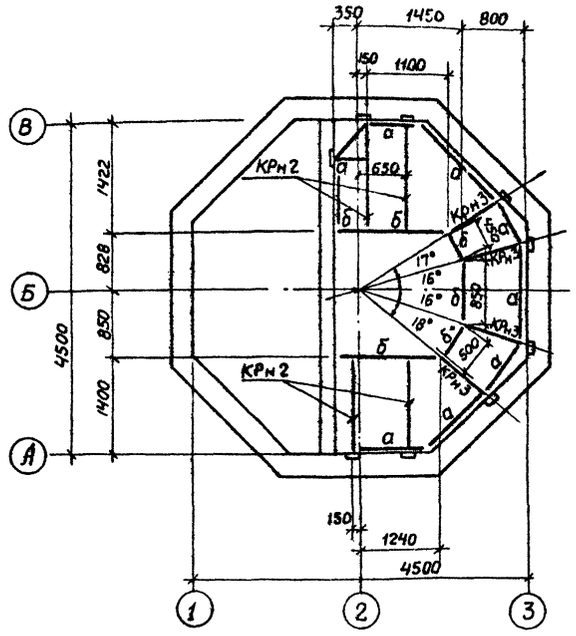

Ведомость элементов

Марка	Сечение			Опорные усилия			Группа констр.	Марка металла	Примечание
	Эскиз	Поз.	Состав	M1 тс м	N1 тс	Q1 тс			
М10	1.459-2		Вып. 2 л. 21					ВСТ3кп2	
М12	то же		Вып. 2 л. 22					то же	
С7*	"		Вып. 1 л. 63					"	Укоротить на 1000 от верха
СК5*	"		Вып. 2 л. 90					"	то же
Пм7	"		Вып. 2 л. 57					"	
Пм9	"		Вып. 2 л. 58					"	
ПП1	"		Вып. 2 л. 75					"	
ПП4	"		Вып. 2 л. 76					"	
СН8-23	ГОСТ 2319-70							ВМСТ.3сп.	

Схема расположения лестниц на отм. 0.000

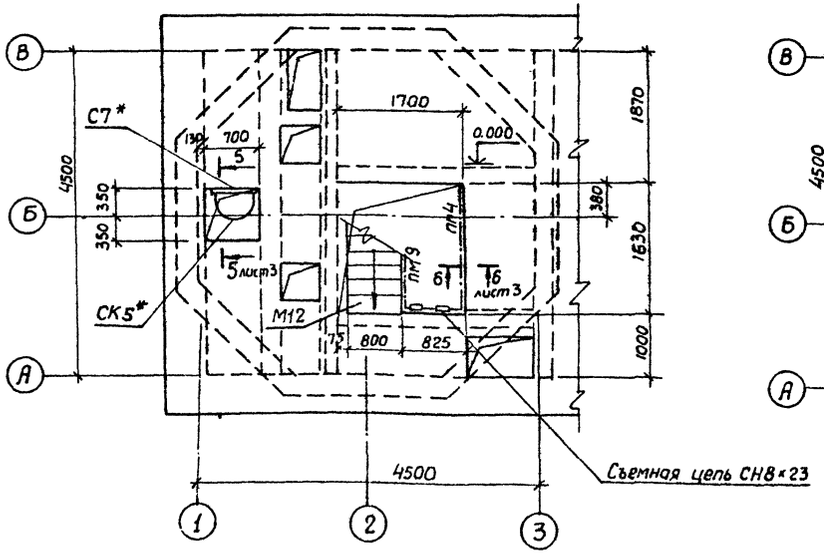

Схема расположения лестниц и площадки на отм. -3.600

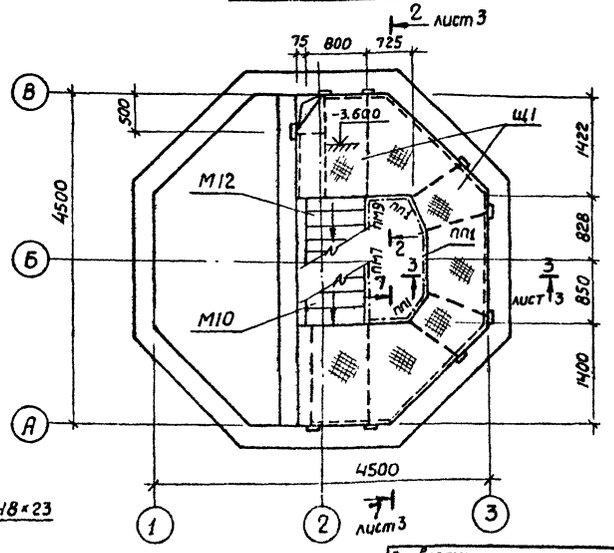

Согласовано:

Инв. № подл. | Подпись и дата | Взам. инв. №

Привязан:

Инв. №

Нач. отд.	Шейко	
Н. контр.	Власенко	
Рук. гр.	Бродская	
Инж.	Никитенко	
Инж.	Мягкая	

ТП 902-1-63-КМ

Канализационная насосная станция производительностью 6 ÷ 86 м³/ч

Стадия: Р | Лист: 2 | Листов:

Схемы расположения металлических лестниц и площадок

Госстрой СССР Союзводоканалниипроект Харьковский Водоканалпроект

Копировал-Гомельская Формат 22

18303-02 15

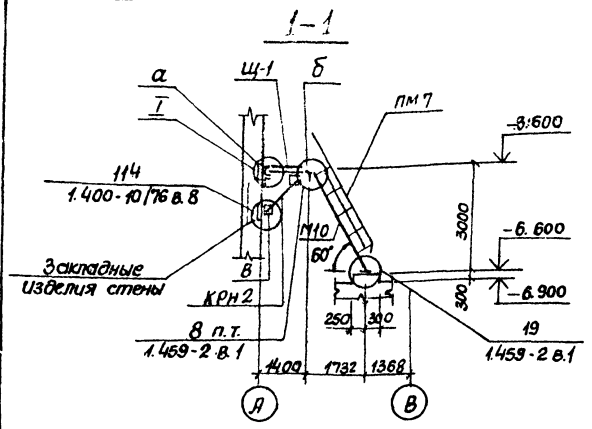

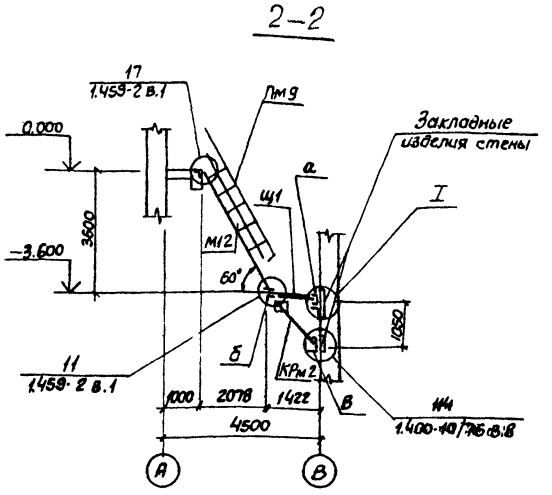

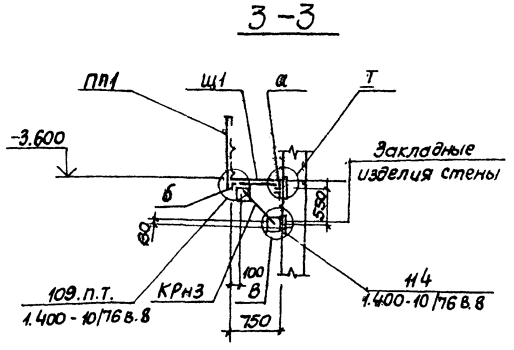

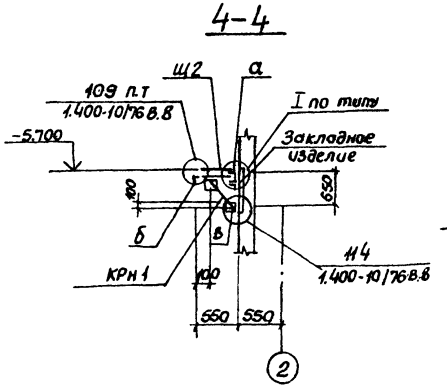

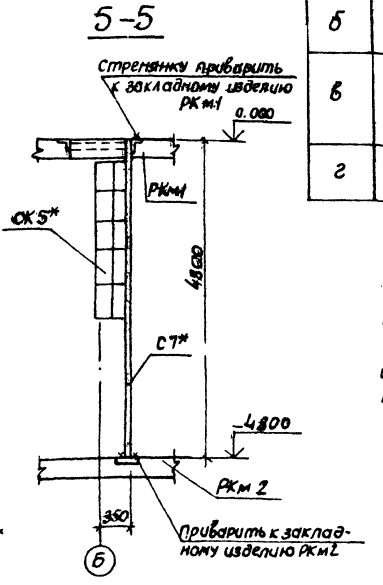

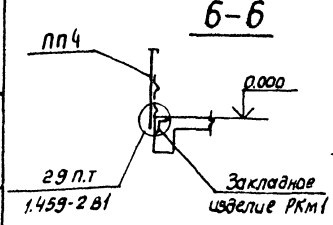

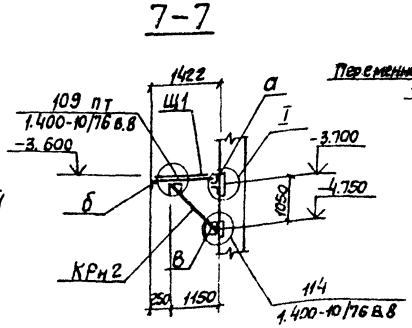

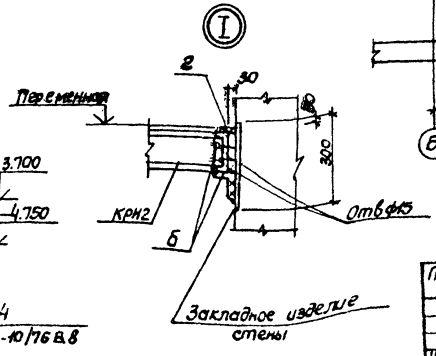

Ведомость элементов

Марка	Сечение: Эскиз	Сечение: Поз.	Сечение: Состав	Опорные усилия: M_1 тс.м	Опорные усилия: N_1 тс	Опорные усилия: Q_1 тс	Группа констр.	Марка метала	Примечание
Щ1	1, 2	1	Рифл. ст δ=4	Конструктивно				Вст3кп2	
		2	-50×6		то	же		"	
КРН1, КРН2, КРН3	1, 3, 2	1	[12	Конструктивно				Вст3кп2	
		2	L100×8		то	же		"	
		3	-200×10		"	"		"	
Щ2	7, 2	1	-50×6	Конструктивно				Вст3кп2	
		2	6ф10АIII		"	"		"	
а	[	1	[12	Конструктивно				Вст3кп2	
б	L	1	L100×8	Конструктивно				Вст3кп2	
в		1	-200×10	Конструктивно				Вст3кп2	
								"	
г		1	-40×6	Конструктивно				Вст3 кп2	

Сварку производить электродами типа 942 и 9429 по ГОСТ 9467-75
Толщину сварных швов принять по наименьшей толщине свариваемых конструкций
Но не менее 4 мм.

Согласовано:

Инв № подл. | Подп. и дата | Взам. инв. №

Т.п. 902-1-63-КМ.

Привязан			
	Начотд	Шейко	
	Н. контр	Власенко	
	Рук. гр	Бродская	
	Инж	Никитенко	
Инв №	Инж	Мягкая	

Канализационная насосная станция производительностью 6÷86 м³/ч.
Схемы расположения лест. Сечения 1-1÷7-7. Узел I.

Стадия	Лист	Листов
Р	3	

Гостроп СССР Союзводоканалпроект Харьковский Водоканалпроект

18303-02 (16) формат 22

gost.e-ecolog.ru