ТИПОВОЙ ПРОЕКТ
902-1-60

КАНАЛИЗАЦИОННАЯ НАСОСНАЯ СТАНЦИЯ ПРОИЗВОДИТЕЛЬНОСТЬЮ 6-86 м³/ч ПРИ ГЛУБИНЕ ЗАЛОЖЕНИЯ ПОДВОДЯЩЕГО КОЛЛЕКТОРА 2,6 /3,8; 5,0; 6,2/ м

АЛЬБОМ IV

ИЗДЕЛИЯ

18300-04
ЦЕНА 1-44

				Привязан:	
Инв. №					

gost.e-ecolog.ru

ЦЕНТРАЛЬНЫЙ ИНСТИТУТ ТИПОВОГО ПРОЕКТИРОВАНИЯ
ГОССТРОЯ СССР

Москва, А-445, Смоленск ул., 22

Сдано в печать XI 1962 г.

Заказ № 12069 Тираж 635

ТИПОВОЙ ПРОЕКТ
902-1-60

КАНАЛИЗАЦИОННАЯ НАСОСНАЯ СТАНЦИЯ ПРОИЗВОДИТЕЛЬНОСТЬЮ 6-86 м³/ч. ПРИ ГЛУБИНЕ ЗАЛОЖЕНИЯ ПОДВОДЯЩЕГО КОЛЛЕКТОРА 2,6 /3,8; 5,0; 6,2/ м.

СОСТАВ ПРОЕКТА:

Альбом I	Технологические решения. Отопление и вентиляция, внутренний водопровод канализация.
Альбом II	Архитектурно-строительные решения. Надземная часть. Общие чертежи и детали.
Альбом III	Строительные решения. Подземная часть.
Альбом IV	Изделия.
Альбом V	Электрооборудование, автоматизация и технологический контроль. Чертежи монтажной зоны.
Альбом VI	Заказные спецификации.
Альбом VII	Ведомости потребности в материалах.
Альбом VIII	Сметы. Общая часть.
Альбом IX	Сметы. Подземная часть.

АЛЬБОМ IV

Разработан проектным институтом
"Харьковский водоканалпроект"

Главный инженер института Г.А. Бондаренко
Главный инженер проекта В.Г. Балтер.

Утвержден Главпромстройпроектом Госстроя СССР
протокол N 15 от 29 апреля 1982 г.
Введен в действие б/о "Союзводоканалниипроект"
с 1 ноября 1982 г. приказ 3-N 19 от 1 октября 1982 г.

						Привязан
Инв. №						

Формат	Обозначение	Наименование	Стр.	Примечание
12	ТП 902-1-60-КЖИ-ДО	Содержание листов выпуска	2,3	
11	-ТТ1	Технические требования к изготовлению арматурных и закладных изделий	4	
12	$\frac{ПАтв-4А}{1,5\times6}$-1; $\frac{ПАтв-4А}{1,5\times6}$-2	Плита $\frac{ПАтв-4А}{1,5\times6}$-1; $\frac{ПАтв-4А}{1,5\times6}$-2	5	
12	П18д-5А	То же П18д-5А	6	
12	2ПР72-18.38.22у^{а}	Перемычки 2ПР72-18.38.22у^{а};	7	
	2ПР73-18.51.22у^{а}	2ПР73-18.51.22у^{а}		
12	2ПР72-18.38.22у^{б}	То же 2ПР72-18,38,22у^{б}	8	
	2ПР73-18.38.22у^{б}	2ПР73-18.51.22у^{б}		
11	ТП 902-1-60-КЖИ-РКМ1-Кр1	Каркас плоский Кр1 (t=-20°С;-30°С)	9	
11	-Кр2	То же Кр2 (t=-20°С;-30°С)	9	
11	-Кр1	" Кр1 (t=-40°С)	10	
11	-Кр2	" Кр2 (t=-40°С)	10	
11	-Кр3	" Кр3 (t=-20°С;30°С)	11	
11	-Кр4	" Кр4 (t=-20°С;30°С)	11	
11	-Кр3	" Кр3 (t=-40°С)	12	
11	-Кр4	" Кр4 (t=-40°С)	12	
11	-Кр5	" Кр5 (t=-20°С;-30°С)	13	
11	-Кр6	" Кр6 (t=-20°С;-30°С)	13	

Формат	Обозначение	Наименование	Стр.	Примечание
11	ТП 902-1-60-КЖИ-РКМ1-Кр5	Каркас плоский Кр5(t=-40°С)	14	
11	-Кр6	То же Кр6(t=-40°С)	14	
11	-Кр7	" Кр7(t=-20°С;-30°С)	15	
11	-Кр8	" Кр8(t=-20°С;-30°С)	15	
11	-Кр7	" Кр7(t=-40°С)	16	
11	-Кр8	" Кр8(t=-40°С)	16	
11	-Кр9	" Кр9(t=-20°С,-30°С;-40°С)	17	
11	-Кр10	" Кр10(t=-20°С;-30°С,-40°С)	17	
11	-С1	Сетка С1 (t=-20°С;-30°С:-40°С)	18	
11	-С2	То же С2(t=-20°С,-30°С;-40°С)	18	
11	-С3	" С3 (t=-20°С;-30°С)	19	
11	-С3	" С3 (t=-40°С)	19	
11	-С4	" С4(t=-20°С;-30°С;-40°С)	20	
11	ТП 902-1-60-КЖИ-РКМ2-Кр1	Каркас плоский Кр1	21	
11	-Кр2	То же Кр2	21	
11	-КП1	Каркас пространственный КП1	22	
11	-Кр3	Каркас плоский Кр3	22	
11	ТП902-1-60КЖИ-ПДМ1-Кр1	То же Кр1	23	
11	ТП 902-1-60-КЖИ-РКМ2-Кр4	" Кр4	23	
12	ТП 902-1-60КЖИ-СТМ1-Кр1	" Кр1	24	
12	-Кр2	" Кр2	25	
11	ТП902-1-60КЖИ-МН1	Изделие закладное МН1	26	
11	-МН2	То же МН2	26	

Привязан

Инв. №

Нач.отд	Шейко	
Н.контр	Власенко	
Рук.гр	Бродская	
Ст.инж	Черенова	
Ст.техник	Чурилова	

ТП 902-1-60-КЖИ-ДО

Содержание листов выпуска

Стадия	Лист	Листов
Р	1	2

Госстрой СССР Союзводоканалниипроект Харьковский Водоканалпроект

Калировал-Гомельская Формат 12

	Обозначение	Наименование		Стр.	Примечание
11	ТП 902-1-60-КЖИ-РЖП-МН1	Изделие закладное	МН1	27	
11	-П 902-1-60-КЖИ-МН3	То же	МН3	27	
11	-МН4	"	МН4	28	
11	-МН5	"	МН5	28	
11	-МН6	"	МН6	29	
11	-МН7	"	МН7	29	
12	ТП 902-1-60-КЖИ-ПДП1-МН1	"	МН1	30	
12	ТП 902-1-60-КЖИ-ИД1;ИД 2	Дверные блоки ИД 1; ИД 2		31-36	

	Обозначение	Наименование	Стр.	Примечание

Привязан:

Инв №

ТП 902-1-60-КЖИ-ДО

Лист 2

Технические требования к изготовлению арматурных и закладных изделий.

1. Плоские арматурные изделия следует изготовлять при помощи контактной (точечной) сварки.
Сварку сеток и каркасов производить во всех точках пересечения стержней.

2. Объединение плоских каркасов в пространственные производить в кондукторах при помощи электросварочных клещей.

3. Размеры сеток и каркасов даны по осям и торцам стержней.

4. Сварку производить в соответствии с ГОСТ 19292-73 „Соединения сварные элементов закладных деталей сборных железобетонных конструкций" и СН 393-78 „Инструкция по сварке соединений арматуры и закладных деталей железобетонных конструкций".

5. В пространственных каркасах отдельные стержни, не входящие в состав плоских каркасов, привязывать к поперечным стержням пространственных каркасов.

6. Сварку тавровых соединений круглых стержней с листовым прокатом закладных изделий выполнять под слоем флюса.

7. Материал прокатной стали закладных изделий принять марки В ст3 кп 2 для сварных конструкций по ГОСТ 380-71*.
Толщину сварных швов принять по наименьшей толщине свариваемых элементов.

Привязан			
Инв. №			
Нач. отд.	Шейко		
Н. контр.	Власенко		
Рук. гр.	Бродская		
Ст. инж.	Черенова		
Инжен.	Ясинская		

ТП 902-1-60-КЖИ-ТТ1

Техническое требования к изготовлению арматурных и закладных изделий.	Стадия	Лист	Листов
	Р		1
	Госстрой СССР Союзводоканалниипроект Харьковский Водоканалпроект		

18300-04 5

$\frac{ПАIIIв-4А}{1.5\times6}-1$; $\frac{ПАIIIв-4А}{1.5\times6}-2$

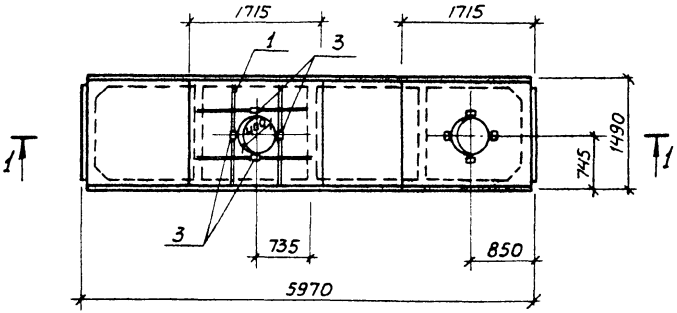

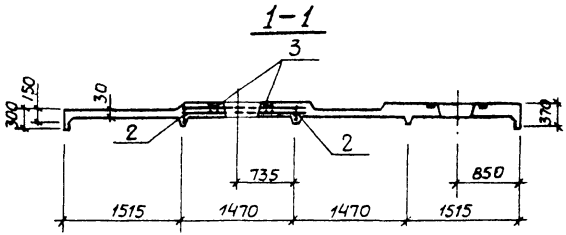

Формат	Зона	Поз.	Обозначение	Наименование	Кол.	Примечание
				Сборочные единицы		
			1.465-7 Вып.3	Плита $\frac{ПАIIIв-4}{1.5\times6}-1$ $\frac{ПАIIIв-4}{1.5\times6}-2$	1	Со всеми закл. изд.
БЧ.		1	1.465-7 Вып.3 ч.2	Пространственный каркас КП1	1	
БЧ.		2	1.465-7 Вып.3 ч.2	Каркас Кр10	2	
БЧ.		3	1.465-7 Вып.3 ч.2	Закладное изделие М3	4	
				Материалы		
				Бетон М200	0.94	$м^3$

Остальное см. $\frac{ПАIIIв-4}{1.5\times6}-1$; $\frac{ПАIIIв-4}{1.5\times6}-2$ серии 1.465-7 в.3

Ведомость расхода стали на дополнительные арматурные и закладные изделия

Марка элемента	Изделия арматурные			Изделия закладные					Общий расход
	Арматура класса			Арматура класса		Прокат марки		Всего	
	A-III			A-III		ВСт3кп2			
	ГОСТ 5.1459-72*		Всего	ГОСТ 5.1459-72*		ГОСТ 103-76			
	ф12	Итого		ф10	Итого	-100х10	Итого		
$\frac{ПАIIIв-4А}{1.5\times6}-1$, $\frac{ПАIIIв-4А}{1.5\times6}-2$	66.2	66.2	66.2	1.6	1.6	4.8	4.8	6.4	72.6

Привязан:		
Инв №		
Нач.отд	Шейко	
Н.контр	Власенко	
Рук.гр	Бродская	
Ст.инж	Черенова	
Инж.	Ясинская	

ТП 902-1-60-КЖИ $\frac{ПАIIIв-4А}{1.5\times6}-1$; $\frac{ПАIIIв-4А}{1.5\times6}-2$

Плита $\frac{ПАIIIв-4А}{1.5\times6}-1$; $\frac{ПАIIIв-4А}{1.5\times6}-2$

Стадия	Масса	Масштаб
Р	2400	
Лист	Листов 1	

Госстрой СССР Союзводоканалниипроект Харьковский Водоканалпроект

Копировал-Гомельская. Формат 12

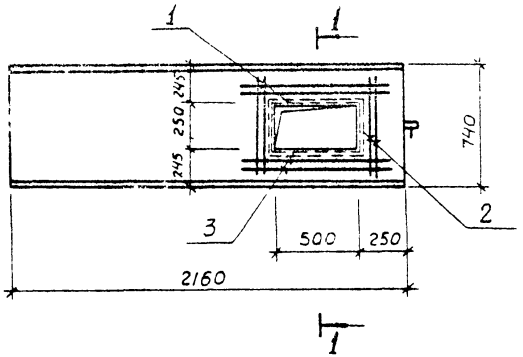

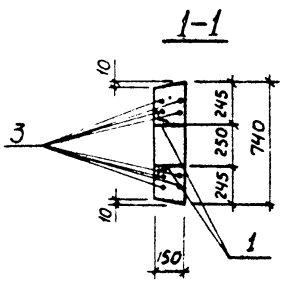

Формат	Зона	Поз.	Обозначение	Наименование	Кол.	Примечание
				Сборочные единицы (П18д-5А)		
			3.006-2 Вып. II-2	Плита П18д-5	1	Со всеми закл. изд.
		1	1.400-15 Вып.1 540-09	Изделие закладное МН548	1.9	П.М. 4,2 кг
				Детали		
Б.Ч.		2		ф14 А III ГОСТ 5.1459-72* ℓ=700	8	0.85 кг
Б.Ч.		3		ф14 А III ГОСТ 5.1459-72* ℓ=1000	8	1.21 кг
				Материалы		
				Бетон М300	0,22	м³

Остальное см. П18д-5 серия 3.006-2 Вып. II-2

Ведомость расхода стали на дополнительные арматурные и закладные изделия

Марка элемента	Изделия арматурные				Изделия закладные					Общий расход
	Арматура класса				Арматура класса		Прокат марки			
	А-III			Всего	А III		ВСт3кп2		Всего	
	ГОСТ 5.1459-72*				ГОСТ 5.1459-72*		ГОСТ 8509-72			
	ф14		Итого		ф8	Итого	∠50×5	Итого		
П18д-5А	16,4		16,4	16,4	0,6	0,6	5,7	5,7	6,3	20,7

В местах отверстий арматуру вырезать по месту.

Привязан				ТП 902-1-60-КЖИ-П18д-5А		
				Плита П18д-5А	Стадия: Р	Масса: 55,3 кг
					Масштаб: 1:50	
					Лист	Листов 1
					Госстрой СССР Союзводоканалниипроект Харьковский Водоканалпроект	
Инв. №	Нач. отд.	Шейко				
	Ч. контр.	Власенко				
	Рук. гр.	Брадская				
	Ст. инж.	Черенова				
	Инж.	Ясинская				

Копировал Гатальская Формат А2

2ПР72-18.38.22у^{а}

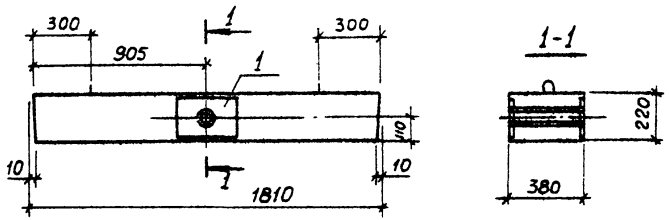

2ПР73-18.51.22у^{а}

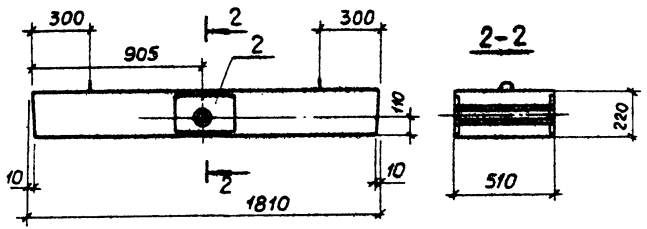

Формат	Зона	Поз.	Обозначение	Наименование	Кол.	Примечание
				2ПР 72-18.38.22у^{а}		
				Сборочные единицы		
			1.138-10 Вып.2	Перемычка 2ПР72-18.38.22у		Со всеми закладн. изделиями
II		1	902-1-60-кжи-мн2	Изделие закладное МН2	1	
				2ПР73-18.51.22у^{а}		
				Сборочные единицы		
			1.138-10 Вып.2	Перемычка 2ПР73-18.51.22у		Со всеми закладн. изделиями
II		2	902-1-60-кжи-мн1	Изделие закладное МН1	1	

Остальное см. 2ПР72-18.38.22У, 2ПР73-18.51.22у серии 1.138.10 вып.2.

Ведомость расхода стали на один элемент, кг

Марка элемента	Изделия закладные							Всего	Общий расход
	Арматура класса			Прокат марки					
	А-III			Вст.3 кп2					
	ГОСТ 5.1459-72*			ГОСТ 3262-75		ГОСТ 103-76			
	ф10		Итого	$\frac{\text{толщ.}}{\text{ф20}}$	Итого	δ=10	Итого		
2ПР72-18.38.22у^{а}	1.12		1.12	0.6	0.6	11.0	11.0	12.72	12.72
2ПР73-18.51.22у^{а}	1.44		1.44	0.86	0.86	11.0	11.0	13.3	13.3

Привязан:

Инв. №

Начал.	Шейко	
Н.контр.	Власенко	
Рук.гр.	Бродская	
Инж.	Никитенко	
Инж.	Филиппова	

ТП 902-1-60кжи 2ПР72-18.38.22у^{а}; 2ПР73-18.51.22у

Перемычки
2ПР72-18.38.22у^{а}
2ПР73-18.51.22у^{а}

Стадия	Масса	Масштаб
Р	см. табл.	1:50
Лист	Листов 1	

Госстрой СССР
Союзвостоканспецпроект
Харьковский
Всвостоканспроект

2ПР-72-18.38.22у^{б}

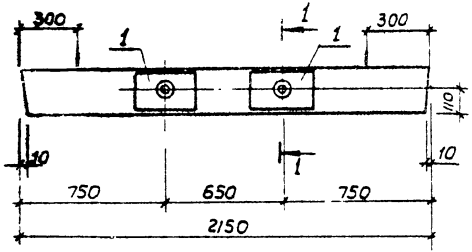

1-1

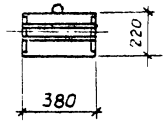

2ПР 73-18.51.22у^{б}

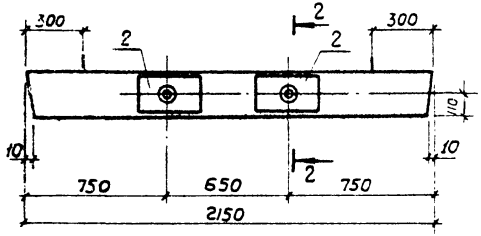

2-2

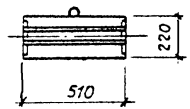

Формат	Зона	Поз.	Обозначение	Наименование	Кол.	Примечание
				2ПР72-18.38.22у^{б}		
				Сборочные единицы		
			1.138-10 Вып. 2	Перемычка 2ПР72-18 38 22у		Со всеми закладными изделиями
11		1	902-1-60-КЖИ-МН2	Изделие закладное МН2	2	
				2ПР 73-18.51.22у^{б}		
				Сборочные единицы		
			1.138-10 Вып. 2	Перемычка 2ПР-73-18.51-22у^{б}		
11		2	902-1-60-КЖИ-МН1	Изделие закладное МН1	2	со всеми закладными изделиями

Остальное см. 2ПР-72-18.38.22у ; 2ПР-73-18.51.22у, серии 1.138.10 в.2.

Ведомость расхода стали на один элемент, кг.

Марка элемента	Изделие закладное							Всего	Общий расход
	Арматура класса A III ГОСТ 5.1459-72*			Прокат марки Вст.3 кп2 ГОСТ 3262-75		ГОСТ 103-76			
	ф10		Итого	Тр ф20	Итого	δ=10	Итого		
2ПР-72-18.38.22у^{б}	2.24		2.24	1.2	1.2	22.0	22.0	25.44	25.44
2ПР.73-18.51.22у^{б}	2.88		2.88	1.72	1.72	22.0	22.0	26.08	26.08

Привязан

Нач.отд	Шейко	
Н.контр.	Власенко	
Рук гр	Бродская	
Инж.	Чикуренко	
Инж	Филиппова	

ТП 902-1-60-КЖИ 2ПР72-18.38.22у^{б}; 2ПР73-18.51.22у^{б}

Перемычки 2ПР-72-18.38.22у^{б} 2ПР-73-18.51.22у^{б}

Стадия	Масса	Масштаб
Р	см. табл.	1:50
Лист	Листов 1	

Госстрой СССР Союзводоканалниипроект г.Харьковский Водоканалпроект

Копировал-Гомельская. Формат 12

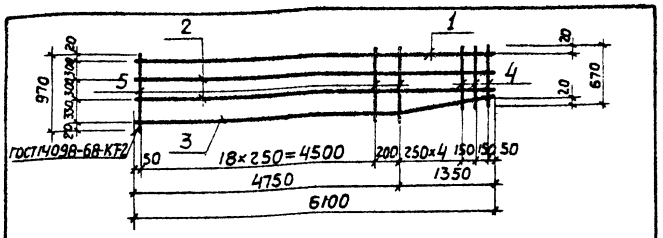

Формат	Зона	Поз.	Обозначение	Наименование	Кол.	Примечание
				Документация		
А1			902-1-60-КЖИ-ТТ1	Технические требования к изготовлению арматурных и закладных изделий		
				Детали		
Б.ч.		1		ф20 AIII ГОСТ 5.1459-72* ℓ=6100	1	15.1 кг
Б.ч.		2		ф12 AIII ГОСТ 5.1459-72* ℓ=6100	2	5.4 кг
Б.ч.		3		ф12 AIII ГОСТ 5.1459-72* ℓ=6100	1	5,4 кг
Б.ч.		4		ф12 AIII ГОСТ 5.1459-72* ℓ=820	6	0.7 кг
Б.ч.		5		ф12 AIII ГОСТ 5.1459-72* ℓ=970	20	0.9 кг

Привязан:

Инв. №

ТП 902-1-60-КЖИ-РКм1-Кр1

Нач.отд.	Шейко		
Н.контр.	Власенко		
Рук. гр.	Бродская		
Инж.	Никитенко		
Инж.	Филиппова		

Каркас плоский Кр1 (t=20°С, -30°С)

Стадия	Масса	Масштаб
Р	48.1кг	б/м.
Лист	Листов 1	

Госстрой СССР Союзводоканалмонтажпроект Харьковский Водоканалпроект

Копировал - Гомельская Формат 11

Альбом IV

Типовой проект 902-1-60

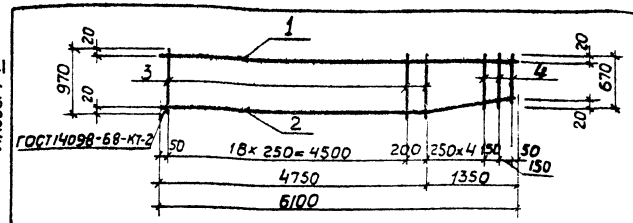

Формат	Зона	Поз.	Обозначение	Наименование	Кол.	Примечание
				Документация		
А1			902-1-60-КЖИ-ТТ1	Технические требования к изготовлению арматурных и закладных изделий		
				Детали		
Б.ч.		1		ф20 AIII ГОСТ 5.1459-72* ℓ=6100	1	15.1кг
Б.ч.		2		ф12 AIII ГОСТ 5.1459-72* ℓ=6100	1	5.4кг
Б.ч.		3		ф12 AIII ГОСТ 5.1459-72* ℓ=970	20	0.9кг
Б.ч.		4		ф12 AIII ГОСТ 5.1459-72* ℓб 820	6	0.7 кг

Привязан:

Взам.инв.№

Подпись и дата

Инв.№подл.

Инв.№

ТП 902-1-60-КЖИ-РКм1-Кр2

Нач.отд.	Шейко		
Н.контр.	Власенко		
Рук. гр.	Бродская		
Инж.	Чикуленко		
Инж.	Филиппова		

Каркас плоский Кр2 (t=20°С, -30°С)

Стадия	Масса	Масштаб
Р	42,7кг	б/м
Лист	Листов 1	

Госстрой СССР Союзводоканалмонтажпроект Харьковский Водоканалпроект

Копировал - Гомельская Формат 11

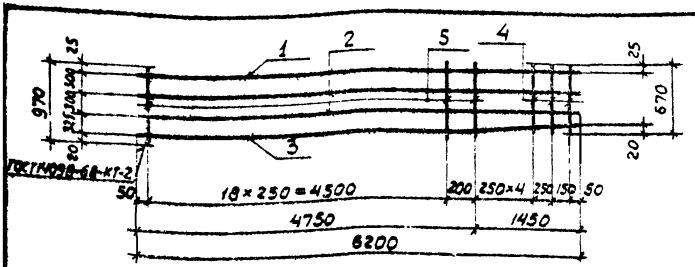

Формат	Зона	Поз.	Обозначение	Наименование	Кол.	Примечание
				Документация		
II			902-1-60-КЖИ-ТТ1	Технические требования к изготовлению арматурных изакладных изделий		
				Детали		
Б4		1		ф25 А-III ГОСТ 5.1459-72* ℓ=6200	1	23.8 кг
Б4		2		ф12 А-III ГОСТ 5.1459-72* ℓ=6200	2	5.5 кг
Б4		3		ф16 А-III ГОСТ 5.1459-72* ℓ=6200	1	9.8 кг
Б4		4		ф12 А-III ГОСТ 5.1459-72* ℓср=820	6	0.7 кг
Б4		5		ф12 А-III ГОСТ 5.1459-72* ℓ=970	20	0,9 кг

Привязан:

Инв. №

ТП 902-1-60-КЖИ-РКм1-Кр1

Каркас плоский Кр1 (t=-40°С)

Стадия	Масса	Масштаб
Р	61.3 кг	б/м.

Лист | Листов 1

Госстрой СССР Союзводоканалниипроект Харьковский Водоканалпроект

Нач.отд.	Шейко	
Н.контр.	Власенко	
Рук.гр.	Бродская	
Инж.	Никитенко	
Инж.	Филиппова	

Копировал - Гомельская Формат 11

Альбом IV

Типовой проект 902-1-60

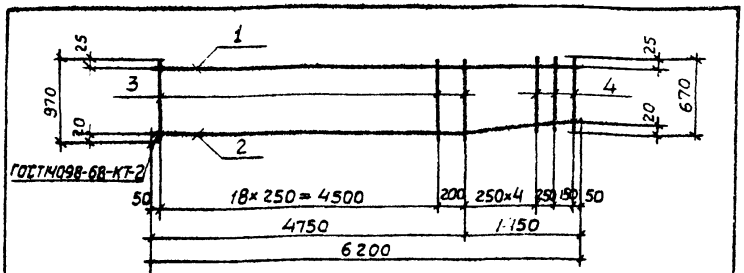

Формат	Зона	Поз.	Обозначение	Наименование	Кол.	Примечание
				Документация		
II			902-1-60-КЖИ-ТТ1	Технические требования к изготовлению арматурных и закладных изделий		
				Детали		
Б4		1		ф25 А-III ГОСТ 5.1459-72* ℓ=6200	1	23.8 кг
Б4		2		ф16 А-III ГОСТ 5.1459-72* ℓ=6200	1	9.8 кг
Б4		3		ф12 А-III ГОСТ 5.1459-72* ℓ=970	20	0.9 кг
Б4		4		ф12 А-III ГОСТ 5.1459-72* ℓср=820	6	0.7 кг

Взам. инв. №

Подпись и дата

Инв. № подл.

Привязан

Инв. №

ТП 902-1-60-КЖИ-РКм1-Кр2

Каркас плоский Кр2 (t=-40°С)

Стадия	Масса	Масштаб
Р	55.8 кг	б/м.

Лист | Листов 1

Госстрой СССР Союзводоканалниипроект Харьковский Водоканалпроект

Нач.отд.	Шейко	
Н.контр.	Власенко	
Рук.гр.	Бродская	
Инж.	Никитенко	
Инж.	Филиппова	

Копировал - Гомельская Формат 11

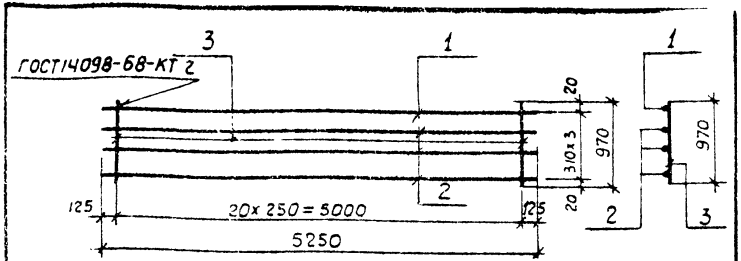

Формат	Зона	Поз	Обозначение	Наименование	Кол	Примечание
				Документация		
11			902-1-60-КЖИ-ТТ1	Технические требования к изготовлению арматурных и закладных изделий		
				Детали		
Б.Ч		1		ф16 А-III ГОСТ 5.1459-72* ℓ=5250	1	8.3 кг
Б.Ч		2		ф12 А-III ГОСТ 5.1459-72* ℓ=5250	3	4.7 кг
Б.Ч		3		ф12 А-III ГОСТ 5.1459-72* ℓ=970	21	0.86 кг

Привязан:

Инв. №

Нач.отд	Шейко	
Н.контр	Власенко	
Рук.гр	Бродская	
Ст.инж	Веселева	
Инж.	Бондарь	

ТП 902-1-60-КЖИ-РКм1-Кр3

Каркас плоский Кр3 (t=-20°С,-30°С)

Стадия	Масса	Масштаб
Р	404 кг	б/м
Лист	Листов 1	

Госстрой СССР Союзводоканалинжпроект Харьковский Водоканалпроект

Копировал-Гомельская Формат 11

Альбом IV

Типовой проект 902-1-60

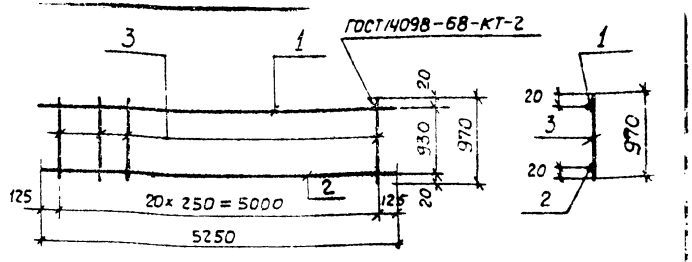

Формат	Зона	Поз	Обозначение	Наименование	Кол.	Примечание
				Документация		
11			902-1-60-КЖИ-ТТ1	Технические требования к изготовлению арматурных изакладных изделий		
				Детали		
Б.Ч		1		ф16 А-III ГОСТ 5.1459-72* ℓ=5250	1	8.3 кг
Б.Ч		2		ф12 А-III ГОСТ 5.1459-72* ℓ=5250	1	4.7 кг
Б.Ч		3		ф12 А-III ГОСТ 5.1459-72* ℓ=970	21	0.86 кг

Привязан:

Инв. №

Нач.отд	Шейко	
Н.контр	Власенко	
Рук.гр	Бродская	
Ст.инж	Веселева	
Инж.	Бондарь	

ТП 902-1-60-КЖИ-РКм1-Кр4

Каркас плоский Кр4 (t=-20°С,-30°С)

Стадия	Масса	Масштаб
Р	310б кг	б/м
Лист	Листов 1	

Госстрой СССР Союзводоканалинжпроект Харьковский Водоканалпроект

Копировал-Гомельская Формат 11

Взам.инв.№ | Подпись и дата | Инв.№ подл.

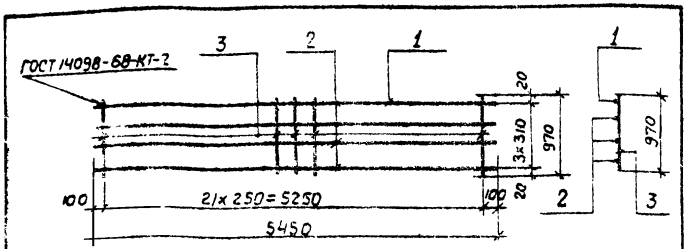

Формат	Зона	Поз.	Обозначение	Наименование	Кол.	Примечание
				Документация		
11			902-1-60-КЖИ-ТТ1	Технические требования к изготовлению арматурных изакладных изделий.		
				Детали		
Б.ч.		1		ф16 А III ГОСТ 5.1459-72* ℓ=5450	1	8.6 кг
Б.ч.		2		ф12 А III ГОСТ 5.1459-72* ℓ=5450	3	4.84 кг
Б.ч.		3		ф12 А III ГОСТ 5.1459-72* ℓ=970	22	0.86 кг

Привязан:

Инв. №

ТП 902-1-60-КЖИ-РКм1-Кр3

Нач.отд.	Щейко		
Н.контр.	Власенко		
Рук.гр.	Бродская		
Ст.инж.	Веселева		
Инж.	Бондарь		

Каркас плоский Кр3 (t=40°С)

Стадия	Масса	Масштаб
Р	42.04 кг	б/м
Лист	Листов 1	

Госстрой СССР Союзводоканалниипроект Харьковский Водоканалпроект

Копировал-Гомельская Формат 11

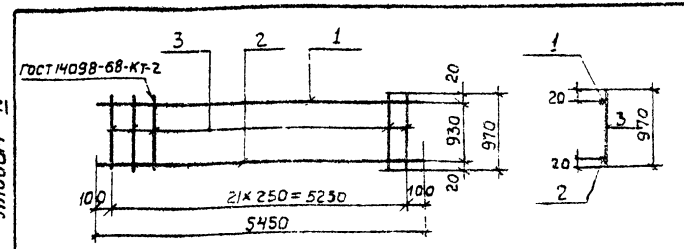

Альбом IV

Типовой проект 902-1-60

Формат	Зона	Поз.	Обозначение	Наименование	Кол.	Примечание
				Документация		
11			902-1-60-КЖИ-ТТ1	Технологические требования к изготовлению арматурных изакладных изделий		
				Детали		
Б.ч.		1		ф16 А III ГОСТ 5.1459-72* ℓ=5450	1	8.6 кг
Б.ч.		2		ф12 А III ГОСТ 5.1459-72* ℓ=5450	1	4.84 кг
Б.ч.		3		ф12 А III ГОСТ 5.1459-72* ℓ=970	22	0.86 кг

Взам. инв. №

Подпись и дата

Инв. № подл.

Привязан:

Инв. №

ТП 902-1-60-КЖИ-РКм1-Кр4

Нач.отд.	Щейко		
Н.контр.	Власенко		
Рук.гр.	Бродская		
Ст.инж.	Веселева		
Инж.	Бондарь		

Каркас плоский Кр4 (t=-40°С)

Стадия	Масса	Масштаб
Р	32.36 кг	б/м.
Лист	Листов 1	

Госстрой СССР Союзводоканалниипроект Харьковский Водоканалпроект

Копировал-Гомельская Формат 11

ГОСТ 14098-68-КТ-2

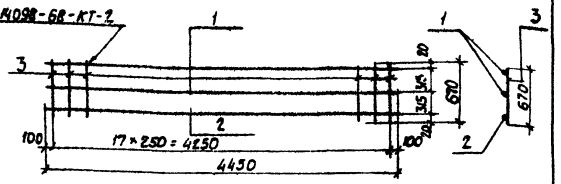

Формат	Зона	Поз.	Обозначение	Наименование	Кол.	Примечание
				Документация		
А1			902-1-60-КЖИ-ТТ1	Технические требования к		
				изготовлению армату-		
				рных изкладных изделий		
				Детали		
Б.ч.		1		ф10 AIII ГОСТ 5.1459-72* ℓ=4450	2	2,75 кг
Б.ч.		2		ф20 AIII ГОСТ 5.1459-72* ℓ=4450	1	11,0 кг
Б.ч.		3		ф10 AIII ГОСТ 5.1459-72* ℓ=670	18	0,4 кг

Привязан:

Инв. №

Нач.отд.	Шейко	
Н.контр.	Власенко	
Рук.гр.	Бродская	
Ст.инж.	Гесерева	
Инж.	Бондарь	

ТП 902-1-60-КЖИ-РКМ1-Кр5

Плоский каркас Кр 5 (t=-20°С, -30°С)

Стадия	Масса	Масштаб
Р	23,9 кг	б/м.
Лист	Листов 1	

Госстрой СССР Союзводоканалпроект Харьковский Водоканалпроект

Копировал - Кулешова Формат А1

Альбом IV

Типовой проект 902-1-60

ГОСТ 14098-68-КТ-2

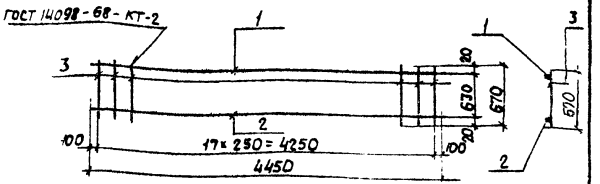

Формат	Зона	Поз.	Обозначение	Наименование	Кол.	Примечание
				Документация		
А1			902-1-60-КЖИ-ТТ1	Технические требования к		
				изготовлению армату-		
				рных изкладных изделий		
				Детали		
Б.ч.		1		ф10 AIII ГОСТ 5.1459-72* ℓ=4450	1	2,75 кг
Б.ч.		2		ф20 AIII ГОСТ 5.1459-72* ℓ=4450	1	11,0 кг
Б.ч.		3		ф10 AIII ГОСТ 5.1459-72* ℓ=670		0,4 кг

Привязан:

Инв. № подл. | Подпись и дата | Взам. инв. №

Инв. №

Нач.отд.	Шейко	
Н.контр.	Власенко	
Рук.гр.	Бродская	
Ст.инж.	Гесерева	
Инж.	Бондарь	

ТП 902-1-60-КЖИ-РКМ1-Кр6

Каркас плоский Кр 6 (t=-20°С, -30°С)

Стадия	Масса	Масштаб
Р	21,15 кг	б/м.
Лист	Листов 1	

Госстрой СССР Союзводоканалпроект Харьковский Водоканалпроект

Копировал - Кулешова Формат А1

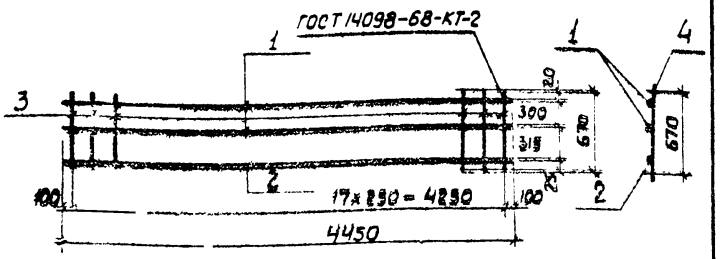

Формат	Зона	Поз.	Обозначение	Наименование	Кол.	Примечание
				Документация		
11			902-1-60-КЖИ-ТТ1	Технические требования к изготовлению арматурных и закладных изделий.		
				Детали		
Б.ч.		1		ф10 А III ГОСТ 5.1459-72* ℓ=4450	2	2.75кг
Б.ч.		2		ф25 А III ГОСТ 5.1459-72* ℓ=4450	1	17.1кг
Б.ч.		3		ф12 А III ГОСТ 5.1459-72* ℓ=670	18	0.6кг

Привязан:

Инв. №

Нач. отд.	Шейко	
Н.контр.	Власенко	
Рук. гр.	Бродская	
Ст. инж.	Геселева	
Инж.	Бондарь	

ТП 902-1-60-КЖИ-РКм1-Кр5

Каркас плоский Кр5 (t=-40°С)

Стадия	Масса	Масштаб
Р	33.4кг	б/м.
Лист	Листов 1	

Госстрой СССР Союзводоканалниипроект Харьковский Водоканалпроект

Копировал-Гомельская Формат 11

Альбом III

Типовой проект 902-1-60

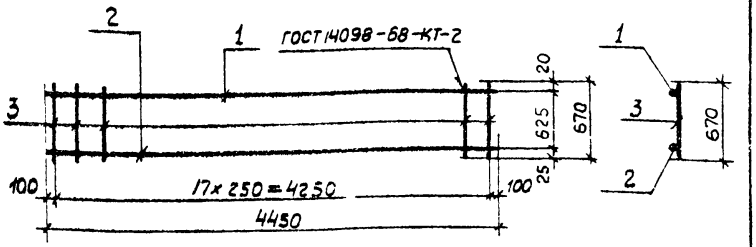

Формат	Зона	Поз.	Обозначение	Наименование	Кол.	Примечание
				Документация		
11			902-1-60-КЖИ-ТТ1	Технические требования к изготовлению арматурных и закладных изделий		
				Детали		
Б.ч.		1		ф10 А III ГОСТ 5.1459-72* ℓ=4450	1	2.75кг
Б.ч.		2		ф25 А III ГОСТ 5.1459-72* ℓ=4450	1	17.1кг
Б.ч.		3		ф12 А III ГОСТ 5.1459-72* ℓ=670	18	0.6кг

Взам. инв. №

Подпись и дата

Инв. № подл.

Привязан:

Инв. №

Нач. отд.	Шейко	
Н.контр.	Власенко	
Рук. гр.	Бродская	
Ст. инж.	Геселева	
Инж.	Бондарь	

ТП 902-1-60-КЖИ-РКм1-Кр6

Каркас плоский Кр6 (t=-40°С)

Стадия	Масса	Масштаб
Р	30.65кг	б/м.
Лист	Листов 1	

Госстрой СССР Союзводоканалниипроект Харьковский Водоканалпроект

Копировал-Гомельская Формат 11

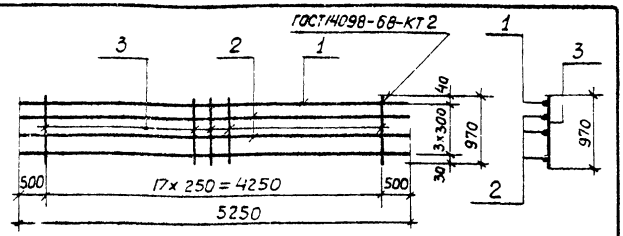

Формат	Зона	Поз.	Обозначение	Наименование	Кол.	Примечание
				Документация		
11			902-1-60-КЖИ-ТТ1	Технические требования к		
				изготовлению арматурных		
				закладных изделий		
				Детали		
Бч		1		ф25 A III ГОСТ 5.1459-72*; ℓ=5250	1	20.2 кг
Бч		2		ф12 A III ГОСТ 5.1459-72*; ℓ=5250	3	4.7 кг
Бч		3		ф12 A III ГОСТ 5.1459-72* ℓ=970	18	0.85 кг

Привязан:

Инв. №

ТП 902-1-60-КЖИ-РКм1-Кр7

Плоский каркас Кр7 (t=20°С; -30°С)

Стадия	Масса	Масштаб
Р	49.8 кг	б/м
Лист	Листов 1	

Госстрой СССР Союзводоканалниипроект Харьковский Водоканалпроект

Нач.отд.	Шейко	
Н.контр.	Власенко	
Рук.гр.	Бродская	
Ст.инж.	Геселева	
Инж.	Бондаро	

Копировал Гетельская Формат А1

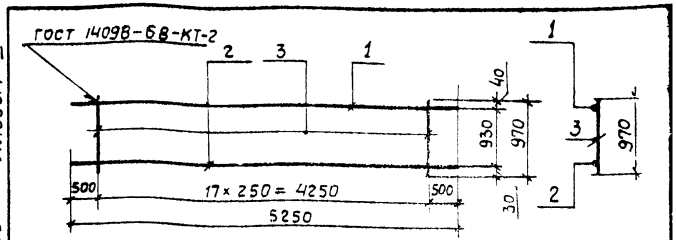

Альбом IV

Типовой проект 902-1-60

Формат	Зона	Поз	Обозначение	Наименование	Кол	Примечание
				Документация		
11			902-1-60-КЖИ-ТТ1	Технические требования к		
				изготовлению арматур-		
				ных и закладных деталей		
				Детали		
Бч.		1		ф25 A III ГОСТ 5.1459-72* ℓ=5250	1	20.2 кг
Бч		2		ф12 A III ГОСТ 5.1459-72* ℓ=5250	1	4.7 кг
Бч.		3		ф12 A III ГОСТ 5.1459-72* ℓ=970	18	0.86 кг

Взам. инв. №

Подпись и дата

Инв. № подл.

Привязан:

Инв. №

ТП 902-1-60-КЖИ-РКм1-Кр8

Каркас плоский Кр8 (t=-20°С, -30°С)

Стадия	Масса	Масштаб
Р	40,4 кг	б/м.
Лист	Листов 1	

Госстрой СССР Союзводоканалниипроект Харьковский Водоканалпроект

Нач.отд.	Шейко	
Н.контр.	Власенко	
Рук.гр.	Бродская	
Ст.инж.	Геселева	
Инж.	Бондаро	

Копировал Гетельская Формат А1

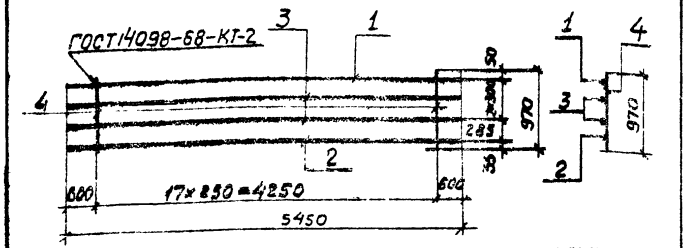

Формат	Зона	Поз.	Обозначение	Наименование	Кол.	Примечание
				Документация		
11			901-60-КЖИ-ТТ1	Технические требования к изготовлению арматурных и закладных изделий		
				Детали		
Б.ч.		1		ф28А III ГОСТ 5.1459-72* ℓ=5450	1	26,3кг
Б.ч.		2		ф16А III ГОСТ 5.1459-72* ℓ=5450	1	8,6кг
Б.ч.		3		ф12А III ГОСТ 5.1459-72* ℓ=5450	2	4,84кг
Б.ч.		4		ф12А III ГОСТ 5.1459-72* ℓ=970	18	0,86кг

Привязан

Инв. №

Нач.отд.	Шейко	
Н.контр.	Власенко	
Рук.гр.	Бродская	
Ст.инж.	Геселева	
Инж.	Бондарь	

ТП 902-1-60-КЖИ-РКм1-Кр7

Каркас плоский Кр7 (t=-40°С)

Стадия	Масса	Масштаб
Р	60,1кг	б/м.

Лист | Листов 1

Госстрой СССР Союзводоканалниипроект Харьковский Водоканалпроект

Копировал- Гомельская Формат 11

Альбом IV

Типовой проект 902-1-60

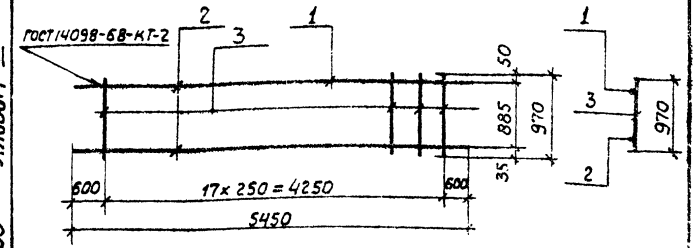

Формат	Зона	Поз.	Обозначение	Наименование	Кол.	Примечание
				Документация		
11			902-1-60-КЖИ-ТТ1	Технические требования к изготовлению арматурных и закладных изделий		
				Детали		
Б.ч.		1		ф28А III ГОСТ 5.1459-72* ℓ=5450	1	26,3кг
Б.ч.		2		ф16А III ГОСТ 5.1459-72* ℓ=5450	1	8,6кг
Б.ч.		3		ф12А III ГОСТ 5.1459-72* ℓ=970	18	0,86кг

Взам.инв.№ | Подпись и дата | Инв.№ подл.

Привязан:

Инв. №

Нач.отд.	Шейко	
Н.контр.	Власенко	
Рук.гр.	Бродская	
Ст.инж.	Геселева	
Инж.	Бондарь	

ТП 902-1-60-КЖИ-РКм1-Кр8

Каркас плоский Кр8 (t=-40°С)

Стадия	Масса	Масштаб
Р	50,4	б/м.

Лист | Листов 1

Госстрой СССР Союзводоканалниипроект Харьковский Водоканалпроект

Копировал- Гомельская Формат 11

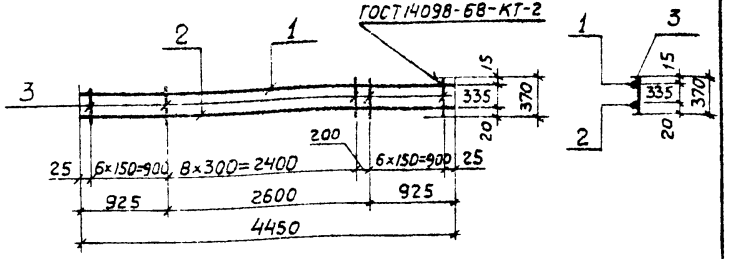

Формат	Зона	поз.	Обозначение	Наименование	Кол	Примечание
				Документация		
11			902-1-60-КЖИ-ТТ1	Технические требования к изготовлению арматурных и закладных изделий		
				Детали		
Б.Ч.		1		ф10А-III ГОСТ 5.1459-72* ℓ=4450	1	2.75 кг
Б.Ч.		2		ф16А-III ГОСТ 5.1459-72* ℓ=4450	1	7.0 кг
Б.Ч.		3		ф6А-I ГОСТ 5781-75 ℓ=370	22	0.08 кг

Привязан.

Инв. №

Т.П 902-1-60-КЖИ-РКМ1-Кр9

Каркас плоский Кр9 (t=-20°С, -30°С, -40°С)

Стадия	Масса	Масштаб
Р	11.55 кг	б/м
Лист	Листов 1	

Госстрой СССР Союзводоканалниипроект Харьковский Водоканалпроект

Нач. отд.	Шейко	
Н. контр.	Власенко	
Рук. гр.	Бродская	
Ст. инж.	Геселева	
Инж.	Бондарь	

Формат 11

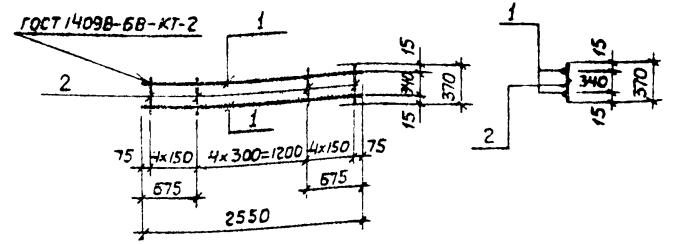

Альбом IV

Типовой проект 902-1-60

Формат	Зона	поз.	Обозначение	Наименование	Кол	Примечание
				Документация		
11			902-1-60-КЖИ-ТТ1	Технические требования к изготовлению арматурных и закладных деталей		
				Детали		
Б.Ч.		1		ф10А-III ГОСТ 5.1459-72* ℓ=2550	2	1.6 кг
Б.Ч.		2		ф6А-I ГОСТ 5781-75 ℓ=370	13	0.08 кг

Взам. инв. №

Подпись и дата

Инв. № подл.

Привязан:

Инв. №

ТП 902-1-60-КЖИ-РКМ1-Кр10

Каркас плоский Кр10 (t=-20°С, -30°С, -40°С)

Стадия	Масса	Масштаб
Р	4.24 кг	б/м
Лист	Листов 2	

Госстрой СССР Союзводоканалниипроект Харьковский Водоканалпроект

Нач. отд.	Шейко	
Н. контр.	Власенко	
Рук. гр.	Бродская	
Ст. инж.	Геселева	
Инж.	Бондарь	

Копировал - Омельская Формат 11

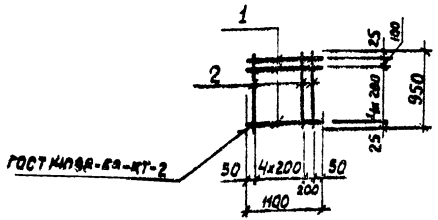

Формат	Зона	Поз.	Обозначение	Наименование	Кол.	Примечание
				Документация		
11			902-1-60-КЖИ-ТТ1	Технические требования к изготовлению арматурных и закладных изделий		
				Детали		
Б.ч.		1		ф8АI ГОСТ 5781-75 ℓ=1100	6	0.41кг
Б.ч.		2		ф8АI ГОСТ 5781-75 ℓ=950	6	0.4кг

Привязан:

Инв. №

Нач. отд.	Шейко	
Н. контр.	Власенко	
Рук. гр.	Бродская	
Ст. инж.	Геселева	
Инж.	Бондарь	

ТП 902-1-60-КЖИ-РКм1-С1

Сетка арматурная С1 (t=-20°С,-30°С,-40°С)

Стадия	Масса	Масштаб
Р	4.86кг	б/м.

Лист | Листов 1

Госстрой СССР
Союзводоканалниипроект
Харьковский
Водоканалпроект

Формат 11

Типовой проект 902-1-60 Альбом IV

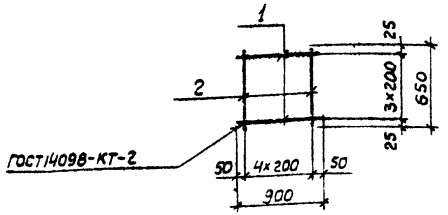

Формат	Зона	Поз.	Обозначение	Наименование	Кол.	Примечание
				Документация		
11			902-1-60-КЖИ-ТТ1	Технические требования к изготовлению арматурных и закладных изделий		
				Детали		
Б.ч.		1		ф8АI ГОСТ 5781-75 ℓ=900	4	0.36кг
Б.ч.		2		ф8АI ГОСТ 5781-75 ℓ=650	5	0.26кг

Взам. инв. №

Подпись и дата

Инв. № подл.

Привязан:

Инв. №

Нач. отд.	Шейко	
Н. контр.	Власенко	
Рук. гр.	Бродская	
Ст. инж.	Геселева	
Инж.	Бондарь	

ТП 902-1-60-КЖИ-РКм1-С2

Сетка арматурная С2 (t=-20°С,-30°С,-40°С)

Стадия	Масса	Масштаб
Р	2.74кг	б/м

Лист | Листов 1

Госстрой СССР
Союзводоканалниипроект
Харьковский
Водоканалпроект

Копировал - Гомельская А. Формат 11

Развертка

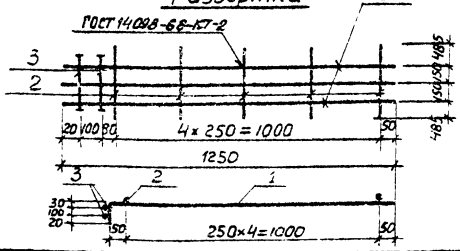

Формат	Зона	Поз.	Обозначение	Наименование	Кол	Примечание
				Документация		
11			902-1-60-КЖИ-ТТ1	Технические требования к изготовлению арматурных и закладных изделий		
				Детали		
БЧ		1		ф16 А III ГОСТ 5.1459-72* ℓ=1250	3	2.0кг
БЧ		2		ф6 А I ГОСТ 5781-75 ℓ=1270	5	0.3кг
БЧ		3		ф6 А I ГОСТ 5781-75 ℓ=380	2	0.1кг

Привязан

Инв. №

Начотд.	Шейко	
Н.контр.	Власенко	
Рук.гр.	Бродская	
Ст.инж.	Черенова	
Инж.	Ясинская	

ТП 902-1-60-КЖИ-РКМ1-СЗ

Сетка арматурная СЗ (t=-20°С,-30°С)

Стадия	Масса	Масштаб
Р	7.7кг	б/м
Лист	Листов 1	

Госстрой СССР Союзводоканалниипроект Харьковский Водоканалпроект

Копировал - Гомельская Формат 11

Развертка

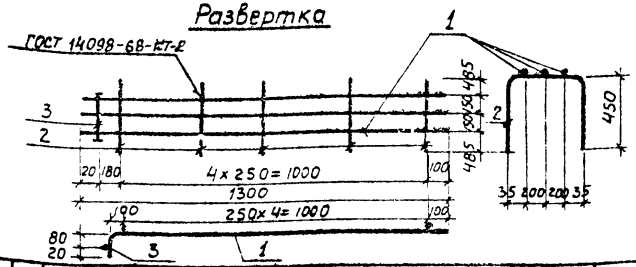

Формат	Зона	Поз.	Обозначение	Наименование	Кол.	Примечание
				Документация		
11			902-1-60-КЖИ-ТТ1	Технические требования к изготовлению арматурных и закладных изделий		
				Детали		
БЧ		1		ф16 А III ГОСТ 5.1459-72* ℓ=1300	3	2.1кг
БЧ		2		ф6 А I ГОСТ 5781-75 ℓ=1370	5	0.3кг
БЧ		3		ф6 А I ГОСТ 5781-75 ℓ=480	1	0.1кг

Привязан:

Инв. №

Взам. инв. №

Подпись и дата

Инв. № подл.

Начотд.	Шейко	
Н.контр.	Власенко	
Рук.гр.	Бродская	
Ст.инж.	Черенова	
Инж.	Ясинская	

ТП 902-1-60-КЖИ-РКМ1-СЗ

Сетка арматурная СЗ (t=-40°С)

Стадия	Масса	Масштаб
Р	7.9кг	б/м
Лист	Листов 1	

Госстрой СССР Союзводоканалниипроект Харьковский Водоканалпроект

Копировал - Гомельская Формат 11

Развертка

ГОСТ №98-68-КТ-2

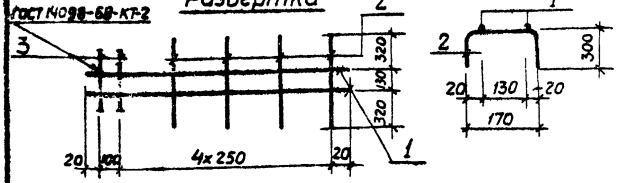

Поз.	Обозначение	Наименование	Кол.	Примечание
		Документация		
	902-1-60-КЖИ-ТТ1	Технические требования к изготовлению арматурных и закладных изделий		
		Детали		
1		ф10AIII ГОСТ 5.1459-72* ℓ=1140	2	0,7 кг
2		ф6AI ГОСТ 5781-75 ℓ=770	4	0,17кг
3		ф6AI ГОСТ 5781-75 ℓ=180	2	0,04кг

Привязан:

Инв. №

Нач.отд.	Шейка		
Н.контр.	Власенко		
Рук.гр.	Бродская		
Ст.инж.	Веселая		
Инж.	Никитенко		

ТП 902-1-60-КЖИ-РКм1-С4

Арматурная сетка С4 (t=-20°С,-30°С,-40°С)

Стадия	Масса	Масштаб
Р	2,16кг	б/м
Лист	Листов 1	

Госстрой СССР Союзводоканалниипроект Харьковский Водоканалпроект

Копировал-Гомельская Формат 11

Взам.инв.№ | Подпись и дата | Инв.№подл.

Привязан:

Инв. №

ТП 902-1-

Стадия	Масса	Масштаб
Р		
Лист	Листов	

Госстрой СССР Союзводоканалниипроект Харьковский Водоканалпроект

Нач.отд.			
Н.контр.			
Рук.гр.			
Ст.инж.			
Инж.			

18300-04 Д1 Формат 11

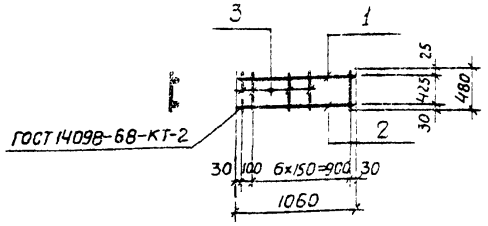

Формат	Зона	Поз	Обозначение	Наименование	Кол	Примечание
				Документация		
11			902-1-60-КЖИ-ТТ1	Технические требования к изготовлению арматурных и закладных изделий		
				Детали		
Б.ч.		1		ф20 AIII ГОСТ 5.1459-72* ℓ=1060	1	2.60 кг
Б.ч.		2		ф25 AIII ГОСТ 5.1459-72* ℓ=1060	1	4.10 кг
Б.ч.		3		ф10 AI ГОСТ 5781-75 ℓ=480	8	0.3 кг

Привязан:

Инв. №

Нач.отд.	Шейко		
Н.контр.	Власенко		
Рук.гр.	Бродская		
Инж.	Абротова		
Инж.	Никитенко		

ТП 902-1-60-КЖИ-РКм2-Кр1

Каркас плоский Кр1

Стадия	Масса	Масштаб
Р	9.1 кг	б/м
Лист	Листов	

Госстрой СССР Союзводоканалниипроект Харьковский Водоканалпроект

Формат А1

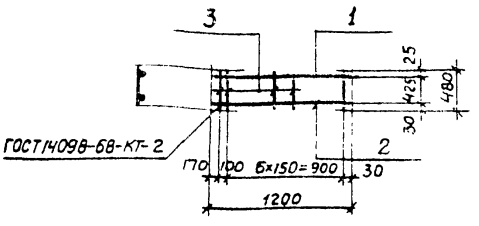

Формат	Зона	Поз	Обозначение	Наименование	Кол	Примечание
				Документация		
11			902-1-60-КЖИ-ТТ1	Технические требования к изготовлению арматурных и закладных изделий		
				Детали		
Б.ч.		1		ф20 AIII ГОСТ 5.1459-72* ℓ=1200	1	3.0 кг
Б.ч.		2		ф25 AIII ГОСТ 5.1459-72* ℓ=1200	1	4.6 кг
Б.ч.		3		ф10 AI ГОСТ 5781-75 ℓ=480	8	0.3 кг

Взам. инв. №

Подпись и дата

Инв. № подл.

Привязан:

Инв. №

Нач.отд.	Шейко		
Н.контр.	Власенко		
Рук.гр.	Бродская		
Инж.	Абротова		
Инж.	Никитенко		

ТП 902-1-60-КЖИ-РКм2-Кр2

Каркас плоский Кр2

Стадия	Масса	Масштаб
Р	10.0 кг	б/м
Лист	Листов	

Госстрой СССР Союзводоканалниипроект Харьковский Водоканалпроект

Копировал

Формат А1

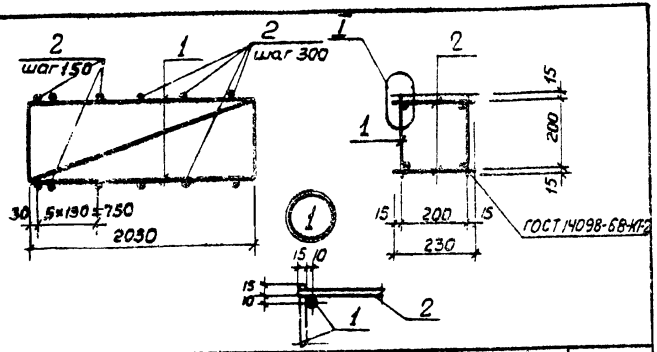

Формат	Зона	Поз.	Обозначение	Наименование	Кол.	Примечание
				Документация		
А4			902-1-60-КЖИ-ТТ1	Технические требования к изготовлению арматурных и закладных изделий		
				Сборочные единицы		
А1		1	ТП 902-1-60-КЖИ-РКм2-Кр4	Каркас плоский Кр4	2	7.4 кг
				Детали		
Б.ч.		2		ф10 AI ГОСТ 5781-75, ℓ=230	18	0.14 кг

Привязан:

Инв. №

Нач.отд.	Шейко		
Н.контр.	Власенко		
Рук.гр.	Бродская		
Вед.инж.	Абратова		
Инж.	Никитенко		

ТП 902-1-60-КЖИ-РКм2-КП1

Каркас пространственный КП1

Стадия	Масса	Масштаб
Р	17.4 кг	б/м
Лист	Листов 1	

Госстрой СССР Союзводоканалниипроект Харьковский Водоканалпроект

Копировал – Гомельская Формат А1

Альбом IV

Типовой проект 902-1-

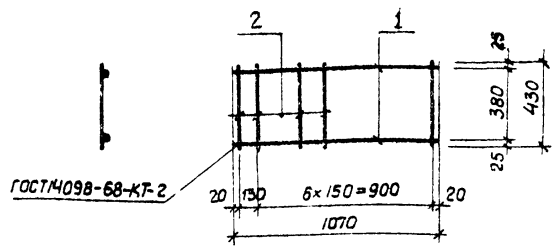

Формат	Зона	Поз.	Обозначение	Наименование	Кол.	Примечание
				Документация		
А1			902-1-60-КЖИ-ТТ1	Технические требования к изготовлению арматурных и закладных изделий		
				Детали		
Б.ч.		1		ф16 AIII ГОСТ 5.459-72*, ℓ=1070	2	1.7 кг
Б.ч.		2		ф10 AI ГОСТ 5781-75 ℓ=430	8	0.27 кг

Привязан:

Инв. № подл. | Подпись и дата | Взам. инв. №

Инв. №

Нач.отд.	Шейко		
Н.контр.	Власенко		
Рук.гр.	Бродская		
Инж.	Абратова		
Инж.	Никитенко		

ТП 902-1-60-КЖИ-РКм2-Кр3

Каркас плоский Кр3

Стадия	Масса	Масштаб
Р	5.6 кг	б/м
Лист	Листов 1	

Госстрой СССР Союзводоканалниипроект Харьковский Водоканалпроект

Копировал – Гомельская Формат А1

Развертка

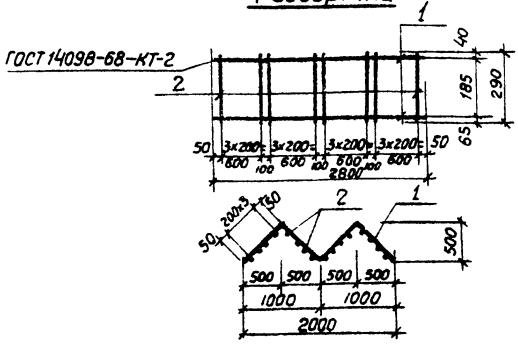

Формат	Зона	Поз.	Обозначение	Наименование	Кол.	Примечание
				Документация		
II			902-1-60-КЖИ-ТТ1	Технические требования к		
				изготовлению арматурных		
				и закладных изделий		
				Детали		
Б.ч.		1		ф10AIII ГОСТ 5781-75 ℓ=2800	2	1.75 кг
Б.ч.		2		ф8AI ГОСТ 5781-75 ℓ=290	16	0.11 кг

Привязан:

Инв. №

Нач.отд.	Шейко		
Н.контр.	Власенко		
Рук.гр.	Бродская		
Инж.	Ясинский		
Ст.техник	Пушкарь		

ТП 902-1-60-КЖИ-ПДм1-Кр1

Каркас плоский Кр1

Стадия	Масса	Масштаб
Р	5.3 кг	б/м
Лист	Листов 1	

Госстрой СССР Союзводоканалниипроект Харьковский Водоканалпроект

Копировал - Гомельская Формат 11

Альбом IV

Типовой проект 902-1-60

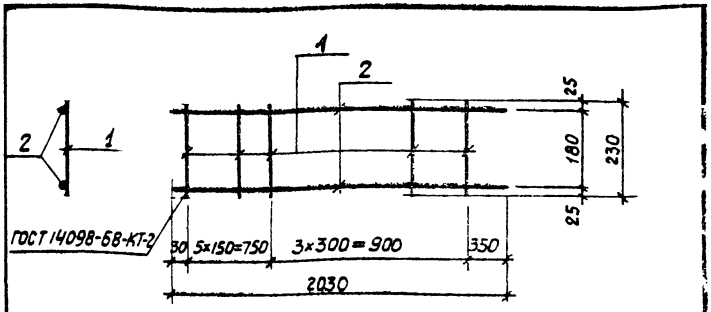

Формат	Зона	Поз.	Обозначение	Наименование	Кол.	Примечание
II			902-1-60-КЖИ-ТТ1	Документация		
				Технические требования к		
				изготовлению арматур-		
				ных и закладных изделий		
				Детали		
Б.ч.		1		ф10AI ГОСТ 5781-75 ℓ=230	9	0.14 кг
Б.ч.		2		ф18AIII ГОСТ 5.1459-72* ℓ=2030	2	3.2 кг

Привязан:

Инв. №

Взам. инв. №

Подпись и дата

Инв. № подл.

Нач.отд.	Шейко		
Н.контр.	Власенко		
Рук.гр.	Бродская		
Инж.	Никитенко		
Ст.техник	Пушкарь		

ТП 902-1-60-КЖИ-РКм2-Кр4

Каркас плоский Кр4

Стадия	Масса	Масштаб
Р	7.4 кг	б/м
Лист	Листов 1	

Госстрой СССР Союзводоканалниипроект Харьковский Водоканалпроект

Копировал - Гомельская Формат 11

ГОСТ 14098-68-КТ-2

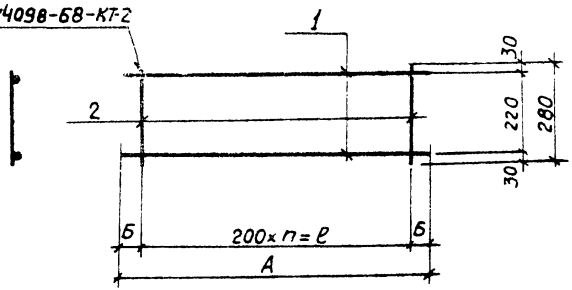

Таблица размеров и масс Кр1

Глубина заложения коллектора	n	ℓ	А	Б	Масса кг
Нк = 2.6 м	18	3600	3650	25	6,6
Нк = 3.8 м	24	4800	4850	25	8,75
Нк = 5.0м	15	3000	3050	25	5,6
Нк = 6.2м	18	3600	3650	25	6,6

Формат	Зона	Поз.	Обозначение	Наименование	Кол.	Примечание
				Документация		
II			902-1-60-КЖИ-ТТ1	Технические требования		
				к изготовлению арматур-		
				ных и закладных изделий		
			Переменные данные для исполнений			
				ТП 902-1-60-КЖИ-Стм1-Кр1		
				Детали		Нк=2.5м
Бч		1		ф10АIII ГОСТ 5.1459-72* ℓ=3650	2	2,25 кг
Бч		2		ф8АI ГОСТ 5781-75 ℓ=280	19	0,11 кг
				Детали		Нк=3,8м
Бч		1		ф10АIII ГОСТ 5.1459-72* ℓ=4850	2	3,0 кг
Бч		2		ф8АI ГОСТ 5781-75 ℓ=280	25	0,11 кг
				Детали		Нк=5м
Бч		1		ф10АIII ГОСТ 5.1459-72* ℓ=3050	2	1,9 кг
Бч		2		ф8АI ГОСТ 5781-75 ℓ=280	16	0,11 кг
				Детали		Нк=6.2м
Бч		1		ф10АIII ГОСТ 5.1459-72* ℓ=3650	2	2,25 кг
Бч		2		ф8АI ГОСТ 5781-75 ℓ=280	19	0,11 кг

Привязан

Инв. №

Нач. отд	Шейко	
Н. контр.	Власенко	
Рук. гр.	Бродская	
Инж.	Абрамова	
Инж.	Филиппова	

ТП 902-1-60-КЖИ-Стм1-Кр1

Каркас плоский Кр 1

Стадия	Масса	Масштаб
Р	см табл	б/м
Лист	Листов 1	

Госстрой СССР Союзводоканалпроект Харьковский Водоканалпроект

Копировал Гомельская Формат А2

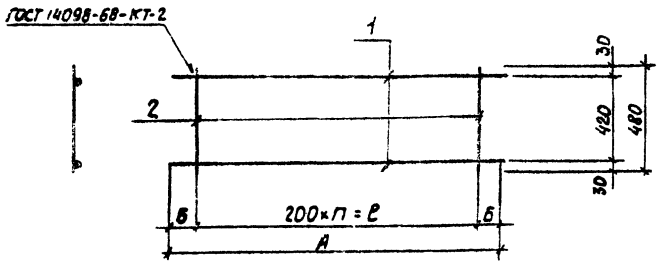

Формат	Зона	Поз.	Обозначение	Наименование	Кол.	Примечание
				Документация		
11			902-1-60-КЖИ-ТТ1	Технические требования к		
				изготовлению арматурных		
				и закладных изделий		
			Переменные данные для исполнений			
				ТП 902-1-60-КЖИ-Кр2		
				Детали		Нк=5м
Б.Ч		1		ФЮАIII ГОСТ 5.1459-72* ℓ=3050	2	1,9кг
Б.Ч		2		ФВАI ГОСТ 5781-75 ℓ=480	16	0,19кг
				Детали		Нк=6,2м
Б.Ч		1		ФЮАIII ГОСТ 5.1459-72* ℓ=3650	2	2,25 кг
Б.Ч		2		ФВАI ГОСТ 5781-75 ℓ=480	19	0,19кг

Таблица размеров и масс Кр 2

Глубина заложения коллектора	n	ℓ	А	Б	Масса
Нк = 5м	15	3000	3050	25	6,9 кг
Нк = 6,2м	18	3600	3650	25	8,10кг

Привязан

Инв.№

Нач.отд	Шейко	
Н.контр	Власенко	
Рук.гр	Бройская	
Инж.	Абрамова	
Инж.	Филиппова	

ТП 902-1-60-КЖИ-СТМ1-Кр2

Каркас плоский Кр 2

Стадия	Масса	Масштаб
Р	см. табл.	б/м
Лист	Листов 1	

Госстрой СССР Союзводоканалпроект Харьковский Водоканалпроект

Копировал-Кузнецова

Формат А2

16300-04 26

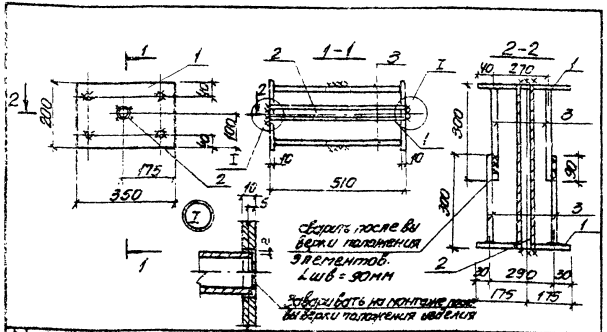

Формат	Зона	Поз	Обозначение	Наименование	Кол.	Примеч.
				Документация		
11			902-1-60-КЖИ-ТТ1	Технические требования к изготовлению арматурных и закладных изделий		
				Детали		
5.4		1		-350х200 δ=10	2	5.5кг
5.4		2		Труба 20-25 ГОСТ 3262-75* ℓ=500	1	0.86кг
5.4		3		ф10А III ГОСТ 5.1459-72* ℓ=290	8	0.18кг

1. Для прямых стержней поз.3 сварные швы Т-1 по ГОСТ 19292-73.
2. Закладное изделие поставляется потребителю в разобранном виде комплектом, состоящего из 2-х пластин с анкерами и одной трубки. Окончательная сборка производится при установке изделия в опалубку.

Привязан

Инв. N

ТП 902-1-60-КЖИ-МН1

Изделие закладное МН1

Стадия	Масса	Масштаб
Р	13.3кг	б/м

Лист | Листов 1

Госстрой СССР Союзводоканалпроект Харьковский Водоканалпроект

Нач. отд.	Шейко	
Н. контр.	Власенко	
Рук. грп.	Бродская	
Ст. инж.	Черенова	
Инженер	Филиппова	

Альбом N

Типовой проект 902-1-60

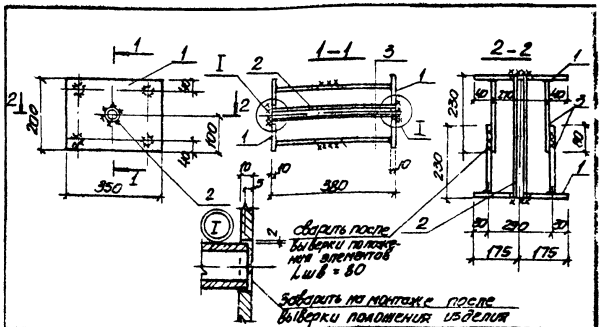

Формат	Зона	Поз	Обозначение	Наименование	Кол	Прим.
				Документация		
11			902-1- КЖИ-ТТ1	Технические требования к изготовлению арматурных и закладных изделий		
				Детали		
5.4		1		-350х200 δ=10	2	5.5кг
5.4		2		Труба 20-25 ГОСТ 3262-75* ℓ=370	1	0.6кг
5.4		3		ф10А III ГОСТ 5.1459-72* ℓ=220	8	0.14кг

1. Для прямых стержней поз.3. сварные швы Т-1 по ГОСТ 19292-73
2. Закладное изделие поставляется потребителю в разобранном виде комплектом, состоящего из 2-х пластин с анкерами и одной трубки. Окончательная сборка производится при установке изделия в опалубку.

Привязан

Инв. N

Т.П 902-1-60-КЖИ-МН2

Изделие закладное МН2

Стадия	Масса	Масштаб
Р	12.72кг	б/м

Лист | Листов 1

Госстрой СССР Союзводоканалпроект Харьковский Водоканалпроект

Нач. отд.	Шейко	
Н. контр.	Власенко	
Рук. грп.	Бродская	
Ст. инж.	Черенова	
Инженер	Филиппова	

Взам. инв. N | Подпись и дата | Инв. N подл.

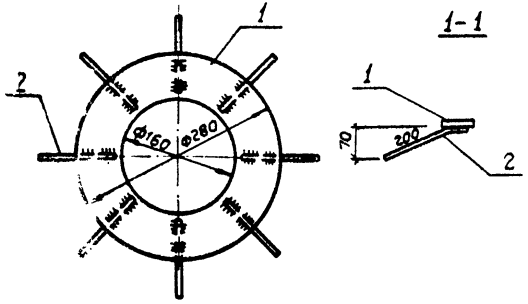

Формат	Зона	Поз.	Обозначение	Наименование	Кол.	Примечание
				Документация		
11			902-1-60-КЖИ-ТТ1	Технические требования к		
				изготовлению арматурных		
				и закладных изделий		
				Детали		
Б.Ч.		1		-280×10 ГОСТ 19903-74 ℓ=690	1	3.9 кг
Б.Ч.		2		ф 8А III ГОСТ 5781-75 ℓ=230	8	0.1 кг

Привязан:

Инв. №

Нач.отд.	Шейко	
Н.контр.	Власенко	
Рук.гр.	Бродская	
Ст.инж.	Черенова	
Инж.	Филиппова	

ТП 902-1-60-КЖИ-РКм1-МН1

Изделие закладное МН1

Стадия	Масса	Масштаб
Р	4.7кг	б/м

Лист | Листов 1

Госстрой СССР Союзводоканалниипроект Харьковский Водоканалпроект

Формат 11

Альбом IV

Типовой проект 902-1-60

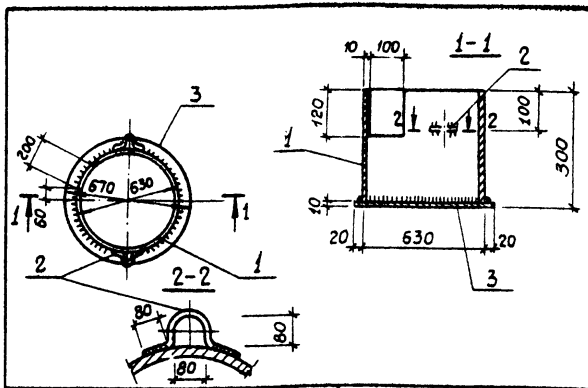

Формат	Зона	Поз.	Обозначение	Наименование	Кол.	Примечание
				Документация		
11			902-1-60-КЖИ-ТТ1	Технические требования к		
				изготовлению арматурных		
				и закладных изделий		
				Детали		
Б.Ч.		1		Тр.630×5 ГОСТ 10704-76 ℓ=290	1	22,4 кг
Б.Ч.		2		ф10А I ГОСТ 5781-75 ℓ=400	2	0.25 кг
Б.Ч.		3		Сталь листовая ГОСТ 19904-74, б=10	0.45 м² 1	35,3 кг

Взам. инв. №

Подпись и дата

Инв. № подл.

Привязан:

Инв. №

Нач.отд.	Шейко	
Н.контр.	Власенка	
Рук.гр.	Бродская	
Ст.инж.	Черенова	
Инж.	Филиппова	

ТП 902-1-60-КЖИ-МН3

Изделие закладное МН3

Стадия	Масса	Масштаб
Р	58.2кг	б/м.

Лист | Листов 1

Госстрой СССР Союзводоканалниипроект Харьковский Водоканалпроект

Копировал - Гомельская.

Формат 11

18300-04 28

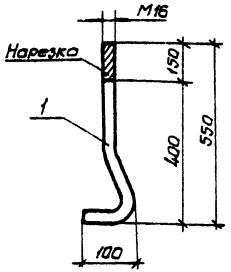

Формат	Зона	Поз	Обозначение	Наименование	Кол.	Примечание
				Документация		
11			902-1-60-КЖИ-ТТ1	Технические требования к изготовлению арматурных и закладных изделий		
				Детали		
Б4		1		Болт ф16 2ОСТ 2590-71 Р=650	1	1,0 кг
				Гайка М16 2ОСТ 5915-70*		
				Шайба 16 2ОСТ 11371-78		

Привязан:

Инв. №

ТП 902-1-60-КЖИ-МН4

Изделие закладное МН4

Стадия	Масса	Масштаб
Р	1,0 кг	б/м
Лист	Листов 1	

Госстрой СССР Союзводоканалниипроект Госкомитета РСФСР по делам строительства Водоканалпроект

Нач. отд.	Шейко	
Н. контр.	Власенко	
Рук. гр.	Бродская	
Ст. инж.	Черенова	
Инжен.	Филиппова	

Типовой проект 902-1-60 Альбом IV

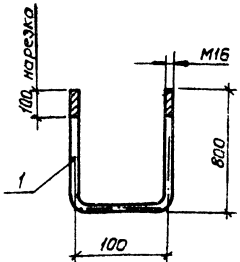

Формат	Зона	Поз	Обозначение	Наименование	Кол.	Примечание
				Документация		
11			902-1-60-КЖИ-ТТ1	Технические требования к изготовлению арматурных и закладных деталей		
				Детали		
				Болт ф16 2ОСТ 2590-71 Р=1700	1	2,7
				Гайка М16 2ОСТ 5915-70		
				Шайба 16 2ОСТ 11371-78		

Привязан:

Инв. №

Инв. № подл. | Подпись и дата | Взам. инв. №

ТП 902-1-60-КЖИ-МН5

Изделие закладное МН5

Стадия	Масса	Масштаб
Р	2,7	б/м
Лист	Листов 1	

Госстрой СССР Союзводоканалниипроект Госкомитета РСФСР по делам строительства Водоканалпроект

Нач. отд.	Шейко	
Н. контр.	Власенко	
Рук. гр.	Бродская	
Ст. инж.	Черенова	
Инжен.	Филиппова	

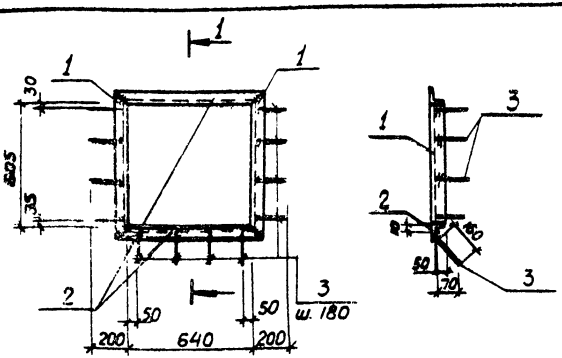

Формат	Зона	Поз.	Обозначение	Наименование	Кол.	Примечание
				Документация		
11			902-1-60-КЖИ-ТТ1	Технические требования к изготовлению арматурных и закладных изделий		
				Детали		
Бч		1		∠50×5 ГОСТ 8509-72 ℓ=705	2	2.66 кг
Бч		2		∠50×5 ГОСТ 8509-72 ℓ=740	2	2.80 кг
Бч		3		ф8 AIII ГОСТ 5781-75 ℓ=200	12	0.08 кг

Привязан

Инв. №

ТП 902-1-60-КЖИ-МН6

Изделие закладное МН6

Стадия	Масса	Масштаб
Р	10.9кг	б/м
Лист	Листов 1	

Госстрой СССР Союзводоканалмонтажпроект Харьковский Водоканалпроект

Нач.отд.	Шейко	
Н.контр.	Власенко	
Рук. гр.	Бродская	
Ст. инж.	Черенова	
Инж.	Ясинская	

Копировал-Гомельская Формат 11

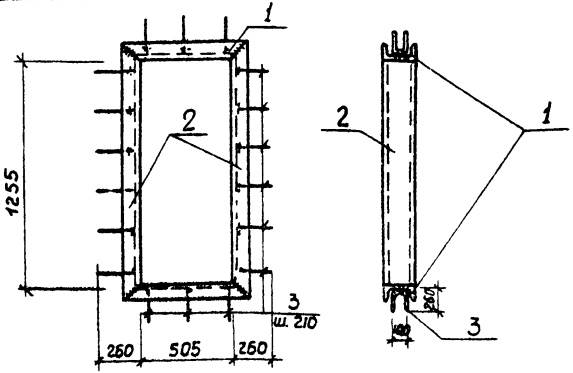

Типовой проект 902-1-60 Альбом IV

Формат	Зона	Поз.	Обозначение	Наименование	Кол.	Примечание
				Документация		
11			902-1-60-КЖИ-ТТ1	Технические требования к изготовлению арматурных и закладных изделий		
				Детали		
Бч		1		[14 ГОСТ 8240-72 ℓ=620	2	7.70 кг
Бч		2		[14 ГОСТ 8240-72 ℓ=1370	2	16.85 кг
Бч		3		ф8 AIII ГОСТ 5781-75 ℓ=600	18	0.24 кг

Привязан

Взам. инв. №

Инв. № подл. | Подпись и дата

Инв. №

ТП 902-1-60-КЖИ-МН7

Изделие закладное МН7

Стадия	Масса	Масштаб
Р	53.42кг	б/м
Лист	Листов 1	

Госстрой СССР Союзводоканалмонтажпроект Харьковский Водоканалпроект

Нач.отд.	Шейко	
Н.контр.	Власенко	
Рук. гр.	Бродская	
Ст. инж.	Черенова	
Инж.	Ясинская	

Копировал-Гомельская Формат 11

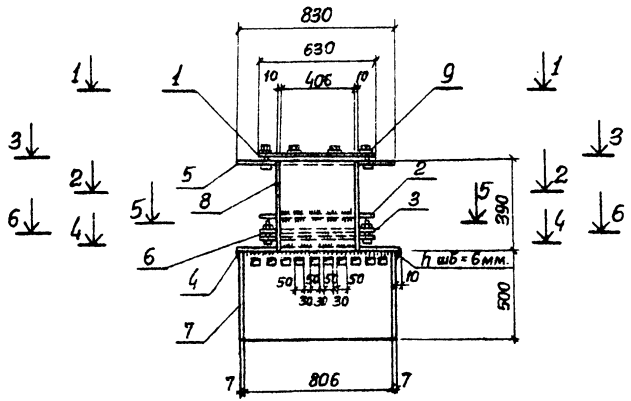

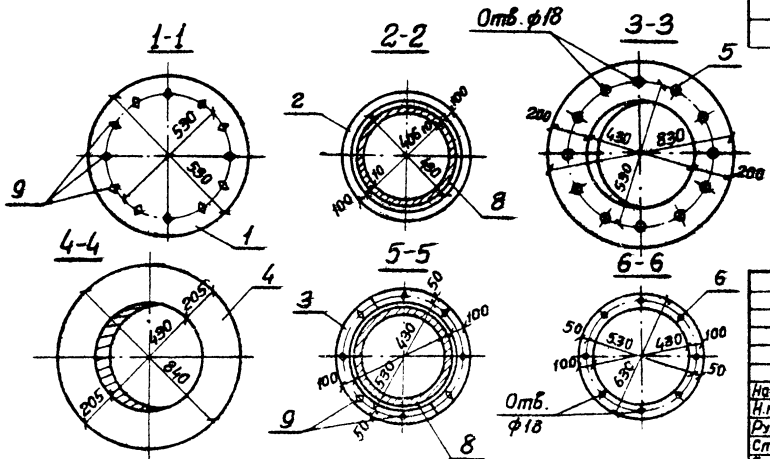

Формат	Зона	Поз.	Обозначение	Наименование	Кол	Примечание
				Документация		
11			902-1-60-КЖИ-ТТ1	Технические требования к		
				изготовлению арматурных		
				и закладных изделий		
				Детали		
БЧ		1		Крышка dн=630 δ=16 ГОСТ 19903-74	1	39.2 кг
БЧ		2		Фланец dн=630 dвн=430 δ=10 ГОСТ 19903-74	1	13.1кг
БЧ		3		Полукольцо Rн=315, Rвн=215 δ=10 ГОСТ 19903-74	2	6.6кг
БЧ		4		Фланец dн=840 dвн=430 δ=6; ГОСТ 19903-74	1	19.3кг
БЧ		5		Фланец dн=830, dвн=430 δ=16 ГОСТ 19903-74	1	49.7кг
БЧ		6		Фланец dн=630; dвн=430 δ=10 ГОСТ-19903-74	1	13.1кг
БЧ		7		Труба 820х8 ГОСТ 10704-76 ℓ=500	1	70.1кг
БЧ		8		Труба 426х10 ГОСТ 10704-76 ℓ=390	1	40.0кг
БЧ		9		Болт М16 ГОСТ 7798-70	20	0,18кг
				Гайка М16 ГОСТ 5915-70*		
				Шайба 16 ГОСТ 3268-75		

Нач.отд.	Шейко		
Н.контр.	Власенко		
Рук.гр.	Бродская		
Ст.инж.	Черенова		
Ст.техн.	Пушкарь		

ТП 902-1-60-КЖИ-ПДм1-МН1

Изделие закладное МН1

Стадия	Масса	Масштаб
Р	261.3 кг.	
Лист	Листов 1	

Госстрой СССР Союзводоканалпроект Харьковский Водоканалпроект

Копировал

Формат А2

Марка	Обозначение	Наименование	Кол	Примеч
1	2	3	4	5
	902-1-60-КЖ-ИД-1, ИД-2-СБ	Документация сборочный чертеж		
—		Изделия деревянные		
Д62-пп	ГОСТ 14624-69	Дверное полотно	2	шт
ИД55-1	902-1-60-КЖИ-ИД-1, ИД-2, л2	Дверное полотно	2	шт
—	902-1-60-КЖИ-ИД-1; ИД-2, л.1	Рама для утеплителя и нащельника	0.023	м3
—	902-1-60-КЖИ-ИД-1, ИД-2, л1	Дверная коробка К-1 90×100	0.082	м3
—	902-1-60-КЖИ-ИД-1, ИД-2, л1	Импост 40×70	0.0034	м3
—	ГОСТ 14624-69	Каркас полотна НД55-1	0.028	м3
—	ГОСТ 14624-69	Заполнение щита НД55-1	0.035	м3
	ГОСТ 3916-69	Облицовка 3х слойной фанерой дверных полотен	8.86	м2
		Изделия металлические		
ПНЦ-70	ГОСТ 5088-78	Петля накладная ПНЦ-70	1	шт
ПНЦ-130	ГОСТ 5088-78	Петля накладная ПНЦ-130	8	шт
РС-140	ГОСТ 5087-80	Ручка дверная РС-140	6	шт
ЗТ (К1)	ГОСТ 5090-79	Задвижка натяжная ЗТ (К1)	2	шт
УП 125	ГОСТ 5091-78	Угольник УП125	4	шт
НС-3	ГОСТ 103-76	Накладка (.4×50) НС-3	4	шт
МВ-80	ГОСТ 7798-70*	Болты с гайками МВ-80	18	шт
—	ГОСТ 8075-56**	Кровельная сталь	33.7	кг

1	2	3	4	5
		Минеральная вата		
—	ГОСТ 4640-76	Минеральная вата	8.8	кг
		Пенополиуретановые уплотняющие прокладки		
—	ГОСТ 10174-72	Пенополиуретановые уплотняющие прокладки	11.2	кг
		Резина листовая		
—	ГОСТ 7338-77*	Резина листовая δ=5мм.	0.054	м2

Дверное полотно НД 55-1 выполнить по типу полотна Д55 ГОСТ 14624-69

Привязан

Инв N

Нач. отд	Шейко	
Н. контр	Власенко	
Рук. ф	Юрьева	
Ст. арх	Цилюрик	
Ст. арх	Хесина	

ТП 902-1-60-КЖИ-ИД1

Дверной блок ИД1

Стадия	Лист	Листов
Р		1

Госстрой СССР
Союзводоканалниипроект
Харьковский
Водоканалпроект

18300-04 32

Марка	Обозначение	Наименование	Кол.	Примеч.
1	2	3	4	5
	902-1- КЖИ-ИД-1, ИД-2	Документация сборочный чертеж		
		Изделия деревянные		
НД52-пп	ГОСТ 14624-69	Дверное полотно	2	шт
НД55-2	902-1-60-КЖИ-ИД-1, ИД-2 л1	Дверное полотно	2	шт
—	902-1-60-КЖИ-ИД-1, ИД-2 л1	Рама для утеплителя и нацельники	0.023	м3
—	902-1-60-1-КЖИ-ИД-1, ИД-2 л1	Дверная коробка К-1 90×100	0.012	м3
—	902-1-60-1-КЖИ-ИД-1, ИД-2 л1	Импост 40×70	0.008	м3
—	ГОСТ 14624-69	Каркас полотна НД 55-2	0.028	м3
—	ГОСТ 14624-69	Заполнение щита НД-55-2	0.036	м3
—	ГОСТ 3916-69	Облицовка 3х слойной фанерой дверных полотен	8.86	м2
		Изделия металлические		
ПНЦ-70	ГОСТ 5088-78	Петля накладная ПНЦ-70	1	шт
ПНЦ-130	ГОСТ 5088-78	Петля накладная ПНЦ-130	8	шт
РС-140	ГОСТ 5087-80	Ручка дверная РС-140	4	шт
3Т(К1)	ГОСТ 5090-79	Задвижка натяжная 3Т/К1	2	шт
УП125	ГОСТ 5091-78	Угольник УП125	4	шт
НС-1	ГОСТ 103-76	Накладка (-4×30) НС-1	2	шт
НС-2	ГОСТ 103-76	Накладка (-4×30) НС-2	2	шт
—	ГОСТ 8075-56**	Кровельная сталь	33.7	кг
М8×80	ГОСТ 7798-70*	Болты с гайками М8-80	18	шт

1	2	3	4	5
		Минеральная вата		
—	ГОСТ 4640-76	Минеральная вата	8.8	кг
		Пенополиуретановые уплотняющие прокладки		
—	ГОСТ 10174-72	Пенополиуретановые уплотняющие прокладки	11.2	кг
		Резина листовая		
—	ГОСТ 7338-77*	Резина листовая		
		б=5мм.	0.059	м2

Дверное полотно НД 55-2 выполнить по типу полотна Д55 ГОСТ 14624-69

Привязан

Инв. N

Нач. отд.	Щебко	
Н. контр.	Власенко	
Рук. грп.	Юрьева	
Ст. фрх.	Цилюрик	
Ст. фрх.	Хесина	

Т.П. 902-1-60-КЖИ-ИД 2

Дверной блок ИД 2

Стадия	Лист	Листов
Р		1

Госстрой СССР Союзводоканалпроект Харьковский Водоканалпроект

18300-04 33

Типовой проект 902-1-60 Альбом IV

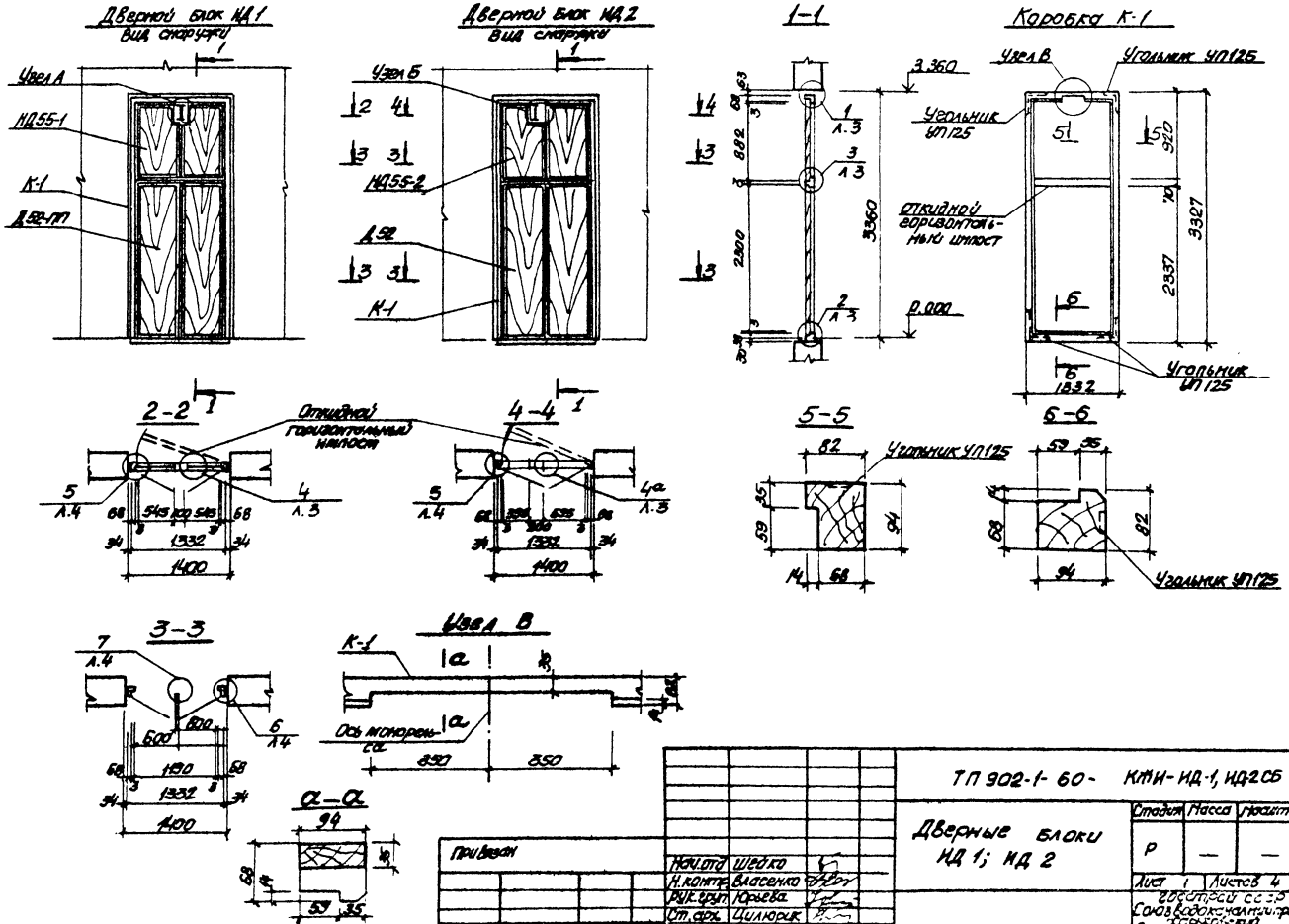

Привязан				ТП 902-1-60- КМИ-ИД-1, ИД2СБ	
				Дверные блоки ИД 1; ИД 2	Стадия: Р; Масса: —; Масштаб: —
		Нач.отд.	Шейко		Лист 1; Листов 4
		Н.контр.	Власенко		Госстрой СССР Союзводоканалпроект Харьковский Водоканалпроект
		Рук.груп.	Юрьева		
		Ст.арх.	Цилюрик		
Инв.N		Ст.арх.	Лесина		

18300-04 34

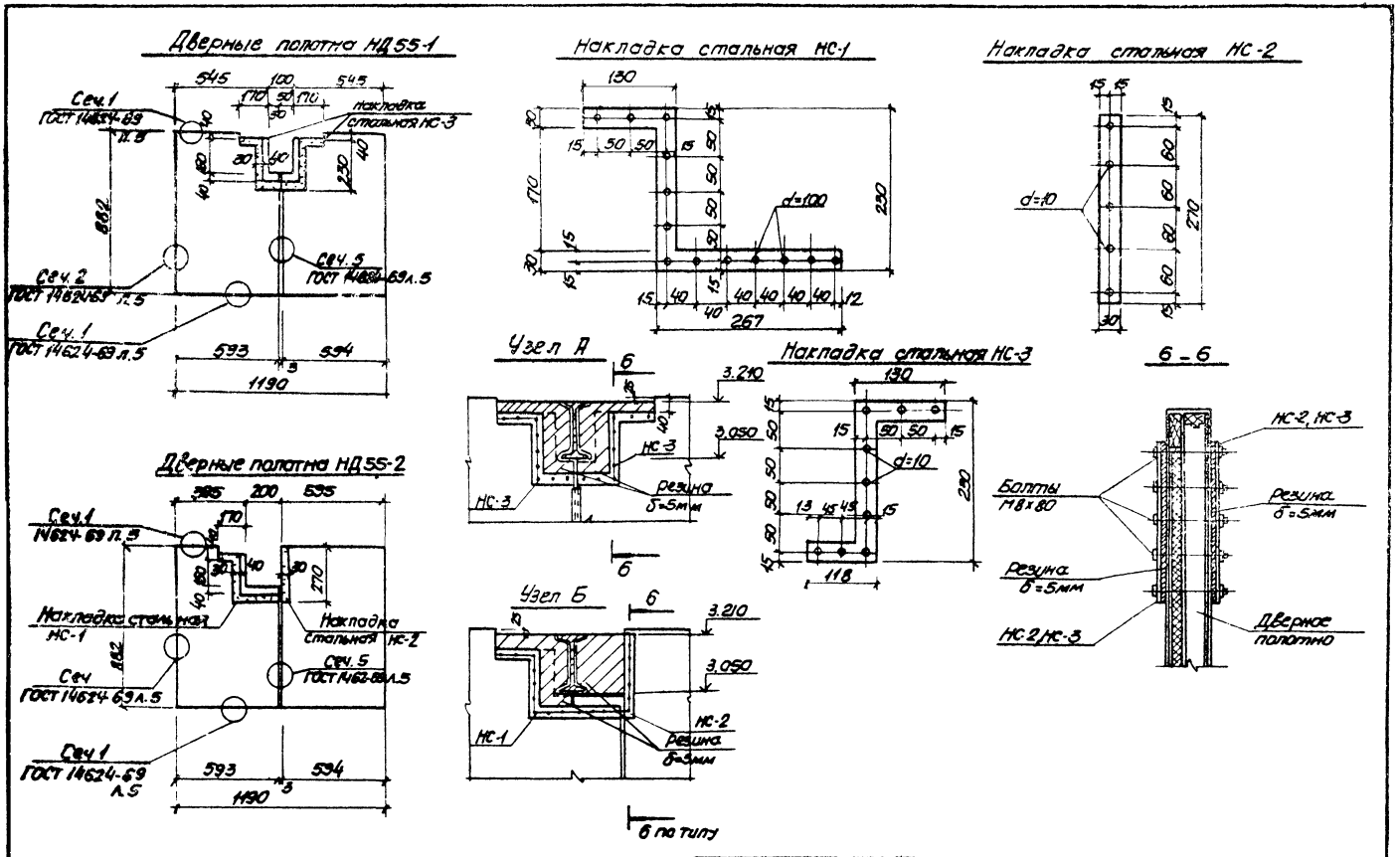
Дверные полотна НД55-1
Накладка стальная НС-1
Накладка стальная НС-2
Сеч.1 ГОСТ 14624-69 л.5
Накладка стальная НС-3
Сеч.2 ГОСТ 14624-69 л.5
Сеч.5 ГОСТ 14624-69 л.5
Сеч.1 ГОСТ 14624-69 л.5
d=100
d=10
Узел А
Накладка стальная НС-3
6 - 6
Дверные полотна НД55-2
Сеч.1 14624-69 л.5
Накладка стальная НС-1
Накладка стальная НС-2
Сеч ГОСТ 14624-69 л.5
Сеч.5 ГОСТ 14624-69 л.5
Сеч 1 ГОСТ 14624-69 л.5
Узел Б
Резина δ=5мм
Болты М8х80
НС-2, НС-3
Дверное полотно
6 по типу
Привязан
Инв N
ТП 902-1-60 - ЮНИ-ИД1, ИД2 СБ
Лист 2

18300-04 35

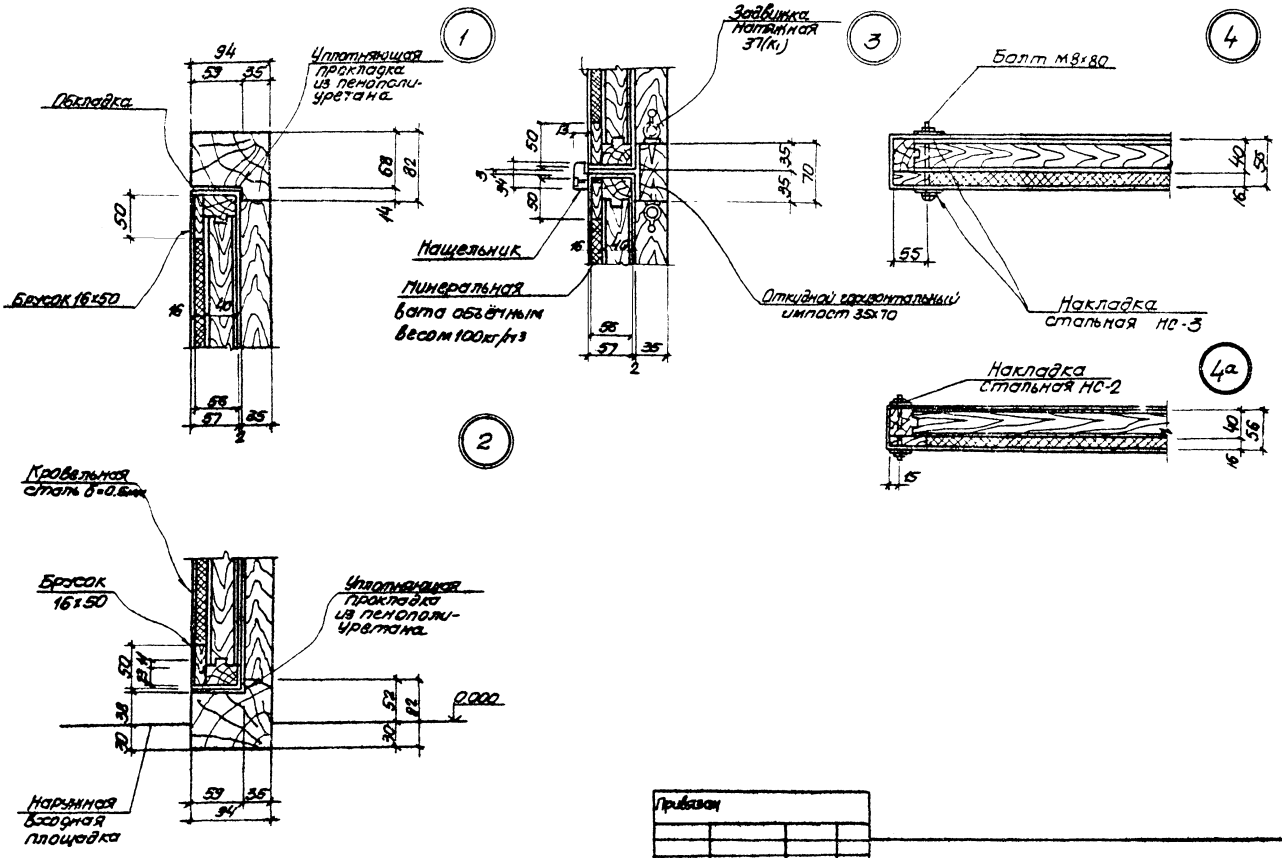

Привязан					ТП 902-1-60 КЖИ-ИД1, ИД2 СБ	Лист 3
Инв.№						

5

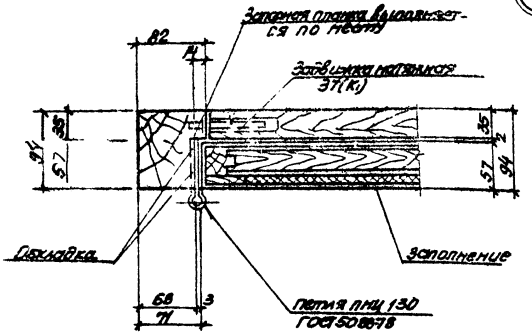

6

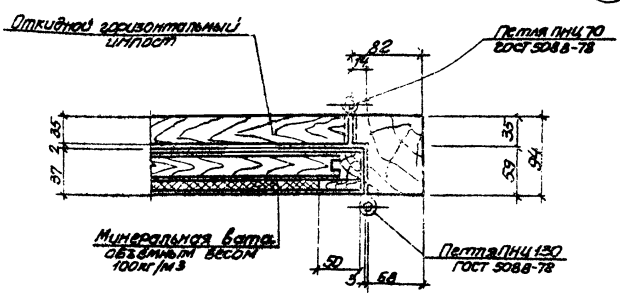

7

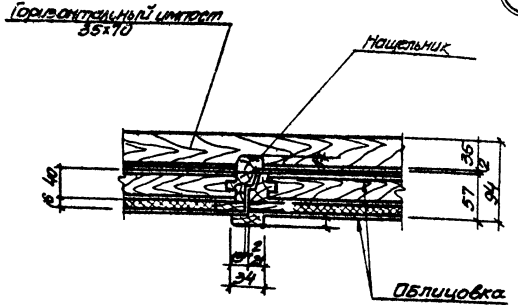

1 Дверные блоки изготовлять в соответствии с ГОСТ 475-78 и ГОСТ 14624-69.

2 Блоки должны поставляться с навешенными полотнами дверей комплектно совсеми установленными приборами.

3 Дверной блок во установки в проём оклеить толем.

Зазоры между кладкой и дверным блоком тщательно проконопатить войлоком или паклей, смоченными в олифостровом молоке.

gost.e-ecolog.ru

Привязан

Инв.№

ТП-902-1-60-юни-ИД1, ИД2 СБ

Альб. 4