ТИПОВОЙ ПРОЕКТ

902-1-60

КАНАЛИЗАЦИОННАЯ НАСОСНАЯ СТАНЦИЯ

ПРОИЗВОДИТЕЛЬНОСТЬЮ 6-86 $м^3/ч$

ПРИ ГЛУБИНЕ ЗАЛОЖЕНИЯ

ПОДВОДЯЩЕГО КОЛЛЕКТОРА 2,6 м

Альбом III

18300-03

ЦЕНА 1-06

gost.e-ecolog.ru

ТИПОВОЙ ПРОЕКТ
902-1-60

КАНАЛИЗАЦИОННАЯ НАСОСНАЯ СТАНЦИЯ ПРОИЗВОДИТЕЛЬНОСТЬЮ 6-86 м³/ч ПРИ ГЛУБИНЕ ЗАЛОЖЕНИЯ ПОДВОДЯЩЕГО КОЛЛЕКТОРА 2,6 м

СОСТАВ ПРОЕКТА

АЛЬБОМ I	Технологические решения. Отопление и вентиляция. Внутренний водопровод и канализация.
АЛЬБОМ II	Архитектурно-строительные решения. Надземная часть. Общие чертежи, узлы и детали.
АЛЬБОМ III	Строительные решения. Подземная часть.
АЛЬБОМ IV	Изделия.
АЛЬБОМ V	Электрооборудование, автоматизация и технологический контроль. Чертежи монтажной зоны.
АЛЬБОМ VI	Заказные спецификации.
АЛЬБОМ VII	Ведомости потребности в материалах.
АЛЬБОМ VIII.84	Сметы. Общая часть.
АЛЬБОМ IX.84	Сметы. Подземная часть.

АЛЬБОМ III

УТВЕРЖДЕН ГЛАВПРОМСТРОЙПРОЕКТОМ
ГОССТРОЯ СССР
ПРОТОКОЛ №15 ОТ 29 АПРЕЛЯ 1982 г.
ВВЕДЕН В ДЕЙСТВИЕ
В/О СОЮЗВОДОКАНАЛНИИПРОЕКТ
С 1 НОЯБРЯ 1982 г.
ПРИКАЗ № 194 ОТ 1 ОКТЯБРЯ 1982 г.

РАЗРАБОТАН
ПРОЕКТНЫМ ИНСТИТУТОМ
„ХАРЬКОВСКИЙ ВОДОКАНАЛПРОЕКТ"

Главный инженер института Г.А.Бондаренко
Главный инженер проекта В.Г.Балтер

Внесены изменения 09.02.84
Вед. инж. Нарыжная

Привязан

Инв. №

18300-03 2

Типовой проект 902-1-60 Альбом III

СОДЕРЖАНИЕ

№№ п/п	Наименование	№№ листа	стр
1	Содержание		2
	Основной комплект марки КЖ		
2	Общие данные	1	3
3	Планы на отм -2.400 и -4,500.		
	Разрезы 1-1, 2-2	2	4
4	Схема расположения элементов		
	подземной части (в сухих и мокрых грунтах)	3	5
5	СТМ1. Развертка. Разрез 3-3 (в сухих		
	и мокрых грунтах)	4	6
6	Плита днища ПДМ1. Схема армиро-		
	вания /в сухих и мокрых грунтах)	5	7
7	СТМ1. Схема армирования	6	8
8	СТМ1. Схема армирования и		
	расположения выпусков. Узлы I, II	7	9
9	СТМ2. Схема армирования	8	10
	Основной комплект марки КМ		
10	Общие данные.	1	11
11	Схемы расположения металлических		
	лестниц и лестничных площадок.	2	12

Инв.№ подл. | Подпись и дата | Взам.инв.№

Привязан

Инв.№

Альбом III

Типовой проект 902-1-60

Ведомость рабочих чертежей основного комплекта ТП 902-1-60-КЖ

Лист	Наименование	Примечан.
1	Общие данные	
2	Планы на отм. -2.400 и -4.500	
	Разрезы 1-1, 2-2.	
3	Схема расположения элементов подземной части	
	(в сухих и мокрых грунтах)	
4	СТм1. Развёртка. Разрез 3-3. (в сухих и	
	мокрых грунтах)	
5	Плита днища ПДм1. Схема армирования	
	(в сухих и мокрых грунтах)	
6	СТм1. Схема армирования.	
7	СТм1. Схема армирования и расположения	
	выпусков. Узлы I, II	
8	СТм 2. Схема армирования	

Ведомость ссылочных и прилагаемых документов

Обозначение	Наименование	Примечан.
	Ссылочные документы	
3.901-5	Сальники набивные Ду 50÷1400 мм	
	для пропуска труб через стены	
1.400-15 Вып. 0.1	Унифицированные закладные изделия	
	железобетонных конструкций для крепле-	
	ния технологических компоновок и устройств	
ГОСТ 23279-78	Сетки сварные из стержневой ар-	
	матуры диаметром до 40 мм	
	Прилагаемые документы	
ТП 902-1-60-КЖ.ч-ПДм1-КР1	Каркас плоский КР1	Ал. IV
ТП 902-1-60-КЖ.ч-СТм1-КР1	Каркас плоский КР1	Ал. IV
ТП 902-1-60-КЖ. Вт. Ал. VII	Ведомости потребности в материалах	

Типовой проект разработан в соответствии с действующими нормами и правилами и предусматривает мероприятия, обеспечивающие взрывную, взрывопожарную и пожарную безопасность при эксплуатации здания.

Главный инженер проекта Баллер/.

Расчётные схемы в сухих грунтах

В период строительства

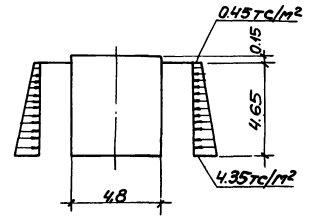

В период эксплуатации

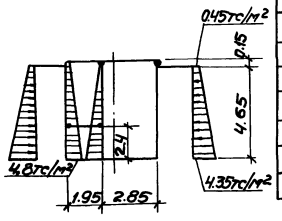

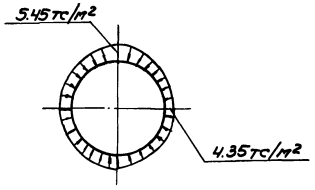

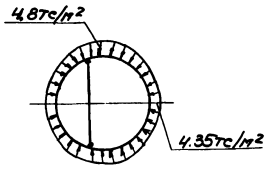

Расчётные схемы в мокрых грунтах

В период строительства

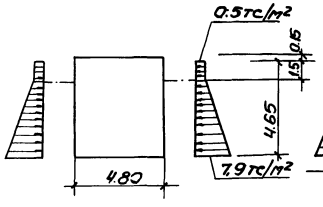

В период эксплуатации

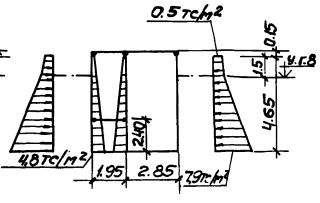

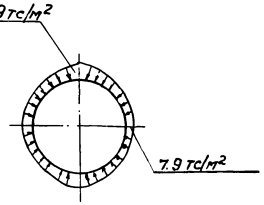

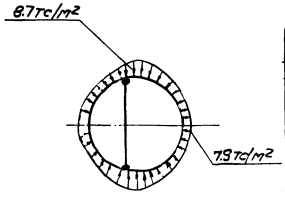

Ведомость спецификаций

Лист	Наименование	Примеч.
3	Спецификация к схеме расположения элементов	
	подземной части	
3	Спецификация к схеме расположения	
	стен СТм1 и СТм2	
5	Спецификация к плите днища ПДм1	
6	Спецификация к стене СТм1	
8	Спецификация к стене СТм2	

Общие указания

1. Для монолитных железобетонных конструкций марка бетона по водонепроницаемости принята В4.

2. Марки бетона по морозостойкости принимаются для районов с расчётной зимней температурой наружного воздуха -20°; -30° и -40°С. Мрз -50.

3. Необетонируемые закладные детали согласно СНиП III-28-73* "Защита строительных конструкций от коррозии" подлежат защите от коррозии слоем цинка толщиной 120 мкм, наносимого методом металлизации. Прочие закладные детали должны иметь лакокрасочное покрытие группы II.

Нач. отд.	Шейко		
Н. контр.	Власенко		
Рук. гр.	Бродская		
Инж.	Ясинская		
Инж.	Никитенко		

Привязан

Госстрой СССР Союзводоканалпроект Харьковский Водоканалпроект

ТП 902-1-60-КЖ

Канализационная насосная станция производительностью 6÷86 м³/ч	Стадия	Лист	Листов
	Р	1	8
Общие данные	Госстрой СССР Союзводоканалпроект Харьковский Водоканалпроект		

Инв. № подл. | Подпись и дата | Взам. инв. №

18300-03 4

Типовой проект 902-1-60 Альбом III

План на отм. -2.400

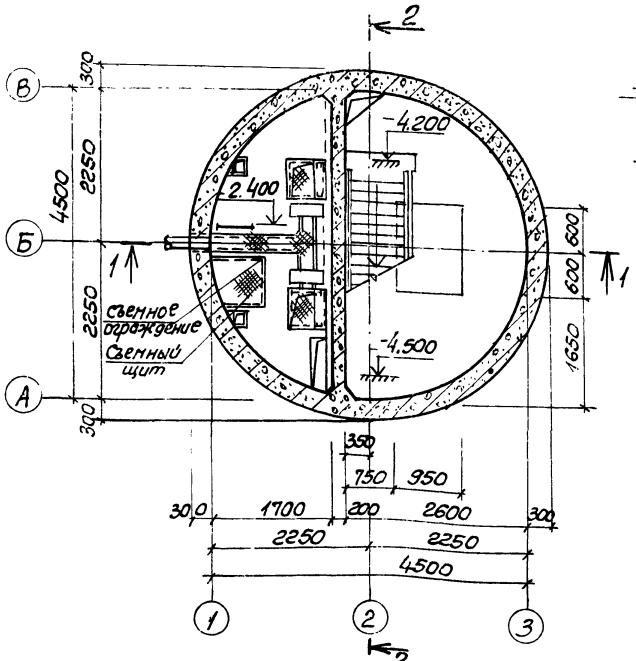

Разрез 1-1

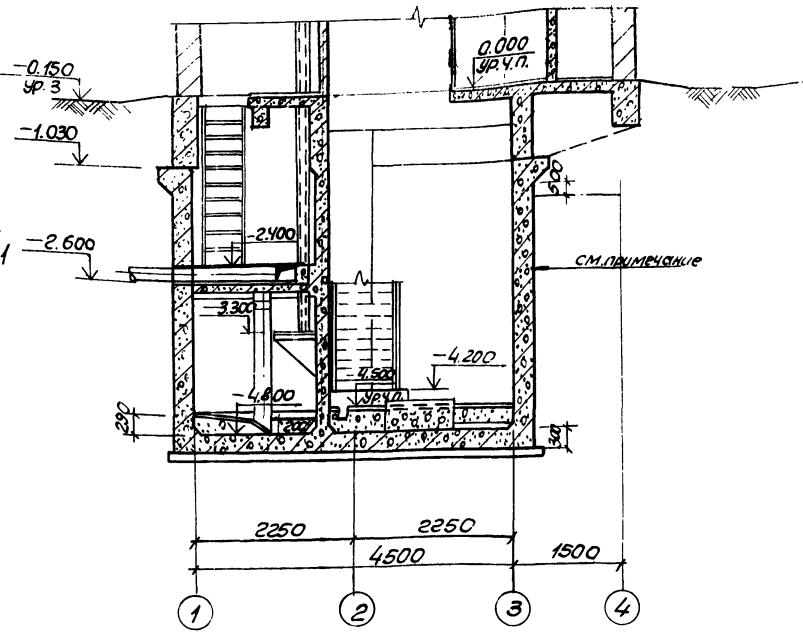

Разрез 2-2

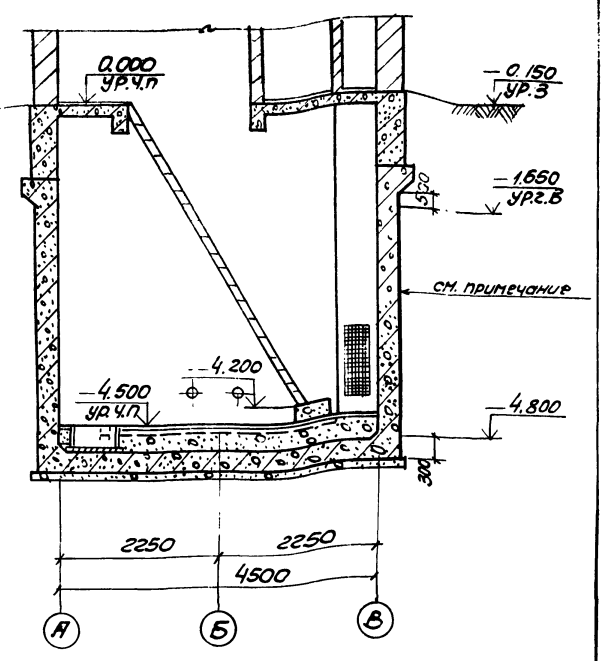

План на отм. -4.500

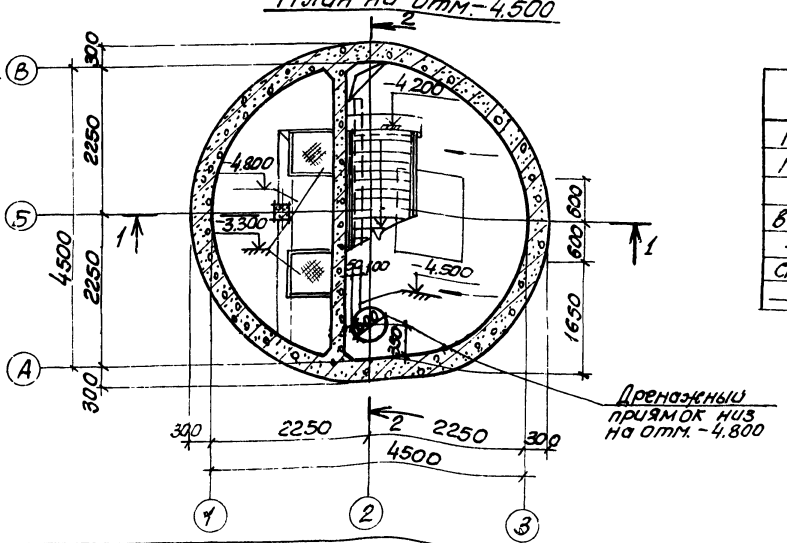

Основные строительные показатели.

Наименование	Ед.изм.	Кол.	Примечание
Площадь застройки	м2	—	См. альбом II
Полезная площадь	м2	150	
В том числе:			
встроенные помещения	м2	—	
- на расчетную единицу	м2	0.3	
Строительный объем.	м3	91.9	
— на расчетную единицу	м3	1.8	Расчетная единица 46 м3/ч.

Наружную гидроизоляцию стен и днища см. ТП 902-1-60-КЖ-2 альбом II

Инв. N подл.	Подпись и дата	Взам. инв. N	Вы.К-3
			Баттер

Привязан

Инв. N

Нач. отд.	Шейко	
Н. контр.	Власенко	
Рук. гр.	Юрьева	
Ст. арх.	Цилюрик	
Ст. арх.	Хесина	

т.п. 902-1-60 - КЖ

Канализационная насосная станция производительностью 6÷86 м3/ч.

Планы на отм. -2.400 и -4.500 Разрезы 1-1, 2-2

Стадия	Лист	Листов
Р	2	

Госстрой СССР Союзводоканалниипроект Харьковский Водоканалпроект

18300-03 5

Типовой проект 902-1-60 Альбом III

1-1

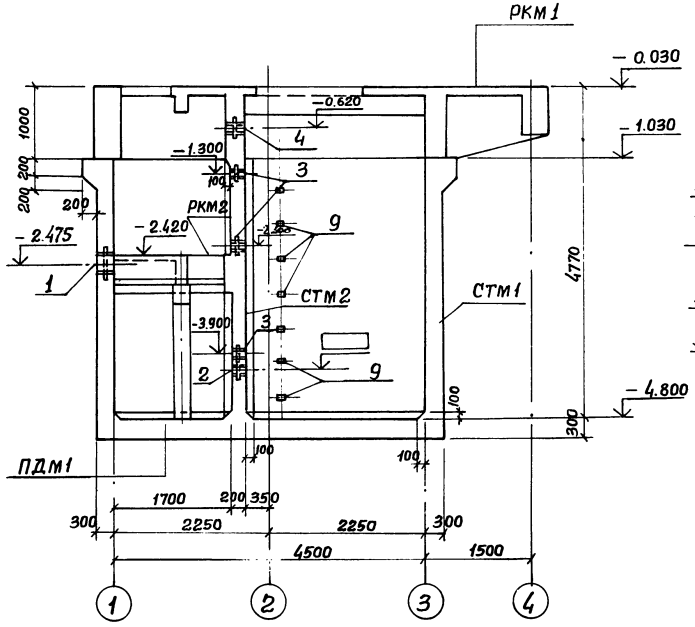

2-2

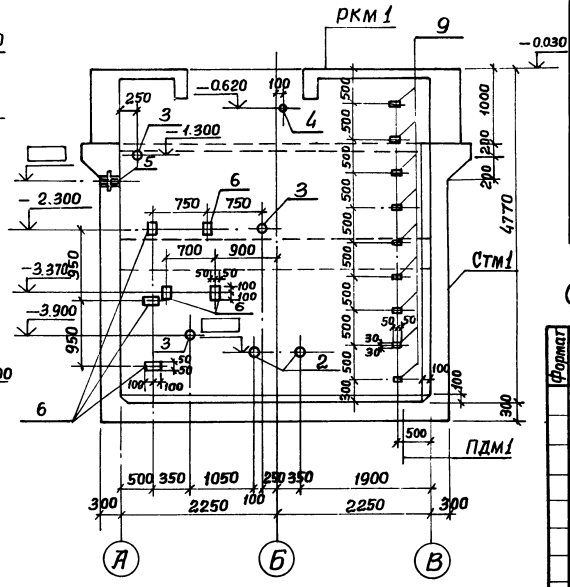

План

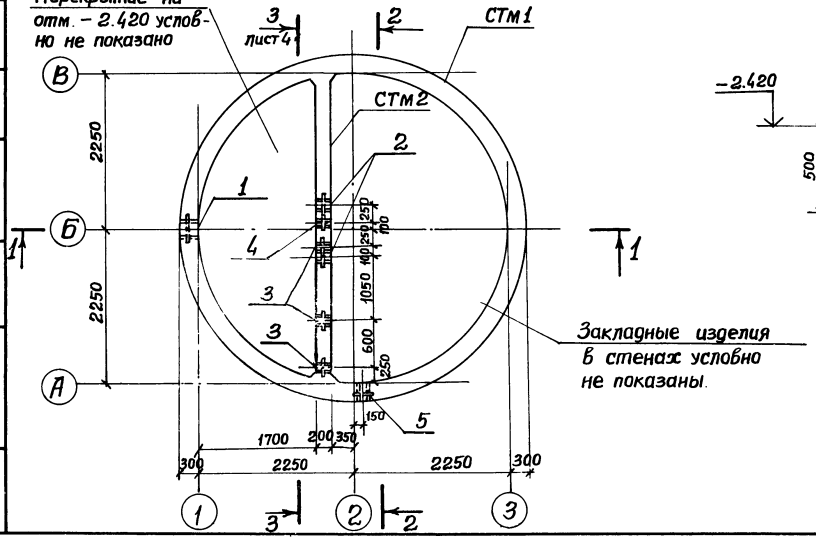

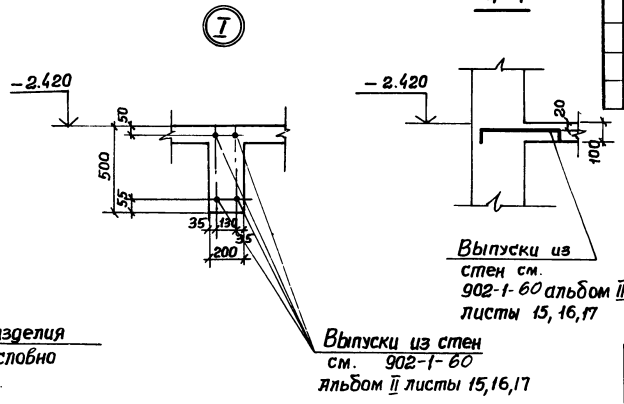

4-4

Спецификация к схеме расположения элементов подземной части

Марка	Обозначение	Наименование	Кол.	Масса ед. кг	Примеч.
РКМ1	902-1-60 ал.II лист4	Перекрытие РКМ1	1		
РКМ2	902-1-60 ал.II лист14	То же РКМ2	1		
СТМ-1	лист 6	Стена СТМ1	1		
СТМ2	лист 8	Стена СТМ2	1		
ПДМ1	лист5	Плита днища ПДМ1	1		

Спецификация к схеме расположения стен СТМ1, СТМ2.

Формат	Зона	Поз.	Обозначение	Наименование	Кол.		Примеч.
				Сборочные единицы			
		1	3.901-5	Сальник Ду250. ℓ=300	1		
		2	То же	То же Ду ▭ ℓ=200		2	
		3	"	" Ду 50 ℓ=200		3	
		4	"	" Ду 100 ℓ=300		1	
		5	"	" Ду ▭ ℓ=300	1		
		6	1.400-15 в.1 120-23	Изделие закладное МН108-6	2	16	2,7кг
		7	1.400-15 в.1 120-59	То же МН114-6	8		3,3кг
		8	1.400-15 в.1 140-23	" ℓ=650 МН130-6		4	1п.м. 16,5кг
		9	1.400-15 в1 110-02	" МН101-6	7	9	0.6кг
		10	1.400-15 в.1 110-04	" МН102-3	5		0.6кг
			Остальное см. спецификацию исполнения листы 6,8				

Марка	СТМ1	СТМ2
Стадия	Р	Р

Нач.отд.	Шейко		
Н.контр.	Власенко		
Рук.гр.	Бродская		
Инжен.	Абрамова		
Инжен.	Литвиненко		

Привязан:

Инв.№

ТП 902-1-60-КЖ

Канализационная насосная станция производительностью 6÷86 м3/ч

Схема расположения элементов подземной части (в сухих и мокрых грунтах).

Стадия	Лист	Листов
Р	3	

Госстрой СССР Союзводоканалниипроект Харьковский Водоканалпроект

Инв.№ подл. | Подпись и дата | Взам. инв.№ | Отдел Вик-3 Сектор ОВ | Майстро Соколовская

18300-03 6

Инв. № подл. | Подп. и дата | Взам. инв. №

Стм 1
Развертка

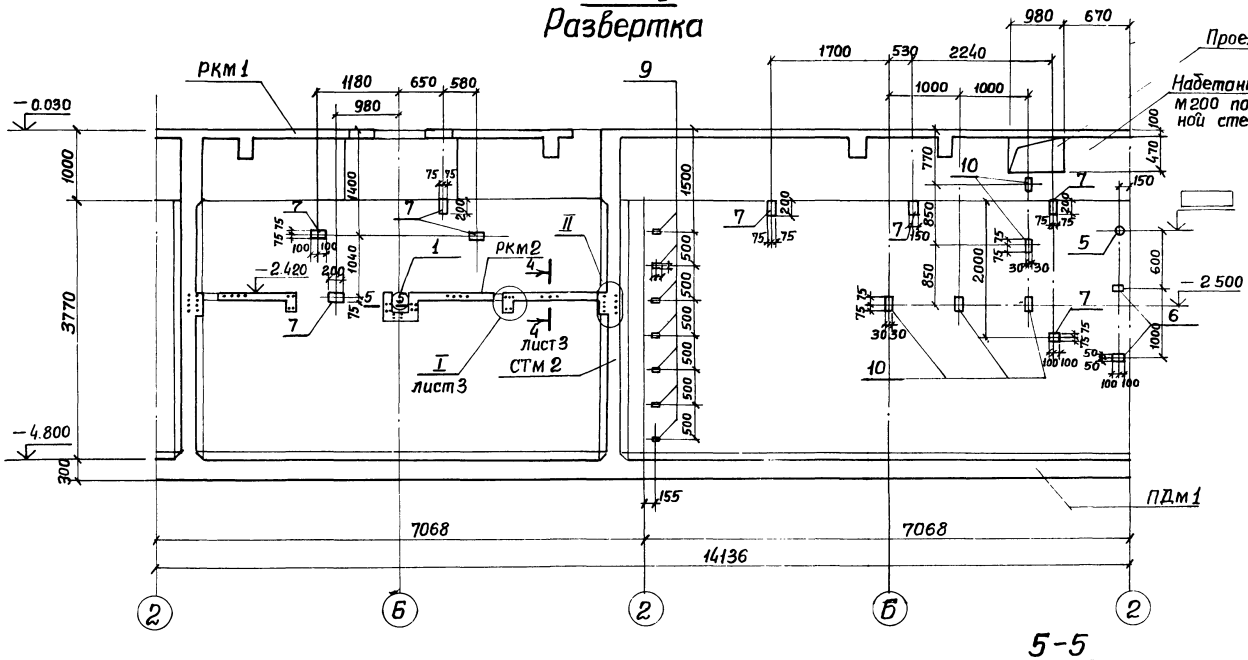

3-3

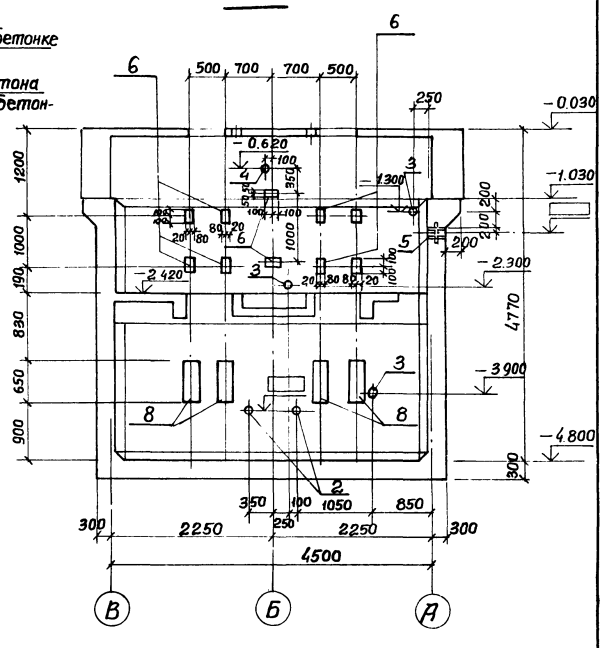

5-5

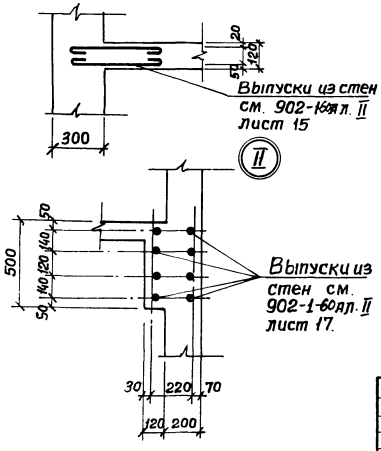

Таблица сальников

Марка насоса	Наименование: Сальники всасывающего трубопровода поз. 1 Ду мм	Масса кг	Сальники напорного трубопровода Ду мм	Масса кг	Примеч.	Марка насоса	Наименование: Сальники всасывающего трубопровода поз. 2 Ду мм	Масса кг	Сальники напорного трубопровода поз. 3 Ду мм	Масса кг	Примеч.
фг 57.5/9.5	100	6.2	100	8.2		фг 29/40	80	5.1	80	6.7	
фг 57.5/9.5а	100	6.2	100	8.2		фг 29/40а	80	5.1	80	6.7	
фг 57.5/9.5б	100	6.2	100	8.2		фг 29/40б	80	5.1	80	6.7	
фг 51/58	100	6.2	100	8.2		фг 14,5/10	50	3.8	50	5.0	
фг 51/58а	100	6.2	100	8.2		фг 14,5/10а	50	3.8	50	5.0	
фг 51/58б	100	6.2	100	8.2		фг 14,5/10б	50	3.8	50	5.0	
фг 25,5/14,5	80	5.1	80	6.7		фг 16/27	50	3.8	50	5.0	
фг 25/14,5а	80	5.1	80	6.7		фг 16/27а	50	3.8	50	5.0	
фг 25/14,5б	80	5.1	80	6.7		фг 16/27б	50	3.8	50	5.0	

Привязан

Инв. №

Нач. отд.	Шейко	
Н. контр.	Власенко	
Рук. гр.	Бродская	
Инжен.	Абрамова	
Инжен.	Литвиненко	

ТП 902-1-60-КЖ

Канализационная насосная станция производительностью 6÷86 м³/ч

Стм 1. Развертка. Разрез 3-3. (В сухих и мокрых грунтах)

Стадия	Лист	Листов
Р	4	

Госстрой СССР Союзводоканалниипроект Харьковский Водоканалпроект

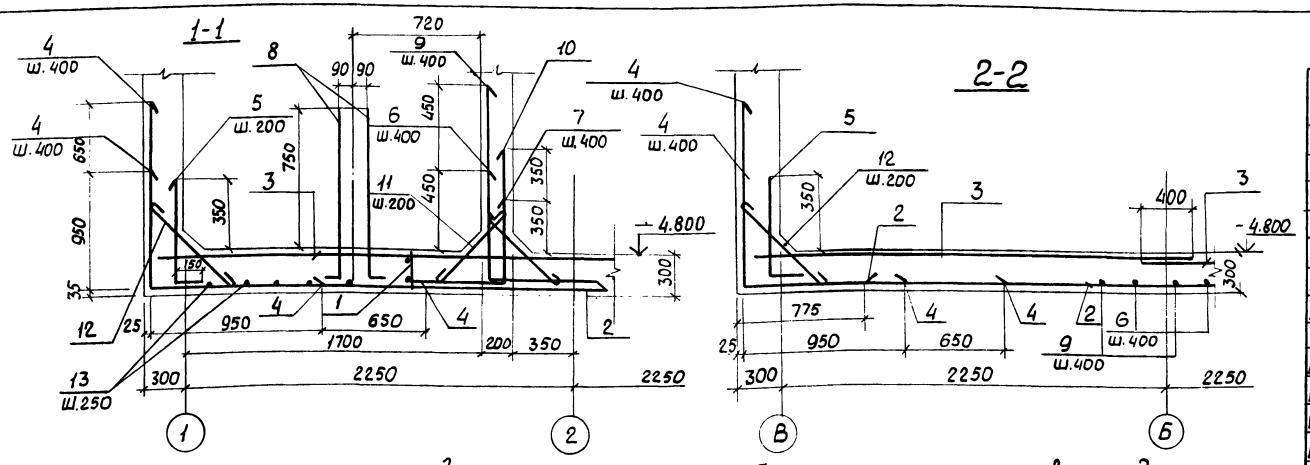

Схема расположения нижней арматуры.

Схема расположения верхней арматуры

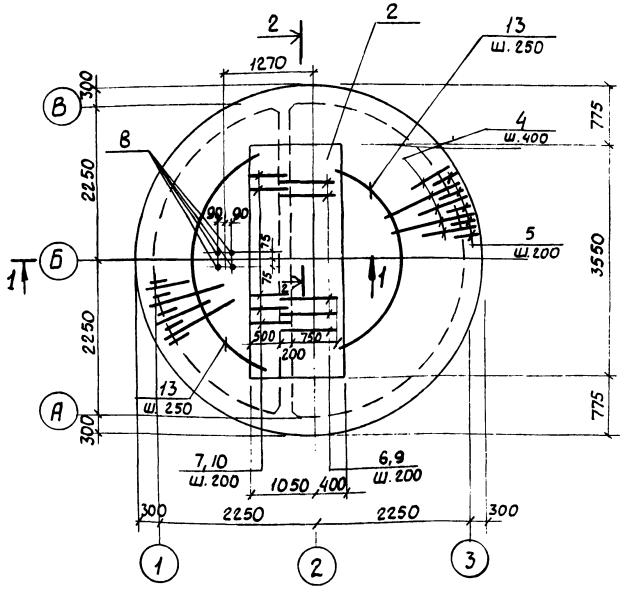

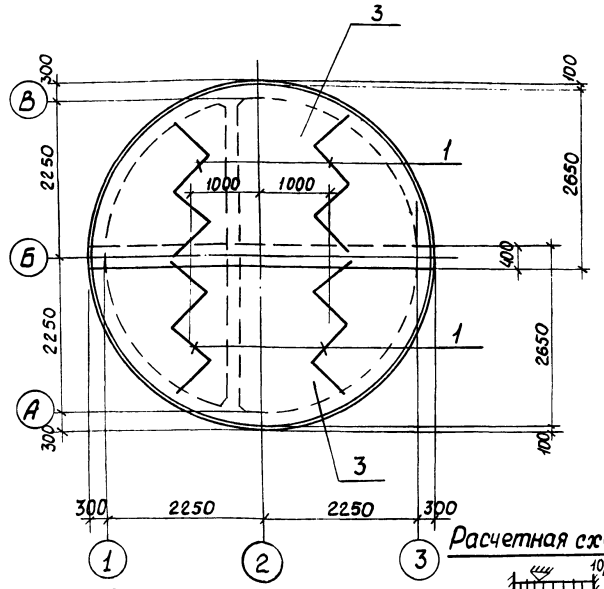

Расчетная схема

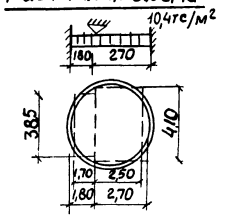

Раскрой сетки поз. 3

$C\ \frac{10AIII-200}{8AI-200}\ 2650\times4900\ \frac{50}{50}$

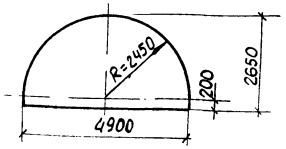

Ведомость деталей

Поз.	Эскиз
4	950 \ 1600
5	150 \ 600
6	700 \ 920
7	600 \ 670
8	200 \ 1000

Поз.	Эскиз
9	920 \ 1150
10	670 \ 950
11	750
12	900

Спецификация к плите днища ПДм1

Формат	Зона	Поз.	Обозначение	Наименование	Кол.	Примеч.
				Сборочные единицы		
А1		1	902-1-60-КЖСИ-ПДМ1-КР1	Каркас плоский КР1	4	
Б.Ч		2	ГОСТ 23279-78	Сетка $C\ \frac{6AI-200}{12AIII-200}$ 1450×3550 $\frac{75}{75}$	1	29,5кг.
Б.Ч		3	ГОСТ 23279-78	" $C\ \frac{10AIII-200}{8AI-200}$ 2650×4900 $\frac{50}{50}$	2	68,5кг
				Детали		
Б.Ч		4*		ф14AIII ГОСТ 5.1459-72* ℓ=2550	80	3,1 кг.
Б.Ч		5*		ф10AIII ГОСТ 5.1459-72* ℓ=950	70	0,5 кг
Б.Ч		6*		ф10AIII ГОСТ 5.1459-72* ℓ=1620	12	1,0 кг
Б.Ч		7*		ф10AIII ГОСТ 5.1459-72* ℓ=1270	12	0,8 кг
Б.Ч		8*		ф16AIII ГОСТ 5.1459-72* ℓ=1200	4	1,9 кг
Б.Ч		9*		ф10AIII ГОСТ 5.1459-72* ℓ=2070	11	1,3 кг
Б.Ч		10*		ф10AIII ГОСТ 5.1459-72* ℓ=1620	11	1,0 кг.
Б.Ч		11*		ф8AI ГОСТ 5781-75 ℓ=850	42	0,3 кг
Б.Ч		12*		ф8AI ГОСТ 5781-75 ℓ=1000	71	0,4 кг
Б.Ч		13		ф6AI ГОСТ 5781-75 ℓ=800	ПМ	17,8 кг
				Материалы		
				Бетон марки 200	6,2	м³

*) Поз. 4,5,6,7,8,9,10,11,12 см. ведомость деталей.

Ведомость расхода стали на один элемент, кг.

Марка	Изделия арматурные										Всего
	Арматура класса										
	AI ГОСТ 5781-75					AIII ГОСТ 5.1459-72*					
	ф6	ф8	ф10		Итого	ф10	ф12	ф14	ф16	Итого	
ПДм1	24,1	100,4	14,0		138,5	166,6	23,2	248,0	7,6	445,4	583,4

Защитный слой бетона для нижней рабочей арматуры - 35 мм, для верхней - 25 мм.

Привязан

Инв. №

Нач. отд	Шейко		
Н. контр.	Власенко		
Рук. гр.	Бродская		
Вед. инж.	Енгалычева		
Инжен.	Никитенко		

Т.П 902-1-60-КЖ

Канализационная насосная станция производительностью 6÷86 м³/ч	Стадия	Лист	Листов
	Р	5	
Плита днища ПДм1 Схема армирования (в сухих и мокрых грунтах)	Госстрой СССР Союзводоканалпроект Горьковский Водоканалпроект		

Инв. № подл. | Подпись и дата | Взам. инв. № | Инв. № дубл. | Подпись и дата

Схема армирования

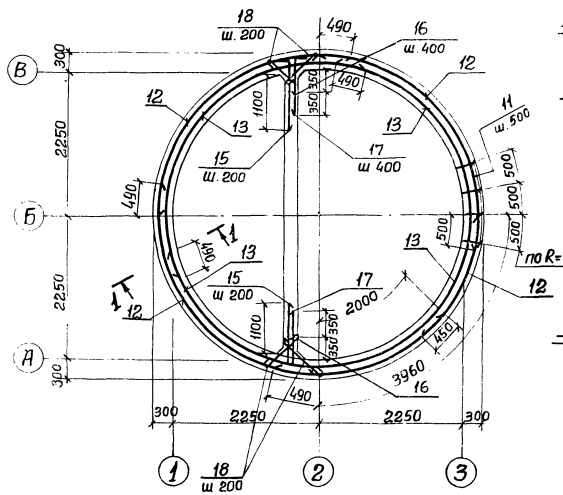

1-1

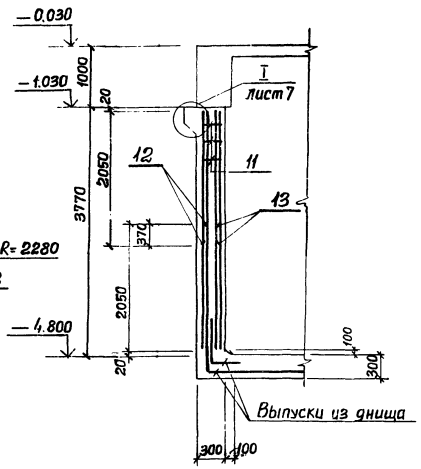

Развертка наружных сеток по R= 2520

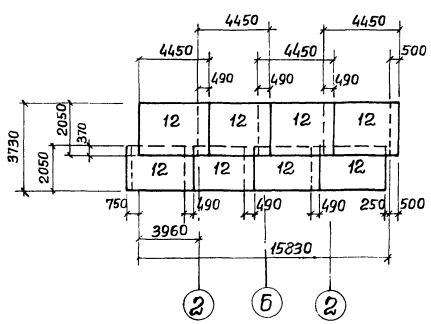

Развертка внутренних сеток по R=2280

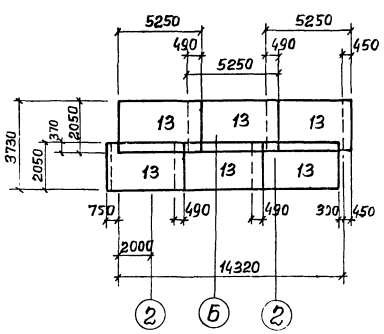

Спецификация к стене СТМ1

Формат	Зона	Поз.	Обозначение	Наименование	Кол.	Примеч.
				Сборочные единицы		
		-	Лист -3	Стена монолитная СТМ1	1	
А1		11	902-1-60-КЖИ-СТМ1-КР1	Каркас плоский КР1	29	
Бч		12	ГОСТ 23279-78	Сетка С $\frac{10AIII-200}{10AIII-200}$ 2050х4450 $\frac{625}{625}$	8	55.5кг
Бч		13	ГОСТ 23279-78	То же С $\frac{10AIII-200}{10AIII-200}$ 2050х5250 $\frac{625}{625}$	6	66.0кг
				Детали		
Бч		14*		ф10AIII ГОСТ 5.1459-72* ℓ=17700	2	11.0кг
Бч		15*		ф10AIII ГОСТ 5.1459-72* ℓ=1550	40	0.96кг
Бч		16*		ф10AIII ГОСТ 5.1459-72* ℓ=800	20	0.5кг
Бч		17*		ф10AIII ГОСТ 5.1459-72* ℓ=1150	20	0,7кг
Бч		18*		ф8AI ГОСТ 5781-75 ℓ=750	76	0,3кг
Бч		19		ф16AIII ГОСТ 5.1459-72* ℓ=1700	64	2,7кг
Бч		20*		ф10AIII ГОСТ 5.1459-72* ℓ=1340	80	0.83кг
				Материалы		
				Бетон марки М200	18.1	м³

*) Поз 14÷18, 20 см. ведомость деталей на листе 7, остальное см. спецификацию исполнения.

Привязан

Инв. №

Нач. отд.	Шейко	
Н. контр.	Власенко	
Рук. гр.	Бродская	
Инжен.	Никитенко	
Инжен.	Филиппова	

ТП 902-1-60-КЖ

Канализационная насосная станция производительностью 6 – 86 м³/ч

Стадия	Лист	Листов
Р	6	

СТМ 1. Схема армирования

Госстрой СССР Союзводоканалниипроект харьковский Водоканалпроект

Типовой проект 902-1-60 Альбом III

Инв. № подл. | Подпись и дата | Взам. инв. №

Альбом III

Типовой проект 902-1-60

Инв. № подл. | Подпись и дата | Взам. инв. №

I

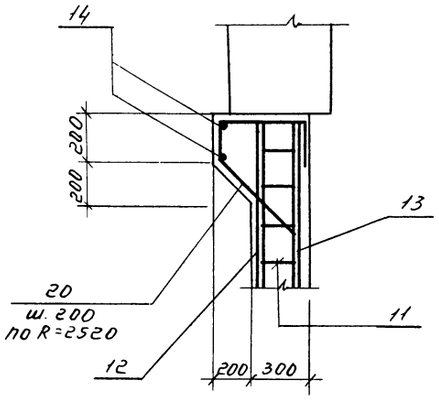

Раскрой сеток

Поз. 13

Сетка С $\frac{10AIII-200}{10AIII-200}$ 2050×5250 $\frac{25}{625}$

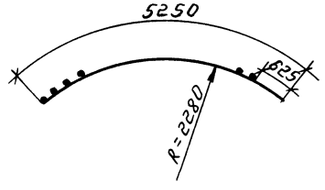

Поз. 12

Сетка С $\frac{10AIII-200}{10AIII-200}$ 2050×4450 $\frac{625}{25}$

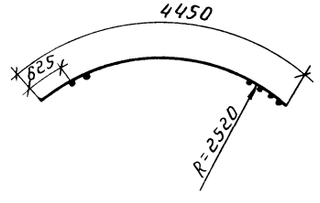

Схема расположения выпусков

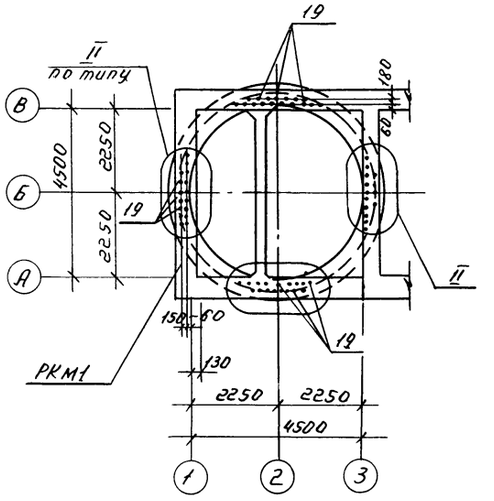

II

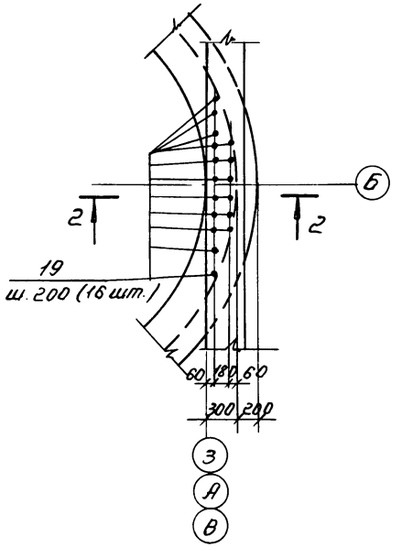

2 - 2

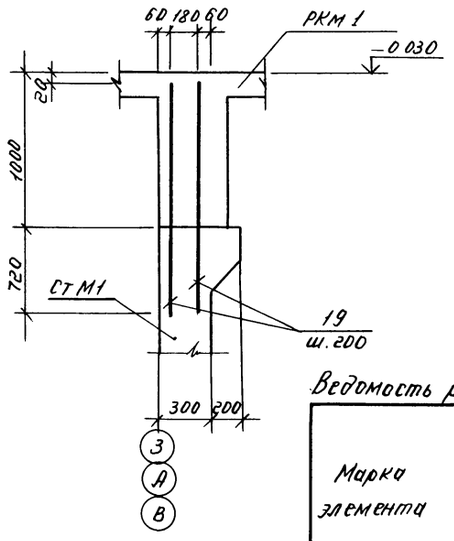

Ведомость деталей

Поз.	Эскиз
14	200, 154, 40, 200
15	200, 1350
16	200, 600
17	200, 950
18	850, 450
20	150, 490, 250, 350

Ведомость расхода стали на один элемент, кг.

Марка элемента	Изделия арматурные							Всего
	Арматура класса							
	AI			AIII				
	ГОСТ 5781-75			ГОСТ 5.1459-72*				
	Ф8		Итого	Ф10		Ф16	Итого	
СТМ1	83.4		83.4	1113.6		172.8	1286.4	1369.8

Продолжение

Изделия закладные									Общий расход
Арматура класса		Прокат марки						Всего	
AIII	AIII	Вст3кп2							
ГОСТ 5781-75	ГОСТ 5.1459-72*	ГОСТ 19.903-74							
Ф8 Итого	Ф12 Итого	δ=6	δ=8	δ=10	—	Итого			
1.9 1.9	6.0 6.0	4.7	19.6	8.0	—	33.3		41.2	1411.0

1. Защитный слой бетона для рабочей арматуры - 30мм.
2. В ведомости расхода стали сальники не учтены в виду их изменения в зависимости от марки насоса.

Привязан

Инв. №

Нач. отд	Шейко	
Н. контр	Власенко	
Рук. гр	Бродская	
Инжен	Никитенко	
Инжен	Филиппова	

Т.П. 902-1-60-КЖС

Канализационная насосная станция производительностью 6÷86 м³/ч

Стадия	Лист	Листов
Р	7	

СТМ1
Схема армирования и расположения выпусков. Узлы I, II

Госстрой СССР Союзводоканалпроект Харьковский Водоканалпроект

18300-03 10

Типовой проект 902-1-60 Альбом III

1-1

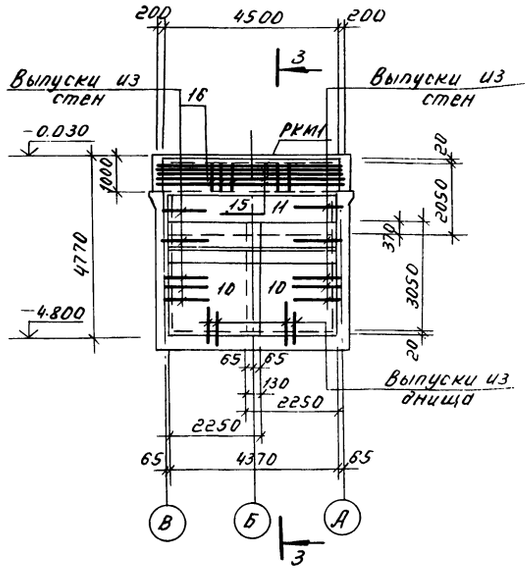

2-2

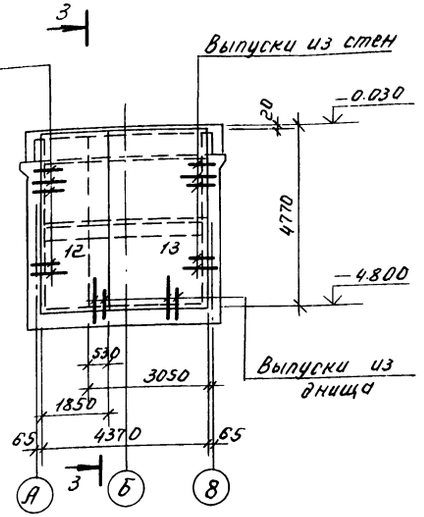

3-3

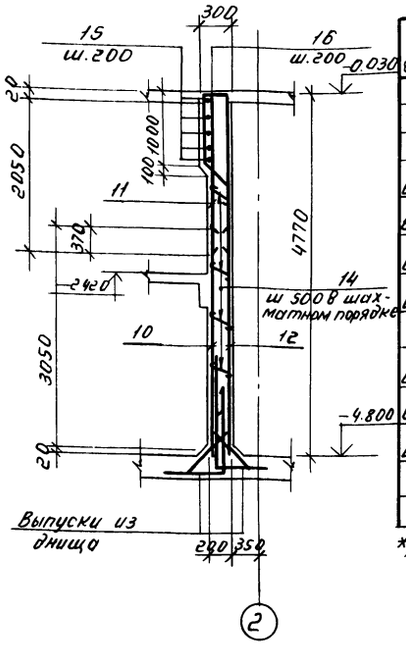

Спецификация к стене СТМ2

Формат	Зона	Поз.	Обозначение	Наименование	Кол	Примеч.
				Сборочные единицы		
		-	Лист-3	Стена монолитная СТМ2	1	
Б.4		10	ГОСТ 23279-78	Сетка С $\frac{10AIII-200}{6AI-200}$ 2250×3050 $\frac{25}{425}$	2	29.6 кг
Б.4		11	ГОСТ 23279-78	То же С $\frac{6AI-200}{10AIII-200}$ 2050×4350 $\frac{75}{75}$	1	38.4 кг
Б.4		12	ГОСТ 23279-78	" С $\frac{10AIII-200}{10AIII-200}$ 2050×4750 $\frac{75}{75}$	1	92.1 кг
Б.4		13	ГОСТ 23279-78	" С $\frac{10AIII-200}{10AIII-200}$ 1850×4750 $\frac{75}{75}$	1	58.7 кг
				Детали		
Б.4		14*		ФВАI ГОСТ 5781-75 ℓ=280	90	0,11 кг
Б.4		15*		Ф10AIII ГОСТ 5.1459-72* ℓ=5300	5	3.3 кг
Б.4		16*		Ф10AIII ГОСТ 5.1459-72* ℓ=1950	23	1.2 кг
				Материалы		
				Бетон марки 200	4.85	м³

*/ Поз. 14, 15, 16 см. ведомость деталей. Остальное см спецификацию исполнения.

Схема армирования

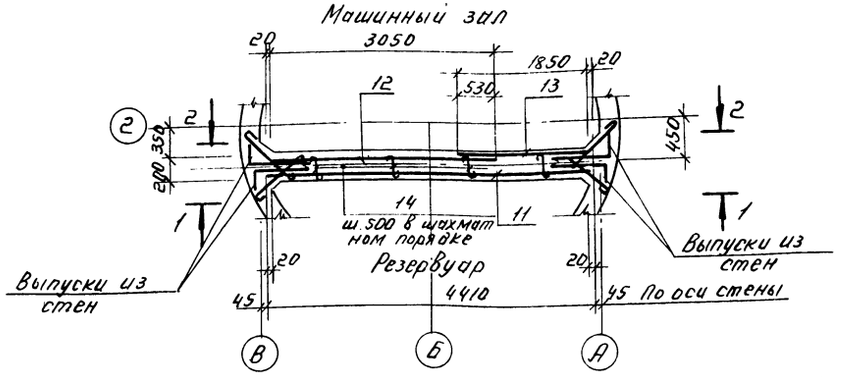

Ведомость деталей

Поз	Эскиз
14	180
15	200, 4900, 200
16	250, 950, 400, 350

Ведомость расхода стали на один элемент

Марка элемента	Арматурные изделия						Всего
	Арматура класса						
	AI				AIII		
	ГОСТ 5781-75				ГОСТ 5.1459-72*		
	Ф6	Ф8		Итого	Ф10	Итого	
СТМ-2	24.6	9.9		34.5	266	266	300.5

Продолжение

Изделия закладные								Всего	Общий расход
Арматура класса				Прокат марки					
AI		AIII		ВСт3кп2					
ГОСТ 5781-75		ГОСТ 5.1459-72*		ГОСТ 19903-74					
Ф8	Итого	Ф12	Итого	δ=6	δ=8	δ=10	Итого		
0.9	0.9	15.6	15.6	2.7	73.2	20.8	96.7	113.2	413.7

Расчетная схема

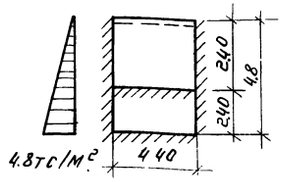

1. Защитный слой бетона для рабочей арматуры-30мм.
2. В ведомости расхода стали сальники не учтены в виду их изменения в зависимости от марки насоса

Привязан			
Инв. №			
Нач. отд.	Шейко		
Н. контр.	Власенко		
Рук. гр.	Бродская		
Ст. инж.	Емельянчев		
Инжен.	Никитенко		

ТП 902-1-60-КЖ

Канализационная насосная станция производительностью Б=86 м³/ч	Стадия	Лист	Листов
	Р	8	
СТМ2. Схема армирования.	Госстрой СССР Союзводоканалниипроект Харьковский Водоканалпроект		

18300-03 11

Инв.№ подл. | Подпись и дата | Взам. инв.№

Ведомость рабочих чертежей основного комплекта ТП 902-1-60-КМ

Лист	Наименование	Примечан.
1	Общие данные	
2	Схемы расположения металлических лестниц и лестничных площадок	

Ведомость ссылочных и прилагаемых документов

Обозначение	Наименование	Примеч.
	Ссылочные документы	
1.459-2 Вып. 1.2	Стальные лестницы, переходные площадки, ограждения.	
1.400-10/76 Вып. 8	Типовые узлы стальных конструкций одноэтажных производственных зданий	

Ведомость металлоконструкций по видам профилей

Наименование конструкций по номенклатуре прейскуранта № 01-09	Позиции по прейскуранту № 01-09	№ п.п.	Код конструкции	Масса конструкций, т. Всего стали обыкновенного качества	по видам профилей стали: в т.ч. швеллеры	угловая сталь	малокорабельная сталь	прочие виды	Всего	Количество шт.	Серия типовых конструкций
Площадки		1	526243	—	0.04	0.08	0.03	—	0.15		1.459-2 В:1.2
Лестницы и ограждения		2	526242	—	—	0.06	—	0.23	0.29		
Итого		3		—	0.04	0.16	0.03	0.23	0.44		
Контрольная сумма											

Типовой проект разработан в соответствии с действующими нормами и правилами и предусматривает мероприятия, обеспечивающие взрывную, взрывопожарную и пожарную безопасность при эксплуатации здания.

Главный инженер проекта /Балтер/

Техническая спецификация металла

Вид профиля и ГОСТ, ТУ	Марка металла и ГОСТ	Обозначение и размер профиля, мм.	№ п.п	Код: марки металла	вида профиля	размера профиля	Количество, шт.	Длина, мм.	Масса металла по элементам конструкций, т.: Лестницы	Площадки	Ограждения			Общая масса, т	Масса потребности в металле по кварталам, т: I	II	III	IV	Заполняется ВЦ
				Код элемента конструкции					10	11	12	13	14	15	16	17	18	19	20
1	2	3	4	5	6	7	8	9											
Швеллеры ГОСТ 8240-72	Вст3кп2 ГОСТ 380-71*	Швеллер №12 ГОСТ 8240-72 Ст3кп ГОСТ 535-79	1	11240	26158					0.04				0.04					
	Итого		2							0.04				0.04					
Всего профиля			3							0.04				0.04					
Сталь прокатная угловая равнополочная ГОСТ 8509-72	Вст3кп2 ГОСТ 380-71*	Уголок Б-100х100х8 ГОСТ 8509-72 Ст3кп ГОСТ 535-79	4	11240	21113					0.05				0.05					
	Итого		5							0.05				0.05					
Всего профиля			6							0.05				0.05					
Сталь полосовая ГОСТ 103-76	Вст3кп2 ГОСТ 380-71	Полоса Бх40 ГОСТ 103-76 Ст3кп ГОСТ 535-79	7	11240	13110					0.01				0.01					
		Полоса 6х50 ГОСТ 103-76 Ст3кп ГОСТ 535-79	8	11240	13110					0.01				0.01					
		Полоса 10х200 ГОСТ 103-76 Ст3кп ГОСТ 535-79	9	11240	13110					0.01				0.01					
	Итого		10							0.03				0.03					
Всего профиля			11							0.03				0.03					
Сталь листовая рифленая ГОСТ 8568-77	Вст3кп2 ГОСТ 380-71*	Лист ромб 0-ПН-4 0х1000 х1000 ГОСТ 8568-77 Ст3кп ГОСТ 535-79	12	11240	71315														
	Итого		13																
Всего профиля			14																
Сталь арматурная кл. A^{III} ГОСТ 5.1459-72*	35ГС	Ф10	15	093004	41118					0.03				0.03					
	Итого		16							0.03				0.03					
Всего профиля			17							0.03				0.03					
Итого масса металла			18							0.15				0.15					
Стальные лестницы и ограждения	Вст3кп2 ГОСТ 380-71*		19	11240					0.23		0.06			0.29					
Всего масса металла			20						0.23	0.15	0.06			0.44					
В том числе по маркам	Вст3кп2		21	11240					0.23	0.12	0.06			0.41					
	35ГС		22	093004						0.03				0.03					

Общие указания:

1. Разработку чертежей металлоконструкций производить согласно СНиП II-23-80 „Стальные конструкции. Нормы проектирования".
2. Соединение стальных элементов предусматривать ручной электродуговой сваркой.
3. Все сварные швы выполняются электродами типа Э42 и Э42А по ГОСТ 9467-75.
4. Предусмотреть антикоррозионную защиту металлоконструкций: произвести очистку поверхности стальных конструкций от окислов по требованиям ГОСТа 9.402-80 четвертой степени и окраску лакокрасочными материалами группы I согласно СНиП II-28-73* Защита строительных конструкций от коррозии.

Альбом III

Типовой проект 902-1-60

Инв. № подл. | Подп. и дата | Взам. инв. №

Инв. №

Нач. отд.	Шейко	
Н. контр.	Власенко	
Рук. гр.	Бродская	
Инжен.	Ясинская	
Инжен.	Доценко	

Привязан:

Т.П 902-1-60-КМ

Канализационная насосная станция производительностью 6-86 м³/ч

Стадия	Лист	Листов
Р	1	

Общие данные

Госстрой СССР Союзводоканалпроект Харьковский Водоканалпроект

18300-03 12

Типовой проект 902-1-60 Альбом III

Инв. № подл. | Подп. и дата | Взам. инв. №

Схема расположения лестницы и площадок на отм. -3.300 и -4.500.

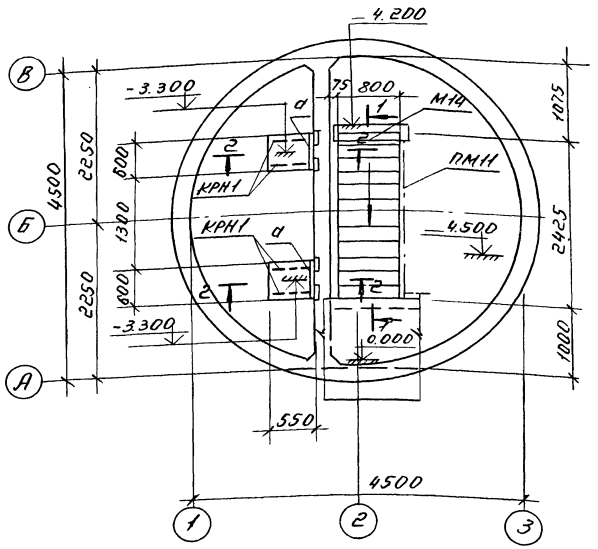

Схема расположения лестницы и ограждений на отм. 0.000

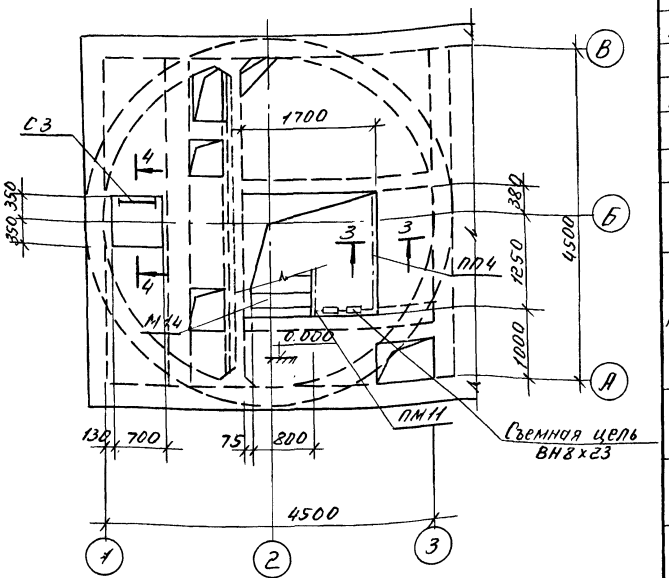

Ведомость элементов

Марка	Сечение: Эскиз	Поз	Состав	Опорные усилия: M тс.м	N тс	Q тс	Марка металла	Примечание
М14	1.459-2		Вып.гл.23				Вст3кп2	
ПМ11	То же		Вып.гл.59				То же	
ПП4	"		Вып.гл.76				"	
С3	"		Вып.гл.62					укоротить на 1000 от верха
Щ1		1	Б Ф10 А III	Конструктивно			Вст3кп2	
		2	-50х6		То же		То же	
КРН1		1	С12		"		"	
		2	L100х8		"		"	
		3	-200х10		"		"	
а		1	С12	Конструктивно			Вст3кп2	
б		1	L100х8	Конструктивно			Вст3кп2	
в		1	-200х10	Конструктивно			Вст3кп2	
г		1	-40х6	Конструктивно			Вст3кп2	
ВН8х23	ГОСТ 2319-70						ВМСт3сп	

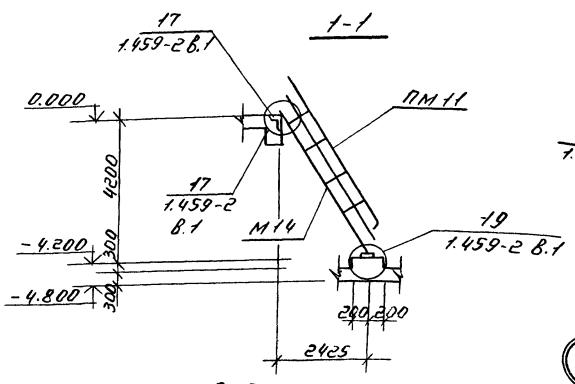

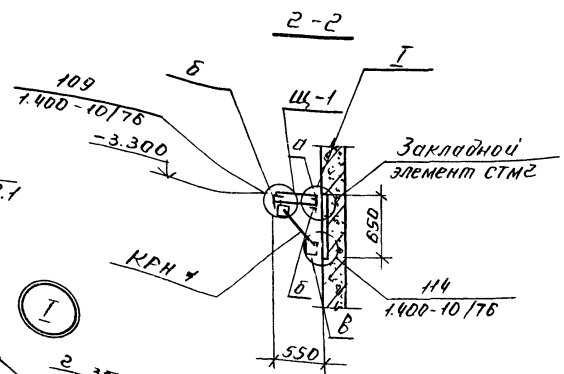

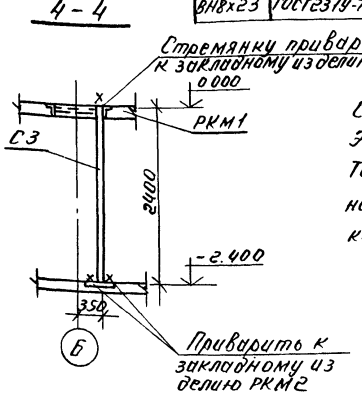

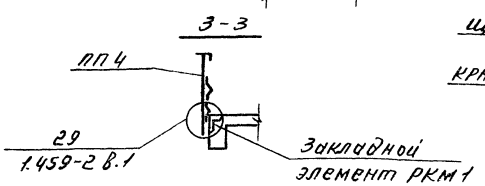

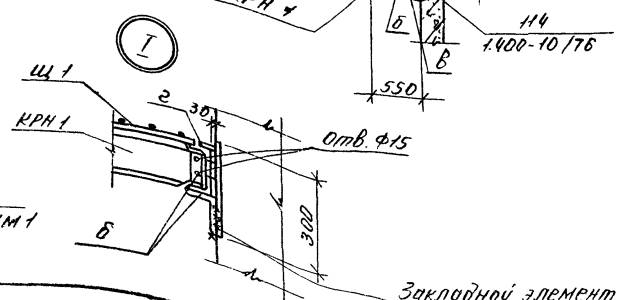

Сварку производить электродами типа Э42 и Э42А по ГОСТ 9467-75. Толщину сварных швов принять по наименьшей толщине свариваемых конструкций, но не менее 4 мм.

Привязан:

Инв. №

Нач.отд.	Щейко	
Н.контр.	Власенко	
Рук.гр.	Бродская	
Инженер	Никитенко	
Инженер	Мягкая	

ТП 902-1-60-КМ

Канализационная насосная станция производительностью Q = 85 м³/ч

Стадия: Р | Лист: 2 | Листов:

Схемы расположения металлических лестниц и лестничных площадок

Госстрой СССР Союзводоканалпроект Харьковский Водоканалпроект

18300-03 (13)

gost.e-ecolog.ru