ТИПОВАЯ ДОКУМЕНТАЦИЯ НА КОНСТРУКЦИИ, ИЗДЕЛИЯ И УЗЛЫ ЗДАНИЙ И СООРУЖЕНИЙ

СЕРИЯ 5.903-7

УНИФИЦИРОВАННЫЕ КОНСТРУКЦИИ ПРИТОЧНЫХ ВЕНТИЛЯЦИОННЫХ УСТАНОВОК

Выпуск 1

КОНФУЗОРЫ. КОРОБКИ. ПАТРУБКИ. ФЛАНЦЫ. РАМЫ.
КЛАПАНЫ УТЕПЛЕННЫЕ СТВОРНЫЕ,
РАБОЧИЕ ЧЕРТЕЖИ

РАЗРАБОТАНЫ:

ГПИ ГОСХИМПРОЕКТ
ГЛАВНЫЙ ИНЖЕНЕР ИНСТИТУТА С.И. КИНИТИН
ГЛАВНЫЙ ИНЖЕНЕР ПРОЕКТА Д.Е. ТАЙЦ

ЦНИИПРОМЗДАНИЙ
ЗАМ. ДИРЕКТОРА ПО НАУЧНОЙ РАБОТЕ В.И. ПРОХОРОВ
ЗАВ. ЛАБОРАТОРИИ АЭРОДИНАМИКИ ВЕНТУСТАНОВОК А.Г. ХАРЧЕНКО
СТАРШИЙ НАУЧНЫЙ СОТРУДНИК Л.А. БЫЧКОВА

УТВЕРЖДЕНЫ

ГЛАВСТРОЙПРОЕКТОМ ГОССТРОЯ СССР.
ПРОТОКОЛ № 75 от 30.09.86 г.

ВВЕДЕНЫ В ДЕЙСТВИЕ ГПИ ГОСХИМПРОЕКТ
ПРИКАЗ № 126 от 28.11.86 г.

gost.e-ecolog.ru

Серия 5.903-7 вып.I

С О Д Е Р Ж А Н И Е

Обозначение	Наименование	Стр.
ДО.000	Конфузор. Спецификация	3-23
ДО.010	Перемычка	23
ДО.000 СБ	Конфузор. Сборочный чертеж	24,25
ДО.001	Лист	26
ДО.014	Лист	26
ДО.002	Лист	27
ДО.025	Лист	27
ДО.063	Лист	28
ДО.026	Лист	28
КО.000	Коробка. Спецификация	29-43
КО.000 СБ	Коробка. Сборочный чертеж	44,45
КО.001	Стенка	46
КО.012	Стяжка	46
КО.009	Стяжка	47
КО.011	Стенка	47
КО.013	Фланец	48
КО.026	Стенка	48
КО.184	Стенка	49
РI.03	Накладка	49
ПО.000	Патрубок. Спецификация	50-55
ПО.001	Уголок	55
ПО.000 СБ	Патрубок. Сборочный чертеж	56,57
РI.00	Рамка. Спецификация	58
РI.00 СБ	Рама. Сборочный чертеж	59
Р2.00	Рама. Спецификация	60
Р2.00 СБ	Рама. Сборочный чертеж	61
КУС I.00.00	Клапан утепленный створный. Спецификация	62,63
КУС I.00.00СБ	Клапан утепленный створный. Сб.чертеж	64
КУС I.01.00	Рама	65,66
КУС I.01.00СБ	Рамка. Сборочный чертеж	66
КУС I.01.02	Уголок	67
КУС I.01.01	Уголок	67

Обозначение	Наименование	Стр.
КУС I.02.00	Створка. Спецификация	68-71
КУС I.02.00 СБ	Створка. Сборочный чертеж	72
КУС 3.01.02	Уголок	72
КУС 2.00.00	Клапан утепленный створный. Спецификация	73,74
КУС 2.00.00СБ	Клапан утепленный створный. Сб.чертеж	75
КУС 2.01.00	Рамка. Спецификация	76,77
КУС 2.01.00 СБ	Рамка. Сборочный чертеж	77
КУС 2.01.01	Уголок	78
КУС 2.01.02	Уголок	78
КУС 2.02.00	Створка. Спецификация	79-82
КУС 2.02.00	Створка. Сборочный чертеж	83
КУС 3.00.00	Клапан утепленный створный. Спецификация	84
КУС 3.00.00 СБ	Клапан утепленный створный. Сб.чертеж	85
КУС 3.01.00	Рамка. Спецификация	86
КУС 3.01.00 СБ	Рамка. Сборочный чертеж	87
КУС 3.01.01	Уголок	87
КУС 3.02.00	Створка. Спецификация	88,89
КУС 3.02.00 СБ	Створка. Сборочный чертеж	89
КУС 4.00.00	Клапан утепленный створный. Спецификация	90
КУС 4.01.00	Рамка. Спецификация	90
КУС 4.00.00 СБ	Клапан утепленный створный. Сб.чертеж	91
КУС 4.01.00 СБ	Рамка. Сборочный чертеж	92
КУС 4.01.02	Уголок	92
КУС 4.01.01	Уголок	93
КУС 4.01.03	Уголок	93
КУС 4.02.00	Створка. Спецификация	94
КУС 4.02.00 СБ	Створка. Сборочный чертеж	94
ФО.00	Фланец. Спецификация	95
ФО.00 СБ	Фланец. Сборочный чертеж	95
ФО.05	Фланец	96
ФО.04	Фланец	96
ФО.01	Кольцо	97

Инв.№ подл. | Подпись и дата | Взам.инв.№ | Инв.№ дубл. | Подпись и дата

Формат А3

Серия 5.903-7 вып.I

Формат	Зона	Поз.	Обозначение	Наименование	Кол.	Примечание
				Документация		
А3			Д0.000 СБ	Сборочный чертеж		
			Переменные данные для исполнений:			
				Д0.000 Рис.I		
				Детали		
А4		I	Д0.00I	Лист	2	
А4		2	Д0.002	Лист	I	
БЧ		3	Д0.003	Лист		
				Лист Б I,6 ГОСТI9903-74		
				Ст.3кп ГОСТ I6523-70		
				485 hI4 x 530 hI4	I	3,5кг
БЧ		4	Д0.004	Стяжка		
				УголокБ25х25х3ГОСТ850972		
				Ст3кп ГОСТ 535-79		
				L = 480 hI4	2	0,5кг
БЧ		5	Д0.005	Стойка		
				УголокБ40х40х4ГОСТ850972		
				Ст.3кп ГОСТ 535-79		
				L= 945 hI4	2	2,3кг
БЧ		6	Д0.006	Стяжка		
				УголокБ25х25х3ГОСТ850972		
				Ст.3кп ГОСТ 535-79		
				L = 500 hI4	2	0,5кг
БЧ		7	Д0.007	Перемычка		
				УголокБ40х40х4ГОСТ850972		
				Ст.3кп ГОСТ 535-79		

Д0.000

Изм	Лист	№ докум.	Подп.	Дата
Разраб.	Дедюкина			
Пров.	Висьман			
Н.контр.	Ушакова			
Утв.	Сагдин			

Конфузор

Лит.	Лист	Листов
	I	41

ГОССТРОЙ СССР
ГОСХИМПРОЕКТ
г. Москва

Формат А4

Подпись и дата | Инв.№ дубл. | Взам.инв.№ | Подпись и дата | Инв.№ подл.

Формат	Зона	Поз.	Обозначение	Наименование	Кол.	Примечание
БЧ		8		L = 535 hI4	2	I,3кг
БЧ		8	Д0.008	Плита		
				ЛистБ-ПН-8 ГОСТI9903-74		
				Ст.3кп ГОСТI4637-79		
				60 hI4 x 60 hI4	4	0,23кг
БЧ		9	Д0.009	Лист		
				Лист БI,6 ГОСТ I9903-74		
				Ст3кпГОСТ I6523-70		
				600 hI4 x 530 hI4	I	4,2кг
А4		I0	Д0.0I0	Перемычка	2	лист 2I
БЧ		II	Д0.0II	Стойка		
				УголокБ40х40х4ГОСТ850972		
				Ст.3кп ГОСТ535-79		
				L= 830 hI4	2	2,0кг
БЧ		I2	Д0.0I2	Полоса		
				ПолосаБ-2 5х30ГОСТI0376		
				Ст.3кп ГОСТ535-79		
				L = I50 hI4	2	0,I8кг
БЧ		I3	Д0.0I3	Полоса		
				ПолосаБ-2 5х30ГОСТI0376		
				Ст.3кп ГОСТ535-79		
				L= 260 hI4	2	0,3кг
				Д0.000-0I Рис.2		
				Детали		
А4		I	Д0.0I4	Лист	2	
А4		2	Д0.002-0I	Лист	I	
БЧ		3	Д0.0I5	Лист		
				Лист БI,6 ГОСТ I9903-74		
				Ст3кпГОСТ I6523-70		
				660 hI4 x 475 hI4	I	4,2кг
БЧ		4	Д0.0I6	Стяжка		

Д0.000

Изм	Лист	№ докум.	Подп.	Дата

Лист 2

Формат А4

Подпись и дата | Инв.№ дубл. | Взам.инв.№ | Подпись и дата | Инв.№ подл.

Формат	Зона	Поз.	Обозначение	Наименование	Кол.	Примечание
				Уголок Б25х25х3 ГОСТ 850972		
				Ст3кп ГОСТ 535-79		
				L = 480 hI4	2	0,5кг
БЧ		5	Д0.0I7	Стойка		
				Уголок Б40х40х4 ГОСТ 850972		
				Ст.3кп ГОСТ 535-79		
				L = 945 hI4	2	2,3кг
БЧ		6	Д0.0I8	Стяжка		
				Уголок Б25х25х3 ГОСТ 850972		
				Ст.3кп ГОСТ 535-79		
				L = 500 hI4	2	0,5 кг
БЧ		7	Д0.0I9	Перемычка		
				Уголок Б40х40х4 ГОСТ 850972		
				Ст.3кп ГОСТ 535-79		
				L = 660 hI4	2	I,6кг
БЧ		8	Д0.020	Плита		
				Лист Б-ПН-8 ГОСТ I9903-74		
				Ст.3Кп ГОСТ I4637-79		
				60 hI4 х 60 hI4	4	0,23кг
БЧ		9	Д0.02I	Лист		
				Лист Б I,6 ГОСТ I9903-74		
				Ст.3кп ГОСТ I6523-70		
				7I0 hI4 х 650 hI4	I	6,0кг
II		I0	Д0.0I0-0I	Перемычка	2	
БЧ		II	Д0.022	Стойка		
				Уголок Б40х40х4 ГОСТ 850972		
				Ст3кп ГОСТ 535-79		
				L = 970 hI4	2	2,4кг
БЧ		I2	Д0.023	Полоса		
				Полоса Ь-2 5х30 ГОСТ I03-76		
				Ст.3кп ГОСТ 535-79		

Подпись и дата | Инв.№ дубл. | Взам.инв.№ | Подпись и дата | Инв.№ подл.

Изм.	Лист	№ докум.	Подп.	Дата	Д0.000	Лист 3

Формат А4

Формат	Зона	Поз.	Обозначение	Наименование	Кол.	Примечание
				L = I50 hI4	2	0,I8кг
БЧ		I3	Д0.024	Полоса		
				Полоса Б 2 5х30 ГОСТ I03-76		
				Ст.3кп ГОСТ 535-79		
				L = 260 hI4	2	0,3кг
				Д0.000-02 Рис.2		
				Деталь		
II		I	Д0.0I4	Лист	2	
II		2	Д0.025	Лист	I	
II		3	Д0.026	Лист	I	
БЧ		4	Д0.027	Стяжка		
				Уголок Б25х25х3 ГОСТ 850972		
				Ст.3кп ГОСТ 535-79		
				L = 480 hI4	2	0,5кг
БЧ		5	Д0.028	Стойка		
				Уголок Б40х40х4 ГОСТ 850972		
				Ст.3кп ГОСТ 535-79		
				L = 945 hI4		2,3кг
БЧ		6	Д0.029	Стяжка		
				Уголок Б25х25х3 ГОСТ 850972		
				Ст.3кп ГОСТ 535-79		
				L = 500 hI4	2	0,5кг
БЧ		7	Д0.030	Перемычка		
				Уголок Б40х40х4 ГОСТ 850972		
				Ст.3кп ГОСТ 535-79		
				L = 785 hI4	2	I,9кг
БЧ		8	Д0.03I	Плита		
				Лист ПН-8 ГОСТ I9903-74		
				Ст3кп ГОСТ I4637-79		
				60 hI4 х 60 hI4	4	0,23кг

Подпись и дата | Инв.№ дубл. | Взам.инв.№ | Подпись и дата | Инв.№ подл.

Изм.	Лист	№ докум.	Подп.	Дата	Д0.000	Лист 4

Формат А4

Формат	Зона	Поз.	Обозначение	Наименование	Кол.	Примечание
БЧ		9	Д0.032	Лист		
				Лист Б1,6 ГОСТ 19903-74		
				Ст3кп ГОСТ 16523-70		
				710 h14 x 640 h14	1	6,0кг
II		10	Д0.010-02	Перемычка	2	
БЧ		11	Д0.033	Стойка		
				Уголок Б40х40х4 ГОСТ 8509-72		
				Ст.3кп ГОСТ 535-79		
				L = 970 h14	2	2,4кг
БЧ		12	Д0.034	Полоса		
				Полоса Б-2 5х30 ГОСТ 103-76		
				Ст.3кп ГОСТ 535-79		
				L = 150 h14	2	0,18кг
БЧ		13	Д0.035	Полоса		
				Полоса Б-2 5х30 ГОСТ 103-76		
				Ст.3кп ГОСТ 535-79		
				L = 260 h14	2	0,3кг
				Д0.000-03 Рис.2		
				Детали		
II		1	Д0.014-01	Лист	2	
II		2	Д0.025-01	Лист	1	
II		3	Д0.026-01	Лист	1	
БЧ		4	Д0.036	Стяжка		
				Уголок Б25х25х3 ГОСТ 8509-72		
				Ст.3кп ГОСТ 535-79		
				L = 580 h14	2	0,6кг
БЧ		5	Д0.037	Стойка		
				Уголок Б40х40х4 ГОСТ 8509-72		
				Ст.3кп ГОСТ 535-79		
				L = 945 h14	2	2,3кг
БЧ		6	Д0.038	Стяжка		

Инв.№ подл. | Подпись и дата | Взам.инв.№ | Инв.№ дубл. | Подпись и дата

Изм. Лист № докум. Подп. Дата

Д0.000

Лист 5

Формат А4

Формат	Зона	Поз.	Обозначение	Наименование	Кол.	Примечание
				Уголок Б25х25х3 ГОСТ 8509-72		
				Ст.3кп ГОСТ 535-79		
				L = 580 h14	2	0,6кг
БЧ		7	Д0.039	Перемычка		
				Уголок Б40х40х4 ГОСТ 8509-72		
				Ст.3кп ГОСТ 535-79		
				L = 910 h14	2	2,2кг
БЧ		8	Д0.040	Плита		
				Лист Б-ПН-8 ГОСТ 19903-74		
				Ст.3кп ГОСТ 14637-79		
				60 h14 x 60 h14	4	0,23кг
БЧ		9	Д0.041	Лист		
				Лист Б1,6 ГОСТ 19903-74		
				Ст3кп ГОСТ 16523-70		
				620 h14 x 610h14	1	5,0кг
II		10	Д0.010-03	Перемычка	2	
БЧ		11	Д0.042	Стойка		
				Уголок Б40х40х4 ГОСТ 8509-72		
				Ст.3кп ГОСТ 535-79		
				L = 970 h14	2	2,4кг
БЧ		12	Д0.043	Полоса Б-2 5х30 ГОСТ 103-76		
				Ст.3кп ГОСТ 535-79		
				L = 150 h14	2	0,18кг
БЧ		13	Д0.044	Полоса		
				Полоса Б-2 5х30 ГОСТ 103-76		
				Ст.3кп ГОСТ 535-79		
				L = 260 h14	2	0,3кг
				Д0.000-04 Рис.2		
				Детали		
II		1	Д0.014-02	Лист	2	
II		2	Д0.025-02	Лист	1	

Инв.№ подл. | Подпись и дата | Взам.инв.№ | Инв.№ дубл. | Подпись и дата

Изм. Лист № докум. Подп. Дата

Д0.000

Лист 6

Формат А4

серия 5.903-7 вып.1

Формат	Зона	Поз.	Обозначение	Наименование	Кол.	Примечание
А1		3	Д0.026-02	Лист	1	
БЧ		4	Д0.045	Стяжка		
				УголокБ25х25х3ГОСТ850972		
				Ст.3кп ГОСТ 535-79		
				L= 840 h I4	2	0,9кг
БЧ		5	Д0.046	Стойка		
				УголокБ40х40х4ГОСТ850972		
				L= 945 h I4	2	2,3кг
БЧ		6	Д0.047	Стяжка		
				УголокБ25х25х3ГОСТ850972		
				Ст.3кп ГОСТ 535-79		
				L= 780 h I4	2	0,87кг
БЧ		7	Д0.048	Перемычка		
				УголокБ40х40х4ГОСТ850972		
				Ст.3кп ГОСТ 535-79		
				L= 1160 h I4	2	2,8кг
БЧ		8	Д0.049	Плита		
				Лист Б-Ш-8 ГОСТ 19903-74		
				Ст.3кп ГОСТ 14637-79		
				80 h I4 x 80 h I4	4	0,4кг
БЧ		9	Д0.050	Лист		
				Лист Б1,6 ГОСТ 19903-74		
				Ст3кп ГОСТ 16523-70		
				865 h I4 x 770 h I4	1	7,5кг
А1		10	Д0.010-04	Перемычка	2	
БЧ		11	Д0.051	Стойка		
				УголокБ40х40х4ГОСТ850972		
				Ст.3кп ГОСТ 535-79		
				L= 1215 h I4	2	2,9кг
БЧ		12	Д0.052	Полоса		

Инв.№ подл. | Подпись и дата | Взам.инв.№ | Инв.№ дубл. | Подпись и дата

Изм.	Лист	№ докум.	Подп.	Дата	Д0.000	Лист 7

Формат А4

Формат	Зона	Поз.	Обозначение	Наименование	Кол.	Примечание
				Полоса Б-2 5х30ГОСТ103-76		
				Ст.3кп ГОСТ 535-79		
				L= 150 h I4	2	0,18кг
БЧ		13	Д0.053	Полоса		
				ПолосаБ-2 5х30ГОСТ103-76		
				Ст.3кп ГОСТ 535-79		
				L= 260 h I4	2	0,3кг
				Д0.000-05 Рис.2		
				Детали		
А1		1	Д0.014-03	Лист	2	
А1		2	Д0.025-03	Лист	1	
А1		3	Д0.026-03	Лист	1	
БЧ		4	Д0.054	Стяжка		
				УголокБ25х25х3ГОСТ850972		
				Ст.3кп ГОСТ 535-79		
				L= 830 h I4	2	0,9кг
БЧ		5	Д0.055	Стойка		
				УголокБ40х40х4ГОСТ850972		
				Ст.3кп ГОСТ 535-79		
				L= 820 h I4	2	2,0кг
БЧ		6	Д0.056	Стяжка		
				УголокБ25х25х3ГОСТ850972		
				Ст.3кп ГОСТ 535-79		
Б				L= 810 h I4	2	0,87кг
БЧ		7	Д0.057	Перемычка		
				УголокБ40х40х4ГОСТ850972		
				Ст.3кп ГОСТ 535-79		
				L= 1160 h I4	2	2,8кг
БЧ		8	Д0.058	Плита		
				Лист Б-Ш-8 ГОСТ 19903-74		
				Ст3кп ГОСТ 14637-79		

Инв.№ подл. | Подпись и дата | Взам.инв.№ | Инв.№ дубл. | Подпись и дата

Изм.	Лист	№ докум.	Подп.	Дата	Д0.000	Лист 8

Формат А4

Формат	Зона	Поз.	Обозначение	Наименование	Кол.	Примечание
				80 hI4 x 80 hI4	4	0,4кг
БЧ		9	Д0.059	Лист		
				Лист Б1,6 ГОСТ I9903-74		
				Ст3кпГОСТ I6523-70		
				620 hI4 x 590 hI4	I	4,8кг
II		I0	Д0.0I0-05	Перемычка	2	
БЧ		II	Д0.060	Стойка		
				УголокБ40х40х4ГОСТ850972		
				Ст.3кп ГОСТ 535-79		
				L= 970 hI4	2	2,4кг
БЧ		I2	Д0.06I	Полоса		
				ПолосаБ-2 5х30ГОСТI03-76		
				Ст.3кп ГОСТ 535-79		
				L= 200 hI4	2	0,23кг
БЧ		I3	Д0.062	Полоса		
				ПолосаБ-2 5х30ГОСТI03-76		
				Ст.3кп ГОСТ 535-79		
				L= 360 hI4	2	0,42кг
				Д0.000-06 Рис.2		
				Детали		
II		I	Д0.063	Лист	2	
II		2	Д0.025-04	Лист	I	
II		3	Д0.026-04	Лист	I	
БЧ		4	Д0.064	Стяжка		
				УголокБ25х25х3ГОСТ850972		
				Ст.3кп ГОСТ 535-79		
				L= 840 hI4	2	0,9кг
БЧ		5	Д0.065	Стойка		
				УголокБ40х40х4ГОСТ850972		
				Ст.3кп ГОСТ 535-79		
				L= II95 hI4	2	2,9кг

Инв.№ подл. | Подпись и дата | Инв.№ дубл. | Взам.инв.№ | Подпись и дата

Изм. Лист № докум. Подп. Дата

Д0.000

Лист 9

Формат А4

Формат	Зона	Поз.	Обозначение	Наименование	Кол.	Примечание
БЧ		6	Д0.066	Стяжка		
				УголокБ25х25х3ГОСТ850972		
				Ст.3кп ГОСТ 535-79		
				L= 830 hI4	2	0,9Iкг
БЧ		7	Д0.067	Перемычка		
				УголокБ40х40х4ГОСТ850972		
				Ст.3кп ГОСТ 535-79		
				L= II60 hI4	2	2,8кг
БЧ		8	Д0.068	Плита		
				Лист Б-Ш-8 ГОСТI9903-74		
				Ст.3кп ГОСТI4637-79		
				80 hI4 x 80 hI4	4	0,4кг
БЧ		9	Д0.069	Лист		
				Лист Б I,6 ГОСТ I9903-74		
				Ст.3кпГОСТ I6523-70		
				825 hI4 x 750 hI4	I	7,8кг
II		I0	Д0.0I0-06	Перемычка	2	
БЧ		II	Д0.070	Стойка		
				УголокБ40х40х4ГОСТ850972		
				Ст.3кп ГОСТ 535-79		
				L= I2I5 hI4	2	2,9кг
БЧ		I2	Д0.07I	Полоса		
				ПолосаБ-2 5х30ГОСТI03-76		
				Ст.3кп ГОСТ 535-79		
				L= 200 hI4	2	0,2кг
БЧ		I3	Д0.072	Полоса		
				ПолосаБ-2 5х30ГОСТI03-76		
				Ст.3кп ГОСТ 535-79		
				L= 360 hI4	2	0,4кг
				Д0.000-07 Рис.3		
				Детали		

Инв.№ подл. | Подпись и дата | Инв.№ дубл. | Взам.инв.№ | Подпись и дата

Изм. Лист № докум. Подп. Дата

Д0.000

Лист I0

Формат А4

Формат	Зона	Поз.	Обозначение	Наименование	Кол.	Примечание
II		I	ДО.063-01	Лист	2	
II		2	ДО.025-05	Лист	I	
II		3	ДО.026-05	Лист	I	
БЧ		4	ДО.073	Стяжка		
				УголокБ25х25х3ГОСТ850972		
				Ст.3кп ГОСТ 535-79		
				L= 800 hI4	2	0,9кг
БЧ		5	ДО.074	Стойка		
				УголокБ40Х40х4ГОСТ850972		
				Ст.3кп ГОСТ 535-79		
				L= I445 hI4	2	3,5кг
БЧ		6	ДО.075	Стяжка		
				УголокБ25х25х3ГОСТ850972		
				Ст.3кп ГОСТ 535-79		
				L= 770 hI4	2	0,86кг
БЧ		7	ДО.076	Перемычка		
				УголокБ40х40х4ГОСТ850972		
				Ст.3кп ГОСТ 535-79		
				L= 535 hI4	2	I,3кг
БЧ		8	ДО.077	Плита		
				Лист Б-ПН-8 ГОСТI9903-74		
				Ст.3кп ГОСТI4637-79		
				80 hI4х80 hI4	4	0,4кг
БЧ		9	ДО.078	Лист		
				Лист Б I,6 ГОСТ I9903-74		
				Ст.3кпГОСТ I6523-70		
				825 hI4 х 7I0 hI4	I	7,4кг
II		I0	ДО.0I0-07	Перемычка	2	
БЧ		II	ДО.079	Стойка		
				УголокБ40х40х4ГОСТ850972		
				Ст.3кп ГОСТ 535-79		

Инв.№ подл. | Подпись и дата | Взам.инв.№ | Инв.№ дубл. | Подпись и дата

Изм. Лист № докум. Подп. Дата

ДО.000

Лист II

Формат А4

Формат	Зона	Поз.	Обозначение	Наименование	Кол.	Примечание
				L= I2I5 hI4	2	2,9кг
БЧ		I2	ДО.080	Полоса		
				ПолосаБ-2 5х30ГОСТI03-76		
				Ст.3кп ГОСТ 535-79		
				L= 200 hI4	2	0,2 кг
БЧ		I3	ДО.08I	Полоса		
				ПолосаБ-2 5х30ГОСТI03-76		
				Ст.3кп ГОСТ 535-79		
				L= 360 hI4	2	0,4кг
				ДО.000 - 08 Рис.3		
				Детали		
II		I	ДО.063-02	Лист	2	
II		2	ДО.002-02	Лист	I	
БЧ		3	ДО.082	Лист		
				Лист Б I,6 ГОСТ I9903-74		
				Ст3кп ГОСТ I6523-70		
				750 hI4 х 700 hI4	I	6,7кг
БЧ		4	ДО.083	Стяжка		
				УголокБ25х25х3ГОСТ850972		
				Ст.3кп ГОСТ 535-79		
				L= 800 hI4	2	0,9кг
БЧ		5	ДО.084	Стойка		
				УголокБ40х40х4ГОСТ850972		
				Ст.3Кп ГОСТ 535-79		
				L= I445 hI4	2	3,5кг
БЧ		6	ДО.085	Стяжка		
				УголокБ25х25х3ГОСТ850972		
				Ст.3кп ГОСТ 535-79		
				L= 770 hI4	2	0,86кг
БЧ		7	ДО.086	Перемычка		

Инв.№ подл. | Подпись и дата | Взам.инв.№ | Инв.№ дубл. | Подпись и дата

Изм. Лист № докум. Подп. Дата

ДО.000

Лист I2

Формат А4

Формат	Зона	Поз.	Обозначение	Наименование	Кол.	Примечание
				УголокБ40х40х4ГОСТ850972		
				Ст.3кп ГОСТ 535-79		
				L = 660 h14	2	1,6кг
БЧ		8	Д0.087	Плита		
				Лист Б-ПН-8 ГОСТ19903-74		
				Ст.3кп ГОСТ14637-79		
				80 h14 х 80 h14	4	0,4кг
БЧ		9	Д0.088	Лист		
				Лист Б 1,6 ГОСТ 19903-74		
				Ст.3кпГОСТ 16523-79		
				825 h14 х 710 h14	1	7,4кг
II		10	Д0.010-07	Перемычка	2	
БЧ		11	Д0.89	Стойка		
				УголокБ40х40х4ГОСТ850972		
				Ст.3кп ГОСТ 535-79		
				L = 1215 h14	2	2,9кг
БЧ		12	Д0.090	Полоса		
				ПолосаБ-2 5х30ГОСТ103-76		
				Ст.3кп ГОСТ535-79		
				L = 200 h14	2	0,2кг
БЧ		13	Д0.091	Полоса		
				ПолосаБ-2 5х30ГОСТ103-76		
				Ст.3кп ГОСТ 535-79		
				L = 360 h14	2	0.4кг
				Д0.000 - 09 Рис.3		
				Детали		
II		1	Д0.063-03	Лист	2	
II		2	Д0.002-03	Лист	1	
БЧ		3	Д0.092	Лист		
				Лист Б 1,6 ГОСТ 19903-74		
				Ст.3кпГОСТ 16523-70		

Подпись и дата | Инв.№ дубл. | Взам.инв.№ | Подпись и дата | Инв.№ подл.

Изм	Лист	№ докум.	Подп.	Дата	Д0. 000	Лист 13

Формат А4

Формат	Зона	Поз.	Обозначение	Наименование	Кол.	Примечание
				780 h14 х 750 h14	1	7,4кг
БЧ		4	Д0.093	Стяжка		
				УголокБ25х25х3ГОСТ850972		
				Ст.3кп ГОСТ 535-79		
				L = 800 h14	2	0,9кг
БЧ		5	Д0.094	Стойка		
				УголокБ40х40х4ГОСТ850972		
				Ст.3кп ГОСТ 535-79		
				L = 1445 h14	2	3,5кг
БЧ		6	Д0.095	Стяжка		
				УголокБ25х25х3ГОСТ850972		
				Ст.3кп ГОСТ 535-79		
				L = 770 h14	2	0,86кг
БЧ		7	Д0.096	Перемычка		
				УголокБ40х40х4ГОСТ850974		
				Ст.3кп ГОСТ 535-79		
				L = 785 h14	2	1,9кг
БЧ		8	Д0.097	Плита		
				Лист Б-ПН-8 ГОСТ19903-74		
				Ст.3кп ГОСТ14637-79		
				80 h14 х 80 h14	4	0,4кг
БЧ		9	Д0.098	Лист		
				Лист Б 1,6 ГОСТ 19903-74		
				Ст.3кп ГОСТ16523-70		
				825 h14х770 h14	1	8,0кг
II		10	Д0.010-04	Перемычка	2	
БЧ		11	Д0.099	Стойка		
				УголокБ40х40х4ГОСТ850972		
				Ст.3кп ГОСТ 535-79		
				L = 1215 h14	2	2,9кг
БЧ		12	Д0.100	Полоса		

Подпись и дата | Инв.№ дубл. | Взам.инв.№ | Подпись и дата | Инв.№ подл.

Изм	Лист	№ докум.	Подп.	Дата	Д0.000	Лист 14

Формат А4

серия 5.903-7 вып.1

Формат	Зона	Поз.	Обозначение	Наименование	Кол.	Примечание
				Полоса Б-2 5х30 ГОСТ 103-76		
				Ст.3кп ГОСТ 535-79		
				L = 200 h14	2	0,2кг
БЧ		13	Д0.101	Полоса		
				Полоса Б-2 5х30 ГОСТ 103-76		
				Ст.3кп ГОСТ 535-79		
				L = 360 h14	2	0,4кг
				Д0.000 - 10 Рис.2		
				Детали		
II		1	Д0.001-01	Лист	2	
II		2	Д0.002-04	Лист	1	
БЧ		3	Д0.102	Лист		
				Лист Б 1,6 ГОСТ 19903-74		
				Ст.3кп ГОСТ 16523-70		
				960 h14 x 900 h14	1	10,7кг
БЧ		4	Д0.103	Стяжка		
				Уголок Б25х25х3 ГОСТ 8509-72		
				Ст.3кп ГОСТ 535-79		
				L = 980 h14	2	1,1кг
БЧ		5	Д0.104	Стойка		
				Уголок Б40х40х4 ГОСТ 8509-72		
				Ст.3кп ГОСТ 535-79		
				L = 1445 h14	2	3,5кг
БЧ		6	Д0.105	Стяжка		
				Уголок Б25х25х3 ГОСТ 8509-72		
				Ст.3кп ГОСТ 535-79		
				L = 980 h14	2	1,1кг
БЧ		7	Д0.106	Перемычка		
				Уголок Б40х40х4 ГОСТ 8509-72		
				Ст.3кп ГОСТ 535-79		
				L = 910 h14	2	2,2кг

Подпись и дата | Инв.№ дубл. | Взам.инв.№ | Подпись и дата | Инв.№ подл.

Изм.	Лист	№ док. м.	Подп.	Дата	Д0.000	Лист 15

Формат А4

Формат	Зона	Поз.	Обозначение	Наименование	Кол.	Примечание
БЧ		8	Д0.107	Плита		
				Лист Б-ПН-8 ГОСТ 19903-74		
				Ст.3кп ГОСТ 14637-79		
				100 h14 x 100 h14	4	0,6кг
БЧ		9	Д0108	Лист		
				Лист Б 1,6 ГОСТ 19903-74		
				Ст.3кп ГОСТ 16523-70		
				980 h14 x 890 h14	1	10,9кг
II		10	Д0.010-08	Перемычка		
БЧ		11	Д0.109	Стойка		
				Уголок Б40х40х4 ГОСТ 8509-72		
				Ст.3кп ГОСТ 535-79		
				L = 1485 h14	2	3,6 кг
БЧ		12	Д0.110	Полоса		
				Полоса Б-2 5х30 ГОСТ 103-76		
				Ст.3кп ГОСТ 535-79		
				L = 250 h14	2	0,3кг
БЧ		13	Д0.111	Полоса		
				Полоса Б-2 5х30 ГОСТ 103-76		
				Ст.3кп ГОСТ 535-79		
				L = 460 h14	2	0,5кг
				Д0.000 - 11 Рис.2		
				Детали		
II		1	Д0.001-02	Лист	2	
II		2	Д0.002-05	Лист	1	
БЧ		3	Д0.112	Лист		
				Лист Б 1,6 ГОСТ 19903-74		
				Ст.3кп ГОСТ 16523-70		
				1100 h14 x 960 h14	1	13,8кг
БЧ		4	Д0.113	Стяжка		

Подпись и дата | Инв.№ дубл. | Взам.инв.№ | Подпись и дата | Инв.№ подл.

Изм.	Лист	№ докум.	Подп.	Дата	Д0.000	Лист 16

Формат А4

Формат	Зона	Поз.	Обозначение	Наименование	Кол.	Примечание
II		I	ДО.0I4-06	Лист	2	
II		2	ДО.002-06	Лист	I	
БЧ		3	ДО.I40	Лист		
				Лист Б I,6 ГОСТ I9903-74		
				Ст3кп ГОСТ I6523-70		
				I060 hI4 x 880 hI4	I	II,7кг
БЧ		4	ДО.I4I	Стяжка		
				Уголок Б25х25х3ГОСТ850972		
				Ст.3кп ГОСТ 535-79		
				L= II50 hI4	2	I,3кг
БЧ		5	ДО.I42	Стойка		
				УголокБ40х40х4ГОСТ850972		
				Ст.3кп ГОСТ 535-79		
				L= I945 hI4	2	4,7кг
БЧ		6	ДО.I43	Стяжка		
				УголокБ25х25х3ГОСТ850972		
				Ст.3кп ГОСТ 535-79		
				L= I080 hI4	2	I,2кг
БЧ		7	ДО.I44	Перемычка		
				УголокБ40х40х4ГОСТ850972		
				Ст.3кп ГОСТ 535-79		
				L= 785 hI4	2	I,9кг
БЧ		8	ДО.I45	Плита		
				ЛистБ-ПН-8 ГОСТ I9903-74		
				Ст.3кп ГОСТ I4637-79		
				I00 hI4 x I00hI4	4	0,6кг
БЧ		9	ДО.I46	Лист		
				Лист Б I,6 ГОСТ I9903-74		
				Ст3кп ГОСТ I6523-70		
				980 hI4 x 880 hI4	I	I0,7кг
II		I0	ДО.0I0-II	Перемычка	2	

Инв.№ подл. | Подпись и дата | Взам.инв.№ | Инв.№ дубл. | Подпись и дата

Изм. Лист № докум. Подп. Дата

ДО.000

Лист 2I

Формат А4

Формат	Зона	Поз.	Обозначение	Наименование	Кол.	Примечание
БЧ		II	ДО.I47	Стойка		
				УголокБ40х40х4ГОСТ850972		
				Ст.3кп ГОСТ 535-79		
				L= I485 hI4	2	3,6кг
БЧ		I2	ДО.I48	Полоса		
				ПолосаБ-2 5х30ГОСТI03-76		
				Ст.3кп ГОСТ 535-79		
				L= 250 hI4	2	0,3кг
БЧ		I3	ДО.I49	Полоса		
				ПолосаБ-2 5х30ГОСТI03-76		
				Ст.3кп ГОСТ 535-79		
				L= 460 hI4	2	0,5кг
				ДО.000 - I5 Рис.3		
				Детали		
II		I	ДО.0I4-06	Лист	2	
II		2	ДО.002-07	Лист	I	
БЧ		3	ДО.I50	Лист		
				Лист Б I,6 ГОСТ I9903-74		
				Ст.3кпГОСТ I6523-70		
				I060 hI4 x 900 hI4	I	I2,0кг
БЧ		4	ДО.I5I	Стяжка		
				УголокБ25х25х3ГОСТ850972		
				Ст.3кп ГОСТ 535-79		
				L= II50 hI4	2	I,3кг
БЧ		5	ДО.I52	Стойка		
				УголокБ40х40х4ГОСТ850972		
				Ст.3кп ГОСТ 535-79		
				L= I945 hI4	2	4,7кг
БЧ		6	ДО.I53	Стяжка		
				Уголок Б25х25х3ГОСТ850972		
				Ст.3кп ГОСТ 535-79		

Инв.№ подл. | Подпись и дата | Взам.инв.№ | Инв.№ дубл. | Подпись и дата

Изм. Лист № докум. Подп. Дата

ДО.000

Лист 22

Формат А4

Формат	Зона	Поз.	Обозначение	Наименование	Кол.	Примечание
				L= 1080 h14	2	1,2кг
БЧ		7	ДО.154	Перемычка		
				УголокБ40х40х4ГОСТ850972		
				Ст.3кп ГОСТ 535-79		
				L= 910 h14	2	2,2 кг
БЧ		8	ДО.155	Плита		
				ЛистБ-Ш-8 ГОСТ 19903-74		
				Ст.3кп ГОСТ 14637-79		
				100 h14 х 100 h14	4	0,6кг
БЧ		9	ДО.156	Лист		
				Лист Б 1,6 ГОСТ 19903-74		
				Ст3кп ГОСТ 16523-70		
				980 h14 х 890 h14	1	10,9кг
II		10	ДО.010 08	Перемычка	2	
БЧ		11	ДО.157	Стойка		
				УголокБ40х40х4ГОСТ850972		
				СТ.3кп ГОСТ 535-79		
				L= 1485 h14	2	3,6кг
БЧ		12	ДО.158	Полоса		
				ПолосаБ-2 5х30ГОСТ1103-76		
				Ст.3кп ГОСТ 535-79		
				L= 250 h14	2	0,3кг
БЧ		13	ДО.159	Полоса		
				ПолосаБ-2 5х30ГОСТ1103-76		
				Ст.3кп ГОСТ 535-79		
				L= 460 h14	2	0,5кг
				ДО.000 - 16 Рис.4		
				Детали		
II		1	ДО.001-03	Лист	2	
II		2	ДО.025-08	Лист	1	
II		3	ДО.026-08	Лист	1	

Подпись и дата | Инв.№ дубл. | Взам.инв.№ | Подпись и дата | Инв.№ подл.

Изм.	Лист	№ докум.	Подп.	Дата	ДО.000	Лист 23

Формат А4

Формат	Зона	Поз.	Обозначение	Наименование	Кол.	Примечание
БЧ		4	ДО.160	Стяжка		
				УголокБ25х25х3ГОСТ850972		
				Ст.3кп ГОСТ 535-79		
				L= 1245 h14	2	1,4кг
БЧ		5	ДО.161	Стойка		
				УголокБ40х40х4ГОСТ850972		
				Ст.3кп ГОСТ 535-79		
				L= 1445h14	2	3,5кг
БЧ		6	ДО.162	Стяжка		
				УголокБ25х25х3ГОСТ850972		
				Ст.3кп ГОСТ 535-79		
				L= 1225 h14	2	1,35кг
БЧ		7	ДО.163	Перемычка		
				УголокБ40х40х4ГОСТ850972		
				Ст.3кп ГОСТ535-79		
				L= 1660 h14	2	4,0кг
БЧ		8	ДО.164	Плита		
				ЛистБ-Ш-8 ГОСТ 19903-74		
				Ст.3кп ГОСТ 14637-79		
				120 h14 х 120 h14	4	0,9кг
БЧ		9	ДО.165	Лист		
				Лист Б 1,6 ГОСТ 19903-74		
				Ст3кп ГОСТ 16523-70		
				1090 h14 х 1080 h14	1	14,5кг
II		10	ДО.010-12	Перемычка	2	
БЧ		11	ДО.166	Стойка		
				УголокБ40х40х4ГОСТ850972		
				Ст.3кп ГОСТ 535-79		
				L= 1775 h14	2	4,3кг
БЧ		12	ДО.167	Полоса		

Подпись и дата | Инв.№ дубл. | Взам.инв.№ | Подпись и дата | Инв.№ подл.

Изм.	Лист	№ докум.	Подп.	Дата	ДО.000	Лист 24

Формат А4

Формат	Зона	Поз.	Обозначение	Наименование	Кол.	Примечание
				Полоса Б-2 5х30 ГОСТ 103-76		
				Ст.3кп ГОСТ 535-79		
				L = 250 h14	2	0,3кг
БЧ		13	ДО.168	Полоса		
				Полоса Б-2 5х30 ГОСТ 103-76		
				Ст.3кп ГОСТ 535-79		
				L = 460 h14	2	0,5кг
				ДО.000 - 17 Рис.4		
				Детали		
II		1	ДО.001-04	Лист	2	
II		2	ДО.025-09	Лист	1	
II		3	ДО.026-09	Лист	1	
БЧ		4	ДО.169	Стяжка		
				Уголок Б25х25х3 ГОСТ 8509-72		
				Ст.3кп ГОСТ 535-79		
				L = 1530 h14	2	1,6 кг
БЧ		5	ДО.170	Стойка		
				Уголок Б40х40х4 ГОСТ 8509-72		
				Ст.3кп ГОСТ 535-79		
				L = 1445 h14	2	3,5кг
БЧ		6	ДО.171	Стяжка		
				Уголок Б25х25х3 ГОСТ 8509-72		
				Ст.3кп ГОСТ 535-79		
				L = 1500 h14	2	1,5кг
БЧ		7	ДО.172	Перемычка		
				Уголок Б40х40х4 ГОСТ 8509-72		
				Ст.3кп ГОСТ 535-79		
				L = 2410 h14	2	5,8кг
БЧ		8	ДО.173	Плита		
				Лист Б-ПН-8 ГОСТ 19903-74		
				Ст.3кп ГОСТ 14637-79		

Инв.№ подл. | Подпись и дата | Инв.№ дубл. | Взам.инв.№ | Подпись и дата

Формат	Зона	Поз.	Обозначение	Наименование	Кол.	Примечание
				120 h14 х 120 h14	4	0,9кг
БЧ		9	ДО.174	Лист		
				Лист Б 1,6 ГОСТ 19903-74		
				Ст.3кп ГОСТ 16523-70		
				1190 h14 х 1170 h14	1	17,0кг
II		10	ДО.010-13	Перемычка	2	
БЧ		11	ДО.175	Стойка		
				Уголок Б40х40х4 ГОСТ 8509-72		
				Ст.3кп ГОСТ 535-79		
				L = 1775 h14	2	4,3 кг
БЧ		12	ДО.176	Полоса		
				Полоса Б-2 5х30 ГОСТ 103-76		
				Ст.3кп ГОСТ 535-79		
				L = 400 h14	2	0,5кг
БЧ		13	ДО.177	Полоса		
				Полоса Б-2 5х30 ГОСТ 103-76		
				Ст.3кп ГОСТ 535-79		
				L = 660 h14	2	0,8кг
				ДО.000 - 18 Рис.3		
				Детали		
II		1	ДО.014-07	Лист	2	
II		2	ДО.025-10	Лист	1	
II		3	ДО.026-10	Лист	1	
БЧ		4	ДО.178	Стяжка		
				Уголок Б25х25х3 ГОСТ 8509-72		
				Ст.3кп ГОСТ 535-79		
				L = 1080 h14	2	1,2 кг
БЧ		5	ДО.179	Стойка		
				Уголок Б40х40х4 ГОСТ 8509-72		
				Ст.3кп ГОСТ 535-79		
				L = 1695 h14	2	4,1кг

Инв.№ подл. | Подпись и дата | Инв.№ дубл. | Взам.инв.№ | Подпись и дата

Формат	Зона	Поз.	Обозначение	Наименование	Кол.	Примечание
БЧ		6	ДО.I80	Стяжка		
				Уголок Б25х25х3 ГОСТ 850972		
				Ст3кп ГОСТ 535-79		
				L = I090 hI4	2	I,2кг
БЧ		7	ДО.I8I	Перемычка		
				Уголок Б40х40х4 ГОСТ 850972		
				Ст3кп ГОСТ 535-79		
				L = II60 hI4	2	2,8кг
БЧ		8	ДО.I82	Плита		
				Лист Б-ПН-8 ГОСТ I9903-74		
				Ст3кп ГОСТ I4637-79		
				I00 hI4 x I00 hI4	4	0,6кг
БЧ		9	ДО.I83	Лист		
				Лист БI,6 ГОСТ I9903-74		
				Ст3кп ГОСТ I6523-70		
				990 hI4 x 880 hI4	I	I0,8кг
II		I0	ДО.0I0-I4	Перемычка	2	
БЧ		II	ДО.I84	Стойка		
				Уголок Б40х40х4 ГОСТ 850972		
				Ст3кп ГОСТ 535-79		
				L = I485 hI4	2	3,6кг
БЧ		I2	ДО.I85	Полоса		
				Полоса Б-2 5х30 ГОСТ I0376		
				Ст.3кп ГОСТ 535-79		
				L = 400 hI4	2	0,5кг
БЧ		I3	ДО.I86	Полоса		
				Полоса Б-2 5х30 ГОСТ I0376		
				Ст.3кп ГОСТ 535-79		
				L = 660 hI4	2	0,8кг
				ДО.С00-I9 Рис.3		
				Детали		

Инв.№ подл. | Подпись и дата | Взам.инв.№ | Инв.№ дубл. | Подпись и дата

Изм.	Лист	№ докум.	Подп.	Дата	ДО.000	Лист 27

Формат А4

Формат	Зона	Поз.	Обозначение	Наименование	Кол.	Примечание
II		I	ДО.0I4-08	Лист	2	
II		2	ДО.002-08	Лист	I	
БЧ		3	ДО.I87	Лист		
				Лист БI,6 ГОСТ I9903-74		
				Ст3кп ГОСТ I6523-70		
				II70 hI4 x II60 hI4	I	I6,6кг
БЧ		4	ДО.I88	Стяжка		
				Уголок Б25х25х3 ГОСТ 850972		
				Ст3кп ГОСТ 535-79		
				L = II60 hI4	2	I,3кг
БЧ		5	ДО.I89	Стойка		
				Уголок Б40х40х4 ГОСТ 850972		
				Ст3кп ГОСТ 535-79		
				L = I945 hI4	2	4,7кг
БЧ		6	ДО.I90	Стяжка		
				Уголок Б25х25х3 ГОСТ 850972		
				Ст3кп ГОСТ 535-79		
				L = II70 hI4	2	I,3кг
БЧ		7	ДО.I9I	Перемычка		
				Уголок Б40х40х4 ГОСТ 850972		
				Ст3кп ГОСТ 535-79		
				L = II60 hI4	2	2,8кг
БЧ		8	ДО.I92	Плита		
				Лист Б-ПН-8 I0СТI990374		
				Ст3кп ГОСТ I463779		
				I20 hI4 x I20 hI4	4	0,9кг
БЧ		9	ДО.I93	Лист		
				Лист БI,6 ГОСТ I9903-74		
				Ст3кп ГОСТI6523-70		
				II70 hI4 x II50 hI4	I	I6,4кг
II		I0	ДО.0I0-09	Перемычка	2	

Инв.№ подл. | Подпись и дата | Взам.инв.№ | Инв.№ дубл. | Подпись и дата

Изм.	Лист	№ докум.	Подп.	Дата	ДО.000	Лист 28

Формат А4

Формат	Зона	Поз.	Обозначение	Наименование	Кол.	Примечание
БЧ		II	ДО.I94	Стойка		
				Уголок Б40х40х4 ГОСТ 8509-72		
				Ст3кп ГОСТ 535-79		
				L = I775 hI4	2	4,3кг
БЧ		I2	ДО.I95	Полоса		
				Полоса Б-2 5х30 ГОСТ I0377-6		
				Ст.3кп ГОСТ 535-79		
				L = 400 hI4	2	0,5кг
БЧ		I3	ДО.I96	Полоса		
				Полоса Б-2 5х30 ГОСТ I0377-6		
				Ст.3кп ГОСТ 535-79		
				L = 660 hI4	2	0,8кг
				ДО.000 - 20 Рис.4		
				Детали		
II		I	ДО.00I-05	Лист	2	
II		2	ДО.025-II	Лист	I	
II		3	ДО.026-II	Лист	I	
БЧ		4	ДО.I97	Стяжка		
				Уголок Б25х25х3 ГОСТ 8509-72		
				Ст3кп ГОСТ 535-79		
				L = I6I0 hI4	2	I,7кг
БЧ		5	ДО.I98	Стойка		
				Уголок Б40х40х4 ГОСТ 8509-72		
				Ст3кп ГОСТ 535-79		
				L = II95 hI4	2	2,9кг
БЧ		6	ДО.I99	Стяжка		
				Уголок Б25х25х3 ГОСТ 8509-72		
				Ст3кп ГОСТ 535-79		
				L = I520 hI4	2	I,6кг
БЧ		7	ДО.200	Перемычка		

Инв.№ подл. | Подпись и дата | Взам.инв.№ | Инв.№ дубл. | Подпись и дата

Изм. Лист № докум. Подп. Дата

ДО.000

Лист 29

Формат А4

Формат	Зона	Поз.	Обозначение	Наименование	Кол.	Примечание
				Уголок Б40х40х4 ГОСТ 8509-72		
				Ст3кп ГОСТ 535-79		
				L = 24I0 hI4	2	5,8кг
БЧ		8	ДО.20I	Плита		
				Лист Б-ПН-8 ГОСТ I9903-74		
				Ст.3кп ГОСТ I4637-79		
				I20 hI4 x I20 hI4	4	0,9кг
БЧ		9	ДО.202	Лист		
				Лист Б1,6 ГОСТ I9903-74		
				Ст3кп ГОСТ I6523-70		
				II90 hI4 x I080 hI4	I	I5,7кг
II		I0	ДО.0I0-I3	Перемычка	2	
БЧ		II	ДО.203	Стойка		
				Уголок Б40х40х4 ГОСТ 8509-72		
				Ст3кп ГОСТ 535-79		
				L = I775 hI4	2	4,3кг
БЧ		I2	ДО.204	Полоса		
				Полоса Б-2 5х30 ГОСТ I0377-6		
				Ст.3кп ГОСТ535-79		
				L = 400 hI4	2	0,5кг
БЧ		I3	ДО.205	Полоса		
				Полоса Б-2 5х30 ГОСТ I0377-6		
				Ст.3кп ГОСТ 535-79		
				L = 660 hI4	2	0,8кг
				ДО.000 - 2I Рис.4		
				Детали		
II		I	ДО.00I-06	Лист	2	
II		2	ДО.025-I2	Лист	I	
II		3	ДО.026-I2	Лист	I	
БЧ		4	ДО.206	Стяжка		

Инв.№ подл. | Подпись и дата | Взам.инв.№ | Инв.№ дубл. | Подпись и дата

Изм. Лист № докум. Подп. Дата

ДО.000

Лист 30

Формат А4

Формат	Зона	Поз.	Обозначение	Наименование	Кол.	Примечание
				Уголок Б25х25х3 ГОСТ 8509-72 / Ст3кп ГОСТ 535-79		
				L = 1360 h14	2	1,5кг
БЧ		5	Д0.207	Стойка		
				Уголок Б40х40х4 ГОСТ 8509-72 / Ст3кп ГОСТ 535-79		
				L = 1445 h14	2	3,5кг
БЧ		6	Д0.208	Стяжка		
				Уголок Б25х25х3 ГОСТ 8509-72 / Ст3кп ГОСТ 535-79		
				L = 1330 h14	2	1,45кг
БЧ		7	Д0.209	Перемычка		
				Уголок Б40х40х4 ГОСТ 8509-72 / Ст3кп ГОСТ 535-79		
				L = 1910 h14	2	4,6кг
БЧ		8	Д0.210	Плита		
				Лист Б-ПН-8 ГОСТ 19903-74 / Ст3кп ГОСТ 14637-79		
				120 h14 x 120 h14	4	0,9кг
БЧ		9	Д0.211	Лист		
				Лист Б1.6 ГОСТ 19903-74 / Ст3кп ГОСТ 16523-70		
				1220 h14 x 1080 h14	1	16,2кг
	II	10	Д0.010-15	Перемычка	2	
БЧ		11	Д0.212	Стойка		
				Уголок Б40х40х4 ГОСТ 8509-72 / Ст3кп ГОСТ 535-79		
				L = 1775 h14	2	4,3кг
БЧ		12	Д0.213	Полоса		
				Полоса Б-2 5х30 ГОСТ 103-76 / Ст.3кп ГОСТ 535-79		

Инв.№ подл. | Подпись и дата | Инв.№ дубл. | Взам.инв.№ | Подпись и дата | Инв.№ подл.

Изм.	Лист	№ докум.	Подп.	Дата	Д0.000	Лист 31

Формат А4

Формат	Зона	Поз.	Обозначение	Наименование	Кол.	Примечание
				L = 400 h14	2	0,5кг
БЧ		13	Д0.214	Полоса		
				Полоса Б-2 5х30 ГОСТ 103-76 / Ст.3кп ГОСТ 535-79		
				L = 660 h14	2	0,8кг
				Д0.000 - 22 Рис.4		
				Детали		
II		1	Д0.001-07	Лист	2	
II		2	Д0.025-13	Лист	1	
II		3	Д0.026-13	Лист	1	
БЧ		4	Д0.215	Стяжка		
				Уголок Б25х25х3 ГОСТ 8509-72 / Ст3кп ГОСТ 535-79		
				L = 1210 h14	2	1,3кг
БЧ		5	Д0.216	Стойка		
				Уголок Б40х40х4 ГОСТ 8509-72 / Ст3кп ГОСТ 535-79		
				L = 1945 h14	2	4,7кг
БЧ		6	Д0.217	Стяжка		
				Уголок Б25х25х3 ГОСТ 8509-72 / Ст3кп ГОСТ 535-79		
				L = 1210 h14	2	1,3кг
БЧ		7	Д0.218	Перемычка		
				Уголок Б40х40х4 ГОСТ 8509-72 / Ст3кп ГОСТ 535-79		
				L = 1660 h14	2	4,0кг
БЧ		8	Д0.219	Плита		
				Лист Б-ПН-8 ГОСТ 19903-74 / Ст3кп ГОСТ 14637-79		
				120 h14 x 120 h14	4	0,9кг
БЧ		9	Д0.220	Лист		

Инв.№ подл. | Подпись и дата | Инв.№ дубл. | Взам.инв.№ | Подпись и дата | Инв.№ подл.

Изм.	Лист	№ докум.	Подп.	Дата	Д0.000	Лист 32

Формат А4

Формат	Зона	Поз.	Обозначение	Наименование	Кол.	Примечание
				Лист Б1,6 ГОСТ 19903-74		
				Ст3кп ГОСТ 16523-70		
				1480 h14 x 1390 h14	1	24,8кг
II		10	ДО.010-16	Перемычка	2	
БЧ		11	ДО.221	Стойка		
				Уголок Б40х40х4 ГОСТ 8509-72		
				Ст3кп ГОСТ 535-79		
				L = 2175 h14	2	5,3кг
БЧ		12	ДО.222	Полоса		
				Полоса Б-2 5х30 ГОСТ 103-76		
				Ст.3кп ГОСТ 535-79		
				L = 400 h14	2	0,5кг
БЧ		13	ДО.223	Полоса		
				Полоса Б-2 5х30 ГОСТ 103-76		
				Ст.3кп ГОСТ 535-79		
				L = 660 h14	2	0,8кг
				ДО.000 - 23 Рис.4		
				Деталь		
II		1	ДО.001-08	Лист	2	
II		2	ДО.025-14	Лист	1	
II		3	ДО.026-14	Лист	1	
БЧ		4	ДО.224	Стяжка		
				Уголок Б25х25х3 ГОСТ 8509-72		
				Ст3кп ГОСТ 535-79		
				L = 1500 h14	2	1,6кг
БЧ		5	ДО.225	Стойка		
				Уголок Б40х40х4 ГОСТ 8509-72		
				Ст3кп ГОСТ 535-79		
				L = 1945 h14	2	4,7кг
БЧ		6	ДО.226	Стяжка		

Подпись и дата | Инв.№ дубл. | Взам.инв.№ | Подпись и дата | Инв.№ подл.

Изм.	Лист	№ докум.	Подп.	Дата	ДО.000	Лист 33

Формат А4

Формат	Зона	Поз.	Обозначение	Наименование	Кол.	Примечание
				Уголок Б25х25х3 ГОСТ 8509-72		
				Ст3кп ГОСТ 535-79		
				L = 1500 h14	2	1,6кг
БЧ		7	ДО.227	Перемычка		
				Уголок Б40х40х4 ГОСТ 8509-72		
				Ст3кп ГОСТ 535-79		
				L = 2410 h14	2	5,8кг
БЧ		8	ДО.228	Плита		
				Лист Б-ПН-8 ГОСТ 19903-74		
				Ст3кп ГОСТ 14637-79		
				120 h14 x 120 h14	4	0,9кг
БЧ		9	ДО.229	Лист		
				Лист Б1,6 ГОСТ 19903-74		
				Ст3кп ГОСТ 16523-70		
				1480 h14 x 1390 h14	1	24,8кг
II		10	ДО.010-16	Перемычка	2	
БЧ		11	ДО.230	Стойка		
				Уголок Б40х40х4 ГОСТ 8509-72		
				Ст3кп ГОСТ 535-79		
				L = 2175 h14	2	5,3кг
БЧ		12	ДО.231	Полоса		
				Полоса Б-2 5х40 ГОСТ 103-76		
				Ст.3кп ГОСТ 535-79		
				L = 500 h14	2	0,8кг
БЧ		13	ДО.232	Полоса		
				Полоса Б-2 5х40 ГОСТ 103-76		
				Ст.3кп ГОСТ 535-79		
				L = 880 h14	2	1,4кг
				ДО.000 - 24 Рис.3		
				Деталь		
II		1	ДО.014-09	Лист	2	

Подпись и дата | Инв.№ дубл. | Взам.инв.№ | Подпись и дата | Инв.№ подл.

Изм.	Лист	№ докум.	Подп.	Дата	ДО.000	Лист 34

Формат А4

Формат	Зона	Поз.	Обозначение	Наименование	Кол.	Примечание
II		2	ДО.025-I5	Лист	I	
II		3	ДО.026-I5	Лист	I	
БЧ		4	ДО.233	Стяжка		
				Уголок Б25х25х3 ГОСТ 8509-72		
				Ст3кп ГОСТ 535-79		
				L = I400 hI4	2	I,6кг
БЧ		5	ДО.234	Стойка		
				Уголок Б40х40х4 ГОСТ 8509-72		
				Ст3кп ГОСТ 535-79		
				L = 2445 hI4	2	5,9кг
БЧ		6	ДО.235	Стяжка		
				Уголок Б25х25х3 ГОСТ 8509-72		
				Ст3кп ГОСТ 535-79		
				L = I4I0 hI4	2	I,6кг
БЧ		7	ДО.236	Перемычка		
				Уголок Б40х40х4 ГОСТ 8509-72		
				Ст3кп ГОСТ 535-79		
				L = I660 hI4	2	4,0кг
БЧ		8	ДО.237	Плита		
				Лист Б-ПН-8 ГОСТ I9903-74		
				Ст3кп ГОСТ I4637-79		
				I20 hI4 x I20 hI4	4	0,9кг
БЧ		9	ДО.238	Лист		
				Лист Б1,6 ГОСТ I9903-74		
				Ст3кп ГОСТ I6523-70		
				I480 hI4 x I390 hI4	I	24,8кг
II		I0	ДС.0I0-I6	Перемычка	2	
БЧ		II	ДО.239	Стойка		
				Уголок Б40х40х4 ГОСТ 8509-72		
				Ст3кп ГОСТ 535-79		
				L = 2I75 hI4	2	5,3кг

Подпись и дата | Инв.№ дубл. | Взам.инв.№ | Подпись и дата | Инв.№ подл.

Изм.	Лист	№ докум.	Подп.	Дата	ДО.000	Лист 35

Формат А4

Формат	Зона	Поз.	Обозначение	Наименование	Кол.	Примечание
БЧ		I2	ДО.240	Полоса		
				Полоса Б-2 5х43 ГОСТ I03-76		
				Ст.3кп ГОСТ 535-79		
				L = 500 hI4	2	0,8кг
БЧ		I3	ДО.24I	Полоса		
				Полоса Б-2 5х43 ГОСТ I03-76		
				Ст.3кп ГОСТ 535-79		
				L = 880 hI4	2	I,4кг
				ДО.000 - 25 Рис.4		
				Детали		
II		I	ДО.00I-09	Лист	2	
II		2	ДО.025-I6	Лист	I	
II		3	ДО.026-I6	Лист	I	
БЧ		4	ДО.242	Стяжка		
				Уголок Б25х25х3 ГОСТ 8509-72		
				Ст3кп ГОСТ 535-79		
				L = I4I0 hI4	2	I,6кг
БЧ		5	ДО.243	Стойка		
				Уголок Б40х40х4 ГОСТ 8509-72		
				Ст3кп ГОСТ 535-79		
				L = I945 hI4	2	4,7кг
БЧ		6	ДО.244	Стяжка		
				Уголок Б25х25х3 ГОСТ 8509-72		
				Ст3кп ГОСТ 535-79		
				L = I450 hI4	2	I,6кг
БЧ		7	ДО.245	Перемычка		
				Уголок Б40х40х4 ГОСТ 8509-72		
				Ст3кп ГОСТ 535-79		
				L = I9I0 hI4	2	4,6кг
БЧ		8	ДО.246	Плита		

Подпись и дата | Инв.№ дубл. | Взам.инв.№ | Подпись и дата | Инв.№ подл.

Изм.	Лист	№ докум.	Подп.	Дата	ДО.000	Лист 36

Формат А4

Формат	Зона	Поз.	Обозначение	Наименование	Кол.	Примечание
				Лист Б-ШН-8ГОСТ19903-74		
				Ст3кпГОСТ 14637-79		
				I20 hI4 x I20 hI4	4	0,9кг
БЧ		9	ДО.247	Лист		
				Лист БI,6ГОСТ 19903-74		
				Ст3кп ГОСТ16523-70		
				I390 hI4 x I330 hI4	I	22,3кг
II		I0	ДО.0I0-I6	Перемычка	2	
БЧ		II	ДО. 248	Стойка		
				Уголок Б40х40х4ГОСТ850972		
				Ст3кп ГОСТ 535-79		
				L = 2I75 hI4	2	5,3кг
БЧ		I2	ДО. 249	Полоса		
				Полоса Б-2 5х40ГОСТ103-76		
				Ст3кп ГОСТ 535-79		
				L = 500 hI4	2	0,8кг
БЧ		I3	ДО.250	Полоса		
				Полоса Б-2 5х40ГОСТ10376		
				Ст.3кп ГОСТ 535-79		
				L = 880 hI4	2	I,4кг
				ДО.000 - 26 Рис.3		
				Детали		
II		I	ДО.0I4-I0	Лист	2	
II		2	ДО.025-I7	Лист	I	
II		3	ДО.026-I7	Лист	I	
БЧ		4	ДО.25I	Стяжка		
				Уголок Б35х25х3ГОСТ850972		
				Ст3кпГОСТ 535-79		
				L = I930 hI4	2	2,2кг
БЧ		5	ДО.252	Стойка		

Инв.№ подл. | Подпись и дата | Инв.№ дубл. | Взам.инв.№ | Подпись и дата

Изм. Лист № докум. Подп. Дата

ДО.000

Лист 37

Формат А4

Формат	Зона	Поз.	Обозначение	Наименование	Кол.	Примечание
				Уголок Б40х40х4ГОСТ850972		
				Ст3кп ГОСТ 535-79		
				L = 3445 hI4	2	8,3кг
БЧ		6	ДО.253	Стяжка		
				Уголок Б25х25х3ГОСТ850972		
				Ст3кп ГОСТ 535-79		
				L = I550 hI4	2	I,7кг
БЧ		7	ДО.254	Перемычка		
				Уголок Б40х40х4ГОСТ850972		
				Ст3кпГОСТ 535-79		
				L = I660 hI4	2	4,0кг
БЧ		8	ДО.255	Плита		
				Лист Б-ШН-8ГОСТ19903-74		
				Ст.3кпГОСТ14637-79		
				I20 hI4 x I20 hI4	4	0,9кг
БЧ		9	ДО.256	Лист		
				Лист БI,6ГОСТ19903-74		
				Ст3кпГОСТ16523-70		
				I390 hI4 x I330 hI4	I	22,3кг
II		I0	ДО.0I0-I6	Перемычка	2	
БЧ		II	ДО.257	Стойка		
				Уголок Б40х40х4ГОСТ850972		
				Ст3кп ГОСТ 535-79		
				L = 2I75 hI4	2	5,3кг
БЧ		I2	ДО.258	Полоса		
				Полоса Б-2 5х40ГОСТ10375		
				Ст.3кпГОСТ 535-79		
				L = 500 h.I4	2	0,8кг
БЧ		I3	ДО.259	Полоса		
				Полоса Б-2 5х40ГОСТ10376		
				Ст.3кпГОСТ 535-79		

Инв.№ подл. | Подпись и дата | Инв.№ дубл. | Взам.инв.№ | Подпись и дата

Изм. Лист № докум. Подп. Дата

ДО.000

Лист 38

Формат А4

Формат	Зона	Поз.	Обозначение	Наименование	Кол.	Примечание
				L = 880 h14	2	1,4кг
				ДО.000 – 27 Рис.4		
				Детали		
II		I	ДО.001-10	Лист	2	
II		2	ДО.003-09	Лист	I	
БЧ		3	ДО.260	Лист		
				Лист Б1,6 ГОСТ 19903-74		
				Ст3кп ГОСТ 16523-70		
				1160 h14 x 835 h14	I	12,0кг
БЧ		4	ДО.261	Стяжка		
				Уголок Б25х25х3 ГОСТ 8509-72		
				Ст3кп ГОСТ 535-79		
				L = 875 h14	2	1,0кг
БЧ		5	ДО.262	Стойка		
				Уголок Б40х40х4 ГОСТ 8509-72		
				Ст3кп ГОСТ 535-79		
				L = 1195 h14	2	2,9кг
БЧ		6	ДО.263	Стяжка		
				Уголок Б25х25х3 ГОСТ 8509-72		
				Ст3кп ГОСТ 535-79		
				L = 835 h14	2	0,9кг
БЧ		7	ДО.264	Перемычка		
				Уголок Б40х40х4 ГОСТ 8509-72		
				Ст3кп ГОСТ 535-79		
				L = 1160 h14	2	2,8кг
БЧ		8	ДО.265	Плита		
				Лист Б-ПН-8 ГОСТ 19903-74		
				Ст3кп ГОСТ 14637-79		
				80 h14 x 80 h14	4	0,4кг
БЧ		9	ДО.266	Лист		

Подпись и дата | Инв.№ дубл. | Взам.инв.№ | Подпись и дата | Инв.№ подл.

Изм.	Лист	№ докум.	Подп.	Дата	ДО.000	Лист 39

Формат А4

Формат	Зона	Поз.	Обозначение	Наименование	Кол.	Примечание
				Лист Б1,6 ГОСТ 19903-74		
				Ст3кп ГОСТ 16523-70		
				1150 h14 x 880 h14	I	12,5кг
II		I0	ДО.010-09	Перемычка	2	
БЧ		II	ДО.267	Стойка		
				Уголок Б40х40х4 ГОСТ 8509-72		
				Ст3кп ГОСТ 535-79		
				L = 1485 h14	2	3,6кг
БЧ		I2	ДО.268	Полоса		
				Полоса Б-2 5х30 ГОСТ 10377-76		
				Ст.3кп ГОСТ 535-79		
				L = 200 h14	2	0,2кг
БЧ		I3	ДО.269	Полоса		
				Полоса Б-2 5х30 ГОСТ 10377-76		
				Ст.3кп ГОСТ 535-79		
				L = 360 h14	2	0,4кг
				ДО.000 – 28 Рис.4		
				Детали		
II		I	ДО.001-11	Лист	2	
II		2	ДО.025-18	Лист	I	
II		3	ДО.026-18	Лист	I	
БЧ		4	ДО.270	Стяжка		
				Уголок Б25х25х3 ГОСТ 8509-72		
				Ст3кп ГОСТ 535-79		
				L = 1150 h14	2	1,2кг
БЧ		5	ДО.271	Стойка		
				Уголок Б40х40х4 ГОСТ 8509-72		
				Ст3кп ГОСТ 535-79		
				L = 1445 h14	2	3,5кг
БЧ		6	ДО.272	Стяжка		

Подпись и дата | Инв.№ дубл. | Взам.инв.№ | Подпись и дата | Инв.№ подл.

Изм.	Лист	№ докум.	Под.	Дата	ДО.000	Лист 40

Формат А4

Формат	Зона	Поз.	Обозначение	Наименование	Кол.	Примечание
				Уголок Б25х25х3 ГОСТ 8509-72		
				Ст3кп ГОСТ 535-79		
				L = 1120 h14	2	1,2кг
БЧ		7	ДО.273	Перемычка		
				Уголок Б40х40х4 ГОСТ 8509-72		
				Ст3кп ГОСТ 535-79		
				L = 1660 h14	2	4,0кг
БЧ		8	ДО.274	Плита		
				Лист Б-ШН-8 ГОСТ 19903-74		
				Ст.3кп ГОСТ 14637-79		
				100 h14 х 100 h14	4	0,6кг
БЧ		9	ДО.275	Лист		
				Лист Б1.6 ГОСТ 19903-74		
				Ст3кп ГОСТ 16523-70		
				1090 h14 х 830 h14	1	11,9кг
	II	10	ДО.010-12	Перемычка	2	
БЧ		11	ДО.276	Стойка		
				Уголок Б40х40х4 ГОСТ 8509-72		
				Ст3кп ГОСТ 535-79		
				L = 1485 h14	2	3,6кг
БЧ		12	ДО.277	Полоса		
				Полоса Б-2 5х30 ГОСТ 10376		
				Ст.3кп ГОСТ 535-79		
				L = 250 h14	2	0,3кг
БЧ		13	ДО.278	Полоса		
				Полоса Б-2 5х30 ГОСТ 10376		
				Ст.3кп ГОСТ 535-79		
				L = 460 h14	2	0,5кг

Инв.№ подл. | Подпись и дата | Взам.инв.№ | Инв.№ дубл. | Подпись и дата

Изм.	Лист	№ докум.	Подп.	Дата	ДО.000	Лист 41

ДО.010

12,5 (V)

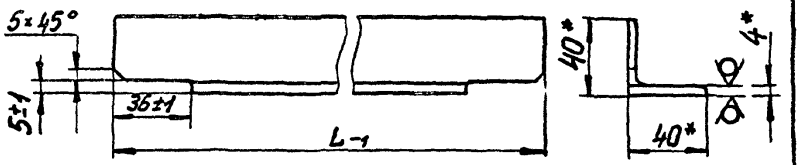

Обозначение	L, мм	Масса, кг
ДО.010	530	1,2
-01	650	1,5
-02	640	1,45
-03	610	1,4
-04	770	1,8
-05	590	1,3
-06	750	1,7
-07	710	1,6
-08	890	2,0
-09	1150	2,7
-10	790	1,8
-11	880	2,0
-12	1090	2,5
-13	1190	2,8
-14	990	2,3
-15	1220	2,9
-16	1400	3,3

*Размеры для справок.

Инв.№ подл. | Подпись и дата | Взам.инв.№ | Инв.№ дубл. | Подпись и дата

Изм.	Лист	№ докум.	Подпись	Дата	ДО.010		
Разраб.		Мешалкина			ПЕРЕМЫЧКА	Лит.	Масса / см. табл.	Масштаб —
Пров.		Зисьман				Лист	Листов 1	
Т.контр.								
Н.контр.		Ушакова			Уголок Б 40х40х4 ГОСТ 8509-72 Ст.3кп ГОСТ 535-79	ГОССТРОЙ СССР ГОСХИМПРОЕКТ г. Москва		
Утв.								

Формат А4

ДО.000 СБ

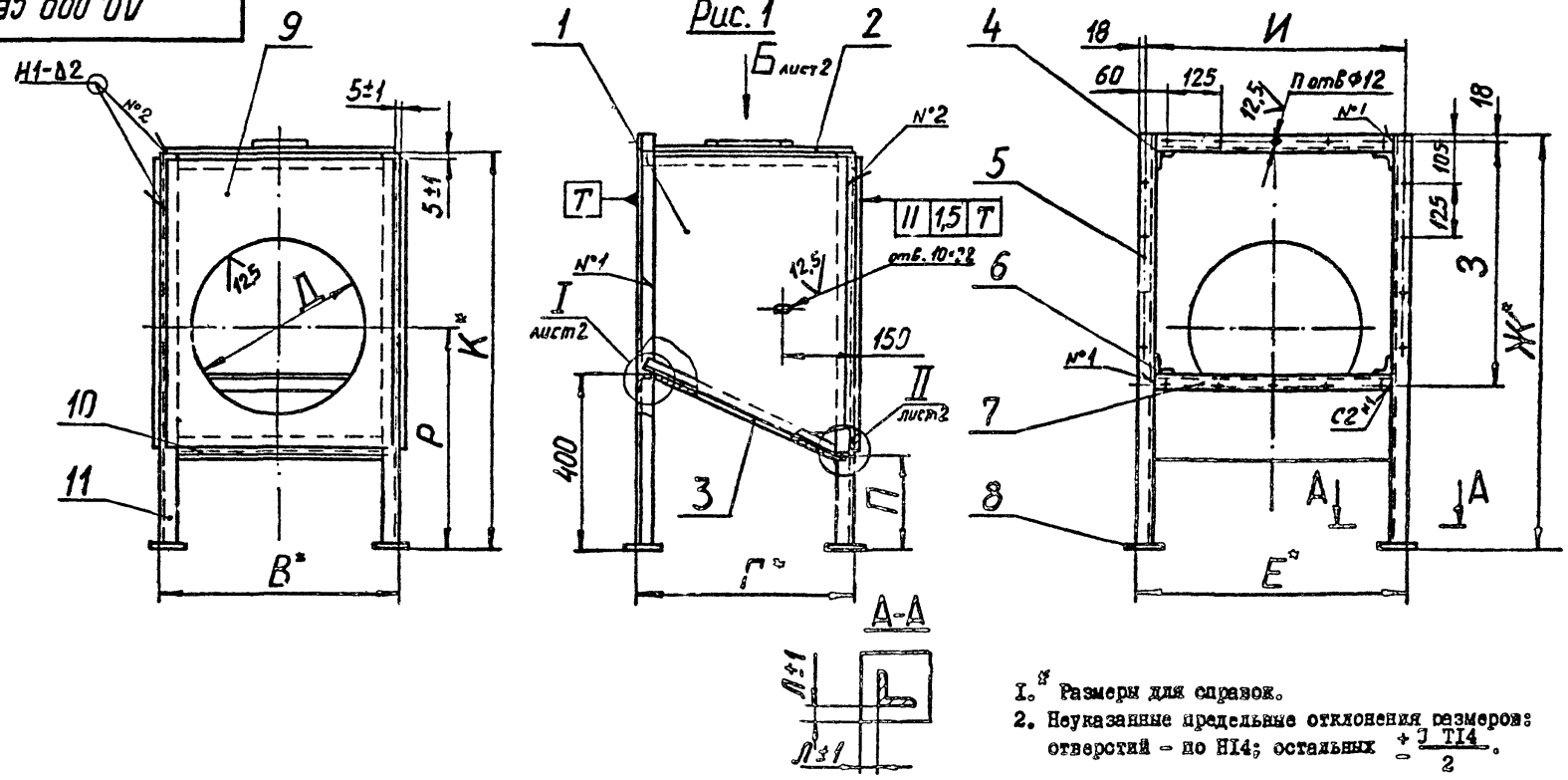

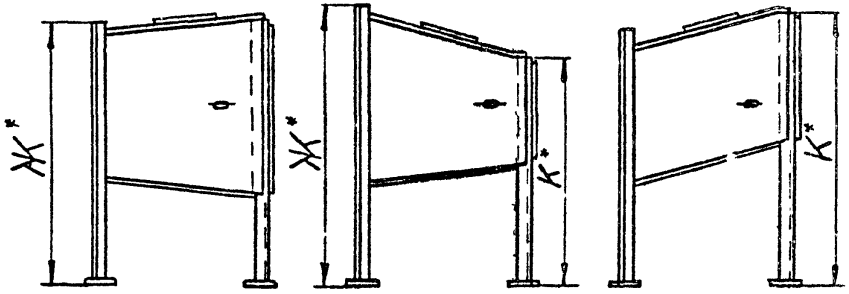

1. * Размеры для справок.
2. Неуказанные предельные отклонения размеров: отверстий - по H14; остальных $\pm \frac{IT14}{2}$.
3. Сварные швы по ГОСТ 5264-80.
4. Перед сваркой элементы конструкции отрихтовать.
5. Диаметр отверстия "Д" и его положение размер "р" определяются по конкретному проекту.
6. Разбивку отверстий М8-7Н на прямоугольном фланце "Ф" выполнять по фланцу (дет. СТД 202 СБ)

Таблицу исполнений см. лист 2

Изм.	Лист	№докум.	Подпись	Дата	ДО.000 СБ		
Разраб.		Монадкина			Конфузор Сборочный чертеж	Лит.	Масса: см. табл.
Пров.		Зисьман				Лист 1	Листов
Т.контр.		Зисьман				ГОССТРОЙ СССР ГОСХИМПРОЕКТ г. Москва	
Н.контр.		Ушакова					
Утв.		Саввин					

Формат А3

Инв.№ подл. | Подпись и дата | Инв.№ дубл. | Взам.инв.№ | Подпись и дата

ДО.000.СБ

Размеры в мм

Обозначение	Шифр	Рис	В	Г	Е	Ж	З	И	К	Л	М	Н	П	П	Масса, кг
ДО.000	Д1	1	540		620			578	835				225	18	37,0
- 01	Д2		660	500	740			703					255	20	43,0
- 02	Д3		650		865	950	551	828	975	10	210	260		22	45,0
- 03	Д4	2	620	600	990			953						24	47,0
- 04	Д5		780	800					1220				345	28	59,0
- 05	Д6		600		1240	830	426	1203	975					26	57,0
- 06	Д7		760	850		1200	801			20	260	360		32	71,0
- 07	Д8		720		620			578	1220				385	26	64,0
- 08	Д9	3		800	740			703						28	65,0
- 09	Д10		780		865	1450	1051	828						30	68,0
- 10	Д11	2	900	1000	990			953	1490					32	88,0
- 11	Д12		1160		1240			1203						36	101,0
- 12	Д13		800		620			578	1220	30			500	34	88,5
- 13	Д14	3	900	1100	740	1950	1551	703			310	460		36	100,0
- 14	Д15		890		865			828	1490					38	102,0
- 15	Д16		900		990			953						40	104,0
- 16	Д17	4	1100	1200	1740	1450	1051	1703	1780	40			690	44	125,0
- 17	Д18		1200	1400	2490			2453						56	163,0
- 18	Д19	3	1000	1100	1240	1700	1301	1203	1490	30				40	104,0
- 19	Д20		1160	1200		1950	1551							44	130,0
- 20	Д21	4	1200	1400	2490	1200	801	2453	1780	40	460	660		52	161,0
- 21	Д22		1230	1300	1990	1450	1051	1953						48	149,0
- 22	Д23		1400	1200	1740	1950	1551	1703	2180					52	163,0
- 23	Д24			1400	2490			2453			580	880		64	200,0
- 24	Д25	3			1740	2450	2051	1703						60	188,0
- 25	Д26	4			1990	1950	1551	1953					840	56	183,0
- 26	Д27	3		1500	1740	3450	3051	1703						76	225,0
- 27	Д28	4	1160	850	1240	1200	801	1203	1490	20	260	360	600	32	90,0
- 28	Д29		1100	1100	1740	1450	1051	1703		30	310	460		44	114,0

Вид Б лист 1

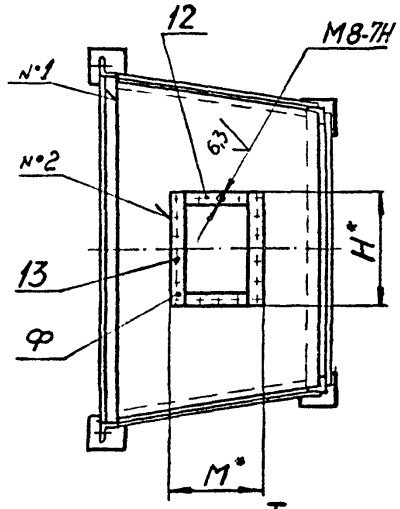

I лист 1

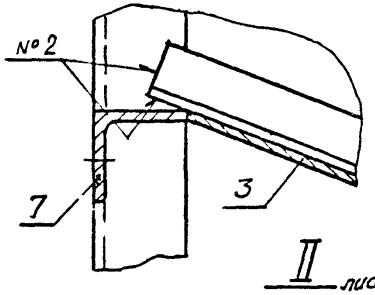

II лист 1

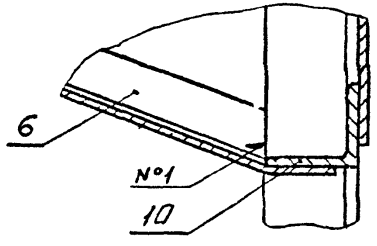

серия 5.903-7 вып.1

Инв.№ подл. | Подпись и дата | Взам.инв.№ | Инв.№ дубл. | Подпись и дата

Изм.	Лист	№ докум.	Подп.	Дата	ДО. 000 СБ	Лист 2

Формат А3

ДО.001

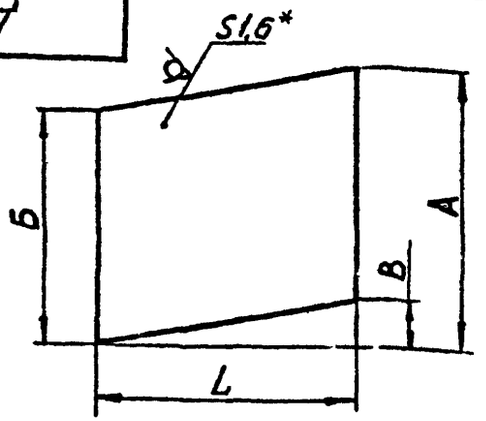

Размеры в мм

Обозначение	А	Б	В	L	Масса, кг
ДО.СОI	675	600	I75	450	3,5
-0I	I080	I090	I00	950	I2,0
-02	I080	I000	I00	960	I2,2
-03	I370	I000	290	II90	I5,0
-04	I370	I000	200	I480	20,5
-05	I370	750	290	I490	20,0
-06	I370	I000	290	I300	20,5
-07	I770	I500	290	II70	24,4
-08	I770	I500	290	I480	3I,0
-09	I770	I500	440	I380	29,0
-I0	I080	750	200	8I0	I0,5

I. *Размер для справок.

2. Предельные отклонения размеров: валов - по h14; остальных $\pm \frac{JT14}{2}$.

Изм.	Лист	№ докум.	Подпись	Дата
Разраб.		Мешалкина		
Пров.		Зисьман		
Т.контр.		Зисьман		
Н.контр.		Ушакова		
Утв.				

ДО.001

Лист

Лит.	Масса	Масштаб
	см. табл.	—

Лист | Листов I

Лист Б I,6 ГОСТ I9903-74
Ст.3кпГОСТ I6523-70

ГОССТРОЙ СССР
ГОСХИМПРОЕКТ
г. Москва

Формат А4

Подпись и дата | Инв.№ дубл. | Взам. инв.№ | Подпись и дата | Инв.№ подл.

ДО.0I4

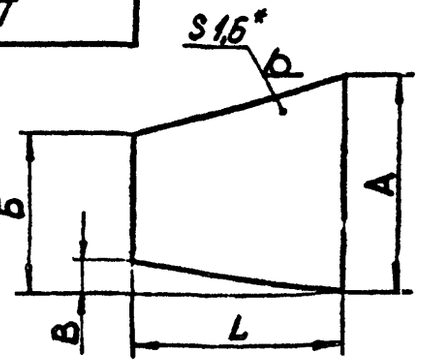

Размеры в мм

Обозначение	А	Б	В	L	Масса, кг
ДО.0I4	7I0	645	I45	465	4,0
-0I	620	555	55	570	4,5
-02	870	555	55	780	7,0
-03	620	430	55	780	5,5
-04	I495	8I0	I00	I060	I5,0
-05	I500	I080	I00	I060	I7,0
-06	I500	I080	I00	I050	I6,5
-07	I250	I030	200	I060	I5,0
-08	I500	I370	200	II50	20,0
-09	2000	I770	290	I400	32,6
-I0	3000	I770	440	I470	42,0

I. *Размер для справок.

2. Предельные отклонения размеров: валов - по h14; остальных $\pm \frac{JT14}{2}$.

Изм.	Лист	№ докум.	Подпись	Дата
Разраб.		Мешалкина		
Пров.		Зисьман		
Т.контр.		Зисьман		
Н.контр.		Ушакова		
Утв.				

ДО.0I4

Лист

Лит.	Масса	Масштаб
	см. табл.	—

Лист | Листов I

Лист Б I,6 ГОСТ I9903-74
Ст.3кпГОСТ I6523-70

ГОССТРОЙ СССР
ГОСХИМПРОЕКТ
г. Москва

Формат А4

Подпись и дата | Инв.№ дубл. | Взам. инв.№ | Подпись и дата | Инв.№ подл.

Серия 5.903-7 Вып.1

Д0.002

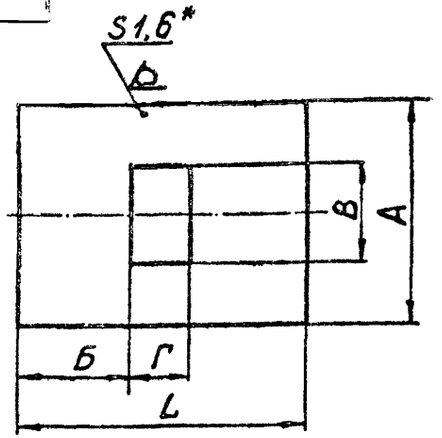

Размеры в мм

Обозначение	А	Б	В	Г	L	Масса, кг
Д0.002	530	I55	200	I50	460	3,0
-0I	660	I50			455	3,7
-02	700	290	300	200	780	6,3
-03	780	290			780	7,0
-04	900	355	400	250	960	9,5
-05	II60	355			960	I2,5
-06	880	440			II30	II,0
-07	900	440			II30	II,5
-08	II60	3°0	600	400	II60	I3,6
-09	II60	335	300	200	875	II,8

I. *Размер для справок.

2. Предельные отклонения размеров:
отверстий – по HI4; валов – по hI4;
остальных ± JTI4/2.

Изм.	Лист	№ докум.	Подпись	Дата
Разраб.		Мешалкина		
Пров.		Зисьман		
Т.контр.		Зисьман		
Н.контр.		Ушакова		
Утв.				

Д0.002

Лист

Лит.	Масса	Масштаб
	см. табл.	—

Лист | Листов 1

Лист Б I,6 ГОСТ I9903-74
Ст.3кпГОСТ I6523-70

ГОССТРОЙ СССР
ГОСХИМПРОЕКТ
г. Москва

Формат А4

Подпись и дата | Инв.№ дубл. | Взам. инв.№ | Подпись и дата | Инв.№ подл.

Д0.025

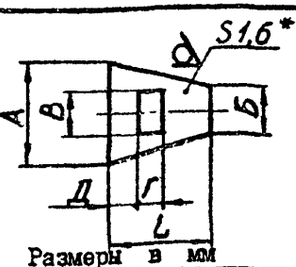

Размеры в мм

Обозначение	А	Б	В	Г	Д	L	Масса, кг
Д0.025	780	650	200	I50	I50	455	4,5
-0I	900	600			205	560	5,2
-02	II60	760			335	820	9,6
-03	II60	600	300	200	290	780	7,8
-04	II60	750			305	8I0	9,0
-05	7I0	530			290	780	5,5
-06	790	530	400	250	505	I260	9,2
-07	890	660			440	II30	9,7
-08	I650	I090			480	I2I0	I8,8
-09	2400	II90	600	400	500	I400	27,4
-I0	II60	990			330	I065	II,2
-II	2400	II90			540	I480	29,0
-I2	I900	I220			455	I3I0	2I,8
-I3	I660	I390			395	II90	I9,0
-I4	2400	I390	800	500	440	I380	26,6
-I5	I660	I390			435	I370	I9,5
-I6	I900	I390			440	I380	22,5
-I7	I660	I390			700	I900	30,0
-I8	I660	I090	400	250	405	I400	I6,5

I. *Размер для справок.

2. Предельные отклонения размеров: отверстий – по HI4; валов – по hI4; остальных ± JTI4/2.

Изм.	Лист	№ докум.	Подпись	Дата
Разраб.		Мешалкина		
Пров.		Зисьман		
Т.контр.		Зисьман		
Н.контр.		Ушакова		
Утв.				

Д0.025

Лист

Лит.	Масса	Масштаб
	см. табл.	—

Лист | Листов 1

Лист Б I,6 ГОСТ I9903-74
Ст3кп ГОСТ I6523-70

ГОССТРОЙ СССР
ГОСХИМПРОЕКТ
г. Москва

Формат А4

Подпись и дата | Инв.№ дубл. | Взам. инв.№ | Подпись и дата | Инв.№ подл.

Д 0.063

12,5 (√)

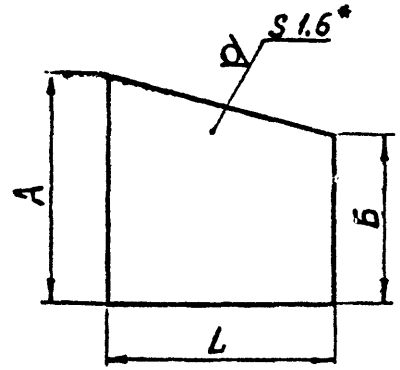

Размеры в мм

Обозначение	А	Б	L	Масса, кг
Д0.063	830	750	830	8,0
-01	1000	830	780	9,0
-02	1000	830	760	8,5
-03	1000	830	750	8,2

1. *Размер для справок.
2. Предельные отклонения размеров: валов – по h14; остальных $\pm \frac{JT14}{2}$.

серия 5.903-7 вып.1

Подпись и дата | Инв.№ дубл. | Взам. инв.№ | Подпись и дата | Инв.№ подл.

Изм.	Лист	№ докум.	Подпись	Дата
Разраб.		Мешалкина		
Пров.		Зисьман		
Т.контр.		Зисьман		
Н.контр.		Ушакова		
Утв.				

Д0.063

ЛИСТ

Лит.	Масса	Масштаб
	см. табл.	—

Лист | Листов 1

Лист Б 1,6 ГОСТ 19903-74 / Ст.3кпГОСТ 16523-70

ГОССТРОЙ СССР ГОСХИМПРОЕКТ г. Москва

Формат А4

Д 0.026

12,5 (√)

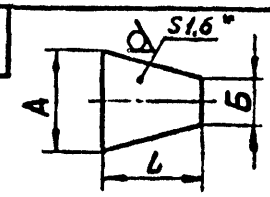

Размеры в мм

Обозначение	А	Б	L	Масса, кг
Д0.026	780	650	475	4,5
-01	900	600	560	5,2
-02	1160	750	760	9,0
-03	1160	600	760	8,0
-04	1160	750	800	8,5
-05	710	530	750	6,0
-06	790	530	1060	8,7
-07	890	660	1060	10,0
-08	1650	1080	1190	19,5
-09	2400	1190	1370	29,5
-10	1160	990	1070	14,0
-11	2400	1190	1380	30,0
-12	1900	1220	1290	24,5
-13	1660	1390	1190	22,0
-14	2400	1390	1380	31,0
-15	1660	1390	1380	25,3
-16	1900	1390	1420	28,0
-17	1660	1390	1520	27,8
-18	1660	1090	1080	18,0

1. *Размер для справок.
2. Предельные отклонения размеров: валов – по h14; остальных $\pm \frac{JT14}{2}$.

Подпись и дата | Инв.№ дубл. | Взам. инв.№ | Подпись и дата | Инв.№ подл.

Изм.	Лист	№ докум.	Подпись	Дата
Разраб.		Мешалкина		
Пров.		Зисьман		
Т.контр.		Зисьман		
Н.контр.		Ушакова		
Утв.				

Д0.026

ЛИСТ

Лит.	Масса	Масштаб
	см. табл.	—

Листов 1

Лист Б 1,6 ГОСТ 19903-74 / Ст.3кпГОСТ 16523-70

ГОССТРОЙ СССР ГОСХИМПРОЕКТ г. Москва

Формат А4

Формат	Зона	Поз.	Обозначение	Наименование	Кол.	Примечание
				Документация		
А3			КО.000 СБ	Сборочный чертеж		
				Переменные данные для исполнений:		
				КО.000 (Рис.1)		
				Детали		
А4		I	КО.001	Стенка	2	
БЧ		2	КО.002	Лист		
				Лист Б1,6 ГОСТ19903-74		
				Ст.3кпГОСТ16523-70		
				1160 h14 x 600 h14	I	8,0кг
БЧ		3	КО.003	Перемычка		
				Уголок Б40х40х4ГОСТ850972		
				Ст.3кпГОСТ 535-79		
				L = 540 h14	2	I,3кг
БЧ		4	КО.004	Лист		
				Лист Б1,6ГОСТ19903-74		
				Ст.3кпГОСТ16523-70		
				580h14x570h14	I	7,0кг
БЧ		5	КО.005	Перемычка		
				Уголок Б40х40х4ГОСТ850972		
				Ст.3кпГОСТ535-79		
				L = 480 h14	2	I,2кг
БЧ		6	КО.006	Дно		
				Лист Б1,6ГОСТ 19903-74		
				Ст.3кпГОСТ16523-70		
				1160 h14 x 540 h14	I	7,9кг

Инв.№ подл. | Подпись и дата | Взам.инв.№ | Инв.№ дубл. | Подпись и дата

Изм.	Лист	№ докум.	Подп.	Дата	КО.000		
Разраб.		Мешалкина			Коробка	Лит.	Лист 1 / Листов 30
Пров.		Зисьман				ГОССТРОЙ СССР ГОСХИМПРОЕКТ г. Москва	
Н.контр.		Ушакова					
Утв.		Саприн					

Формат А4

Формат	Зона	Поз.	Обозначение	Наименование	Кол.	Примечание
БЧ		7	КО.007	Плита		
				Лист Б-ПН-8ГОСТ19903-74		
				Ст.3кпГОСТ14637-79		
				80 h14 x 80 h14	4	0, кг
А4		8	КО.008	Стяжка	I	
БЧ		9	КО.009	Стойка		
				Уголок Б40х40х4ГОСТ850972		
				Ст.3кпГОСТ 535-79		
				L = 990 h14	2	2,4кг
БЧ		I0	КО.0I0	Стойка		
				Уголок Б40х40х4ГОСТ850972		
				Ст3кп ГОСТ 535-79		
				L = 650 h14	2	I,6кг
А4		II	КО.0II	Стенка	I	
А4		I2	КО.0I2	Стяжка	4	
А4		I3	КО.0I3	Фланец	2	
БЧ		I4	КО.0I4	Полоса		
				Полоса Б-2 5х30ГОСТ10376		
				Ст.3кпГОСТ535-79		
				L = 260 h14	2	0,3кг
БЧ		I5	КО.0I5	Полоса		
				Полоса Б-2 5х30ГОСТ10376		
				Ст.3кпГОСТ 535-79		
				L = 300 h14	2	0,35кг
				КО.000 – 0I (Рис.1)		
				Детали		
А4		I	КО.00I-0I	Стенка	2	
БЧ		2	КО.0I6	Лист		
				Лист Б1,6ГОСТ19903-74		
				Ст.3кпГОСТ16523-70		
				I350 h14 x 550 h14	I	8,6
БЧ		3	КО.0I7	Перемычка		

Инв.№ подл. | Подпись и дата | Взам.инв.№ | Инв.№ дубл. | Подпись и дата

Изм.	Лист	№ докум.	Подп.	Дата	КО.000	Лист 2

Формат А4

Формат	Зона	Поз.	Обозначение	Наименование	Кол.	Примечание
				Уголок Б40х40х4 ГОСТ 8509-72		
				Ст.3кп ГОСТ 535-79		
				L = 490 h I4	2	I,2кг
БЧ		4	КО.018	Лист		
				Лист Б I, 6 ГОСТ I9903-74		
				Ст.3кп ГОСТ I6523-70		
				760 h I4 x 580 h I4	I	9,4кг
БЧ		5	КО.019	Перемычка		
				Уголок Б40х40х4 ГОСТ 8509-72		
				Ст.3кп ГОСТ 535-79		
				L = 470 h I4	2	I,2кг
БЧ		6	КО.020	Дно		
				Лист Б I, 6 ГОСТ I9903-74		
				Ст3кп ГОСТ I6523-70		
				I350 h I4 x 535 h I4	I	9,0кг
БЧ		7	КО.02I	Плита		
				Лист Б-ПН-8 ГОСТ I9903-74		
				Ст3кп ГОСТ I4637-79		
				80 h I4 x 80 h I4	4	0,4кг
II		8	КО.008	Стяжка	I	
БЧ		9	КО.022	Стойка		
				Уголок Б40х40х4 ГОСТ 8509-72		
				Ст.3кп ГОСТ 535-79		
				L = 990 h I4	2	2,4кг
БЧ		I0	КО.023	Стойка		
				Уголок Б40х40х4 ГОСТ 8509-72		
				Ст3кп ГОСТ 535-79		
				L = 740 h I4	2	I,8кг
II		II	КО.0II-0I	Стенка	I	
II		I2	КО.0I2-0I	Стяжка	4	
II		I3	КО.0I3-0I	Фланец	2	

Инв.№ подл. | Подпись и дата | Взам.инв.№ | Инв.№ дубл. | Подпись и дата

Изм. Лист № докум. Подп. Дата

КО.000

Лист 3

Формат А4

Формат	Зона	Поз.	Обозначение	Наименование	Кол.	Примечание
БЧ		I4	КО.024	Полоса		
				Полоса Б-2 5х30 ГОСТ I03-76		
				Ст.3кп ГОСТ 535-79		
				L = 260 h I4	2	0,3кг
БЧ		I5	КО.025	Полоса		
				Полоса Б-2 5х30 ГОСТ I03-76		
				Ст.3кп ГОСТ 535-79		
				L = 300 h I4	2	0,35кг
				КО.000 – 02 Рис.2		
				Детали		
II		I	КО.026	Стенка	2	
БЧ		2	КО.027	Лист		
				Лист Б I, 6 ГОСТ I9903-74		
				Ст.3кп ГОСТ I6523-70		
				I590 h I4 x 490 h I4	I	9,0кг
БЧ		3	КО.028	Перемычка		
				Уголок Б40х40х4 ГОСТ 8509-72		
				Ст.3кп ГОСТ 535-79		
				L = 420 h I4	2	I,0кг
БЧ		4	КО.029	Лист		
				Лист Б I, 6 ГОСТ I9903-74		
				Ст.3кп ГОСТ I6523-70		
				I000 h I4 x 580 h I4	I	I2,3кг
БЧ		5	КО.030	Перемычка		
				Уголок Б40х40х4 ГОСТ 8509-72		
				Ст.3кп ГОСТ 535-79		
				L = 440 h I4	2	I,0кг
БЧ		6	КО.03I	Дно		
				Лист Б I, 6 ГОСТ I9903-74		
				Ст.3кп ГОСТ I6523-70		
				I590 h I4 x 5I0 h I4	I	I0,2кг

Инв.№ подл. | Подпись и дата | Взам.инв.№ | Инв.№ дубл. | Подпись и дата

Изм. Лист № докум. Подп. Дата

КО.000

Лист 4

Формат А4

Формат	Зона	Поз.	Обозначение	Наименование	Кол.	Примечание
БЧ		7	КО.032	Плита		
				Лист Б-ШН-8ГОСТ 19903-74		
				Ст3кп ГОСТ 14637-79		
				80 h14 x 80 h14	4	0,4кг
II		8	КО.008	Стяжка	I	
БЧ		9	КО.033	Стойка		
				Уголок Б40х40х4ГОСТ850972		
				Ст.3кпГОСТ 535-79		
				L= 990 h14	2	2,4кг
БЧ		10	КО.034	Стойка		
				Уголок Б40х40х4ГОСТ850972		
				Ст3кпГОСТ 535-79		
				L= 990 h14	2	2,4кг
II		11	КО.011-02	Стенка	I	
II		12	КО.012-02	Стяжка	4	
II		13	КО.013-02	Фланец	2	
БЧ		14	КО.035	Полоса		
				Полоса Б-2 5х30ГОСТ10376		
				Ст.3кпГОСТ 535-79		
				L= 260 h14	2	0,3кг
БЧ		15	КО.036	Полоса		
				Полоса Б-2 5х30ГОСТ10376		
				Ст.3кпГОСТ 535-79		
				L= 300 h14	2	0,35кг
БЧ		16	КО.037	Полоса		
				Полоса Б-2 4х125ГОСТ10376		
				Ст.3кпГОСТ 535-79		
				L=1167 h14	I	4,6кг
				КО.000 - 03 Рис.2		
				Детали		
II		I	КО.026-01	Стенка	2	

Инв.№ подл. | Подпись и дата | Взам.инв.№ | Инв.№ дубл. | Подпись и дата

Изм. Лист № докум. Подп. Дата

КО.000

Лист 5

Формат А4

Формат	Зона	Поз.	Обозначение	Наименование	Кол.	Примечание
БЧ		2	КО.038	Лист		
				Лист Б1,6ГОСТ 19903-74		
				Ст.3кпГОСТ16523-70		
				1890 h14 x 695 h14	I	15,4кг
БЧ		3	КО.039	Перемычка		
				Уголок Б40х40х4ГОСТ850972		
				Ст.3кпГОСТ 535-79		
				L= 625 h14	2	1,5кг
БЧ		4	КО.040	Лист		
				Лист Б1,6ГОСТ 19903-74		
				Ст.3кпГОСТ16523-70		
				1180h14x580h14	I	14,5кг
БЧ		5	КО.041	Перемычка		
				Уголок Б40х40х4ГОСТ850972		
				Ст.3кпГОСТ 535-79		
				L= 630 h14	2	1,5кг
БЧ		6	КО.042	Дно		
				Лист Б1,6ГОСТ 19903-74		
				Ст.3кпГОСТ16523-70		
				1890 h14 x 700 h14	I	16,7кг
БЧ		7	КО.043	Плита		
				Лист Б-ШН-8ГОСТ19903-74		
				Ст3кпГОСТ14637-79		
				80 h14 x 80 h14	4	0,4кг
II		8	КО.008	Стяжка	I	
БЧ		9	КО.044	Стойка		
				Уголок Б40х40х4ГОСТ850972		
				Ст.3кпГОСТ 535-79		
				L= 990 h14	2	2,4кг
БЧ		10	КО.045	Стойка		

Инв.№ подл. | Подпись и дата | Взам.инв.№ | Инв.№ дубл. | Подпись и дата

Изм. Лист № докум. Подп. Дата

КО.000

Лист 6

Формат А4

Серия 1.503-7 вып.1

Формат	Зона	Поз.	Обозначение	Наименование	Кол.	Примечание
				Уголок Б40х40х4 ГОСТ 8509-72		
				Ст3кп ГОСТ 535-79		
				L = 1060 h14	2	2,5кг
II		II	КО.011-03	Стенка	I	
II		I2	КО.012-03	Стяжка	4	
II		I3	КО.013-03	Фланец	2	
БЧ		I4	КО.045	Полоса		
				Полоса Б-2 5х30 ГОСТ 10376		
				Ст.3кп ГОСТ 535-79		
				L = 310 h14	2	0,36кг
БЧ		I5	КО.047	Полоса		
				Полоса Б-2 5х30 ГОСТ 10376		
				Ст.3кп ГОСТ 535-79		
				L = 400 h14	2	0,5кг
БЧ		I6	КО.048	Полоса		
				Полоса Б-2 4х125 ГОСТ 10376		
				Ст.3кп ГОСТ 535-79		
				L = 1167 h14	I	4,6кг
				КО.000 – 04 Рис.1		
				Детали		
II		I	КО.026-02	Стенка	2	
БЧ		2	КО.049	Лист		
				Лист Б1,6 ГОСТ 19903-74		
				Ст.3кп ГОСТ 16523-70		
				1390 h14 x 710 h14	I	15,7кг
БЧ		3	КО.050	Перемычка		
				Уголок Б40х40х4 ГОСТ 8509-72		
				Ст.3кп ГОСТ 535-79		
				L = 645 h14	2	1,6кг
БЧ		4	КО.051	Лист		

Инв.№ подл. | Подпись и дата | Взам.инв.№ | Инв.№ дубл. | Подпись и дата

Изм.	Лист	№ докум.	Подп.	Дата	КО.000	Лист 7

Формат А4

Формат	Зона	Поз.	Обозначение	Наименование	Кол.	Примечание
				Лист Б1,6 ГОСТ 19903-74		
				Ст.3кп ГОСТ 16523-70		
				840 h14 x 680 h14	I	7,0кг
БЧ		5	КО.052	Перемычка		
				Уголок Б40х4 Ст 4 ГОСТ 8509-72		
				Ст.3кп ГОСТ 535-79		
				L = 630 h14	2	1,5кг
БЧ		6	КО.053	Дно		
				Лист Б1,6 ГОСТ 19903-74		
				Ст.3кп ГОСТ 16523-70		
				1890 h14 x 700 h14	I	16,7кг
БЧ		7	КО.054	Плита		
				Лист Б-ПН-8 ГОСТ 19903-74		
				Ст3кп ГОСТ 14637-79		
				80 h14 x 80 h14	4	0,4кг
II		8	КО.008-01	Стяжка	I	
БЧ		9	КО.055	Стойка		
				Уголок Б40х40х4 ГОСТ 8509-72		
				Ст.3кп ГОСТ 535-79		
				L = 1240 h14	2	3,0кг
БЧ		10	КО.056	Стойка		
				Уголок Б40х40х4 ГОСТ 8509-72		
				Ст3кп ГОСТ 535-79		
				L = 1060 h14	2	2,6кг
II		II	КО.011-03	Стенка	I	
II		I2	КО.012-03	Стяжка	4	
II		I3	КО.013-03	Фланец	2	
БЧ		I4	КО.057	Полоса		
				Полоса Б-2 5х30 ГОСТ 103-76		
				Ст.3кп ГОСТ 535-79		
				L = 310 h14	2	0,36кг

Инв.№ подл. | Подпись и дата | Взам.инв.№ | Инв.№ дубл. | Подпись и дата

Изм.	Лист	№ докум.	Подп.	Дата	КО.000	Лист 8

Формат А4

Формат	Зона	Поз.	Обозначение	Наименование	Кол.	Примечание
БЧ		I5	КО.058	Полоса		
				Полоса Б-2 5х30ГОСТ103-76		
				Ст.3кпГОСТ 535-79		
				L= 400 h I4	2	0,5кг
				КО.000 - 05 Рис.1		
				Детали		
II		I	КО.026-03	Стенка	2	
БЧ		2	КО.059	Лист		
				Лист Б1,6ГОСТ19903-74		
				Ст.3кпГОСТ16523-70		
				I890 h I4 x 8I5 h I4	I	I8,0кг
БЧ		3	КО.060	Перемычка		
				Уголок Б40х40х4ГОСТ850972		
				Ст.3кпГОСТ 535-79		
				L= 755 h I4	2	I,8кг
БЧ		4	КО.061	Лист		
				Лист Б1,6ГОСТ I9903-74		
				Ст.3кпГОСТ16523-70		
				I300 h I4 x I090 h I4	I	I7,8кг
БЧ		5	КО.062	Перемычка		
				Уголок Б40х40х4ГОСТ850972		
				Ст.3кпГОСТ 535-79		
				L= 630 h I4	2	I,5кг
БЧ		6	КО.063	Дно		
				Лист Б1,6ГОСТ19903-74		
				Ст.3кпГОСТ16523-70		
				I890 h I4 x 700 h I4	I	I6,7кг
БЧ		7	КО. 064	Плита		
				Лист Б-Ш-8ГОСТ19903-74		
				Ст3кпГОСТ14637-79		
				80 h I4 x 80 h I4	4	0,4кг

Инв.№ подл. | Подпись и дата | Инв.№ дубл. | Взам.инв.№ | Подпись и дата

Изм. Лист № докум. Подп. Дата

КО.000

Лист 9

Формат А4

Формат	Зона	Поз.	Обозначение	Наименование	Кол.	Примечание
II		8	КО.008-02	Стяжка	I	
БЧ		9	КО.065	Стойка		
				Уголок Б40х40х4ГОСТ850972		
				Ст.3кпГОСТ 535-79		
				L= I490 h I4	2	3,6кг
БЧ		I0	КО.066	Стойка		
				Уголок Б40х40х4ГОСТ850972		
				Ст3кпГОСТ 535-79		
				L= I060 h I4	2	2,6кг
II		II	КО.0II-03	Стенка	I	
II		I2	КО.0I2-03	Стяжка	4	
II		I3	КО.0I3-03	Фланец	2	
БЧ		I4	КО.067	Полоса		
				Полоса Б-2 5х30ГОСТ103-76		
				Ст.3кпГОСТ 535-79		
				L = 3I0 h I4	2	0,36кг
БЧ		I5	КО.068	Полоса		
				Полоса Б-2 5х30ГОСТ103-76		
				Ст.3кпГОСТ 535-79		
				L= 400 h I4	2	0,5кг
				КО.000 - 06 Рис.2		
				Детали		
II		I	КО.026-04	Стенка	2	
БЧ		2	КО.069	Лист		
				Лист Б1,6ГОСТ19903-74		
				Ст.3кпГОСТ16523-70		
				2290 h I4 x 800 h I4	I	I9,4кг
БЧ		3	КО.070	Перемычка		
				Уголок Б40х40х4ГОСТ850972		
				Ст.3кпГОСТ 535-79		
				L= 725 h I4	2	I,7кг

Инв.№ подл. | Подпись и дата | Инв.№ дубл. | Взам.инв.№ | Подпись и дата

Изм. Лист № докум. Подп. Дата

КО.000

Лист I0

Формат А4

Серия 5.903-7 вып.1

Формат	Зона	Поз.	Обозначение	Наименование	Кол.	Примечание
БЧ		4	КО.07I	Лист		
				Лист Б1,6ГОСТ I9903-74		
				Ст.3кпГОСТI6523-70		
				I080 h I4 x 840 h I4	I	II,3кг
БЧ		5	КО.072	Перемычка		
				Уголок Б40х40х4ГОСТ850972		
				Ст.3кп ГОСТ 535-79		
				L = 720 h I4	2	I,7кг
БЧ		6	КО.073	Дно		
				Лист Б1,6ГОСТ I9903-74		
				Ст3кпГОСТI6523-70		
				2290 h I4 x 790 h I4	I	22,2кг
БЧ		7	КО.074	Плита		
				Лист Б-ПН-8ГОСТI9903-74		
				Ст.3кпГОСТI4637-79		
				80 h I4 x 80 h I4	4	0,4кг
II		8	КО.008-0I	Стяжка	I	
БЧ		9	КО.075	Стойка		
				Уголок Б40х40х4ГОСТ850972		
				Ст.3кпГОСТ 535-79		
				L = I240 h I4	2	3,0кг
БЧ		I0	КО.076	Стойка		
				Уголок Б40х40х4ГОСТ850972		
				Ст3кпГОСТ 535-79		
				L = I320 h I4	2	3,2кг
II		II	КО.0II-04	Стенка	I	
II		I2	КО.0I2-04	Стяжка	4	
II		I3	КО.0I3-04	Фланец	2	
БЧ		I4	КО.077	Полоса		
				Полоса Б-2 5х30ГОСТI03-76		
				Ст.3кпГОСТ 535-79		

Подпись и дата | Инв.№ дубл. | Взам.инв.№ | Подпись и дата | Инв.№ подл.

Изм. Лист № докум. Подп. Дата

КО.000

Лист II

Формат А1

Формат	Зона	Поз.	Обозначение	Наименование	Кол.	Примечание
				L = 460 h I4	2	0,5кг
БЧ		I5	КО.078	Полоса		
				Полоса Б-2 5х30ГОСТI03-76		
				Ст.3кпГОСТ 535-79		
				L = 600 h I4	2	0,7кг
БЧ		I6	КО.079	Полоса		
				Лист Б-ПН-4ГОСТI9903-74		
				Ст.3кпГОСТI4637-79		
				II67 h I4 x 250 h I4	I	9,2кг
				Материалы		
		I7		Уголок Б20х20х3ГОСТ850972		
				Ст.3кпГОСТ 535-79	2	м
				КО.000 - 07 Рис.1		
				Детали		
II		I	КО.026-05	Стенка	2	
БЧ		2	КО.080	Лист		
				Лист Б1,6ГОСТI9903-74		
				Ст.3кпГОСТI6523-70		
				2290 h I4 x 8I0 h I4	I	I9,6кг
БЧ		3	КО.08I	Перемычка		
				Уголок Б40х40х4ГОСТ850972		
				Ст.3кпГОСТ 535-79		
				L = 740 h I4	2	I,8кг
БЧ		4	КО.082	Лист		
				Лист Б1,6ГОСТ I9903-74		
				Ст.3кпГОСТI6523-70		
				I700 h I4 x I090 h I4	I	22,5кг
БЧ		5	КО.083	Перемычка		
				Уголок Б40х40х4ГОСТ850972		
				Ст.3кп ГОСТ 535-79		
				L = 720 h I4	2	I,7кг

Подпись и дата | Инв.№ дубл. | Взам.инв.№ | Подпись и дата | Инв.№ подл.

Изм. Лист № докум. Подп. Дата

КО.000

Лист I2

Формат А1

Формат	Зона	Поз.	Обозначение	Наименование	Кол.	Примечание
БЧ		6	КО.084	Дно		
				Лист Б1,6 ГОСТ 19903-74		
				Ст.3кп ГОСТ 16523-70		
				2290 h 14 x 790 h 14	1	22,2кг
БЧ		7	КО.085	Плита		
				Лист Б-ПН-8 ГОСТ 19903-74		
				Ст3кп ГОСТ 14637-79		
				80 h 14 x 80 h 14	4	0,4кг
II		8	КО.008-02	Стяжка	1	
БЧ		9	КО.086	Стойка		
				Уголок Б40х40х4 ГОСТ 8509-72		
				Ст.3кп ГОСТ 535-79		
				L = 1490 h 14	2	3,6кг
БЧ		10	КО.087	Стойка		
				Уголок Б40х40х4 ГОСТ 8509-72		
				Ст3кп ГОСТ 535-79		
				L = 1320 h 14	2	3,2кг
II		11	КО.011-04	Стенка	1	
II		12	КО.012-04	Стяжка	4	
II		13	КО.013-04	Фланец	2	
БЧ		14	КО.088	Полоса		
				Полоса Б-2 5х30 ГОСТ 103-76		
				Ст.3кп ГОСТ 535-79		
				L = 460 h 14	2	0,5кг
БЧ		15	КО.089	Полоса		
				Полоса Б-2 5х30 ГОСТ 103-76		
				Ст.3кп ГОСТ 535-79		
				L = 600 h 14	2	0,7кг
				Материалы		
		17		Уголок Б20х20х3 ГОСТ 8509-72		
				Ст.3кп ГОСТ 535-79	2	М

Инв.№ подл. | Подпись и дата | Взам.инв.№ | Инв.№ дубл. | Подпись и дата

Изм. Лист № докум. Подп. Дата

КО.000

Лист 13

Формат А4

Формат	Зона	Поз.	Обозначение	Наименование	Кол.	Примечание
				КО.000 - 08 Рис.1		
				Детали		
II		1	КО.026-06	Стенка	2	
БЧ		2	КО.090	Лист		
				Лист Б1,6 ГОСТ 19903-74		
				Ст.3кп ГОСТ 16523-70		
				2290 h 14 x 820 h 14	1	20,0кг
БЧ		3	КО.091	Перемычка		
				Уголок Б40х40х4 ГОСТ 8509-72		
				Ст.3кп ГОСТ 535-79		
				L = 940 h 14	2	2,3кг
БЧ		4	КО.092	Лист		
				Лист Б1,6 ГОСТ 19903-74		
				Ст.3кп ГОСТ 16523-70		
				1700 h 14 x 1590 h 14	1	33,7кг
БЧ		5	КО.093	Перемычка		
				Уголок Б40х40х4 ГОСТ 8509-72		
				Ст.3кп ГОСТ 535-79		
				L = 720 h 14	2	1,7кг
БЧ		6	КО.094	Дно		
				Лист Б1,6 ГОСТ 19903-74		
				Ст.3кп ГОСТ 16523-70		
				2290 h 14 x 790 h 14	1	22,2кг
БЧ		7	КО.095	Плита		
				Лист Б-ПН-8 ГОСТ 19903-74		
				Ст3кп ГОСТ 14637-79		
				80 h 14 x 80 h 14	4	0,4кг
II		8	КО.008-03	Стяжка	1	
БЧ		9	КО.096	Стойка		
				Уголок Б40х40х4 ГОСТ 8509-72		
				Ст.3кп ГОСТ 535-79		

Инв.№ подл. | Подпись и дата | Взам.инв.№ | Инв.№ дубл. | Подпись и дата

Изм. Лист № докум. Подп. Дата

КО.000

Лист 14

Формат А4

Формат	Зона	Поз.	Обозначение	Наименование	Кол.	Примечание
				L = 1990 h14	2	4,8кг
БЧ		10	КО.097	Стойка		
				Уголок Б40х40х4 ГОСТ 8509-72		
				Ст3кп ГОСТ 535-79		
				L = 1390 h14	2	3,4кг
II		11	КО.011-05	Стенка	1	
II		12	КО.012-04	Стяжка	4	
II		13	КО.013-04	Фланец	2	
БЧ		14	КО.098	Полоса		
				Полоса Б-2 5х30 ГОСТ 103-76		
				Ст.3кп ГОСТ 535-79		
				L = 460 h14	2	0,5кг
БЧ		15	КО.099	Полоса		
				Полоса Б-2 5х30 ГОСТ 103-76		
				Ст.3кп ГОСТ 535-79		
				L = 600 h14	2	0,7кг
				Материалы		
		17		Уголок Б20х20х3 ГОСТ 8509-72		
				Ст.3кп ГОСТ 535-79	2	м
				КО.000 – 09 Рис.2		
				Детали		
II		1	КО.026-07	Стенка	2	
БЧ		2	КО.100	Лист		
				Лист Бl.6 ГОСТ 19903-74		
				Ст.3кп ГОСТ 16523-70		
				3040 h14 x 900 h14	1	34,7кг
БЧ		3	КО.101	Перемычка		
				Уголок Б40х40х4 ГОСТ 8509-72		
				Ст.3кп ГОСТ 535-79		
				L = 835 h14	2	2,0кг
БЧ		4	КО.102	Лист		

Инв.№ подл. | Подпись и дата | Инв.№ дубл. | Взам.инв.№ | Подпись и дата

Изм.	Лист	№ докум.	Подп.	Дата	КО.000	Лист 15

Формат А4

Формат	Зона	Поз.	Обозначение	Наименование	Кол.	Примечание
				Лист Бl.6 ГОСТ 19903-74		
				Ст.3кп ГОСТ 16523-70		
				2080 h14 x 1090 h14	1	28,3кг
БЧ		5	КО.103	Перемычка		
				Уголок Б40х40х4 ГОСТ 8509-72		
				Ст.3кп ГОСТ 535-79		
				= 820 I4	2	2,0кг
БЧ		6	КО.104	Дно		
				Лист Бl.6 ГОСТ 19903-74		
				Ст.3кп ГОСТ 16523-70		
				3040 h14 x 890 h14	1	34,0кг
БЧ		7	КО.105	Плита		
				Лист Б-ПН-8 ГОСТ 19903-74		
				Ст3кп ГОСТ 14637-79		
				120 h14 x 120 h14	4	0,9кг
II		8	КО.008-02	Стяжка	1	
БЧ		9	КО.106	Стойка		
				Уголок Б40х40х4 ГОСТ 8509-72		
				Ст.3кп ГОСТ 535-79		
				L = 1490 h14	2	3,6кг
БЧ		10	КО.107	Стойка		
				Уголок Б40х40х4 ГОСТ 8509-72		
				Ст3кп ГОСТ 535-79		
				L = 1640 h14	2	4,0кг
II		11	КО.011-06	Стенка	1	
II		12	КО.012-05	Стяжка	4	
II		13	КО.013-05	Фланец	2	
БЧ		14	КО.108	Полоса		
				Полоса Б-2 5х30 ГОСТ 103-76		
				Ст.3кп ГОСТ 535-79		
				L = 460 h14	2	0,5кг

Инв.№ подл. | Подпись и дата | Инв.№ дубл. | Взам.инв.№ | Подпись и дата

Изм.	Лист	№ докум.	Подп.	Дата	КО.000	Лист 16

Формат А4

Формат	Зона	Поз.	Обозначение	Наименование	Кол.	Примечание
БЧ		I5	КО.I09	Полоса		
				Полоса Б-2 5х30ГОСТ I03-76 / Ст.3кпГОСТ 535-79		
				L = 600 hI4	2	0,7кг
БЧ		I6	КО.III0	Полоса		
				Лист Б-Ш-4ГОСТ I9903-74 / Ст.3кпГОСТ I4637-79		
				I667 hI4 x 250 hI4	I	I3,Iкг
				Материалы		
		I7		Уголок Б20х20х3ГОСТ850972 / Ст.3кпГОСТ 535-79	2,5	м
				КО.000 - I0 Рис.1		
				Деталь		
БЧ		I	КО.III	Стенка		
				Лист БI,6ГОСТ I9903-74 / Ст.3кпГОСТ I6523-70		
				I340 hI4 x 890 hI4	2	I5,0кг
БЧ		2	КО.II2	Каст		
				Лист БI,6ГОСТ I9903-74 / Ст.3кпГОСТ I6523-70		
				3040 hI4 x 890 hI4	I	34,3кг
БЧ		3	КО.II3	Перемычка		
				Уголок Б40х40х4ГОСТ850972 / Ст.3кпГОСТ 535-79		
				L = 820 hI4	2	2,0кг
БЧ		4	КО.II4	Лист		
				Лист БI,6ГОСТ I9903-74 / Ст.3кпГОСТ I6523-70		
				I830 hI4 x I340 hI4	I	30,8кг
БЧ		5	КО.II5	Перемычка		

Инв.№ подл. | Подпись и дата | Взам.инв.№ | Инв.№ дубл. | Подпись и дата

Изм.	Лист	№ докум.	Подп.	Дата	КО.000	Лист I7

Формат А4

Формат	Зона	Поз.	Обозначение	Наименование	Кол.	Примечание
				Уголок Б40х40х4ГОСТ850972 / Ст.3кпГОСТ 535-79		
				L = 820 hI4	2	2,0кг
БЧ		I6	КО.II6	Дно		
				Лист БI,6ГОСТ I9903-74 / Ст.3кпГОСТ I6523-70		
				3040 hI4 x 890 hI4	I	34,0кг
БЧ		I7	КО.II7	Плита		
				Лист Б-Ш-8ГОСТ I9903-74 / СтЗкпГОСТ I4637-79		
				I20 hI4 x I20 hI4	4	0,9кг
II		I8	КО.008-04	Стяжка	I	
БЧ		I9	КО.II8	Стойка		
				Уголок Б40х40х4ГОСТ850972 / Ст.3кпГОСТ 535-79		
				L = I740 hI4	2	4,2кг
БЧ		I0	КО.II9	Стойка		
				Уголок Б40х40х4ГОСТ850972 / Ст3кпГОСТ 535-79		
				L = I740 hI4	2	4,2кг
II		II	КО.0II-07	Стенка	I	
II		I2	КО.0I2-05	Стяжка	4	
II		I3	КО.0I3-05	Фланец	2	
БЧ		I4	КО.I20	Полоса		
				Полоса Б-2 5х30ГОСТ I03-76 / Ст.3кпГОСТ 535-79		
				L = 460 hI4	2	0,5кг
БЧ		I5	КО.I2I	Полоса		
				Полоса Б-2 5х30ГОСТ I03-76 / Ст.3кпГОСТ 535-79		
				L = 600 hI4	2	0,7кг

Инв.№ подл. | Подпись и дата | Взам.инв.№ | Инв.№ дубл. | Подпись и дата

Изм.	Лист	№ докум.	Подп.	Дата	КО.000	Лист I8

Формат А4

Серия 3.407-7 вып.1

Формат	Зона	Поз.	Обозначение	Наименование	Кол.	Примечание
				Материалы		
		17		Уголок Б20х20х3ГОСТ850972		
				Ст.3кпГОСТ 535-79	2,5	м
				КО.000 – II Рис.1		
				Детали		
II		I	КО.026-08	Стенка	2	
БЧ		2	КО.I22	Лист		
				Лист БI,6ГОСТ I9903-74		
				Ст.3кпГОСТI6523-70		
				3040 h I4 x 960 h I4	I	36,6кг
БЧ		3	КО.I23	Перемычка		
				Уголок Б40х40х4ГОСТ850972		
				Ст.3кпГОСТ 535-79		
				L = 895 h I4	2	2,2кг
БЧ		4	КО.I24	Лист		
				Лист БI,6ГОСТ I9903-74		
				Ст.3кпГОСТI6523-70		
				2330 h I4 x I590 h I4	I	46,6кг
БЧ		5	КО.I25	Перемычка		
				Уголок Б40х40х4ГОСТ850972		
				Ст.3кпГОСТ 535-79		
				L = 820 h I4	2	2,0кг
БЧ		6	КО.I26	Дно		
				Лист БI,6ГОСТ I9903-74		
				Ст.3кпГОСТI6523-70		
				3040 h I4 x 890 h I4	I	34,0кг
БЧ		7	КО.I27	Плита		
				Лист Б-ПН-8ГОСТI9903-74		
				Ст3кпГОСТI4637-79		
				I20 h I4 x I20 h I4	4	0,9кг
II		8	КО.008-03	Стяжка	I	

Подпись и дата | Инв.№ дубл. | Взам.инв.№ | Подпись и дата | Инв.№ подл.

Изм.	Лист	№ докум.	Подп.	Дата	КО.000	Лист I9

Формат А4

Формат	Зона	Поз.	Обозначение	Наименование	Кол.	Примечание
БЧ		9	КО.I28	Стойка		
				Уголок Б40х40х4ГОСТ850972		
				Ст.3кпГОСТ 535-79		
				L = I990 h I4	2	4,8кг
БЧ		I0	КО.I29	Стойка		
				Уголок Б40х40х4ГОСТ850972		
				Ст3кпГОСТ 535-79		
				L = I640 h I4	2	4,0кг
II		II	КО.0II-06	Стенка	I	
II		I2	КО.0I2-05	Стяжка	4	
II		I3	КО.0I3-05	Фланец	2	
БЧ		I4	КО.I30	Полоса		
				Полоса Б-2 5х30ГОСТI03-76		
				Ст.3кпГОСТ 535-79		
				L = 460 h I4	2	0,5кг
БЧ		I5	КО.I3I	Полоса		
				Полоса Б-2 5х30ГОСТI03-76		
				Ст.3кпГОСТ 535-79		
				L = 600 h I4	2	0,7кг
				Материалы		
		17		Уголок Б20х20х3ГОСТ850972		
				Ст.3кпГОСТ 535-79	2,5	м
				КО.000 – I2		
				Детали		
II		I	КО.026-09	Стенка	2	
БЧ		2	КО.I32	Лист		
				Лист БI,6ГОСТI9903-74		
				Ст.3кпГОСТI6523-70		
				3410 h I4 x II00 h I4	I	47,0кг
БЧ		3	КО.I33	Перемычка		

Подпись и дата | Инв.№ дубл. | Взам.инв.№ | Подпись и дата | Инв.№ подл.

Изм.	Лист	№ докум.	Подп.	Дата	КО.000	Лист 20

Формат А4

Формат	Зона	Поз.	Обозначение	Наименование	Кол.	Примечание
				Уголок Б40х40х4 ГОСТ 8509-72		
				Ст.3кп ГОСТ 535-79		
				L= 1040 h14	2	2,5кг
БЧ		4	КО.134	Лист		
				Лист Б1,6 ГОСТ 19903-74		
				Ст.3кп ГОСТ 16523-70		
				1700 h14 х 1090 h14	1	22,6кг
БЧ		5	КО.135	Перемычка		
				Уголок Б40х40х4 ГОСТ 8509-72		
				Ст.3кп ГОСТ 535-79		
				L= 920 h14	2	2,3кг
БЧ		6	КО.136	Дно		
				Лист Б1,6 ГОСТ 19903-74		
				Ст.3кп ГОСТ 16523-70		
				3410 h14 х 990 h14	1	42,4кг
БЧ		7	КО.137	Плита		
				Лист Б-ПН-8 ГОСТ 19903-74		
				Ст3кп ГОСТ 14637-79		
				120 h14 х 120 h14	4	0,9кг
II		8	КО.008-02	Стяжка	1	
БЧ		9	КО.138	Стойка		
				Уголок Б40х40х4 ГОСТ 8509-72		
				Ст.3кп ГОСТ 535-79		
				L= 1490 h14	2	3,6кг
БЧ		10	КО.139	Стойка		
				Уголок Б40х40х4 ГОСТ 8509-72		
				Ст3кп ГОСТ 535-79		
				L= 1970 h14	2	4,8кг
II		11	КО.011-08	Стенка	1	
II		12	КО.012-06	Стяжка	4	
II		13	КО.013-06	Фланец	2	

Подпись и дата | Инв.№ дубл. | Взам.инв.№ | Подпись и дата | Инв.№ подл.

Изм.	Лист	№ докум.	Подп.	Дата	КО.000	Лист 21

Формат А4

Формат	Зона	Поз.	Обозначение	Наименование	Кол.	Примечание
БЧ		14	КО.140	Полоса		
				Полоса Б-2 5х40 ГОСТ 103-76		
				Ст.3кп ГОСТ 535-79		
				L= 580 h14	2	0,9кг
БЧ		15	КО.141	Полоса		
				Полоса Б-2 5х40 ГОСТ 103-76		
				Ст.3кп ГОСТ 535-79		
				L= 800 h14	2	1,3кг
БЧ		16	КО.142	Полоса		
				Лист Б-ПН-4 ГОСТ 19903-74		
				Ст.3кп ГОСТ 14637-79		
				2417 h14 х 250 h14	1	19,0кг
				Материалы		
		17		Уголок Б20х20х3 ГОСТ 8509-72		
				Ст.3кп ГОСТ 535-79	2,5	м
				КО.000 – 13 Рис.1		
				Детали		
БЧ		1	КО.143	Стенка		
				Лист Б1,6 ГОСТ 19903-74		
				Ст.3кп ГОСТ 16523-70		
				1590 h14 х 990 h14	2	19,7кг
БЧ		2	КО.144	Лист		
				Лист Б1,6 ГОСТ 19903-74		
				Ст.3кп ГОСТ 16523-70		
				3410 h14 х 990 h14	1	42,3кг
БЧ		3	КО.145	Перемычка		
				Уголок Б40х40х4 ГОСТ 8509-72		
				Ст.3кп ГОСТ 535-79		
				L= 920 h14	2	2,3кг
БЧ		4	КО.146	Лист		

Подпись и дата | Инв.№ дубл. | Взам.инв.№ | Подпись и дата | Инв.№ подл.

Изм.	Лист	№ докум.	Подп.	Дата	КО.000	Лист 22

Формат А4

Серия 5.903-7 вып.1

Формат	Зона	Поз.	Обозначение	Наименование	Кол.	Примечание
				Лист БI.6ГОСТ I9903-74		
				Ст.3кпГОСТI6523-70		
				2200 hI4 x I590 hI4	I	43,7кг
БЧ		5	КО.I47	Перемычка		
				Уголок Б40х40х4ГОСТ850972		
				Ст.3кпГОСТ 535-79		
				L= 920 hI4	2	2,3кг
БЧ		6	КО.I48	Дно		
				Лист БI,6 ГОСТ I9903-74		
				Ст.3кпГОСТI6523-70		
				34I0 hI4 x 990 hI4	I	42,4кг
БЧ		7	КО.I49	Плита		
				Лист Б-ПН-8ГОСТI9903-74		
				Ст3кп ГОСТ I4637-79		
				I20 hI4 x I20 hI4	4	0,9кг
II		8	КО.008-03	Стяжка	I	
БЧ		9	КО.I50	Стойка		
				Уголок Б40х40х4ГОСТ850972		
				Ст.3кп ГОСТ535-79		
				L= I990 hI4	2	4,8кг
БЧ		I0	КО.I5I	Стойка		
				Уголок Б40х40х4ГОСТ850972		
				Ст3кп ГОСТ 535-79		
				L= I990 hI4	2	4,8кг
II		II	КО.0II-09	Стенка	I	
II		I2	КО.0I2-06	Стяжка	4	
II		I3	КО.0I3-06	Фланец	2	
БЧ		I4	КО.I52	Полоса		
				Полоса Б-2 5х40ГОСТI03-76		
				Ст.3кпГОСТ 535-79		
				L= 580 hI4	2	0,9кг

Инв.№ подл. | Подпись и дата | Инв.№ дубл. | Взам.инв.№ | Подпись и дата

Изм.	Лист	№ докум.	Подп.	Дата	КО.000	Лист 23

Формат А4

Формат	Зона	Поз.	Обозначение	Наименование	Кол.	Примечание
БЧ		I5	КО.I53	Полоса		
				Полоса Б-2 5х40ГОСТI03-76		
				Ст.3кп ГОСТ 535-79		
				L= 800 hI4	2	I,3кг
				Материалы		
		I7		Уголок Б20х20х3ГОСТ850972		
				Ст.3кп ГОСТ535-79	2,5	м
				КО.000 - I4 Рис.1		
				Детали		
II		I	КО.026-I0	Стенка	2	
БЧ		2	КО.I54	Лист		
				Лист БI,6ГОСТ I9903-74		
				Ст.3кпГОСТI6523-70		
				34I0 hI4 x III0 hI4	I	42,4кг
БЧ		3	КО.I55	Перемычка		
				Уголок Б40х40х4ГОСТ850972		
				Ст.3кпГОСТ 535-79		
				L= I050 hI4	2	2,5кг
БЧ		4	КО.I56	Лист		
				Лист БI,6 ГОСТ I9903-74		
				Ст.3кпГОСТI6523-70		
				2090 hI4 x I700 hI4	I	44,3кг
БЧ		5	КО.I57	Перемычка		
				Уголок Б40х40х4ГОСТ850972		
				Ст.3кпГОСТ 535-79		
				L= 920 hI4	2	2,3кг
БЧ		6	КО.I58	Дно		
				Лист БI,6ГОСТ I9903-74		
				Ст.3кпГОСТI6523-70		
				34I0 hI4 x 990 hI4	I	42,4кг
БЧ		7	КО.I59	Плита		

Инв.№ подл. | Подпись и дата | Инв.№ дубл. | Взам.инв.№ | Подпись и дата

Изм.	Лист	№ докум.	Подп.	Дата	КО.000	Лист 24

Формат А4

Формат	Зона	Поз.	Обозначение	Наименование	Кол.	Примечание
				Лист Б-ПН-8ГОСТ19903-74		
				Ст3кпГОСТ 14637-79		
				120 h14 x 120 h14	4	0,9кг
II		8	КО.008-05	Стяжка	1	
БЧ		9	КО.160	Стойка		
				Уголок Б40х40х4ГОСТ850972		
				Ст.3кп ГОСТ 535-79		
				L = 2490 h14	2	6,0кг
БЧ		10	КО.161	Стойка		
				Уголок Б40х40х4ГОСТ850972		
				Ст3кпГОСТ 535-79		
				L = 1990 h14	2	4,8кг
II		11	КО.011-09	Стенка	1	
II		12	КО.012-06	Стяжка	4	
II		13	КО.013-06	Фланец	2	
БЧ		14	КО.162	Полоса		
				Полоса Б-2 5х40ГОСТ103-76		
				Ст.3кпГОСТ 535-79		
				L = 580 h14	2	0,9кг
БЧ		15	КО.163	Полоса		
				Полоса Б-2 5х40ГОСТ103-76		
				Ст.3кпГОСТ 535-79		
				L = 800 h14	2	1,3кг
				Материалы		
		17		Уголок Б20х20х3ГОСТ850972		
				Ст.3кп ГОСТ535-79	2,5	м
				КО.000 – 15 Рис.1		
				Детали		
II		1	КО.001-02	Стенка	2	
БЧ		2	КО.164	Лист		

Инв.№ подл. | Подпись и дата | Инв.№ дубл. | Взам.инв.№ | Подпись и дата

Изм.	Лист	№ докум.	Подп.	Дата	КО.000	Лист 25

Формат А4

Формат	Зона	Поз.	Обозначение	Наименование	Кол.	Примечание
				Лист Б1,6 ГОСТ 19903-74		
				Ст.3кпГОСТ16523-70		
				4320 h14 x 1200 h14	1	65,0кг
БЧ		3	КО.165	Перемычка		
				Уголок Б40х40х4ГОСТ850972		
				Ст.3кп ГОСТ 535-79		
				L = 1136 h14	2	2,7кг
БЧ		4	КО.166	Лист		
				Лист Б1,6ГОСТ 19903-74		
				Ст.3кпГОСТ16523-70		
				2610 h14 x 1590 h14	1	52,0кг
БЧ		5	КО.167	Перемычка		
				Уголок Б40х40х4ГОСТ850972		
				Ст.3кпГОСТ 535-79		
				L = 1035 h14	2	2,5кг
БЧ		6	КО.168	Дно		
				Лист Б1,6 ГОСТ 19903-74		
				Ст.3кпГОСТ16523-70		
				4320 h14 x 1105 h14	1	60,0кг
БЧ		7	КО.169	Плита		
				Лист Б-ПН-8ГОСТ19903-74		
				Ст3кпГОСТ 14637-79		
				120 h14 x 120 h14	4	0,9кг
II		8	КО.008-03	Стяжка	1	
БЧ		9	КО.170	Стойка		
				Уголок Б40х40х4ГОСТ850972		
				Ст.3кпГОСТ 535-79		
				L = 1990 h14	2	4,8кг
БЧ		10	КО.171	Стойка		
				Уголок Б40х40х4ГОСТ850972		
				Ст3кпГОСТ 535-79		

Инв.№ подл. | Подпись и дата | Инв.№ дубл. | Взам.инв.№ | Подпись и дата

Изм.	Лист	№ докум.	Подп.	Дата	КО.000	Лист 26

Формат А4

Сер. 5.903-7 вып. 1

Формат	Зона	Поз.	Обозначение	Наименование	Кол.	Примечание
				L = 2490 hI4	2	6,0кг
II		II	КО.0II-I0	Стенка	I	
II		I2	КО.0I2-07	Стяжка	4	
II		I3	КО.0I3-07	Фланец	2	
БЧ		I4	КО.I72	Полоса		
				Полоса Б-2 5х40ГОСТI03-76 / Ст.3кпГОСТ 535-79		
				L = 580 hI4	2	0,9кг
БЧ		I5	КО.I73	Полоса		
				Полоса Б-2 5х40ГОСТI03-76 / Ст.3кп ГОСТ 535-79		
				L = 800 hI4	2	I,3кг
				Материалы		
		I7		Уголок Б20х20х3ГОСТ850972 / Ст.3кп ГОСТ 535-79	3	м
				КО.000 - I6 Рис 1		
				Детали		
II		I	КО.026-II	Стенка	2	
БЧ		2	КО.I74	Лист		
				Лист БI,6 ГОСТ I9903-74 / Ст.3кпГОСТ I6523-70		
				4320 hI4 х I090 hI4	I	59,Iкг
БЧ		3	КО.I75	Перемычка		
				Уголок Б40х40х4ГОСТ850972 / Ст.3клГОСТ 535-79		
				L = I020 hI4	2	2,5кг
БЧ		4	КО.I76	Лист		
				Лист БI,6 ГОСТ I9903-74 / Ст.3кпГОСТI6523-70		
				26I0 hI4 х 2090 hI4	I	68,3кг
БЧ		5	КО.I77	Перемычка		

Изм. Лист № докум. Подп. Дата — КО.000 — Лист 27

Формат А4

Формат	Зона	Поз.	Обозначение	Наименование	Кол.	Примечание
				Уголок Б40х40х4ГОСТ850972 / Ст.3кпГОСТ 535-79		
				L = I035 hI4	2	2,5кг
БЧ		6	КО.I78	Дно		
				Лист БI,6 ГОСТ I9903-74 / Ст.3кпГОСТI6523-70		
				4320 hI4 х II05 hI4	I	60,0кг
БЧ		7	КО.I79	Плита		
				Лист Б-ПН-8ГОСТ I9903-74 / Ст3кпГОСТ I4637-79		
				I20 hI4 х I20 hI4	4	0,9кг
II		8	КО.008-05	Стяжка	I	
БЧ		9	КО.I80	Стойка		
				Уголок Б40х40х4ГОСТ850972 / Ст.3кпГОСТ 535-79		
				L = 2490 hI4	2	6,0кг
БЧ		I0	КО.I8I	Стойка		
				Уголок Б40х40х4ГОСТ850972 / Ст3кп ГОСТ 535-79		
				L = 2490 hI4	2	6,0кг
II		II	КО.0II-I0	Стенка	I	
II		I2	КО.0I2-07	Стяжка	4	
II		I3	КО.0I3-07	Фланец	2	
БЧ		I4	КО.I82	Полоса		
				Полоса Б-2 5х40ГОСТI03-76 / Ст.3кпГОСТ 535-79		
				L = 580 hI4	2	0,9кг
БЧ		I5	КО.I83	Полоса		
				Полоса Б-2 5х40ГОСТI03-70 / Ст.3кпГОСТ 535-79		
				L = 800 hI4	2	I,3кг

Изм. Лист № докум. Подп. Дата — КО.000 — Лист 28

Формат А4

Серия 5.903-7 вып.1

Формат	Зона	Поз.	Обозначение	Наименование	Кол.	Примечание
				Материалы		
		17		Уголок Б20х20х3 ГОСТ 850972		
				Ст.3кп ГОСТ 535-79	3	м
				КО.000 – I7 Рис.1		
				Детали		
II		I	КО.I84	Стенка	2	
БЧ		2	КО.I85	Лист		
				Лист Б I,6 ГОСТ I9903-74		
				Ст.3кп ГОСТ I6523-70		
				4320 h I4 x I420 h I4	I	77,0кг
БЧ		3	КО.I86	Перемычка		
				Уголок Б40х40х4 ГОСТ 850972		
				Ст.3кп ГОСТ 535-79		
				L = I365 h I4	2	3,3кг
БЧ		4	КО.I87	Лист		
				Лист Б I,6 ГОСТ I9903-74		
				Ст.3кп ГОСТ I6523-70		
				3090 h I4 x 2610 h I4	I	I0I,0кг
БЧ		5	КО.I88	Перемычка		
				Уголок Б40х40х4 ГОСТ 850972		
				Ст.3кп ГОСТ 535-79		
				L = I035 h I4	2	2,5кг
БЧ		6	КО.I89	Дно		
				Лист Б I,6 ГОСТ I9903-74		
				Ст.3кп ГОСТ I6523-70		
				4320 h I4 x II05 h I4	I	60,0кг
БЧ		7	КО.I90	Плита		
				Лист Б-ПН-8 ГОСТ I9903-74		
				Ст3кп ГОСТ I4637-79		
				I20 h I4 x I20 h I4	4	0,9кг
II		8	КО.008-06	Стяжка	I	

Подпись и дата | Инв.№ дубл. | Взам.инв.№ | Подпись и дата | Инв.№ подл.

Изм. Лист № докум. Подп. Дата

КО.000

Лист 29

Формат А4

Формат	Зона	Поз.	Обозначение	Наименование	Кол.	Примечание
БЧ		9	КО.I9I	Стойка		
				Уголок Б40х40х4 ГОСТ 850972		
				Ст.3кп ГОСТ 535-79		
				L = 3490 h I4	2	8,4кг
БЧ		I0	КО.I92	Стойка		
				Уголок Б40х40х4 ГОСТ 850972		
				Ст.3кп ГОСТ 535-79		
				L = 2590 h I4	2	6,3кг
II		II	КО.0II-II	Стенка	I	
II		I2	КО.0I2-07	Стяжка	4	
II		I3	КО.0I3-07	Фланец	2	
БЧ		I4	КО.I93	Полоса		
				Полоса Б-2 5х40 ГОСТ I03-76		
				Ст.3кп ГОСТ 535-79		
				L = 580 h I4	2	0,9кг
БЧ		I5	КО.I94	Полоса		
				Полоса Б-2 5х40 ГОСТ I03-76		
				Ст.3кп ГОСТ 535-79		
				L = 800 h I4	2	I,3кг
				Материалы		
		I7		Уголок Б20х20х3 ГОСТ 850972		
				Ст.3кп ГОСТ 535-79	3	м

Подпись и дата | Инв.№ дубл. | Взам.инв.№ | Подпись и дата | Инв.№ подл.

Изм. Лист № докум. Подп. Дата

КО.000

Лист 30

Формат А4

КО.000.СБ

Серия 5-903-7 Вып.1

Рис.1

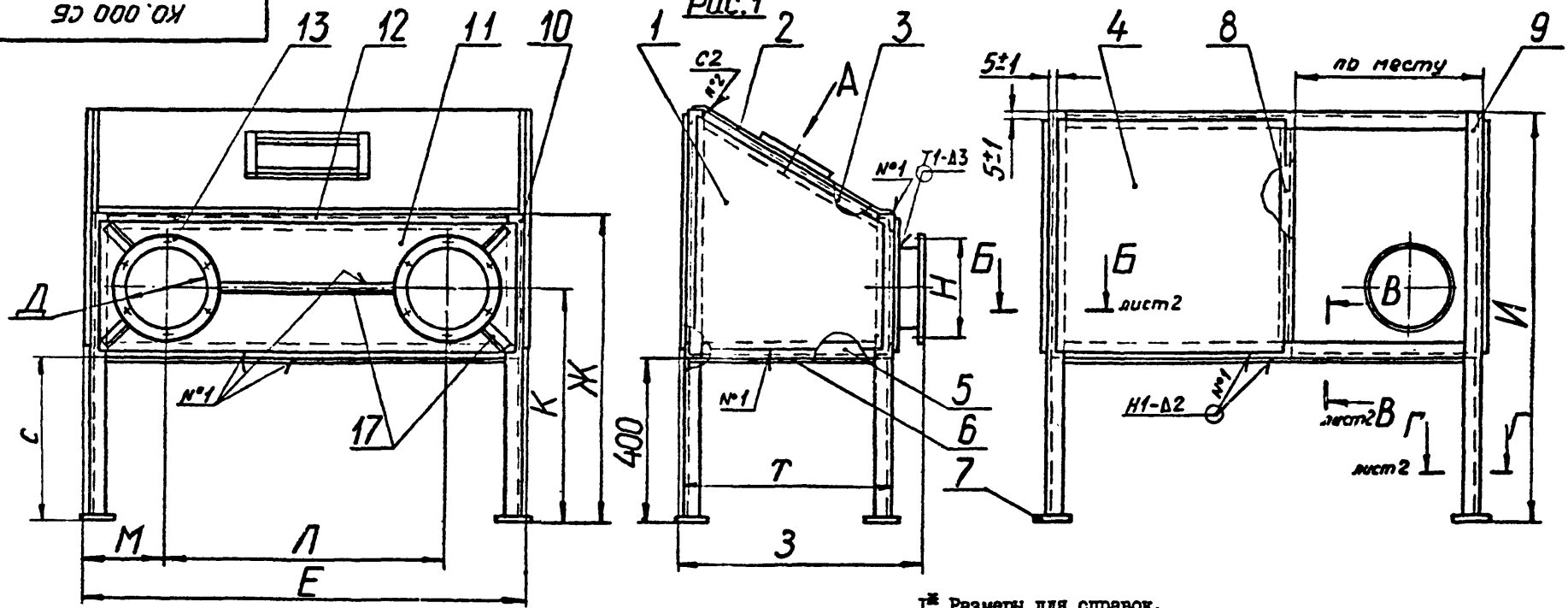

Рис. 2

Остальное – см. рис.1

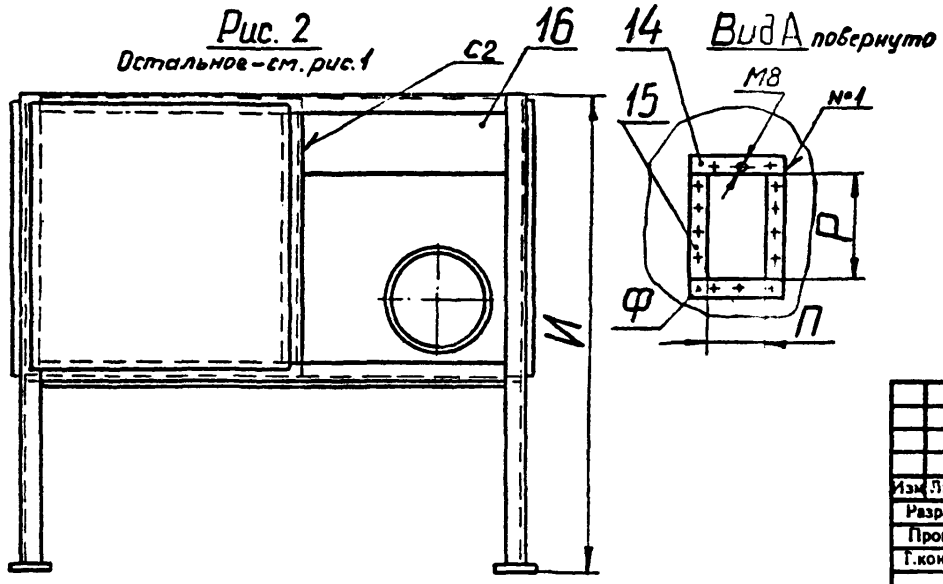

1. Размеры для справок.
2. Сварные швы по ГОСТ 5264-80.
3. Перед сваркой элементы конструкции отрихтовать.
4. Положение стяжки (поз.8) и размер листа (поз.4) уточнить по конкретному проекту.
5. Ребра жесткости (поз.17) приварить по месту.
6. Разбивку отверстий М8 на прямоугольном фланце "Ф" произвести по чертежу СТД 202.00.000.

Таблицу исполнений см. лист 2.

Изм.	Лист	№ докум.	Подпись	Дата
Разраб.		Мешалкина		
Пров.		Зисьман		
Т.контр.		Зисьман		
Н.контр.		Ушакова		
Утв.		Саввин		

КО.000.СБ

КОРОБКА
Сборочный чертеж

Лит.	Масса	Масштаб
	см. табл.	—

Лист 1 Листов 2

ГОССТРОЙ СССР
ГОСХИМПРОЕКТ
г. Москва

Формат А3

Инв.№ подл. | Подпись и дата | Взам.инв.№ | Инв.№ дубл. | Подпись и дата

Размеры в мм

Обозначение	Рис.	Шифр	Д	Е	Ж	З	И	К	Л	М	Н	П	Р	С	Т	У	Масса, кг
КО.000	I	К1	315	1170	660	560	1000	395	700	235	345	200	300	170	500	20	70
-01		К2	400	1360	750			455	800	280	430			190			80
-02	2	К3	500	1600	1000			590	950	325	530			270			95
-03		К4	630	1900	1070	760	1250	680	1120	390	660	250	400	295	700		125
-04	I	К5															122
-05		К6					1500										140
-06	2	К7	800	2300	1330	860	1250	860	1350	475	830	400	600	400	800		165
-07	I	К8					1500										170
-08		К9			1400		2000										195
-09	2	К10	1000	3050	1650	960	1500	1045	1370	590	1040				900		252
-10	I	К11			1750		1750										250
-11		К12			1650		2000										270
-12	2	К13	1250	3420	1980	1060	1500	1235	2020	700	1290	500	800	570	1000	40	305
-13	I	К14			2000		2000										310
-14		К15					2500										321
-15		К16	1680	4330	2500	1160	2000	1510	2500	915	1730				1100		400
-16		К17					2500										422
-17		К18			2600		3500										510

Б-Б лист 1

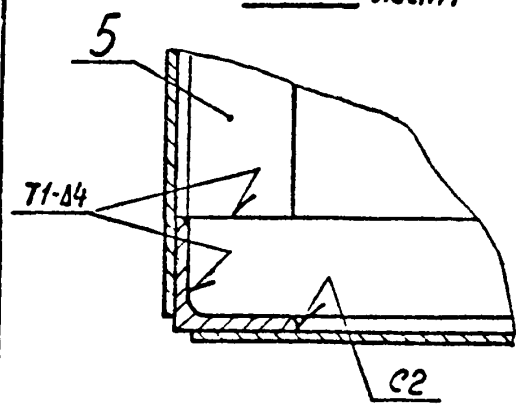

В-В лист 1

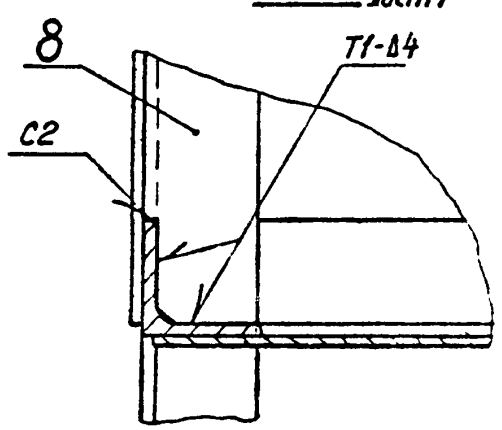

Г-Г лист 1

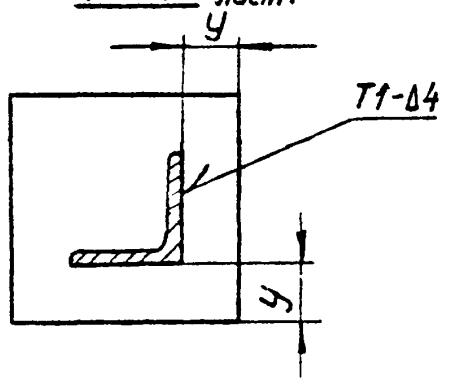

Серия 5.903-7 вып.1

Инв.№ подл. | Подпись и дата | Взам.инв.№ | Инв.№ дубл. | Подпись и дата

Изм.	Лист	№ докум.	Подп.	Дата	КО.000	Лист 2

Формат А3

КО.001

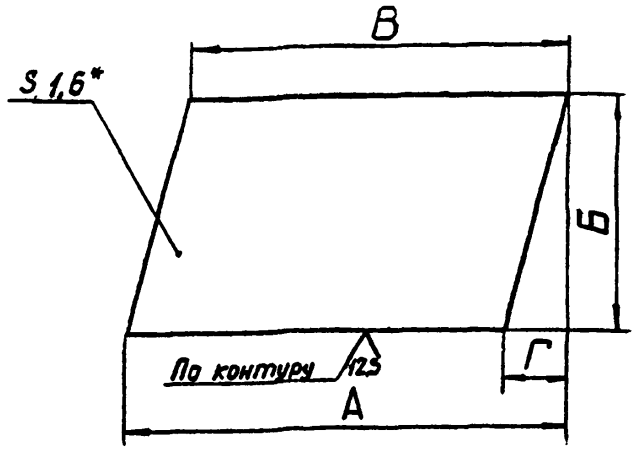

Размеры в мм

Обозначение	А	Б	В	Г	Масса, кг
КО.001	815	490	480	225	3,3
-01	800		550	210	3,5
-02	2090	1090	1590	170	24,0

1. * Размер для справок.
2. Предельные отклонения размеров: валов – по h14; остальных $\pm \frac{IT14}{2}$

Серия 5.903-7 Вып. 1

Подпись и дата | Инв.№ дубл. | Взам. инв.№ | Подпись и дата | Инв.№ подл.

Изм.	Лист	№ докум.	Подпись	Дата
Разраб.		Мешалкина		
Пров.		Зисьман		
Т.контр.		Зисьман		
Н.контр.		Ушакова		
Утв.				

КО.001

Стенка

Лит.	Масса	Масштаб
	см. табл.	—

Лист | Листов 1

Лист БI,6ГОСТI9903-74
Ст.3кпГОСТI6523-70

ГОССТРОЙ СССР
ГОСХИМПРОЕКТ
г. Москва

Формат А4

КО.012

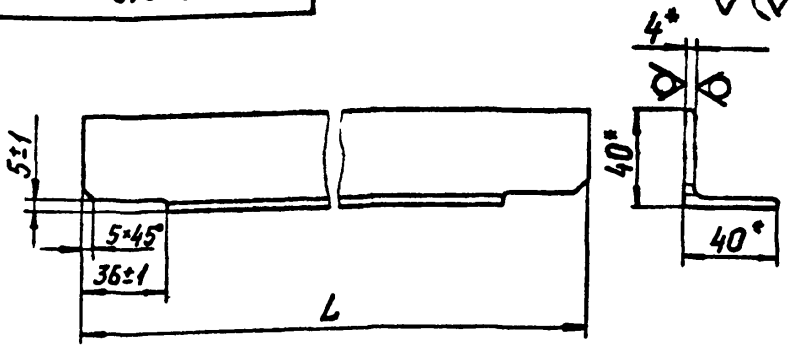

Обозначение	L, мм	Масса, кг
КО.012	1160	2,7
-01	1350	3,2
-02	1590	3,8
-03	1890	4,5
-04	2290	5,5
-05	3040	7,3
-06	3410	8,2
-07	4320	10,4

1. * Размеры для справок.
2. Предельные отклонения размеров: валов – по h14; остальных $\pm \frac{IT14}{2}$.

Подпись и дата | Инв.№ дубл. | Взам. инв.№ | Подпись и дата | Инв.№ подл.

Изм.	Лист	№ докум.	Подпись	Дата
Разраб.		Мешалкина		
Пров.		Зисьман		
Т.контр.		Зисьман		
Н.контр.		Ушакова		
Утв.				

КО.012

Стяжка

Лит.	Масса	Масштаб
	см. табл.	—

Лист | Листов 1

Уголок 540х40х4ГОСТ8509-72
Ст.3кп ГОСТ 535-79

ГОССТРОЙ СССР
ГОСХИМПРОЕКТ
г. Москва

Формат А4

КО.008

12,5

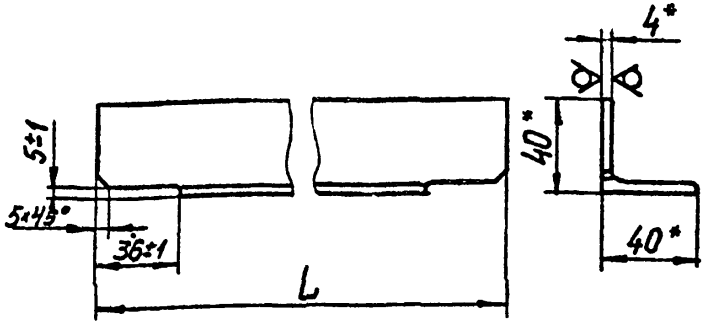

Обозначение	L, мм	Масса, кг
КО.008	585	I,3
-0I	835	2,0
-02	I085	2,6
-03	I585	3,8
-04	I335	3,2
-05	2085	5,0
-06	3085	7,4

I. * Размеры для справок.

2. Предельные отклонения размеров:
валов – по h I4; остальных $\pm \frac{IT\,I4}{2}$.

Серия 5.903-7 вып. 1

Подпись и дата | Инв.№ дубл. | Взам.инв.№ | Подпись и дата

Изм.	Лист	№ докум.	Подпись	Дата
Разраб.		Мешалкина		
Пров.		Зисьман		
Т.контр.		Зисьман		
Н.контр.		Ушакова		
Утв.				

КО.008

СТЯЖКА

Лит.	Масса	Масштаб
	см. табл.	—
Лист	Листов I	

Уголок Б40х40х4 ГОСТ 8509-72 / Ст.3кп ГОСТ 535-79

ГОССТРОЙ СССР ГОСХИМПРОЕКТ г. Москва

Формат А4

КО.011

12,5

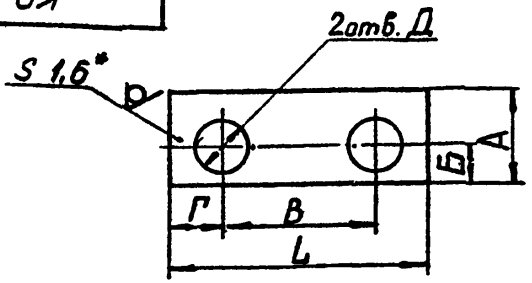

Размеры в мм

Обозначение	А	Б	В	Г	Д	L	Масса, кг
КО.0II	480	220	700	230	325	II60	4,9
-0I	550	260	800	275	4I0	I350	6,0
-02	720	3I5	950	320	5I0	I590	9,3
-03	770	380	II20	385	640	I890	I0,2
-04	930	460	I350	470	8I0	2290	I4,0
-05	I000						I6,0
-06	I240	640	I870	585	I0I0	3040	27,0
-07	I340						3I,0
-08	I570	830	2020	695	I260	34I0	36,0
-09	I590						37,0
-I0	I920	935	2500	9I0	I690	4320	48,0
-II	2020						53,2

I. * Размер для справок.

2. Предельные отклонения размеров:
отверстий – по HI4; валов – по hI4; остальных $\pm \frac{УТI4}{2}$.

Подпись и дата | Инв.№ дубл. | Взам.инв.№ | Подпись и дата | Инв.№ подл.

Изм.	Лист	№ докум.	Подпись	Дата
Разраб.		Мешалкина		
Пров.		Зисьман		
Т.контр.		Зисьман		
Н.контр.		Ушакова		
Утв.				

КО.0II

Стенка

Лит.	Масса	Масштаб
	см. табл.	—
Лист	Листов 1	

Лист БI, 6 ГОСТ I9903-74 / Ст.3кп ГОСТ I6523-70

ГОССТРОЙ СССР ГОСХИМПРОЕКТ г. Москва

Формат А4

К0.013

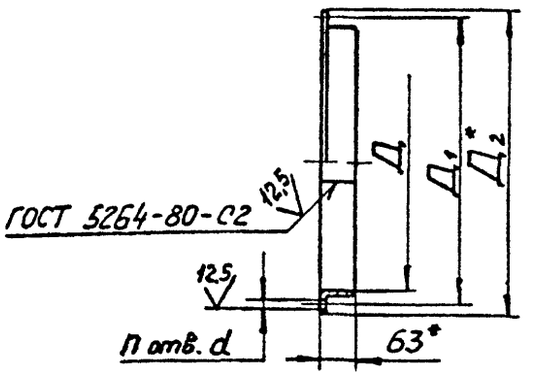

Размеры в мм

Обозначение	Д	$Д_т$	d	n	$Д_2$	Длина разв.	Масса, кг
К0.013	315	345	7	8	395	1002	3,2
-01	400	430		10	480	1270	4,0
-02	500	530		10	580	1583	5,0
-03	630	660	10	12	710	1992	6,3
-04	800	830		12	880	2526	8,0
-05	1000	1040		16	1080	3154	10,0
-06	1250	1290	12	18	1330	3940	12,5
-07	1680	1730		26	1760	5290	16,8

1. ж Размеры для справок.
2. Предельные отклонения размеров:
   отверстий - по H14; валов - по h14; остальных $\pm \frac{IT14}{2}$

Изм.	Лист	№ докум.	Подпись	Дата	К0.013			
Разраб.		Мешадкина			Фланец	Лит.	Масса	Масштаб
Пров.		Зисьман					см. табл.	—
Т.контр.		Зисьман				Лист	Листов 1	
Н.контр.		Ушакова			Уголок Б63х40х4 ГОСТ 8510-72 / Ст.3кп ГОСТ 535-79	ГОССТРОЙ СССР ГОСХИМПРОЕКТ г. Москва		
Утв.								

Формат А4

К0.026

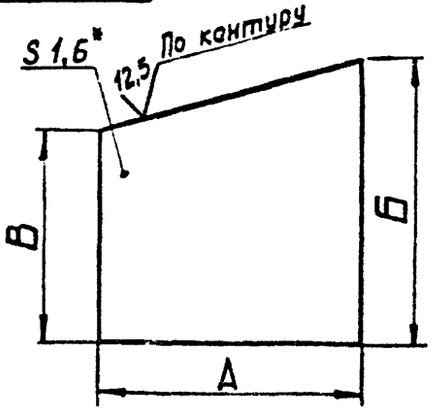

Размеры в мм

Обозначение	А	Б	В	Масса, кг
К0.026	490	720	590	4,0
-01	690	770		5,9
-02		840	770	7,0
-03		1090		8,0
-04	790	930	840	8,8
-05		1090	930	10,0
-06		1590	1000	12,9
-07	890	1240	1090	13,0
-08		1590	1240	15,7
-09	990	1570	1090	16,6
-10		2090	1590	22,3
-11	1090		1920	27,5

1. ж Размер для справок.
2. Предельные отклонения размеров:
   валов - по h14.

Изм.	Лист	№ докум.	Подпись	Дата	К0.026			
Разраб.		Мешадкина			Стенка	Лит.	Масса	Масштаб
Пров.		Зисьман					см. табл.	—
Т.контр.		Зисьман				Лист	Листов 1	
Н.контр.		Ушакова			Лист Б1,6 ГОСТ 19903-74 / Ст.3кп ГОСТ 16523-70	ГОССТРОЙ СССР ГОСХИМПРОЕКТ г. Москва		
Утв.								

Формат А4

Серия 5.903-7 вып.1

Подпись и дата | Инв.№ дубл. | Взам.инв.№ | Подпись и дата | Инв.№ подл.

КО.184

Серия 5.903-7 вып.1

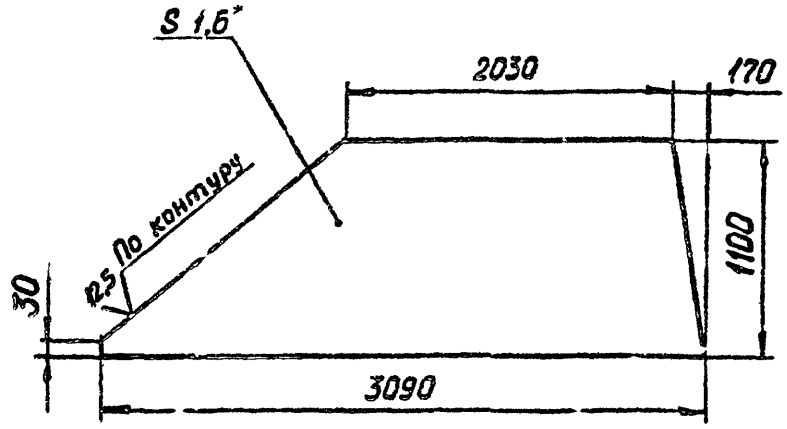

1. * Размер для справок.
2. Предельные отклонения размеров: валов – по h14; остальных $\pm \frac{IT14}{2}$

Изм.	Лист	№ докум.	Подпись	Дата
Разраб.	Мешалкина			
Пров.	Зисьман			
Т.контр.	Зисьман			
Н.контр.	Ушакова			
Утв.				

КО.184

Стенка

Лит.	Масса	Масштаб
	37,5	1:25
Лист	Листов 1	

Лист БП.6ГОСТ 19903-74
Ст.3кп ГОСТ 16523-70

ГОССТРОЙ СССР
ГОСХИМПРОЕКТ
г. Москва

Формат А1

Р 1.03

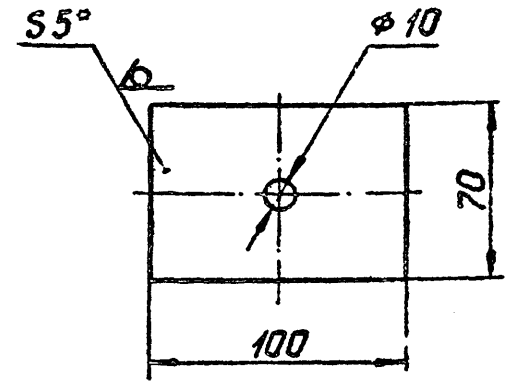

1. * Размер для справок.
2. H14; h14; $\pm \frac{IT14}{2}$.

Изм.	Лист	№ докум.	Подпись	Дата
Разраб.	Мешалкина			
Пров.	Зисьман			
Т.контр.	Зисьман			
Н.контр.	Ушакова			
Утв.				

Р 1.03

ЛАПКА

Лит.	Масса	Масштаб
	0,27	1 : 2
Лист	Листов 1	

Лист Б-ШН-5 ГОСТ 19903-74
Ст.3 ГОСТ 14637-79

ГОССТРОЙ СССР
ГОСХИМПРОЕКТ
г. Москва

Формат А4

Формат	Зона	Поз.	Обозначение	Наименование	Кол.	Примечание
				Документация		
А2			П 0.000 СБ	Сборочный чертеж		
				Переменные данные для исполнений:		
				П 0.000 (Рис.I)		
				Детали		
А1		I	П 0.001	Уголок	2	
А1		2	П 0.001-02	Уголок	2	
				П 0.000-01 (Рис.I)		
				Детали		
А1		I	П 0.001	Уголок	2	
		2	П 0.001-03	Уголок	2	
				П 0.000-02 (Рис.I)		
				Детали		
А1		I	П 0.001	Уголок	2	
		2	П 0.001-05	Уголок	2	
				П 0.000-03 (Рис.I)		
				Детали		
А1		I	П 0.001	Уголок	2	
		2	П 0.001-06	Уголок	2	
				П 0.000-04 (Рис.I)		
				Детали		
А1		I	П 0.001	Уголок	2	
		2	П 0.001-08	Уголок	2	
				П 0.000-05 (Рис.I)		
				Детали		
А1		I	П 0.001-01	Уголок	2	

Подпись и дата | Инв.№ дубл. | Взам.инв.№ | Подпись и дата | Инв.№ подл.

Изм.	Лист	№ докум.	Подп.	Дата	П 0.000		
Разраб.		Мешалкина			Патрубок	Лит.	Лист 1 / Листов 11
Пров.		Зисьман				ГОССТРОЙ СССР ГОСХИМПРОЕКТ г. Москва	
Н.контр.		Ушакова					
Утв.		Саврин					

Формат А4В

Формат	Зона	Поз.	Обозначение	Наименование	Кол.	Примечание
		2	П 0.001-08	Уголок	2	
				П 0.000-06 (Рис.I)		
				Детали		
А1		I	П 0.001-04	Уголок	2	
		2	П 0.001-08	Уголок	2	
				П 0.000-07 (Рис.I)		
				Детали		
А1		I	П 0.001-07	Уголок	2	
		2	П 0.001-02	Уголок	2	
				П 0.000-08 (Рис.I)		
				Детали		
А1		I	П 0.001-07	Уголок	2	
		2	П 0.001-03	Уголок	2	
				П 0.000-09 (Рис.I)		
				Детали		
А1		I	П 0.001-07	Уголок	2	
		2	П 0.001-05	Уголок	2	
				П 0.000-10 (Рис.I)		
				Детали		
А1		I	П 0.001-07	Уголок	2	
		2	П 0.001-06	Уголок	2	
				П 0.000-11 (Рис.I)		
				Детали		
А1		I	П 0.001-07	Уголок	2	
		2	П 0.001-08	Уголок	2	
				П 0.000-12 (Рис.I)		
				Детали		
А1		I	П 0.001-10	Уголок	2	
		2	П 0.001-02	Уголок	2	
				П 0.000-13 (Рис.I)		
				Детали		
А1		I	П 0.001-10	Уголок	2	

Подпись и дата | Инв.№ дубл. | Взам.инв.№ | Подпись и дата | Инв.№ подл.

Изм.	Лист	№ докум.	Подп.	Дата	П 0.000	Лист 2

Формат А4В

Серия 5.903-7 вып.1

Формат	Зона	Поз.	Обозначение	Наименование	Кол.	Примечание
		2	П 0.001-03	Уголок	2	
				П 0.000-14 (Рис.1)		
				Детали		
II		1	П 0.001-10	Уголок	2	
		2	П 0.001-05	Уголок	2	
				П 0.000-15 (Рис.1)		
				Детали		
II		1	П 0.001-10	Уголок	2	
		2	П 0.001-06	Уголок	2	
				П 0.000-16 (Рис.1)		
				Детали		
II		1	П 0.001-07	Уголок	2	
		2	П 0.001-11	Уголок	2	
				П 0.000-17 (Рис.1)		
				Детали		
II		1	П 0.001-07	Уголок	2	
		2	П 0.001-14	Уголок	2	
				П 0.000-18 (Рис.1)		
				Детали		
II		1	П 0.001-09	Уголок	2	
		2	П 0.001-08	Уголок	2	
				П 0.000-19 (Рис.1)		
				Детали		
II		1	П 0.001-10	Уголок	2	
		2	П 0.001-08	Уголок	2	
				П 0.000-20 (Рис.1)		
				Детали		
II		1	П 0.001-04	Уголок	2	
		2	П 0.001-14	Уголок	2	
				П 0.000-21 (Рис.1)		
				Детали		

Подпись и дата | Инв.№ дубл. | Взам.инв.№ | Подпись и дата | Инв.№ подл.

Изм. Лист № докум. Подп. Дата

П 0.000

Лист 3

Формат А4

Формат	Зона	Поз.	Обозначение	Наименование	Кол.	Примечание
II		1	П 0.001-07	Уголок	2	
		2	П 0.001-12	Уголок	2	
				П 0.000-22 (Рис.1)		
				Детали		
II		1	П 0.001-10	Уголок	2	
		2	П 0.001-11	Уголок	2	
				П 0.000-23 (Рис.1)		
				Детали		
II		1	П 0.001-10	Уголок	2	
		2	П 0.001-14	Уголок	2	
				П 0.000-24 (Рис.1)		
				Детали		
II		1	П 0.001-13	Уголок	2	
		2	П 0.001-11	Уголок	2	
				П 0.000-25 (Рис.1)		
				Детали		
II		1	П 0.001-10	Уголок	2	
		2	П 0.001-12	Уголок	2	
				П 0.000-26 (Рис.1)		
				Детали		
II		1	П 0.001-15	Уголок	2	
		2	П 0.001-11	Уголок	2	
				П 0.000-27 (Рис.1)		
				Детали		
II		1	П 0.001	Уголок	2	
		2	П 0.001-02	Уголок	2	
Б4		3	П 0.002	Обечайка		
				Б-ПН-2 ГОСТ19903-74		
				Ст3 кп ГОСТ16523-70		
				245 h 14x2052 h 14	1	7,56кг

Подпись и дата | Инв.№ дубл. | Взам.инв.№ | Подпись и дата | Инв.№ подл.

Изм. Лист № докум. Подп. Дата

П.0.000

Лист 4

Формат А4

Формат	Зона	Поз.	Обозначение	Наименование	Кол.	Примечание
				П 0.000-28 (Рис.2)		
				Детали		
II		I	П.0.001	Уголок	2	
		2	П 0.001-03	Уголок	2	
БЧ		3	П 0.003	Обечайка		
				Лист Б-ПН-2 ГОСТ19903-74 Ст3кп ГОСТ 16523-70		
				245 hI4x2304 hI4	I	8,5 кг
				П 0.000-29 (Рис.2)		
				Детали		
II		I	П 0.001	Уголок	2	
		2	П 0.001-05	Уголок	2	
БЧ		3	П 0.004	Обечайка		
				Лист Б-ПН-2 ГОСТ19903-74 Ст3кп ГОСТ 16523-70		
				245 hI4x2552 hI4	I	9,4 кг
				П 0.000-30 (Рис.2)		
				Детали		
II		I	П 0.001	Уголок	2	
		2	П 0.001-06	Уголок	2	
БЧ		3	П 0.005	Обечайка		
				Лист Б-ПН-2 ГОСТ19903-74 Ст3кп ГОСТ 16523-70		
				245 hI4x2804 hI4	I	I0,3кг
				П 0.000-31 (Рис.2)		
				Детали		
II		I	П 0.001	Уголок	2	
		2	П 0.001-08	Уголок	2	
БЧ		3	П.0.006	Обечайка		
				Лист Б-ПН-2 ГОСТ19903-74 Ст3кп ГОСТ 16523-70		

Инв.№ подл. | Подпись и дата | Взам.инв.№ | Инв.№ дубл. | Подпись и дата

Изм. Лист № докум. Подп. Дата

П 0.000

Лист 5

Формат А4

Формат	Зона	Поз.	Обозначение	Наименование	Кол.	Примечание
				245 hI4x3304 hI4	I	I2,1кг
				П 0.000-32 (Рис.2)		
				Детали		
II		I	П 0.001-01	Уголок	2	
		2	П 0.001-08	Уголок	2	
БЧ		3	П 0.007	Обечайка		
				Лист Б-ПН-2 ГОСТ19903-74 Ст3кп ГОСТ 16523-70		
				245 hI4x3054 hI4	I	II,2кг
				П 0.000-33 (Рис.2)		
				Детали		
II		I	П 0.001-04	Уголок	2	
		2	П 0.001-08	Уголок	2	
БЧ		3	П 0.008	Обечайка		
				Лист Б-ПН-2 ГОСТ19903-74 Ст3кп ГОСТ 16523-70		
				245 hI4x3804 hI4	I	I4,0кг
				П 0.000-34 (Рис.2)		
				Детали		
II		I	П 0.001-07	Уголок	2	
		2	П 0.001-02	Уголок	2	
БЧ		3	П 0.009	Обечайка		
				Лист Б-ПН-2 ГОСТ19903-74 Ст3кп ГОСТ 16523-70		
				245 hI4x3052 hI4	I	II,2кг
				П 0.000-35 (Рис.2)		
				Детали		
II		I	П 0.001-07	Уголок	2	
		2	П 0.001-03	Уголок	2	
БЧ		3	П 0.010	Обечайка		

Инв.№ подл. | Подпись и дата | Взам.инв.№ | Инв.№ дубл. | Подпись и дата

Изм. Лист № докум. Подп. Дата

П 0.000

Лист 6

Формат 11

Серия 5.903-7 вып.1

Формат	Зона	Поз.	Обозначение	Наименование	Кол.	Примечание
				Б-Ш-2 ГОСТ19903-74		
				Лист Ст3кп ГОСТ 16523-70		
				245 h14x3304 h 14	1	12,1кг
				П 0.000-36 (Рис.2)		
				Детали		
А2		1	П 0.001-07	Уголок	2	
		2	П 0.001-05	Уголок	2	
БЧ		3	П 0.011	Обечайка		
				Б-Ш-2 ГОСТ 19903-74		
				Лист Ст3кп ГОСТ 16523-70		
				245 h14x3552 h14	1	13,1кг
				П 0.000-37 (Рис.2)		
				Детали		
А2		1	П 0.001-07	Уголок	2	
		2	П 0.001-06	Уголок	2	
БЧ		3	П 0.012	Обечайка		
				Б-Ш-2 ГОСТ19903-74		
				Лист Ст3кп ГОСТ 16523-70		
				245 h14x3804 h14	1	14,0кг
				П 0.000-38 (Рис.2)		
				Детали		
А2		1	П 0.001 -07	Уголок	2	
		2	П 0.001-08	Уголок	2	
БЧ		3	П 0.013	Обечайка		
				Б-Ш-2 ГОСТ19903-74		
				Лист Ст3кп ГОСТ 16523-70		
				245 h14x4304 h14	1	15,9кг
				П 0.000-39 (Рис.2)		
				Детали		
А2		1	П 0.001-10	Уголок	2	
		2	П 0.001-02	Уголок	2	

Инв.№ подл. | Подпись и дата | Взам.инв.№ | Инв.№ дубл. | Подпись и дата

Изм.	Лист	№ докум.	Подп.	Дата	П 0.000	Лист 7

Формат А4

Формат	Зона	Поз.	Обозначение	Наименование	Кол.	Примечание
БЧ		3	П 0.014	Обечайка		
				Б-Ш-2 ГОСТ19903-74		
				Лист Ст3кп ГОСТ 16523-70		
				245 h14x4052 h14	1	14,9кг
				П 0.000-40 (Рис.2)		
				Детали		
А2		1	П 0.001-10	Уголок	2	
		2	П 0.001-03	Уголок	2	
БЧ		3	П 0.015	Обечайка		
				Б-Ш-2 ГОСТ19903-74		
				Лист Ст3кп ГОСТ 16523-70		
				245 h14x4304 h14	1	15,9кг
				П 0.000-41 (Рис.2)		
				Детали		
А2		1	П 0.001-10	Уголок	2	
		2	П 0.001-05	Уголок	2	
БЧ		3	П 0.016	Обечайка		
				Б-Ш-2 ГОСТ19903-74		
				Лист Ст3кп ГОСТ 16523-70		
				245 h14x4552 h14	1	16,8кг
				П 0.000-42 (Рис.2)		
				Детали		
А2		1	П 0.001-10	Уголок	2	
		2	П 0.001-06	Уголок	2	
БЧ		3	П 0.017	Обечайка		
				Б-Ш-2 ГОСТ19903-74		
				Лист Ст3кп ГОСТ 16523-70		
				245 h14x4804 h14	1	17,7кг
				П 0.000-43 (Рис.2)		
				Детали		
А2		1	П 0.001-07	Уголок	2	

Инв.№ подл. | Подпись и дата | Взам.инв.№ | Инв.№ дубл. | Подпись и дата

Изм.	Лист	№ докум.	Подп.	Дата	П 0.000	Лист 8

Формат 11

Формат	Зона	Поз.	Обозначение	Наименование	Кол.	Примечание
		2	П 0.001-11	Уголок	2	
БЧ		3	П 0.018	Обечайка		
				Лист Б-ПН-2 ГОСТ19903-74 Ст3кп ГОСТ 16523-70		
				245 h14x5304 h14	1	19,6кг
				П 0.000-44 (Рис.2)		
				Детали		
II		1	П 0.001-07	Уголок	2	
		2	П 0.001-14	Уголок	2	
БЧ		3	П 0.019	Обечайка		
				Лист Б-ПН-2 ГОСТ19903-74 Ст3кп ГОСТ 16523-70		
				245 h14x6804 h14	1	25,2кг
				П 0.000-45 (Рис.2)		
				Детали		
II		1	П 0.001-09	Уголок	2	
		2	П 0.001-08	Уголок	2	
БЧ		3	П 0.020	Обечайка		
				Лист Б-ПН-2 ГОСТ19903-74 Ст3кп ГОСТ 16523-70		
				245 h14x4804 h14	1	17,7кг
				П 0.000-46 (Рис.2)		
				Детали		
II		1	П 0.001-10	Уголок	2	
		2	П 0.001-08	Уголок	2	
БЧ		3	П 0.021	Обечайка		
				Лист Б-ПН-2 ГОСТ19903-74 Ст3кп ГОСТ 16523-70		
				245 h14x5304 h14	1	19,6кг
				П.0.000-47 (Рис.2)		
				Детали		

Инв.№ подл. | Подпись и дата | Взам.№ инв. | Инв.№ дубл. | Подпись и дата

Изм. Лист № докум. Подп. Дата

П 0.000

Лист 9

Формат А4

Формат	Зона	Поз.	Обозначение	Наименование	Кол.	Примечание
II		1	П 0.001-04	Уголок	2	
		2	П 0.001-14	Уголок	2	
БЧ		3	П 0.022	Обечайка		
				Лист Б-ПН-2 ГОСТ19903-74 Ст3кп ГОСТ 16523-70		
				245 h14x6304 h14	1	25,3кг
				П 0.000-48 (рис.2)		
				Детали		
II		1	П 0.001-07	Уголок	2	
		2	П 0.001-12	Уголок	2	
БЧ		3	П 0.023	Обечайка		
				Лист Б-ПН-2 ГОСТ19903-74 Ст3кп ГОСТ 16523-70		
				245 h14x5804 h14	1	21,4кг
				П 0.000-49 (Рис.2)		
				Детали		
II		1	П 0.001-10	Уголок	2	
		2	П 0.001-11	Уголок	2	
БЧ		3	П 0.024	Обечайка		
				Лист Б-ПН-2 ГОСТ19903-74 Ст3кп ГОСТ 16523-70		
				245 h14x6304 h14	1	23,3кг
				П 0.000-50 (Рис.2)		
				Детали		
II		1	П 0.001-10	Уголок	2	
		2	П 0.001-14	Уголок	2	
БЧ		3	П 0.025	Обечайка		
				Лист Б-ПН-2 ГОСТ19903-74 Ст3кп ГОСТ 16523-70		
				245 h14x7804 h14	1	28,9кг

Инв.№ подл. | Подпись и дата | Взам.№ инв. | Инв.№ дубл. | Подпись и дата

Изм. Лист № докум. Подп. Дата

П 0.000

Лист 10

Формат А4

Формат	Зона	Поз.	Обозначение	Наименование	Кол.	Примечание
				II 0.000-5I (Рис.2)		
				Детали		
II		I	II 0.00I-I3	Уголок	2	
		2	II 0.00I-II	Уголок	2	
БЧ		3	II 0.026	Обечайка		
				Лист Б-ШН-2 ГОСТ19903-74 Ст3кп ГОСТ I6523-70		
				245 hI4x7304 hI4	I	27,0кг
				II 0.000-52 (Рис.2)		
				Детали		
II		I	II 0.00I-I0	Уголок	2	
		2	II 0.00I-I2	Уголок	2	
БЧ		3	II 0.027	Обечайка		
				Лист Б-ШН-2 ГОСТ19903-74 Ст3кп ГОСТ I6523-70		
				245 hI4x6804 hI4	I	25,2кг
				II 0.000-53 (Рис.2)		
				Детали		
II		I	II 0.00I-I5	Уголок	2	
		2	II 0.00I-II	Уголок	2	
БЧ		3	II 0.028	Обечайка		
				Лист Б-ШН-2 ГОСТ19903-74 Ст3кп ГОСТ I6523-70		
				245 hI4x9304 hI4	I	34,4кг

Инв.№ подл. | Подпись и дата | Взам.инв.№ | Инв.№ дубл. | Подпись и дата

Изм.	Лист	№ докум.	Подп.	Дата	II 0.000	Лист II

Формат А4

ФЗ-61

I00°0 II

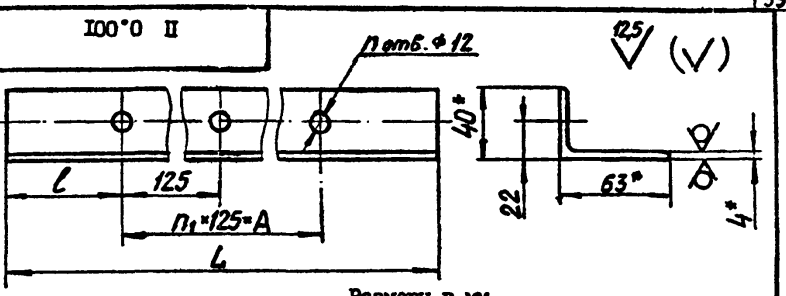

Размеры в мм

Обозначение	L	l	A	n	n_1	Масса, кг
II 0.00I	507	66	375	4	3	I,6
-0I	382		250	3	2	I,2
-02	6I4	57	500	5	4	I,9
-03	740		625	6	5	2,3
-04	757	66	625	6	5	2,4
-05	864	57	750	7	6	2,7
-06	990		875	8	7	3,I
-07	I007	66	875	8	7	3,2
-08	I240	57	II25	I0	9	3,9
-09	I257	66	II25	I0	9	4,0
-I0	I507		I375	I2	II	4,8
-II	I740	57	I625	I4	I3	5,5
-I2	I990		I875	I6	I5	6,3
-I3	2007	66	I875	I6	I5	6,4
-I4	2490	57	2375	20	I9	7,8
-I5	3007	66	2875	24	23	9,5

I*. Размеры для справок.

2. Предельные отклонения размеров: валов – по h I4; отверстий – по H I4; остальных $\pm\frac{IT\,I4}{2}$.

Инв.№ подл. | Подпись и дата | Взам.инв.№ | Инв.№ дубл. | Подпись и дата

Изм.	Лист	№ докум.	Подпись	Дата	II 0.00I			
Разраб.		Мешалкина			УГОЛОК	Лит.	Масса	Масштаб
Пров.		Зисьман					См. табл.	-
Т.контр.		Зисьман				Лист	Листов	
Н.контр.		Ушакова			Уголок Б63х40х4ГОСТ8510-72 Ст 3кп ГОСТ 535-79	ГОССТРОЙ СССР ГОСХИМПРОЕКТ г. Москва		
Утв.								

Формат 11

П 0.000 СБ

Серия 5-903-7 Вып.1

Рис.1

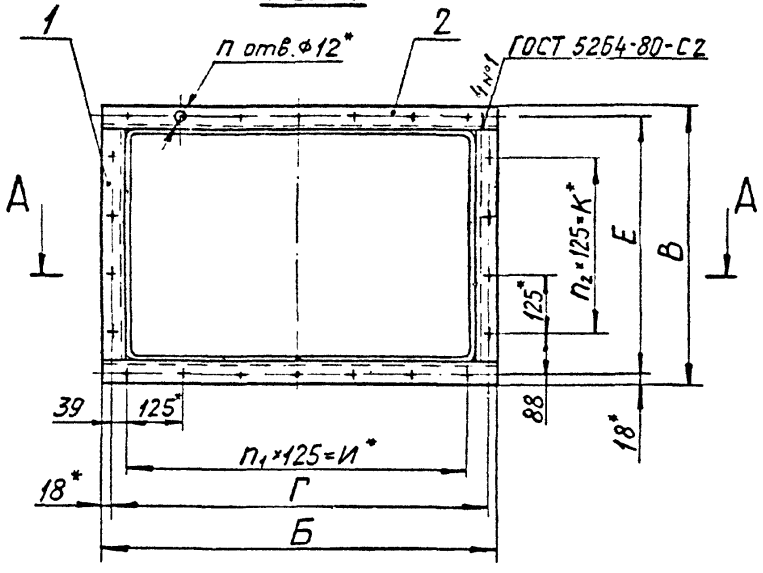

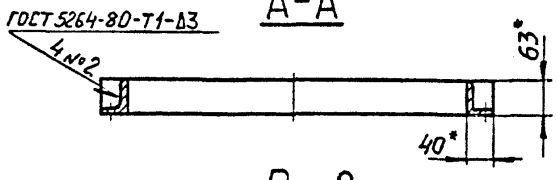

Рис.2

Остальное - см. рис.1

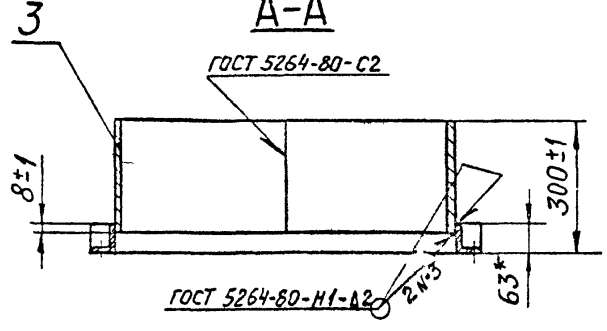

Размеры в мм

Обозначение	Шифр	Рис.	Б	В	Г	Е	И	К	h	n_1	n_2	Масса, кг
П 0.000	П1		614		578		500		18	4		7,5
-01	П2		740		703		625		20	5		8,3
-02	П3		864	587	828	551	750	375	22	6	3	9,0
-03	П4		990		953		875		24	7		9,8
-04	П5								28			11,4
-05	П6		1240	462	1203	426	1125	250	26	9	2	10,6
-06	П7	I		837		801		625	32		5	13,0
-07	П8		614		578		500		26	4		10,6
-08	П9		740		703		625		28	5		11,4
-09	П10		864	1087	828	1051	750	875	30	6	7	12,2
-10	П11		990		953		875		32	7		13,0
-11	П12		1240		1203		1125		36	9		14,6
-12	П13		614		578		500		34	4		13,8
-13	П14		740	1587	703	1551	625	1375	36	5	11	15,6
-14	П15		864		828		750		38	6		15,4

1.* Размеры для справок.

2. Неуказанные предельные отклонения размеров: валов - по h14; остальных $\pm \frac{IT14}{2}$.

Продолжение таблицы исполнений см. лист 2

Изм.	Лист	№ докум.	Подпись	Дата	П 0.000 СБ			
Разраб.		Мешалкина			Патрубок	Лит.	Масса	Масштаб
Пров.		Зисьман					см. табл.	—
Т.контр.		Зисьман			Сборочный чертеж	Лист 1	Листов 2	
Н.контр		Ушакова				ГОССТРОЙ СССР ГОСХИМПРОЕКТ г. Москва		
Утв.		Саввин						

Формат А3

Подпись и дата | Инв.№ подл. | Взам.инв.№ | Подпись и дата | Инв.№

Размеры в мм

Обозначение	Шифр	Рис.	Б	В	Г	Е	И	К	n	n_1	n_2	Масса, кг
П 0.000-I5	П16		990	I587	953	I55I	875	I375	40	7	II	I6,2
-I6	П17		I740	I087	I703	I05I	I625	875	44	I3	7	I7,8
-I7	П18		2490	I087	2453	I05I	2375	875	56	I9	7	22,5
-I8	П19		I240	I337	I203	I30I	II25	II25	40	9	9	I6,2
-I9	П20		I240	I587	I203	I55I	II25	I375	44	9	II	I7,6
-20	П2I		2490	837	2453	80I	2375	625	52	I9	5	20,9
-2I	П22	I	I990	I087	I953	I05I	I875	875	48	I5	7	I9,4
-22	П23		I740	I587	I703	I55I	I625	I375	52	I3	II	20,9
-23	П24		2490	I587	2453	I55I	2375	I375	64	I9	II	25,7
-24	П25		I740	2087	I703	205I	I625	I875	60	I3	I5	24,I
-25	П26		I990	I587	I953	I55I	I875	I375	56	I5	II	22,5
-26	П27		I740	3087	I703	305I	I625	2875	76	I3	23	30,5
-27	П28		6I4		578		500		I8	4		I5,0
-28	П29		740		703		625		20	5		I6,8
-29	П30		864	587	828	55I	750	375	22	6	3	I9,2
-30	П3I		990		953		875		24	7		20,7
-3I	П32		I240						28			23,5
-32	П33		I240	462	I203	426	II25	250	26	9	2	2I,8
-33	П34		I240	837		80I		625	32		5	27,0
-34	П35		6I4		578		500		26	4		2I,8
-35	П36		740		703		625		28	5		23,5
-36	П37		864	I087	828	I05I	750	875	30	6	7	25,3
-37	П38		990		953		875		32	7		27,0
-38	П39	2	I240		I203		II25		36	9		30,5
-39	П40		6I4		578		500		34	4		28,7
-40	П4I		740		703		625		36	5		3I,5
-4I	П42		864	I587	828	I55I	750	I375	38	6	II	32,2
-42	П43		990		953		875		40	7		33,9
-43	П44		I740		I703		I625		44	I3		37,4
-44	П45		2490	I087	2453	I05I	2375	875	56	I9	7	47,7
-45	П46		I240	I337	I203	I30I	II25	II25	40	9	9	33,9
-46	П47		I240	I587	I203	I55I	II25	I375	44	9	II	37,2
-47	П48		2490	837	2453	80I	2375	625	52	I9	5	44,3
-48	П49		I990	I087	I953	I05I	I875	875	48	I5	7	40,8
-49	П50		I740		I703		I625		52	I3		44,2
-50	П5I		2490	I587	2453	I55I	2375	I375	64	I9	II	54,6
-5I	П52		I740	2087	I703	205I	I625	I875	60	I3	I5	5I,0
-52	П53		I990	I587	I953	I55I	I875	I375	56	I5	II	49,5
-53	П54		I740	3087	I703	305I	I625	2875	76	I3	23	64,9

серия 5.903-7 Вып. 1

Формат	Зона	Поз.	Обозначение	Наименование	Кол.	Примечание
				Документация		
А3			Р I.00 СБ	Сборочный чертеж		
				Переменные данные для исполнений:		
				Р I.00		
				Детали		
БЧ		I	Р I.01	Швеллер		
				Швеллер 8 ГОСТ 8240-72 Ст.3 ГОСТ 535-79		
				L = 940 h14	2	6,6кг
БЧ		2	Р I.02	Швеллер		
				Швеллер 8 ГОСТ 8240-72 Ст.3 ГОСТ 535-79		
				L = 680 h14	2	4,8кг
А4		3	Р I.03	Лапка	6	см. лист 49
				Р I.00 - 01		
БЧ		I	Р I.04	Швеллер		
				Швеллер 8 ГОСТ 8240-72 Ст.3 ГОСТ 535-79		
				L = 600 h14	2	4,2кг
БЧ		2	Р I.05	Швеллер		
				Швеллер 8 ГОСТ 8240-72 Ст.3 ГОСТ 535-79		
				L = 1080 h14	2	7,6кг

Инв.№ подл. | Подпись и дата | Взам.инв.№ | Инв.№ дубл. | Подпись и дата

Изм.	Лист	№ докум.	Подп.	Дата
Разраб.		Мешалкина		
Пров.		Зисьман		
Н.контр.		Ушакова		
Утв.				

Р I.00

РАМА

Лит.	Лист	Листов
	1	2

ГОССТРОЙ СССР ГОСХИМПРОЕКТ г. Москва

Формат А4В

Формат	Зона	Поз.	Обозначение	Наименование	Кол.	Примечание
А4		3	Р I.03	Лапка	6	
				Р I.00 - 02		
				Детали		
БЧ		I	Р I.06	Швеллер		
				Швеллер 8 ГОСТ 8240-72 Ст.3 ГОСТ 535-79		
				L = 1495 h14	2	10,5кг
БЧ		2	Р I.07	Швеллер		
				Швеллер 8 ГОСТ 8240-72 Ст.3 ГОСТ 535-79		
				L = 1080 h14	2	7,6кг
А4		3	Р I.03	Лапка	10	
				Р I.00 - 03		
				Детали		
БЧ		I	Р I.08	Швеллер		
				Швеллер 8 ГОСТ 8240-72 Ст.3 ГОСТ 535-79		
				L = 1865 h14	2	13,1кг
БЧ		2	Р I.09	Швеллер		
				Швеллер 8 ГОСТ 8240-72 Ст.3 ГОСТ 535-79		
				L = 1480 h14	2	10,4кг
А4		3	Р I.03	Лапка	12	

Инв.№ подл. | Подпись и дата | Взам.инв.№ | Инв.№ дубл. | Подпись и дата

Изм.	Лист	№ докум.	Подп.	Дата

Р I.00

Лист 2

Формат А4В

Р 1.00 СБ

серия 5903-7 вып.1

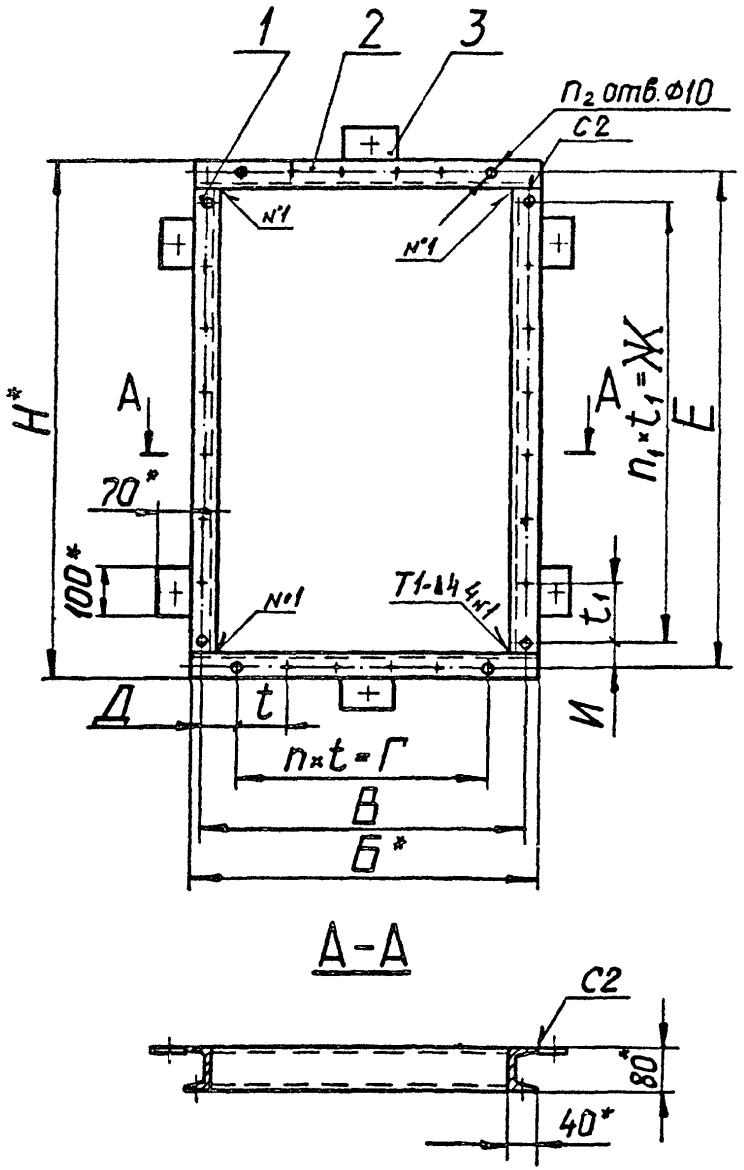

А-А

Размеры в мм

Обозначение	Шифр.	Б	В	Г	Д	Н	Е	Ж	И	п	n_1	n_2	t	t_1	Масса, кг
Р I.00	РК I	680	650	500	75	I020	988	875	56,5	5	7	28	I00	I25	25
-0I	РК 2	I080	I050	I000	25	680	650	500	75	8	5	30	I25	I00	26
-02	РК 3					I575	I543	I375	84		II	42		I25	39
-03	РК 4	I480	I450	I375	37,5	I945	I9I3	I750	8I,5	II	I4	54			5I

I.* Размеры для справок.

2. Н14; $h14; $\pm \frac{JT14}{2}$.

3. Сварные швы по ГОСТ 5264-80.

4. Лапки (поз.3) приварить с шагом 500 или 600 мм, исходя из данных в каждом конкретном исполнении.

Изм.	Лист	№ докум.	Подпись	Дата
Разраб.		Мешалкина		
Пров.		Зисьман		
Г.контр.		Зисьман		
Н.контр.		Ушакова		
Утв.				

Р I. 00 СБ

Р А М А
Сборочный чертеж

Лит.	Масса	Масштаб
	См. табл.	—

Лист	Листов I

ГОССТРОЙ СССР
ГОСХИМПРОЕКТ
г. Москва

Формат А3

Инв.№ подл. | Подпись и дата | Взам.инв.№ | Инв.№ дубл. | Подпись и дата

Ф3-55

серия 5903-7 Вып.1

Формат	Зона	Поз.	Обозначение	Наименование	Кол.	Примечание
				Документация		
А3			Р 2.00 СБ	Сборочный чертеж		
			Переменные данные	для исполнений:		
				Р 2.00		
				Детали		
А4		I	РI.03	Лапка	I4	
БЧ		2	Р2.0I	Швеллер		
				Швеллер 8 ГОСТ 8240-72 Ст.3 ГОСТ 535-79		
				L = I495 h I4	2	I0,5кг
БЧ		3	Р2.02	Швеллер		
				Швеллер 8 ГОСТ 8240-72 Ст.3 ГОСТ 535-79		
				L = 2I85 h I4	2	I5,4кг
БЧ		4	Р2.03	Полоса		
				Полоса Б-2 4х85 ГОСТ I03-76 Ст.3 ГОСТ 535-79		
				L = I495 h I4	I	4,0кг
				Р 2.00 - 0I		
				Детали		
А4		I	Р I.03	Лапка	I6	
БЧ		2	Р 2.04	Швеллер		

Инв.№ подл. | Подпись и дата | Взам.инв.№ | Инв.№ дубл. | Подпись и дата

Изм.	Лист	№ докум.	Подп.	Дата
Разраб.		Мешалкина		
Пров.		Зисьман		
Н.контр.		Уланова		
Утв.				

Р 2.00

РАМА

Лит.	Лист	Листов
	I	2

ГОССТРОЙ СССР ГОСХИМПРОЕКТ г. Москва

Формат А4В

Формат	Зона	Поз.	Обозначение	Наименование	Кол.	Примечание
				Швеллер 8 ГОСТ 8240-72 Ст.3 ГОСТ 535-79		
				L = I865 h I4	2	I3,1кг
БЧ		3	Р 2.05	Швеллер		
				Швеллер 8 ГОСТ 8240-72 Ст.3 ГОСТ 535-79		
				L = 2985 h I4	2	2I,0кг
БЧ		4	Р 2.06	Полоса		
				Полоса Б-2 4х85 ГОСТ I03-76 Ст.3 ГОСТ 535-79		
				L = I865 h I4	I	5,0кг
				Р 2.00 - 02		
				Детали		
А4		I	Р I.03	Лапка	I6	
БЧ		2	Р 2.07	Швеллер		
				Швеллер 8 ГОСТ 8240-72 Ст.3 ГОСТ 535-79		
				L = 2420 h I4	2	I7кг
БЧ		3	Р 2.08	Швеллер		
				Швеллер 8 ГОСТ 8240-72 Ст.3 ГОСТ 535-79		
				L = 2I85 h I4	2	I5,4кг
БЧ		4	Р 2.09	Полоса		
				Полоса Б-2 4х85 ГОСТ I03-76 Ст.3 ГОСТ 535-79		
				L = 2420 h I4	I	6,5 кг

Инв.№ подл. | Подпись и дата | Взам.инв.№ | Инв.№ дубл. | Подпись и дата

Изм.	Лист	№ докум.	Подп.	Дата

Р 2.00

Лист 2

Формат А4В

Р2.00 СБ

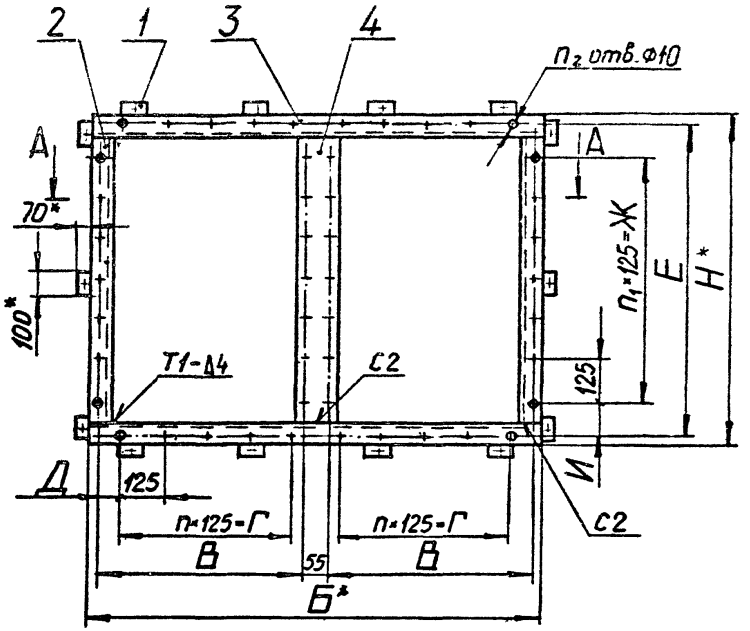

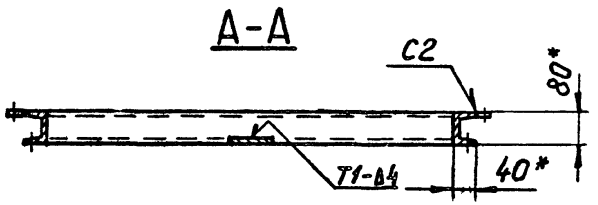

Размеры в мм

Обозначение	Шифр	Б	В	Г	Д	Н	Е	Ж	И	n	n_1	n_2	Масса, кг
Р 2.00	РК 5	2185	1050	1000	25	1575	1543	1375	84	8	11	84	60
-01	РК 6	2985	1450	1375	37,5	1945	1913	1750	81,5	11	14	103	78
-02	РК 7	2185	1050	1000	25	2500	2468	2375	46,5	8	19	116	76

1*. Размеры для справок.

2. $H14$; $h14; \pm \frac{IT14}{2}$.

3. Сварные швы по ГОСТ 5264-80.

4. Лапки (поз.1) приварить с шагом 500 или 600 мм, исходя из данных в каждом конкретном исполнении.

Изм.	Лист	№ докум.	Подпись	Дата
Разраб.		Мешалкина		
Пров.		Зисьман		
Г.контр.		Зисьман		
Н.контр.		Ушакова		
Утв.				

Р 2.00 СБ

Р А М А

Сборочный чертеж

Лит.	Масса	Масштаб
	см. табл.	—
Лист	Листов 1	

ГОССТРОЙ СССР
ГОСХИМПРОЕКТ
г. Москва

Формат А3

Серия 5.903-9 Вып.1

Инв.№ подл. | Подпись и дата | Взам.инв.№ | Инв.№ дубл. | Подпись и дата

Формат	Зона	Поз.	Обозначение	Наименование	Кол.	Примечание
				Документация		
			КУС I.00.00-02			
				Сборочные единицы		
А4		5	КУС I.0I.00-02	Рамка	I	
А4		6	КУС I.02.00-02	Створка	I	
				Стандартные изделия		
		7		Петля накладная		
				ПНI-IIОЛГОСТ 5088-78	2	
			КУС I.00.00-03			
				Сборочные единицы		
А4		5	КУС I.0I.00-03	Рамка	I	
А4		6	КУС I.02.00-03	Створка	I	
				Стандартные изделия		
		7		Петля накладная		
				ПНI-IIОЛ ГОСТ 5088-78	2	
			КУС I.00.00-04			
				Сборочные единицы		
А4		5	КУС I.0I.00-04	Рамка	I	
А4		6	КУС I.02.00-04	Створка		
				Стандартные изделия		
		7		Петля накладная		
				ПНI-IIОЛ ГОСТ 5088-78	2	
			КУС I.00.00-05			
				Сборочные единицы		
А4		5	КУС I.0I.00-05	Рамка	I	
А4		6	КУС I.02.00-05	Створка	I	
				Стандартные изделия		
		7		Петля накладная		
				ПНI-IIОЛ ГОСТ 5088-78	2	

Инв.№ подл. | Подпись и дата | Взам.инв.№ | Инв.№ дубл. | Подпись и дата

Изм	Лист	№ докум.	Подп.	Дата	КУС I.00.00	Лист 2

Формат А4

3.903-7 вып.1

Формат	Зона	Поз.	Обозначение	Наименование	Кол.	Примечание
				Документация		
			КУС I.00.00-00	Сборочный чертеж		
				Стандартные изделия		
		I		Задвижка		
				ЗГ(h)ГОСТ 5090-79	2	
		2		Ручка-скоба		
				РС 100-I ГОСТ 5087-80	I	
		3		Фиксатор		
				ФКЗ-80 ГОСТ 5091-78	I	
		4		Шуруп А4х25 ГОСТ1145-80	26	
			Переменные данные для исполнений:			
				КУС I.00.00		
				Сборочные единицы		
А4		5	КУС I.0I.00	Рамка	I	
А4		6	КУС I.02.00	Створка	I	
				Стандартные изделия		
		7		Петля накладная		
				ПНI-IIОЛ ГОСТ5088-78	2	
			КУС I.00.00-0I			
				Сборочные единицы		
А4		5	КУС I.0I.00-0I	Рамка	I	
А4		6	КУС I.02.00-0I	Створка	I	
				Стандартные изделия		
		7		Петля накладная		
				ПНI-IIОЛ ГОСТ5088-78	2	

Инв.№ подл. | Подпись и дата | Взам.инв.№ | Инв.№ дубл. | Подпись и дата

Изм	Лист	№ докум.	Подп.	Дата	КУС I.00.00		
Разраб.		Металкина			Клапан утепленный створный	Лит.	Лист 1	Листов 4
Пров.		Эксьман				ГОССТРОЙ СССР ГОСХИМПРОЕКТ г. Москва	
Н.контр.		Ушакова					
Утв.		Саввин					

Формат А4

серия 5.903-7 вып.1

Формат	Зона	Поз.	Обозначение	Наименование	Кол.	Примечание
				КУС I.00.00-06		
				Сборочные единицы		
А4		5	КУС I.0I.00-06	Рамка	I	
А4		6	КУС I.02.00-06	Створка	I	
				Стандартные изделия		
		7		Петля накладная		
				ПНI-II0Л ГОСТ 5088-78	3	
				КУС I.00.00-07		
				Сборочные единицы		
А4		5	КУС I.0I.00-07	Рамка	I	
А4		6	КУС I.02.00-07	Створка	I	
				Стандартные изделия		
		7		Петля накладная		
				ПНI-II0Л ГОСТ 5088-78	3	
				КУС I.00.00-08		
				Сборочные единицы		
А4		5	КУС I.0I.00-08	Рамка	I	
А4		6	КУС I.02.00-08	Створка	I	
				Стандартные изделия		
		7		Петля накладная		
				ПНI-II0Л ГОСТ 5088-78	3	
				КУС I.00.00-09		
				Сборочные единицы		
А4		5	КУС I.0I.00-09	Рамка	I	
А4		6	КУС I.02.00-09	Створка	I	
				Стандартные изделия		
		7		Петля накладная		
				ПНI-II0Л ГОСТ 5088-78	3	

Подпись и дата | Инв.№ дубл. | Взам.инв.№ | Подпись и дата | Инв.№ подл.

Лист

КУС I.00.00

Формат	Зона	Поз.	Обозначение	Наименование	Кол.	Примечание
				КУС I.00.00-I0		
				Сборочные единицы		
А4		5	КУС I.0I.00-I0	Рамка	I	
А4		6	КУС I.02.00-I0	Створка	I	
				Стандартные изделия		
		7		Петля накладная		
				ПНI-II0Л ГОСТ 5088-78	3	
				КУС I.00.00-II		
				Сборочные единицы		
А4		5	КУС I.0I.00-II	Рамка	I	
А4		6	КУС I.02.00-II	Створка	I	
				Стандартные изделия		
		7		Петля накладная		
				ПНI-II0Л ГОСТ 5088-78	3	

Подпись и дата | Инв.№ дубл. | Взам.инв.№ | Подпись и дата | Инв.№ подл.

Лист

КУС I.00.00

КУС 1.00.00 СБ

серия 5.903-9 вып.1

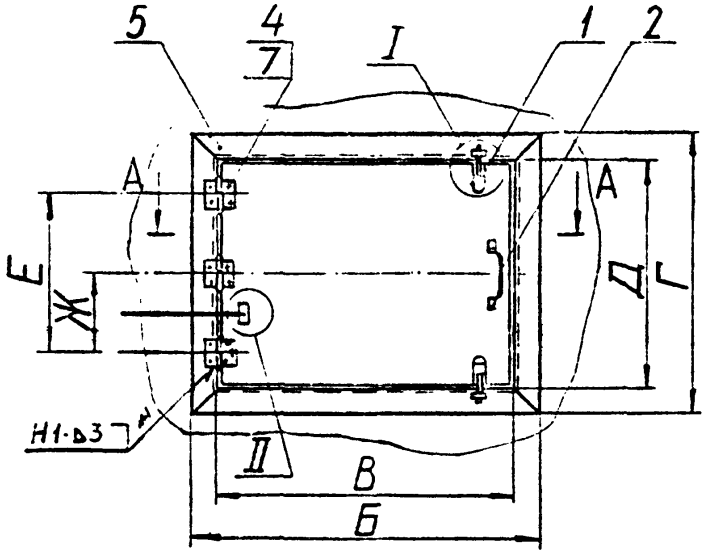

Размеры в мм

Обозначение	Шифр	Б	В	Г	Д	Е	Ж	Масса, кг
КУС 1.00.00	КУС-1	610	510	585	485	270	—	20,0
-01	КУС-2	735	635					23,0
-02	КУС-3	860	760					26,0
-03	КУС-4	985	885					29,5
-04	КУС-5	610	510	1085	985	670		33,5
-05	КУС-6	735	635					37,0
-06	КУС-7	860	760				335	43,0
-07	КУС-8	985	885					47,0
-08	КУС-9	610	510	1585	1485	1170	585	49,0
-09	КУС-10	735	635					52,0
-10	КУС-11	860	760					62,5
-11	КУС-12	985	885					67,0

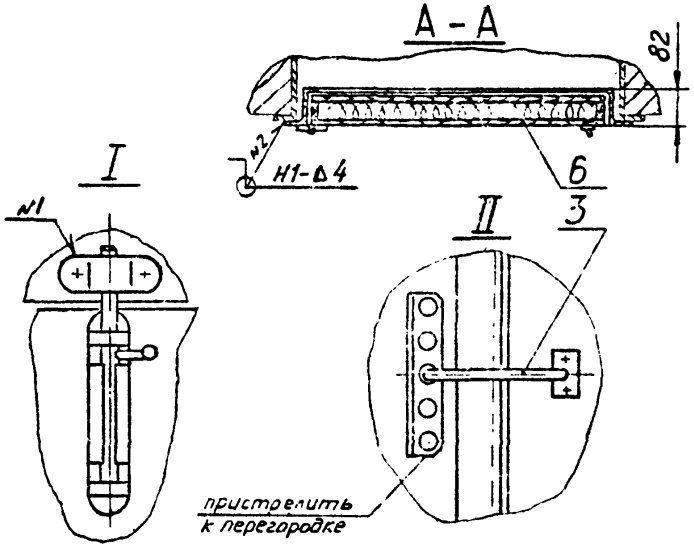

1. Размеры для справок.
2. Сварные швы по ГОСТ 5264-80.
3. При приварке петель(поз.7) к рамке (поз.5) и креплении их шурупами (поз.4) к створке (поз.6) обеспечить плавный поворот створки вокруг оси.
4. Металлические элементы клапана покрыть эмалью ПФ -115 ГОСТ 6465-76 в два слоя по грунту ГФ-021 ТУ 6-10-1642--77, деревянные элементы - эмалью ПФ-115 в три слоя.
5. Ручку (поз.2) и фиксатор (поз.3) прикрепить к створке шурупами(поз.4) по месту,исходя из требований конкретных условий.

КУС I.00.00 СБ

Изм.	Лист	№ докум.	Подпись	Дата
Разраб.		Шалкина		
Пров		Зисьман		
Г.контр.		Зисьман		
Н.контр.		Ушакова		
Утв.		Саввин		

КЛАПАН утепленный створный
Сборочный чертеж

Лит.	Масса	Масштаб
	см. табл.	—

Лист | Листов 1

ГОССТРОЙ СССР
ГОСХИМПРОЕКТ
г. Москва

Формат А3

Инв.№ подл. | Подпись и дата | Взам.инв.№ | Инв.№ дубл. | Подпись и дата

Формат	Зона	Поз.	Обозначение	Наименование	Кол.	Примечание
				Документация		
A4			КУС I.0I.00 СБ	Сборочный чертеж		
				Переменные данные для исполнений:		
				КУС I.0I.00		
				Детали		
A4		I	КУС I.0I.0I	Уголок	2	
		2	КУС I.0I.0I-0I	Уголок	2	
A4		3	КУС I.0I.02	Уголок	2	
		4	КУС I.0I.02-0I	Уголок	2	
				КУС I.0I.00-0I		
				Детали		
A4		I	КУС I.0I.0I	Уголок	2	
		2	КУС I.0I.0I-02	Уголок	2	
A4		3	КУС I.0I.02	Уголок	2	
		4	КУС I.0I.02-02	Уголок	2	
				КУС I.0I.00-02		
				Детали		
A4		I	КУС I.0I.0I	Уголок	2	
		2	КУС I.0I.0I-03	Уголок	2	
A4		3	КУС I.0I.02	Уголок	2	
		4	КУС I.0I.02-03	Уголок	2	

Подпись и дата | Инв.№ дубл. | Взам.инв.№ | Подпись и дата

Изм.	Лист	№ докум.	Подп.	Дата	КУС I.0I.00		
Разраб.		Мамалыга			Рамка	Лит.	Лист 1 / Листов 3
Пров.		Зисьман				ГОССТРОЙ СССР ГОСХИМПРОЕКТ г. Москва	
Н.контр.		Упакова					
Утв.							

Формат А4

Формат	Зона	Поз.	Обозначение	Наименование	Кол.	Примечание
				КУС I.0I.00-03		
				Детали		
A4		I	КУС I.0I.0I	Уголок	2	
		2	КУС I.0I.0I-04	Уголок	2	
A4		3	КУС I.0I.02	Уголок	2	
		4	КУС I.0I.02-04	Уголок	2	
				КУС I.0I.00-04		
				Детали		
A4		I	КУС I.0I.0I-05	Уголок	2	
		2	КУС I.0I.0I-0I	Уголок	2	
A4		3	КУС I.0I.02-05	Уголок	2	
		4	КУС I.0I.02-0I	Уголок	2	
				КУС I.0I.00-05		
				Детали		
A4		I	КУС I.0I.0I-05	Уголок	2	
		2	КУС I.0I.0I-02	Уголок	2	
A4		3	КУС I.0I.02-05	Уголок	2	
		4	КУС I.0I.02-02	Уголок	2	
				КУС I.0I.00-06		
				Детали		
A4		I	КУС I.0I.0I-05	Уголок	2	
		2	КУС I.0I.0I-03	Уголок	2	
A4		3	КУС I.0I.02-05	Уголок	2	
		4	КУС I.0I.02-03	Уголок	2	
				КУС I.0I.00-07		
				Детали		
A4		I	КУС I.0I.0I-05	Уголок	2	
		2	КУС I.0I.0I-04	Уголок	2	

Подпись и дата | Инв.№ дубл. | Взам.инв.№ | Подпись и дата | Инв.№ подл.

Изм.	Лист	№ докум.	Подп.	Дата	КУС I.0I.00	Лист 2

Формат А4

Формат	Зона	Поз.	Обозначение	Наименование	Кол.	Примечание
А4		3	КУС I.0I.02-05	Уголок	2	
		4	КУС I.0I.02-04	Уголок	2	
				КУС I.0I.00-08		
				Детали		
А4		I	КУС I.0I.0I-06	Уголок	2	
		2	КУС I.0I.0I-0I	Уголок	2	
А4		3	КУС I.0I.02-06	Уголок	2	
		4	КУС I.0I.02-0I	Уголок	2	
				КУС I.0I.00-09		
				Детали		
А4		I	КУС I.0I.0I-06	Уголок	2	
		2	КУС I.0I.0I-02	Уголок	2	
А4		3	КУС I.0I.02-06	Уголок	2	
		4	КУС I.0I.02-02	Уголок	2	
				КУС I.0I.00-I0		
				Детали		
А4		I	КУС I.0I.0I-06	Уголок	2	
		2	КУС I.0I.0I-03	Уголок	2	
А4		3	КУС I.0I.02-06	Уголок	2	
		4	КУС I.0I.02-03	Уголок	2	
				КУС I.0I.00-II		
				Детали		
А4		I	КУС I.0I.0I-06	Уголок	2	
		2	КУС I.0I.0I-04	Уголок	2	
А4		3	КУС I.0I.02-06	Уголок	2	
		4	КУС I.0I.02-04	Уголок	2	

Инв.№ подл. | Подпись и дата | Взам.инв.№ | Инв.№ дубл. | Подпись и дата

Изм.	Лист	№ докум.	Подп.	Дата	КУС I.0I.00	Лист 3

Формат А4

Серия 5.903-7 вып.1

КУС 4.0I.00 СБ

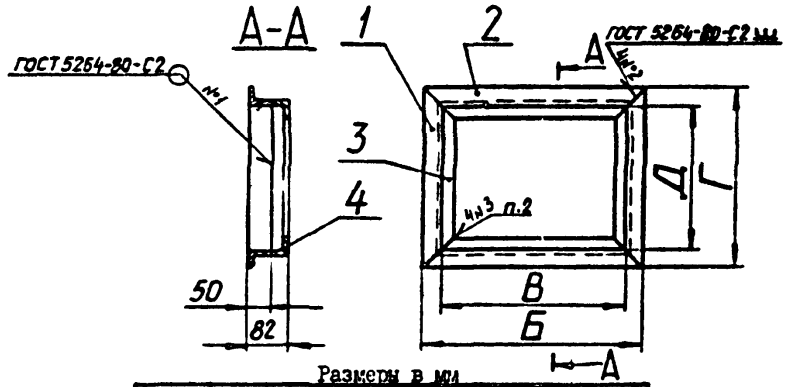

Размеры в мм

Обозначение	Б	В	Г	Д	Масса, кг
КУС I.0I.00	6I0	5I0	585	485	I0,0
-0I	735	635			II,0
-02	860	760			I2,5
-03	985	885			I4,0
-04	6I0	5I0	I085	985	I5,5
-05	735	635			I6,5
-06	860	760			I8,0
-07	985	885			I9,3
-08	6I0	5I0	I585	I485	20,5
-09	735	635			2I,5
-I0	860	760			22,5
-II	985	885			24,0

I. Размеры для справок.
2. Сварка ручная дуговая. Шов сплошной ⌐ 3мм.

Инв.№ подл. | Подпись и дата | Взам.инв.№ | Инв.№ дубл. | Подпись и дата

Изм.	Лист	№ докум.	Подпись	Дата
Разраб.		Шалкина		
Пров.		Зисьман		
Т.контр.		Зисьман		
Н.контр.		Ушакова		
Утв.				

КУС I.0I.00 СБ

РАМКА
Сборочный чертеж

Лит.	Масса	Масштаб
	см. таб.	—
Лист	Листов I	

ГОССТРОЙ СССР
ГОСХИМПРОЕКТ
г. Москва

Формат А4

КУС 4.01.02

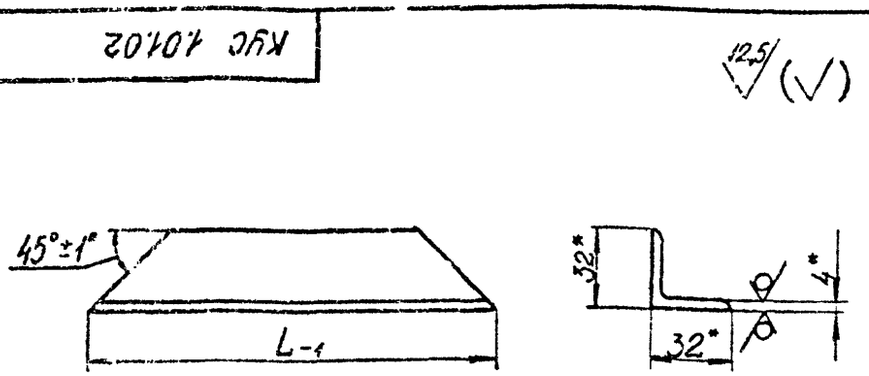

Обозначение	L, мм	Масса, кг
КУС I.0I.02	485	I,4
-0I	5I0	I,5
-02	635	I,8
-03	760	2,2
-04	885	2,6
-05	985	3,0
-06	I485	4,4

*Размеры для справок.

Серия 3-903-7 Вып.1

Подпись и дата | Инв.№ дубл. | Взам. инв.№ | Подпись и дата | Инв.№ подл.

Изм.	Лист	№ докум.	Подпись	Дата
Разраб.		Мешалкина		
Пров.		Зюсьман		
Т.контр.		Зюсьман		
Н.контр.		Ушакова		
Утв.				

КУС I.0I.02

УГОЛОК

Лит.	Масса	Масштаб
	см. табл.	—
Лист	Листов I	

Уголок Б32х32х4 ГОСТ 8509-72 / Ст.3кп ГОСТ 535-79

ГОССТРОЙ СССР ГОСХИМПРОЕКТ г. Москва

Формат А4

КУС 4.01.01

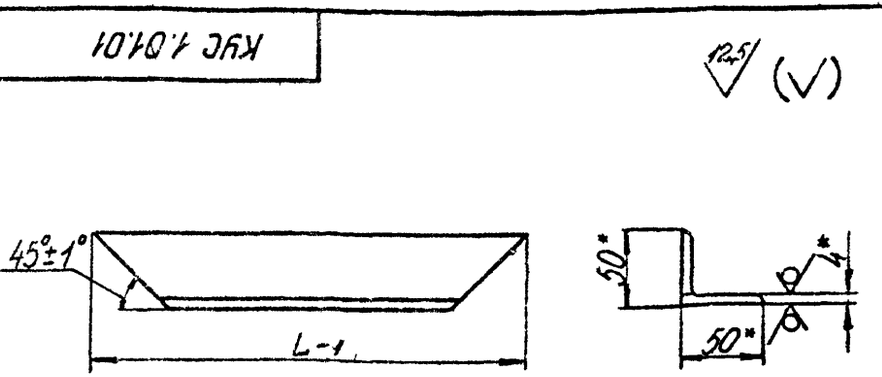

Обозначение	L, мм	Масса, кг
КУС I.0I.0I	585	I,0
-0I	6I0	I,I
-02	735	I,3
-03	860	I,5
-04	985	I,8
-05	I085	2,0
-06	I585	2,9

*Размеры для справок.

Подпись и дата | Инв.№ дубл. | Взам. инв.№ | Подпись и дата | Инв.№ подл.

Изм.	Лист	№ докум.	Подпись	Дата
Разраб.		Мешалкина		
Пров.		Зюсьман		
Т.контр.		Зюсьман		
Н.контр.		Ушакова		
Утв.				

КУС I.0I.0I

УГОЛОК

Лит.	Масса	Масштаб
	см. табл.	—
Лист	Листов I	

Уголок Б50х50х4 ГОСТ 8509-72 / Ст.3кп ГОСТ 535-79

ГОССТРОЙ СССР ГОСХИМПРОЕКТ г. Москва

Формат А4

Формат	Зона	Поз.	Обозначение	Наименование	Кол.	Примечание
				Документация		
А4			КУС I.02.00 СБ	Сборочный чертеж		
			Переменные данные	для исполнений:		
				КУС I.02.00		
				Детали		
Б9		I	КУС I.02.01	Брус		
				Пиломатериалы 2-ой сорт		
				ГОСТ 8486-66		
				60 ± Ix60 ± Ix485 ± 3	2	I0кг
Б9		2	КУС I.02.02	Брус		
				Пиломатериалы 2-ой сорт		
				ГОСТ 8486-66		
				60 + Ix60 + Ix5I0 + 3	2	I,Iкг
Б9		3	КУС I.02.03	Лист		
				Фанера ФК б = 5		
				ГОСТ 39I6-69		
				5I0 ± 3 х 485 ± 3	2	0,9кг
				Стандартные изделия		
		4		Гвозди I,5 х 40		
				ГОСТ 283-75	I00	0,6кг
				Материалы		
		5		Плита минераловатная		
				ПМ 750 ГОСТ 9573-82		
				390 х 365 х 60	I	2,4кг
				КУС I.02.00-0I		
				Детали		
Б9		I	КУС I.02.04	Брус		
				Пиломатериалы 2-ой сорт		
				ГОСТ 8486-66		
				60 ± Ix60 ± Ix485 ± 3	2	I,0 кг
Б9		2	КУС I.02.05	Брус		
				Пиломатериалы 2-ой сорт		
				ГОСТ 8486-66		
				60 ± Ix60 ± Ix635 ± 3	2	I,4Iкг
Б9		3	КУС I.02.06	Лист		
				Фанера ФК б = 5		
				ГОСТ 39I6-69		
				635 ± 3 х 485 ± 3	2	I,2кг
				Стандартные изделия		
		4		Гвозди I,5х40ГОСТ283-75	I00	0,6кг
				Материалы		
		5		Плита минераловатная		
				ПМ 750 ГОСТ 9573-82		
				5I5 х 365 х 60	I	3,3кг
				КУС I.02.00-02		
				Детали		
Б9		I	КУС I.02.07	Брус		
				Пиломатериалы 2-ой сорт		
				ГОСТ 8486-66		
				60 + Ix60 + Ix485 ± 3	2	I,0кг
Б9		2	КУС I.02.08	Брус		
				Пиломатериалы 2-й сорт		
				ГОСТ 8486-66		
				60 ± Ix60 ± Ix760 ± 3	2	I,65кг
Б9		3	КУС I.02.09	Лист		
				Фанера ФК б = 5		
				ГОСТ 39I6-69		
				760 + 3 х 485 + 3	2	I,4кг
				Стандартные изделия		
		4		Гвозди I,5х40ГОСТ283-75	I20	0,2кг

Серия 5.903-7 Вып. 1

Инв.№ подл. | Подпись и дата | Взам.инв.№ | Инв.№ дубл. | Подпись и дата

Изм.	Лист	№ докум.	Подп.	Дата	КУС I.02.00		
Разраб.		Мешалкина			Створка	Лит.	Лист 1 / Листов 8
Пров.		Зисьман				ГОССТРОЙ СССР ГОСХИМПРОЕКТ г. Москва	
Н.контр.		Ушакова					
Утв.							

Формат А4

Изм.	Лист	№ докум.	Подп.	Дата	КУС I.02.00	Лист 2

Формат А4

Формат	Зона	Поз.	Обозначение	Наименование	Кол.	Примечание
				Материалы		
		5		Плита минераловатная		
				ПМ 750 ГОСТ 9573-82		
				640 х 365 х 60	I	4,0кг
				КУС I.02.00-03		
				Детали		
БЧ		I	КУС I.02.I0	Брус		
				Пиломатериалы 2-ой сорт		
				ГОСТ 8486-66		
				60 ± Ix60 ± Ix485 ± 3	2	I,0 кг
БЧ		2	КУС I.02.II	Брус		
				Пиломатериалы 2-ой сорт		
				ГОСТ 8486-66		
				60 ± Ix60 ± Ix885 ± 3	2	I,9кг
БЧ		3	КУС I.02.I2	Лист		
				Фанера ФК б = 5		
				ГОСТ 3619-69		
				885 ± 3 х 485 ± 3	2	I,6кг
				Стандартные изделия		
		4		Гвозди I,5х40ГОСТ283-75	I40	0,5кг
				Материалы		
		5		Плита минераловатная		
				ПМ 750 ГОСТ 9573-82		
				765 х 365 х 60	I	5,0кг
				КУС I.02.00-04		
				Детали		
БЧ		I	КУС I.02.I3	Брус		
				Пиломатериалы 2-ой сорт		
				ГОСТ 8486-66		
				60 ± Ix60 ± Ix985 ± 3	2	2,2 кг
БЧ		2	КУС I.02.I4	Брус		

Инв.№ подл. | Подпись и дата | Инв.№ дубл. | Взам.инв.№ | Подпись и дата

Изм.	Лист	№ докум.	Подп.	Дата	КУС I.02.00	Лист 3

Формат А4

Формат	Зона	Поз.	Обозначение	Наименование	Кол.	Примечание
				Пиломатериалы 2-ой сорт		
				ГОСТ 8486-66		
				60 ± Ix60 ± Ix5I0 ± 3	2	I,Iкг
БЧ		3	КУС I.02.I5	Лист		
				Фанера ФК б = 5		
				ГОСТ 39I6-69		
				5I0 ± 3 х 985 ± 3	2	I,9кг
				Стандартные изделия		
		4		Гвозди I,5х40ГОСТ283-75	I50	0,9кг
				Материалы		
		5		Плита минераловатная		
				ПМ 750 ГОСТ 9573-82		
				390 х 865 х 60	I	6,0кг
				КУС I.02.00-05		
				Детали		
БЧ		I	КУС I.02.I6	Брус		
				Пиломатериалы 2-ой сорт		
				ГОСТ 8486-66		
				60 ± Ix60 ± Ix985 ± 3	2	2,I кг
БЧ		2	КУС I.02.I7	Брус		
				Пиломатериалы 2-ой сорт		
				ГОСТ 8486-66		
				60 ± Ix60 ± Ix635 ± 3	2	I,4Iкг
БЧ		3	КУС I.02.I8	Лист		
				Фанера ФК б = 5		
				ГОСТ 39I6-69		
				635 ± 3 х 985 ± 3	2	2,3кг
				Стандартные изделия		
		4		Гвозди I,5х40ГОСТ283-75	I60	0,9 кг
				Материалы		
		5		Плита минераловатная		

Инв.№ подл. | Подпись и дата | Инв.№ дубл. | Взам.инв.№ | Подпись и дата

Изм.	Лист	№ докум.	Подп.	Дата	КУС I.02.00	Лист 4

Формат А4

Формат	Зона	Поз.	Обозначение	Наименование	Кол.	Примечание
				ПМ 750 ГОСТ 9573-82		
				515 х 865 х 60	I	7,8кг
				КУС I.02.00-06		
				Детали		
БЧ		I	КУС I.02.I9	Брус		
				Пиломатериалы 2-ой сорт		
				ГОСТ 8486-66		
				60 ± Ix60 ± Ix985 ± 3	2	2,I кг
БЧ		2	КУС I.02.20	Брус		
				Пиломатериалы 2-ой сорт		
				ГОСТ 8486-66		
				60 ± Ix60 ± Ix760 ± 3	2	I,6 кг
БЧ		3	КУС I.02.2I	Лист		
				Фанера ФК б = 5		
				ГОСТ 39I6-69		
				760 ± 3 х 985 ± 3	2	2,8кг
				Стандартные изделия		
		4		Гвозди I,5х40ГОСТ283-75	I70	0,6кг
				Материалы		
		5		Плита минераловатная		
				ПМ 750 ГОСТ 9573-82		
				640 х 865 х 60	I	9,7кг
				КУС I.02.00-07		
				Детали		
БЧ		I	КУС I.02.22	Брус		
				Пиломатериалы 2-ой сорт		
				ГОСТ 8486-66		
				60 ± Ix60 ± Ix985 ± 3	2	2,I кг
БЧ		2	КУС I.02.23	Брус		
				Пиломатериалы 2-ой сорт		
				ГОСТ 8486-66		

Подпись и дата | Инв.№ дубл. | Взам.инв.№ | Подпись и дата | Инв.№ подл.

Формат	Зона	Поз.	Обозначение	Наименование	Кол.	Примечание
				60 ± Ix60 ± Ix885 ± 3	2	I,9 0кг
БЧ		3	КУС I.02.24	Лист		
				Фанера ФК б = 5		
				ГОСТ 39I6-69		
				885 ± 3х985 ± 3	2	3,2 кг
				Стандартные изделия		
		4		Гвозди I,5х40ГОСТ283-75	I80	0,6кг
				Материалы		
		5		Плита минераловатная		
				ПМ 750 ГОСТ 9573-82		
				765 х 865 х 60	I	II,7кг
				КУС I.02.00-08		
				Детали		
БЧ		I	КУС I.02.25	Брус		
				Пиломатериалы 2-ой сорт		
				ГОСТ 8486-66		
				60 ± Ix60 ± IxI485 ± 3	2	3,2 кг
БЧ		2	КУС I.02.26	Брус		
				Пиломатериалы 2-ой сорт		
				ГОСТ 8486-66		
				60 ± Ix60 ± Ix5I0 ± 3	3	I,I кг
БЧ		3	КУС I.02.27	Лист		
				Фанера ФК б = 5		
				ГОСТ 39I6-69		
				5I0 ± 3 х I485± 3	2	2,8кг
				Стандартные изделия		
		4		Гвозди I,5х40ГОСТ283-75	200	0,6 кг
				Материалы		
		5		Плита минераловатная		
				ПМ 750 ГОСТ 9573-82		
				390 х I365 х 60	I	II,5кг

Подпись и дата | Инв.№ дубл. | Взам.инв.№ | Подпись и дата | Инв.№ подл.

серия 5.903-7 вып.1

Формат	Зона	Поз.	Обозначение	Наименование	Кол.	Примечание
				КУС I.02.00-09		
				Детали		
БЧ		I	КУС I.02.28	Брус		
				Пиломатериалы 2-ой сорт		
				ГОСТ 8486-66		
				60 ± Ix60 ± IxI485 ± 3	2	3,2 кг
БЧ		2	КУС I.02.29	Брус		
				Пиломатериалы 2-ой сорт		
				ГОСТ 8486-66		
				60 ± Ix60 ± Ix635 ± 3	3	I,4Iкг
БЧ		3	КУС I.02.30	Лист		
				Фанера ФК б = 5		
				ГОСТ 3916-69		
				635 ± 3 x I485 ± 3	2	3,5кг
				Стандартные изделия		
		4		Гвозди I,5x40ГОСТ283-75	200	0,6кг
				Материалы		
		5		Плита минераловатная		
				ПМ 750 ГОСТ 9573-82		
				515 x I365 x 60	I	I2,5кг
				КУС I.02.00-I0		
				Детали		
БЧ		I	КУС I.02.3I	Брус		
				Пиломатериалы 2-ой сорт		
				ГОСТ 8486-66		
				60 ± Ix60 ± IxI485 ± 3	2	3,2 кг
БЧ		2	КУС.I.02.32	Брус		
				Пиломатериалы 2-ой сорт		
				ГОСТ 8486-66		
				60 ± Ix60 ± Ix760 ± 3	3	I,65кг

Подпись и дата | Инв.№ дубл. | Взам.инв.№ | Подпись и дата | Инв.№ подл.

Изм.	Лист	№ докум.	Подп.	Дата	КУС I.02.00	Лист 7

Формат А4

Формат	Зона	Поз.	Обозначение	Наименование	Кол.	Примечание
БЧ		3	КУС I.02.33	Лист		
				Фанера ФК б = 5		
				ГОСТ 3916-69		
				760 ± 3xI485 ± 3	2	4,2кг
				Стандартные изделия		
		4		Гвозди I,5x40ГОСТ283-75	230	I,0кг
				Материалы		
		5		Плита минераловатная		
				ПМ 750 ГОСТ 9573-82		
				640 x I365 x 60	I	I8,0кг
				КУС I.02.00-II		
				Детали		
БЧ		I	КУС I.02.34	Брус		
				Пиломатериалы 2-ой сорт		
				ГОСТ 8486-66		
				60 ± Ix60 ± IxI485 ± 3	2	3,2 кг
БЧ		2	КУС I.02.35	Брус		
				Пиломатериалы 2-ой сорт		
				ГОСТ 8486-66		
				60 ± Ix60 ± Ix885 ± 3	3	I,90кг
БЧ		3	КУС I.02.36	Лист		
				Фанера ФК б = 5		
				ГОСТ 3916-69		
				885 ± 3 x I485 ± 3	2	5,0кг
				Стандартные изделия		
		4		Гвозди I,5x40ГОСТ283-75	230	I,0кг
				Материалы		
		5		Плита минераловатная		
				ПМ 750 ГОСТ 9573-82		
				765 x I365 x 60	I	I8,6кг

Подпись и дата | Инв.№ дубл. | Взам.инв.№ | Подпись и дата | Инв.№ подл.

Изм.	Лист	№ докум.	Подп.	Дата	КУС I.02.00	Лист 8

Формат А4

Рис.1

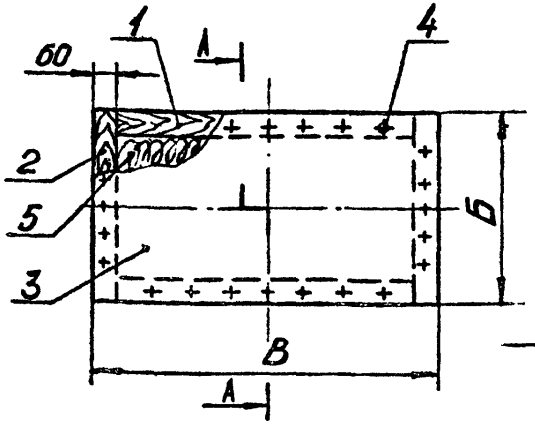

А А Рис.2 Остальное-см.рис.1.

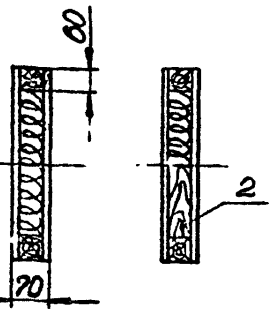

мм

Обозначение	Рис.	Б	В	Масса, кг
КУС I.02.00	I	510	485	6,2
-01		635		7,4
-02		760		8,2
-03		885		9,2
-04		510	985	I0,7
-05		635		I2,I

мм

Обозначение	Рис.	Б	В	Масса, кг
КУС I.02.0006	I	760	985	I3,5
-07		885		I5,0
-08	2	510	I485	I5,9
-09		635		I6,8
-I0		760		20,5
-II		885		22,7

I. Размеры для справок.
2. Угловое концевое соединение деталей выполнить по УК-I, а угловое серединное соединение деталей выполнить по УС-3 ГОСТ 9330-76.
3. Поверхность створки окрасить эмалью ПФ-II5 ГОСТ6465-76 в 3 слоя.
4. Масса дана без учета массы утеплителя поз.5.

Изм.	Лист	№ докум.	Подпись	Дата	КУС I.02.00 СБ			
Разраб.		Мешалкина			СТВОРКА Сборочный чертеж	Лит.	Масса	Масштаб
Пров.		Зисьман					см. табл.	—
Т.контр.		Зисьман				Лист	Листов I	
Н.контр.		Ушакова				ГОССТРОЙ СССР ГОСХИМПРОЕКТ г. Москва		
Утв.								

Формат А4

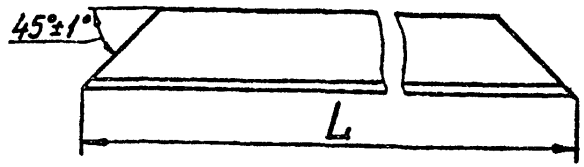

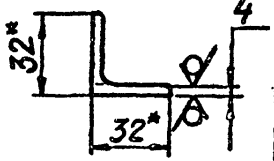

Обозначение	L, мм	Масса, кг
КУС 3.01.02	2393	4,5
-01	998	I,8
-02	748	I,3
-03	I498	2,8

I. *Размеры для справок.
2. h I4.

Изм.	Лист	№ докум.	Подпись	Дата	КУС 3. 01. 02			
Разраб		Мешалкина			УГОЛОК	Лит.	Масса	Масштаб
Пров.		Зисьман					см. табл.	—
Т.контр.		Зисьман				Лист	Листов I	
Н.контр.		Ушакова			Уголок Б32х32х4 ГОСТ8509-72 Ст.3кп ГОСТ 535-79	ГОССТРОЙ СССР ГОСХИМПРОЕКТ г. Москва		
Утв.								

Формат А4

Подпись и дата | Инв.№ дубл. | Взам.инв.№ | Подпись и дата | Инв.№ подл.

Формат	Зона	Поз.	Обозначение	Наименование	Кол.	Примечание
				Документация		
А3			КУС2.00.00 СБ	Сборочный чертеж		
				Стандартные изделия		
		I		Задвижка накладная		
				3Т(h) ГОСТ 5090-79	2	
		2		Ручка-скоба		
				РС100-I ГОСТ 5087-80	2	
		3		Фиксатор ФК3-80		
				ГОСТ 5091-78	2	
		4		Шуруп А4х25ГОСТ11145-80	52	
			Переменные данные	для исполнений:		
				КУС2.00.00		
				Сборочные единицы		
А4		5	КУС2.01.00	Рамка	I	
А4		6	КУС2.02.00	Створка	2	
				Стандартные изделия		
		7		Петля накладная		
				ПНI-IIОП ГОСТ5088-78	2	
		8		Петля накладная		
				ПНI-IIОЛ ГОСТ5088-78	2	
				КУС2.00.00-01		
				Сборочные единицы		
А4		5	КУС2.01.00-01	Рамка	I	
А4		6	КУС2.02.00-01	Створка	2	
				Стандартные изделия		
		7		Петля накладная		
				ПНI-IIОП ГОСТ5088-78	2	

Подпись и дата | Инв.№ дубл. | Взам.инв.№ | Подпись и дата | Инв.№ подл.

Изм.	Лист	N докум.	Подп.	Дата
Разраб.		Мешалкина		
Пров.		Зисьман		
Н.контр.		Ушакова		
		Саврин		

КУС2.00.00

Клапан утепленный створный

Лит.	Лист	Листов
	I	4

ГОССТРОЙ СССР
ГОСХИМПРОЕКТ
г. Москва

Формат А4

Формат	Зона	Поз.	Обозначение	Наименование	Кол.	Примечание
		8		Петля накладная		
				НПI-IIОЛ ГОСТ5088-78	2	
				КУС2.00.00-02		
				Сборочные единицы		
А4		5	КУС2.01.00-02	Рамка	I	
А4		6	КУС2.02.00-02	Створка	2	
				Стандартные изделия		
		7		Петля накладная		
				ПНI-IIОП ГОСТ 5088-78	2	
		8		Петля накладная		
				ПНI-IIОЛ ГОСТ 5088-78	2	
				КУС2.00.00-03		
				Сборочные единицы		
А4		5	КУС2.01.00-03	Рамка	I	
А4		6	КУС2.02.00-03	Створка	2	
				Стандартные изделия		
		7		Петля накладная		
				ПНI-IIОП ГОСТ 5088-78	3	
		8		Петля накладная		
				ПНI-IIОЛ ГОСТ 5088-78	3	
				КУС2.00.00-04		
				Сборочные единицы		
А4		5	КУС2.01.00-04	Рамка	I	
А4		6	КУС2.02.00-04	Створка	2	
				Стандартные изделия		
		7		Петля накладная		
				ПНI-IIОП ГОСТ 5088-78	3	
		8		Петля накладная		
				ПНI-IIОЛ ГОСТ 5088-78	3	

Подпись и дата | Инв.№ дубл. | Взам.инв.№ | Подпись и дата | Инв.№ подл.

Изм.	Лист	№ докум.	Подп.	Дата

КУС2.00.00

Лист 2

Формат А4

Формат	Зона	Поз.	Обозначение	Наименование	Кол.	Примечание
				КУС2.00.00-05		
				Сборочные единицы		
А4		5	КУС2.01.00-05	Рамка	1	
А4		6	КУС2.02.00-05	Створка	2	
				Стандартные изделия		
		7		Петля накладная		
				ПНI-110П ГОСТ 5088-78	3	
		8		Петля накладная		
				ПНI-110Л ГОСТ 5088-78	3	
				КУС2.00.00-06		
				Сборочные единицы		
А4		5	КУС2.01.00-06	Рамка	1	
А4		6	КУС2.02.00-06	Створка	2	
				Стандартные изделия		
		7		Петля накладная		
				ПНI-110П ГОСТ 5088-78	3	
		8		Петля накладная		
				ПНI-110Л ГОСТ 5088-78	3	
				КУС2.00.00-07		
				Сборочные единицы		
А4		5	КУС2.01.00-07	Рамка	1	
А4		6	КУС2.02.00-07	Створка	2	
				Стандартные изделия		
		7		Петля накладная		
				ПНI-110П ГОСТ 5088-78	3	
		8		Петля накладная		
				ПНI-110Л ГОСТ 5088-78	3	

серия 5.903-7 вып.1

Подпись и дата | Инв.№ дубл. | Взам.инв.№ | Подпись и дата | Инв.№ подл.

Изм. Лист № докум. Подп. Дата

КУС2.00.00

Лист 3

Формат А4

Формат	Зона	Поз.	Обозначение	Наименование	Кол.	Примечание
				КУС2.00.00-08		
				Сборочные единицы		
А4		5	КУС2.01.00-08	Рамка	1	
А4		6	КУС2.02.00-08	Створка	2	
				Стандартные изделия		
		7		Петля накладная		
				ПНI-110П ГОСТ 5088-78	3	
		8		Петля накладная		
				ПНI-110Л ГОСТ 5088-78	3	
				КУС2.00.00-09		
				Сборочные единицы		
А4		5	КУС2.01.00-09	Рамка	1	
А4		6	КУС2.02.00-09	Створка	2	
				Стандартные изделия		
		7		Петля накладная		
				ПНI-110П ГОСТ 5088-78	3	
		8		Петля накладная		
				ПНI-110Л ГОСТ 5088-78	3	
				КУС2.00.00-10		
				Сборочные единицы		
А4		5	КУС2.01.00-10	Рамка	1	
А4		6	КУС2.02.00-10	Створка	2	
				Стандартные изделия		
		7		Петля накладная		
				ПНI-110П ГОСТ 5088-78	3	
		8		Петля накладная		
				ПНI-110Л ГОСТ 5088-78	3	

Подпись и дата | Инв.№ дубл. | Взам.инв.№ | Подпись и дата | Инв.№ подл.

Изм. Лист № докум. Подп. Дата

КУС2.00.00

Лист 4

Формат А4

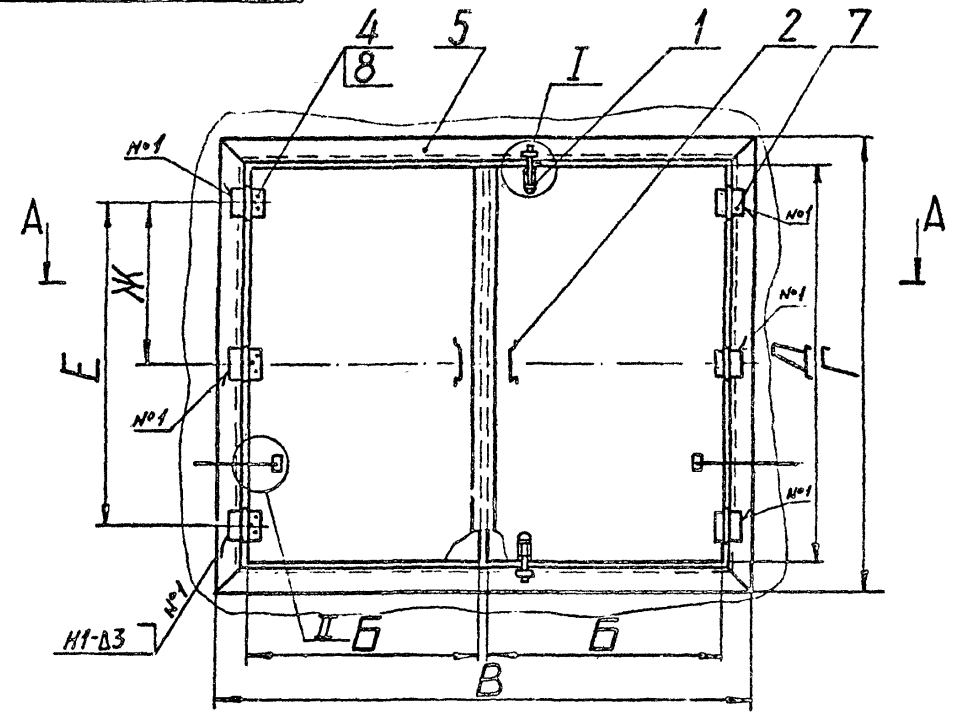

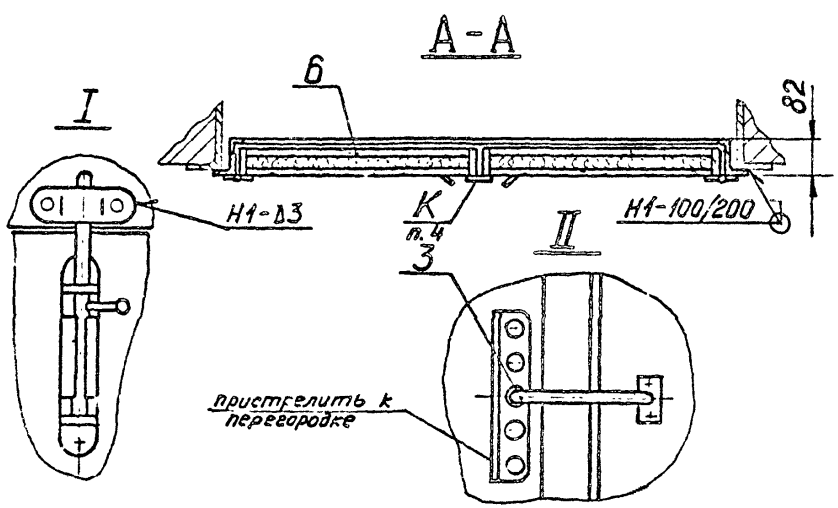

Размеры в мм

Обозначение	Шифр	Б	В	Г	Д	Е	Ж	Масса кг
КУС 2.00.00	КУС-I3	560	I235	460	350	200	-	36,0
-0I	КУС-I4			585	470	270		43,0
-02	КУС-I5			840	730	450		58,0
-03	КУС-I6			I085	980	670	335	77,0
-04	КУС-I7			I335	I225	950	475	94,0
-05	КУС-I8			I585	I475	II70	585	I06
-06	КУС-I9	8I0	I735	I085	980	670	335	97,0
-07	КУС-20			I585	I475	II70	585	I30
-08	КУС-2I			2085	I970	I650	825	I88
-09	КУС-22	935	I985	I085	980	670	335	I05
-I0	КУС-23			I585	I475	II70	585	I47

I. Размеры для справок.
2. Сварные швы по ГОСТ 5264-80.
3. При приварке петель (поз.7 и 8) к рамке (поз.5) и креплении их шурупами (поз.4) к створкам (поз.6) обеспечить плавный поворот клапанов вокруг оси петель.
4. Деревянную планку "К" шириной 40 и длиной Дмм прикрепить к правой створке гвоздями I,5x40 ГОСТ 283-75.
5. Металлические элементы клапана покрыть эмалью ПФ-II5 ГОСТ 6465-76 в два слоя по грунту ГФ-02I ТУ 6-I0-I642-77, деревянные элементы - эмалью ПФ-II5 в три слоя.
6. Ручки (поз.2) и фиксатор (поз.3) прикрепить к створке шурупами (поз.4) по месту, исходя из конкретных условий.

Изм.	Лист	№ докум.	Подпись	Дата
Разраб.		Мешалкина		
Пров.		Зисьман		
Г.контр.		Зисьман		
Н.контр.		Ушакова		
Утв.		Саввин		

КУС 2.00 00 СБ

КЛАПАН
утепленный створный
Сборочный чертеж

Лит.	Масса	Масштаб
	см. табл.	—
Лист	Листов I	

ГОССТРОЙ СССР
ГОСХИМПРОЕКТ
г. Москва

Формат А3

Инв.№ подл. | Подпись и дата | Взам.инв.№ | Инв.№ дубл. | Подпись и дата

серия 5.903-7 Вып.1

Формат	Зона	Поз.	Обозначение	Наименование	Кол.	Примечание
				Документация		
А4			КУС 2.0I.00 СБ	Сборочный чертеж		
				Переменные данные для исполнений:		
				КУС 2.0I.00		
				Детали		
А4		I	КУС 2.0I.0I	Уголок	2	
		2	КУС 2.CI.0I-04	Уголок	2	
А4		3	КУС 2.0I.02	Уголок	2	
		4	КУС 2.0I.C2-04	Уголок	2	
				КУС 2.0I.00-0I		
				Детали		
А4		I	КУС 2.0I.0I-0I	Уголок	2	
		2	КУС 2.0I.0I-04	Уголок	2	
А4		3	КУС 2.0I.02-0I	Уголок	2	
		4	КУС 2.0I.02-04	Уголок	2	
				КУС 2.0I.00-02		
				Детали		
А4		I	КУС 2.0I.0I-02	Уголок	2	
		2	КУС 2.0I.0I-04	Уголок	2	
А4		3	КУС 2.0I.02-02	Уголок	2	
		4	КУС 2.0I.02-04	Уголок	2	

Подпись и дата | Инв.№ дубл. | Взам.инв.№ | Подпись и дата | Инв.№ подл.

Изм.	Лист	№ докум.	Подп.	Дата
Разраб.		Мешалкина		
Пров.		Зисьман		
Н.контр.		Ушакова		
Утв.				

КУС 2.0I.00

Рамка

Лит.	Лист	Листов
	I	3

ГОССТРОЙ СССР
ГОСХИМПРОЕКТ
г. Москва

Формат А4

Формат	Зона	Поз.	Обозначение	Наименование	Кол.	Примечание
				КУС 2.0I.00-03		
				Детали		
А4		I	КУС 2.0I.0I-03	Уголок	2	
		2	КУС 2.0I.0I-04	Уголок	2	
А4		3	КУС 2.0I.02-03	Уголок	2	
		4	КУС 2.0I.02-04	Уголок	2	
				КУС 2.0I.00-04		
				Детали		
А4		I	КУС 2.0I.0I-05	Уголок	2	
		2	КУС 2.0I.0I-04	Уголок	2	
А4		3	КУС 2.0I.02-05	Уголок	2	
		4	КУС 2.0I.02-04	Уголок	2	
				КУС 2.0I.00-05		
				Детали		
А4		I	КУС 2.0I.0I-06	Уголок	2	
		2	КУС 2.0I.0I-04	Уголок	2	
А4		3	КУС 2.0I.02-06	Уголок	2	
		4	КУС 2.0I.02-04	Уголок	2	
				КУС 2.0I.00-06		
				Детали		
А4		I	КУС 2.0I.0I-03	Уголок	2	
		2	КУС 2.0I.0I-07	Уголок	2	
А4		3	КУС 2.0I.02-03	Уголок	2	
		4	КУС 2.0I.02-07	Уголок	2	
				КУС 2.0I.00-07		
				Детали		
А4		I	КУС 2.0I.0I-06	Уголок	2	
		2	КУС 2.0I.0I-07	Уголок	2	

Подпись и дата | Инв.№ дубл. | Взам.инв.№ | Подпись и дата | Инв.№ подл.

Изм.	Лист	№ докум.	Подп.	Дата

КУС 2.0I.00

Лист 2

Формат А4

КУС 2.01.00 СБ

серия 5.903-7 вып.1

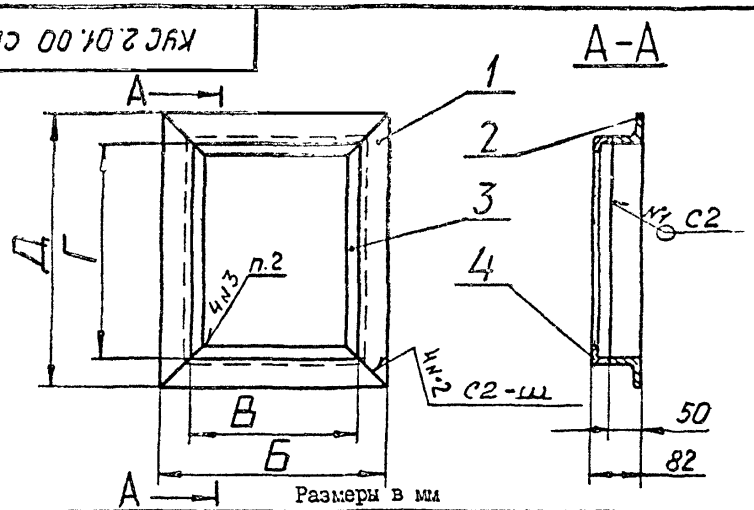

Размеры в мм

Обозначение	Б	В	Г	Д	Масса, кг
КУС 2.01.00			360	460	16,5
-01			485	585	17,5
-02			740	840	20,0
-03	1235	1135	985	1085	22,5
-04			1235	1335	25,0
-05			1485	1585	27,5
-06			985	1085	27,0
-07	1735	1635	1485	1585	32,0
-08			1985	2085	37,3
-09	1985	1885	985	1085	30,0
-10			1485	1585	35,0

1. Размеры для справок.
2. Сварка ручная дуговая. Шов сплошной ▷3 мм.

Подпись и дата | Инв.№ дубл. | Взам.инв.№ | Подпись и дата | Инв.№ подл.

Изм.	Лист	№ докум.	Подпись	Дата
Разраб.		Шкалкина		
Пров.		Зюбман		
Т.контр.		Зюбман		
Н.контр.		Шакова		
Утв.				

КУС 2.01.00 СБ

Р А М К А
Сборочный чертеж

Лит.	Масса	Масштаб
	см. табл.	—
Лист	Листов 1	

ГОССТРОЙ СССР
ГОСХИМПРОЕКТ
г. Москва

Формат А4

Формат	Зона	Поз.	Обозначение	Наименование	Кол.	Примечание
А4		3	КУС 2.01.02-06	Уголок	2	
		4	КУС 2.01.02-07	Уголок	2	
				КУС 2.01.00-08		
				Детали		
А4		1	КУС 2.01.01-09	Уголок	2	
		2	КУС 2.01.01-07	Уголок	2	
А4		3	КУС 2.01.02-09	Уголок	2	
		4	КУС 2.01.02-07	Уголок	2	
				КУС 2.01.00-09		
				Детали		
А4		1	КУС 2.01.01-03	Уголок	2	
		2	КУС 2.01.01-08	Уголок	2	
А4		3	КУС 2.01.02-03	Уголок	2	
		4	КУС 2.01.02-08	Уголок	2	
				КУС 2.01.00-10		
				Детали		
А4		1	КУС 2.01.01-06	Уголок	2	
		2	КУС 2.01.01-08	Уголок	2	
А4		3	КУС 2.01.02-06	Уголок	2	
		4	КУС 2.01.02-08	Уголок	2	

Подпись и дата | Инв.№ дубл. | Взам.инв.№ | Подпись и дата | Инв.№ подл.

Изм.	Лист	№ докум.	Подп.	Дата

КУС 2.01.00

Лист 3

Формат А4

КУС 2.01.01

12,5

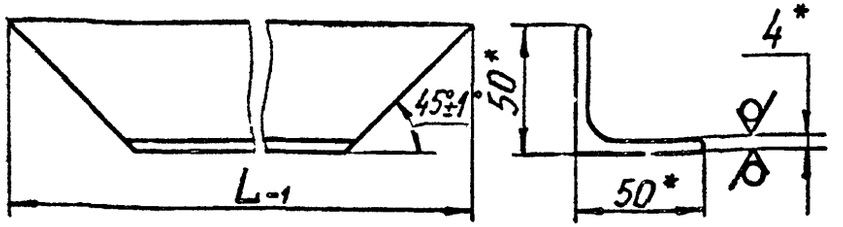

Обозначение	L, мм	Масса, кг
КУС 2.01.01	460	1,3
-01	585	1,7
-02	840	2,5
-03	1085	3,2
-04	1235	3,7
-05	1335	4,0
-06	1585	4,8
-07	1735	5,2
-08	1985	6,0
-09	2085	6,3

*Размеры для справок

серия 5.903-7 вып.1

Подпись и дата | Инв.№ дубл. | Взам. инв.№ | Подпись и дата | Инв.№ подл.

Изм.	Лист	№ докум.	Подпись	Дата
Разраб.		Мешалкина		
Пров.		Зисьман		
Т.контр.		Зисьман		
Н.контр.		Ушакова		
Утв.				

КУС 2.01.01

УГОЛОК

Лит.	Масса	Масштаб
	см. табл.	—
Лист	Листов 1	

Уголок Б50х50х4 ГОСТ 8509-72 / Ст.3кп ГОСТ 535-79

ГОССТРОЙ СССР ГОСХИМПРОЕКТ г. Москва

Формат А4

КУС 2.01.02

12,5

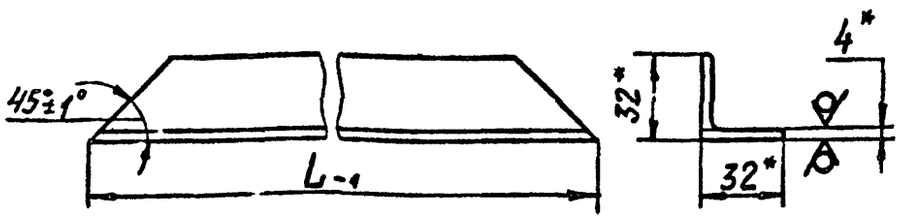

Обозначение	L, мм	Масса, кг
КУС 2.01.02	368	0,7
-01	493	0,9
-02	749	1,4
-03	993	1,9
-04	1143	2,2
-05	1243	2,3
-06	1493	2,8
-07	1643	3,1
-08	1893	3,6
-09	1993	3,8

*Размеры для справок.

Подпись и дата | Инв.№ дубл. | Взам. инв.№ | Подпись и дата | Инв.№ подл.

Изм.	Лист	№ докум.	Подпись	Дата
Разраб.		Мешалкина		
Пров.		Зисьман		
Т.контр.		Зисьман		
Н.контр.		Ушакова		
Утв.				

КУС 2.01.02

УГОЛОК

Лит.	Масса	Масштаб
	см. табл.	—
Лист	Листов 1	

Уголок Б32х32х4 ГОСТ 8509-72 / Ст.3кп ГОСТ 535-79

ГОССТРОЙ СССР ГОСХИМПРОЕКТ г. Москва

Формат А4

Ф3-55

серия 5.903-7 вып.1

Формат	Зона	Поз.	Обозначение	Наименование	Кол.	Примечание
				Документация		
А3			КУС 2.02.00 СБ	Сборочный чертеж		
				Переменные данные для исполнений:		
				КУС 2.02.00(Рис.I)		
				Детали		
БЧ		I	КУС 2.02.0I	Брус		
				Пиломатериалы 2-й сорт		
				ГОСТ 8486-66		
				60±Ix60±Ix350±3	2	0,75кг
БЧ		2	КУС 2.02.02	Брус		
				Пиломатериалы 2-й сорт		
				ГОСТ 8486-66		
				60±Ix60±Ix560±3	2	I,2кг
БЧ		3	КУС 2.02.03	Лист		
				Фанера ФК б=5		
				ГОСТ 3916-69		
				560±3x350±3	2	0,73кг
				Стандартные изделия		
		4		Гвозди I,5x40 ГОСТ283-75	60	0,06кг
				Материалы		
		5		Плита минераловатная		
				ПМ 750 ГОСТ 9573-82		
				440x230x60	I	4,0кг
				КУС 2.02.00-0I (Рис.I)		
				Детали		

Инв.№ подл. | Подпись и дата | Взам.инв.№ | Инв.№ дубл. | Подпись и дата

Изм.	Лист	№ докум.	Подп.	Дата
Разраб.		Меладкина		
Пров.		Зисьман		
Н.контр.		Ушакова		
Утв.				

КУС 2.02.00

СТВОРКА

Лит.	Лист	Листов
	I	8

ГОССТРОЙ СССР
ГОСХИМПРОЕКТ
г. Москва

Формат А4

Формат	Зона	Поз.	Обозначение	Наименование	Кол.	Примечание
БЧ		I	КУС 2.02.04	Брус		
				Пиломатериалы 2-й сорт		
				ГОСТ 8486-66		
				60±Ix60±Ix470±3	2	I,0кг
БЧ		2	КУС 2.02.05	Брус		
				Пиломатериалы 2-й сорт		
				ГОСТ 8486-66		
				60±Ix60±Ix560±3	2	I,2кг
БЧ		3	КУС 2.02.06	Лист		
				Фанера б=5		
				ГОСТ 3916-69		
				560±3x470±3	2	I,0кг
				Стандартные изделия		
		4		Гвозди I,5x40 ГОСТ283-75	80	0,08кг
				Материалы		
		5		Плита минераловатная		
				ПМ 750 ГОСТ 9573-82		
				440x350x60	I	6,0кг
				КУС 2.02.00-02 /Рис.I/		
				Детали		
БЧ		I	КУС 2.02.07	Брус		
				Пиломатериалы 2-й сорт		
				ГОСТ 8486-66		
				60±Ix60±Ix730±3	2	I,6кг
БЧ		2	КУС 2.02.08	Брус		
				Пиломатериалы 2-й сорт		
				ГОСТ 8486-66		
				60±Ix60±Ix560±3	2	I,2кг
БЧ		3	КУС 2.02.09	Лист		
				Фанера ФК б=5		
				ГОСТ 3916-69		
				730±3x560±3	2	I,5кг

Инв.№ подл. | Подпись и дата | Взам.инв.№ | Инв.№ дубл. | Подпись и дата

Изм.	Лист	№ докум.	Подп.	Дата

КУС 2.02.00

Лист 2

Формат А4

серия 5.903-7 вып.1

Формат	Зона	Поз.	Обозначение	Наименование	Кол	Примечание
				Стандартные изделия		
		4		Гвозди 1,5х40 ГОСТ 283-75	100	0,1кг
				Материалы		
		5		Плита минераловатная		
				ПМ 750 ГОСТ 9573-82		
				610х440х60	1	10кг
				КУС 2.02.00-03 (рис.2)		
				Детали		
БЧ		1	КУС 2.02.10	Брус		
				Пиломатериалы 2-й сорт		
				ГОСТ 8486-66		
				60±1х60±1х980±3	2	2,1кг
БЧ		2	КУС 2.02.11	Брус		
				Пиломатериалы 2-й сорт		
				ГОСТ 8486-66		
				60±1х60±1х560±3	3	1,2кг
БЧ		3	КУС 2.02.12	Лист		
				Фанера ФК б=5		
				ГОСТ 3916-69		
				980±3х560±3	2	2,0кг
				Стандартные изделия		
		4		Гвозди 1,5х40 ГОСТ283-75	120	0,12кг
				Материалы		
		5		Плита минераловатная		
				ПМ 750 ГОСТ 9573-82		
				860х440х60	1	15,0кг
				КУС 2.02.00-04 (рис.2)		
				Детали		
БЧ		1	КУС 2.02.13	Брус		

Инв.№ подл. | Подпись и дата | Взам.инв.№ | Инв.№ дубл. | Подпись и дата

Изм.	Лист	№ докум.	Подп.	Дата	КУС 2.02.00	Лист 3

Формат А4

Формат	Зона	Поз.	Обозначение	Наименование	Кол.	Примечание
				Пиломатериалы 2-й сорт		
				ГОСТ 8486-66		
				60±1х60±1х1225±3	2	2,6кг
БЧ		2	КУС 2.02.14	Брус		
				Пиломатериалы 2-й сорт		
				ГОСТ 8486-66		
				60±1х60±1х560±3	3	1,2кг
БЧ		3	КУС 2.02.15	Лист		
				Фанера ФК б=5		
				ГОСТ 3916-69		
				1225±3х560±3	2	2,6кг
				Стандартные изделия		
		4		Гвозди 1,5х40 ГОСТ283-75	150	0,15кг
				Материалы		
		5		Плита минераловатная		
				ПМ 750 ГОСТ 9573-82		
				1105х140х60	1	20,0кг
				КУС 2.02.00-05 /Рис.2/		
				Детали		
БЧ		1	КУС 2.02.16	Брус		
				Пиломатериалы 2й сорт		
				ГОСТ 8486-66		
				60±1х60±1х1475±3	2	3,2кг
БЧ		2	КУС 2.02.17	Брус		
				Пиломатериалы 2-й сорт		
				ГОСТ 8486-66		
				60±1х60±1х560±3	3	1,2кг
БЧ		3	КУС 2.02.18	Лист		
				Фанера ФК б=5		
				ГОСТ 3916-69		
				1474±3х560±3	2	3,0кг

Инв.№ подл. | Подпись и дата | Взам.инв.№ | Инв.№ дубл. | Подпись и дата

Изм.	Лист	№ докум.	Подп.	Дата	КУС 2.02.00	Лист 4

Формат А4

Формат	Зона	Поз.	Обозначение	Наименование	Кол.	Примечание
				Стандартные изделия		
		4		Гвозди 1,5х40 ГОСТ283-75	170	0,17кг
				Материалы		
		5		Плита минераловатная		
				ПМ 750 ГОСТ 9573-82		
				1355х440х60	1	23кг
				КУС 2.02.00-06 (Рис.3)		
				Детали		
БЧ		1	КУС 2.02.19	Брус		
				Пиломатериалы 2-й сорт		
				ГОСТ 8486-66		
				60±1х60±1х980±3	3	2,1кг
БЧ		2	КУС 2.02.20	Брус		
				Пиломатериалы 2-й сорт		
				ГОСТ 8486-66		
				60±1х60±1х810±3	3	1,7кг
БЧ		3	КУС 2.02.21	Лист		
				Фанера ФК б=5		
				ГОСТ 3916-69		
				980±3х810±3	2	3,0кг
				Стандартные изделия		
		4		Гвозди 1.5х40 ГОСТ283-75	140	0,14кг
				Материалы		
		5		Плита минераловатная		
				ПМ 750 ГОСТ 9573-82		
				360х690х60	1	17 кг
				КУС 2.02.00-07 (Рис.3)		
				Детали		
БЧ		1	КУС 2.02.22	Брус		

Подпись и дата | Инв.№ дубл. | Взам.инв.№ | Подпись и дата | Инв.№ подл.

Изм.	Лист	№ докум.	Подп.	Дата	КУС 2.02.00	Лист 5

Формат А4

Формат	Зона	Поз.	Обозначение	Наименование	Кол.	Примечание
				Пиломатериалы 2-й сорт		
				ГОСТ 8486-66		
				60±1х60±1х1475±3	3	3,2кг
БЧ		2	КУС 2.02.23	Брус		
				Пиломатериалы 2-й сорт		
				ГОСТ 8486-66		
				60±1х60±1х810±3	3	1,7кг
БЧ		3	КУС 2.02.24	Лист		
				Фанера ФК б=5		
				ГОСТ 3916-69		
				1475±3х810±3	2	4,5кг
				Стандартные изделия		
		4		Гвозди 1,5х40 ГОСТ283-75	180	0,18кг
				Материалы		
		5		Плита минераловатная		
				ПМ 750 ГОСТ 9573-82		
				1355х690х60	1	25кг
				КУС 2.02.00-08 (Рис.3)		
				Детали		
БЧ		1	КУС 2.02.25	Брус		
				Пиломатериалы 2-й сорт		
				ГОСТ 8486-66		
				60±1х60±1х1970±3	3	4,2кг
БЧ		2	КУС 2.02.26	Брус		
				Пиломатериалы 2-й сорт		
				ГОСТ 8486-66		
				60±1х60±1х810±3	3	1,7кг
БЧ		3	КУС 2.02.27	Лист		
				Фанера ФК б=5		
				ГОСТ 3916-69		

Подпись и дата | Инв.№ дубл. | Взам.инв.№ | Подпись и дата | Инв.№ подл.

Изм.	Лист	№ докум.	Подп.	Дата	КУС 2.02.00	Лист 6

Формат А4

Формат	Зона	Поз.	Обозначение	Наименование	Кол.	Примечание
				1970±3х810±3	2	6,0кг
				Стандартные изделия		
		4		Гвозди 1,5х40 ГОСТ283-75	220	0,22кг
				Материалы		
		5		Плита минераловатная		
				ПМ 750 ГОСТ 9573-82		
				1850х690х60	1	45кг
				КУС 2.02.00-09 (Рис.3)		
				Детали		
БЧ		1	КУС 2.02.28	Брус		
				Пиломатериалы 2-й сорт		
				ГОСТ 8486-66		
				60±1х60±1х980±3	3	2,1кг
БЧ		2	КУС 2.02.29	Брус		
				Пиломатериалы 2-й сорт		
				ГОСТ 8486-66		
				60±1х60±1х935±3	3	2,0кг
БЧ		3	КУС 2.02.30	Лист		
				Фанера ФК б=5		
				ГОСТ 3916-69		
				980±3х935±3	2	3,4кг
				Стандартные изделия		
		4		Гвозди 1,5х40 ГОСТ283-75	160	0,16кг
				Материалы		
		5		Плита минераловатная		
				ПМ 750 ГОСТ 9573-82		
				860х815х60	1	18кг
				КУС 2.02.00-10 (Рис.3)		
				Детали		

Инв.№ подл. | Подпись и дата | Взам.инв.№ | Инв.№ дубл. | Подпись и дата

Изм. | Лист | № докум. | Подп. | Дата

КУС 2.02.00

Лист 7

Формат А4

Формат	Зона	Поз.	Обозначение	Наименование	Кол.	Примечание
БЧ		1	КУС 2.02.31	Брус		
				Пиломатериалы 2-й сорт		
				ГОСТ 8486-66		
				60±1х60±1х1475±3	3	3,2кг
БЧ		2	КУС 2.02.32	Брус		
				Пиломатериалы 2-й сорт		
				ГОСТ 8486-66		
				60±1х60±1х935±3	3	2,0кг
БЧ		3	КУС 2.02.33	Лист		
				Фанера ФК б=5		
				ГОСТ 3916-69		
				1475±3х935±3	2	5,1кг
				Стандартные изделия		
		4		Гвозди 1,5х40 ГОСТ283-75	200	0,2кг
				Материалы		
		5		Плита минераловатная		
				ПМ 750 ГОСТ 9573-82		
				1355х815х60	1	30кг

Инв.№ подл. | Подпись и дата | Взам.инв.№ | Инв.№ дубл. | Подпись и дата

Изм. | Лист | № докум. | Подп. | Дата

КУС 2.02.00

Лист

Формат А4

КУС 2.02.00 СБ

серия 5.903-7 Вып.1

Рис.1

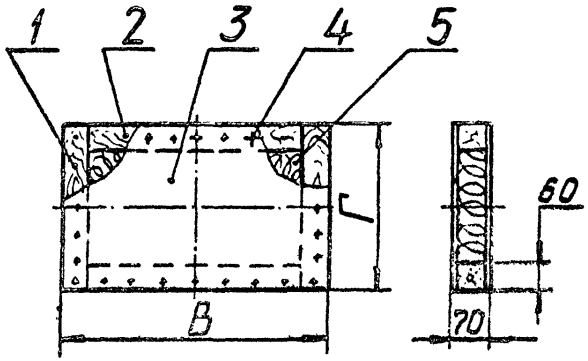

Рис.2

Остальное-см.рис.1

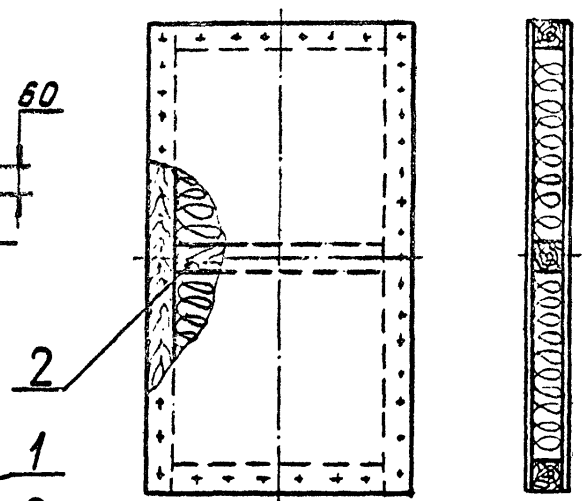

Рис.3

Остальное-см.рис.1

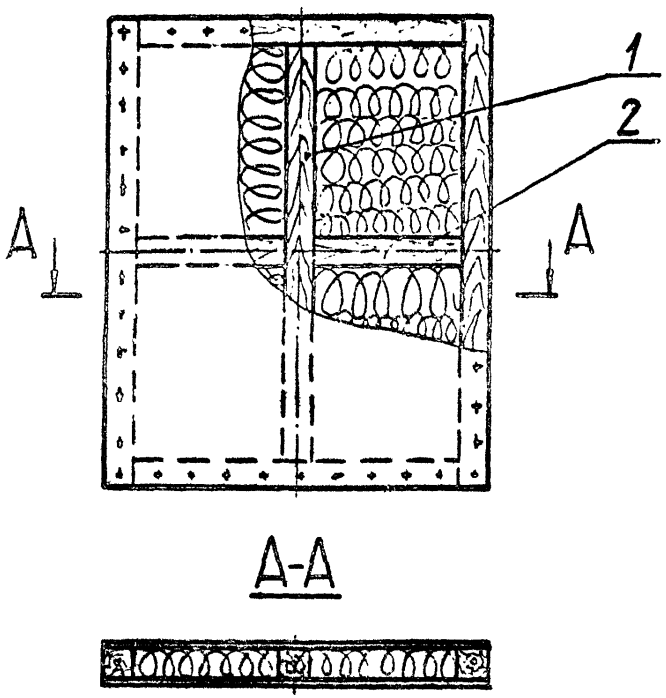

А-А

мм

Обозначение	Рис.	В	Г	Масса, кг
КУС 2.02.00	I	560	350	5,5
-01			470	6,5
-02			730	8,6
-03	2		980	I2,0
-04			I225	I4,2
-05			I475	I6,3
-06	3	8I0	980	I7,6
-07			I475	23,8
-08			I970	30,0
-09		935	980	I9,3
-I0			I475	26,0

I. Размеры для справок.

2. Угловое концевое соединение деталей выполнить по УК-I, а угловое серединное соединение деталей выполнить по УС-3 ГОСТ 9330-76.

3. Поверхность створки окрасить эмалью ПФ-II5 ГОСТ 6465-76 в 3 слоя.

4. Масса дана без учета массы утеплителя поз.5.

Изм.	Лист	№ докум.	Подпись	Дата
Разраб.		Мешалкина		
Пров.		Зисьман		
Т.контр.		Зисьман		
Н.контр.		Ушакова		
Утв.		Саввин		

КУС 2.02.00 СБ

СТВОРКА

Сборочный чертеж

Лит.	Масса	Масштаб
	см. табл.	—

Лист | Листов I

ГОССТРОЙ СССР
ГОСХИМПРОЕКТ
г. Москва

Формат А2

Инв.№ подл. | Подпись и дата | Взам. инв.№ | Инв.№ дубл. | Подпись и дата

серия 5.903-7 Вып. 1

Формат	Зона	Поз.	Обозначение	Наименование	Кол.	Примечание
				Документация		
А3			КУС 3.00.00 СБ	Сборочный чертеж		
				Стандартные изделия		
		I		Задвижка накладная		
				ЗТ (h) ГОСТ 5090-79	4	
		2		Ручка-скоба		
				РС I00-I ГОСТ 5087-80	4	
		3		Фиксатор ФКЗ-80		
				ГОСТ 5091-78	3	
		4		Шуруп А4х25ГОСТII45-80	65	
			Переменные данные	для исполнений:		
				КУС 3.00.00		
				Сборочные единицы		
А4		5	КУС 3.01.00	Рамка	I	
А4		6	КУС 3.02.00	Створка	4	
				Стандартные изделия		
		7		Петля накладная		
				ПНI-IIОЦ ГОСТ5088-78	6	

Инв.№ подл. | Подпись и дата | Взам.инв.№ | Инв.№ дубл. | Подпись и дата

Изм.	Лист	№ докум.	Подп.	Дата	КУС 3.00.00		
Разраб.		Мещалкина			Клапан утепленный створный	Лит.	Лист 1 / Листов 2
Пров.		Зисьман				ГОССТРОЙ СССР ГОСХИМПРОЕКТ г. Москва	
Н.контр.		Ушакова					
Утв.		Савин					

Формат А4

Форм	Зона	Поз.	Обозначение	Наименование	Кол.	Примечание
		5		Петля накладная		
				ПНI-IIОЦ ГОСТ 5088-78	6	
				КУС 3.00.00-0I		
				Сборочные единицы		
А4		5	КУС 3.0I.00-0I	Рамка	I	
А4		6	КУС 3.02.00-0I	Створка	4	
				Стандартные изделия		
		7		Петля накладная		
				ПНI-IIОЦ ГОСТ 5088-78	4	
		8		Петля накладная		
				ПНI-IIОЦ ГОСТ 5088-78	4	
				КУС 3.00.00-02		
				Сборочные единицы		
А4		5	КУС 3.0I.00-02	Рамка	I	
А4		6	КУС 3.02.00-02	Створка	4	
				Стандартные изделия		
		7		Петля накладная		
				ПНI-IIОЦ ГОСТ 5088-78	6	
		8		Петля накладная		
				ПНI-IIОЦ ГОСТ 5088-78	6	

Инв.№ подл. | Подпись и дата | Взам.инв.№ | Инв.№ дубл. | Подпись и дата

Изм.	Лист	№ докум.	Подп.	Дата	КУС 3.00.00	Лист 2

Формат А4

КУС 3.00.00 СБ

серия 3.903-7 вып.1

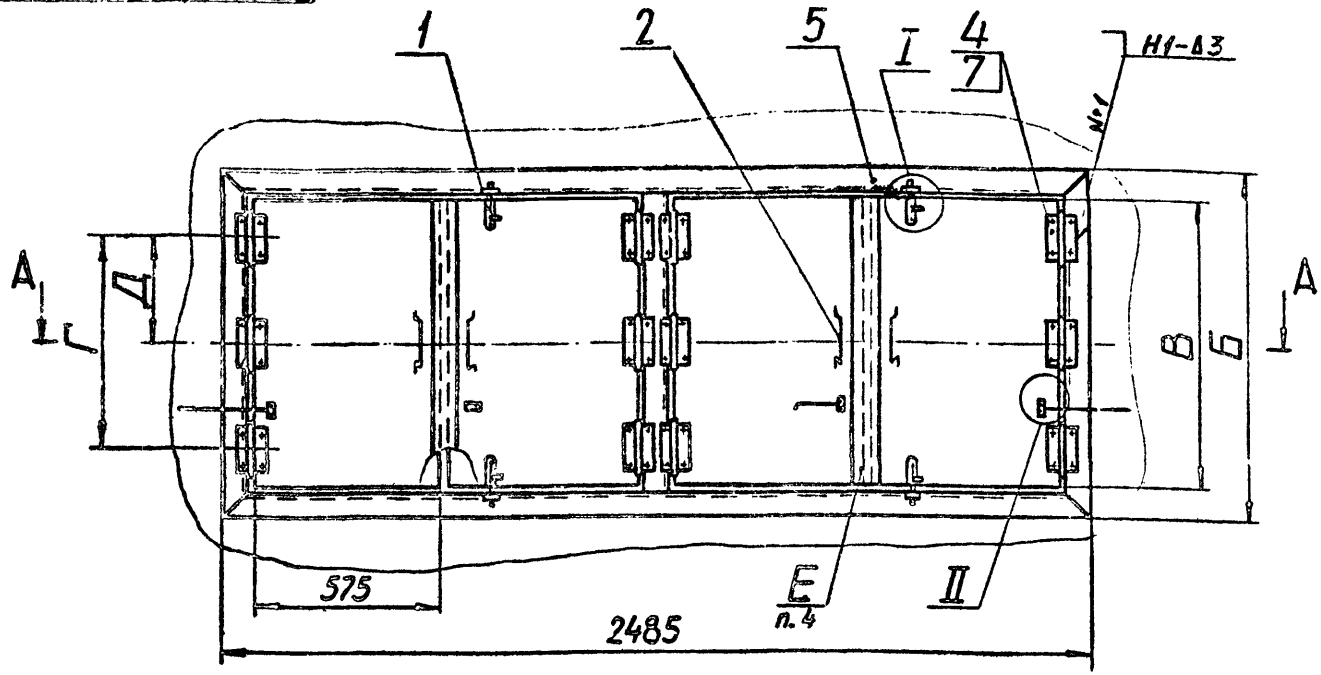

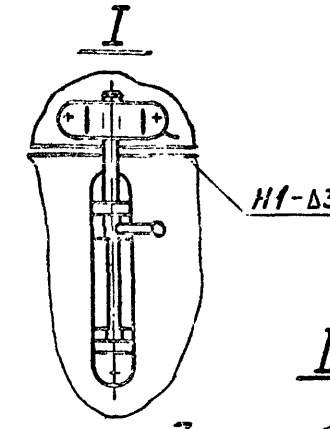

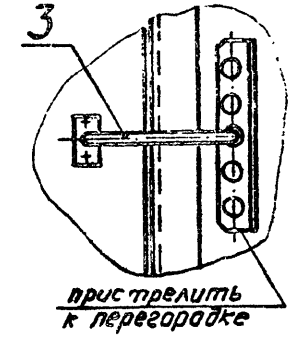

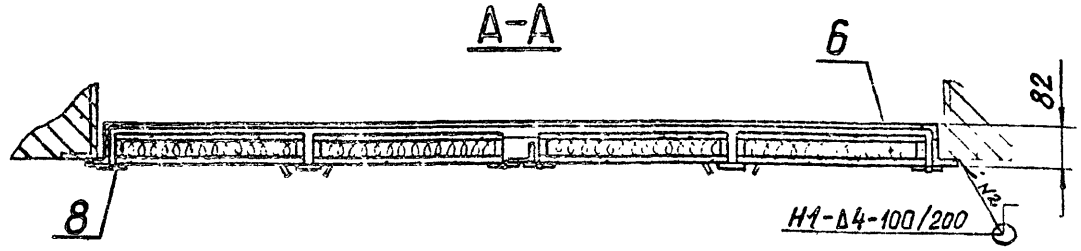

Размеры в мм

Обозначение	Шифр	Б	В	Г	Д	Масса, кг
КУС 3.00.00	КУС-24	1090	980	670	335	110
-01	КУС-25	840	730	420	-	87
-02	КУС-26	1590	1480	1100	550	150

1. Размеры для справок.
2. Сварные швы по ГОСТ 5264-80.
3. При приварке петель поз.7 и 8 к рамке поз.5 и креплении их шурупами поз.4 к створкам поз.6 обеспечить плавный поворот клапанов вокруг оси петель.
4. Деревянные планки "Е" шириной 40мм прикрепить к правым створкам гвоздями 1х40 ГОСТ 283-75.
5. Металлические элементы клапана покрыть эмалью ПФ-115 ГОСТ6465-76 в два слоя по грунту ГФ-021 ТУ 6-10-1642-77, деревянные элементы - эмалью ПФ-115 в три слоя.

Изм.	Лист	№ докум.	Подпись	Дата
Разраб.		Мешалкина		
Пров.		Зисьман		
Т.контр.		Зисьман		
Н.контр.		Ушакова		
Утв.		Саввин		

КУС 3.00.00 СБ

КЛАПАН утепленный створный
Сборочный чертеж

Лит.	Масса	Масштаб
	см. табл.	—

Лист | Листов 1

ГОССТРОЙ СССР
ГОСХИМПРОЕКТ
г. Москва

Формат А3

Инв.№ подл. | Подпись и дата | Взам.инв.№ | Инв.№ дубл. | Подпись и дата

серия 5.903-7 вып.1

Формат	Зона	Поз.	Обозначение	Наименование	Кол.	Примечание
				Документация		
А4		1	КУС 3.01.00 СБ	Сборочный чертеж		
				Детали		
А4		1	КУС 3.01.01	Уголок	2	
А4		2	КУС 3.01.02	Уголок	2	
				Переменные данные для исполнения:		
				КУС 3.01.00		
				Детали		
А4		3	КУС 3.01.02-01	Уголок	2	
А4		4	КУС 3.01.01-01	Уголок	2	
БЧ		5	КУС 3.01.03	Перемычка		
				Уголок Б63х40х4 ГОСТ 8510-72 / Ст.3 ГОСТ 535-79		
				L = 990 h14	1	3,1кг
				КУС 3.01.00-01		
				Детали		
А4		3	КУС 3.01.02-02	Уголок	2	
А4		4	КУС 3.01.01-02	Уголок	2	

Инв.№ подл. | Подпись и дата | Взам.инв.№ | Инв.№ дубл. | Подпись и дата

Изм.	Лист	№ докум.	Подп.	Дата	КУС 3.01.00			
Разраб.		Мешалкина			РАМКА	Лит.	Лист	Листов
Пров.		Зисьман					1	2
Н.контр.		Ушакова				ГОССТРОЙ СССР ГОСХИМПРОЕКТ г. Москва		
Утв.								

Формат А4

Формат	Зона	Поз.	Обозначение	Наименование	Кол.	Примечание
БЧ		5	КУС 3.01.04	Перемычка		
				Уголок Б63х40х4 ГОСТ 8510-72 / Ст.3 ГОСТ 535-79		
				L = 740 h14	1	2,3кг
				КУС 3.01.00-02		
				Детали		
А4		3	КУС 3.01.02-03	Уголок	2	
А4		4	КУС 3.01.01-03	Уголок	2	
БЧ		5	КУС 3.01.05	Перемычка		
				Уголок Б63х40х4 ГОСТ 8510-72 / Ст.3 ГОСТ 535-79		
				L = 1490 h14	1	4,7кг

Инв.№ подл. | Подпись и дата | Взам.инв.№ | Инв.№ дубл. | Подпись и дата

Изм.	Лист	№ докум.	Подп.	Дата	КУС 3.01.00	Лист 2

Формат А4

серия 5.903-7 вып.1

Формат	Зона	Поз.	Обозначение	Наименование	Кол.	Примечание
				60±1х60±1х575±3	3	1,2кг
БЧ		3	КУС 3.02.09	Лист		
				Фанера ФК б=5		
				ГОСТ 3916-69		
				1480±3х575±3	2	3,2кг
				Стандартные изделия		
		4		Гвозди 1,5х40 ГОСТ283-75	160	0,2 кг
				Материалы		
		5		Плита минераловатная		
				ПЖ 750 ГОСТ 9573-82		
				1360х455х60	1	9,7кг

Изм.	Лист	№ докум.	Подп.	Дата	КУС 3.02.00	Лист 3

Формат А4

Инв.№ подл. | Подпись и дата | Инв.№ дубл. | Взам.инв.№ | Подпись и дата | Инв.№ подл.

ФЗ-61

КУС 3.02.00 СБ

Рис 1.

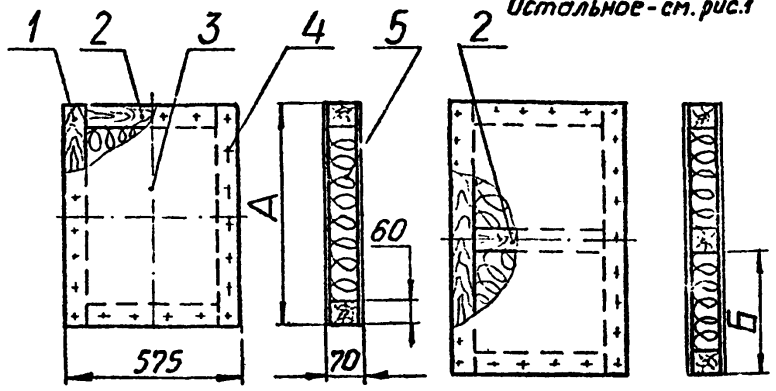

Рис. 2

Остальное - см. рис.1

мм

Обозначение	Рис.	А	Б	Масса, кг
КУС 3.02.00	2	980	460	18,0
-01	1	730	-	13,0
-02	2	1480	710	26,0

1. Размеры для справок.
2. Угловое концевое соединение деталей выполнить по УК-I ГОСТ 9330-76; угловое серединное соединение деталей - по УС-3 ГОСТ 9330-76.
3. Поверхность створки окрасить эмалью ПФ-115 ГОСТ 6465-76 в три слоя.
4. Масса дана без учета массы утеплителя.

Изм.	Лист	№ докум.	Подпись	Дата	КУС 3.02.00 СБ		
Разраб.		Мешалкина			СТВОРКА	Лит.	Масса	Масштаб
Пров.		Зисьман			Сборочный чертеж		см. табл.	—
Т.контр.		Зисьман				Лист	Листов 1
Н.контр.		Ушакова				ГОССТРОЙ СССР ГОСХИМПРОЕКТ г. Москва	
Утв.							

Формат А4

ФЗ-5

серия 5.903-7 вып 1

Формат	Зона	Поз.	Обозначение	Наименование	Кол.	Примечание
				Документация		
А3			КУС 4.00.00 СБ	Сборочный чертеж		
				Сборочные единицы		
А4		I	КУС 4.0I.00	Рамка	I	
А4		2	КУС 4.02.00	Створка	4	
				Стандартные изделия		
		3		Задвижка накладная		
				3Т (h) ГОСТ 5090-79	3	
		4		Петля накладная		
				ПНI-I00П ГОСТ 5088-78	6	
		5		Петля накладная		
				ПНI-II0Л ГОСТ 5088-78	6	
		6		Ручка-скоба		
				РС100-I ГОСТ 5087-80	4	
		7		Фиксатор ФКЗ-80		
				ГОСТ 5091-78	4	
		8		Шуруп А4 х 25		
				ГОСТ II45-80	80	

Подпись и дата | Инв.№ дубл. | Взам.инв.№ | Подпись и дата | Инв.№ подл.

Изм.	Лист	№ докум.	Подп.	Дата
Разраб.		Мешалкина		
Пров.		Зисьман		
Н.контр.		Ушакова		
Утв.		Саввин		

КУС 4.00.00

Клапан утепленный створный

Лит.	Лист	Листов
		I

ГОССТРОЙ СССР
ГОСХИМПРОЕКТ
г. Москва

Формат	Зона	Поз.	Обозначение	Наименование	Кол.	Примечание
				Документация		
А4			КУС 4.0I.00 СБ	Сборочный чертеж		
				Детали		
А4		I	КУС 4.0I.0I	Уголок	2	
		2	КУС 4.0I.0I-0I	Уголок	2	
А4		3	КУС 4.0I.02	Уголок	2	
А4		4	КУС 4.0I.03	Уголок	2	
		5	КУС 4.0I.03-0I	Уголок	2	

Подпись и дата | Инв.№ дубл. | Взам.инв.№ | Подпись и дата | Инв.№ подл.

Изм.	Лист	№ докум.	Подп.	Дата
Разраб.		Мешалкина		
Пров.		Зисьман		
Н.контр.		Ушакова		
Утв.		Саввин		

КУС 4.0I.00

Рамка

Лит.	Лист	Листов

ГОССТРОЙ СССР
ГОСХИМПРОЕКТ

КУС 4.00.00 СБ

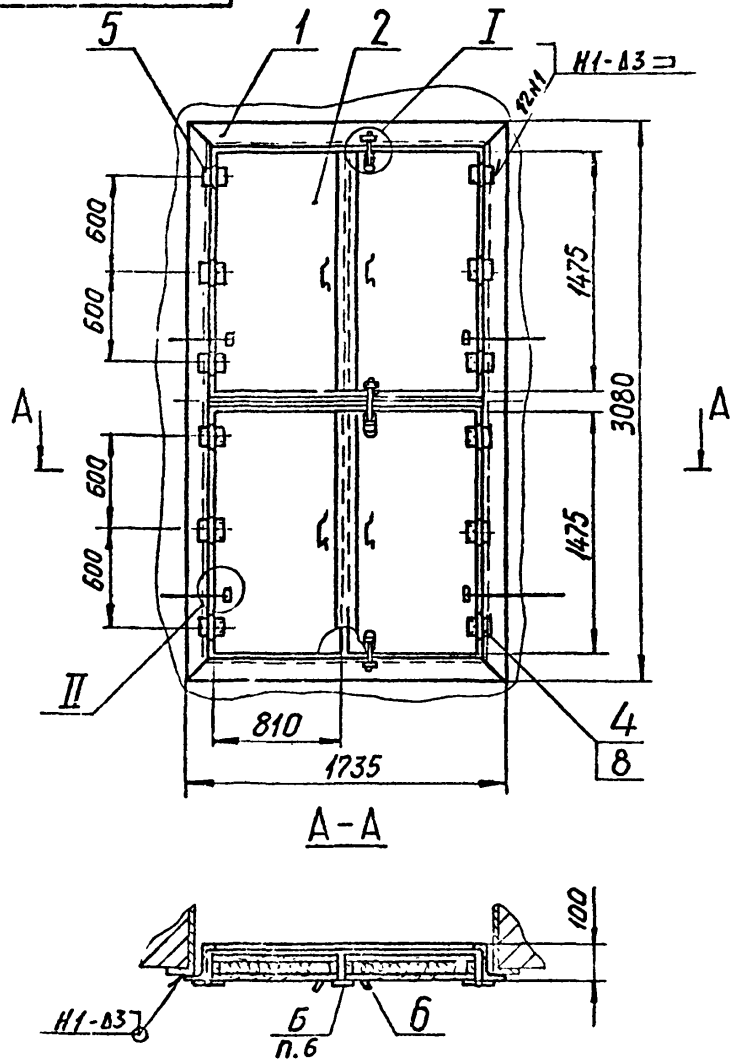

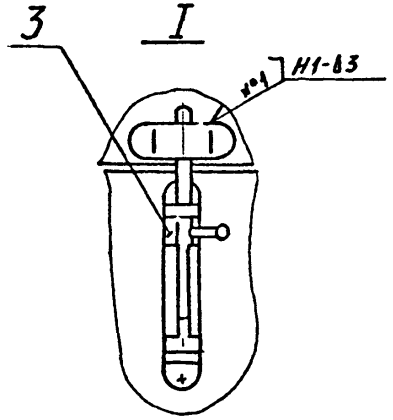

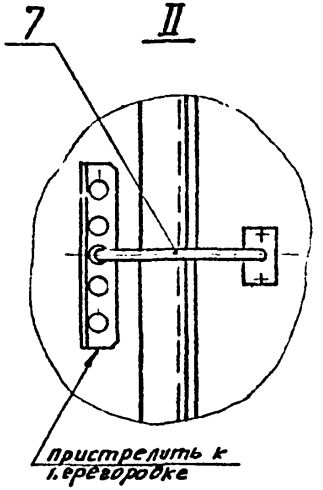

1. Размеры для справок.
2. Сварные швы по ГОСТ 5264-80.
3. При приварке петель (поз.5) к рамке (поз.1) и креплении их шурупами (поз.8) к створке (поз.2) обеспечить плавный поворот створки вокруг оси.
4. Металлические элементы клапана покрыть эмалью ПФ-115 по ГОСТ 6465-76 в два слоя по грунту ГФ-021 ТУ 6-10-1642-77, деревянные элементы - эмалью ПФ-115 в три слоя.
5. Ручку (поз.6) и фиксатор (поз.7) прикрепить к створке по месту шурупами (поз.8).
6. Деревянные планки "Б" размером 1470х40 прикрепить к правым створкам клапана гвоздями 1х30 ГОСТ 283-75.
7. Шифр - КУС-27.

					КУС 4. 00. 00 СБ
Изм.	Лист	№ докум.	Подпись	Дата	КЛАПАН утепленный створный Сборочный чертеж
Разраб.		Лешалкина			
Пров.		Зисьман			
Т.контр.		Зисьман			
Н.контр.		Ушакова			
Утв.		Саввин			

Лит.	Масса	Масштаб
	305	1:25
Лист	Листов 1	

ГОССТРОЙ СССР
ГОСХИМПРОЕКТ
г. Москва

Формат А3

Серия 5.903-7 вып.1

Инв.№ подл. | Подпись и дата | Взам.инв.№ | Инв.№ дубл. | Подпись и дата

КУС 4.01.00 СБ

серия 5.903-7 Вып.1

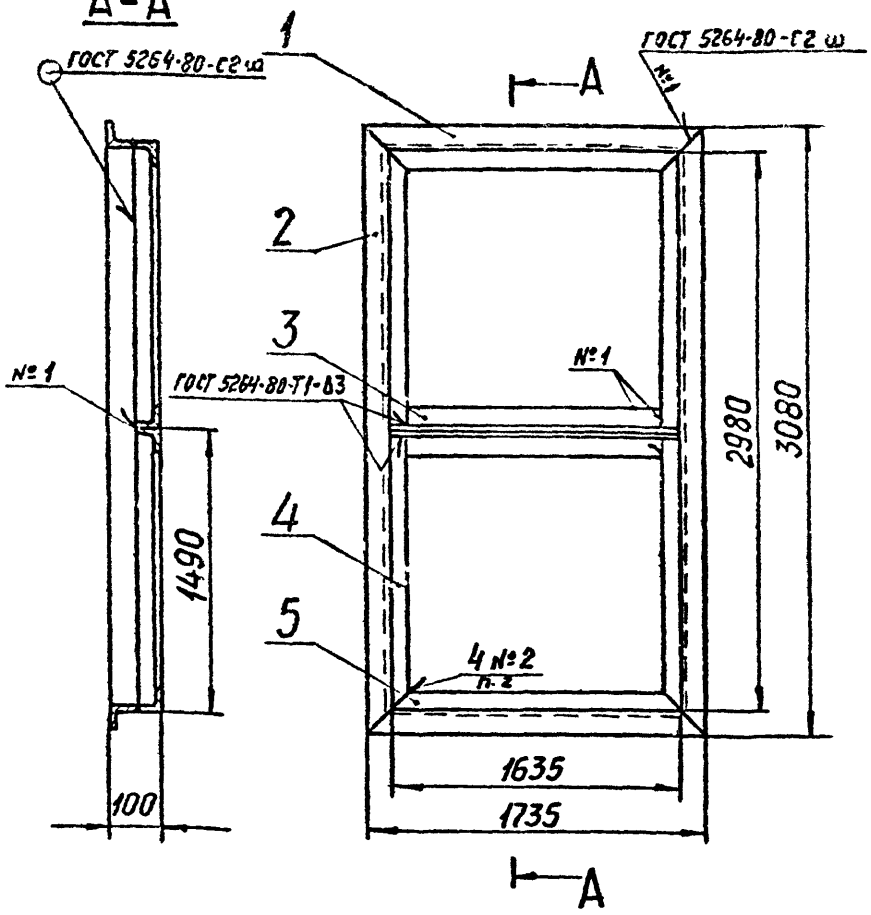

1. Размеры для справок.
2. Сварка ручная дуговая. Шов сплошной. Катет k 3мм.

Изм.	Лист	№ докум.	Подпись	Дата
Разраб.		Мешалкина		
Пров.		Зисьман		
Т.контр.		Зисьман		
Н.контр.		Ушакова		
Утв.				

КУС 4.01.00 СБ

РАМКА

Сборочный чертеж

Лит.	Масса	Масштаб
	65,4	1:25

Лист	Листов 1

ГОССТРОЙ СССР
ГОСХИМПРОЕКТ
г. Москва

Формат А4

Подпись и дата | Инв.№ дубл. | Взам. инв.№ | Подпись и дата | Инв.№ подл.

КУС 4.01.02

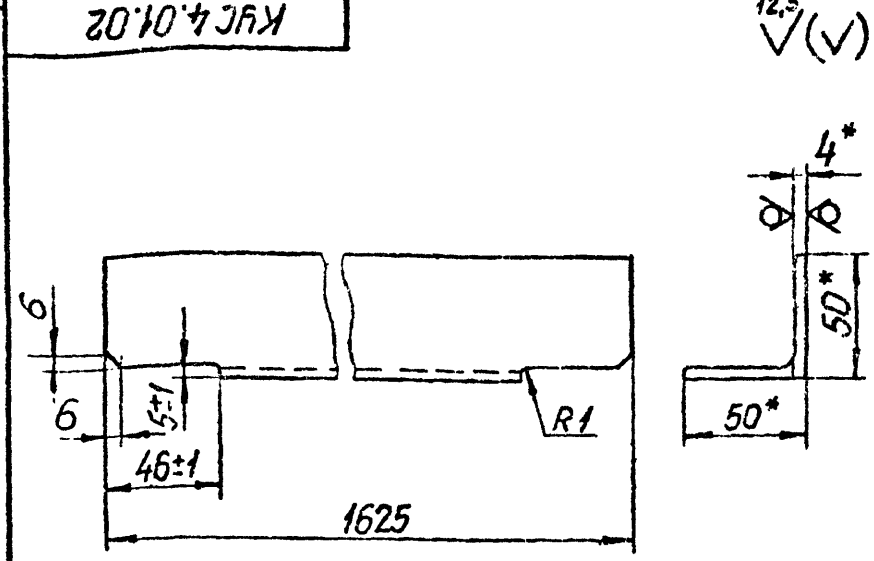

1. *Размеры для справок.
2. h 14; $\pm \frac{IT14}{2}$.

Изм.	Лист	№ докум.	Подпись	Дата
Разраб.		Мешалкина		
Пров.		Зисьман		
Т.контр.		Зисьман		
Н.контр.		Ушакова		
Утв.				

КУС 4.01.02

УГОЛОК

Уголок Б50х50х4 ГОСТ 8509-72
Ст.3кп ГОСТ 535-79

Лит.	Масса	Масштаб
	4,8	1:2

Лист	Листов 1

ГОССТРОЙ СССР
ГОСХИМПРОЕКТ
г. Москва

Формат А4

Подпись и дата | Инв.№ дубл. | Взам. инв.№ | Подпись и дата | Инв.№ подл.

серия 5.903-7 вып.1

КУС 4.01.01

12,5 (√)

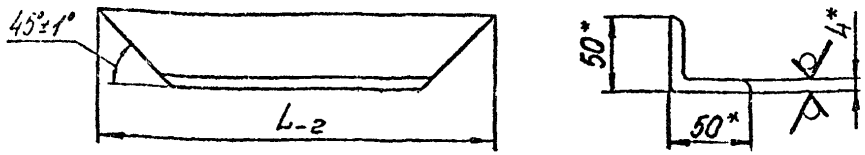

Обозначение	L, мм	Масса, кг
КУС 4.01.01	1735	5,0
-01	3080	9,2

*Размеры для справок.

КУС 4.01.03

12,5 (√)

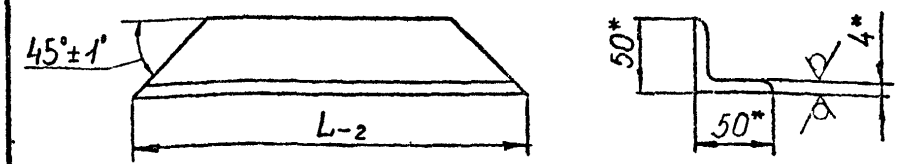

Обозначение	L мм	Масса, кг
КУС 4.01.03	2990	8,9
-01	1643	4,8

*Размеры для справок.

Подпись и дата | Взам. инв. № | Инв. № дубл. | Подпись и дата | Инв. № подл.

Изм.	Лист	№ докум.	Подпись	Дата
Разраб.		Мешалкина		
Пров.		Зисьман		
Т.контр.		Зисьман		
Н.контр.		Ушакова		
Утв.				

КУС 4.01.01

УГОЛОК

Лит.	Масса	Масштаб
	см. табл.	—
Лист	Листов 1	

Уголок Б50×50×4 ГОСТ 8509-72 / Ст.3кп ГОСТ 535-79

ГОССТРОЙ СССР ГОСХИМПРОЕКТ г. Москва

Формат А4

КУС 4.01.03

УГОЛОК

Лит.	Масса	Масштаб
	см. табл.	—
Лист	Листов 1	

Уголок Б50х50х4 ГОСТ 8509-72 / Ст.3кп ГОСТ 535-79

ГОССТРОЙ СССР ГОСХИМПРОЕКТ г. Москва

Формат А4

серия 5.903-7 вып.1

Формат	Зона	Поз.	Обозначение	Наименование	Кол.	Примечание
				Документация		
А4			КУС 4.02.00 СБ	Сборочный чертеж		
				Детали		
БЧ		I	КУС 4.02.01	Брус		
				Пиломатериалы 2-й сорт		
				ГОСТ 8486-66		
				85 ± I x 85 ±IxI475 ±3	2	6,3кг
БЧ		2	КУС 4.02.02	Брус		
				Пиломатериалы 2-й сорт		
				ГОСТ 8486-66		
				85±Ix 85±Ix 810±3	3	3,5кг
БЧ		3	КУС 4.02.03	Лист		
				Фанера ФК б= 5		
				ГОСТ 3916-69		
				I475∓ 3x 810∓ 3	2	4,4кг
				Стандартные изделия		
		4		Гвозди		
				I,5 x40 ГОСТ 283-75	200	0,4кг
				Материалы		
		5		Плита минераловатная		
				ПМ 750 ГОСТ 9573-82		
				I305 x 640 x 85	I	27 кг

Инв.№ подл. | Подпись и дата | Взам.инв.№ | Инв.№ дубл. | Подпись и дата

Изм.	Лист	№ докум.	Подп.	Дата
Разраб.		Мешалкина		
Пров.		Зисьман		
Н.контр.		Ушакова		
Утв.				

КУС 4.02.00

СТВОРКА

Лит.	Лист	Листов
		I

ГОССТРОЙ СССР ГОСХИМПРОЕКТ г. Москва

Формат А4

КУС 4.02.00 СБ

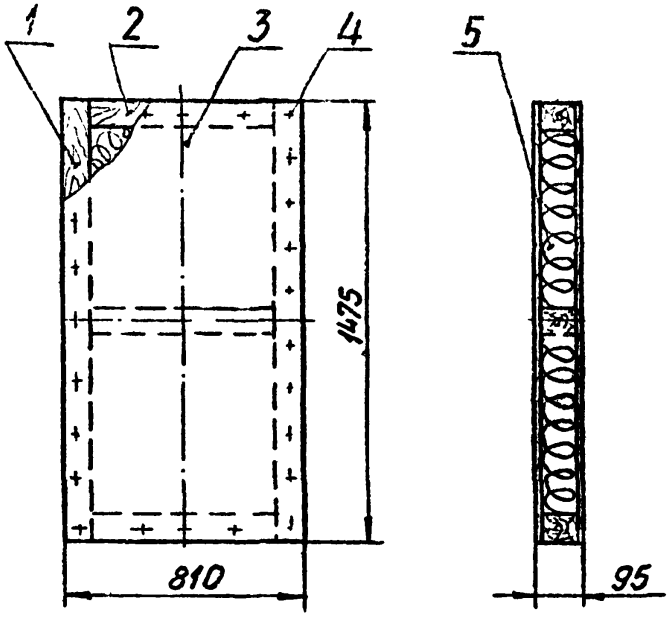

I. Размеры для справок.

2. Угловое концевое соединение деталей выполнить по УК-I, а угловое серединное соединение деталей - по УС-3 ГОСТ-9330-76.

3. Поверхность створки окрасить эмалью ПФ-II5 ГОСТ 6465-76 в 3 слоя.

4. Масса дана без учета массы утеплителя поз.5.

Инв.№ подл. | Подпись и дата | Взам.инв.№ | Инв.№ дубл. | Подпись и дата

Изм.	Лист	№ докум.	Подпись	Дата
Разраб.		Мешалкина		
Пров.		Зисьман		
Т.контр.		Зисьман		
Н.контр.		Ушакова		
Утв.				

КУС 4.02.00 СБ

СТВОРКА

Сборочный чертеж

Лит.	Масса	Масштаб
	32,5	I:I5
Лист	Листов I	

ГОССТРОЙ СССР ГОСХИМПРОЕКТ г. Москва

Формат А4

серия 5.903-7 вып.1

Формат	Зона	Поз.	Обозначение	Наименование	Кол.	Примечание
				Документация		
А4			Ф 0.00 СБ	Сборочный чертеж		
				Переменные данные для исполнений:		
				Ф 0.00		
				Детали		
А4		I	Ф 0.0I	Кольцо	I	
БЧ		2	Ф 0.02	Обечайка		
				Лист Б-ШН-3 ГОСТ19903-74 Ст.3 ГОСТ I6523-70		
				795 h14 x 58 h14	I	I,0кг
				Ф 0.00 - 0I		
				Детали		
А4		I	Ф 0.0I-0I	Кольцо	I	
БЧ		2	Ф 0.03	Обечайка		
				Лист Б-ШН-3 ГОСТ19903-74 Ст.3 ГОСТ I6523-70		
				I000 h14 x 58 h14	I	I,4кг

Инв.№ подл. | Подпись и дата | Взам.инв.№ | Инв.№ дубл. | Подпись и дата

Изм.	Лист	№ докум.	Подп.	Дата
Разраб.		Мешалкина		
Пров.		Сисьман		
Н.контр.		Ушакова		
Утв.				

Ф 0.00

ФЛАНЕЦ

Лит.	Лист	Листов
		I

ГОССТРОЙ СССР
ГОСХИМПРОЕКТ
г. Москва

Формат А4 В

Ф0.00.СБ

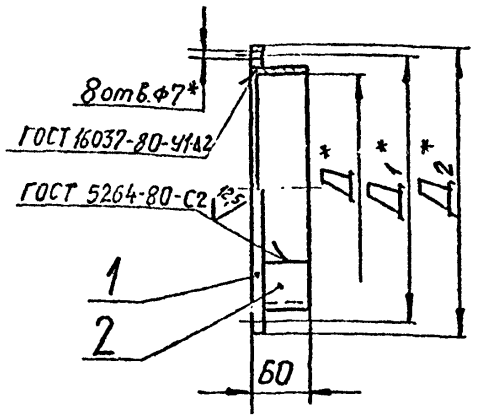

Размеры в мм

Обозначение	Шифр	Д	$Д_1$	$Д_2$	Масса, кг
Ф 0.00	ФД I	250	280	300	I,8
-0I	ФД 2	3I5	345	365	2,3

I.* Размеры для справок.
2. h I4;
3. Шероховатость поверхности деталей, обрабатываемых без чертежа не ниже 12.5

Подпись и дата | Инв.№ дубл. | Взам.инв.№ | Подпись и дата | Инв.№ подл.

Изм.	Лист	№ докум.	Подпись	Дата
Разраб.		Мешалкина		
Пров.		Сисьман		
Т.контр.		Сисьман		
Н.контр.		Ушакова		
Утв.				

Ф 0.00 СБ

ФЛАНЕЦ
Сборочный чертеж

Лит.	Масса	Масштаб
	см. табл.	—
Лист	Листов 1	

ГОССТРОЙ СССР
ГОСХИМПРОЕКТ
г. Москва

Формат А4.

Ф 0.05

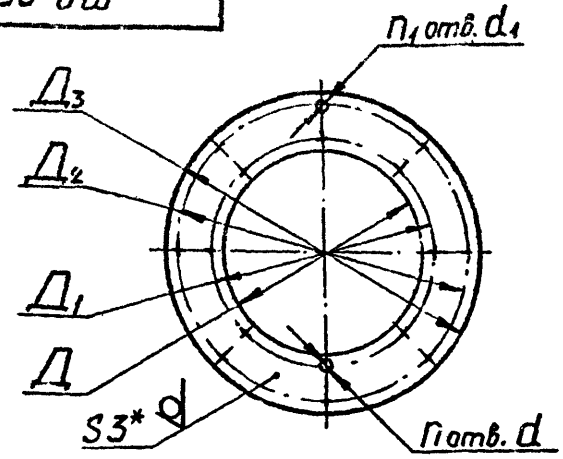

Размеры в мм

Обозначение	Шифр	Д	Д1	Д2	Д3	d	d1	n	n1	Масса, кг
Ф 0.05	ФК 1	250	280	345	365	7	7	6	8	1,3
-01	ФК 2	315	345	430	450			8	10	1,9
-02	ФК 3	400	430	530	550					2,6
-03	ФК 4	500	530	660	680		10	10	12	3,9
-04	ФК 5	630	660	830	865	10		12		6,45
-05	ФК 6	800	830	1040	1065				16	7,1
-06	ФК 7	1000	1040	1295	1320		12	16	18	13,6
-07	ФК 8	1250	1295	1680	1675	12		18	26	22,8

1*. Размер для справок.

2. H14; h14; $\pm \frac{IT14}{2}$.

Изм.	Лист	№ докум.	Подпись	Дата
Разраб.		Пешалкина		
Пров.		Зисьман		
Т.контр.		Зисьман		
Н.контр.		Ушакова		
Утв.				

Ф 0.05

ФЛАНЕЦ

Лит.	Масса	Масштаб
	см. табл.	—

Лист | Листов 1

Б-ПН-3 ГОСТ 19903-74
Лист Ст.5 ГОСТ 16523-70

ГОССТРОЙ СССР
ГОСХИМПРОЕКТ
г. Москва

Формат А4

серия 5.903-7 вып.1

Подпись и дата | Инв.№ дубл. | Взам. инв.№ | Подпись и дата | Инв.№ подл.

Ф 0.04

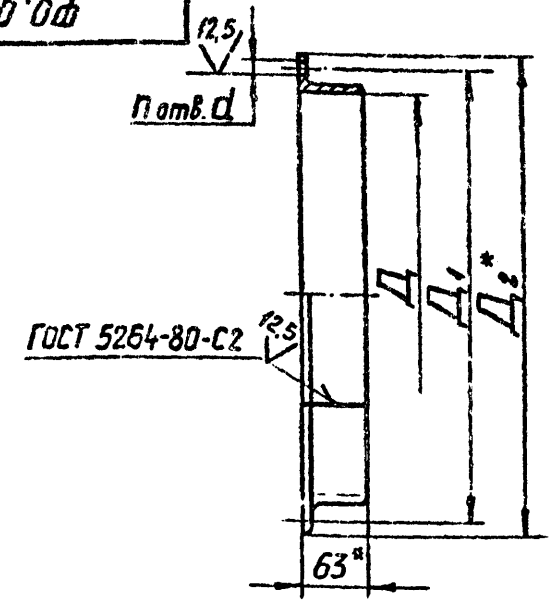

Обозначение	Шифр	Д	Д1	Д2	d	n	Длина разв.	Масса, кг
Ф 0.04	ФД 3	400	430	480	7	16	1262	4,0
-01	ФД 4	500	530	580			1576	5,0
-02	ФД 5	630	660	710			1985	6,2
-03	ФД 6	800	830	880	16		2519	7,9
-04	ФД 7	1000	1040	1080		24	3147	9,9
-05	ФД 8	1250	1295	1330			3933	12,4

1*. Размеры для справок.

2. H14; h14; $\pm \frac{IT14}{2}$.

Изм.	Лист	№ докум.	Подпись	Дата
Разраб.		Пешалкина		
Пров.		Зисьман		
Т.контр.		Зисьман		
Н.контр.		Ушакова		
Утв.				

Ф 0.04

ФЛАНЕЦ

Лит.	Масса	Масштаб
	см. табл.	—

Лист | Листов 1

Б-63х40х4 ГОСТ 8510-72
Уголок Ст.3 ГОСТ 535-79

ГОССТРОЙ СССР
ГОСХИМПРОЕКТ
г. Москва

Формат А4

Подпись и дата | Инв.№ дубл. | Взам. инв.№ | Подпись и дата | Инв.№ подл.

Ф3-61

Ф 0.01

12,5 V(V)

серия 5.903-7 вып.1

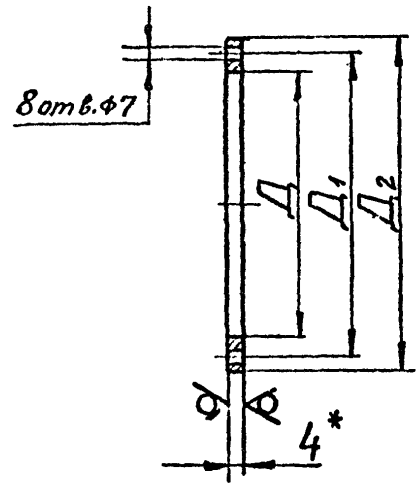

Размеры в мм

Обозначение	Д	$Д_1$	$Д_2$	Масса, кг
Ф 0.01	257	280	300	0,67
- 01	322	345	365	0,83

1*. Размер для справок.

2. H14; h14; $\pm \frac{JT14}{2}$.

Подпись и дата | Инв.№ дубл. | Взам. инв.№ | Подпись и дата | Инв.№ подл.

Изм	Лист	№ докум.	Подпись	Дата
Разраб.		Мешалкина		—
Пров.		Зисьман		
Т.контр.		Зисьман		
Н.контр.		Ушакова		—
Утв.				

Ф 0.01

КОЛЬЦО

Лит. | Масса | Масштаб

см. табл. | —

Лист | Листов 1

Лист Б-ПН-4 ГОСТ 19904-74
Ст.3 ГОСТ 14637-79

ГОССТРОЙ СССР
ГОСХИМПРОЕКТ
г. Москва

Формат А4

Ф3-61

Подпись и дата | Инв.№ дубл. | Взам. инв.№ | Подпись и дата | Инв.№ подл.

Изм	Лист	№ докум.	Подпись	Дата
Разраб.				
Пров.				
Т.контр.				
Н.контр.				
Утв.				

Лит. | Масса | Масштаб

Лист | Листов

ГОССТРОЙ СССР
ГОСХИМПРОЕКТ
г. Москва

Формат А4

Госстрой СССР
Тбилисский филиал
ЦИТП
Типовой проект (серия)
№ 5.903-7 в1
Заказ № 816
Цена 3 руб. 76 коп.
Тираж 3200
Дата „24" 04 1987 г.

gost.e-ecolog.ru