ИЗДЕЛИЯ И УЗЛЫ ИНЖЕНЕРНОГО ОБОРУДОВАНИЯ СООРУЖЕНИЙ

СЕРИЯ 7.407-4

ПРОКЛАДКА КАБЕЛЕЙ В КАНАЛАХ

ВЫПУСК 1

ЧЕРТЕЖИ МОНТАЖНЫЕ

17140-01
ЦЕНА 1-06

gost.e-ecolog.ru

ИЗДЕЛИЯ И УЗЛЫ ИНЖЕНЕРНОГО ОБОРУДОВАНИЯ СООРУЖЕНИЙ

СЕРИЯ 7.407-4

ПРОКЛАДКА КАБЕЛЕЙ В КАНАЛАХ

ВЫПУСК 1

ЧЕРТЕЖИ МОНТАЖНЫЕ

РАЗРАБОТАНЫ
ВНИПИ ТЯЖПРОМЭЛЕКТРОПРОЕКТ
ИМЕНИ Ф.Б.ЯКУБОВСКОГО
ГЛАВЭЛЕКТРОМОНТАЖ
МИНМОНТАЖСПЕЦСТРОЯ СССР

УТВЕРЖДЕНЫ
ВНИПИ ТЯЖПРОМЭЛЕКТРОПРОЕКТ
ИМЕНИ Ф.Б.ЯКУБОВСКОГО
ПРИКАЗ №194 ОТ 25.11.1980 г.
ВВЕДЕНЫ В ДЕЙСТВИЕ
ПРИКАЗ №6 ОТ 22.01.1981 г.

Директор института — В.И.Круповин
Главный инженер института — М.Г. Зименков
Начальник технического отдела — Л.Б. Годгельф
Начальник отдела типового проектирования — И.И.Лигерман

17140-01 2

Содержание

Лист	Стр.	Наименование	Примечание
1-2	2-3	Общие данные	
3	4	Установка одиночных кабельных конструкций в каналах марки КЛ глубиной 300 и 450 мм	
4	5	Установка одиночных кабельных конструкций в каналах марки КЛ глубиной 600, 900 и 1200 мм	
5	6	Установка блочных кабельных конструкций в каналах марки КЛ глубиной 300 и 450 мм	
6	7	Установка блочных кабельных конструкций в каналах марки КЛ глубиной 600, 900 и 1200 мм	
7-8	8-9	Установка конструкций и прокладка кабелей на поворотах каналов	
9	10	Установка конструкций и прокладка кабелей на поворотах каналов	
10	11	Установка конструкций и прокладка кабелей на поворотах каналов	
11	12	Установка конструкций и прокладка кабелей на поворотах каналов	
12	13	Установка конструкций и прокладка кабелей на поворотах каналов	
13	14	Вывод кабелей из канала в траншею на охраняемой территории	
14	15	Вывод кабелей из канала в траншею на неохраняемой территории	
15	16	Вывод кабелей из канала в траншею на неохраняемой территории	
16	17	Прокладка кабелей через несгораемую перегородку канала КЛ30х30	
17	18	Прокладка кабелей через несгораемую перегородку в каналах глубиной 300-1200мм	
17	18	Прокладка кабелей в местах пересечений с автомобильными дорогами	
18	19	Прокладка кабелей в местах пересечений с железными дорогами	
19	20	Гидроизоляция и уплотнение труб при вводе кабелей в канал	
20	21	Установка несгораемой перегородки на конструкциях	
21	22	Крепление кабеля на кабельной полке	
22-24	23-25	Крепление трех контрольных кабелей на кабельной полке	
25	25	Крепление двух контрольных кабелей на кабельной полке	
26	26		

		7.407-4.1	
Нач.отд.	Либерман		
Гл.спец.	Чернышев	Общие данные (начало)	Стадия: Р; Лист: 1; Листов: 26
Н.контр.	Чернышев		ВНИПИ ТЯЖПРОМЭЛЕКТРОПРОЕКТ имени Г.М.КРЖИЖАНОВСКОГО МОСКВА
Гл.констр.	Буре		
ГИП	Жарский		

Общие указания

1. Исходные данные

В данной серии рассмотрены каналы для прокладки кабелей внутри и вне зданий.

Серия выполнена на основании — типовой серии 3.006-2 „Сборные железобетонные каналы и тоннели из лотковых элементов", разработанной Харьковским Промстройниипроект, 1976 г..

2. Содержание

Серия 7.407-4 состоит из двух выпусков:
выпуск 1 - чертежи монтажные,
выпуск 2 - чертежи изделий.

Выпуск 1 содержит монтажные чертежи установки одиночных и блочных конструкций в кабельных каналах, примеры прокладки кабелей, а также примеры вывода кабелей из каналов в траншеи.

Даны рекомендации по расположению кабелей на конструкциях, установка разделительных несгораемых перегородок и прокладке кабелей в местах пересечений с дорогами.

3. Область применения

Выпуск 1 предназначен для использования при выполнении работ в монтажной зоне по установке кабельных конструкций, прокладке и креплению кабелей, а так же установке несгораемых перегородок и уплотнению кабелей в отверстиях.

4. Основные положения

В выпуске 1 рассмотрено крепление кабельных конструкций к закладным деталям с помощью сварки по ГОСТ 5264-69.

При выводе кабелей из канала в траншею или в здание, а также для заглубленных каналов должна быть выполнена гидроизоляция, препятствующая попаданию в них грунтовых, ливневых или талых вод, а также технологических вод и масла.

5. Порядок пользования

По рабочим чертежам прокладки кабелей выбирают кабельные конструкции (по выпуску 2) устанавливают их в каналах и закрепляют кабели на конструкциях, устанавливают несгораемые перегородки, используя чертежи выпуска 1.

Нач.отд.	Лигерман		7.407-4.1	
Гл.спец.	Чернышев		Общие данные (окончание)	Стадия: Р; Лист: 2; Листов:
Н.контр.	Чернышев			ВНИПИ ТЯЖПРОМЭЛЕКТРОПРОЕКТ ИМЕНИ Ф.Б.ЯКУБОВСКОГО МОСКВА
Гл.констр.	Буро			
Инж.	Жарова			

17140-01 4

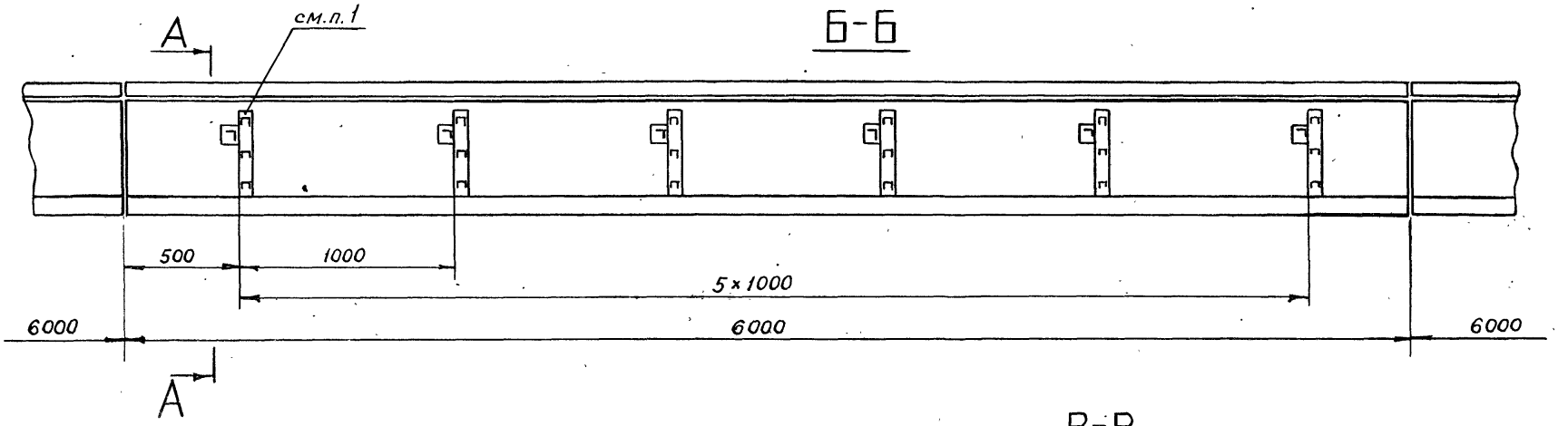

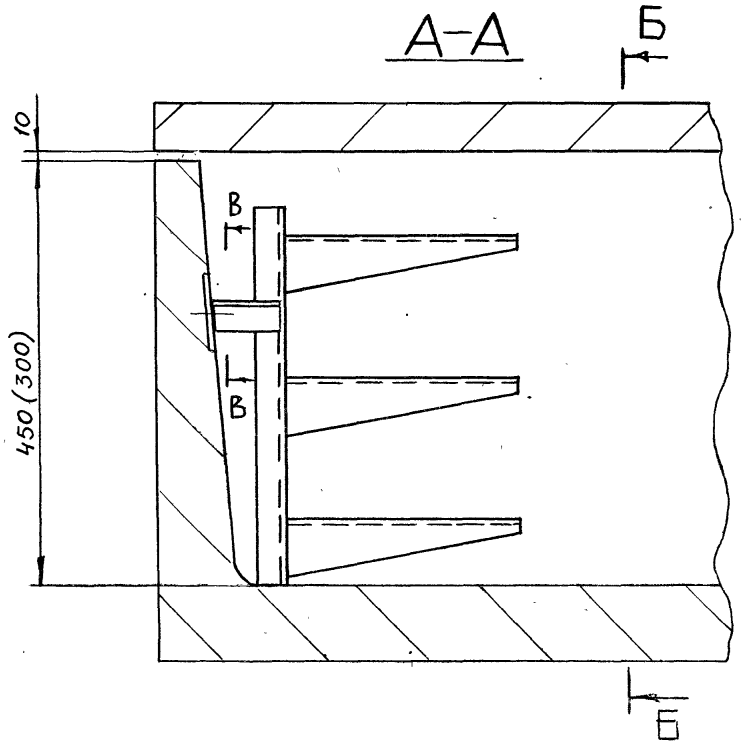

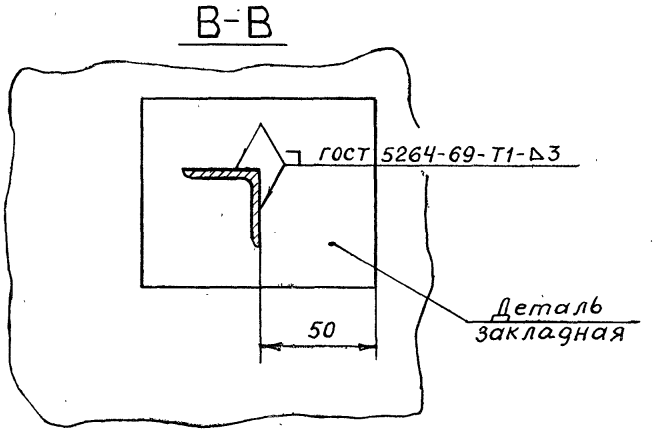

1. Конструкции см. в выпуске 2 данной серии (листы 7-11)

				7.407-4.1		
Нач. отд.	Лигерман		Установка одиночных кабельных конструкций в каналах марки КЛ глубиной 300 и 450 мм	Стадия	Лист	Листов
Гл. спец.	Чернышев			Р	3	
Н. контр.	Чернышев			ВНИПИ ТЯЖПРОМЭЛЕКТРОПРОЕКТ имени Ф.Б. ЯКУБОВСКОГО МОСКВА		
Гл. констр.	Буре					
Инж.	Жарова					

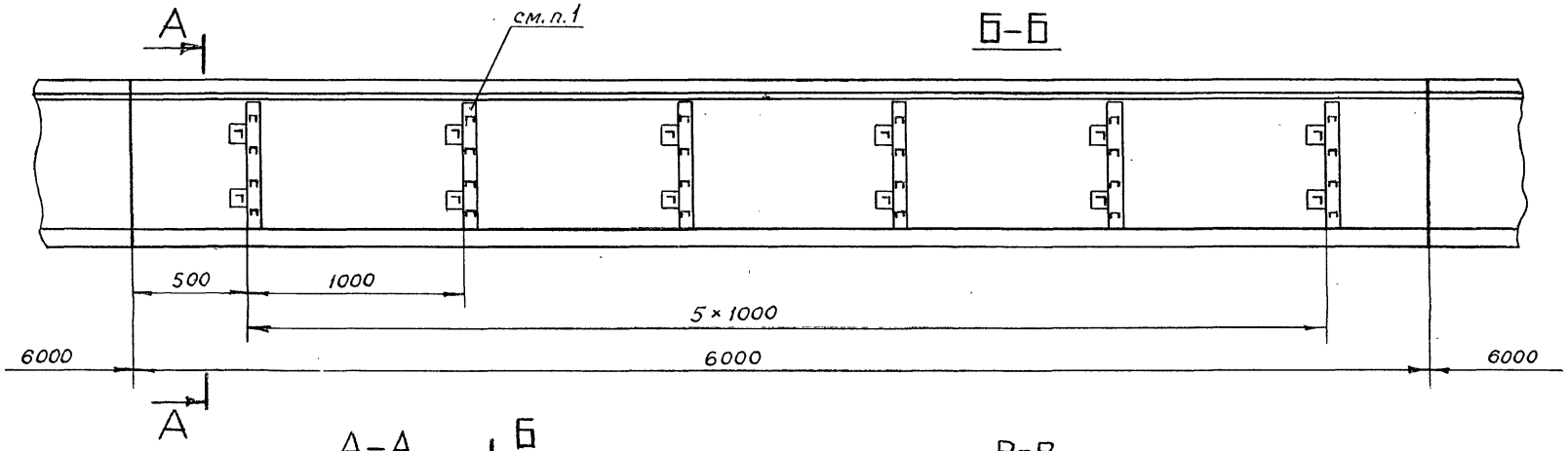

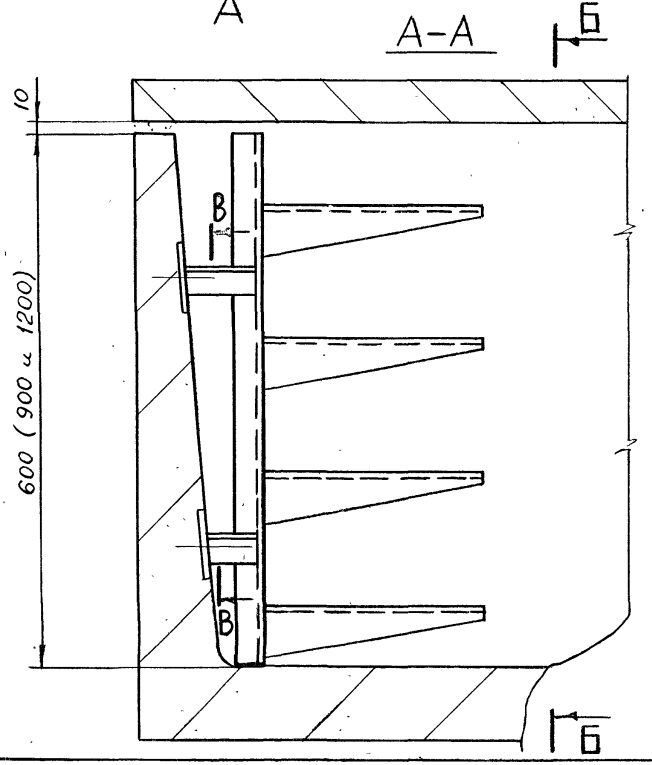

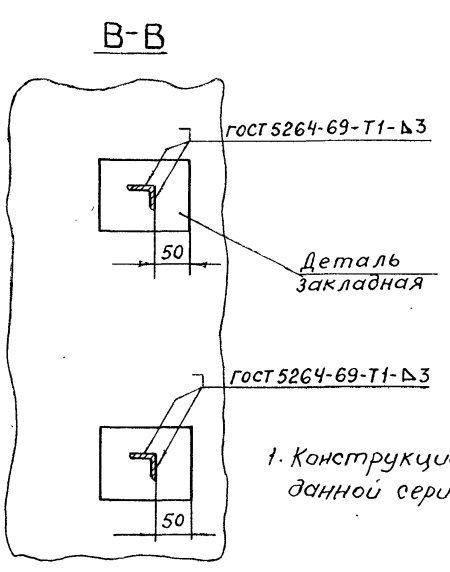

1. Конструкции см. в выпуске 2 данной серии (листы 3-11)

				7.407-4.1	
Нач. отд.	Лигерман		Установка одиночных кабельных конструкций в каналах марки КЛ глубиной 600, 900 и 1200 мм	Стадия	Лист	Листов
Гл. спец	Чернышев			Р	4	
Н. контр.	Чернышев			ВНИПИ ТЯЖПРОМЭЛЕКТРОПРОЕКТ имени Ф.Б. ЯКУБОВСКОГО МОСКВА		
Гл. спец.	Буре					
Инж.	Жарова					

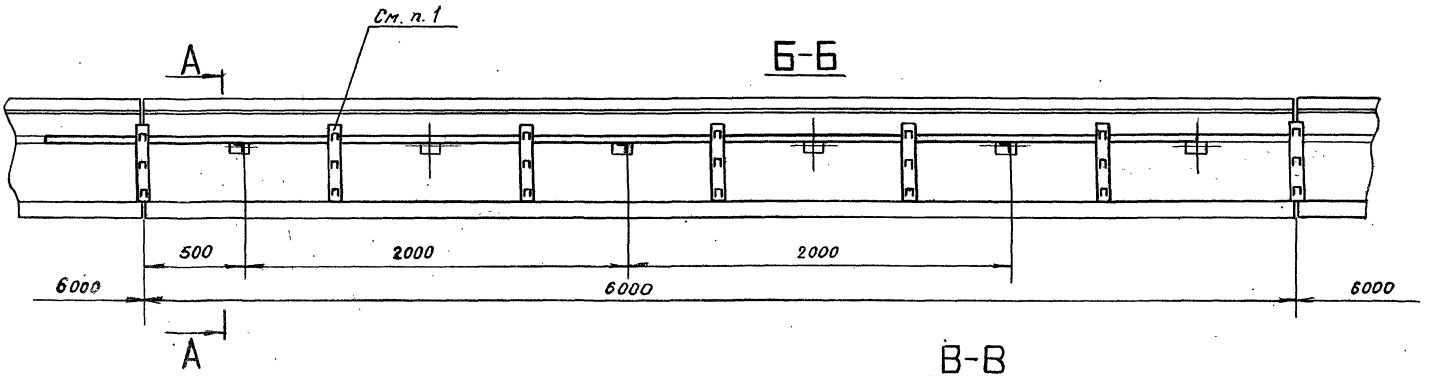

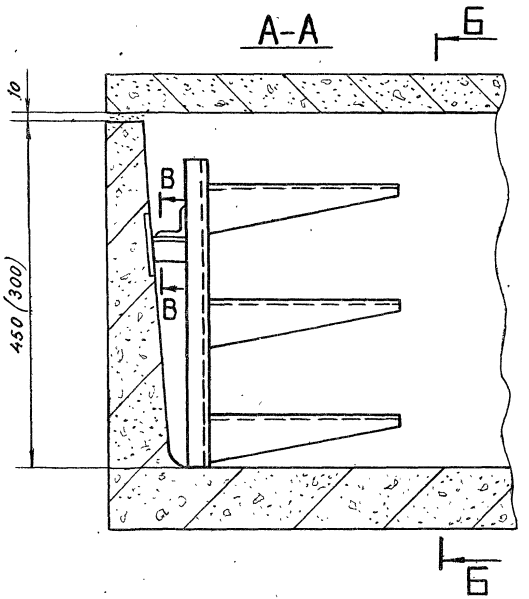

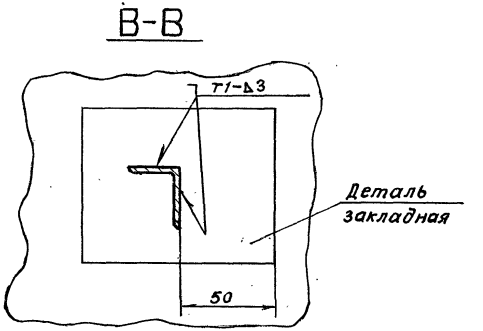

1. Конструкции см. в выпуске 2 данной серии (листы 21-29).

				7.407-4.1			
Нач.отд.	Лигерман		Установка блочных кабельных конструкций в каналах марки КП глубиной 300 и 450мм	Стадия	Лист	Листов	
Гл.спец.	Чернышев			Р	3		
Н.контр.	Чернышев			ВНИПИ ТЯЖПРОМЭЛЕКТРОПРОЕКТ имени Ф.Б.ЯКУБОВСКОГО МОСКВА			
Гл.констр.	Буре						
Инж.	Жарова						

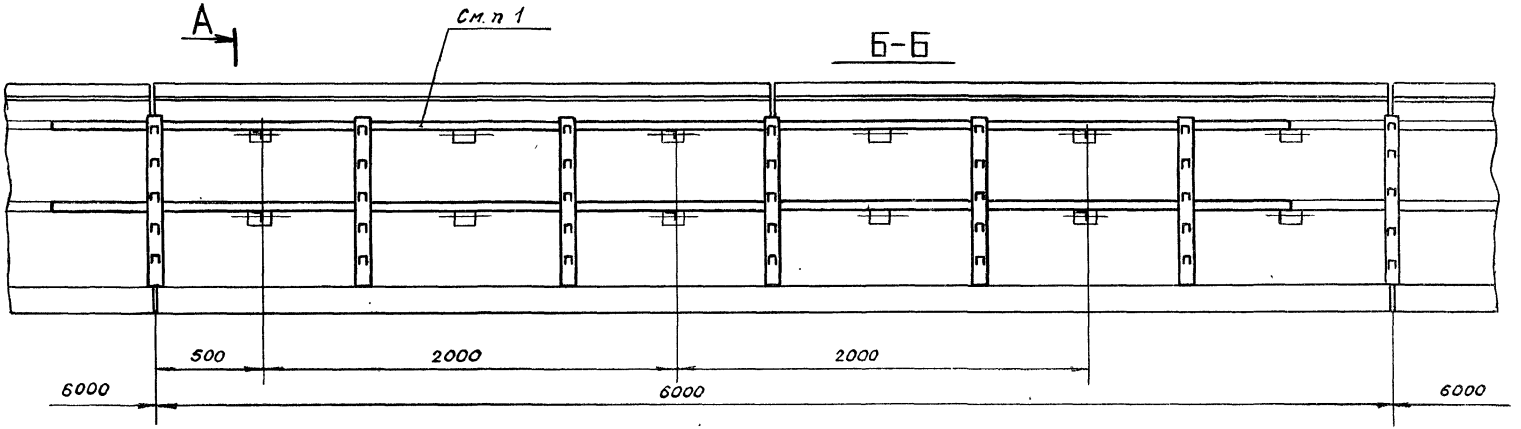

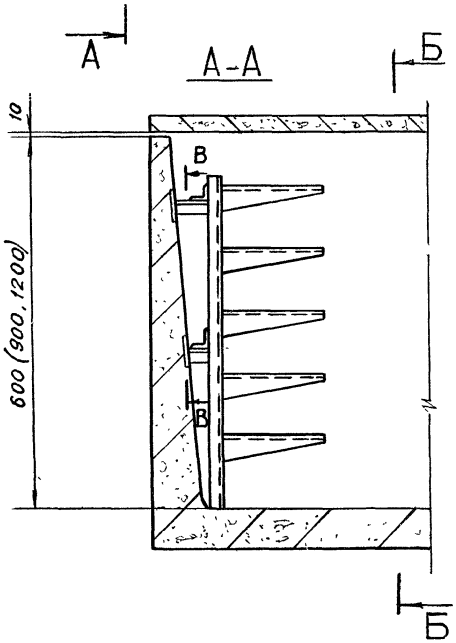

1. Конструкции см в выпуске 2 данной серии (листы 21-29)

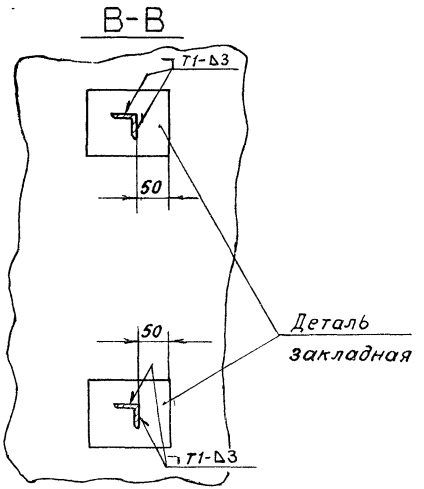

Нач. отд.	Лигерман		
Гл. спец.	Чернышев		
Н. контр.	Чернышев		
Гл. констр.	Буре		
Инж.	Жарова		

7.407-4.1

Установка блочных кабельных конструкций в каналах марки КЛ глубиной 600, 900 и 1200 мм

Стадия	Лист	Листов
Р	6	

ВНИПИ ТЯЖПРОМЭЛЕКТРОПРОЕКТ имени Ф.Б. Кучинского МОСКВА

Инв. № подл. | Подп. и дата | Взам. инв. №

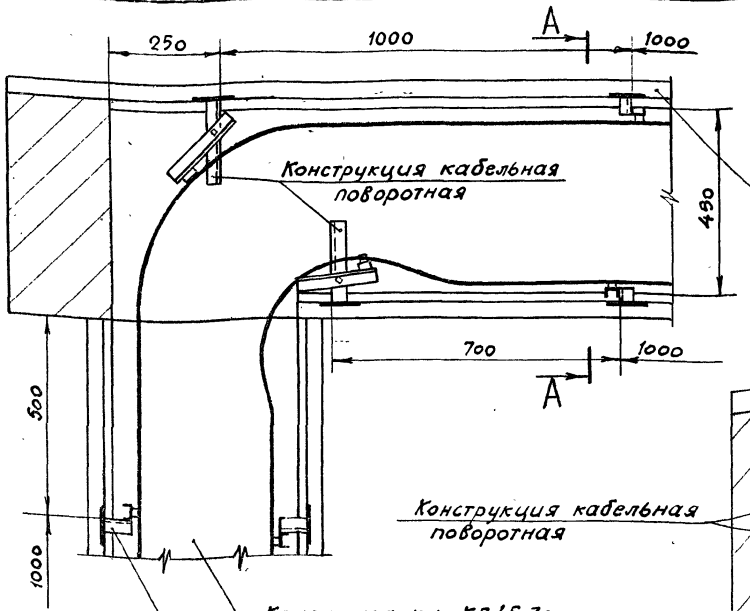

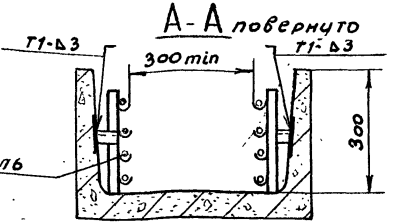

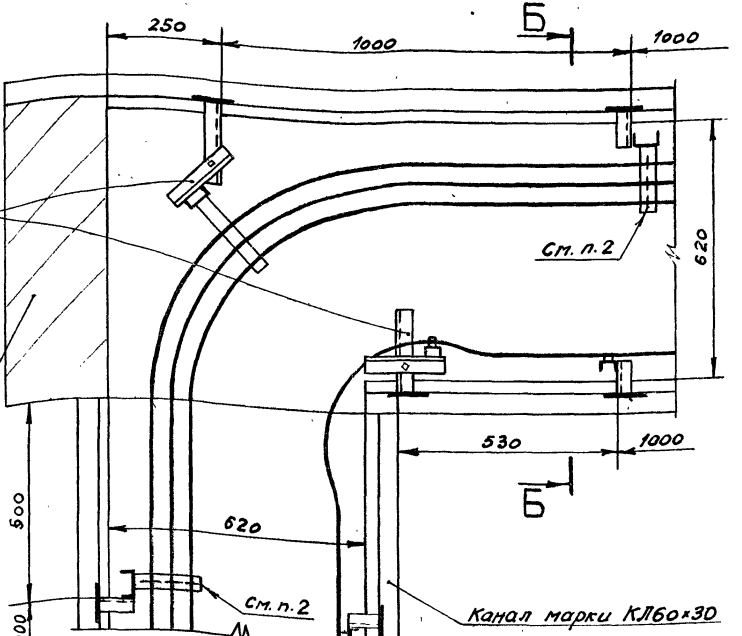

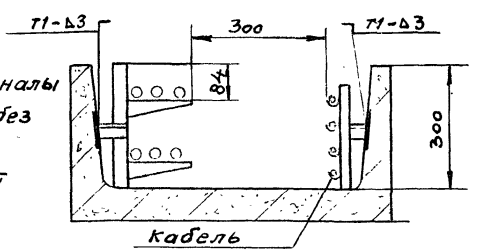

1. Углы поворотов и каналы условно показаны без плит перекрытий.
2. Крепление кабелей см. листы 22-26.

Нач. отд.	Мыгерман		
Гл. спец.	Чернышев		
Н. контр.	Чернышев		
Гл. констр.	Бурє		
Инж.	Жарова		

7.407-4.1

Установка конструкций и прокладка кабелей на поворотах каналов

Стадия	Лист	Листов
Р	7	

ВНИПИ ТЯЖПРОМЭЛЕКТРОПРОЕКТ имени Ф.Б.ЯКУБОВСКОГО МОСКВА

1/140 01 4

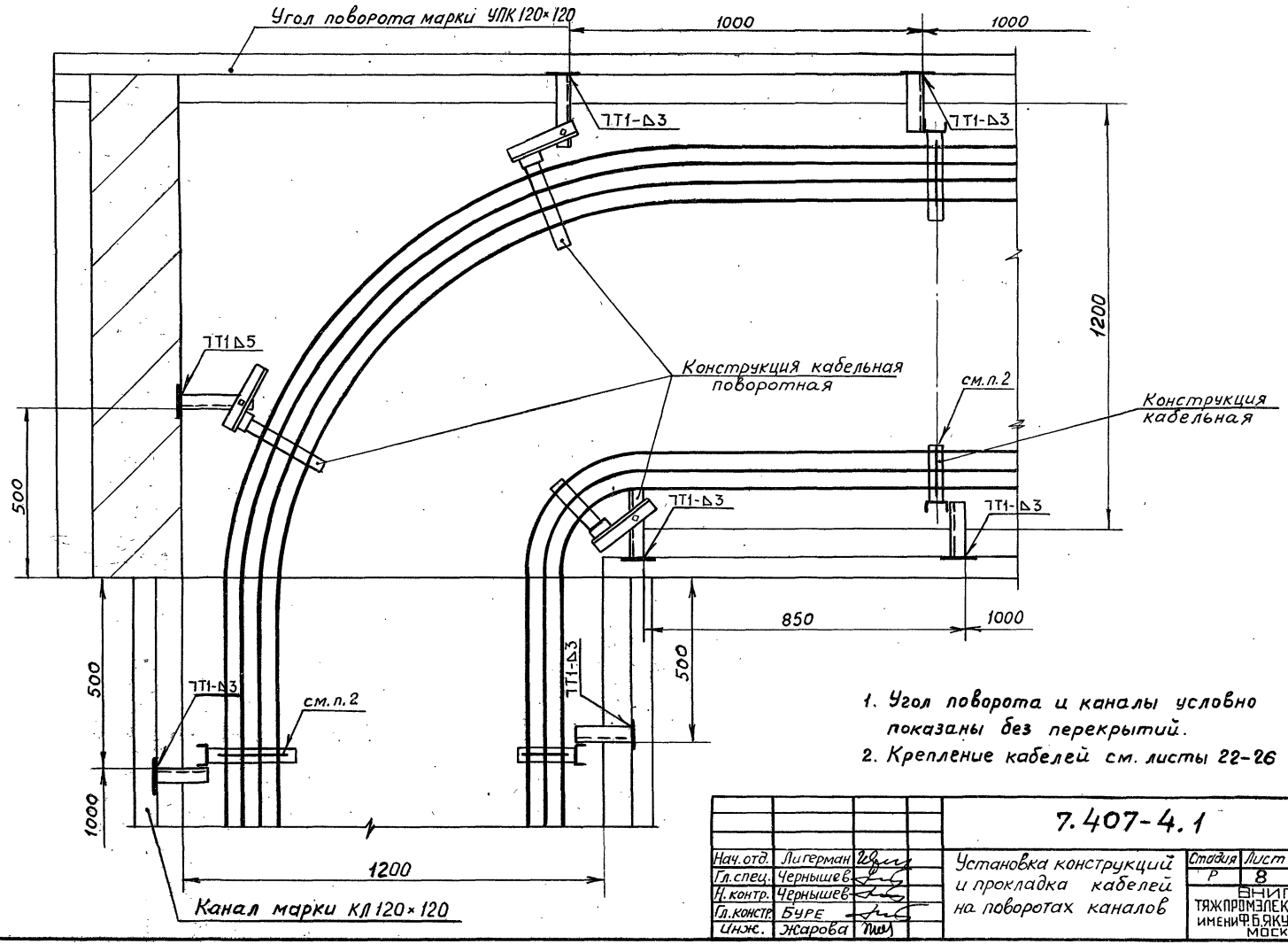

1. Угол поворота и каналы условно показаны без перекрытий.
2. Крепление кабелей см. листы 22-26

Нач.отд.	Лигерман		
Гл.спец.	Чернышев		
Н.контр.	Чернышев		
Гл.констр.	Буре		
Инж.	Жарова		

7.407-4.1

Установка конструкций и прокладка кабелей на поворотах каналов

Стадия	Лист	Листов
Р	8	

ВНИПИ ТЯЖПРОМЭЛЕКТРОПРОЕКТ имени Ф.Б.ЯКУБОВСКОГО МОСКВА

Инв.№ подл. | Подп. и дата | Взам. инв.№

17140-01 10

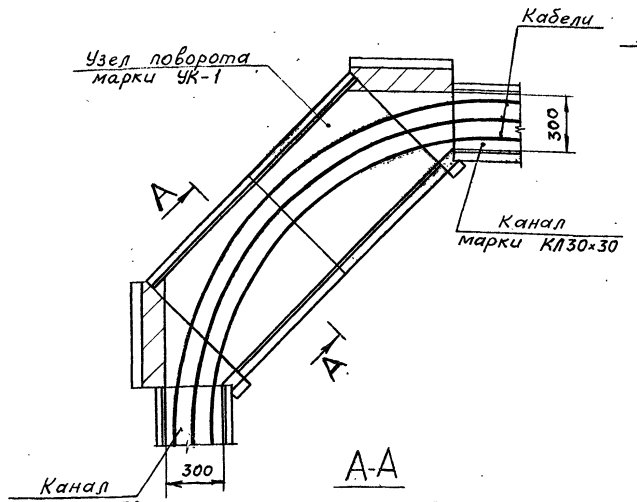

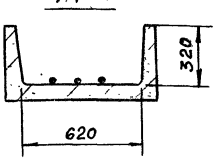

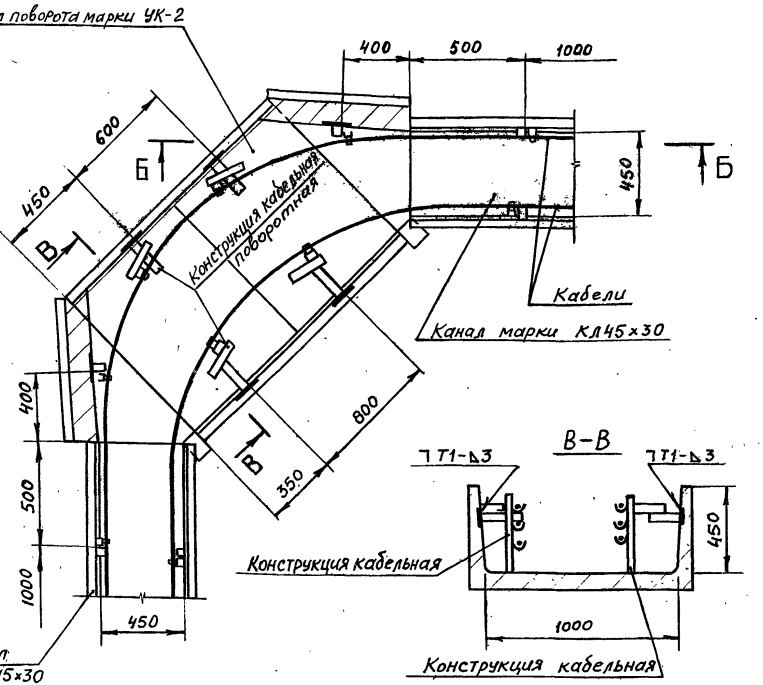

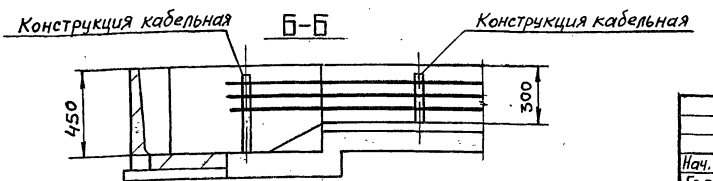

1. Угол поворота и каналы условно показаны без перекрытий.
2. Крепление кабелей см. листы 22-26.

			7.407-4.1	
Нач. отд.	Лигерман		Установка конструкций и прокладка кабелей на поворотах каналов	Стадия: Р; Лист: 9; Листов:
Гл. спец.	Чернышев			
Н. констр.	Чернышев			
Гл. констр.	Буре			ВНИПИ ТЯЖПРОМЭЛЕКТРОПРОЕКТ имени Ф.Б. АКУБОВСКОГО МОСКВА
Инж.	Жарова			

17140-01 11

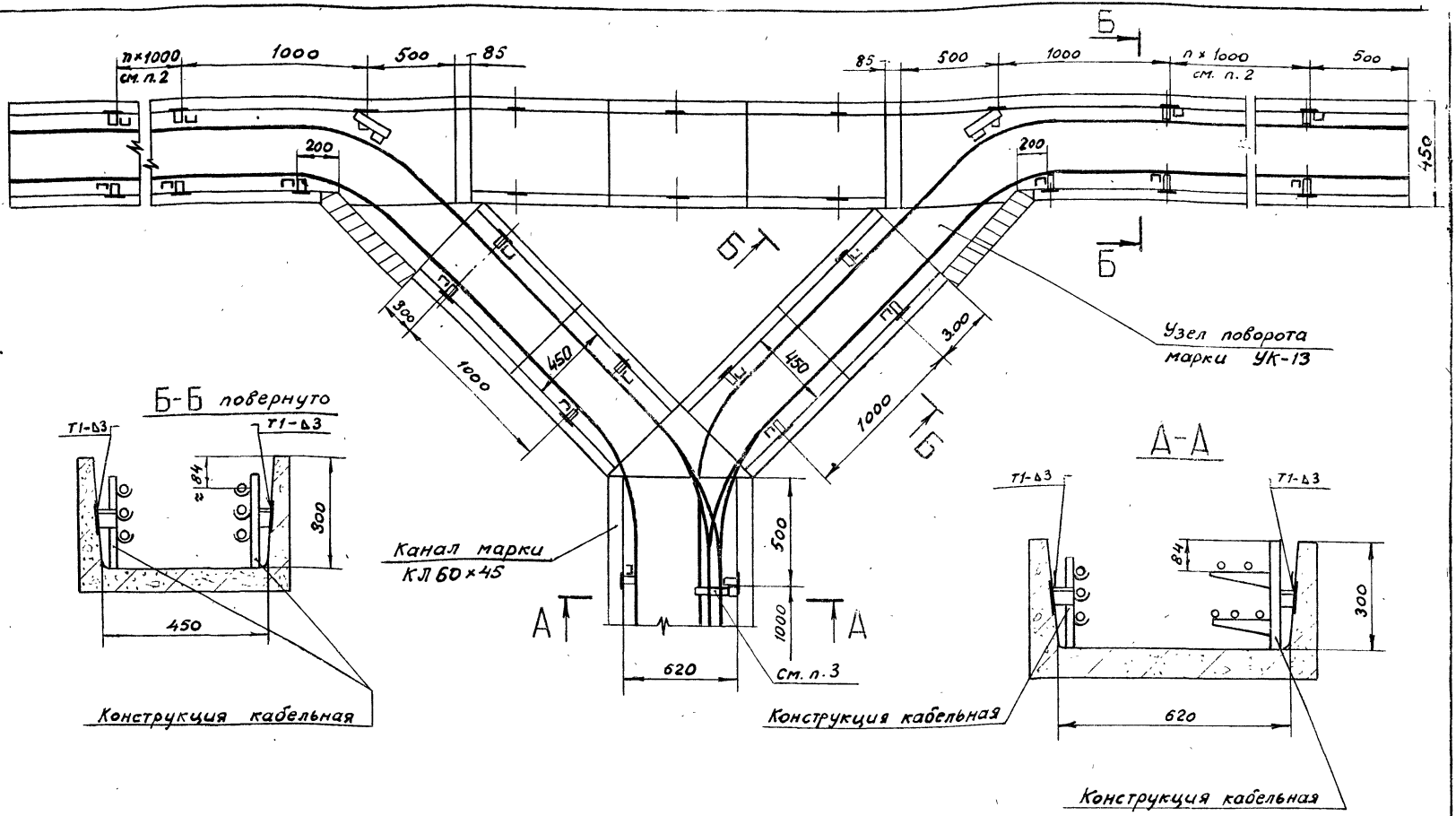

1. Узел поворота канала и канал условно показаны без плит перекрытий
2. n-шаг между закладными деталями.
3. Крепление кабелей - см. листы 22-26.

Нач.отд.	Лигерман	
Гл.спец.	Чернышев	
Н.контр.	Чернышев	
Гл.констр.	Буре	
Инж.	Жарова	

7.407-4.1

Установка конструкций и прокладка кабелей на поворотах каналов

Стадия	Лист	Листов
Р	10	

ВНИПИ ТЯЖПРОМЭЛЕКТРОПРОЕКТ имени Ф.Б.ЯКУБОВСКОГО МОСКВА

Инв.№подл. | Подп. и дата | Взам.инв.№

17440-01 12

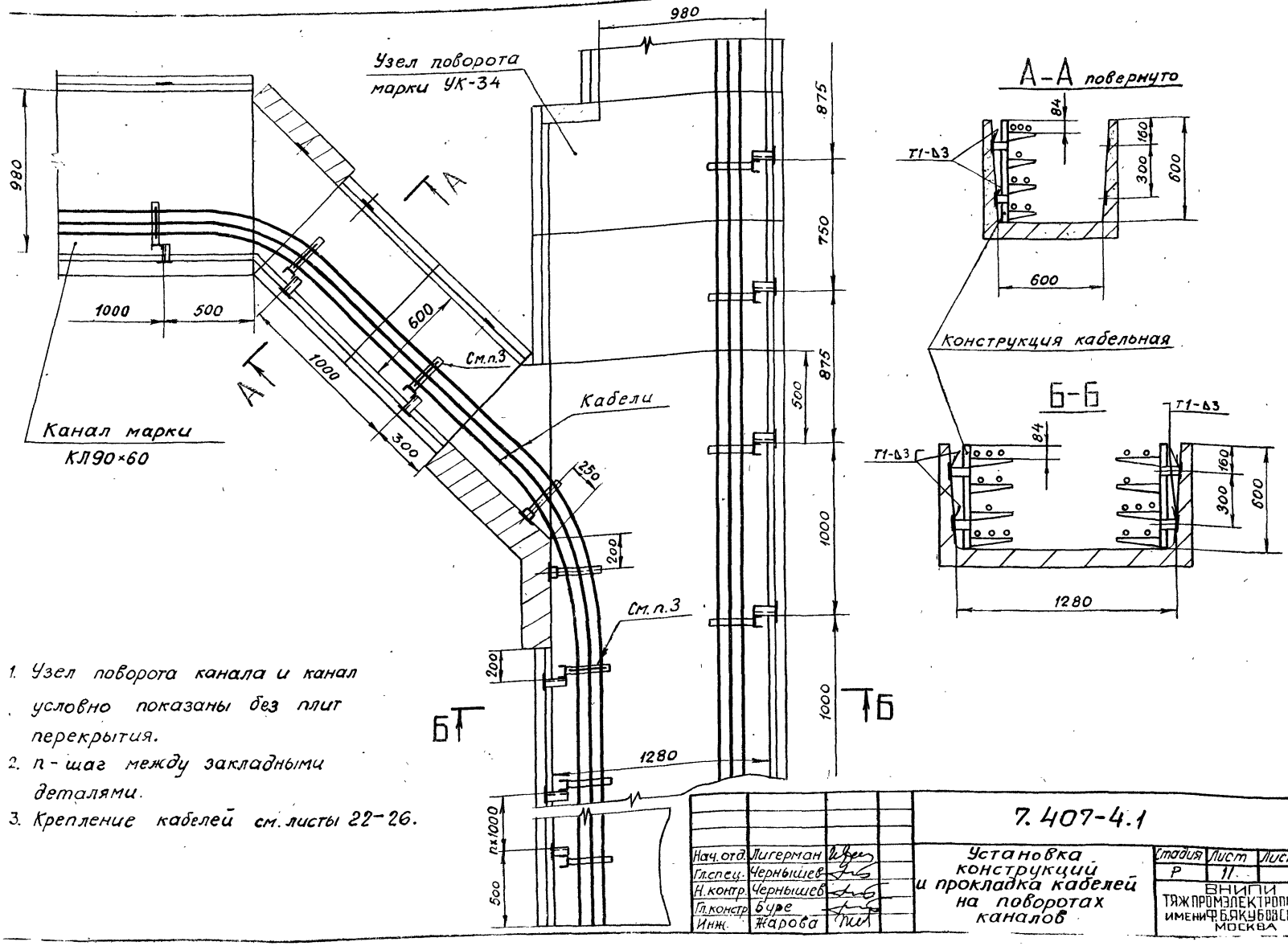

1. Узел поворота канала и канал условно показаны без плит перекрытия.
2. n - шаг между закладными деталями.
3. Крепление кабелей см. листы 22-26.

Нач.отд.	Лигерман	
Гл.спец.	Чернышев	
Н.контр.	Чернышев	
Гл.констр.	Буре	
Инж.	Жарова	

7.407-4.1

Установка конструкций и прокладка кабелей на поворотах каналов

Стадия	Лист	Листов
Р	11	

ВНИПИ ТЯЖПРОМЭЛЕКТРОПРОЕКТ имени Ф.Б.ЯКУБОВСКОГО МОСКВА

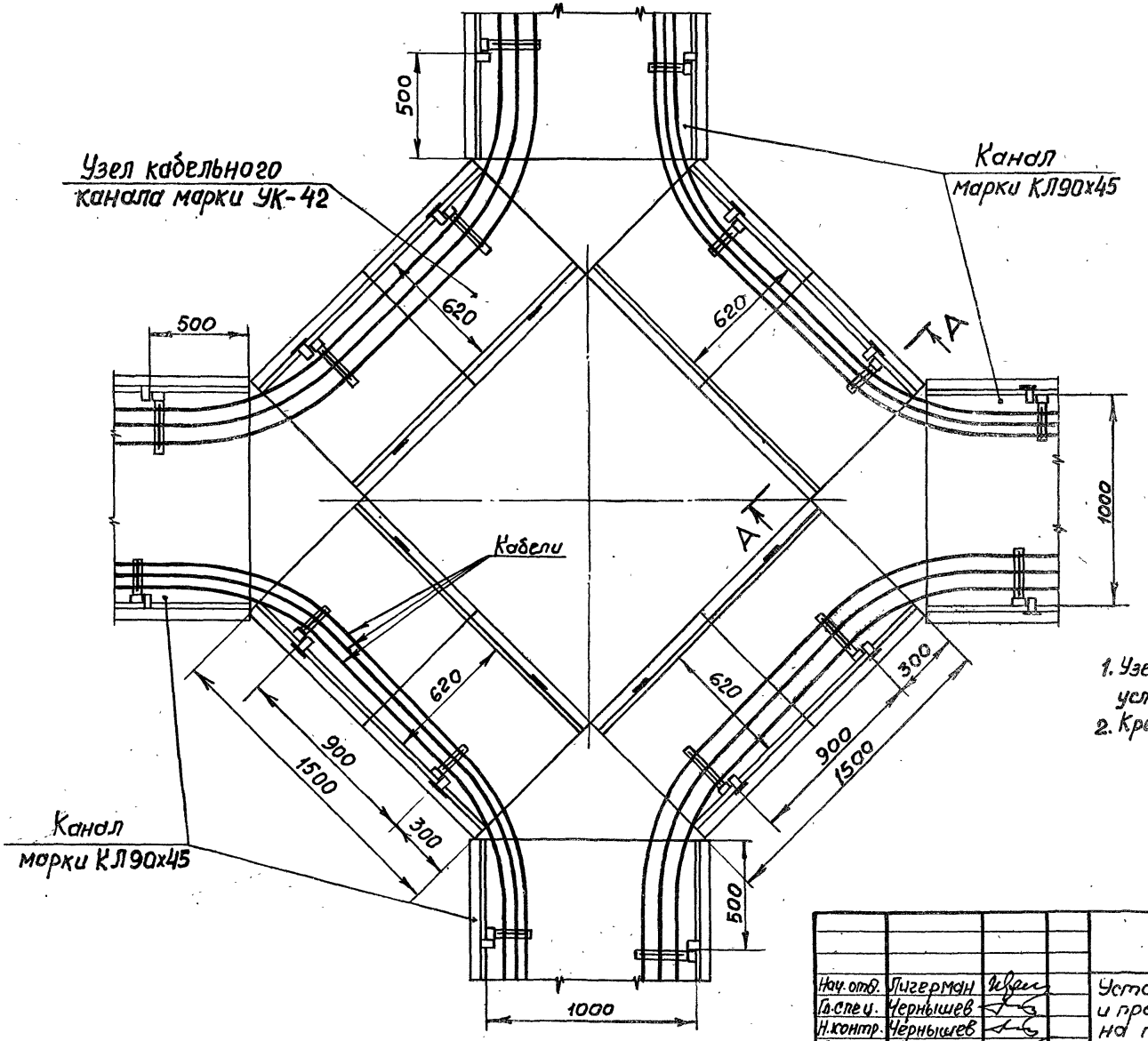

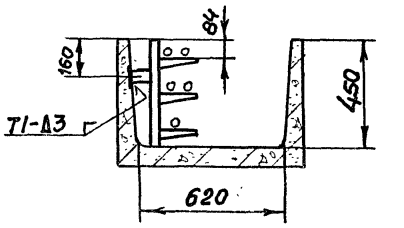

1. Узел кабельного канала и каналы условно показаны без плит перекрытий.
2. Крепление кабелей см. листы 22-26.

Нач. отд.	Лугерман		
Гл. спец.	Чернышев		
Н. контр.	Чернышев		
Гл. констр.	Буре		
Инж.	Жарова		

7.407-4.1

Установка конструкций и прокладка кабелей на поворотах каналов

Стадия	Лист	Листов
Р	12	

ВНИПИ ТЯЖПРОМЭЛЕКТРОПРОЕКТ имени Ф.Б. ЯКУБОВСКОГО МОСКВА

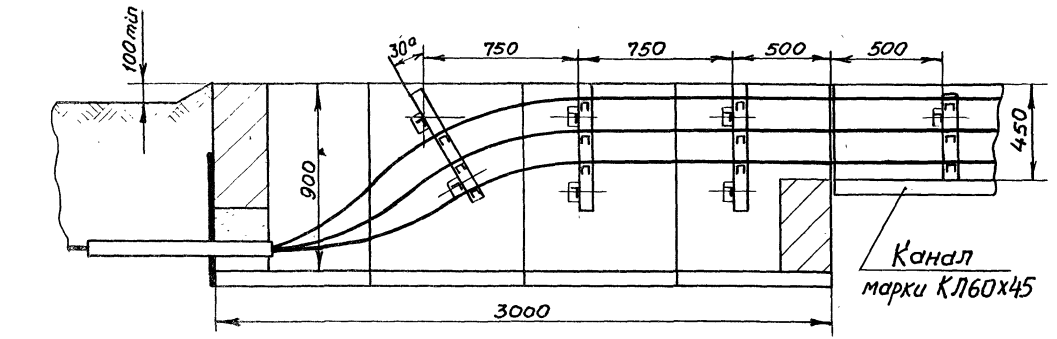

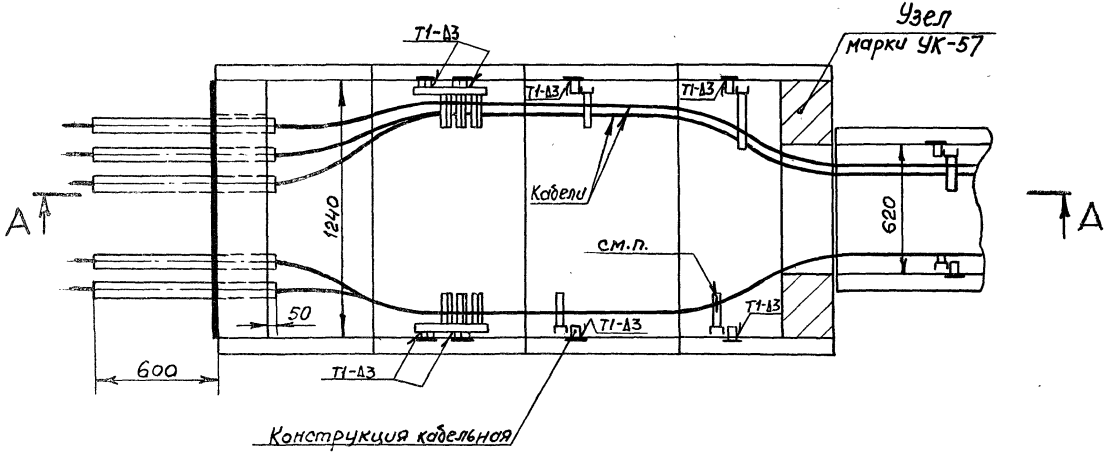

1. Расстояния между трубами по горизонтали должны соответствовать расстояниям между кабелями, проложенными в земле
2. Крепление кабелей см. листы 22-26

				7.407-4.1		
Нач.отд.	Лигерман		Вывод кабелей из канала в траншею на охраняемой территории	Стадия	Лист	Листов
Гл.спец.	Чернышев			Р	13	
Н.контр.	Чернышев			ВНИПИ ТЯЖПРОМЭЛЕКТРОПРОЕКТ ИМЕНИ Ф.Э.ЯКУБОВСКОГО МОСКВА		
Гл.констр.	Буре					
Инж.	Жарова					

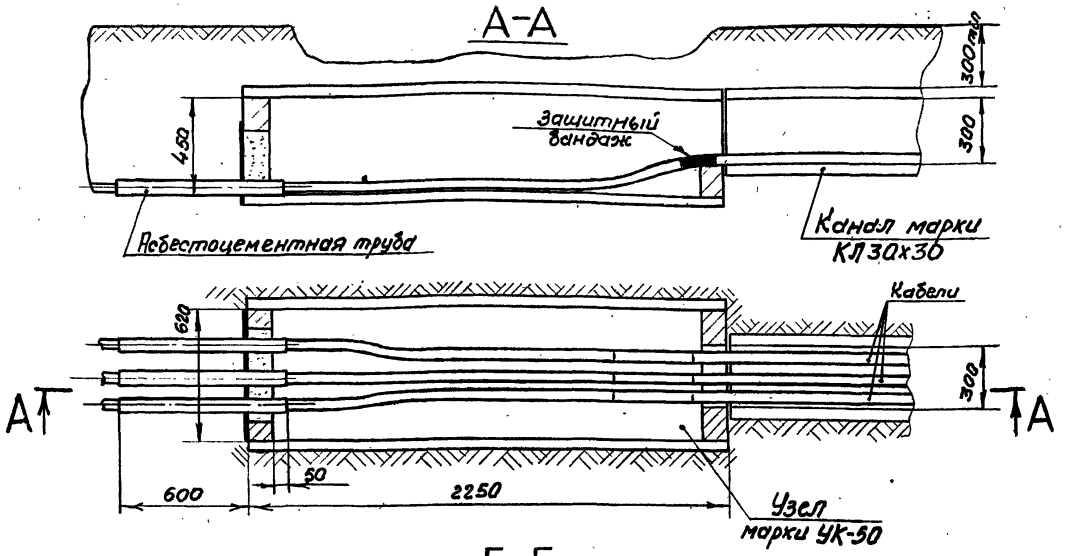

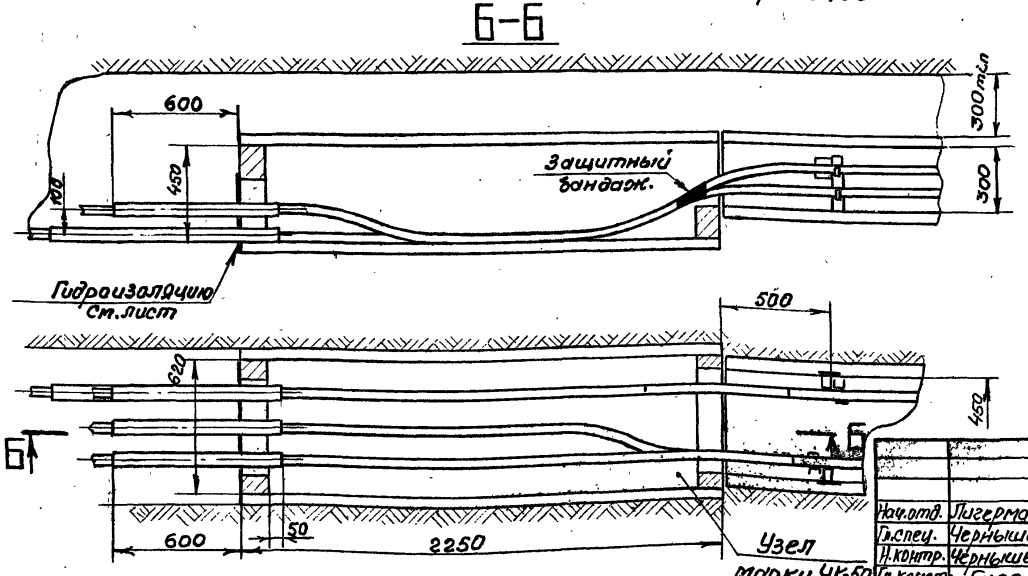

1. На планах плиты перекрытия условно не показаны.
2. Расстояния между трубами по горизонтали должны соответствовать расстояниям между кабелями, проложенными в земле.

Нач.отд.	Лигерман	
Гл.спец.	Чернышев	
Н.контр.	Чернышев	
Гл.констр.	Буре	
Инж.	Жарова	

7.407-4.1

Вывод кабелей из канала в траншею на неохраняемой территории

Стадия	Лист	Листов
Р	14	

ВНИПИ ТЯЖПРОМЭЛЕКТРОПРОЕКТ имени Ф.Б.ЯКУБОВСКОГО МОСКВА

Инв.№ подл. | Подпись и дата | Взам.инв.№

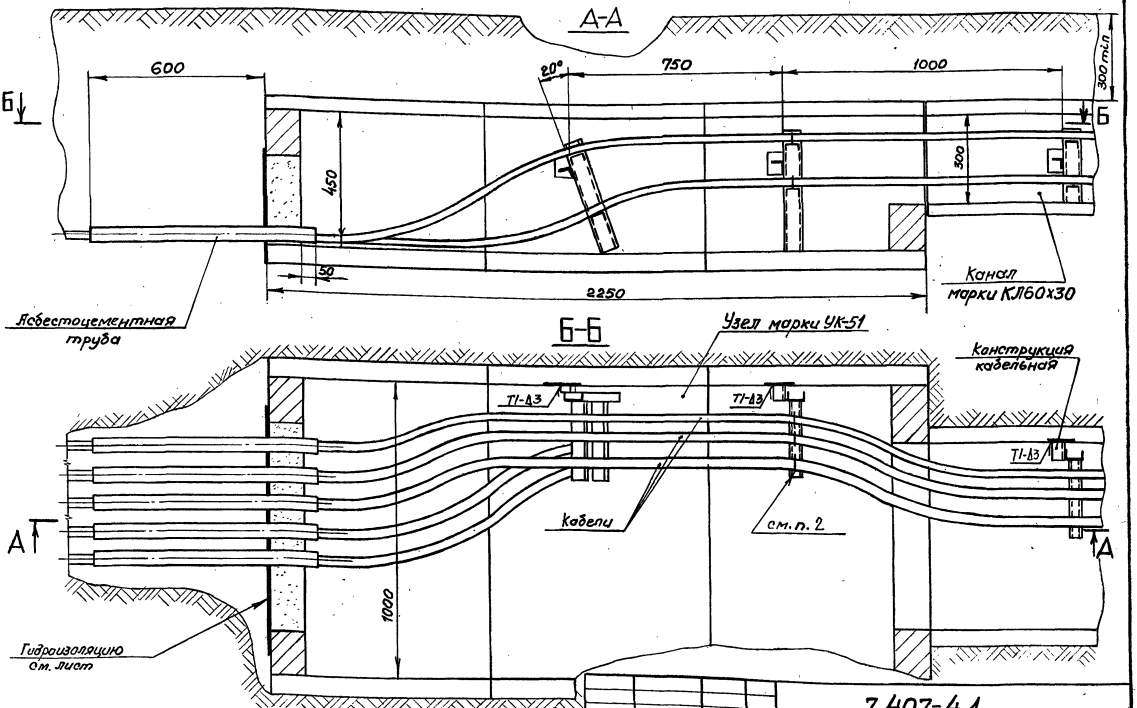

1. Расстояния между трубами по горизонтали должны соответствовать расстояниям между кабелями, проложенными в земле.
2. Крепление кабелей см. листы 22-26.

Нач. отд.	Лигерман		
Гл. спец.	Чернышев		
Н. контр.	Чернышев		
Гл. констр.	Буре		
Инж.	Жорова		

7.407-4.1

Вывод кабелей из канала в траншею на неохраняемой территории

Стадия	Лист	Листов
Р	15	

ВНИПИ ТЯЖПРОМЭЛЕКТРОПРОЕКТ имени Ф. Б. КУБОВСКОГО МОСКВА

17140-01 17

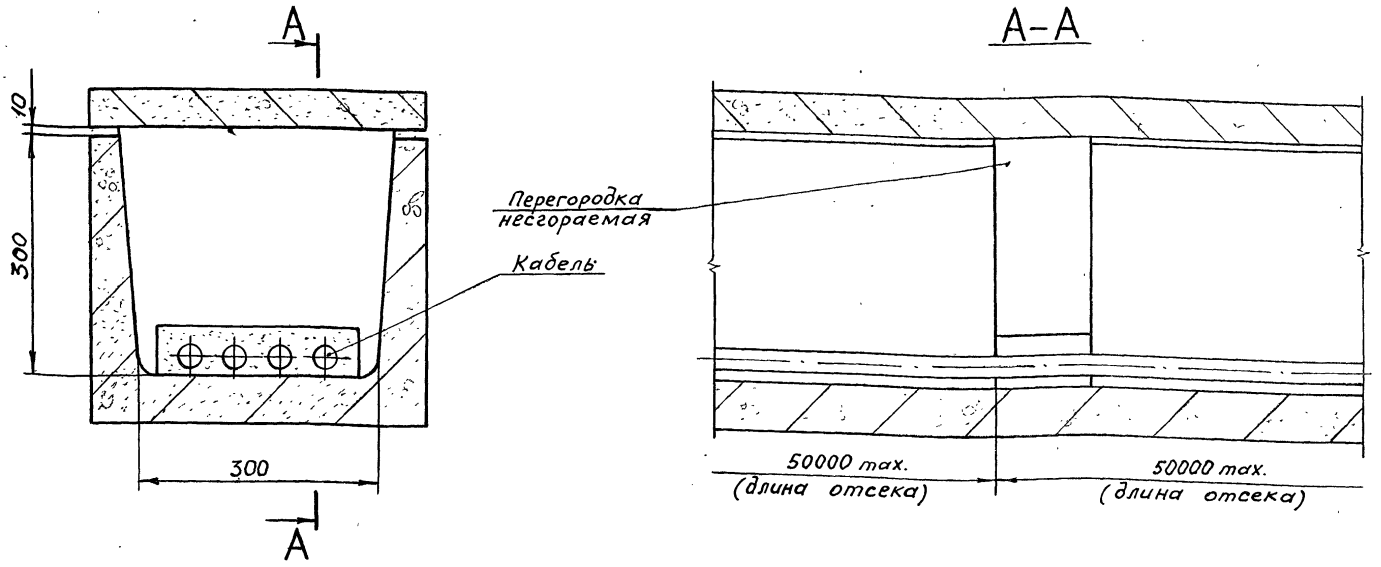

1. Несгораемую перегородку выполняют строители после прокладки кабелей.
2. Отверстия для кабелей в несгораемой перегородке заделывают электромонтажники несгораемым легкопробиваемым материалом (цемент с песком по объему 1:10, глина с песком - 1:9, глина с цементом и песком - 1,5 : 1 : 11, перлит вспученный со строительным гипсом - 1:2). Кабели в местах заделки следует обмотать лентой из несгораемого материала (асбест и т.п.).

Нач. отд.	Лигерман	
Гл. спец.	Чернышев	
Н. контр.	Чернышев	
Гл. констр.	Буре	
ИНЖ.	Жарова	

7.407-4.1

Прокладка кабелей через несгораемую перегородку канала КЛ30×30

Стадия	Лист	Листов
Р	16	

ВНИПИ ТЯЖПРОМЭЛЕКТРОПРОЕКТ имени Ф.Б.ЯКУБОВСКОГО МОСКВА

17140-01 18

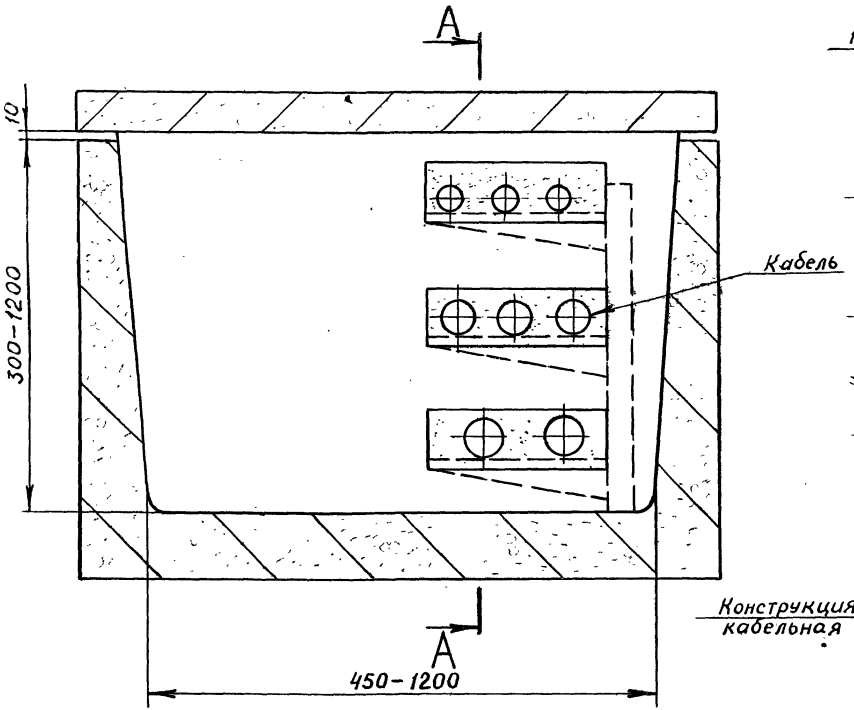

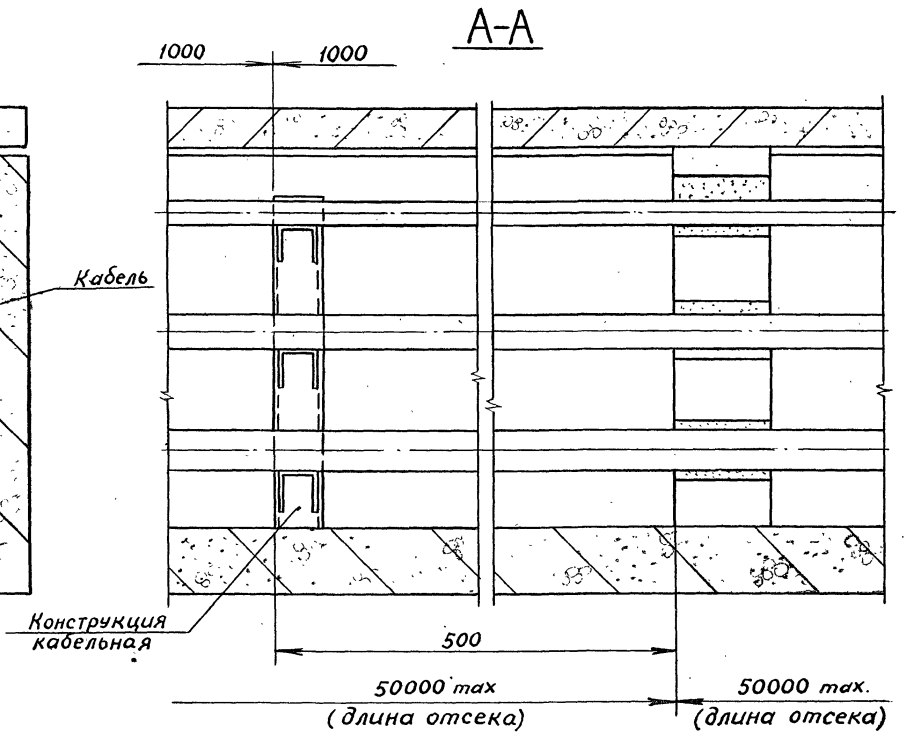

Примечания к чертежу см. лист 16

Нач. отд.	Лигерман		7.407-4.1
Гл. спец.	Чернышев		Прокладка кабелей через несгораемую перегородку в каналах глубиной 300-1200 мм
Н. контр.	Чернышев		Стадия Р; Лист 17; Листов
Гл. констр.	Буре		ВНИПИ ТЯЖПРОМЭЛЕКТРОПРОЕКТ имени Ф.Б. ЯКУБОВСКОГО МОСКВА
Инж.	Жарова		

На неохраняемой территории

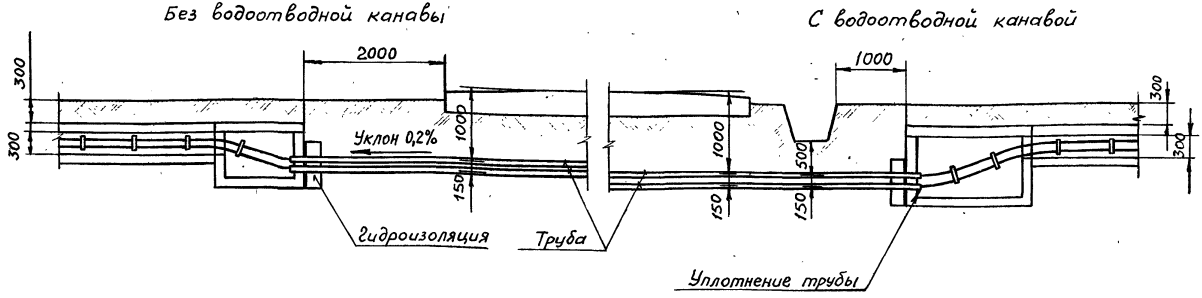

На охраняемой территории

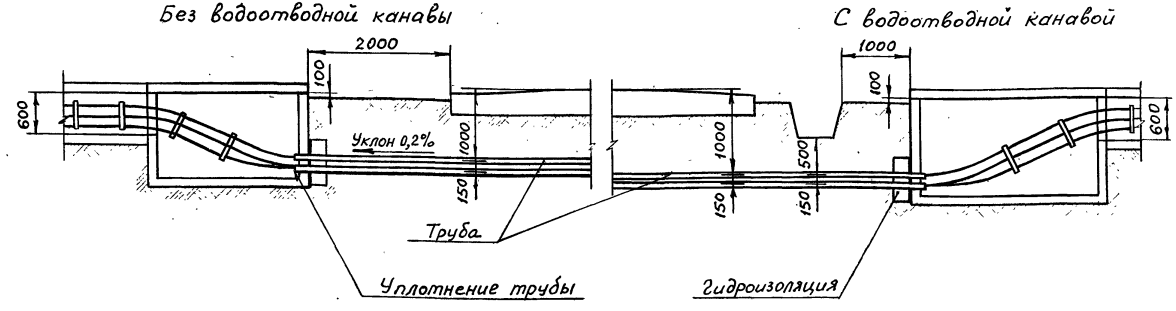

1. На чертеже указаны минимальные размеры.
2. Гидроизоляцию и уплотнение концов труб при вводе кабелей в канал см. на листе 20.
3. При наличии зоны отчуждения кабели должны быть проложены в трубах на всю ширину зоны

Нач. отд.	Литерман	
Гл. спец.	Черныше	
Н. контр.	Черныше	
Гл. констр.	Бурс	
Инж.	Жарова	

7.407-4.1

Прокладка кабелей в местах пересечений с автомобильными дорогами

Стадия	Лист	Листов
Р	18	

ВНИПИ ТЯЖПРОМЭЛЕКТРОПРОЕКТ имени Ф.Б.ЯКУБОВСКОГО МОСКВА

Инв.№подл. | Подп. и дата | Взам.инв.№

17140-01 20

На неохраняемой территории

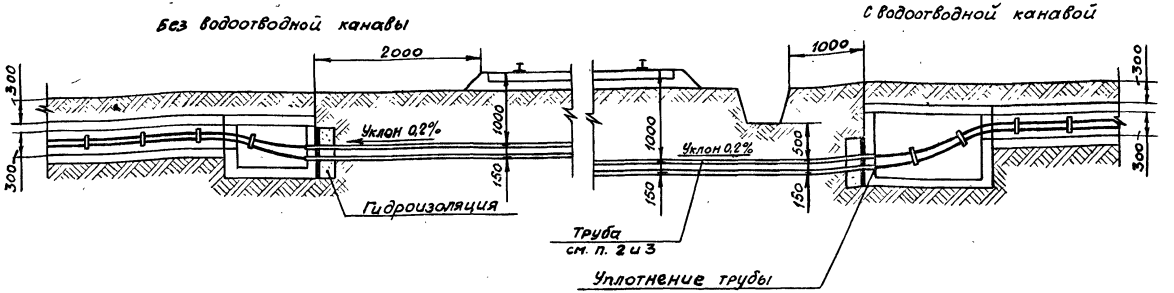

На охраняемой территории

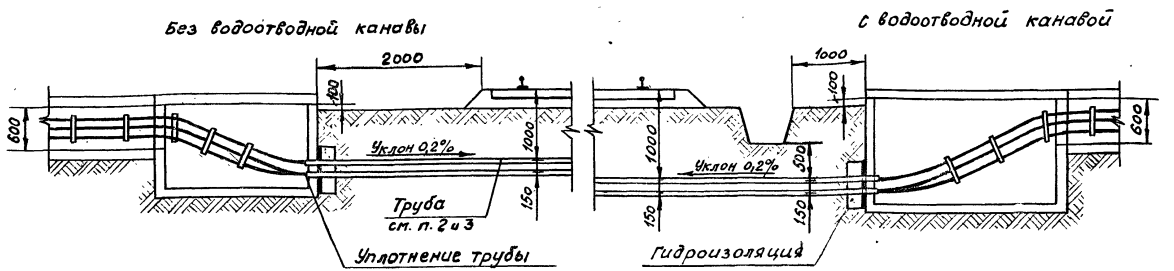

1. На чертеже указаны минимальные размеры.
2. При пересечении электрифицированных и подлежащих электрификации на постоянном токе железных дорог трубы должны быть изолирующими.
   Место пересечения должно находиться на расстоянии не менее 10м от стрелок, крестовин и мест присоединения к рельсам отсасывающих кабелей.
3. Гидроизоляцию и уплотнение концов труб при вводе кабелей в канал или траншею см. на листе 20.
4. При наличии зоны отчуждения кабели должны быть проложены в трубах на всю ширину зоны.

Нач.отд.	Лигерман		
Гл.спец.	Чернышев		
Н.контр.	Чернышев		
Гл.констр.	Бурс		
Инж.	Жарова		

7.407-4.1

Прокладка кабелей в местах пересечений с железными дорогами

Стадия	Лист	Листов
Р	19	

ВНИПИ ТЯЖПРОМЭЛЕКТРОПРОЕКТ имени Ф.Б.ЯКУБОВСКОГО МОСКВА

Ввод кабелей в канал из траншеи

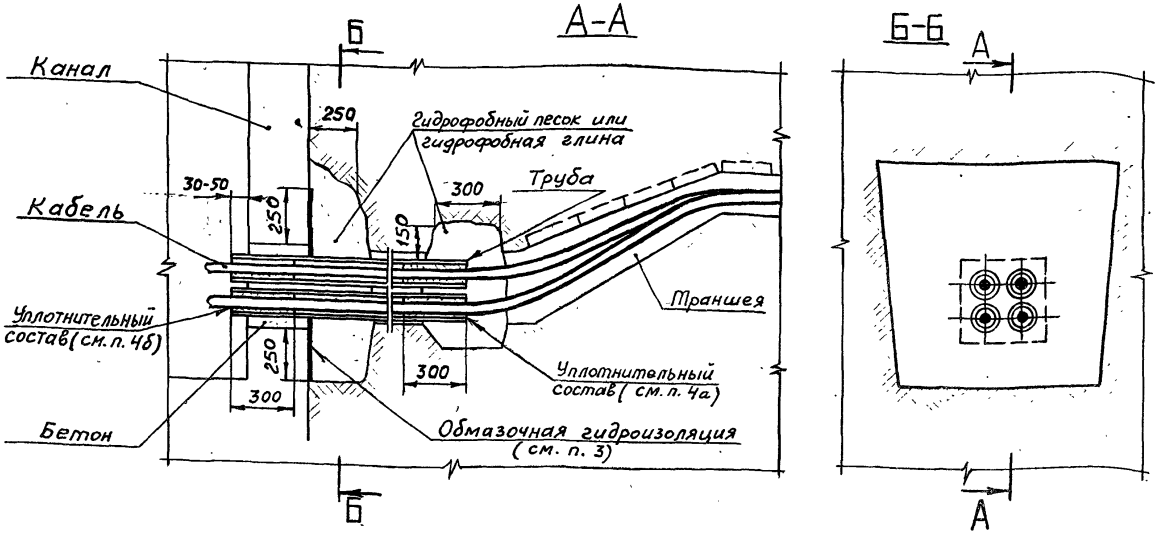

Ввод кабелей в канал из здания

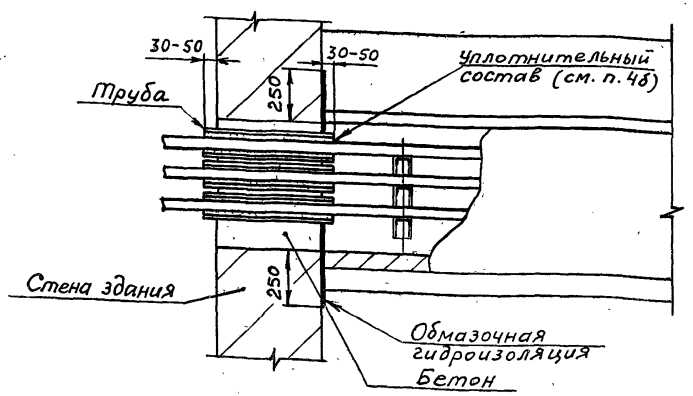

1. На чертеже указаны минимальные размеры.
2. В сухих грунтах гидрофобный слой может быть заменен слоем перебитой с водой чистой тестообразной глины.
3. При применении гидрофобной защиты обмазочная гидроизоляция не требуется.
4. Уплотнительный состав выполнить:

а) со стороны улицы – из джутовых плетеных шнуров, обмазанных водонепроницаемой (мятой) глиной,

б) со стороны помещения – несгораемым и легкопробиваемым материалом (цемент с песком по объему 1:10, глина с песком 1:9, глина с цементом и песком – 1,5:1:11, перлит вспученный со строительным гипсом – 1:2.

5. Прокладку кабелей и уплотнение труб выполняют электромонтажники. Остальные работы выполняют строители.

Нач. отд.	Лагерман		7.407-4.1
Гл. спец.	Черышев		
Н. контр.	Черышев		Гидроизоляция и уплотнение труб при вводе кабелей в канал
Гл. констр.	Буре		Стадия Р; Лист 20; Листов
Инж.	Жарова		ВНИПИ ТЯЖПРОМЭЛЕКТРОПРОЕКТ имени Ф.Б.ЯКУБОВСКОГО МОСКВА

Инв. № подл. | Подп. и дата | Взам. инв. №

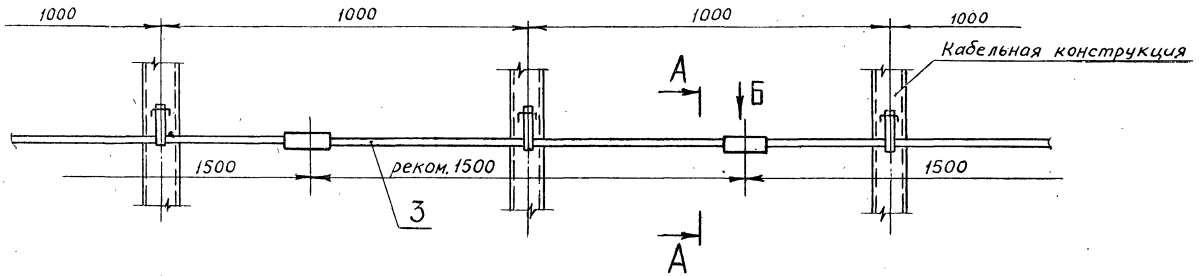

А–А

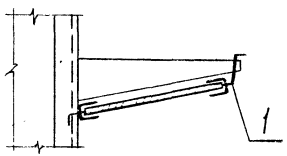

Вид Б

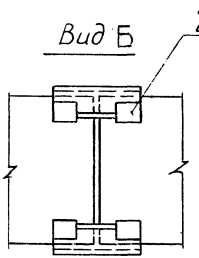

Исполнение	Для полок
1	К1160
2	К1161
3	К1162
4	К1163

Поз.	Обозначение или тип изделия	Наименование	Кол. на исполн. 1	2	3	4	Примечание
1	К1164	Подвеска	1	—	—	—	Изделия ГЭМ
1	К1165	Подвеска	—	1	—	—	
1	К1166	Подвеска	—	—	1	—	
1	К1167	Подвеска	—	—	—	1	
2	К1168	Соединитель перегородок	2	2	2	2	
3	—	Лист асбестоцементный ГОСТ 18124-75					
		S=8; 130×1500 (прессованный)	1	—	—	—	
3	—	Лист асбестоцементный ГОСТ 18124-75					
		S=8; 220×1500 (прессованный)	—	1	—	—	
3	—	Лист асбестоцементный ГОСТ 18124-75					
		S-8; 310×1500 (прессованный)	—	—	1	—	
3	—	Лист асбестоцементный ГОСТ 18124-75					
		S=8; 400×1500 (прессованный)	—	—	—	1	

7.407-4.1

Нач. отд.	Лигерман	
Гл. спец.	Чернышев	
Н. контр.	Чернышев	
Рук. бриг.	Буре	
Инж.	Жарова	

Установка несгораемой перегородки на конструкциях

Стадия	Лист	Листов
Р	21	

ВНИПИ ТЯЖПРОМЭЛЕКТРОПРОЕКТ имени Ф.Б. ЯКУБОВСКОГО МОСКВА

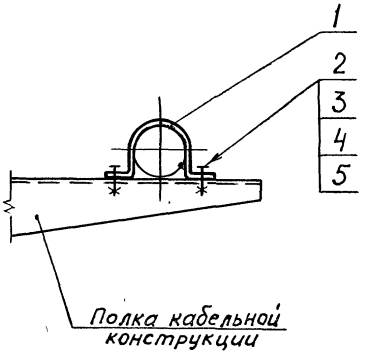

Испол-нение	Диаметр кабеля, мм
1	12
2	16
3	20
4	27
5	34
6	43
7	48

Поз.	Обозначение или тип изделия	Наименование	Количество на исполнение							Примечание
			1	2	3	4	5	6	7	
1	К729	Скоба	1	—	—	—	—	—	—	Изделия ГЭМ
1	К730	Скоба	—	1	—	—	—	—	—	
1	К731	Скоба	—	—	1	—	—	—	—	
1	К142	Скоба	—	—	—	1	—	—	—	
1	К143	Скоба	—	—	—	—	1	—	—	
1	К144	Скоба	—	—	—	—	—	1	—	
1	К145	Скоба	—	—	—	—	—	—	1	
2		Винт М5×16 ГОСТ 1491-72	2	2	2	—	—	—	—	
2		Винт М6×16 ГОСТ 1491-72	—	—	—	2	2	2	2	
3		Гайка М5 ГОСТ 5915-70	2	2	2	—	—	—	—	
3		Гайка М6 ГОСТ 5915-70	—	—	—	2	2	2	2	
4		Шайба 5 ГОСТ 11371-78	2	2	2	—	—	—	—	
4		Шайба 6 ГОСТ 11371-78	—	—	—	2	2	2	2	
5		Шайба 5 ГОСТ 6958-78	2	2	2	—	—	—	—	
5		Шайба 6 ГОСТ 6958-78	—	—	—	2	2	2	2	

Нач. отд.	Лигерман	
Гл. спец.	Чернышев	
Н. контр.	Чернышев	
Гл. констр	Буре	
Инж	Жарова	

7.407-4.1

Крепление кабеля на кабельной полке

Стадия	Лист	Листов
Р	22	

ВНИПИ ТЯЖПРОМЭЛЕКТРОПРОЕКТ имени Ф.Б. ЯКУБОВСКОГО МОСКВА

17141-01 24

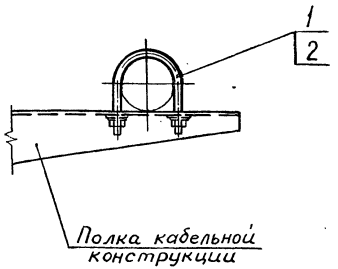

Исполнение	Диаметр кабеля, мм
1	27
2	34
3	48
4	60
5	75
6	88

1. При креплении небронированных кабелей между хомутиками, кабельными полками и кабелями необходимо прокладывать эластичные прокладки из негорючего материала (листовой асбест, листовой поливинилхлорид и т.п.) Допускается кабели с пластмассовой оболочкой крепить без прокладок

Поз.	Обозначение или тип изделия	Наименование	Количество на исполн. 1	2	3	4	5	6	Примечание
1	С 437	Хомутик	1	—	—	—	—	—	Изделия ГЭМ
1	С 438	Хомутик	—	1	—	—	—	—	
1	С 439	Хомутик	—	—	1	—	—	—	
1	С 440	Хомутик	—	—	—	1	—	—	
1	С 441	Хомутик	—	—	—	—	1	—	
1	С 442	Хомутик	—	—	—	—	—	1	
2		Прокладка	1	1	1	1	1	1	см.п.1

Нач.отд.	Лигерман	
Гл.спец.	Чернышев	
Н.контр.	Чернышев	
Гл.констр.	Буре	
Инж.	Жарова	

7.407-4.1

Крепление кабеля на кабельной полке

Стадия	Лист	Листов
Р	23	

ВНИПИ ТЯЖПРОМЭЛЕКТРОПРОЕКТ имени Ф.Б.ЯКУБОВСКОГО МОСКВА

Инв.№ подл. | Подп. и дата | Взам.инв.№

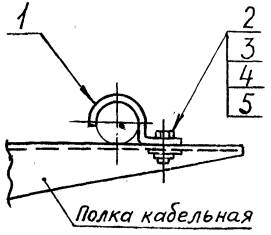

Испол-нение	Диаметр кабеля, мм
1	22
2	27
3	34

Поз.	Обозначение или тип изделия	Наименование	Кол. на испол. 1	2	3	Приме-чание
1	К252	Скоба	1	—	—	Изделия ГЭМ
1	К253	Скоба	—	1	—	
1	К254	Скоба	—	—	1	
2		Винт М8×16 ГОСТ 1491-72	1	1	1	
3		Гайка М8 ГОСТ 5915-70	1	1	1	
4		Шайба 8 ГОСТ 11371-78	1	1	1	
5		Шайба 8 ГОСТ 6958-78	1	1	1	

7.407-4.1

Нач. отд.	Лигерман	
Гл. спец.	Чернышев	
Н. контр.	Чернышев	
Гл. констр.	Буре	
Ин. ж.	Жарова	

Крепление кабеля на кабельной полке

Стадия	Лист	Листов
Р	24	

ВНИПИ ТЯЖПРОМЭЛЕКТРОПРОЕКТ имени Ф.Б. ЯКУБОВСКОГО МОСКВА

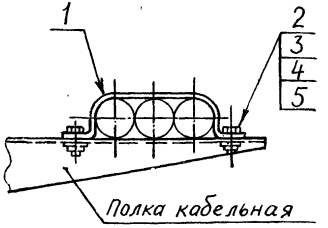

Испол-нение	Диаметр кабеля, мм
1	12
2	16
3	20

Поз.	Обозначение или тип изделия	Наименование	Кол. на испол. 1	2	3	Приме-чание
1	К738	Скоба	1	—	—	Изделия ГЭМ
1	К739	Скоба	—	1	—	
1	К740	Скоба	—	—	1	
2		Винт М5×16 ГОСТ 1491-72	2	2	2	
3		Гайка М5 ГОСТ 5916-70	2	2	2	
4		Шайба 5 ГОСТ 11371-78	2	2	2	
5		Шайба 5 ГОСТ 6958-78	2	2	2	

Инв. № подл. | Подп. и дата | Взам. инв. №

7.407-4.1

Нач. отд.	Лигерман	
Гл. спец.	Чернышев	
Н. контр.	Чернышев	
Гл. контр	Буре	
Инж.	Жарова	

Крепление трех контрольных кабелей на кабельной полке

Стадия	Лист	Листов
Р	25	

ВНИПИ ТЯЖПРОМЭЛЕКТРОПРОЕКТ имени Ф.Б. ЯКУБОВСКОГО МОСКВА

17140-01 26

Исполнение 1-3

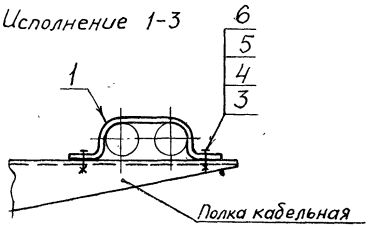

Исполнение 4-7

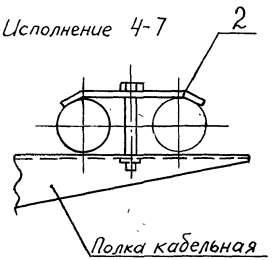

Исполнение	Диаметр кабеля, мм
1	12
2	16
3	20
4	25-34
5	40-48
6	50-60
7	65-75

Поз.	Обозначение или тип изделия	Наименование	Количество на исполн. 1	2	3	4	5	6	7	Примечание
1	К734	Скоба	1	—	—	—	—	—	—	Изделия ГЭМ
1	К735	Скоба	—	1	—	—	—	—	—	
1	К736	Скоба	—	—	1	—	—	—	—	
2	НТ-1	Накладка	—	—	—	1	—	—	—	
2	НТ-2	Накладка	—	—	—	—	1	—	—	
2	НТ-4	Накладка	—	—	—	—	—	1	—	
2	НТ 5	Накладка	—	—	—	—	—	—	1	
3		Винт М5×16 ГОСТ 1491-72	2	2	2	—	—	—	—	
4		Гайка М5 ГОСТ 5916-70	2	2	2	—	—	—	—	
5		Шайба 6 ГОСТ 11371-78	2	2	2	—	—	—	—	
6		Шайба 6 ГОСТ 6958-78	2	2	2	—	—	—	—	

7.407-4.1

Нач. отд.	Лигерман	
Гл. спец.	Чернышев	
Н. контр.	Чернышев	
Гл. констр.	Буре	
Инж.	Жарова	

Крепление двух контрольных кабелей на кабельной полке

Стадия	Лист	Листов
Р	26	

ВНИПИ ТЯЖПРОМЭЛЕКТРОПРОЕКТ имени Ф.Б. ЯКУБОВСКОГО МОСКВА

gost.e-ecolog.ru