ТИПОВОЙ ПРОЕКТ
903-1-199

КОТЕЛЬНАЯ

С ТРЕМЯ КОТЛАМИ КВ-ГМ-20
И ТРЕМЯ КОТЛАМИ ДЕ-16-14ГМ.
ОТКРЫТАЯ СИСТЕМА ТЕПЛОСНАБЖЕНИЯ.
ТОПЛИВО – ГАЗ И МАЗУТ.

Альбом 11.5

19462-36
ЦЕНА 2-43

gost.e-ecolog.ru

ЦЕНТРАЛЬНЫЙ ИНСТИТУТ ТИПОВОГО ПРОЕКТИРОВАНИЯ
ГОССТРОЯ СССР

Москва, А-449, Смоленск ул., 22

Сдано в печать 15 1984 г.

Заказ № 7958 Тираж 875 экз.

СЕРИЯ ТИПОВЫХ ПРОЕКТОВ УНИВЕРСАЛЬНЫХ КОМБИНИРОВАННЫХ КОТЕЛЬНЫХ С КОТЛАМИ КВ-ГМ-20(10) И КОТЛАМИ ДЕ-16(10)-14ГМ

ТИПОВОЙ ПРОЕКТ 903-1-199

КОТЕЛЬНАЯ С ТРЕМЯ КОТЛАМИ КВ-ГМ-20 И ТРЕМЯ КОТЛАМИ ДЕ-16-14ГМ ОТКРЫТАЯ СИСТЕМА ТЕПЛОСНАБЖЕНИЯ ТОПЛИВО-ГАЗ И МАЗУТ

АЛЬБОМ 11.5

СОСТАВ ПРОЕКТА

АЛЬБОМ	0	Пояснительная записка.
АЛЬБОМ	1.1	Тепломеханическая часть.
АЛЬБОМ	1.9	Тепломеханическая часть. Блоки тепломеханического оборудования.
АЛЬБОМ	2.1	Строительно-технологическая блок-секция котлоагрегата КВ-ГМ-20. Тепломеханическая часть, конструкции железобетонные, автоматизация.
АЛЬБОМ	2.2	Строительно-технологическая блок-секция котлоагрегата КВ-ГМ-20. Металлоконструкции газовоздухопроводов.
АЛЬБОМ	2.5	Строительно-технологическая блок-секция котлоагрегата ДЕ-16-14 ГМ. Тепломеханическая часть, конструкции железобетонные, автоматизация.
АЛЬБОМ	2.6	Строительно-технологическая блок-секция котлоагрегата ДЕ-16-14 ГМ. Металлоконструкции газовоздухопроводов.
АЛЬБОМ	3.1	Узел сбора конденсата.
АЛЬБОМ	4.1	Водоподготовительная установка. Общие материалы. Технология потока для паровых котлов.
АЛЬБОМ	4.5	Водоподготовительная установка. Технология общего потока.
АЛЬБОМ	4.8	Водоподготовительная установка. Реагентное хозяйство.
АЛЬБОМ	4.10	Водоподготовительная установка. Блоки тепломеханического оборудования.
АЛЬБОМ	5.1	Котельная. Архитектурно-строительная часть. Общие чертежи.
АЛЬБОМ	5.2	Котельная. Архитектурно-строительная часть. Общие чертежи. (вариант закрытой установки дымосов)
АЛЬБОМ	5.5	Деаэраторная. Камера управления. Архитектурно-строительная часть. Общие чертежи.
АЛЬБОМ	5.6	Котельная. Архитектурно-строительная часть. Конструкции нулевого цикла и борова.
АЛЬБОМ	5.14	Котельная. Архитектурно-строительная часть. Нетиповые изделия.
АЛЬБОМ	6.1	Водоподготовительная установка. Архитектурно-строительная часть. Общие чертежи.
АЛЬБОМ	6.3	Водоподготовительная установка. Архитектурно-строительная часть. Нетиповые изделия.
АЛЬБОМ	7.1	Генеральный план. Инженерные сети. Архитектурно-строительная часть - конструкции, электротехническая часть, связь и сигнализация, водопровод и канализация, тепловые сети.

Привязан

Инв.№

СОСТАВ ПРОЕКТА

АЛЬБОМ	8.1	Котельная. Электротехническая часть, связь и сигнализация. Чертежи монтажной зоны.
АЛЬБОМ	8.9	Котельная. Электротехническая часть. Механизмы, управляемые с НКУ и щитов КИПиА. Схемы принципиальные.
АЛЬБОМ	8.17	Котельная. Электротехническая часть. Задание заводу-изготовителю на низковольтные комплектные устройства.
АЛЬБОМ	8.25	Водоподготовительная установка. Электротехническая часть, связь и сигнализация.
АЛЬБОМ	8.27	Водоподготовительная установка. Электротехническая часть. Задание заводу-изготовителю на низковольтные комплектные устройства.
АЛЬБОМ	9.1	Котельная. Автоматизация.
АЛЬБОМ	9.9	Котлоагрегат КВ-ГМ-20(10). Задание заводу-изготовителю на щит автоматики и КИП.
АЛЬБОМ	9.10	Котлоагрегат ДЕ-16(10)-14ГМ. Задание заводу-изготовителю на щит автоматики и КИП.
АЛЬБОМ	9.11	Котельная. Вспомогательное оборудование. Задание заводу-изготовителю на щиты автоматики и КИП.
АЛЬБОМ	9.17	Водоподготовительная установка. Автоматизация.
АЛЬБОМ	9.18	Водоподготовительная установка. Задание заводу-изготовителю на щиты автоматики и КИП.
АЛЬБОМ	10.1	Котельная. Отопление и вентиляция, тепловые сети.
АЛЬБОМ	10.3	Котельная. Водопровод и канализация.
АЛЬБОМ	10.9	Водоподготовительная установка. Сантехнические устройства.
АЛЬБОМ	11.1	Котельная. Сочленения исполнительных механизмов с регулирующими органами.
АЛЬБОМ	11.5	Металлоконструкции вспомогательного оборудования и устройств.
АЛЬБОМ	12.1	Котельная. Инженерные сети. Электротехническая часть, связь и сигнализация. Прилагаемые материалы.
АЛЬБОМ	12.9	Водоподготовительная установка. Электротехническая часть, связь и сигнализация. Прилагаемые материалы.
АЛЬБОМ	13.1	КН.1÷11 Сметы. Котельная.
АЛЬБОМ	13.2	КН.1÷8 Сметы. Водоподготовительная установка.
АЛЬБОМ	13.3	КН.1÷3 Сметы. Генеральный план. Инженерные сети.
АЛЬБОМ	14.1	КН.1,2 Спецификации оборудования. Котельная.
АЛЬБОМ	14.2	Спецификации оборудования. Водоподготовительная установка.
АЛЬБОМ	14.3	Спецификации оборудования. Инженерные сети.
АЛЬБОМ	15.1	Ведомости потребности в материалах. Котельная.
АЛЬБОМ	15.2	Ведомости потребности в материалах. Водоподготовительная установка.
АЛЬБОМ	15.3	Ведомости потребности в материалах. Генеральный план. Инженерные сети.

ПРИМЕНЕННЫЕ ТИПОВЫЕ МАТЕРИАЛЫ

Типовой проект 901-2-216	Труба дымовая кирпичная H=60 м, Д₀=3,0 м с наземным примыканием газоходов (распространяет Теплопроект г. Ленинград).
Типовое проектное решение № 907-02-222 альбомы 1.3, 2.3	Световые ограждения высотных дымовых труб (распространяет ВНИПИ Теплопроект г. Москва).
Типовые конструкции серия 4.903-11 вып.1 альбом I, часть 2, вып.4 альбом I, часть 2, вып. 5 альбом I	Котельные установки. Вспомогательное оборудование и блоки (распространяет Тбилисский филиал ЦИТП).
Типовые конструкции серия 4.903-10 вып.8	Изделия и детали трубопроводов для тепловых сетей. Грязевики (распространяет Тбилисский филиал ЦИТП).
Типовые конструкции серия 5.903-3 вып. 0.1-8.2	Вакуумные деаэраторы и водоструйные эжекторы (распространяет ЦИТП г. Москва).

Разработан проектным институтом

ЛАТГИПРОПРОМ

Главный инженер института В. Овчаров

Главный инженер проекта А. Думан

Утвержден и введен в действие с 1 июля 1984 г.
Главпромстройпроектом Госстроя СССР
Приказ № 41 от 10 ноября 1983 г.

					Привязан	
Инв. №						

Типовой проект 903-9-19 Альбом 11.5

Содержание альбома

Обозначение	Наименование	№ страницы
	Паз борова	
58.01.00.000	Паз борова	5
58.01.00.000 СБ	Паз борова. Сборочный чертеж	4
58.01.00.001	Корпус	6
58.01.00.002	Дверка	5
58.01.00.003	Ось	5
	Люк лаза	
58.02.00.000	Люк лаза	7
58.02.00.000 СБ	Люк лаза. Сборочный чертеж	7
58.02.00.001	Прокладка	7
58.02.01.000	Фланец	8
58.02.01.000 СБ	Фланец. Сборочный чертеж	8
58.02.02.000	Крышка	9
58.02.02.000 СБ	Крышка. Сборочный чертеж	9
58.02.02.001	Ручка	9
	Оборудование конденсатного бака	
50.07.60.002	Опора	8
50.17.00.000	Опора	10
50.17.00.000 СБ	Опора. Сборочный чертеж	10
50.17.00.001	Кронштейн	10
50.17.00.002	Кронштейн	10
50.18.00.000	Опора	11
50.18.00.000 СБ	Опора. Сборочный чертеж	11
50.07.50.002	Планка	11
63.01.00.001	Воронка	11
	Конденсатоотводчик	
24.01.00.000	Конденсатоотводчик	12
24.01.00.000 СБ	Конденсатоотводчик. Сборочный чертеж.	12
24.01.00.001	Прокладка	12
24.01.01.000	Корпус	13
24.01.01.000 СБ	Корпус. Сборочный чертеж	13
24.01.01.001	Крышка	13
24.01.01.002	Днище	14
24.01.01.003	Боковина	14
24.01.01.005	Перегородка	14
24.01.01.006	Фланец	14
24.01.02.000	Крышка	15
24.01.02.000 СБ	Крышка. Сборочный чертеж	15
24.01.02.001	Крышка	15
24.01.02.002	Ручка	15
24.01.03.000	Кронштейн	16
24.01.03.000 СБ	Кронштейн. Сборочный чертеж	16
24.01.03.001	Подпорка	16
24.01.03.002	Полка	16
	Бак-мерник V=2 м³	
24.03.00.000	Бак-мерник V=2 м³	18
24.03.00.000 СБ	Бак-мерник V=2 м³. Сборочный чертеж.	17
24.03.00.001	Рейка	18
24.03.01.000	Бак	18
24.03.01.000 СБ	Бак. Сборочный чертеж	19
24.03.01.001	Корпус	20
24.03.01.002	Кольцо	20
24.03.01.003	Днище	20
24.03.01.004	Фланец	21
24.03.01.005	Патрубок	21
24.03.01.006	Патрубок	21
24.03.01.007	Сегмент	21
24.03.01.008	Сектор	22
24.03.01.009	Балка	22
24.03.01.010	Кронштейн	22
24.03.01.011	Бобышка	22
24.03.02.000	Крышка	23
24.03.02.000 СБ	Крышка. Сборочный чертеж	23
24.03.02.001	Крышка	23
24.03.02.002	Ручка	23
24.03.03.000	Полукрышка	24
24.03.03.000 СБ	Полукрышка. Сборочный чертеж	24
24.03.04.000	Полукрышка	24
24.03.04.000 СБ	Полукрышка. Сборочный чертеж	24
	Предохранительный резервуар	
21.01.00.000	Предохранительный резервуар	25
21.01.00.000 СБ	Предохранительный резервуар. Сборочный чертеж	26
21.01.01.000	Воронка	26
21.01.01.000 СБ	Воронка. Сборочный чертеж	26
21.01.01.001	Патрубок	27
21.01.01.002	Решетка	27
21.01.01.003	Воронка	27
21.01.02.000	Резервуар	27
21.01.02.000 СБ	Резервуар. Сборочный чертеж	28
21.01.02.001	Корпус	28
21.01.02.002	Труба	29
21.01.02.003	Воронка	30
21.01.02.004	Патрубок	30
21.01.02.005	Патрубок	30
21.01.02.006	Патрубок	30
21.01.02.100	Опора	29
21.01.02.100 СБ	Опора. Сборочный чертеж	29

58.01.00.000 СБ

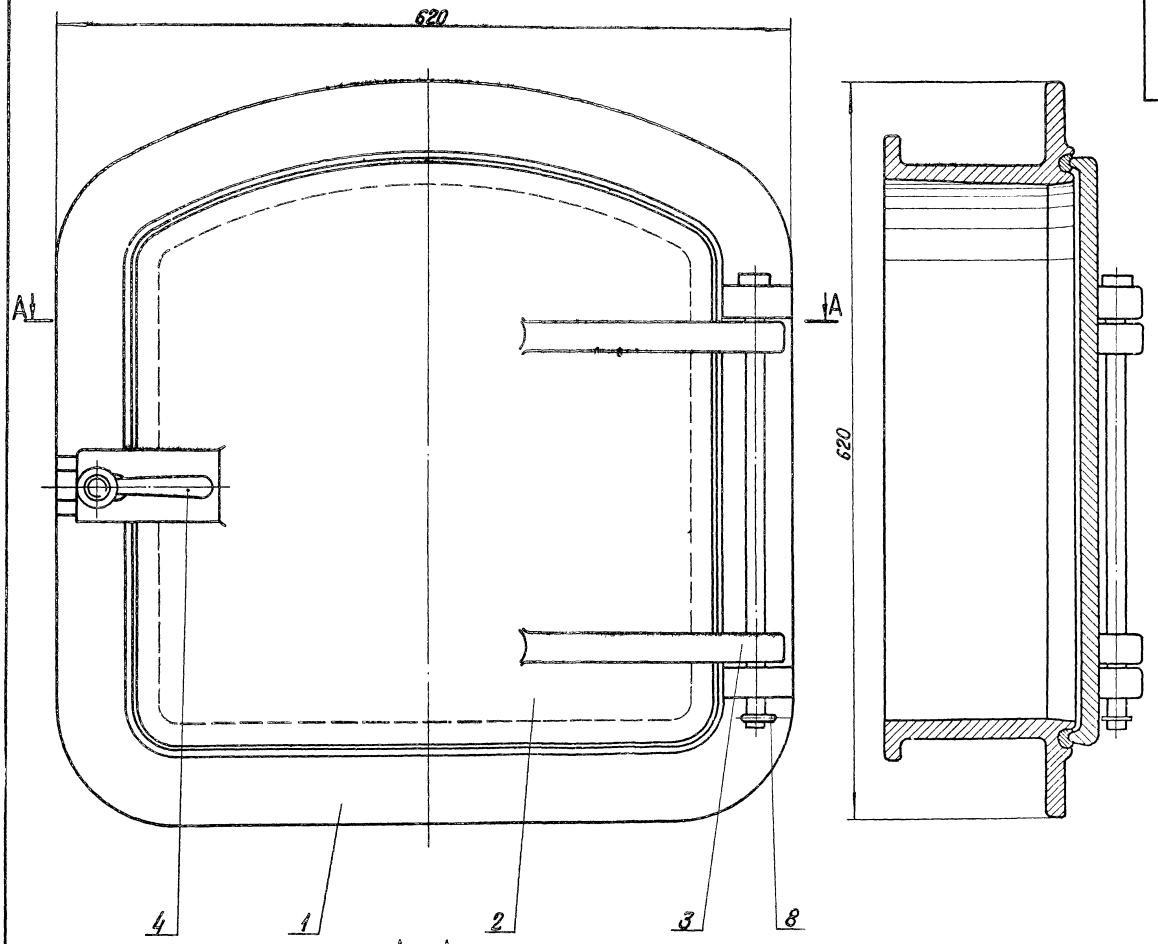

А – А

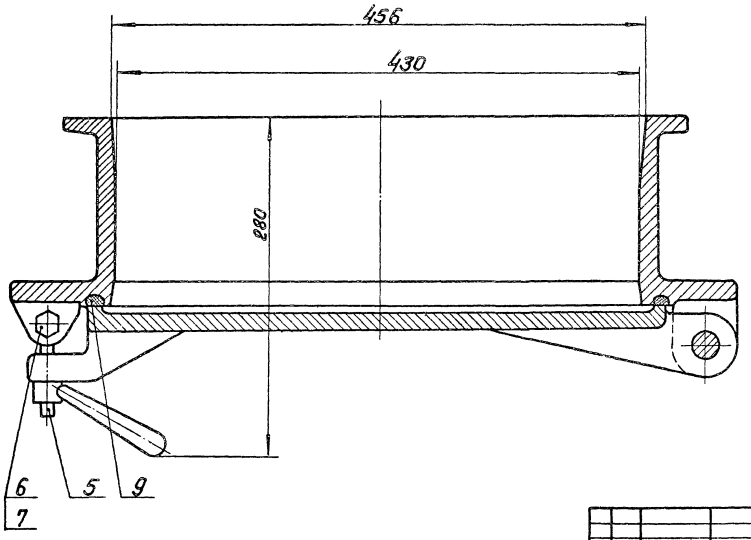

Размеры для справок.

Типовой проект 903-1-199 Альбом 11.5

Инв. № подл. | Подп. и дата | Взам. инв. №

					58.01.00.000 СБ		
Изм.	Лист	№ докум.	Подп.	Дата			
Разраб.		Колпец			Лаз борова	Лит	Масса	Масштаб
Пров.		Зилгалбис			Сборочный чертеж		82,2	1:2,5
Гл. спец.		Сухоносов				Лист	Листов 1	
Н. контр.		Колпец				ЛАТГИПРОПРОМ		
Утв.		Попов						

19462-36 5 Формат А2

Типовой проект 903-1-199 Альбом 11.5

Формат	Зона	Поз.	Обозначение	Наименование	Кол.	Примечание
				Документация		
А2			58.01.00.000 СБ	Сборочный чертеж		
				Детали		
А2		1	58.01.00.001	Корпус	1	
А3		2	58.01.00.002	Дверка	1	
А4		3	58.01.00.003	Ось	1	
				Стандартные изделия		
		4		Рукоятка 5 II 16		
				ГОСТ 3056-69	1	
		5		Болт откидной М16×80.36		
				ГОСТ 3033-73	1	
		6		Болт М10×65.36		
				ГОСТ 7798-70	1	
		7		Гайка М10.40 ГОСТ 5915-70	1	
		8		Шплинт ф6×30 ГОСТ 397-79	1	
				Материалы		
		9		Шнур асбестовый ф10 ГОСТ 1779-72	1,8	м

Инв.№ подл. | Подпись и дата | Взам. инв.№ | Инв.№ дубл. | Подпись и дата

Изм.	Лист	№ докум.	Подп.	Дата
Разраб.		Сонова		
Пров.		Зилеалвис		
Гл.спец.		Сухоносов		
Н.контр.		Колтец		
Утв.		Рубинс		

58.01.00.000

Лаз барова

Лит.	Лист	Листов
		1

ЛАТГИПРОПРОМ

Формат А4

58.01.00.003

20 ▽ (▽)

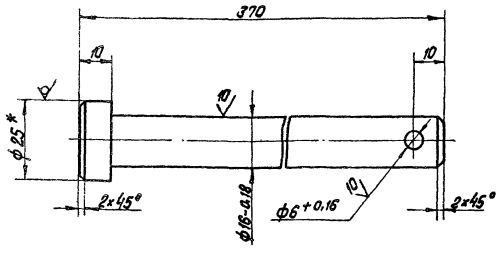

1. * Размер для справок.
2. Неуказанные предельные отклонения размеров $\pm \frac{IT14}{2}$.

Изм.	Лист	№ докум.	Подп.	Дата
Разраб.		Сонова		
Пров.		Зилеалвис		
Гл.спец.		Сухоносов		
Н.контр.		Колтец		
Утв.		Попов		

58.01.00.003

Ось

Круг В25 ГОСТ 2590-71 / ВСт3сп3 ГОСТ 535-79

Лит.	Масса	Масштаб
	0,57	1:1
Лист	Листов 1	

ЛАТГИПРОПРОМ

Формат А4

58.01.00.002

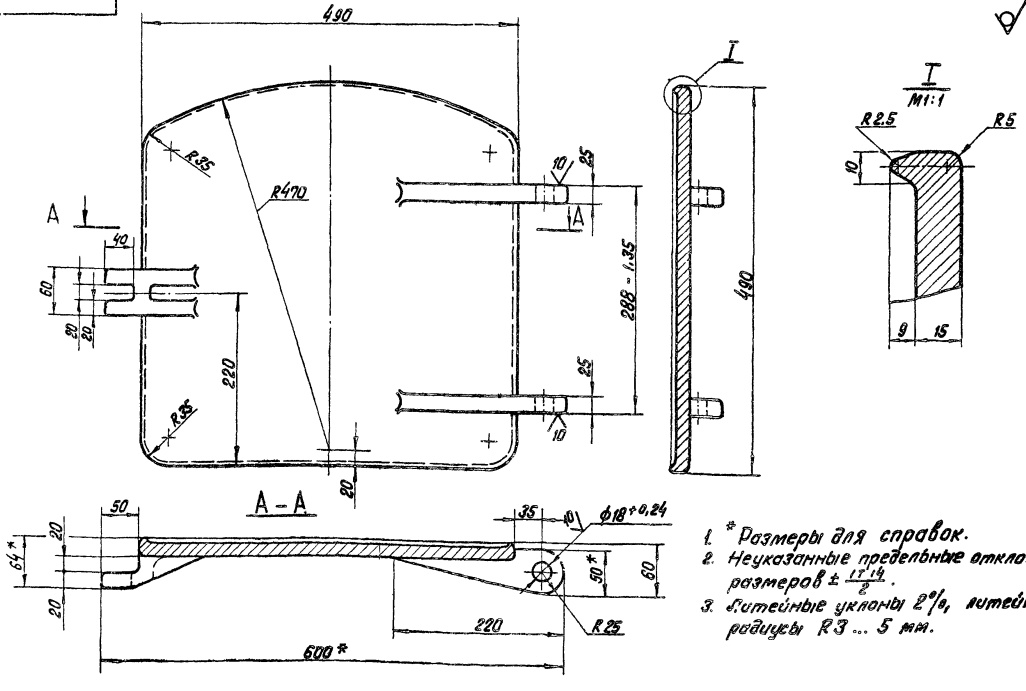

1. * Размеры для справок.
2. Неуказанные предельные отклонения размеров $\pm \frac{IT14}{2}$.
3. Литейные уклоны 2°, литейные радиусы R3 ... 5 мм.

Изм.	Лист	№ докум.	Подп.	Дата
Разраб.		Сонова		
Пров.		Зилеалвис		
Гл.спец.		Сухоносов		
Н.контр.		Колтец		
Утв.		Попов		

58.01.00.002

Дверка

СЧ15-32 ГОСТ 1412-70

Лит.	Масса	Масштаб
	29,5	1:4
Лист	Листов 1	

ЛАТГИПРОПРОМ

Формат А3

58.01.00.001

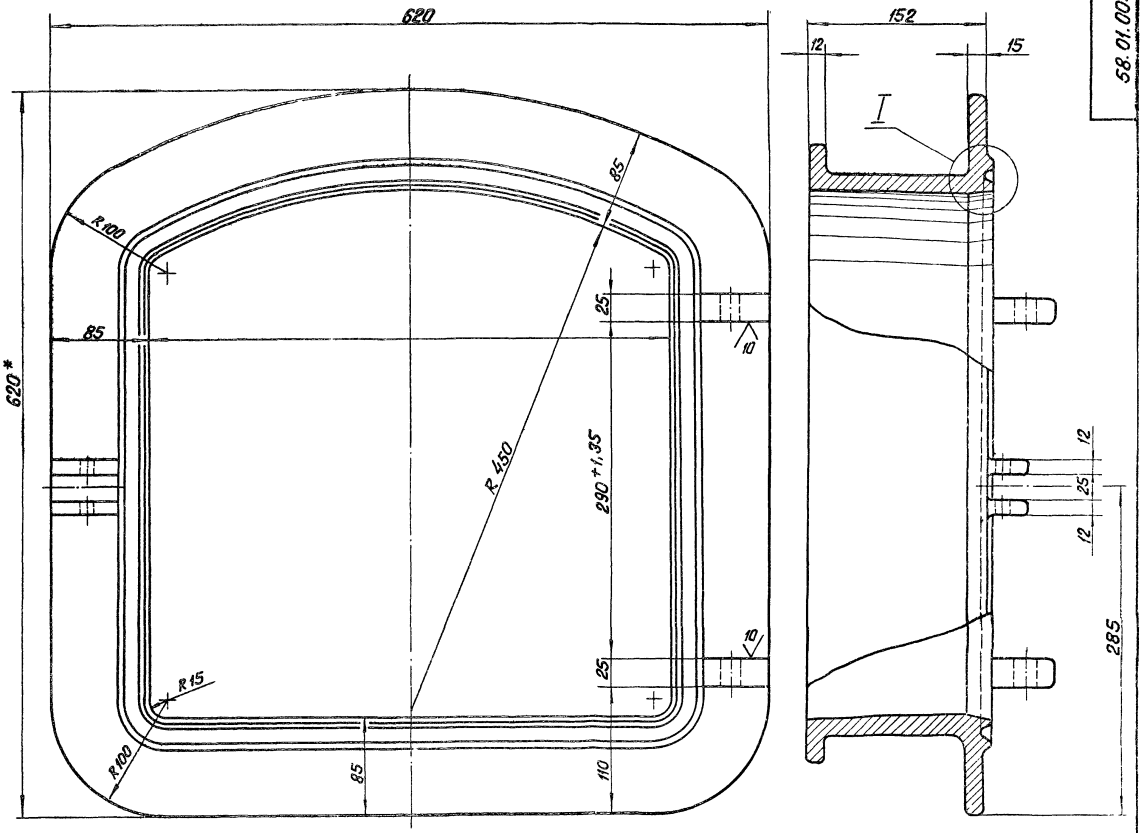

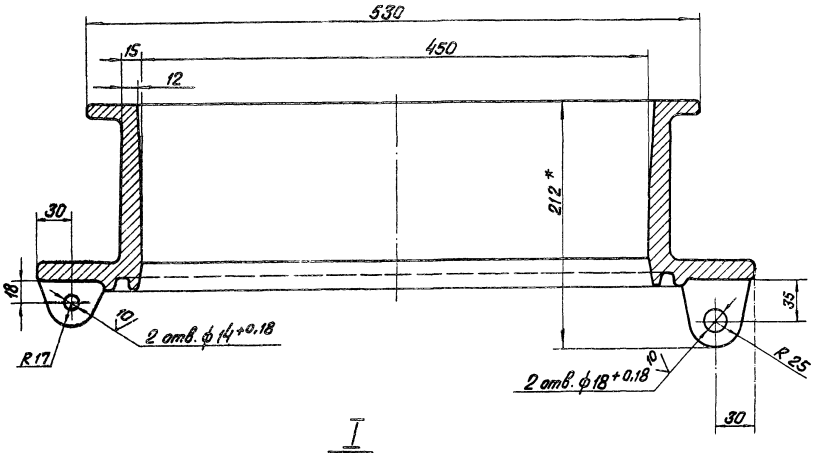

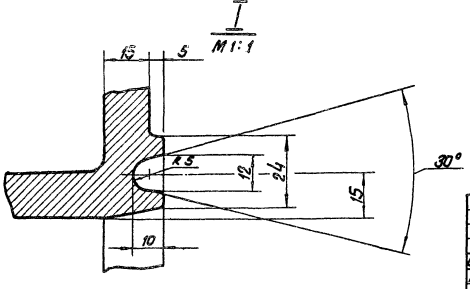

1. *Размеры для справок.
2. Неуказанные предельные отклонения размеров $\pm \frac{IT14}{2}$.
3. Литейные уклоны 2%.
4. Литейные радиусы 3...5 мм.

Типовой проект 903-1-199 Альбом 11.5

					58.01.00.001		
Изм.	Лист	№ докум.	Подп.	Дата	Корпус	Лит.	Масса	Масштаб
Разраб.		Колмец					51,5	1:2,5
Пров.		Зилгалвис				Лист	Листов 1
Гл.спец.		Сухоносов			СЧ 15-32 ГОСТ 1412-70	ЛАТГИПРОПРОМ	
Н.контр.		Колмец					
Утв.		Попов					

Инв.№ подл. | Подп. и дата | Взам.инв.№ | Инв.№ дубл. | Подп. и дата

Типовой проект 903-1-199 Альбом 11.5

58.02.00.000СБ

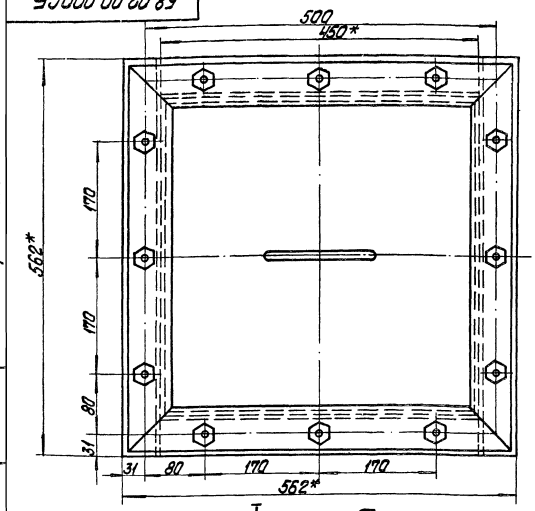

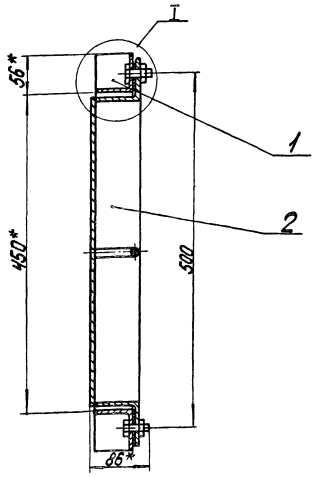

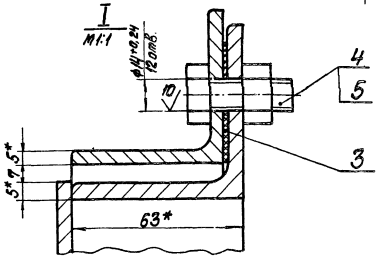

1.* Размеры для справок.
2. Неуказанные предельные отклонения размеров $\pm\frac{IT16}{2}$.

Изм.	Лист	№ докум.	Подпись	Дата	58.02.00.000СБ			
Разраб.		Колпец			Люк лаза Сборочный чертеж	Лит.	Масса	Масштаб
Пров.		Зуйгайвис					27	1:4
Гл.спец.		Сухаповск				Лист	Листов 1	
Н.контр.		Колпец				ЛАТГИПРОПРОМ		
Утв.		Попов						

Формат А3

Типовой проект 903-1-199 Альбом 11.5

Формат	Зона	Поз.	Обозначение	Наименование	Кол.	Примечание
				Документация		
			58.02.00.000 СБ	Сборочный чертеж		
				Сборочные единицы		
А4		1	58.02.01.000	Фланец	1	
А4		2	58.02.02.000	Крышка	1	
				Детали		
А4		3	58.02.00.001	Прокладка	1	
				Стандартные изделия		
		4		Болт М12х30.36 ГОСТ 7798-70	12	
		5		Гайка М12.4 ГОСТ 5915-70*	12	

Изм.	Лист	№ докум.	Подпись	Дата	58.02.00.000			
Разраб.		Колпец			Люк лаза	Лит.	Лист	Листов 1
Пров.		Зуйгайвис						
Гл.спец.		Сухаповск				ЛАТГИПРОПРОМ		
Н.контр.		Колпец						
Утв.		Попов						

Формат А4

Типовой проект 903-1-199 Альбом 11.5

58.02.00.001

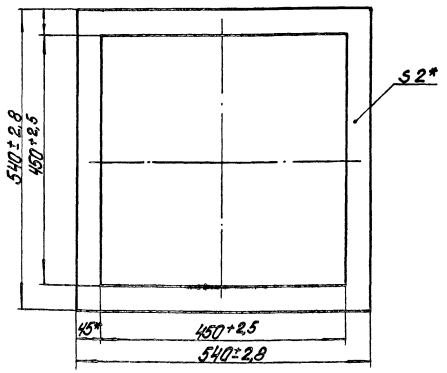

* Размеры для справок

Изм.	Лист	№ докум.	Подпись	Дата	58.02.00.001			
Разраб.		Колпец			Прокладка	Лит.	Масса	Масштаб
Пров.		Зуйгайвис					0,23	1:5
Гл.спец.		Сухаповск				Лист	Листов 1	
Н.контр.		Колпец			Картон асбестовый КАОН-2 ГОСТ 2850-75	ЛАТГИПРОПРОМ		
Утв.		Попов						

Инв.№ подл. | Подпись и дата | Взам.инв.№ | Инв.№ дубл. | Подпись и дата | 194-82-36 8

Формат А4

Типовой проект 903-1-199 Альбом 11.5

Формат	Зона	Поз.	Обозначение	Наименование	кол.	Примечание
				Документация		
А4			58.02.01.000 СБ	Сборочный чертеж		
				Детали		
Б4		1	58.02.01.001	Уголок		
				Уголок Б-56х56х5 ГОСТ 8509-72 / В Ст3сп3 ГОСТ 535-79	2	1,91 кг
Б4		2	58.02.01.002	Уголок		
				Уголок Б-56х56х5 ГОСТ 8509-72 / В Ст3сп3 ГОСТ 535-79	2	2,4 кг

Изм.	Лист	№ докум.	Подп.	Дата
Разраб.		Колмец		
Провер.		Зилгалвис		
Гл.спец.		Сухоносов		
Н.контр.		Колмец		
Утв.		Попов		

58.02.01.000

Фланец

Лит. | Лист | Листов 1

ЛАТГИПРОПРОМ

Формат А4

Инв.№ подл. | Подп. и дата | Взам. инв.№ | Инв.№ дубл. | Подп. и дата

Типовой проект 903-1-199 Альбом 11.5

58.02.01.000СБ

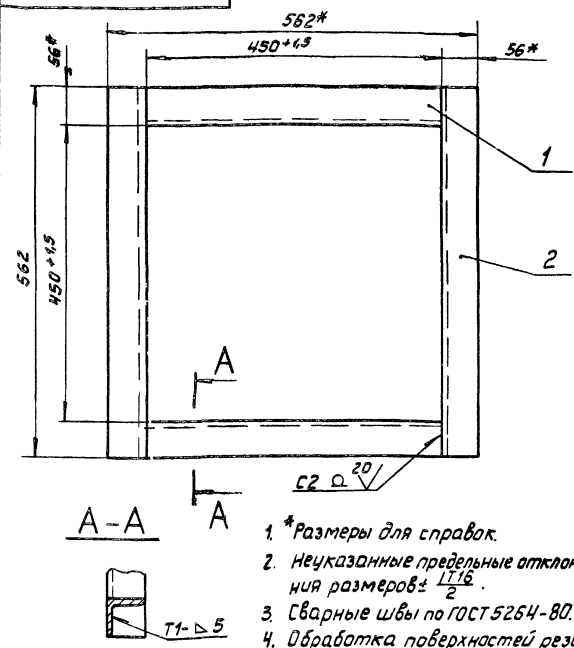

1. *Размеры для справок.
2. Неуказанные предельные отклонения размеров ± IT16/2.
3. Сварные швы по ГОСТ 5264-80.
4. Обработка поверхностей реза деталей Б4 40.

Изм.	Лист	№ докум.	Подп.	Дата
Разраб.		Колмец		
Провер.		Зилгалвис		
Гл.спец.		Сухоносов		
Н.контр.		Колмец		
Утв.		Попов		

58.02.01.000СБ

Фланец
Сборочный чертеж

Лит.	Масса	Масштаб
	8,6	1:5
Лист	Листов 1	

ЛАТГИПРОПРОМ

Формат А4

Типовой проект 903-1-199 Альбом 11.5

50.07.60.002

50.07.60.002

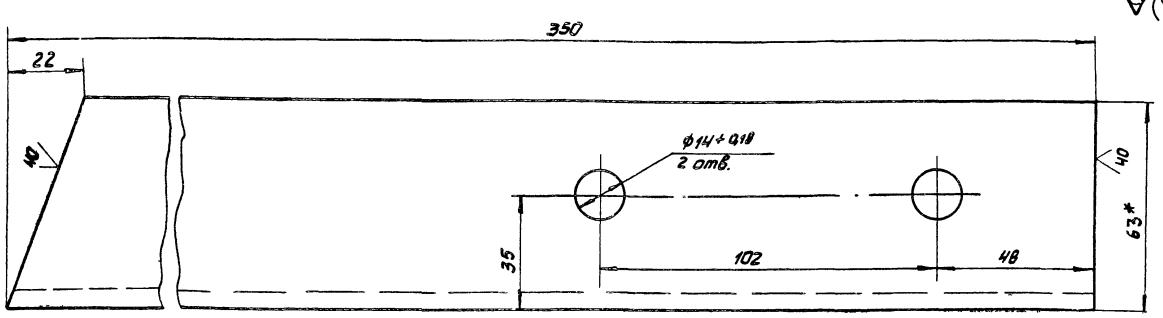

50.07.60.002-01 – Зеркальное отражение
Остальное – см. 50.07.60.002

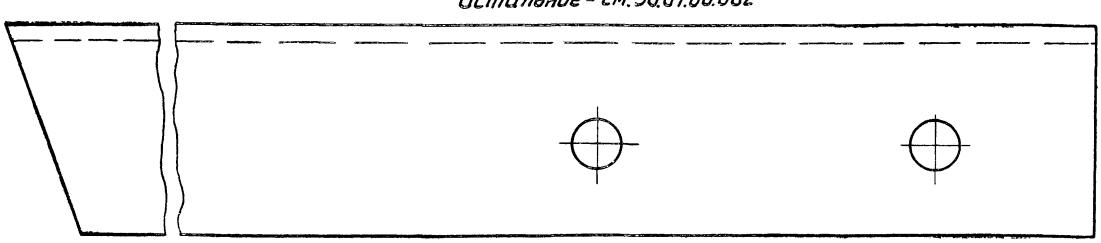

1.* Размеры для справок.

2. Неуказанные предельные отклонения размеров ± IT14/2

Изм.	Лист	№ докум.	Подп.	Дата
Разраб.		Колмец		
Пров.		Зилгалвис		
Гл.спец.		Сухоносов		
Н.контр.		Колмец		
Утв.		Попов		

50.07.60.002

Опора

Литер	Масса	Масштаб
	2	1:1
Лист	Листов 1	

Уголок Б-63х63х6 ГОСТ 8509-72 / В Ст3сп3 ГОСТ 535-79

ЛАТГИПРОПРОМ

19462-36 3

Формат А3

58.02.02.000СБ

Типовой проект 903-1-199 Альбом 11.5

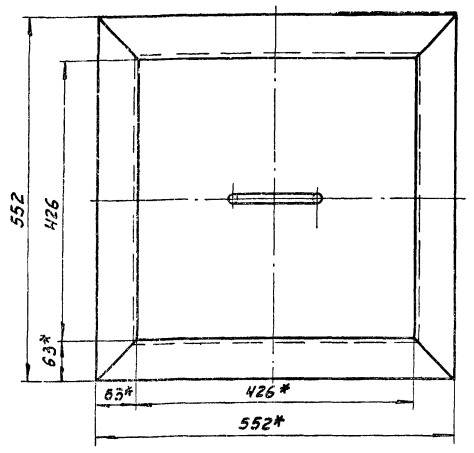

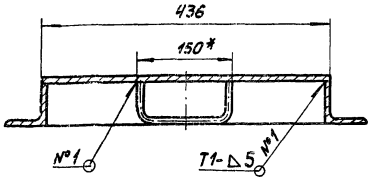

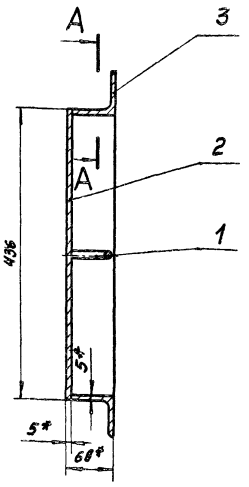

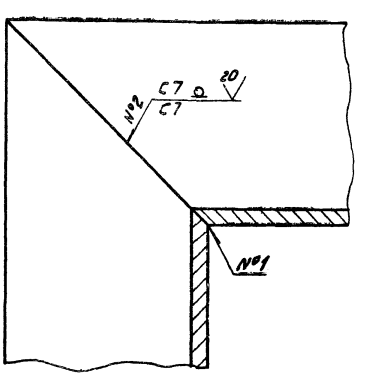

1. *Размеры для справок.
2. Неуказанные предельные отклонения размеров $\pm \frac{IT16}{2}$.
3. Сварные швы №1, №2 по ГОСТ 5264-80.
4. Обработка поверхностей реза деталей Б4 40.

Изм.	Лист	№ докум.	Подп.	Дата	58.02.02.000СБ			
Разраб.		Колмец			Крышка. Сборочный чертеж	Лит.	Масса	Масштаб
Провер.		Зилгалвис					17,3	1:5
Гл.спец.		Суконосов				Лист	Листов 1	
Н.контр.		Колмец				ЛАТГИПРОПРОМ		
Утв.		Попов						

Формат А2

Типовой проект 903-1-199 Альбом 11.5

Формат	Зона	Поз.	Обозначение	Наименование	Кол.	Примечание
				Документация		
А3			58.02.02.000СБ	Сборочный чертеж		
				Детали		
А4		1	58.02.02.001	Ручка	1	
Б4		2	58.02.02.002	Дно		
				Лист 5 ГОСТ 19903-74 / Ст3сп3 ГОСТ 14637-79	1	7,45кг
Б4		3	58.02.02.003	Уголок		
				Уголок Б-63х63х5 ГОСТ 8509-76 / Ст3сп3 ГОСТ 535-79	4	2,4кг

Изм.	Лист	№ докум.	Подп.	Дата	58.02.02.000			
Разраб.		Колмец			Крышка	Лит.	Лист	Листов
Провер.		Зилгалвис						1
Гл.спец.		Суконосов				ЛАТГИПРОПРОМ		
Н.контр.		Колмец						
Утв.		Попов						

Формат А4

Типовой проект 903-1-199 Альбом 11.5

58.02.02.001

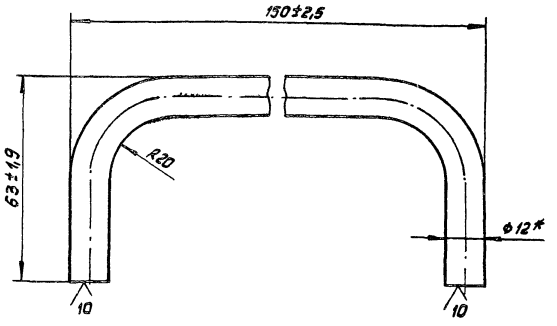

* Размер для справок.

Изм.	Лист	№ докум.	Подп.	Дата	58.02.02.001			
Разраб.		Колмец			Ручка	Лит.	Масса	Масштаб
Провер.		Зилгалвис					0,2	1:1
Гл.спец.		Суконосов				Лист	Листов 1	
Н.контр.		Колмец			8-12 ГОСТ 2590-71 / 20 ГОСТ 1050-74	ЛАТГИПРОПРОМ		
Утвердил		Попов			19462-36			

Формат А4

Альбом 11.5

Типовой проект 903-1-199

Формат	Зона	Поз.	Обозначение	Наименование	Кол.	Примечание
				Документация		
А4			50.17.00.000СБ	Сборочный чертеж		
				Детали		
А4		1	50.17.00.001	Кронштейн	1	
А4		2	50.17.00.002	Кронштейн	1	
А4		3	50.07.50.002	Планка	1	

Инв.№ подл. | Подп. и дата | Взам. инв.№ | Инв.№ дубл. | Подп. и дата

Изм.	Лист	№ докум.	Подп.	Дата
Разраб.		Ионова		
Пров.		Зилгалвис		
Гл. спец.		Сухоносов		
Н. контр.		Колмец		
Утв.		Попов		

50.17.00.000

Опора

Лит.	Лист	Листов
		1

ЛАТГИПРОПРОМ

Формат А4

50.17.00.000СБ

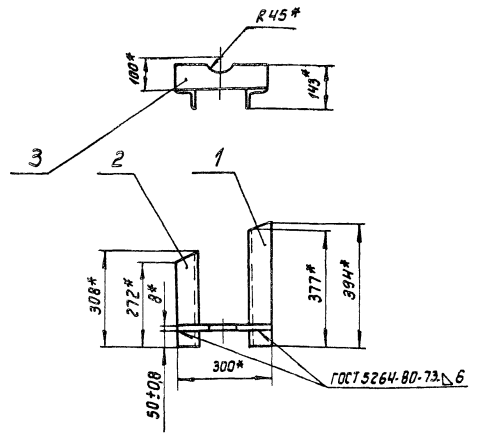

* Размеры для справок.

Изм.	Лист	№ докум.	Подп.	Дата
Разраб.		Ионова		
Пров.		Зилгалвис		
Гл. спец.		Сухоносов		
Н. контр.		Колмец		
Утв.		Попов		

50.17.00.000СБ

Опора
Сборочный чертеж

Лит.	Масса	Масштаб
	5,5	1:10
Лист	Листов 1	

ЛАТГИПРОПРОМ

Формат А4

50.17.00.001

√(√)

50.17.00.001

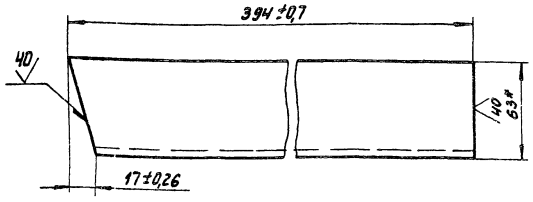

50.17.00.001-01- Зеркальное отражение.
Остальное- см. 50.17.00.001.

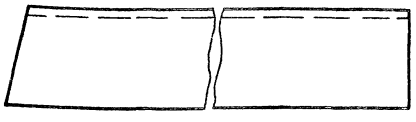

* Размеры для справок.

Изм.	Лист	№ докум.	Подп.	Дата
Разраб.		Ионова		
Пров.		Зилгалвис		
Гл. спец.		Сухоносов		
Н. контр.		Колмец		
Утв.		Попов		

50.17.00.001

Кронштейн

Лит.	Масса	Масштаб
	2,3	1:2
Лист	Листов 1	

Уголок Б-63х63х6 ГОСТ 8509-72 / В Ст3сп3 ГОСТ 535-79

ЛАТГИПРОПРОМ

Формат А4

50.17.00.002

√(√)

50.17.00.002

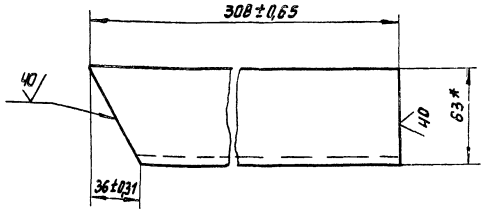

50.17.00.002-01-Зеркальное отражение.
Остальное-см. 50.17.00.002.

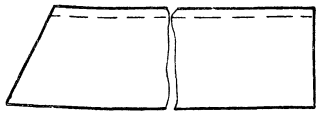

* Размеры для справок.

Изм.	Лист	№ докум.	Подп.	Дата
Разраб.		Ионова		
Пров.		Зилгалвис		
Гл. спец.		Сухоносов		
Н. контр.		Колмец		
Утв.		Попов		

50.17.00.002

Кронштейн

Лит.	Масса	Масштаб
	1,8	1:2
Лист	Листов 1	

Уголок Б-63-63х6 ГОСТ 8509-72 / В Ст3сп3 ГОСТ 535-79

ЛАТГИПРОПРОМ

Формат А4

Типовой проект 903-1-199 Альбом 11.5

Формат	Зона	Поз.	Обозначение	Наименование	Кол.	Примечание
				Документация		
А4			50.18.00.000СБ	Сборочный чертеж		
				Детали		
А4		1	50.17.00.001-01	Кронштейн	1	
А4		2	50.17.00.002-02	Кронштейн	1	
А4		3	50.07.50.002	Планка	1	

Инв.№ подл. | Подп. и дата | Взам. инв.№ | Инв.№ дубл. | Подп. и дата

Изм.	Лист	№ докум.	Подп.	Дата	50.18.00.000			
Разраб.		Ионова			Опора	Лит.	Лист	Листов 1
Пров.		Зилгалвис						
Гл.спец.		Сухоносов				ЛАТГИПРОПРОМ		
Н.контр.		Колмец						
Утв.		Попов						

Формат А4

Типовой проект 903-1-199 Альбом 11.5

50.18.00.000СБ

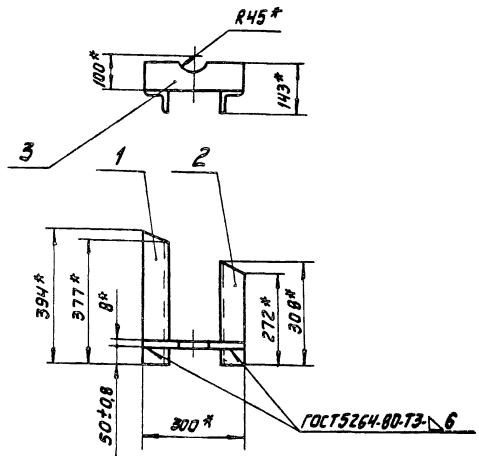

* Размеры для справок.

Инв.№ подл. | Подп. и дата | Взам. инв.№ | Инв.№ дубл. | Подп. и дата

Изм.	Лист	№ докум.	Подп.	Дата	50.18.00.000СБ			
Разраб.		Ионова			Опора Сборочный чертеж	Лит.	Масса	Масштаб
Пров.		Зилгалвис					5,5	1:10
Гл.спец.		Сухоносов				Лист	Листов 1	
Н.контр.		Колмец				ЛАТГИПРОПРОМ		
Утв.		Попов						

Формат А4

Типовой проект 903-1-199 Альбом 11.5

50.07.50.002

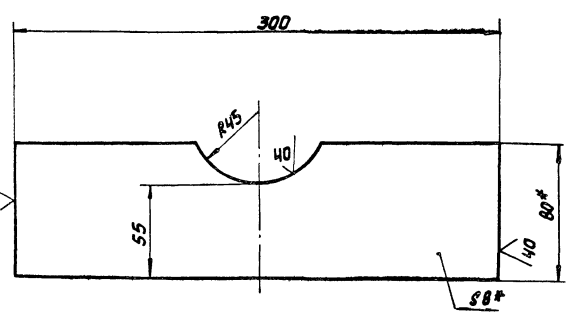

1. * Размеры для справок.
2. Неуказанные предельные отклонения размеров $\pm \frac{IT14}{2}$.

Инв.№ подл. | Подп. и дата | Взам. инв.№ | Инв.№ дубл. | Подп. и дата

Изм.	Лист	№ докум.	Подп.	Дата	50.07.50.002			
Разраб.		Ионова			Планка	Лит.	Масса	Масштаб
Пров.		Зилгалвис					1,41	1:2
Гл.спец.		Сухоносов				Лист	Листов 1	
Н.контр.		Колмец			Полоса $\frac{8 \times 80\ ГОСТ\ 103-76}{Ст3сп3\ ГОСТ\ 1536-79}$	ЛАТГИПРОПРОМ		
Утв.		Попов						

Формат А4

Типовой проект 903-1-199 Альбом 11.5

63.01.00.001

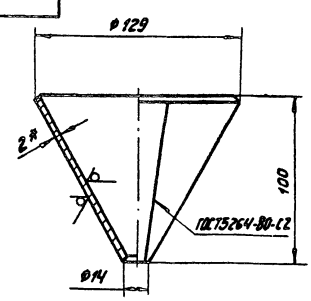

Развертка

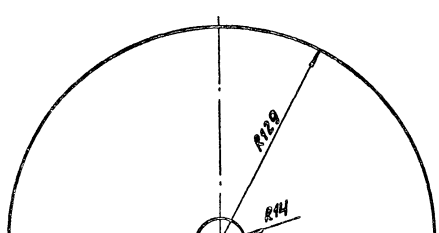

1.* Размеры для справок.

2. Неуказанные предельные отклонения размеров $\pm \frac{IT14}{2}$.

Инв.№ подл. | Подп. и дата | Взам. инв.№ | Инв.№ дубл. | Подп. и дата

Изм.	Лист	№ докум.	Подп.	Дата	63.01.00.001			
Разраб.		Ионова			Воронка	Лит.	Масса	Масштаб
Пров.		Зилгалвис					Ц4	1:2
Гл.спец.		Сухоносов				Лист	Листов 1	
Н.контр.		Колмец			Лист 2 ГОСТ 19903-74 8 Ст3сп3 ГОСТ 16523-70*	ЛАТГИПРОПРОМ		
Утв.		Попов						

Формат А4

Форма	Зона	Поз.	Обозначение	Наименование	Кол.	Примечание
				Документация		
А3			24.01.00.000 СБ	Сборочный чертеж		
				Сборочные единицы		
А4		1	24.01.01.000	Корпус	1	
А4		2	24.01.02.000	Крышка	1	
А4		3	24.01.03.000	Кронштейн	1	
				Детали		
А4		4	24.01.00.001	Прокладка	1	
				Стандартные изделия		
		5		Болт М16х30.46 ГОСТ 7798-70*	10	
		6		Гайка М16.5 ГОСТ 5915-70*	10	

Инв.№подл. | Подп. и дата | Взам.инв.№ | Инв.№дубл. | Подпись и дата

Изм.	Лист	№ докум.	Подпись	Дата
Разраб.		Ионова		
Пров.		Зилгалвис		
Т.контр.		Сухоносов		
Н.контр.		Колмец		
Утв.		Попов		

24.01.00.000

Конденсатоотводчик

Лит.	Лист	Листов
		1

ЛАТГИПРОПРОМ

Формат А4

24.01.00.001

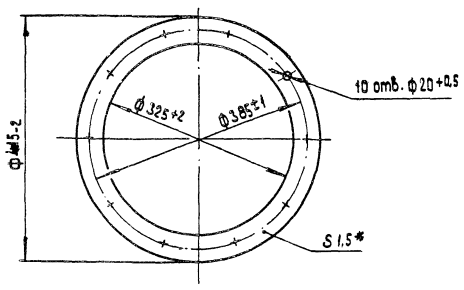

* Размер для справок

Инв.№подл. | Подп. и дата | Взам.инв.№ | Инв.№дубл. | Подпись и дата

Изм.	Лист	№ докум.	Подпись	Дата
Разраб.		Ионова		
Пров.		Зилгалвис		
Т.спец.		Сухоносов		
Н.контр.		Колмец		
Утв.		Попов		

24.01.00.001

Прокладка

Паронит ПОН 1.5 ГОСТ 481-80

Лит.	Масса	Масштаб
	0.5	1:5
Лист	Листов 1	

ЛАТГИПРОПРОМ

Формат А4

24.01.00.000 СБ

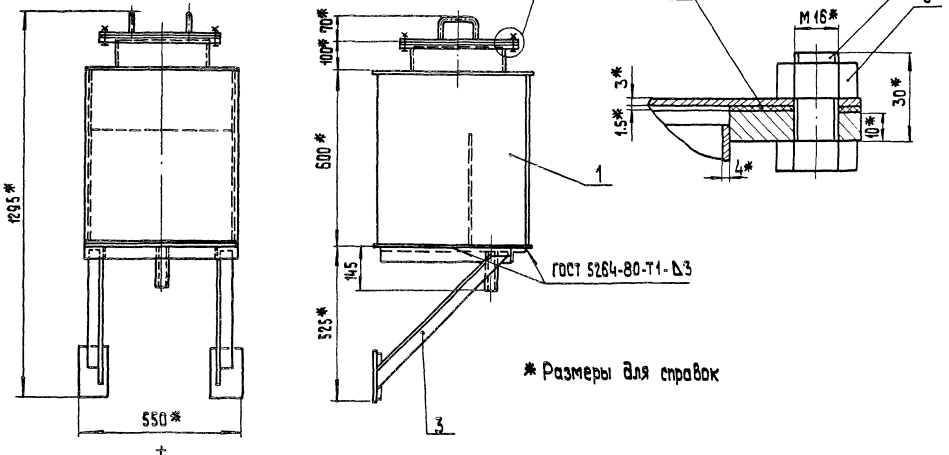

* Размеры для справок

Инв.№подл. | Подп. и дата | Взам.инв.№ | Инв.№дубл. | Подпись и дата

Изм.	Лист	№ докум.	Подпись	Дата
Разраб.		Зилгалвис		
Пров.		Колмец		
Т.спец.		Сухоносов		
Н.контр.		Колмец		
Утв.		Попов		

24.01.00.000 СБ

Конденсатоотводчик
Сборочный чертеж

Лит.	Масса	Масштаб
	64.2	1:10
Лист	Листов 1	

ЛАТГИПРОПРОМ

Альбом 11.5

Типовой проект 903-1-199

Формат	Зона	Поз.	Обозначение	Наименование	Кол.	Примечание
				Документация		
А3			24.01.01.000 СБ	Сборочный чертеж		
				Детали		
А4		1	24.01.01.001	Крыша	1	
А4		2	24.01.01.002	Днище	1	
А4		3	24.01.01.003	Боковина	2	
		4	-01	Боковина	1	
А4		5	24.01.01.005	Перегородка	1	
А4		6	24.01.01.006	Фланец	1	
БЧ		7	24.01.01.007	Патрубок		
				Труба 325×4 ГОСТ 10704-76 / Ст3пс5 ГОСТ 10705-80	1	3,0кг
БЧ		8	24.01.01.008	Патрубок		
				Труба 45×2,5 ГОСТ 10704-76 / Ст3пс5 ГОСТ 10705-80	1	0,38кг

Изм. Лист № докум. Подпись Дата
Разраб. Иванов
Пров. Зилгалвис
Т. контр. Сухоносов
Н. контр. Колмец
Утв. Попов

24.01.01.000

Корпус

Лит. | Лист | Листов 1

ЛАТГИПРОПРОМ

Формат А4

Инв. № подл. | Подп. и дата | Взам. инв. № | Инв. № дубл. | Подп. и дата

24.01.01.001

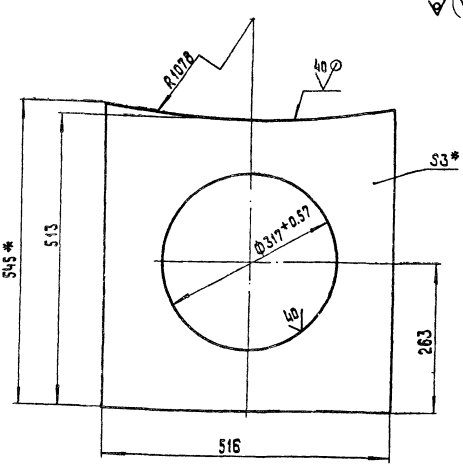

1. * Размеры для справок.
2. Неуказанные предельные отклонения размеров ± IT16/2

Изм. Лист № докум. Подпись Дата
Разраб. Иванов
Пров. Зилгалвис
Т. контр. Сухоносов
Н. контр. Колмец
Утв. Попов

24.01.01.001

Крыша

Лит. | Масса | Масштаб
4,5 | 1:5
Лист | Листов 1

ЛАТГИПРОПРОМ

Лист 3 ГОСТ 19903-74 ВСт3Сп3 ГОСТ 16523-70*

Формат А4

24.01.01.000 СБ

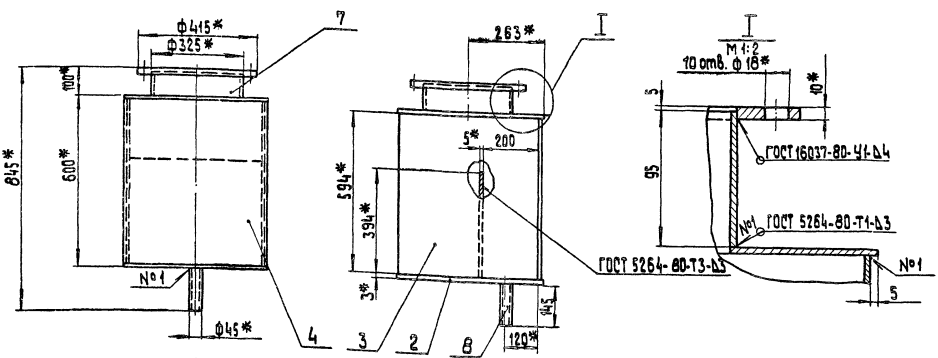

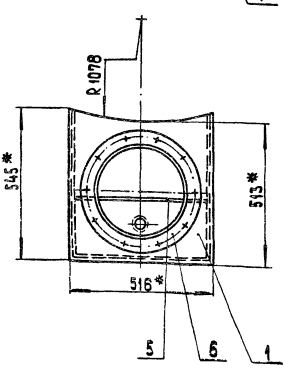

1* Размеры для справок.
2. Неуказанные предельные отклонения размеров ± IT16/2.
3. Обработка поверхностей реза деталей БЧ 40

Изм. Лист № докум. Подпись Дата
Разраб. Зилгалвис
Пров. Колмец
Т. контр. Сухоносов
Н. контр. Колмец
Утв. Попов

24.01.01.000 СБ

Корпус
Сборочный чертеж

Лит. | Масса | Масштаб
48,1 | 1:10
Лист | Листов 1

ЛАТГИПРОПРОМ

19462-36 74 Формат А3

Альбом 11.5
Типовой проект 903-1-199

24.01.01.002

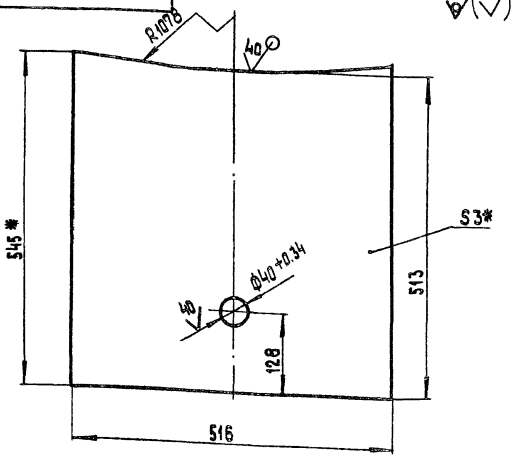

1*. Размеры для справок.

2. Неуказанные предельные отклонения размеров $\pm \frac{IT16}{2}$.

Изм.	Лист	№ докум.	Подп.	Дата
Разраб.		Иванова		
Пров.		Зингальвис		
Гл.спец.		Сухоносов		
Н.контр.		Колмец		
Утв.		Попов		

24.01.01.002

Днище

Лит.	Масса	Масштаб
	6,35	1:5

Лист | Листов 1

Лист 3 ГОСТ 19903-74
ВСт3СП3 ГОСТ 16523-70*

ЛАТГИПРОПРОМ

Формат А4

Альбом 11.5
Типовой проект 903-1-199

24.01.01.003

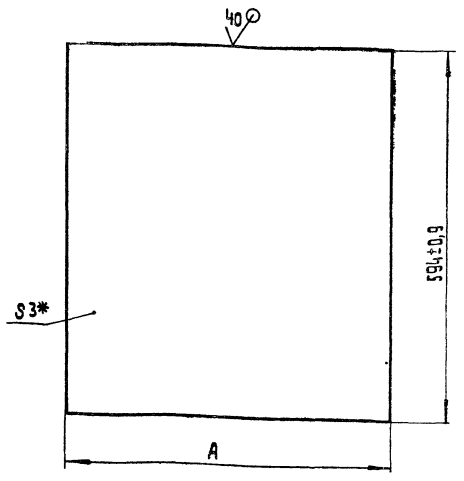

Обозначение	А мм	Масса кг
24.01.01.003	$527^{-0,3}$	7,4
-01	516±0,9	7,2

* Размер для справок.

Изм.	Лист	№ докум.	Подп.	Дата
Разраб.		Иванова		
Пров.		Зингальвис		
Гл.спец.		Сухоносов		
Н.контр.		Колмец		
Утв.		Попов		

24.01.01.003

Боковина

Лит.	Масса	Масштаб
	7,4	1:5

Лист | Листов 1

Лист 3 ГОСТ 19903-74
ВСт3СП3 ГОСТ 16523-70*

ЛАТГИПРОПРОМ

Формат А4

Альбом 11.5
Типовой проект 903-1-199

24.01.01.005

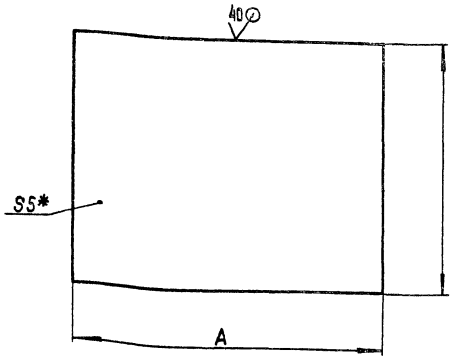

Обозначение	А, мм	В, мм	Масса, кг
24.01.01.005	$500^{-0,76}$	394±0,76	7,73
-01	100±2,2	150±2,5	0,6

* Размер для справок.

Изм.	Лист	№ докум.	Подпись	Дата
Разраб.		Иванова		
Пров.		Зингальвис		
Гл.спец.		Сухоносов		
Н.контр.		Колмец		
Утв.		Попов		

24.01.01.005

Перегородка

Лит.	Масса	Масштаб
	См. табл.	

Лист | Листов 1

Лист 5 ГОСТ 19903-74
ВСт3СП3 ГОСТ 14637-79

ЛАТГИПРОПРОМ

Формат А4

Альбом 11.5
Типовой проект 903-1-199

24.01.01.006

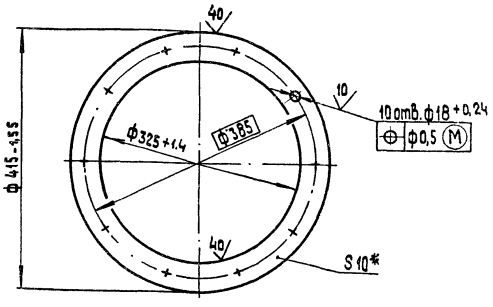

* Размер для справок.

Изм.	Лист	№ докум.	Подп.	Дата
Разраб.		Иванова		
Пров.		Зингальвис		
Гл.спец.		Сухоносов		
Н.контр.		Колмец		
Утв.		Попов		

24.01.01.006

Фланец

Лит.	Масса	Масштаб
	4,1	1:5

Лист | Листов 1

Лист 10 ГОСТ 19903-74
ВСт3СП3 ГОСТ 14637-79

ЛАТГИПРОПРОМ

Формат А4

Инв.№подл. | Подп. и дата | Взам.инв.№ | Инв.№дубл. | Подп. и дата

ТИПОВОЙ ПРОЕКТ 903-1-199 АЛЬБОМ 11.5

ФОРМАТ	ЗОНА	ПОЗ	ОБОЗНАЧЕНИЕ	НАИМЕНОВАНИЕ	КОЛ.	ПРИМЕЧАНИЕ
				ДОКУМЕНТАЦИЯ		
А4			24.01.02.000 СБ	СБОРОЧНЫЙ ЧЕРТЕЖ		
				ДЕТАЛИ		
А4		1	24.01.02.001	КРЫШКА	1	
А4		2	24.01.02.002	РУЧКА	2	

ИЗМ.	ЛИСТ	№ ДОКУМ.	ПОДП.	ДАТА
РАЗРАБ.		ЗИЛГАЛВИС		
ПРОВ.		КОЛМЕЦ		
ГЛ. СПЕЦ.		СУХОНОСОВ		
Н. КОНТР.		КОЛМЕЦ		
УТВ.		ПОПОВ		

24.01.02.000

КРЫШКА

ЛИТ.	ЛИСТ	ЛИСТОВ
		1

ЛАТГИПРОПРОМ

ФОРМАТ А4

ИНВ. № ПОДЛ. | ПОДПИСЬ И ДАТА | ВЗАМ. ИНВ. № | ИНВ. № ДУБЛ. | ПОДПИСЬ И ДАТА

24.01.02.000 СБ

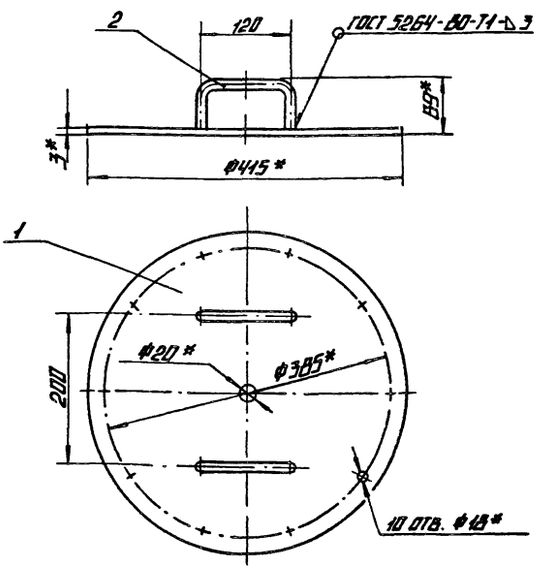

1.* РАЗМЕРЫ ДЛЯ СПРАВОК.

2. НЕУКАЗАННЫЕ ПРЕДЕЛЬНЫЕ ОТКЛОНЕНИЯ РАЗМЕРОВ $\pm\frac{IT16}{2}$.

24.01.02.000 СБ

ИЗМ.	ЛИСТ	№ ДОКУМ.	ПОДП.	ДАТА
РАЗРАБ.		ЗИЛГАЛВИС		
ПРОВ.		КОЛМЕЦ		
ГЛ. СПЕЦ.		СУХОНОСОВ		
Н. КОНТР.		КОЛМЕЦ		
УТВ.		ПОПОВ		

КРЫШКА. СБОРОЧНЫЙ ЧЕРТЕЖ.

ЛИТ.	МАССА	МАСШТАБ
	3,6	1:5

ЛИСТ | ЛИСТОВ 1

ЛАТГИПРОПРОМ

ФОРМАТ А4

24.01.02.001

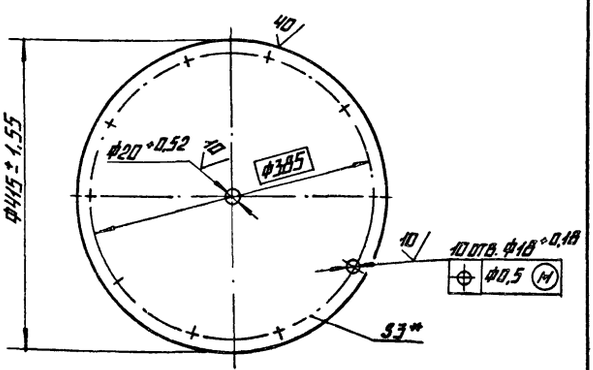

1.* РАЗМЕР ДЛЯ СПРАВОК.

24.01.02.001

ИЗМ.	ЛИСТ	№ ДОКУМ.	ПОДП.	ДАТА
РАЗРАБ.		ИОНОВА		
ПРОВ.		ЗИЛГАЛВИС		
ГЛ. СПЕЦ.		СУХОНОСОВ		
Н. КОНТР.		КОЛМЕЦ		
УТВ.		ПОПОВ		

КРЫШКА

ЛИТ.	МАССА	МАСШТАБ
	3,2	1:5

ЛИСТ | ЛИСТОВ 1

ЛИСТ 3 ГОСТ 19903-74 / Б СТ 3 СП 3 ГОСТ 16523-70*

ЛАТГИПРОПРОМ

ФОРМАТ А4

24.01.02.002

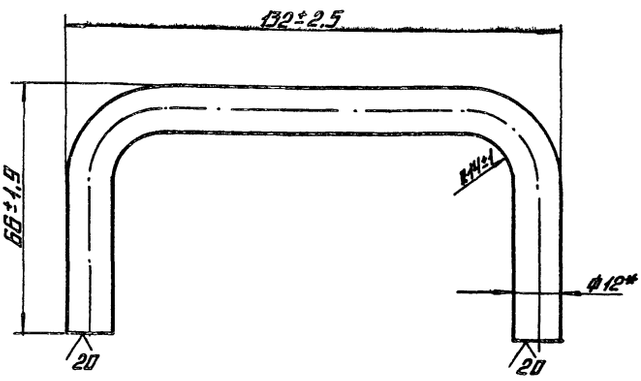

* РАЗМЕР ДЛЯ СПРАВОК.

24.01.02.002

ИЗМ.	ЛИСТ	№ ДОКУМ.	ПОДП.	ДАТА
РАЗРАБ.		ИОНОВА		
ПРОВ.		ЗИЛГАЛВИС		
ГЛ. СПЕЦ.		СУХОНОСОВ		
Н. КОНТР.		КОЛМЕЦ		
УТВ.		ПОПОВ		

РУЧКА

ЛИТ.	МАССА	МАСШТАБ
	0,2	1:1

ЛИСТ | ЛИСТОВ 1

КРУГ В-12 ГОСТ 2590-71 / 20 ГОСТ 1050-74

ЛАТГИПРОПРОМ

ФОРМАТ А4

Формат	Зона	Поз.	Обозначение	Наименование	Кол.	Примечание
				Документация		
А4			24.01.03.000 СБ	Сборочный чертеж		
				Детали		
А4		1	24.01.03.001	Подпорка	1	
		2	-01	Подпорка	1	
А4		3	24.01.03.002	Полка	1	
		4	-01	Полка	1	
А4		5	24.01.01.005-01	Пята	2	
Б4		6	24.01.03.003	Полка		
				Уголок Б-50×50×5/ГОСТ 8509-72 Вст3сп3/ГОСТ 535-79	1	1,95 кг

24.01.03.000

Изм.	Лист	№ докум.	Подп.	Дата	Кронштейн	Лит.	Лист	Листов
Разраб.		Знаглавнс						1
Пров.		Колмрц				Латгипропром		
Гл. спец.		Суконосов						
Н. контр.		Колмрц						
Утв.		Попов						

Инв. № подл. | Подпись и дата | Взам. инв. № | Инв. № дубл. | Подпись и дата

Типовой проект 903-1-199 Альбом 11.5

Формат А4

24.01.03.000 СБ

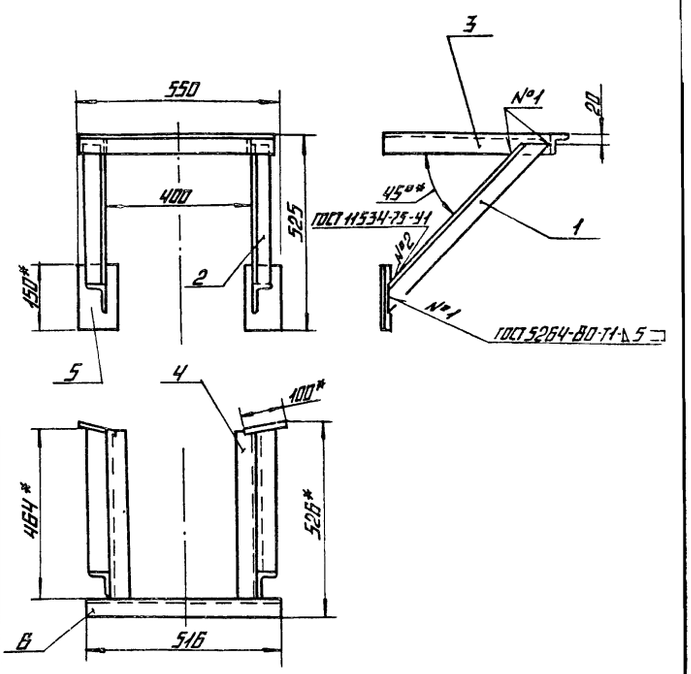

1.* Размеры для справок.
2. Неуказанные предельные отклонения размеров $\pm \frac{IT14}{2}$.
3. Обработка поверхностей реза деталей Б4 40.

24.01.03.000 СБ

Изм.	Лист	№ докум.	Подп.	Дата	Кронштейн сборочный чертеж	Лит.	Масса	Масштаб
Разраб.		Знаглавнс					10,8	1:10
Пров.		Колмрц				Лист	Листов 1	
Гл. спец.		Суконосов				Латгипропром		
Н. контр.		Колмрц						
Утв.		Попов						

Инв. № подл. | Подпись и дата | Взам. инв. № | Инв. № дубл. | Подпись и дата

Типовой проект 903-1-199 Альбом 11.5

Формат А4

24.01.03.001

24.01.03.001 ✓(√)

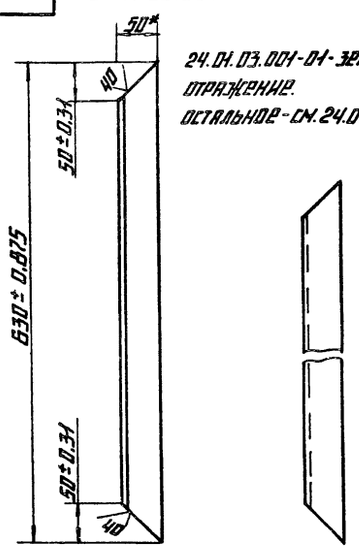

24.01.03.001-01 - зеркальное отражение.
Остальное - см. 24.01.03.001

* Размер для справок.

Изм.	Лист	№ докум.	Подп.	Дата	Подпорка	Лит.	Масса	Масштаб
Разраб.		Нонова					2,3	1:5
Пров.		Знаглавнс				Лист	Листов 1	
Гл. спец.		Суконосов				Латгипропром		
Н. контр.		Колмрц						
Утв.		Попов			Уголок Б-50×50×5/ГОСТ 8509-72 Вст3сп3/ГОСТ 535-79			

Инв. № подл. | Подпись и дата | Взам. инв. № | Инв. № дубл. | Подпись и дата

Типовой проект 903-1-199 Альбом 11.5

Формат А4

24.01.03.002

24.01.03.002 ✓(√)

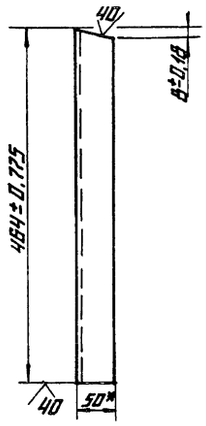

24.01.03.002-01 - зеркальное отражение.
Остальное - см. 24.01.03.002

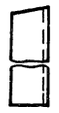

* Размер для справок.

Изм.	Лист	№ докум.	Подп.	Дата	Полка	Лит.	Масса	Масштаб
Разраб.		Нонова					1,7	1:5
Пров.		Знаглавнс				Лист	Листов 1	
Гл. спец.		Суконосов				Латгипропром		
Н. контр.		Колмрц						
Утв.		Попов			Уголок Б-50×50×5/ГОСТ 8509-72 Вст3сп3/ГОСТ 535-79			

Инв. № подл. | Подпись и дата | Взам. инв. № | Инв. № дубл. | Подпись и дата

Типовой проект 903-1-199 Альбом 11.5

Формат А4

24.03.00.000СБ

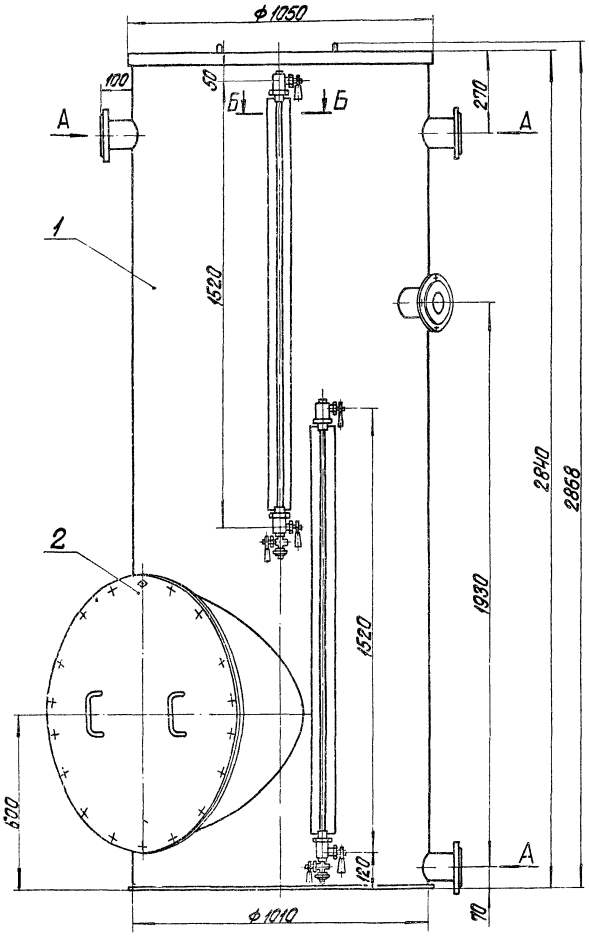

Вид А
М1:2

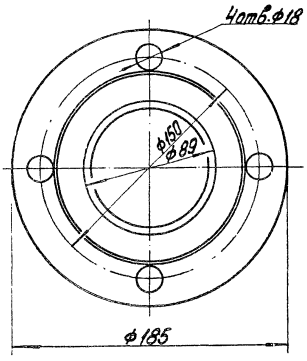

Б – Б
М1:2

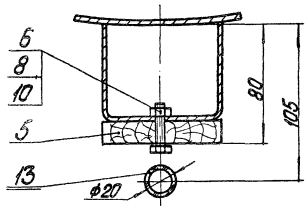

В – В повернуто
М1:2

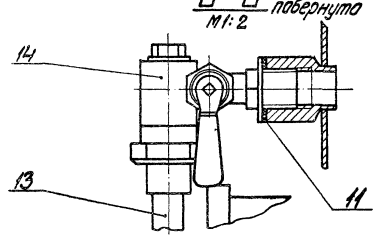

I
М1:2

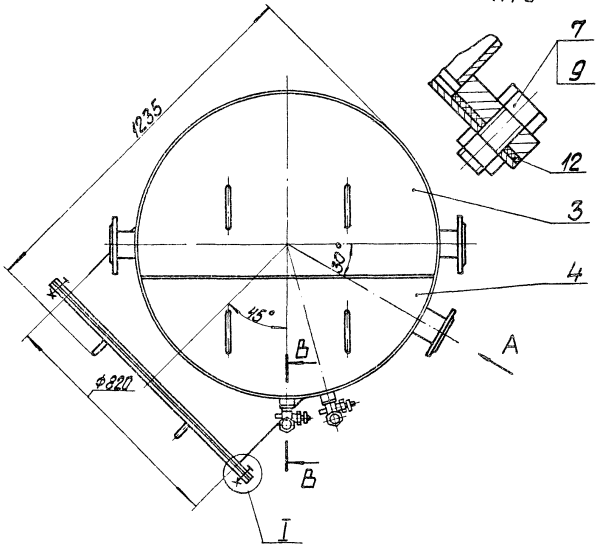

1. Размеры для справок.
2. После сборки бак подвергнуть гидравлическому испытанию посредством налива воды на полную высоту с выдержкой в течение двух часов. Все швы бака, наполненного водой проверить простукиванием. Течи не допускаются.
3. Покрытие бака осуществляется по проекту водоподготовки.

				24.03.00.000СБ			
Изм.	Лист	№ докум.	Подпись	Дата	Бак-мерник V=2м³ Сборочный чертеж	Лит.	Масса	Масштаб
Разраб.		Колтец					381	1:10
Пров.		Зуйгайвис				Лист	Листов 1	
Т. спец.		Суконосов				ЛАТГИПРОПРОМ		
Н. контр.		Колтец						
Утв.		Попов						

Инв. № подл. | Подп. и дата | Взам. инв. № | Инв. № дубл. | Подп. и дата

Типовой проект 903-1-199 Альбом 11.5

Альбом 11.5

Типовой проект 903-1-199

Формат	Зона	Поз.	Обозначение	Наименование	Кол.	Примечание
				Документация		
А2			24.03.00.000 СБ	Сборочный чертеж		
				Сборочные единицы		
А4		1	24.03.01.000	Бак	1	
А4		2	24.03.02.000	Крышка	1	
А4		3	24.03.03.000	Полукрышка	1	
А4		4	24.03.04.000	Полукрышка	1	
				Детали		
А4		5	24.03.00.001	Рейка	2	
				Стандартные изделия		
		6		Болт М6х25.46 ГОСТ 7798-70*	6	
		7		Болт М20х45.46 ГОСТ 7798-70*	18	
		8		Гайка М6.5 ГОСТ 5915-70*	6	
		9		Гайка М 20.5 ГОСТ 5915-70*	18	
		10		Шайба 6 ГОСТ 11371-78	6	
		11		Прокладка А-15-2,5 ГОСТ 15180-70	4	

Инв.№ подл. | Подпись и дата | Взам.инв.№ | Инв.№ дубл. | Подпись и дата

Изм.	Лист	№ докум.	Подпись	Дата
Разраб.		Колмец		
Пров.		Зилгалбис		
Гл.спец.		Суконосов		
Н.контр.		Колмец		
Утв.		Попов		

24.03.00.000

Бак-мерник V= 2м³

Лит.	Лист	Листов
	1	2

ЛАТГИПРОПРОМ

Формат А4

Формат	Зона	Поз.	Обозначение	Наименование	Кол.	Примечание
		12		Прокладка А-800-2,5 ГОСТ 15180-70	1	
		13		Трубка 20х3,5х1500 ГОСТ 8948-74	2	
		14		Запорное устройство указателя уровня жидкостей тип I исполнение А ГОСТ 9652-68	2	

Инв.№ подл. | Подпись и дата | Взам.инв.№ | Инв.№ дубл. | Подпись и дата

Изм.	Лист	№ докум.	Подпись	Дата

24.03.00.000

Лист 2

Формат А4

24.03.00.001

Альбом 11.5

Типовой проект 903-1-199

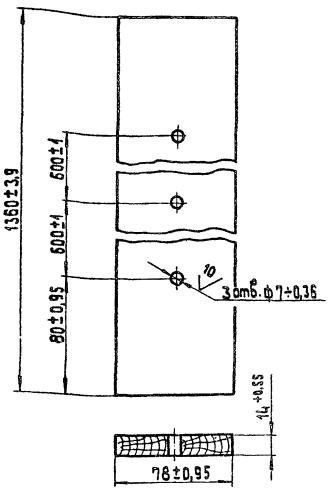

Изм.	Лист	№ докум.	Подпись	Дата
Разраб.		Зилиньш		
Пров.		Зилгалбис		
Гл.спец.		Суконосов		
Н.контр.		Колмец		
Утв.		Попов		

24.03.00.001

Рейка

Лит.	Масса	Масштаб
	1,16	1:2

Лист	Листов 1

Доска 16х80 ГОСТ 8486-80

ЛАТГИПРОПРОМ

Формат А4

Альбом 11.5

Типовой проект 903-1-199

Формат	Зона	Поз.	Обозначение	Наименование	Кол.	Примечание
				Документация		
А2			24.03.01.000 СБ	Сборочный чертеж		
				Детали		
А3		1	24.03.01.001	Корпус	1	
А4		2	24.03.01.002	Кольцо	1	
А4		3	24.03.01.003	Днище	1	
А4		4	24.03.01.004	фланец	1	
А4		5	24.03.01.005	Патрубок	1	
А4		6	24.03.01.006	Патрубок	4	
А4		7	24.03.01.007	Сегмент	1	
А4		8	24.03.01.008	Сектор	1	
А4		9	24.03.01.009	Балка	1	
А4		10	24.03.01.010	Кронштейн	6	
А4		11	24.03.01.011	Бобышка	4	
				Стандартные изделия		
		12		фланец 1-80-6 ст25 ГОСТ 12820-80	4	

Инв.№ подл. | Подпись и дата | Взам.инв.№ | Инв.№ дубл. | Подпись и дата

Изм.	Лист	№ докум.	Подпись	Дата
Разраб.		Колмец		
Пров.		Зилгалбис		
Гл.спец.		Суконосов		
Н.контр.		Колмец		
Утв.		Попов		

24.03.01.000

Бак

Лит.	Лист	Листов
	1	1

ЛАТГИПРОПРОМ

19462-36 ТО

Формат А4

24.03.01.000 СБ

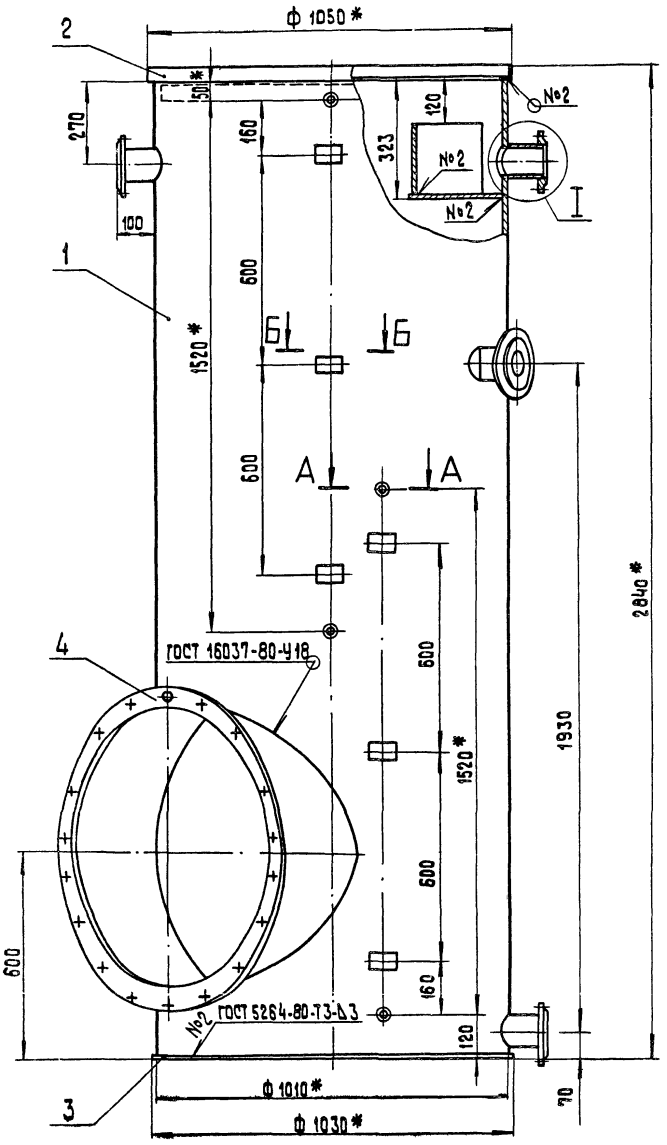

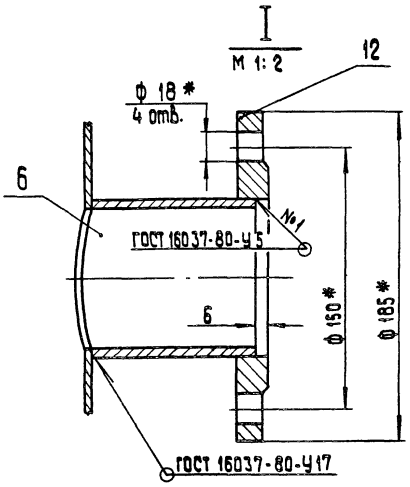

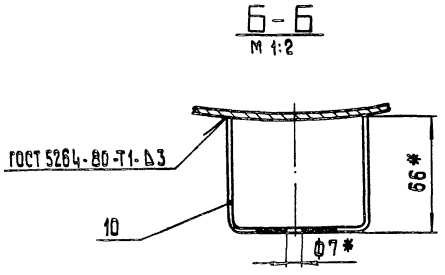

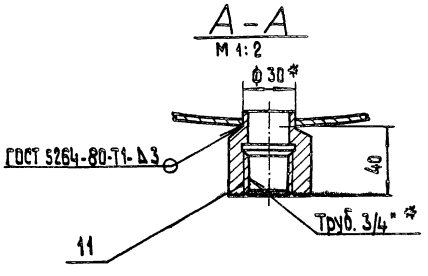

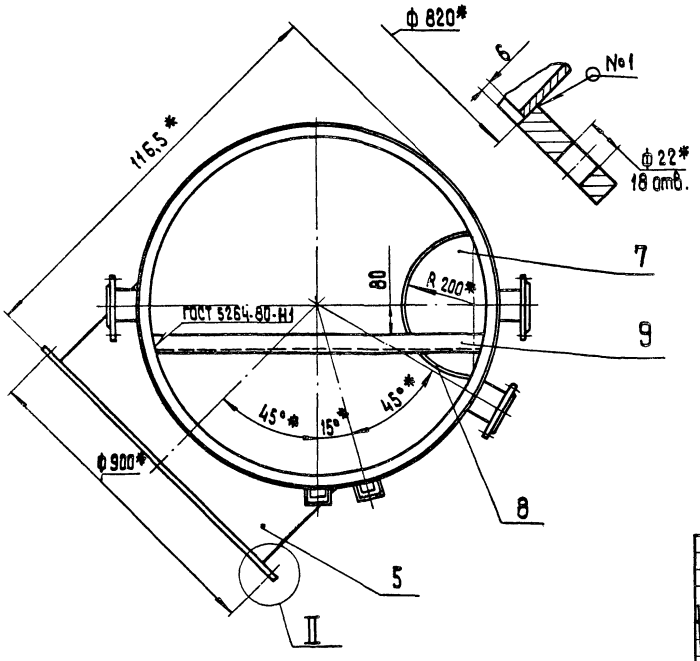

1. * Размеры для справок.
2. Неуказанные предельные отклонения размеров $\pm \frac{IT14}{2}$.

					24.03.01.000 СБ		
Изм.	Лист	№ докум.	Подпись	Дата			
Разраб.		Колмец			Бак Сборочный чертеж	Литер	Масса	Масштаб
Пров.		Зилгалвис					324	1:10
Гл. спец.		Сухоносов				Лист 1	Листов 1	
Н. контр.		Колмец				ЛАТГИПРОПРОМ		
Утв.		Попов						

Типовой проект 903-1-199 Альбом VI.5

Инв. № подл. | Подп. и дата | Взам. инв. № | Инв. № дубл. | Подп. и дата

24.03.01.001

Типовой проект 903-1-199 Альбом 11.5

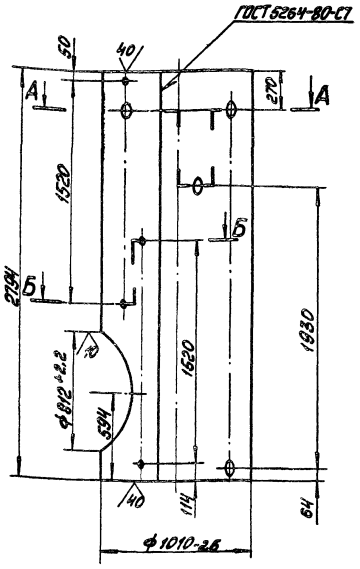

А–А
М1:10

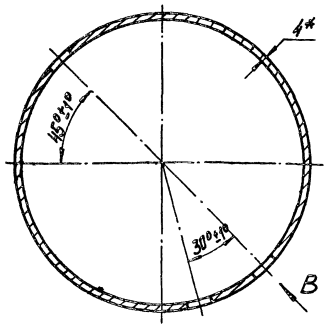

Б–Б
М1:10

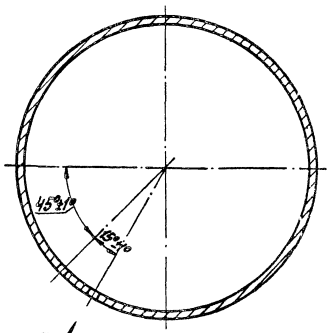

Г

1 * Размер для справок.

2. Неуказанные предельные отклонения размеров $\pm\frac{IT14}{2}$

Вид В
М1:2

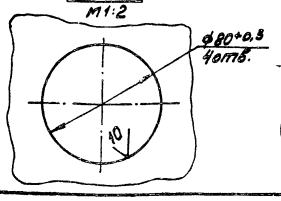

Вид Г
М1:1

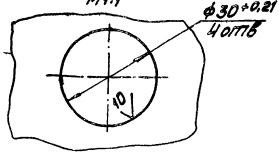

						24.03.01.001			
Изм.	Лист	№ докум.	Подп.	Дата	Корпус	Лит	Масса	Масштаб	
Разраб.		Колмец					210	1:20	
Пров.		Зилгалвис				Лист	Листов 1		
Т. контр.		Суконосов							
Н. контр.		Колмец			Лист 4 ГОСТ 19903-74 / ВСт3сп3 ГОСТ 14637-79	ЛАТГИПРОПРОМ			
Утв.		Попов							

Формат А3

24.03.01.002

Типовой проект 903-1-199 Альбом 11.5

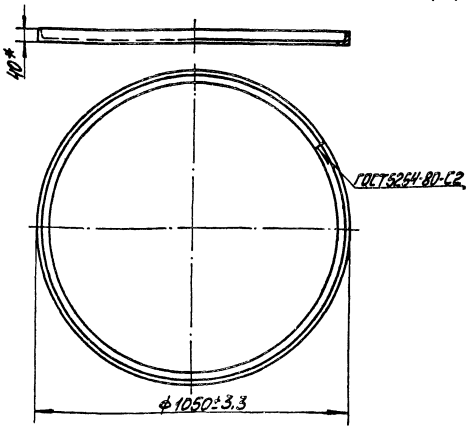

* Размер для справок.

						24.03.01.002			
Изм.	Лист	№ докум.	Подп.	Дата	Кольцо	Лит	Масса	Масштаб	
Разраб.		Колмец					7.9	1:10	
Пров.		Зилгалвис				Лист	Листов 1		
Т. контр.		Суконосов							
Н. контр.		Колмец			Уголок Б-40×40×4 ГОСТ 8509-72 / ВСт3сп3 ГОСТ 535-79	ЛАТГИПРОПРОМ			
Утв.		Попов							

Формат А4

24.03.01.003

Типовой проект 903-1-199 Альбом 11.5

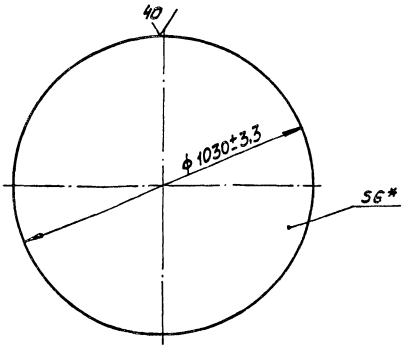

* Размер для справок.

						24.03.01.003			
Изм.	Лист	№ докум.	Подп.	Дата	Днище	Лит	Масса	Масштаб	
Разраб.		Колмец					39.2	1:10	
Пров.		Зилгалвис				Лист	Листов 1		
Т. контр.		Суконосов							
Н. контр.		Колмец			Б ГОСТ 19903-74 / Лист ВСт3сп3 ГОСТ 14637-79	ЛАТГИПРОПРОМ			
Утв.		Попов							

19462-36 21

Формат А4

24.03.01.004

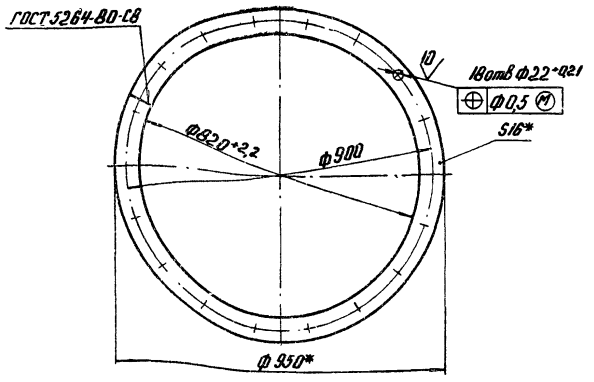

1.* Размеры для справок.
2. Неуказанные предельные отклонения размеров $\pm \frac{IT14}{2}$.

Изм.	Лист	№ докум.	Подпись	Дата	
Разраб.		Колмец			
Пров.		Зигалвис			
Гл. спец.		Сухоносов			
Н. контр.		Колмец			
Утв.		Попов			

24.03.01.004

Фланец

Лит.	Масса	Масштаб
	22,7	1:10
Лист	Листов 1	

Полоса 16×65 ГОСТ 103-76 / ВСт3сп3 ГОСТ 535-79

ЛАТГИПРОПРОМ

Формат А4

Типовой проект 903-1-199 Альбом 11.5

Инв. № подл. | Подпись и дата | Взам. инв. № | Инв. № дубл. | Подпись и дата

24.03.01.005

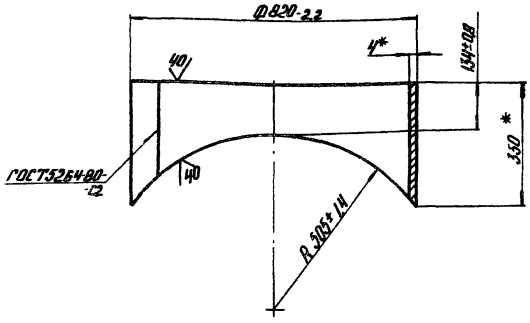

* Размеры для справок.

Изм.	Лист	№ докум.	Подпись	Дата	
Разраб.		Колмец			
Пров.		Зигалвис			
Гл. спец.		Сухоносов			
Н. контр.		Колмец			
Утв.		Рубинс			

24.03.01.005

Патрубок

Лит.	Масса	Масштаб
	19,5	1:10
Лист	Листов 1	

Лист 4 ГОСТ 19903-74 / ВСт3сп3 ГОСТ 14637-79

ЛАТГИПРОПРОМ

Формат А4

Типовой проект 903-1-199 Альбом 11.5

Инв. № подл. | Подпись и дата | Взам. инв. № | Инв. № дубл. | Подпись и дата

24.03.01.006

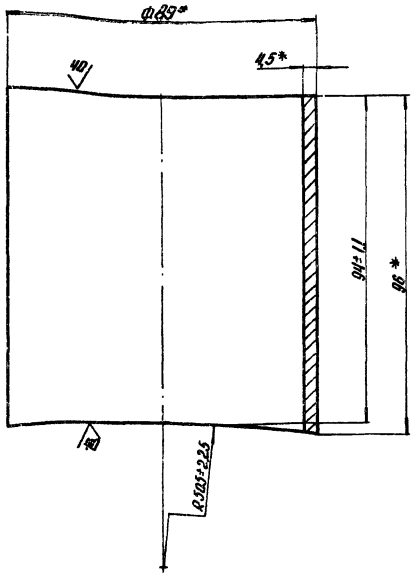

* Размеры для справок.

Изм.	Лист	№ докум.	Подпись	Дата	
Разраб.		Колмец			
Пров.		Зигалвис			
Гл. спец.		Сухоносов			
Н. контр.		Колмец			
Утв.		Попов			

24.03.01.006

Патрубок

Лит.	Масса	Масштаб
	0,9	1:1
Лист	Листов 1	

Труба 89×4,5 ГОСТ 10704-76 / В-20 ГОСТ 10705-80

ЛАТГИПРОПРОМ

Формат А4

Типовой проект 903-1-199 Альбом 11.5

Инв. № подл. | Подпись и дата | Взам. инв. № | Инв. № дубл. | Подпись и дата

24.03.01.007

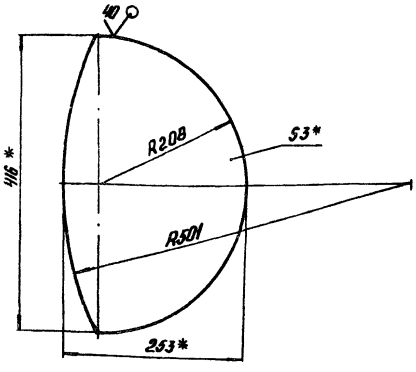

1.* Размеры для справок.
2. Неуказанные предельные отклонения размеров $\pm \frac{IT14}{2}$.

Изм.	Лист	№ докум.	Подп.	Дата	
Разраб.		Колмец			
Пров.		Зигалвис			
Гл. спец.		Сухоносов			
Н. контр.		Колмец			
Утв.		Попов			

24.03.01.007

Сегмент

Лит.	Масса	Масштаб
	1,83	1:5
Лист	Листов 1	

Лист 3 ГОСТ 19903-74 / ВСт3сп3 ГОСТ 14637-79

ЛАТГИПРОПРОМ

Формат А4

Типовой проект 903-1-199 Альбом II.5

24.03.01.008

40 √(√)

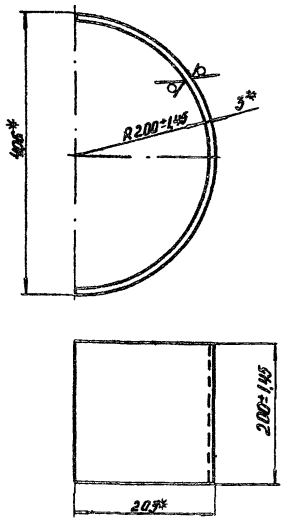

* Размеры для справок

Изм.	Лист	№ докум.	Подпись	Дата
Разраб.		Колмец		
Пров.		Зилгалвис		
Гл. спец.		Суханосов		
Н. контр.		Колмец		
Утв.		Попов		

24.03.01.008

Сектор

Лит.	Масса	Масштаб
	3	1:5
Лист	Листов 1	

Лист 3 ГОСТ 19903-74 / ВСт3сп3 ГОСТ 14637-79

ЛАТГИПРОПРОМ

Формат А4

Типовой проект 903-1-199 Альбом II.5

24.03.01.009

√(√)

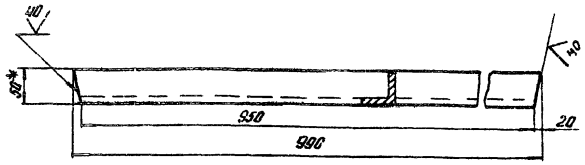

1* Размер для справок.

2. Неуказанные предельные отклонения размеров $\pm \frac{IT14}{2}$.

Изм.	Лист	№ докум.	Подпись	Дата
Разраб.		Колмец		
Пров.		Зилгалвис		
Гл. спец.		Суханосов		
Н. контр.		Колмец		
Утв.		Попов		

24.03.01.009

Балка

Лит.	Масса	Масштаб
	3,73	1:5
Лист	Листов 1	

Уголок Б×50×50×5 ГОСТ 8509-72 / ВСт3сп3 ГОСТ 535-79

ЛАТГИПРОПРОМ

Формат А4

Типовой проект 903-1-199 Альбом II.5

24.03.01.010

√(√)

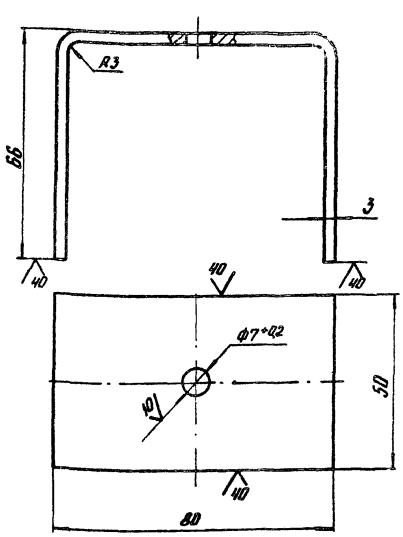

1.* Размеры для справок

2. Неуказанные предельные отклонения размеров $\pm \frac{IT14}{2}$.

Изм.	Лист	№ докум.	Подпись	Дата
Разраб.		Колмец		
Пров.		Зилгалвис		
Гл. спец.		Суханосов		
Н. контр.		Колмец		
Утв.		Попов		

24.03.01.010

Кронштейн

Лит.	Масса	Масштаб
	0,234	1:1
Лист	Листов 1	

Лист 3 ГОСТ 19903-74 / ВСт3сп3 ГОСТ 14637-79

ЛАТГИПРОПРОМ

Формат А4

Типовой проект 903-1-199 Альбом II.5

24.03.01.011

2,5 √(√)

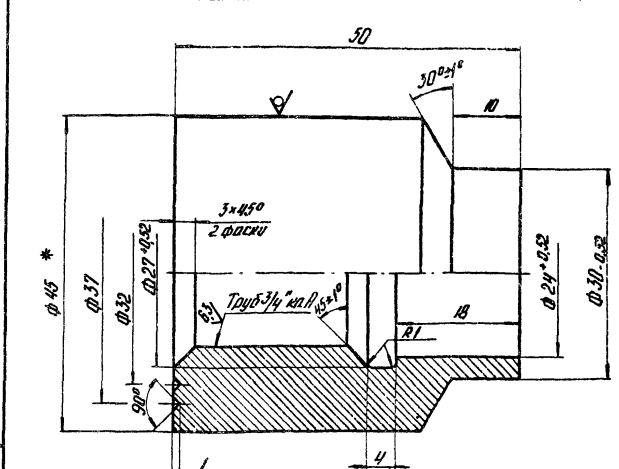

1. * Размер для справок.

2. Неуказанные предельные отклонения размеров, диаметров H14, h14, остальных $\pm \frac{IT14}{2}$

Изм.	Лист	№ докум.	Подпись	Дата
Разраб.		Колмец		
Пров.		Зилгалвис		
Гл. спец.		Суханосов		
Н. контр.		Колмец		
Утв.		Попов		

24.03.01.011

Бобышка

Лит.	Масса	Масштаб
	0,35	2:1
Лист	Листов 1	

Круг $\frac{В45\ ГОСТ\ 2590-71}{20\ ГОСТ\ 1050-74}$

ЛАТГИПРОПРОМ

19462-36 23

Формат А4

Типовой проект 903-1-199 Альбом 11.5

Формат	Зона	Поз.	Обозначение	Наименование	Кол.	Примечание
				Документация		
А4			24.03.02.000СБ	Сборочный чертеж		
				Детали		
А4		1	24.03.02.001	Крышка	1	
А4		2	24.03.02.002	Ручка	2	

24.03.02.000

Изм.	Лист	№ докум.	Подпись	Дата
Разраб.		Колмец		
Пров.		Зилгалвис		
Гл. спец.		Сухоносов		
Н. контр.		Колмец		
Утв.		Попов		

Крышка

Лит.	Лист	Листов
		1

ЛАТГИПРОПРОМ

Формат А4

Типовой проект 903-1-199 Альбом 11.5

24.03.02.000СБ

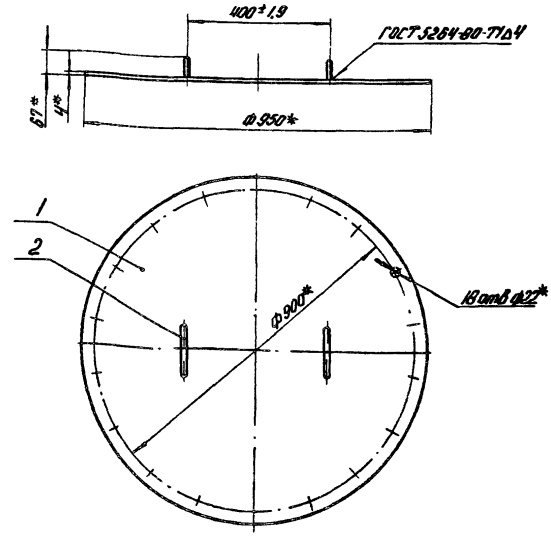

* Размеры для справок.

Изм.	Лист	№ докум.	Подпись	Дата
Разраб.		Колмец		
Пров.		Зилгалвис		
Гл. спец.		Сухоносов		
Н. контр.		Колмец		
Утв.		Попов		

Крышка
Сборочный чертеж

Лит.	Масса	Масштаб
	20,4	1:10
Лист	Листов 1	

ЛАТГИПРОПРОМ

Формат А4

Типовой проект 903-1-199 Альбом 11.5

24.03.02.001

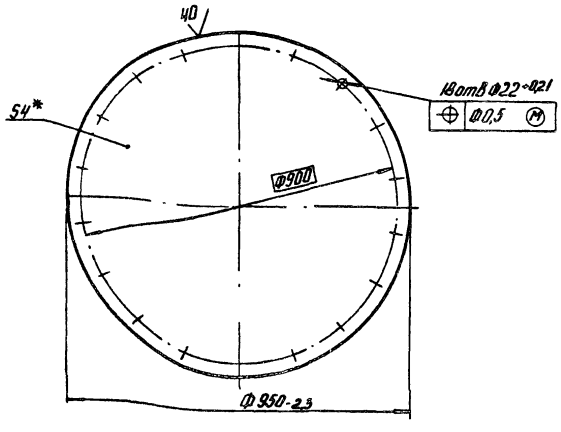

* Размер для справок.

24.03.02.001

Изм.	Лист	№ докум.	Подп.	Дата
Разраб.		Колмец		
Пров.		Зилгалвис		
Гл. спец.		Сухоносов		
Н. контр.		Колмец		
Утв.		Попов		

Крышка

Лит.	Масса	Масштаб
	20	1:10
Лист	Листов 1	

Лист ЧГОСТ 19903-74 ВСт3сп3 ГОСТ 14637-79

ЛАТГИПРОПРОМ

Формат А4

Типовой проект 903-1-199 Альбом 11.5

24.03.02.002

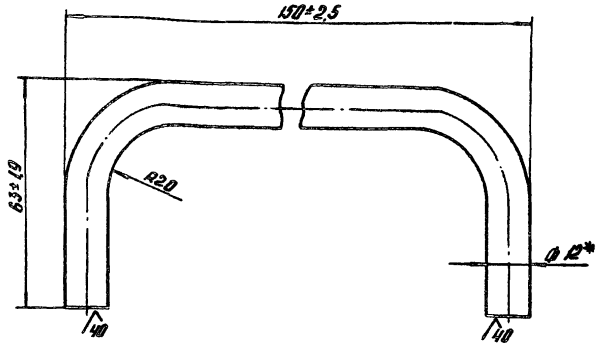

* Размер для справок.

24.03.02.002

Изм.	Лист	№ докум.	Подп.	Дата
Разраб.		Колмец		
Пров.		Зилгалвис		
Гл. спец.		Сухоносов		
Н. контр.		Колмец		
Утв.		Попов		

Ручка

Лит.	Масса	Масштаб
	0,2	1:1
Лист	Листов 1	

Круг В-12 ГОСТ 2590-71 / 20 ГОСТ 1050-74*

ЛАТГИПРОПРОМ

Формат А4

Типовой проект 903-1-199 Альбом 11.5

Формат	Зона	Поз.	Обозначение	Наименование	Кол.	Примечание
				Документация		
А4			24.03.03.000 СБ	Сборочный чертеж		
				Детали		
А4		1	24.03.02.002	Ручка	2	
Б4		2	24.03.03.001	Полукрышка		
				Лист 4 ГОСТ 19903-74 / В СТ3 СП3 ГОСТ 14637-79	1	13,5 кг

24.03.03.000

Изм.	Лист	№ докум.	Подпись	Дата
Разраб.		Колмец		
Пров.		Зилгалвис		
Гл. спец.		Сухоносов		
Н. контр.		Колмец		
Утв.		Попов		

Полукрышка

Лит.	Лист	Листов
		1

ЛАТГИПРОПРОМ

Формат А4

Инв. № подл. | Подп. и дата | Взам. инв. № | Инв. № дубл. | Подп. и дата

Типовой проект 903-1-199 Альбом 11.5

24.03.03.000 СБ

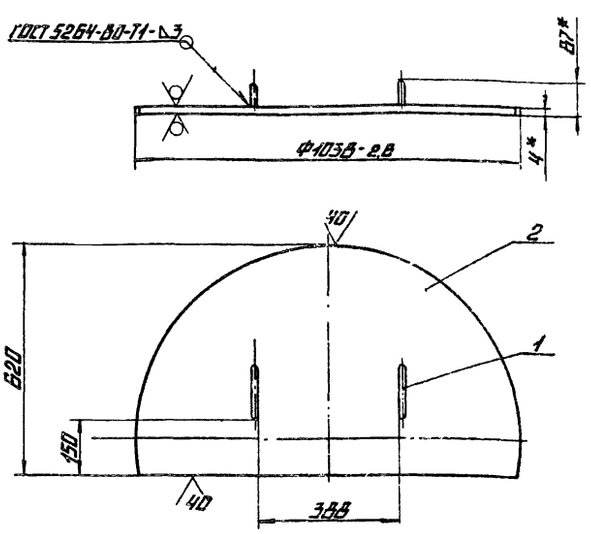

1.* Размеры для справок.

2. Неуказанные предельные отклонения размеров $\pm \frac{IT14}{2}$.

24.03.03.000 СБ

Изм.	Лист	№ докум.	Подпись	Дата
Разраб.		Колмец		
Пров.		Зилгалвис		
Гл. спец.		Сухоносов		
Н. контр.		Колмец		
Утв.		Попов		

Полукрышка сборочный чертеж

Лит.	Масса	Масштаб
	14	1:10

Лист | Листов 1

ЛАТГИПРОПРОМ

Формат А4

Типовой проект 903-1-199 Альбом 11.5

Формат	Зона	Поз.	Обозначение	Наименование	Кол.	Примечание
				Документация		
А4			24.03.04.000 СБ	Сборочный чертеж		
				Детали		
А4			24.03.02.002	Ручка	2	
Б4			24.03.04.001	Полукрышка		
				Лист 4 ГОСТ 19903-74 / В СТ3 СП3 ГОСТ 14637-79	1	8,8 кг

24.03.04.000

Изм.	Лист	№ докум.	Подпись	Дата
Разраб.		Колмец		
Пров.		Зилгалвис		
Гл. спец.		Сухоносов		
Н. контр.		Колмец		
Утв.		Попов		

Полукрышка

Лит.	Лист	Листов
		1

ЛАТГИПРОПРОМ

Формат А4

Типовой проект 903-1-199 Альбом 11.5

24.03.04.000 СБ

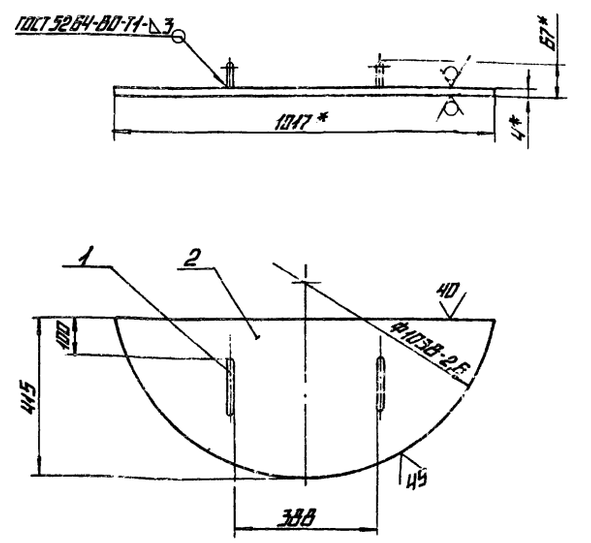

1.* Размеры для справок.

2. Неуказанные предельные отклонения размеров $\pm \frac{IT14}{2}$.

24.03.04.000 СБ

Изм.	Лист	№ докум.	Подпись	Дата
Разраб.		Колмец		
Пров.		Зилгалвис		
Гл. спец.		Сухоносов		
Н. контр.		Колмец		
Утв.		Попов		

Полукрышка. Сборочный чертеж.

Лит.	Масса	Масштаб
	9,2	1:10

Лист | Листов 1

ЛАТГИПРОПРОМ

21.01.00.000СБ

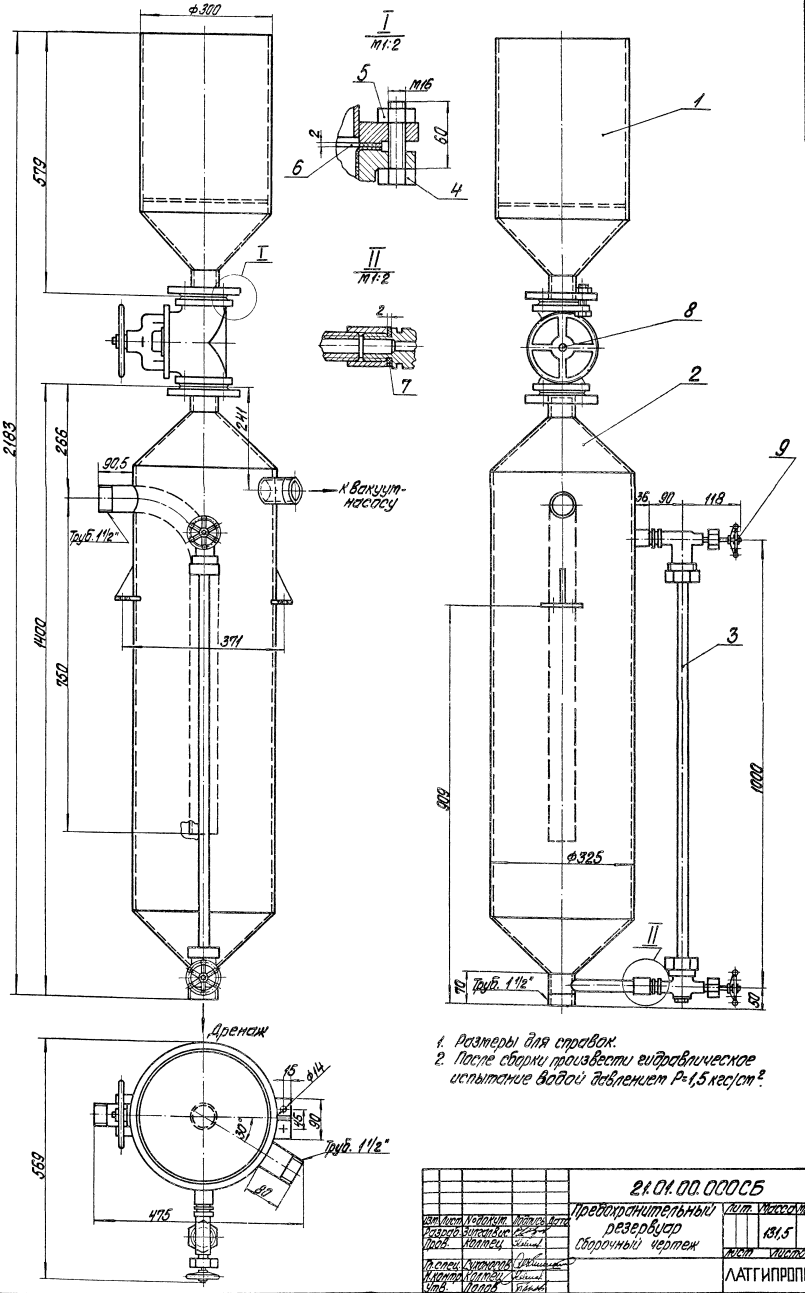

1. Размеры для справок.
2. После сборки произвести гидравлическое испытание водой давлением P=1,5 кгс/см².

Типовой проект 903-1-199 Альбом 11.5

				21.01.00.000СБ			
Изм.	Лист	№ докум.	Подпись	Дата	Предохранительный резервуар Сборочный чертеж	Лит.	Масса	Масштаб
Разраб.		Зигсалвис					131,5	1:5
Пров.		Колтец				Лист	Листов 1
Гл. спец.		Сутоносов				ЛАТГИПРОПРОМ	
Н. контр.		Колтец					
Утв.		Попов					

Инв. № подл. | Подп. и дата | Взам. инв. № | Инв. № дубл. | Подп. и дата

19462-36 26 Формат А2

Типовой проект 903-1-199 Альбом 11.5

Формат	Зона	Поз.	Обозначение	Наименование	Кол.	Примечание
				Документация		
А2			21.01.00.000 СБ	Сборочный чертеж		
				Сборочные единицы		
А4		1	21.01.01.000	Воронка	1	
А4		2	21.01.02.000	Резервуар	1	
				Детали		
Б4		3	21.01.00.001	Водоуказательное стекло		
				Трубка 20-3,5-930 ГОСТ 8446-74	1	0,13 кг
				Стандартные изделия		
		4		Болт М16х60.46 ГОСТ 7798-70*	8	
		5		Гайка М16.5 ГОСТ 15915-70*	8	
		6		Прокладка А-50-10 ГОСТ 15180-70	2	
		7		Прокладка А-20-10 ГОСТ 15180-70	2	
				Прочие изделия		
		8		Вентиль Ру10 Ду50-15ч 75п		
				(футеровка-фторопласт-4)	1	
		9		Запорное устройство указателя уровня 12 нж 17 бк	1	

Изм.	Лист	№ докум.	Подпись	Дата	21.01.00.000			
Разраб.		Зигалвис			Предохранительный резервуар	Лит.	Лист	Листов 1
Пров.		Колмец				ЛАТГИПРОПРОМ		
Гл. спец.		Сухоносов						
Н. контр.		Колмец						
Утв.		Попов						

Формат А4

Типовой проект 903-1-199 Альбом 11.5

Формат	Зона	Поз.	Обозначение	Наименование	Кол.	Примечание
				Документация		
А3			21.01.01.000 СБ	Сборочный чертеж		
				Детали		
А4		1	21.01.01.001	Патрубок	1	
А4		2	21.01.01.002	Решетка	1	
А4		3	21.01.01.003	Воронка	1	
Б4		4	21.01.01.004	Подпорка		
				Полоса 5х50 ГОСТ 103-76 / ВСт3сп3 ГОСТ 535-79	4	0,2 кг
Б4		5	21.01.01.005	Патрубок		
				Труба 57х3,5 ГОСТ 10704-76 / ВСт3пс5 ГОСТ 10705-80		
				L=50±0,62 мм	1	0,23 кг
				Стандартные изделия		
		6		Фланец 1-50-10 ст 25		
				ГОСТ 12820-80	1	

Изм.	Лист	№ докум.	Подпись	Дата	21.01.01.000			
Разраб.		Цонова			Воронка	Лит.	Лист	Листов 1
Пров.		Зигалвис				ЛАТГИПРОПРОМ		
Гл. спец.		Сухоносов						
Н. контр.		Колмец						
Утв.		Попов						

Формат А4

Типовой проект 903-1-199 Альбом 11.5

21.01.01.000 СБ

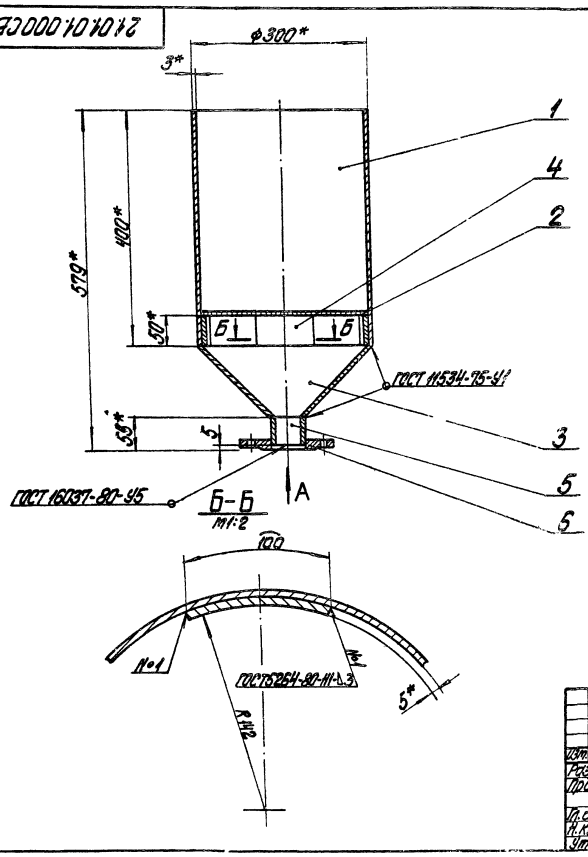

Вид А
М1:2

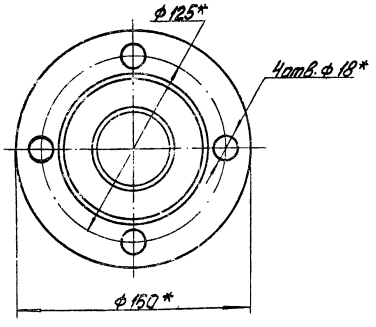

1* Размеры для справок.
2. Неуказанные предельные отклонения размеров $\pm\frac{IT14}{2}$.
3. Обработка поверхностей реза деталей Б4 $\sqrt[40]{}$.
4. Внутреннюю поверхность воронки покрыть антикоррозионным покрытием, эпоксидной шпаклевкой ЭП-419 или ЭП-420 ТУ-39-01-33-360-78 в 6 слоев.

Изм.	Лист	№ докум.	Подпись	Дата	21.01.01.000 СБ			
Разраб.		Цонова			Воронка	Лит.	Масса	Масштаб
Пров.		Зигалвис			Сборочный чертеж		15,2	1:5
Гл. спец.		Сухоносов				Лист	Листов 1	
Н. контр.		Колмец				ЛАТГИПРОПРОМ		
Утв.		Попов						

Типовой проект 903-1-199 Альбом 11.5

21.01.01.001

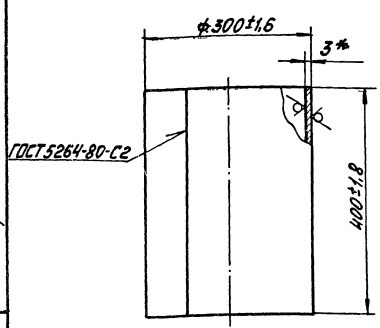

* Размер для справок

Изм.	Лист	№ докум.	Подп.	Дата	21.01.01.001			
Разраб.		Колмец			Патрубок	Лит	Масса	Масштаб
Пров.		Зилгалвис					8,8	1:5
Гл. спец.		Сухоносов				Лист	Листов 1	
Н. контр.		Колмец			Лист 3 ГОСТ 19903-74	ЛАТГИПРОПРОМ		
Утв.		Попов			Вст3сп3 ГОСТ 16523-70*			

Инв. № подл. | Подп. и дата | Взам. инв. № | Инв. № дубл. | Подп. и дата

Формат А4

Типовой проект 903-1-199 Альбом 11.5

21.01.01.002

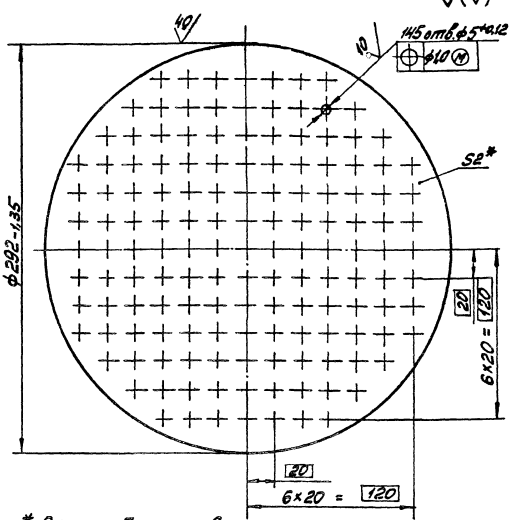

* Размер для справок

Изм.	Лист	№ докум.	Подп.	Дата	21.01.01.002			
Разраб.		Колмец			Решётка	Лит	Масса	Масштаб
Пров.		Зилгалвис					1,01	1:2
Гл. спец.		Сухоносов				Лист	Листов 1	
Н. контр.		Колмец			Лист 2 ГОСТ 19903-74	ЛАТГИПРОПРОМ		
Утв.		Попов			Вст3сп3 ГОСТ 16523-70*			

Инв. № подл. | Подп. и дата | Взам. инв. № | Инв. № дубл. | Подп. и дата

Формат А4

Типовой проект 903-1-199 Альбом 11.5

21.01.01.003

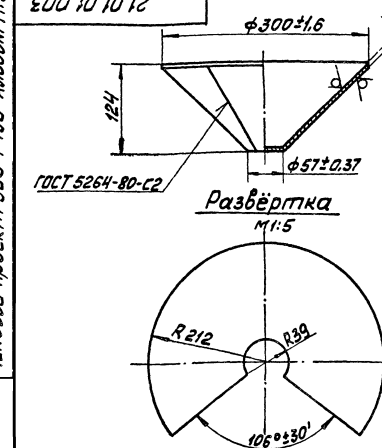

1 * Размеры для справок.

2. Неуказанные предельные отклонения размеров $\pm\frac{IT14}{2}$.

Изм.	Лист	№ докум.	Подп.	Дата	21.01.01.003			
Разраб.		Колмец			Воронка	Лит	Масса	Масштаб
Пров.		Зилгалвис					2,3	1:4
Гл. спец.		Сухоносов				Лист	Листов 1	
Н. контр.		Колмец			Лист 3 ГОСТ 19903-74	ЛАТГИПРОПРОМ		
Утв.		Попов			Вст3сп3 ГОСТ 16523-70*			

Инв. № подл. | Подп. и дата | Взам. инв. № | Инв. № дубл. | Подп. и дата

Формат А4

Типовой проект 903-1-199 Альбом 11.5

Форм.	Зона	Поз.	Обозначение	Наименование	Кол.	Примечание
				Документация		
А2			21.01.02.000СБ	Сборочный чертёж		
				Сборочные единицы		
А4		1	21.01.02.100	Опора	2	
				Детали		
А4		2	21.01.02.001	Корпус	1	
А4		3	21.01.02.002	Труба	1	
А4		4	21.01.02.003	Воронка	1	
		5	-01	Воронка	1	
А4		6	21.01.02.004	Патрубок	1	
А4		7	21.01.02.005	Патрубок	2	
А4		8	21.01.02.006	Патрубок	1	
Б4		9	21.01.02.007	Патрубок		
				Труба 57×3,5 ГОСТ 10704-76 / Вст3сп5 ГОСТ 10705-80	1	0,23 кг
				Стандартные изделия		
		10		Фланец 1-50-10 ГОСТ 12820-80	1	
		11		Муфта 2 ГОСТ 8966-75	2	

Изм.	Лист	№ докум.	Подп.	Дата	21.01.02.000			
Разраб.		Колмец			Резервуар	Лит	Лист	Листов 1
Пров.		Зилгалвис				ЛАТГИПРОПРОМ		
Гл. спец.		Сухоносов						
Н. контр.		Колмец						
Утв.		Попов						

Инв. № подл. | Подп. и дата | Взам. инв. № | Инв. № дубл. | Подп. и дата

21.01.02.000 ПЗ

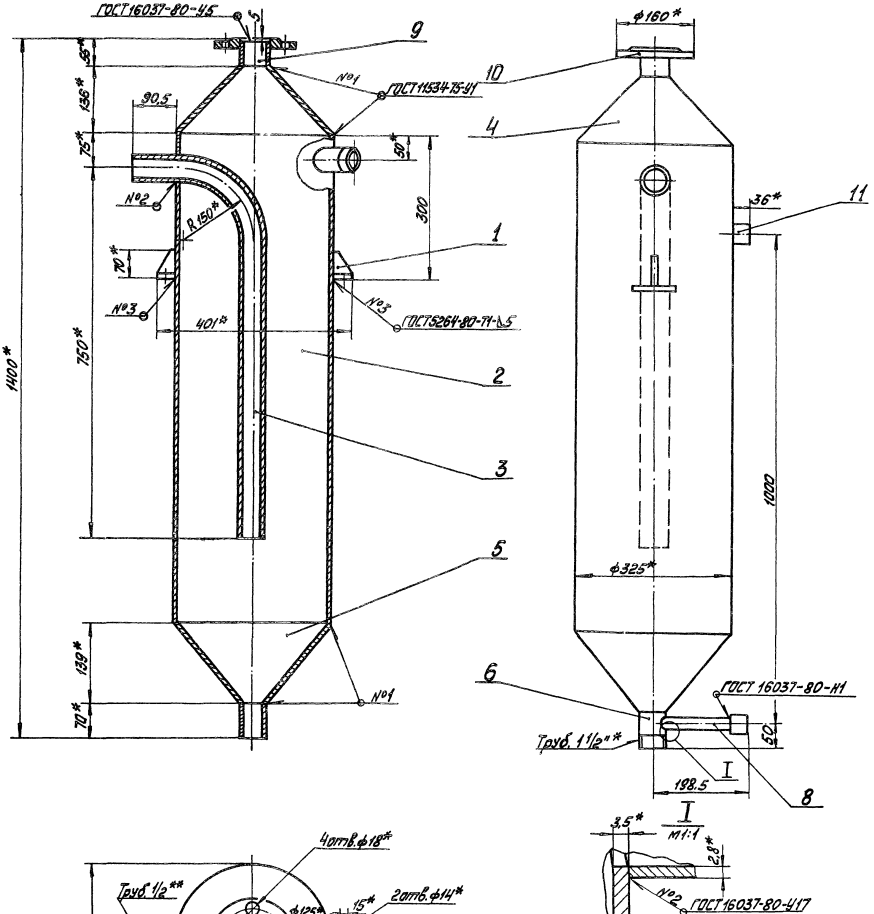

1 * Размеры для справок.
2. Неуказанные предельные отклонения размеров: IT14/2.
3 Проверить на плотность сварных швов водой давлением 1,5 апа.
4. Внутреннюю поверхность покрыть антикоррозийным покрытием, эпоксидной шпаклёвкой ЭП-419 или ЭП-420 ТУ-39-01-33-360-78 в 6 слоёв.

Изм.	Лист	№ докум.	Подп.	Дата	21.01.02.000 СБ			
Разраб.		Колмец			Резервуар сборочный чертёж	Лит.	Масса	Масштаб
Пров.		Зилеевич					98.3	1:5
Т.контр.		Охонская				Лист	Листов 1	
Н.контр.		Колмец				ЛАТГИПРОПРОМ		
Утв.		Попов						

Типовой проект 903-1-199 Альбом 11.5

Инв.№ подл. | Подп. и дата | Взам.инв.№ | Инв.№ дубл. | Подп. и дата

Типовой проект 903-1-199 Альбом 11.5

Фирм.	Зона	Поз.	Обозначение	Наименование	Кол.	Примечание
				Документация		
14			21.01.02.100СБ	Сборочный чертёж		
				Детали		
54		1	21.01.02.101	Плита		
				Лист 8 ГОСТ 19903-74 / ВСт3сп3 ГОСТ 14637-79	1	0,21кг
54		2	21.01.02.102	Косынка		
				Лист 8 ГОСТ 19903-74 / ВСт3сп3 ГОСТ 14637-79	1	0,09кг

Инв. № подл. | Подп. и дата | Взам. инв. № | Инв. № дубл. | Подп. и дата

Изм.	Лист	№ докум.	Подп.	Дата
Разраб.		Колмец		
Пров.		Зулгалвис		
Гл. спец.		Сухоносов		
Н. контр.		Колмец		
Утв.		Попов		

21.01.02.100

Опора

Лит.	Лист	Листов
		1

ЛАТГИПРОПРОМ

Формат А4

Типовой проект 903-1-199 Альбом 11.5

21.01.02.100СБ

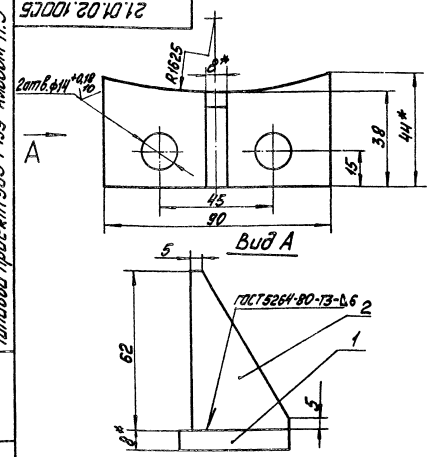

1 * Размеры для справок.
2. Неуказанные предельные отклонения размеров $\pm\frac{IT14}{2}$
3. Обработка поверхностей реза деталей Б4 40/.

Инв. № подл. | Подп. и дата | Взам. инв. № | Инв. № дубл. | Подп. и дата

Изм.	Лист	№ докум.	Подп.	Дата
Разраб.		Колмец		
Пров.		Зулгалвис		
Гл. спец.		Сухоносов		
Н. контр.		Колмец		
Утв.		Попов		

21.01.02.100 СБ

Опора
Сборочный чертёж

Лит.	Масса	Масштаб
	0,3	1:1

Лист | Листов 1

ЛАТГИПРОПРОМ

Формат А4

Типовой проект 903-1-199 Альбом 11.5

21.01.02.001

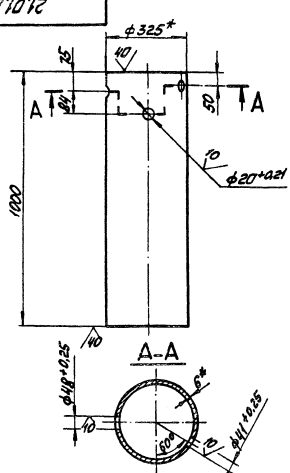

1 * Размеры для справок.
2. Неуказанные отклонения размеров $\pm\frac{IT14}{2}$

Инв. № подл. | Подп. и дата | Взам. инв. № | Инв. № дубл. | Подп. и дата

Изм.	Лист	№ докум.	Подп.	Дата
Разраб.		Колмец		
Пров.		Зулгалвис		
Гл. спец.		Сухоносов		
Н. контр.		Колмец		
Утв.		Попов		

21.01.02.001

Корпус

Лит.	Масса	Масштаб
	47,2	1:10

Лист | Листов 1

Труба 325×6 ГОСТ 10704-76 / ВСт3сп5 ГОСТ 10705-80

ЛАТГИПРОПРОМ

Формат А4

Типовой проект 903-1-199 Альбом 11.5

21.01.02.002

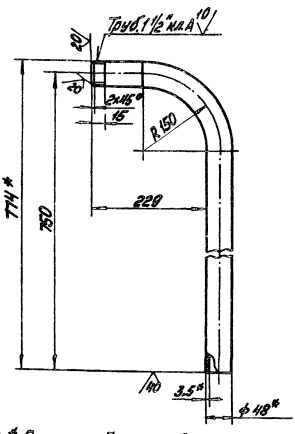

1 * Размеры для справок.
2. Неуказанные предельные отклонения размеров $\pm\frac{IT14}{2}$.

Инв. № подл. | Подп. и дата | Взам. инв. № | Инв. № дубл. | Подп. и дата

Изм.	Лист	№ докум.	Подп.	Дата
Разраб.		Колмец		
Пров.		Зулгалвис		
Гл. спец.		Сухоносов		
Н. контр.		Колмец		
Утв.		Попов		

21.01.02.002

Труба

Лит.	Масса	Масштаб
	3,61	1:5

Лист | Листов 1

Труба 40×35 ГОСТ 3262-75

ЛАТГИПРОПРОМ

19462-36 30

Формат А4

Типовой проект 903-1-199 Альбом 11.5

21.01.02.003

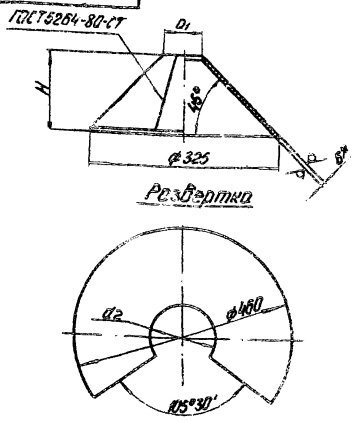

Обозначение	Размеры, мм			Масса кг
	d_1	d_2	H	
21.01.02.003	57	80	135	21,6
-01	48	68	139	21,7

1.* Размеры для справок.
2. Неуказанные предельные отклонения размеров $\pm\frac{IT14}{2}$

Изм.	Лист	№ докум.	Подп.	Дата	21.01.02.003			
Разраб.		Эйдиньш			Воронка	Лит.	Масса см. табл.	Масштаб —
Пров.		Зилгалвис				Лист	Листов 1	
Гл.спец.		Сухоносов			Лист 6ГОСТ 19903-74 / ВСт3СП3ГОСТ14637-79	ЛАТГИПРОПРОМ		
Н.контр.		Колмеи						
Утв.		Попов						

Формат А4

Типовой проект 903-1-199 Альбом 11.5

21.01.02.004

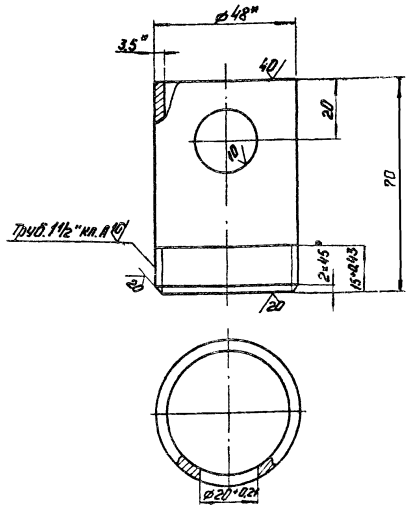

1.* Размеры для справок.
2. Неуказанные предельные отклонения размеров $\pm\frac{IT14}{2}$.

Изм.	Лист	№ докум.	Подп.	Дата	21.01.02.004			
Разраб.		Юнова			Патрубок	Лит.	Масса 0,27	Масштаб 1:1
Пров.		Зилгалвис				Лист	Листов 1	
Гл.спец.		Сухоносов			Труба 40×3,5 ГОСТ 3262-75	ЛАТГИПРОПРОМ		
Н.контр.		Колмеи						
Утв.		Попов						

Формат А4

Типовой проект 903-1-199 Альбом 11.5

21.01.02.005

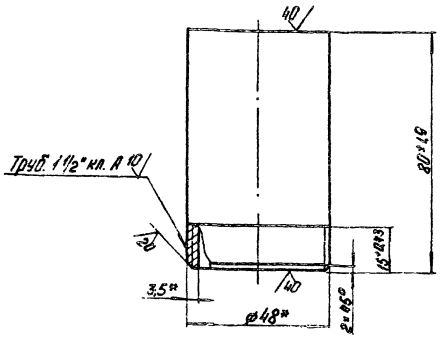

* Размеры для справок.

Изм.	Лист	№ докум.	Подп.	Дата	21.01.02.005			
Разраб.		Юнова			Патрубок	Лит.	Масса 0,32	Масштаб 1:1
Пров.		Зилгалвис				Лист	Листов 1	
Гл.спец.		Сухоносов			Труба 40×3,5 ГОСТ 3262-75	ЛАТГИПРОПРОМ		
Н.контр.		Колмеи						
Утв.		Попов						

Формат А4

Типовой проект 903-1-199 Альбом 11.5

21.01.02.006

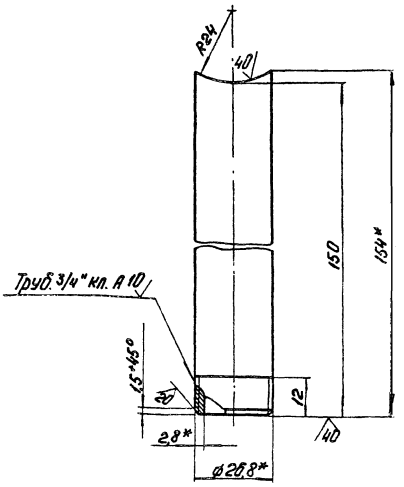

1.* Размеры для справок.
2. Неуказанные предельные отклонения размеров $\pm\frac{IT14}{2}$.

Изм.	Лист	№ докум.	Подп.	Дата	21.01.02.006			
Разраб.		Юнова			Патрубок	Лит.	Масса 0,26	Масштаб 1:1
Пров.		Зилгалвис				Лист	Листов 1	
Гл.спец.		Сухоносов			Труба 20×2,8 ГОСТ 3262-75	ЛАТГИПРОПРОМ		
Н.контр.		Колмеи						
Утв.		Попов						

Формат А4

gost.e-ecolog.ru